Se manifiesta que el archivo publicado es la mejor versión disponible con la que cuenta el Instituto Mexicano del Seguro Social.

CONTRATO **CERRADO** PARA LA ADQUISICIÓN RELATIVA AL PROGRAMA **"MOBILIARIO MÉDICO Y DE LABORATORIO PARA HOSPITALES PRIORITARIOS" (PARTIDA 300) (DESTINO CHIHUAHUA)**, QUE CELEBRAN, POR UNA PARTE, EL **INSTITUTO MEXICANO DEL SEGURO SOCIAL**, EN LO SUCESIVO **"EL INSTITUTO",** REPRESENTADO POR LA **C. ELIA SANDRA VARAS GALEANA**, EN SU CARÁCTER DE APODERADA LEGAL Y TITULAR DE LA COORDINACIÓN TÉCNICA DE ADQUISICIÓN DE BIENES DE INVERSIÓN Y ACTIVOS, Y POR LA OTRA **SERPROF BIOMED, S.A. DE C.V.**, EN LO SUCESIVO **"EL PROVEEDOR"**, REPRESENTADA POR EL **C. HAFID JAROM RÍOS PANIAGUA**, EN SU CARÁCTER DE REPRESENTANTE LEGAL, A QUIENES DE MANERA CONJUNTA SE LES DENOMINARÁ **"LAS PARTES"**, AL TENOR DE LAS DECLARACIONES Y CLÁUSULAS SIGUIENTES:

D E C L A R A C I O N E S

I. Declara, **"EL INSTITUTO"**, que:

I.1 Es un organismo descentralizado de la Administración Pública Federal con personalidad jurídica y patrimonio propios, que tiene a su cargo la organización y administración del Seguro Social, como un servicio público de carácter nacional, en términos de los artículos 4 y 5 de la Ley del Seguro Social.

I.2 Conforme a lo dispuesto por el artículo 268 A de la Ley de Seguro Social, acredita su personalidad mediante el testimonio de la Escritura Pública número 45,902 de fecha 25 de julio de 2023, otorgada ante la fe del Licenciado José Luis Franco Varela, Titular de la Notaría Pública Número 150 de la Ciudad de México, en cuyo protocolo también actúa por convenio de asociación, el Licenciado José Luis Franco Jiménez, Titular de la Notaría 64 de la Ciudad de México, e inscrita en el Registro Público de Organismos Descentralizados bajo el folio número 97-7-28072023-130615, de fecha 28 de julio de 2023; manifiesta bajo protesta de decir verdad que las facultades que le fueron conferidas no le han sido revocadas, modificadas, ni restringidas en forma alguna en cumplimiento a los artículos 24 y 25 de la Ley Federal de las Entidades Paraestatales, la C. Elia Sandra Varas Galeana, Titular de la Coordinación Técnica de Adquisición de Bienes de Inversión y Activos y Apoderada Legal con R.F.C. [redacted] es una servidora pública adscrita a la misma que cuenta con facultades legales para celebrar el presente contrato, quien podrá ser sustituida en cualquier momento en su cargo o funciones, sin que por ello, sea necesario celebrar un convenio modificatorio.

I.3 De conformidad con el artículo 84, penúltimo párrafo del Reglamento de la Ley de Adquisiciones, Arrendamientos y Servicios del Sector Público, **"LAASSP"**, suscribe el presente instrumento el servidor público señalado en el documento de designación de administrador del contrato, que se integra en el **Anexo 4 (cuatro)**, designado para dar seguimiento y verificar el cumplimiento de las obligaciones que deriven del objeto del presente contrato, quien podrá ser sustituido en cualquier momento, bastando para tales

SE CANCELAN DATOS PERSONALES DE PERSONA(S) FISICAS IDENTIFICABLE(S) TALES COMO: RFC , POR CONSIDERARSE INFORMACIÓN CUYA DIFUSIÓN PUEDE AFECTAR A LA ESFERA PRIVADA DE LA MISMA, DE CONFORMIDAD CON LO ESTABLECIDO EN LOS ARTÍCULOS 113 FRACCIÓN I Y 118 DE LA LEY FEDERAL DE TRANSPARENCIA Y ACCESO A LA INFORMACIÓN PÚBLICA. D.O.F. 09-mayo-2016

"Este Instrumento Jurídico fue elaborado de conformidad con los documentos correspondientes al procedimiento de contratación que se señala".

efectos un comunicado por escrito y firmado por el servidor público facultado para ello, informando a **"EL PROVEEDOR"** para los efectos del presente contrato.

I.4 La adjudicación del presente contrato se realizó mediante el procedimiento de Licitación Pública Internacional Electrónica Bajo Cobertura de Tratados de Libre Comercio que Contenga Capítulo de Compras Gubernamentales número **LA-50-GYR-050GYR040-T-2-2024**, al amparo de lo establecido en los artículos 134 de la Constitución Política de los Estados Unidos Mexicanos, 26 fracción I, 26 Bis fracción II, 28 fracción II, 36 Bis y 46 de la **"LAASSP"** y los correlativos de su Reglamento, en términos del Acta de Fallo de fecha 19 de julio de 2024, emitido por la División de Equipo y Mobiliario Médico, documento que se agrega al presente contrato en el **Anexo 3 (tres).**

Mediante oficio número 09 53 84 61 1CFH/2024/**6623** de fecha 22 de julio de 2024, la Titular de la División de Equipo y Mobiliario Médico, solicitó al Titular de la División de Contratos la elaboración de los instrumentos jurídicos, remitiendo las documentales para su elaboración; siendo responsabilidad del Área Contratante, Área Requirente, Área Técnica y del Administrador del Contrato; los aspectos técnicos, presupuestales y demás cuestiones relacionadas con la contratación, incluido el contenido de los anexos, documento que se agrega en el **Anexo 3 (tres)** del presente contrato.

I.5. **"EL INSTITUTO"** cuenta con recursos suficientes y con autorización para ejercerlos en el cumplimiento de sus obligaciones derivadas del presente contrato, como se desprende del Oficio de Liberación de Inversión (OLI), que se agrega al presente contrato en el **Anexo 1 (uno)**.

I.6 Cuenta con el Registro Federal de Contribuyentes **N° IMS421231I45.**

I.7 Tiene establecido su domicilio en Calle Durango número 291, Colonia Roma Norte, Demarcación Territorial Cuauhtémoc, Código Postal 06700, en la Ciudad de México, mismo que señala para los fines y efectos legales del presente contrato.

II. Declara **"EL PROVEEDOR"**, que:

II.1 Es una persona **MORAL** legalmente constituida según consta en la Escritura Pública número 18,806 de fecha 30 de septiembre de 2016, pasada ante la fe de la Licenciada María del Carmen Tinoco Favila, Titular de la Notaría Pública número 21 de Durango, e inscrita en el Registro Público de Comercio de la misma Entidad con el folio mercantil electrónico número N-2016028900, denominada **"SERPROFCDR, S.A. DE C.V."**, cuyo objeto social es, entre otros, la compraventa, fabricación, representación, distribución, importación y exportación de equipos e instrumental médico, material quirúrgico y de curación en general, de materias primas y productos terminados que permitan las leyes vigentes de todo lo relacionado con la industria y el comercio en general.

A través de la Escritura Pública número 18,549 de fecha 22 de noviembre de 2021, pasada ante la fe del Licenciado Eduardo Gregorio Gutierrez Ruiz, Titular de la Notaría Pública

"Este Instrumento Jurídico fue elaborado de conformidad con los documentos correspondientes al procedimiento de contratación que se señala".

número 22 del Distrito Judicial de la Capital en ejercicio, en Durango, e inscrita en el Registro Público de Comercio de la misma Entidad, en el folio mercantil electrónico número N-2016028900, se hizo constar la transformación de la sociedad por **"SERPROF BIOMED, S.A. DE C.V."**.

II.2 El **C. HAFID JAROM RÍOS PANIAGUA**, en su carácter de **representante legal**, cuenta con facultades suficientes para suscribir el presente contrato y obligar a su representada en los términos, lo cual acredita mediante la Escritura Pública número 18,549 de fecha 22 de noviembre de 2021, pasada ante la fe del Licenciado Eduardo Gregorio Gutierrez Ruiz, Titular de la Notaría Pública número 22 del Distrito Judicial de la Capital en ejercicio, en Durango, e inscrita en el Registro Público de Comercio de la misma Entidad con el folio mercantil electrónico número N-2016028900, mismo que bajo protesta de decir verdad manifiesta que no le han sido limitadas ni revocadas en forma alguna.

II.3 Reúne las condiciones técnicas, jurídicas y económicas, y cuenta con la organización y elementos necesarios para su cumplimiento.

II.4 Cuenta con su Registro Federal de Contribuyentes **SER160930B24.**

II.5 Bajo protesta de decir verdad, está al corriente en los pagos de sus obligaciones fiscales, en materia de seguridad social, ante el Instituto del Fondo Nacional de la Vivienda para los Trabajadores (INFONAVIT); lo que acredita con la Constancia de Situación Fiscal en materia de Aportaciones Patronales y Entero de Descuentos, sin adeudo, emitida por el INFONAVIT, la cual se encuentra vigente.

Manifiesta bajo protesta de decir verdad, no encontrarse en los supuestos de los artículos 50 y 60 de la **"LAASSP"**.

En caso de que **"EL PROVEEDOR"** se encuentre en los supuestos señalados anteriormente, el contrato será nulo previa determinación de la autoridad competente de conformidad con lo establecido en el artículo 15 de la **"LAASSP"**.

Asimismo, manifiesta que ni él ni ninguno de los socios o accionistas desempeñan un empleo, cargo o comisión en el servicio público, ni se encuentran inhabilitados para ello, o en su caso que, a pesar de desempeñarlo, con la formalización del presente contrato no se actualiza un conflicto de interés, en términos del artículo 49, fracción IX de la Ley General de Responsabilidades Administrativas.

Conforme a lo previsto en los artículos 57 de la **"LAASSP"** y 107 de su Reglamento, **"EL PROVEEDOR"**, en caso de auditorías, visitas o inspecciones que practique la Secretaría de la Función Pública y el Órgano Interno de Control en **"EL INSTITUTO"** y cualquier otra entidad fiscalizadora, deberá proporcionar la información relativa al presente contrato que en su momento se requiera, generada desde el procedimiento de adjudicación hasta la conclusión de la vigencia, a efecto de ser sujetos a fiscalización de los recursos de carácter federal.

II.6 Se señala para todos los efectos legales, para oír y recibir toda clase de notificaciones y documentos los teléfonos: (618) 146 4970 y (618) 154 2550, correo electrónico: [redacted] y contacto@serprofbiomed.com y domicilio ubicado en Avenida Universidad numero 234, Oficina 220, Colonia Lomas del Guadiana, Código Postal 34110, Durango.

III. Declaran **"LAS PARTES"**, a través de sus representantes legales, que:

III.1 Es su voluntad celebrar el presente contrato y sujetarse a sus términos y condiciones, por lo que de común acuerdo se obligan de conformidad con las siguientes:

C L Á U S U L A S

PRIMERA. OBJETO DEL CONTRATO.

"EL PROVEEDOR" acepta y se obliga a proporcionar a **"EL INSTITUTO"** los bienes adquiridos para el Programa **"MOBILIARIO MÉDICO Y DE LABORATORIO PARA HOSPITALES PRIORITARIOS" (PARTIDA 300) (DESTINO CHIHUAHUA)**, en los términos y condiciones establecidos en este contrato y sus Anexos que forman parte integrante del mismo, así como a lo establecido en la Junta de Aclaraciones, la cual se encuentra disponible para su consulta en el Portal de Compras Gubernamentales CompraNet.

Los **Anexos** que forman parte integrante del presente contrato, se enuncian a continuación:

Anexo 1 (uno)	"Oficio de Liberación de Inversión (OLI)".
Anexo 2 (dos)	"Anexo Técnico y Términos y Condiciones".
Anexo 3 (tres)	"Propuesta Económica, Propuesta Técnica, Carta Garantía, Acta de Fallo y Oficio número 09 53 84 61 1CFH/2024/**6623**".
Anexo 4 (cuatro)	"Documento de designación de Administrador del Contrato".
Anexo 5 (cinco)	"Junta de Aclaraciones", la cual se encuentra disponible para su consulta en el Portal de Compras Gubernamentales CompraNet

SEGUNDA. MONTO DEL CONTRATO

"EL INSTITUTO" pagará a **"EL PROVEEDOR"** como contraprestación por el suministro de los bienes objeto de este contrato, la cantidad de **$12,239.91 (DOCE MIL DOSCIENTOS TREINTA Y NUEVE PESOS 91/100 M.N.)**, más impuestos que ascienda a **$1,958.39 (UN MIL NOVECIENTOS CINCUENTA Y OCHO PESOS 39/100 M.N.)**, que hace un total de **$14,198.30 (CATORCE MIL CIENTO NOVENTA Y OCHO PESOS 30/100 M.N.)**, de conformidad con el precio unitario que se indica en el **Anexo 3 (tres)** del presente contrato.

SE CANCELAN DATOS PERSONALES DE PERSONA(S) FISICAS IDENTIFICABLE(S) TALES COMO: CORREO ELECTRÓNICO, POR CONSIDERARSE INFORMACIÓN CUYA DIFUSIÓN PUEDE AFECTAR A LA ESFERA PRIVADA DE LA MISMA, DE CONFORMIDAD CON LO ESTABLECIDO EN LOS ARTÍCULOS 113 FRACCIÓN I Y 118 DE LA LEY FEDERAL DE TRANSPARENCIA Y ACCESO A LA INFORMACIÓN PÚBLICA. D.O.F. 09-mayo-2016

El precio unitario es considerado fijo y en moneda nacional hasta que concluya la relación contractual que se formaliza, incluyendo todos los conceptos y costos involucrados en la adquisición para el Programa **"MOBILIARIO MÉDICO Y DE LABORATORIO PARA HOSPITALES PRIORITARIOS" (PARTIDA 300) (DESTINO CHIHUAHUA)**, por lo que **"EL PROVEEDOR"** no podrá agregar ningún costo extra y el precio será inalterable durante la vigencia del presente contrato.

TERCERA. ANTICIPO.

Para el presente contrato **"EL INSTITUTO"** no otorgará anticipo a **"EL PROVEEDOR"**.

CUARTA. FORMA Y LUGAR DE PAGO.

"EL INSTITUTO" efectuará el pago a **"EL PROVEEDOR"** por cada Orden de Suministro **(Anexo 4.5)** cumplimentada, es decir, previa entrega de los bienes que representen la totalidad de cada Orden de Suministro **(Anexo 4.5)** y que hayan sido adjudicados, recibidos, instalados y operando a entera satisfacción de **"EL INSTITUTO"**, a través del administrador del presente contrato, de conformidad con lo dispuesto en el artículo 51 de la **"LAASSP"** así como por lo establecido en Anexo Técnico y los Términos y Condiciones, que se agregan al presente contrato en el **Anexo 2 (dos)**.

El pago se realizará en pesos mexicanos, en los plazos normados por la Dirección de Finanzas, de acuerdo al "Procedimiento para la recepción, glosa y aprobación de documentos presentados para trámite de pago y la constitución, modificación, cancelación, operación y control de fondos fijos" sin que éstos rebasen los 20 (veinte) días naturales posteriores a aquel en que **"EL PROVEEDOR"** presente en forma impresa el Comprobante Fiscal Digital por Internet (CFDI), siempre y cuando se cuente con la suficiencia presupuestal, así como con la documentación comprobatoria que acredite la entrega de los bienes conforme lo señalado en los Términos y Condiciones que se agregan en el **Anexo 2 (dos)** del presente contrato, y conforme a los numerales cuarto y sexto del capítulo quinto, intitulado, de los Lineamientos para promover la agilización de pago a los proveedores contenidos en el "Acuerdo por el que se emiten diversos lineamientos en materia de adquisiciones, arrendamientos y servicios y de obras públicas y servicios relacionados con las mismas", concordante con los artículos 65 y 66 del Reglamento de la Ley Federal de Presupuesto y Responsabilidad Hacendaria.

El CFDI deberá presentarse ante la División de Trámite de Erogaciones de la Coordinación de Contabilidad y Trámite de Erogaciones en Órganos Normativos, la Oficina de Control de Trámite de Erogaciones en los Órganos de Operación Administrativa Desconcentrada (OOAD), la Oficina de Trámite de Erogaciones de la Unidad Médica de Alta Especialidad (UMAE), según corresponda, para proceder a su glosa, revisión y, en su caso, aprobación. En caso de aplicar, dicho CFDI deberá contener el nombre, cargo y firma de autorización del Administrador del Contrato, de quien suscribió la orden de compra o servicio, o de quien autorizó la contratación por montos inferiores a $2,000.00 (antes de IVA). Asimismo, en dicho CFDI se deberán indicar: número de alta en SAI o número de identificación de pedido-recepción en PREI-Millenium (cuando sea aplicable), número de proveedor, número de contrato, y la indicación de que **"EL**

PROVEEDOR" cuenta con opiniones positivas y vigentes en materia de aportaciones de seguridad social ante el INFONAVIT.

En caso de que el devengo por la entrega-recepción no genere número de alta en SAI o número de pedido-recepción en PREI-Millenium, en su caso, se deberá adjuntar acta de entrega-recepción.

El personal de la División de Trámite de Erogaciones de la Coordinación de Contabilidad y Trámite de Erogaciones no podrá devolver el CFDI presentado por errores que no afecten la validez fiscal del documento o por causas imputables a **"EL INSTITUTO"**.

Para los casos en que no se formalice el presente contrato, el fallo o notificación de la adjudicación será el documento con el cual procederá el pago respectivo de los bienes entregados, únicamente para el periodo comprendido entre el fallo y la fecha en que debió formalizarse el contrato.

Para efectos de lo anterior, la División de Contratos deberá informar al administrador del presente contrato o Área Consolidadora, en su caso, en un plazo no mayor a 24 (veinticuatro) horas posteriores al vencimiento del plazo para formalización del instrumento legal, de la falta de formalización del mismo, a efecto de que se realicen las gestiones que correspondan para no recibir los bienes materia del presente contrato.

"EL PROVEEDOR" deberá expedir sus CFDI en el esquema de facturación electrónica, con las especificaciones normadas en los artículos 29 y 29-A del Código Fiscal de la Federación (CFF), así como las que emita el Servicio de Administración Tributaria (SAT) a nombre de **"EL INSTITUTO"**, con Registro Federal de Contribuyentes IMS421231I45 y en caso de ser necesario como dato adicional, el domicilio en Avenida Paseo de la Reforma Núm. 476 en la Colonia Juárez, C.P. 06600, Demarcación Territorial Cuauhtémoc, Ciudad de México.

Para la validación de dichos comprobantes **"EL PROVEEDOR"** deberá cargar en Internet, a través del Portal de Servicios a Proveedores de la página de **"EL INSTITUTO"** archivo en formato XML. La validez de los mismos, será determinada durante la carga y únicamente los comprobantes validos serán procedentes para pago.

El pago se realizará mediante transferencia electrónica de fondos y en la fecha, a través del esquema electrónico interbancario que **"EL INSTITUTO"** tiene en operación, para tal efecto **"EL PROVEEDOR"** deberá proporcionar la documentación requerida por la Coordinación de Tesorería, para dar de alta en el Sistema de **"EL INSTITUTO"**, la cuenta bancaria, (no deberá ser referenciada ni concentradora), CLABE, Banco y Sucursal a menos que éste acredite en forma fehaciente la imposibilidad para ello.

El pago se depositará a **"EL PROVEEDOR"** en la fecha programada, a través del Sistema de Pagos Electrónicos Interbancarios.

"Este Instrumento Jurídico fue elaborado de conformidad con los documentos correspondientes al procedimiento de contratación que se señala".

El administrador del presente contrato será quien dará la autorización para que la Dirección de Finanzas proceda a su pago de acuerdo a lo normado en el anexo "Normatividad de pago de las Cuentas Contables" del "Procedimiento para la recepción, glosa y aprobación de documentos presentados para trámite de pago y la constitución, modificación, cancelación, operación y control de fondos fijos".

En ningún caso, se deberá autorizar el pago de los bienes, sí no se ha determinado, calculado y notificado a **"EL PROVEEDOR"** las penas convencionales o deducciones pactadas en el presente contrato, así como su registro y validación en el Sistema PREI Millenium.

"EL PROVEEDOR" podrá optar por cobrar a través de factoraje financiero conforme al Programa de Cadenas Productivas de Nacional Financiera, S.N.C., Institución de Banca de Desarrollo con **"EL INSTITUTO"**.

En caso de que **"EL PROVEEDOR"** reciba pagos en exceso deberá reintegrar las cantidades pagadas en exceso más los intereses correspondientes, conforme a la tasa que establezca la Ley de Ingresos de la Federación, en los casos de prórroga para el pago de créditos fiscales. Los intereses se calcularán sobre las cantidades en exceso y se computarán por días naturales desde la fecha de su entrega hasta la fecha en que se pongan efectivamente las cantidades a disposición de **"EL INSTITUTO".**

En caso de que **"EL PROVEEDOR"** presente su CFDI con errores o deficiencias, conforme a lo previsto en los artículos 89 y 90 del Reglamento de la **"LAASSP"**, **"EL INSTITUTO"** dentro de los 3 (tres) días hábiles siguientes a la recepción de la misma, indicará por escrito a **"EL PROVEEDOR"** las deficiencias o errores que deberá corregir. El periodo que transcurra a partir de la entrega del citado escrito y hasta que **"EL PROVEEDOR"** presente las correcciones no se computará dentro del plazo estipulado para el pago.

"EL PROVEEDOR", para cada uno de los pagos que efectivamente reciba, de acuerdo con esta cláusula, deberá de expedir a nombre de **"EL INSTITUTO"**, el "CFDI con complemento para la recepción de pagos", también denominado "recibo electrónico de pago", el cual elaborará dentro de los plazos establecidos por las disposiciones fiscales vigentes y lo cargará en el portal de servicios a proveedores de la página de **"EL INSTITUTO"**.

"EL PROVEEDOR" se obliga a no cancelar ante el SAT los CFDI a favor de **"EL INSTITUTO"** previamente validados en el portal de servicios a proveedores, salvo justificación y comunicación por parte del mismo al administrador del presente contrato para su autorización expresa, debiendo éste informar a las áreas de trámite de erogaciones de dicha justificación y reposición del CFDI en su caso.

El administrador del presente contrato llevará a cabo la valoración de la procedencia del pago por concepto de gastos no recuperables conforme a lo previsto en los artículos 101 y 102 del Reglamento de la **"LAASSP"**, en relación con los artículos 38, 46, 54 Bis y 55 Bis, segundo párrafo de la **"LAASSP"**, previa solicitud por escrito a **"EL PROVEEDOR"**, acompañada de los documentos siguientes:

• Copia de la identificación oficial vigente con fotografía y firma de la persona que haya realizado los trámites relacionados con el procedimiento de contratación.

• El CFDI que reúna los requisitos de los artículos 29 y 29-A del CFF, 37 al 40 del Reglamento del Código Fiscal de la Federación (RCFF) y, en su caso, la Resolución de la Miscelánea Fiscal del Ejercicio que corresponda.

• La solicitud la realizará al administrador del presente contrato para la determinación de la procedencia del pago y, en su caso, elaborar el finiquito y remitirlo para el pago respectivo a la Coordinación de Contabilidad y Trámite de Erogaciones, dependiente de la Dirección de Finanzas, o ante la Jefatura de Servicios de Finanzas o de la Unidad Médica de Alta Especialidad (UMAE) o ante los Órganos de Operación Administrativa Desconcentrada (OOAD), según corresponda.

Al notificar a **"EL PROVEEDOR"** la aplicación de una pena convencional, el administrador del presente contrato deberá solicitar a las áreas de contabilidad (en Órganos Normativos, OOAD o en UMAE) la emisión del CFDI de ingreso por dicho concepto y entregarlo a **"EL PROVEEDOR"** para que se compense contra los adeudos que tenga **"EL INSTITUTO"** para con **"EL PROVEEDOR"** o, para que en su defecto, éste proceda a pagar a **"EL INSTITUTO"** la pena convencional.

El pago de los bienes quedará condicionado proporcionalmente al pago que **"EL PROVEEDOR"** deba efectuar por conceptos de penas convencionales y/o deducciones. En ambos casos, **"EL INSTITUTO"** realizará las retenciones correspondientes sobre el CFDI que se presente para pago. En el entendido de que en el supuesto de que sea rescindido el presente contrato, no procederá el cobro de dichas penalizaciones, ni la contabilización de las mismas para hacer efectiva la garantía de cumplimiento, de conformidad con lo establecido por el artículo 95 del Reglamento de la **"LAASSP"**.

Las Unidades Responsables del Gasto (URG) deberán registrar los contratos, convenios y su DDP en el Sistema PREI Millenium para el trámite de pago correspondiente.

Los bienes cuya recepción no genere alta a través del SAI o el PREI Millenium de manera electrónica, deberán contener la firma de recepción y de autorización para el trámite de pago de acuerdo a lo establecido en el "Procedimiento para la recepción, glosa y aprobación de documentos presentados para trámite de pago y la constitución, modificación, cancelación, operación y control de fondos fijos" vigente, así como el Acta de Entrega-Recepción, según corresponda.

Para que **"EL PROVEEDOR"** pueda celebrar un contrato de cesión de derechos de cobro, mismo que deberá notificarlo por escrito a **"EL INSTITUTO"** con un mínimo de 5 (cinco) días naturales anteriores a la fecha de pago programada, el administrador del presente contrato, o en su caso, el Titular del Área Requirente, deberá entregar los documentos sustantivos de dicha cesión al área responsable de autorizar ésta, conforme al "Procedimiento para la recepción,

glosa y aprobación de documentos presentados para trámite de pago y la constitución, modificación, cancelación, operación y control de fondos fijos".

"EL PROVEEDOR" que tenga cuentas líquidas y exigibles a su cargo por concepto de cuotas obrero patronales, conforme a lo previsto en el artículo 40 B de la Ley del Seguro Social, acepta que **"EL INSTITUTO"** las compense con el o los pagos que tenga que hacerle por concepto de contraprestación por la prestación del servicio objeto de este contrato.

El cómputo del plazo para realizar el pago se contabilizará a partir del día hábil siguiente de la aceptación del CFDI o factura electrónica, y ésta reúna los requisitos fiscales que establece la legislación en la materia, el desglose de los bienes entregados, los precios unitarios, se verifique su autenticidad, no existan aclaraciones al importe y vaya acompañada con la documentación soporte de la entrega de los bienes facturados.

De conformidad con el artículo 90, del Reglamento de la **"LAASSP"**, en caso de que el CFDI o factura electrónica entregado presente errores, el Administrador del presente contrato o a quien éste designe por escrito, dentro de los 3 (tres) días hábiles siguientes de su recepción, indicará a **"EL PROVEEDOR"** las deficiencias que deberá corregir; por lo que, el procedimiento de pago reiniciará en el momento en que **"EL PROVEEDOR"** presente el CFDI y/o documentos soporte corregidos y sean aceptados.

El tiempo que **"EL PROVEEDOR"** utilice para la corrección del CFDI y/o documentación soporte entregada, no se computará para efectos de pago, de acuerdo con lo establecido en el artículo 51 de la **"LAASSP"**.

El CFDI o factura electrónica deberá ser presentada de forma impresa.

El CFDI o factura electrónica se deberá presentar desglosando el impuesto cuando aplique.

"EL PROVEEDOR" manifiesta su conformidad que, hasta en tanto no se cumpla con la verificación, supervisión y aceptación de los bienes, no se tendrán como recibidos o aceptados por el Administrador del presente contrato.

Para efectos de trámite de pago, **"EL PROVEEDOR"** deberá ser titular de una cuenta bancaria, en la que se efectuará la transferencia electrónica de pago, respecto de la cual deberá proporcionar toda la información y documentación que le sea requerida por **"EL INSTITUTO"**, para efectos del pago.

"EL PROVEEDOR" deberá presentar la información y documentación **"EL INSTITUTO"** le solicite para el trámite de pago, atendiendo a las disposiciones legales e internas de **"EL INSTITUTO"**.

El pago de los bienes, quedará condicionado al pago que **"EL PROVEEDOR"** deba efectuar por concepto de penas convencionales y, en su caso, deductivas.

Para el caso que se presenten pagos en exceso, se estará a lo dispuesto por el artículo 51, párrafo tercero, de la **"LAASSP"**.

QUINTA. LUGAR, PLAZOS Y CONDICIONES DE LA ENTREGA DE LOS BIENES.

La entrega de los bienes será conforme a los plazos, condiciones y entregables establecidos por **"EL INSTITUTO"** en el Anexo Técnico, en los Términos y Condiciones y Anexos, integrados en el **Anexo 2 (dos)** de este instrumento jurídico, apegándose a las condiciones, alcances y características detalladas en la Convocatoria y Junta de Aclaraciones, disponibles para su consulta en el Portal de Compras Gubernamentales CompraNet y Acta de Fallo, ésta última se agrega en el **Anexo 3 (tres)** del presente contrato.

La entrega de los bienes se realizará en los domicilios señalados en el Anexo Técnico, en los Términos y Condiciones y Anexos, integrados en el **Anexo 2 (dos)** de este instrumento jurídico y fechas establecidas en los mismos.

En los casos que derivado de la verificación se detecten defectos o discrepancias en la entrega de los bienes o incumplimiento en las especificaciones técnicas, **"EL PROVEEDOR"** contará con el plazo establecido en el Anexo Técnico, en los Términos y Condiciones y Anexos, integrados en el **Anexo 2 (dos)** de este instrumento jurídico para la reposición o corrección, contados a partir del momento de la notificación por correo electrónico y/o escrito, sin costo adicional para **"EL INSTITUTO"**.

LUGAR DE LA ENTREGA DE LOS BIENES.- El lugar de entrega de los bienes, a entera satisfacción de **"EL INSTITUTO"**, será en las Unidades Médicas contenidas en el *Anexo 3.4 "Guía de Distribución"*, integrado al presente contrato como **Anexo 2 (dos)**.

PLAZO DE ENTREGA DEL BIEN.- El plazo de entrega para todas las partidas relacionadas en el *Anexo 3.2 "Relación y Cantidad de Bienes"*, integrado al presente contrato como **Anexo 2 (dos)** será de **60 (sesenta) días naturales**, los cuales serán contados a partir del día siguiente natural de la notificación del *Anexo 4.5 "Orden de Suministro"*, integrado al presente contrato como **Anexo 2 (dos)** que realice el Administrador del Contrato a **"EL PROVEEDOR"**. En caso de que **"EL PROVEEDOR"** esté en posibilidades de entregar en un plazo menor a los **60 (sesenta)** días naturales podrá solicitar la autorización del Administrador del Contrato para entregarlos en dicho plazo menor, esta autorización deberá constar por escrito o vía correo electrónico.

La notificación del *Anexo 4.5 "Orden de Suministro"*, integrado al presente contrato como **Anexo 2 (dos)** podrá ser realizada a partir del día natural siguiente al inicio de la vigencia del presente contrato y hasta el 30 de agosto de 2024. El Administrador del Contrato especificará, en cada *Anexo 4.5 "Orden de Suministro"*, el lugar y cantidades de entrega de los bienes solicitados de cada partida con cargo al contrato.

A partir de notificada el *Anexo No. 4.5 "Orden de Suministro"* y dentro del plazo de entrega para cada partida, **"EL PROVEEDOR"** deberá realizar la entrega, recepción y, en su caso,

adecuación, instalación y puesta en operación de los bienes adjudicados, establecidos en el *Anexo No. 3.3 "Requisitos de los Bienes"* integrado al presente contrato como **Anexo 2 (dos)**.

CONDICIONES DE LA ENTREGA DE LOS BIENES.- "EL PROVEEDOR" se obliga con **"EL INSTITUTO"** a cumplir con las condiciones de la entrega de los bienes, de acuerdo al Anexo Técnico, en los Términos y Condiciones y Anexos integrados al presente contrato como **Anexo 2 (dos)**, así como a lo ofrecido en sus propuestas técnica y económica que se agregan como **Anexo 3 (tres),** al presente contrato y lo dispuesto en la Junta de Aclaraciones, disponible para su consulta en el Portal de Compras Gubernamentales CompraNet.

Cabe resaltar que mientras no se cumpla con las condiciones de la entrega de los bienes establecidas, **"EL INSTITUTO"** no dará por aceptado los bienes objeto de este contrato.

SEXTA. VIGENCIA

"LAS PARTES" convienen en que la vigencia del presente contrato será a partir del día natural siguiente de la notificación del fallo, es decir del día **20 de julio de 2024** y hasta el **31 de diciembre de 2024**.

SÉPTIMA. MODIFICACIONES DEL CONTRATO.

"LAS PARTES" están de acuerdo que **"EL INSTITUTO"** por razones fundadas y explícitas podrá ampliar el monto o la cantidad de los bienes, de conformidad con el artículo 52 de la "LAASSP", siempre y cuando las modificaciones no rebasen en su conjunto el 20% (veinte por ciento) de los establecidos originalmente, el precio unitario sea igual al originalmente pactado y el contrato esté vigente. La modificación se formalizará mediante la celebración de un Convenio Modificatorio.

"EL INSTITUTO", podrá ampliar la vigencia del presente instrumento, siempre y cuando, no implique incremento del monto contratado o de la cantidad de bienes, siendo necesario que se obtenga el previo consentimiento de **"EL PROVEEDOR"**.

De presentarse caso fortuito o fuerza mayor, o por causas atribuibles a **"EL INSTITUTO"**, se podrá modificar el plazo del presente instrumento jurídico, debiendo acreditar dichos supuestos con las constancias respectivas. La modificación del plazo por caso fortuito o fuerza mayor podrá ser solicitada por cualquiera de **"LAS PARTES".**

En los supuestos previstos en los dos párrafos anteriores, no procederá la aplicación de penas convencionales por atraso.

Cualquier modificación al presente contrato deberá formalizarse por escrito, y deberá suscribirse por el servidor público de **"EL INSTITUTO"** que lo haya hecho, o quien lo sustituya o esté facultado para ello, para lo cual **"EL PROVEEDOR"** realizará el ajuste respectivo de la garantía de cumplimiento, en términos del artículo 91, último párrafo del Reglamento de la

"Este Instrumento Jurídico fue elaborado de conformidad con los documentos correspondientes al procedimiento de contratación que se señala".

LAASSP, salvo que por disposición legal se encuentre exceptuado de presentar garantía de cumplimiento.

"EL INSTITUTO" se abstendrá de hacer modificaciones que se refieran a precios, anticipos, pagos progresivos, especificaciones y, en general, cualquier cambio que implique otorgar condiciones más ventajosas a un proveedor comparadas con las establecidas originalmente.

OCTAVA. GARANTÍA DE LOS BIENES

"EL PROVEEDOR" deberá garantizar los bienes y sus accesorios que oferte y su óptimo funcionamiento por un periodo obligatorio acorde a lo establecido en el *Anexo No. 3.3 "Requisitos para los bienes"* en la columna "Período de Garantía", integrado al presente contrato como **Anexo 2 (dos)** misma que será exigible por **"EL INSTITUTO"**, a partir de la entrega de los bienes, a entera satisfacción del mismo, en las Unidades Médicas, contenidas en el *Anexo No. 3.4 "Guía de Distribución"*, integrado al presente contrato como **Anexo 2 (dos)** de destino final de los bienes y hasta el cumplimiento del periodo correspondiente.

Por lo anterior, **"EL PROVEEDOR"** integró a su propuesta, copia simple de la Carta de Garantía de los bienes, sus accesorios, y su óptimo funcionamiento, misma que se agrega en el **Anexo 3 (tres)** del presente contrato, en la que se indica clara y expresamente el número de partida del bien, la descripción de los bienes, el número y nombre del procedimiento, así como el plazo de garantía de los bienes ofertados y su óptimo funcionamiento, así como, que la garantía responde a una cobertura amplia contra vicios ocultos, defectos de fabricación o cualquier falla que presenten, los bienes y sus accesorios por el periodo establecido. La Carta de Garantía de los bienes deberá ser entregada por **"EL PROVEEDOR"** durante el acto de entrega recepción de los bienes, debiendo ésta corresponder a la integrada en la propuesta técnica correspondiente.

Adicionalmente a la Carta de Garantía descrita, con fundamento en el artículo 45 fracción XVII, artículo 53 segundo párrafo de la **LAASSP** y artículo 96 segundo párrafo del **RLAASSP**, **"EL PROVEEDOR"** se obliga constituir una Garantía por los Defectos y Vicios Ocultos de los Bienes, así como de todas las obligaciones a cargo de **"EL PROVEEDOR"** cuyo cumplimiento vencen en plazo posterior a la terminación de la vigencia del presente contrato, por una vigencia del mismo plazo que **"EL PROVEEDOR"** oferte para garantizar todos los bienes incluidos en su propuesta, la cual será acorde a lo establecido en el *Anexo No. 3.3 "Requisitos para los bienes"* en la columna "Período de Garantía", integrado al presente contrato como **Anexo 2 (dos)**.

Dicha Garantía por los Defectos y Vicios Ocultos de los Bienes, cubrirá:

- La reparación o sustitución de los bienes y sus accesorios, que, una vez recibidos por **"EL INSTITUTO"**, presenten vicios ocultos, defectos de fabricación o fallas no originadas por el mal uso de los mismos.
- La disponibilidad, en venta, para **"EL INSTITUTO"** de refacciones y consumibles que en su caso requieran los bienes y/o accesorios adjudicados.

"Este Instrumento Jurídico fue elaborado de conformidad con los documentos correspondientes al procedimiento de contratación que se señala".

"EL PROVEEDOR" deberá constituir esta Garantía por Defectos o Vicios Ocultos de los Bienes mediante fianza expedida por compañía afianzadora mexicana autorizada por la Comisión Nacional de Seguros y Fianzas en términos de la Ley de Instituciones de Seguros y Fianzas, a favor de **"EL INSTITUTO"**, por un importe equivalente al 10% (diez por ciento) del monto total del contrato, sin incluir el IVA. Dicha fianza deberá ser entregada al Administrador del Contrato previamente a la entrega de los bienes al mismo y la formalización del Acta Administrativa de Entrega–Recepción respectiva, por lo cual, al momento de entregar los bienes, **"EL PROVEEDOR"** deberá proporcionar original de dicha fianza al Administrador del Contrato.

Esta fianza podrá ser exigible por **"EL INSTITUTO"** ante la Institución Afianzadora que la expidió, cuando **"EL PROVEEDOR"**:

a) No repare los bienes y sus accesorios que presenten vicios ocultos, defectos de fabricación o fallas no originadas por el mal uso de los mismos, en el tiempo establecido en la **fracción iii**. "Plazo y condiciones de canje o devolución del bien" del inciso **j)** de los Términos y Condiciones, integrados al presente contrato como **Anexo 2 (dos)**, una vez debidamente notificado por el Administrador del Contrato.

Asimismo, se deberá considerar lo señalado en los incisos **i)** y **j)** de los Términos y Condiciones que se integran en el **Anexo 2 (dos)** del presente contrato.

NOVENA. GARANTÍA DE CUMPLIMIENTO DEL CONTRATO

Conforme a los artículos 48, fracción II, 49, fracción II, de la **"LAASSP"**; 85, fracción III, y 103 de su Reglamento **"EL PROVEEDOR"** se obliga a constituir una garantía **divisible** y en este caso se hará efectiva en proporción al incumplimiento de la obligación principal, mediante fianza expedida por compañía afianzadora mexicana autorizada por la Comisión Nacional de Seguros y de Fianzas, a favor de **"EL INSTITUTO"**, por un importe equivalente al **10% (DIEZ POR CIENTO)** del monto total del contrato, sin incluir impuestos.

Dicha fianza deberá ser entregada a **"EL INSTITUTO"**, a más tardar dentro de los 10 días naturales siguientes a la firma del presente contrato.

"EL PROVEEDOR" queda obligado a entregar a **"EL INSTITUTO"** la póliza de fianza antes señalada, en la División de Contratos, ubicada en Calle Durango número 291, 10º piso, Colonia Roma Norte, Demarcación Territorial Cuauhtémoc, Código Postal 06700, en la Ciudad de México, apegándose al formato que para tal efecto se entregará en la referida División.

Dicha póliza de garantía de cumplimiento del contrato se liberará de forma inmediata a **"EL PROVEEDOR"** una vez que **"EL INSTITUTO"** le otorgue autorización por escrito, para que éste pueda solicitar a la afianzadora correspondiente la cancelación de la fianza, autorización que se entregará a **"EL PROVEEDOR"** siempre que demuestre haber cumplido con la totalidad de las obligaciones adquiridas por virtud del presente contrato; para lo anterior deberá presentar

"Este Instrumento Jurídico fue elaborado de conformidad con los documentos correspondientes al procedimiento de contratación que se señala".

mediante escrito la solicitud de liberación de la fianza en la División de Contratos, misma que llevará a cabo el procedimiento para su liberación y entrega.

ENDOSO DE LA GARANTÍA DE CUMPLIMIENTO.- En el supuesto de que **"EL INSTITUTO"** y por así convenir a sus intereses, decidiera modificar en cualquiera de sus partes el presente contrato, **"EL PROVEEDOR"** se obliga a otorgar el endoso de la póliza de garantía originalmente entregada, en el que conste las modificaciones o cambios en la respectiva fianza, observándose los mismos términos y condiciones señalados en la presente cláusula para la entrega de la garantía de cumplimiento, debiéndola entregar **"EL PROVEEDOR"** a más tardar dentro de los 10 (diez) días naturales siguientes a la firma del convenio respectivo.

No obstante lo anterior, y toda vez que el monto del presente contrato es menor a 900 (novecientos) días de Unidad de Medida y Actualización (UMA), **"EL PROVEEDOR"** podrá presentar la garantía de cumplimiento de las obligaciones estipuladas, mediante cheque certificado, por un importe equivalente al 10% (diez por ciento) del monto total, sin considerar el Impuesto al Valor Agregado, en favor de **"EL INSTITUTO"**, siendo necesario considerar lo siguiente:

a) El cheque debe expedirse a nombre del "Instituto Mexicano del Seguro Social".

b) Dicho cheque deberá ser resguardado, a título de garantía, por **"EL INSTITUTO"** en la División de Contratos.

c) El cheque será devuelto a solicitud, por escrito de **"EL PROVEEDOR"** el segundo día hábil posterior a que **"EL INSTITUTO"** constate el cumplimiento del presente instrumento, previa validación del administrador del presente contrato.

EJECUCIÓN DE LA GARANTÍA DE CUMPLIMIENTO DE ESTE CONTRATO.- "EL INSTITUTO" llevará a cabo la ejecución de la garantía de cumplimiento de contrato en los casos siguientes:

a) Se rescinda administrativamente el presente contrato.

b) Durante su vigencia se detecten deficiencias, fallas o calidad inferior de los bienes entregados, en comparación con lo ofertado.

c) Cuando en el supuesto de que se realicen modificaciones al contrato, **"EL PROVEEDOR"** no entregue en el plazo pactado el endoso o la nueva garantía, que ampare el porcentaje establecido para garantizar el cumplimiento del presente instrumento, de conformidad con la presente Cláusula.

d) Por cualquier otro incumplimiento de las obligaciones contraídas en este contrato.

En caso de que **"EL PROVEEDOR"** incumpla con la entrega de la garantía en el plazo establecido, **"EL INSTITUTO"** podrá rescindir el contrato y dará vista al Órgano Interno de Control para que proceda en el ámbito de sus facultades.

"Este Instrumento Jurídico fue elaborado de conformidad con los documentos correspondientes al procedimiento de contratación que se señala".

La garantía de cumplimiento no será considerada como una limitante de responsabilidad de **"EL PROVEEDOR"**, derivada de sus obligaciones y garantías estipuladas en el presente instrumento jurídico, y no impedirá que **"EL INSTITUTO"** reclame la indemnización por cualquier incumplimiento que pueda exceder el valor de la garantía de cumplimiento.

En caso de incremento al monto del presente instrumento jurídico o modificación al plazo, **"EL PROVEEDOR"** se obliga a entregar a **"EL INSTITUTO",** dentro de los 10 (diez) días naturales siguientes a la formalización del mismo, de conformidad con el último párrafo del artículo 91, del Reglamento de la **"LAASSP"**, los documentos modificatorios o endosos correspondientes, debiendo contener en el documento la estipulación de que se otorga de manera conjunta, solidaria e inseparable de la garantía otorgada inicialmente.

Una vez cumplidas las obligaciones a satisfacción, el servidor público facultado por **"EL INSTITUTO"** procederá inmediatamente a extender la constancia de cumplimiento de las obligaciones contractuales y dará inicio a los trámites para la cancelación de la garantía cumplimiento del contrato, lo que comunicará a **"EL PROVEEDOR".**

DÉCIMA. OBLIGACIONES DE "EL PROVEEDOR".

"EL PROVEEDOR", se obliga a:

- **a)** Entregar los bienes en las fechas o plazos y lugares establecidos conforme a lo pactado en el presente contrato y anexos respectivos.
- **b)** Cumplir con las especificaciones técnicas y de calidad y demás condiciones establecidas en el presente contrato y sus respectivos anexos.
- **c)** Realizar los trámites de importación y cubrir los impuestos y derechos que se generen, cuando se trate de bienes de procedencia extranjera
- **d)** Asumir la responsabilidad de cualquier daño que llegue a ocasionar a **"EL INSTITUTO"** o a terceros con motivo de la ejecución y cumplimiento del presente contrato.
- **e)** Proporcionar la información que le sea requerida por la Secretaría de la Función Pública y el Órgano Interno de Control, de conformidad con el artículo 107 del Reglamento de la **"LAASSP"**.
- **f)** Así, como a lo señalado en el Anexo Técnico, Términos y Condiciones y Anexos que se integran en el **Anexo 2 (dos)** del presente contrato

DÉCIMA PRIMERA. OBLIGACIONES DE "EL INSTITUTO"

"EL INSTITUTO", se obliga a:

- **a)** Otorgar las facilidades necesarias, a efecto de que **"EL PROVEEDOR"** lleve a cabo en los términos convenidos, el suministro de bienes objeto del contrato.
- **b)** Realizar el pago correspondiente en tiempo y forma.
- **c)** Extender a **"EL PROVEEDOR",** por conducto del servidor público facultado, la constancia de cumplimiento de obligaciones contractuales inmediatamente que se

"Este Instrumento Jurídico fue elaborado de conformidad con los documentos correspondientes al procedimiento de contratación que se señala".

cumplan éstas a satisfacción expresa de dicho servidor público para que se dé trámite a la cancelación de la garantía de cumplimiento del presente contrato.

d) Así como a lo señalado en el Anexo Técnico, Términos y Condiciones y Anexos que se integran en el **Anexo 2 (dos)** del presente contrato.

DÉCIMA SEGUNDA. ADMINISTRACIÓN, VERIFICACIÓN, SUPERVISIÓN Y ACEPTACIÓN DE LOS BIENES

"EL INSTITUTO" designa como administrador del presente contrato al servidor público que suscribe el mismo, quien fue designado mediante el documento de designación de administrador del contrato que se adjunta en el **Anexo 4 (cuatro)**, quien dará seguimiento y verificará el cumplimiento de los derechos y obligaciones establecidos en este instrumento, quien podrá ser sustituido en cualquier momento, en su cargo o funciones sin que por ello sea necesario celebrar un convenio modificatorio.

En el caso de que se lleve a cabo un relevo institucional temporal o permanente con dicho servidor público de **"EL INSTITUTO"** tendrá carácter de ADMINISTRADOR DEL PRESENTE CONTRATO, la persona que sustituya al servidor público en el cargo, para lo cual no será necesario celebrar un convenio modificatorio.

Los bienes se tendrán por recibidos previa revisión del administrador del presente contrato, la cual consistirá en la verificación del cumplimiento de las especificaciones establecidas y en su caso en los anexos respectivos, así como las contenidas en la propuesta técnica.

"EL INSTITUTO", a través del administrador del contrato, rechazará los bienes que no cumplan las especificaciones establecidas en este contrato y en sus Anexos, obligándose **"EL PROVEEDOR"** en este supuesto, a entregarlos nuevamente bajo su responsabilidad y sin costo adicional para **"EL INSTITUTO"**, sin perjuicio de la aplicación de las penas convencionales o deducciones al cobro correspondientes.

"EL INSTITUTO", a través del administrador del contrato, podrá aceptar los bienes que incumplan de manera parcial o deficiente las especificaciones establecidas en este contrato y en los anexos respectivos, sin perjuicio de la aplicación de las deducciones al pago que procedan, y reposición de los bienes, cuando la naturaleza propia de éstos lo permita.

DÉCIMA TERCERA. DEDUCCIONES

"EL INSTITUTO" aplicará deducciones al pago por el incumplimiento parcial o deficiente, en que incurra **"EL PROVEEDOR"** conforme a lo estipulado en las cláusulas del presente contrato y sus anexos respectivos, las cuales se calcularán por un **1% (uno por ciento)** del precio unitario por cada día natural de atraso por incumplimiento sin incluir IVA conforme al concepto u obligación, nivel de servicio y unidad de medida señalado en el inciso **h)** de los Términos y Condiciones, integrados al presente contrato como **Anexo 2 (dos)**. Las cantidades a deducir se aplicarán en el CFDI o factura electrónica que **"EL PROVEEDOR"** presente para su cobro, en el pago que se encuentre en trámite o bien en el siguiente pago.

De no existir pagos pendientes, se requerirá a **"EL PROVEEDOR"** que realice el pago de la deductiva, en términos de la legislación aplicable.

Las deducciones económicas se aplicarán sobre la cantidad indicada sin incluir impuestos.

"EL INSTITUTO", a través del administrador del presente contrato será responsable del cálculo, aplicación y seguimiento de las deducciones. El monto máximo de aplicación de las deducciones no podrán ser mayor al que resulte de aplicar el porcentaje de la garantía de cumplimiento del presente contrato.

En caso de que se exceda se podrá proceder a la rescisión del presente contrato.

DÉCIMA CUARTA. PENAS CONVENCIONALES

En caso que **"EL PROVEEDOR"** incurra en atraso en el cumplimiento conforme a lo pactado para la entrega de los bienes objeto del presente contrato, conforme a lo establecido en el **Anexo 2 (dos)** parte integral del presente contrato, **"EL INSTITUTO"** por conducto del administrador del contrato aplicará la pena convencional equivalente al **1% (uno por ciento)** del valor de los bienes sin incluir IVA, entregados con atraso por cada día de atraso en la entrega, y se calcularán conforme a lo señalado en el inciso **h)** de los Términos y Condiciones integrados en el **Anexo 2 (dos)** del presente contrato, de conformidad con este instrumento legal y sus respectivos anexos.

El administrador del presente contrato será el responsable de determinar, calcular y aplicar las penas convencionales, vigilando los correspondientes registros o captura y validación en el sistema PREI Millenium, así como de notificarlas a **"EL PROVEEDOR"** personalmente, mediante oficio o por medios de comunicación electrónica.

"EL INSTITUTO" descontará las cantidades que resulten de aplicar la pena convencional, sobre los pagos que deba cubrir a **"EL PROVEEDOR"**. Por lo tanto, **"EL PROVEEDOR"** autoriza a descontar las cantidades que resulten de aplicar las sanciones señaladas en párrafos anteriores, sobre los pagos que éste deba cubrirle a **"EL INSTITUTO"** durante el período en que incurra y/o se mantenga en atraso con motivo de la entrega de los bienes.

Para autorizar el pago de los bienes, previamente **"EL PROVEEDOR"** tiene que haber cubierto las penas convencionales aplicadas conforme a lo dispuesto en el presente contrato. El administrador del presente contrato será el responsable de verificar que se cumpla esta obligación, dentro de los 5 (cinco) días hábiles siguientes a la conclusión del atraso.

El importe de la pena convencional, no podrá exceder el equivalente al monto total de la garantía de cumplimiento del contrato, y en el caso de no haberse requerido esta garantía, no deberá exceder del 20% (veinte por ciento) del monto total del contrato.

"Este Instrumento Jurídico fue elaborado de conformidad con los documentos correspondientes al procedimiento de contratación que se señala".

Cuando **"EL PROVEEDOR"** quede exceptuado de la presentación de la garantía de cumplimiento, en los supuestos previsto en la **"LAASSP"**, el monto máximo de las penas convencionales por atraso que se puede aplicar, será del 20% (veinte por ciento) del monto de los bienes entregados fuera de la fecha convenida, de conformidad con lo establecido en el tercer párrafo del artículo 96 del Reglamento de la **"LAASSP"**.

DÉCIMA QUINTA. LICENCIAS, AUTORIZACIONES Y PERMISOS

En caso de aplicar, los bienes, que de acuerdo al objeto del presente contrato se adquieran o contraten, deberán cumplir con las Normas Oficiales Mexicanas y con las Normas Mexicanas, según proceda, y a falta de éstas, con las Normas Internacionales, de conformidad con lo dispuesto en la Ley de Infraestructura de la Calidad; en su caso, con las normas de referencia o especificaciones técnicas y cumplir con las características y especificaciones requeridas en el Anexo Técnico, Términos y Condiciones y Anexos, que se agregan al presente contrato en el **Anexo 2 (dos)**, asimismo, se deberá considerar lo señalado en la Junta de Aclaraciones disponible para su consulta en el Portal de Compras Gubernamentales CompraNet.

DÉCIMA SEXTA. PÓLIZA DE RESPONSABILIDAD CIVIL

Para la adquisición de los bienes, materia del presente contrato, no se requiere que **"EL PROVEEDOR"** contrate una póliza de seguro por responsabilidad civil, no obstante lo anterior **"EL PROVEEDOR"** será responsable de cualquier daño o afectación a **"EL INSTITUTO"** o sus derechohabientes, que por causas imputables a él cause el uso de los bienes objeto del presente contrato.

DÉCIMA SÉPTIMA. TRANSPORTE

"EL PROVEEDOR" se obliga bajo su costa y riesgo, a transportar los bienes e insumos necesarios para la adquisición de los bienes, desde su lugar de origen, hasta las instalaciones señaladas en el Anexo Técnico, en los Términos y Condiciones y Anexos, que se agregan en el **Anexo 2 (dos)** del presente contrato, en caso de aplicar.

DÉCIMA OCTAVA. IMPUESTOS Y DERECHOS

Los impuestos, derechos y gastos que procedan con motivo de la adquisición de los bienes, objeto del presente contrato, serán pagados por **"EL PROVEEDOR"**, mismos que no serán repercutidos a **"EL INSTITUTO"**.

"EL INSTITUTO" sólo cubrirá, cuando aplique, lo correspondiente al Impuesto al Valor Agregado (IVA), en los términos de la normatividad aplicable y de conformidad con las disposiciones fiscales vigentes.

DÉCIMA NOVENA. PROHIBICIÓN DE CESIÓN DE DERECHOS Y OBLIGACIONES

"Este Instrumento Jurídico fue elaborado de conformidad con los documentos correspondientes al procedimiento de contratación que se señala".

"EL PROVEEDOR" no podrá ceder total o parcialmente los derechos y obligaciones derivados del presente contrato, a favor de cualquier otra persona física o moral, con excepción de los derechos de cobro, en cuyo caso se deberá contar con la conformidad previa y por escrito de **"EL INSTITUTO"**.

VIGÉSIMA. DERECHOS DE AUTOR, PATENTES Y/O MARCAS

"EL PROVEEDOR" se obliga para con **"EL INSTITUTO"**, a responder por los daños y/o perjuicios que pudiera causar a **"EL INSTITUTO"** y/o a terceros, si con motivo de la entrega de los bienes se violan derechos de autor, de patentes y/o marcas u otro derecho reservado a nivel Nacional o Internacional.

Por lo anterior, **"EL PROVEEDOR"** manifiesta en este acto bajo protesta de decir verdad, no encontrarse en ninguno de los supuestos de infracción a la Ley Federal del Derecho de Autor, ni a la Ley Federal de Protección a la Propiedad Industrial.

En caso de que sobreviniera alguna reclamación en contra de **"EL INSTITUTO"** por cualquiera de las causas antes mencionadas, la única obligación de éste será la de dar aviso en el domicilio previsto en este instrumento jurídico a **"EL PROVEEDOR"**, para que éste lleve a cabo las acciones necesarias que garanticen la liberación de **"EL INSTITUTO"** de cualquier controversia o responsabilidad de carácter civil, mercantil, penal o administrativa que, en su caso, se ocasione.

Lo anterior de conformidad a lo establecido en el artículo 45, fracción XX de la **"LAASSP"**.

Asimismo, en caso de aplicar, **"EL PROVEEDOR"** deberá observar lo establecido en el Anexo aplicable a los Derechos de autor, patentes y/o marcas del presente Contrato.

VIGÉSIMA PRIMERA. CONFIDENCIALIDAD Y PROTECCIÓN DE DATOS PERSONALES.

"LAS PARTES" acuerdan que la información que se intercambie de conformidad con las disposiciones del presente instrumento, se tratarán de manera confidencial, siendo de uso exclusivo para la consecución del objeto del presente contrato y no podrá difundirse a terceros de conformidad con lo establecido en la Ley General y Federal, respectivamente, de Transparencia y Acceso a la Información Pública, Ley General de Protección de Datos Personales en posesión de Sujetos Obligados y demás legislación aplicable.

Para el tratamiento de los datos personales que **"LAS PARTES"** recaben con motivo de la celebración del presente contrato, deberá de realizarse con base en lo previsto en los Avisos de Privacidad respectivos.

Por tal motivo, **"EL PROVEEDOR"** asume cualquier responsabilidad que se derive del incumplimiento de su parte, o de sus empleados, a las obligaciones de confidencialidad descritas en el presente contrato.

Asimismo, en caso de aplicar, **"EL PROVEEDOR"** deberá observar lo establecido en el Anexo aplicable a la Confidencialidad de la información del presente Contrato.

VIGÉSIMA SEGUNDA. TERMINACIÓN ANTICIPADA DEL CONTRATO

"EL INSTITUTO" cuando concurran razones de interés general, o bien, cuando por causas justificadas se extinga la necesidad de suministrar los bienes originalmente contratados y se demuestre que de continuar con el cumplimiento de las obligaciones pactadas, se ocasionaría algún daño o perjuicio a la **"EL INSTITUTO"**, o se determine la nulidad total o parcial de los actos que dieron origen al presente contrato, con motivo de la resolución de una inconformidad o intervención de oficio, emitida por la Secretaría de la Función Pública, podrá dar por terminado anticipadamente el presente contrato sin responsabilidad alguna para **"EL INSTITUTO"**, ello con independencia de lo establecido en la cláusula que antecede.

Cuando **"EL INSTITUTO"** determine dar por terminado anticipadamente el contrato, lo notificará al **"EL PROVEEDOR"** hasta con 30 (treinta) días naturales anteriores al hecho, debiendo sustentarlo en un dictamen fundado y motivado, en el que se precisarán las razones o causas que dieron origen a la misma y pagará a **"EL PROVEEDOR"** la parte proporcional de los bienes suministrados, así como los gastos no recuperables en que haya incurrido, previa solicitud por escrito, siempre que estos sean razonables, estén debidamente comprobados y se relacionen directamente con el presente contrato, limitándose según corresponda a los conceptos establecidos en la fracción I, del artículo 102 del Reglamento de la **"LAASSP"**.

VIGÉSIMA TERCERA. RESCISIÓN

"EL INSTITUTO" podrá iniciar en cualquier momento el procedimiento de rescisión, cuando **"EL PROVEEDOR"** incurra en alguna de las siguientes causales:

a) Contravenir los términos pactados para el suministro de los bienes establecidos en el presente contrato.
b) Transferir en todo o en parte las obligaciones que deriven del presente contrato a un tercero ajeno a la relación contractual.
c) Ceder los derechos de cobro derivados del contrato, sin contar con la conformidad previa y por escrito de **"EL INSTITUTO"**.
d) Suspender total o parcialmente y sin causa justificada el suministro objeto del presente contrato
e) Omitir suministrar los bienes en tiempo y forma conforme a lo establecido en el presente contrato y sus respectivos anexos.
f) No proporcionar a los Órganos de Fiscalización, la información que le sea requerida con motivo de las auditorías, visitas e inspecciones que realicen.
g) Ser declarado en concurso mercantil, o por cualquier otra causa distinta o análoga que afecte su patrimonio.
h) En caso de que compruebe la falsedad de alguna manifestación, información o documentación proporcionada para efecto del presente contrato;

i) No entregar dentro de los 10 (diez) días naturales siguientes a la fecha de firma del presente contrato, la garantía de cumplimiento del mismo.
j) En caso de que la suma de las penas convencionales o las deducciones al pago, igualan el monto total de la garantía de cumplimiento del contrato y/o alcanzan el 20% (veinte por ciento) del monto total de este contrato cuando no se haya requerido la garantía de cumplimiento.
k) Divulgar, transferir o utilizar la información que conozca en el desarrollo del cumplimiento del objeto del presente contrato, sin contar con la autorización de **"EL INSTITUTO"** en los términos de lo dispuesto en la cláusula VIGÉSIMA PRIMERA DE CONFIDENCIALIDAD Y PROTECCIÓN DE DATOS PERSONALES del presente instrumento jurídico;
l) Impedir el desempeño normal de labores de **"EL INSTITUTO";**
m) Incumplir cualquier obligación distinta de las anteriores y derivadas del presente contrato.

Para el caso de optar por la rescisión del contrato, **"EL INSTITUTO"** comunicará por escrito a **"EL PROVEEDOR"** el incumplimiento en que haya incurrido, para que en un término de 5 (cinco) días hábiles contados a partir de la notificación, exponga lo que a su derecho convenga y aporte en su caso las pruebas que estime pertinentes.

Transcurrido dicho término **"EL INSTITUTO"**, en un plazo de 15 (quince) días hábiles siguientes, tomando en consideración los argumentos y pruebas que hubiere hecho valer **"EL PROVEEDOR"**, determinará de manera fundada y motivada dar o no por rescindido el contrato, y comunicará a **"EL PROVEEDOR"** dicha determinación dentro del citado plazo.

Cuando se rescinda el contrato, se formulará el finiquito correspondiente, a efecto de hacer constar los pagos que deba efectuar **"EL INSTITUTO"** por concepto del contrato hasta el momento de rescisión, o los que resulten a cargo de **"EL PROVEEDOR".**

Iniciado un procedimiento de conciliación **"EL INSTITUTO"** podrá suspender el trámite del procedimiento de rescisión.

Si previamente a la determinación de dar por rescindido el contrato se entregaran los bienes, el procedimiento iniciado quedará sin efecto, previa aceptación y verificación de **"EL INSTITUTO"** de que continúa vigente la necesidad de los bienes aplicando, en su caso, las penas convencionales correspondientes.

"EL INSTITUTO" podrá determinar no dar por rescindido el contrato, cuando durante el procedimiento advierta que la rescisión del mismo pudiera ocasionar algún daño o afectación a las funciones que tiene encomendadas. En este supuesto, **"EL INSTITUTO"** elaborará un dictamen en el cual justifique que los impactos económicos o de operación que se ocasionarían con la rescisión del contrato resultarían más inconvenientes.

De no rescindirse el contrato, **"EL INSTITUTO"** establecerá con **"EL PROVEEDOR"** otro plazo que le permita subsanar el incumplimiento que hubiere motivado el inicio del procedimiento, aplicando las sanciones correspondientes. El convenio modificatorio que al efecto se celebre

deberá atender a las condiciones previstas por los dos últimos párrafos del artículo 52 de la **"LAASSP"**.

No obstante, de que se hubiere firmado el convenio modificatorio a que se refiere el párrafo anterior, si se presenta de nueva cuenta el incumplimiento, **"EL INSTITUTO"** quedará expresamente facultada para optar por exigir el cumplimiento del contrato, o rescindirlo, aplicando las sanciones que procedan.

Si se llevara a cabo la rescisión del contrato, y en el caso de que a **"EL PROVEEDOR"** se le hubieran entregado pagos progresivos, éste deberá de reintegrarlos más los intereses correspondientes, conforme a lo indicado en el artículo 51, párrafo cuarto, de la **"LAASSP"**.

Los intereses se calcularán sobre el monto de los pagos progresivos efectuados y se computarán por días naturales desde la fecha de su entrega hasta la fecha en que se pongan efectivamente las cantidades a disposición de **"EL INSTITUTO"**.

VIGÉSIMA CUARTA. RELACIÓN Y EXCLUSIÓN LABORAL

"EL PROVEEDOR" reconoce y acepta ser el único patrón de todos y cada uno de los trabajadores que intervienen en la adquisición y suministro de los bienes, por lo que, deslinda de toda responsabilidad a **"EL INSTITUTO"** respecto de cualquier reclamo que en su caso puedan efectuar sus trabajadores, sea de índole laboral, fiscal o de seguridad social y en ningún caso se le podrá considerar patrón sustituto, patrón solidario, beneficiario o intermediario.

"EL PROVEEDOR" asume en forma total y exclusiva las obligaciones propias de patrón respecto de cualquier relación laboral, que el mismo contraiga con el personal que labore bajo sus órdenes o intervenga o contrate para la atención de los asuntos encomendados por **"EL INSTITUTO"**, así como en la ejecución del objeto del presente contrato.

Para cualquier caso no previsto, **"EL PROVEEDOR"** exime expresamente a **"EL INSTITUTO"** de cualquier responsabilidad laboral, civil o penal o de cualquier otra especie que en su caso pudiera llegar a generarse, relacionado con el presente contrato.

Para el caso que, con posterioridad a la conclusión del presente contrato, **"EL INSTITUTO"** reciba una demanda laboral por parte de los trabajadores de **"EL PROVEEDOR"**, en la que se demande la solidaridad y/o sustitución patronal a **"EL INSTITUTO"**, **"EL PROVEEDOR"** queda obligado a dar cumplimiento a lo establecido en la presente cláusula.

VIGÉSIMA QUINTA. DISCREPANCIAS

"LAS PARTES" convienen que, en caso de discrepancia entre la convocatoria a la licitación pública, la invitación a cuando menos tres personas, o la solicitud de cotización, según corresponda del procedimiento de contratación del cual deriva el presente instrumento jurídico,

"Este Instrumento Jurídico fue elaborado de conformidad con los documentos correspondientes al procedimiento de contratación que se señala".

y el modelo de contrato, prevalecerá lo establecido en la convocatoria, invitación o solicitud respectiva, de conformidad con el artículo 81, fracción IV, del Reglamento de la **"LAASSP"**.

VIGÉSIMA SEXTA. CONCILIACIÓN.

"LAS PARTES" acuerdan que para el caso de que se presenten desavenencias derivadas de la ejecución y cumplimiento del presente contrato podrán someterse al procedimiento de conciliación establecido en los artículos 77, 78 y 79 de la **"LAASSP"**, y 126 al 136 de su Reglamento.

VIGÉSIMA SÉPTIMA. DOMICILIOS

"LAS PARTES" señalan como sus domicilios legales para todos los efectos a que haya lugar y que se relacionan en el presente contrato, los que se indican en el apartado de Declaraciones, por lo que cualquier notificación judicial o extrajudicial, emplazamiento, requerimiento o diligencia que en dichos domicilios se practique, será enteramente válida, al tenor de lo dispuesto en el Título Tercero del Código Civil Federal.

VIGÉSIMA OCTAVA. LEGISLACIÓN APLICABLE

"LAS PARTES" se obligan a sujetarse estrictamente para el suministro de bienes objeto del presente contrato a todas y cada una de las cláusulas que lo integran, sus Anexos que forman parte integral del mismo, a la **"LAASSP"**, su Reglamento; al Código Civil Federal; a la Ley Federal de Procedimiento Administrativo; al Código Federal de Procedimientos Civiles; a la Ley Federal de Presupuesto y Responsabilidad Hacendaria y su Reglamento.

VIGÉSIMA NOVENA. JURISDICCIÓN

"LAS PARTES" convienen que, para la interpretación y cumplimiento de este contrato, así como para lo no previsto en el mismo, se someterán a la jurisdicción y competencia de los Tribunales Federales con sede en la Ciudad de México, renunciando expresamente al fuero que pudiera corresponderles en razón de su domicilio actual o futuro.

FIRMANTES O SUSCRIPCIÓN.

Por lo anterior expuesto, **"EL INSTITUTO"** y **"EL PROVEEDOR"**, manifiestan estar conformes y enterados de las consecuencias, valor y alcance legal de todas y cada una de las estipulaciones que el presente instrumento jurídico contiene, por lo que lo ratifican y firman en todas sus partes, por duplicado, en la Ciudad de México, el **2 de agosto de 2024**, quedando un ejemplar en poder de **"EL PROVEEDOR"** y el restante en poder de **"EL INSTITUTO"**.

"Este Instrumento Jurídico fue elaborado de conformidad con los documentos correspondientes al procedimiento de contratación que se señala".

POR "EL INSTITUTO"
INSTITUTO MEXICANO DEL SEGURO SOCIAL

C. ELIA SANDRA VARAS GALEANA
Titular de la Coordinación Técnica de Adquisición de Bienes de Inversión y Activos y Apoderada Legal
R.F.C [redacted]

POR "EL PROVEEDOR"
SERPROF BIOMED, S.A. DE C.V.
R.F.C.: SER160930B24

C. HAFID JAROM RÍOS PANIAGUA
Representante Legal

SE CANCELAN DATOS PERSONALES DE PERSONA(S) FISICAS IDENTIFICABLE(S) TALES COMO: RFC , POR CONSIDERARSE INFORMACIÓN CUYA DIFUSIÓN PUEDE AFECTAR A LA ESFERA PRIVADA DE LA MISMA, DE CONFORMIDAD CON LO ESTABLECIDO EN LOS ARTÍCULOS 113 FRACCIÓN I Y 118 DE LA LEY FEDERAL DE TRANSPARENCIA Y ACCESO A LA INFORMACIÓN PÚBLICA. D.O.F. 09-mayo-2016

"Este Instrumento Jurídico fue elaborado de conformidad con los documentos correspondientes al procedimiento de contratación que se señala".

ADMINISTRADOR DEL CONTRATO

C. IVAN MARTIN DOMINGUEZ RAMIREZ
Titular del Departamento de Construcciones y Planeación
Inmobiliaria del Órgano de Operación Administrativa
Desconcentrada Estatal en Chihuahua
R.F.C.: [redacted]

RRSR/HRJ/LMLR/BGB

SE CANCELAN DATOS PERSONALES DE PERSONA(S) FISICAS IDENTIFICABLE(S) TALES COMO: RFC , POR CONSIDERARSE INFORMACIÓN CUYA DIFUSIÓN PUEDE AFECTAR A LA ESFERA PRIVADA DE LA MISMA, DE CONFORMIDAD CON LO ESTABLECIDO EN LOS ARTÍCULOS 113 FRACCIÓN I Y 118 DE LA LEY FEDERAL DE TRANSPARENCIA Y ACCESO A LA INFORMACIÓN PÚBLICA. D.O.F. 09-mayo-2016

SIN TEXTO

ANEXO 1 (UNO)

"OFICIO DE LIBERACIÓN DE INVERSIÓN (OLI)".

ANEXOS
VISIÓN DE CONTRATOS

SIN TEXTO

GOBIERNO DE MÉXICO | IMSS

DIRECCIÓN DE FINANZAS
Unidad de Operación Financiera
Coordinación de Presupuesto e
Información Programática

Arq. Jesús Acosta Rodríguez
Coordinador de Proyectos y Seguimiento Institucional
Presente

Ciudad de México, a 23 de abril de 2024

Oficio de solicitud del área requirente: 095384611G11/0432

La División de Evaluación y Análisis Financiero dependiente de la Coordinación de Proyectos y Seguimiento Institucional, solicita la emisión de un Oficio de Liberación de Inversión por un monto de $62,240,703.09; referente al presupuesto 2024 del siguiente programa, para la adquisición de 5,285 bienes, correspondientes a la cartera señalada a continuación.

Capítulo: Equipamiento

Oficio de Liberación de Inversión 2024

No. 099001/6B3000/6B30/BMI24/ **074 / 1055**

Descripción de Cartera del Programa o Proyecto de Inversión (PPI) de la SHCP

Nombre de Cartera: Reestructuración,Terminación y Ampliación del Hospital General Regional de 260 Camas en Cd. Juárez, Chihuahua

Clave de Cartera: 2250GYR0015
No. de solicitud: 64034
Unidad Responsable: GYR
Modalidad: K

Programa presupuestario: 012
Fuente financiamiento: 4
Localización geográfica: 08 Chihuahua

Información del HCT del IMSS

Proyecto PREI: 21080005
Acuerdo: ACDO.AS3.HCT.121223/338.P.DF

Presupuesto ejercicio 2024: 1,836,270,690.00
Nombre del PPI: PPI de Infraestructura

Calendario en Cartera de Inversión

Años anteriores	Ejercicio 2024	Ejercicio 2025	Ejercicio 2026	Ejercicios posteriores	Monto Total de Inversión
961,887,498.00	2,621,028,879.00	5,000,000.00	0.00	0.00	3,587,916,377.00

Autorización de asignación del Oficio de Liberación de Inversión (OLI) 2024

Se emite el presente OLI de conformidad a los artículos 35 y 48 de la Ley Federal de Presupuesto y Responsabilidad Hacendaria; 156 fracción II y 156 A de su Reglamento; 25 y 45 de la Ley de Adquisiciones, Arrendamientos y Servicios del Sector Público, el numeral 7.1.2.1 del Manual de Organización de la Dirección de Finanzas, numeral 7.5.11 de la Norma Presupuestaria del Instituto Mexicano del Seguro Social y al oficio circular No. 0990016B3000/6B30/0409 signado por el entonces Coordinador de Presupuesto e Información Programática en julio de 2021, lo anterior para dar inicio a las gestiones de Adquisición de Equipamiento del Programa de Inversión Física 2024.

Unidad Responsable del Gasto (URG): 09 **Nivel Central**
Número de bienes: **5,285**
Monto original con IVA: **62,240,703.09**

(sesenta y dos millones doscientos cuarenta mil setecientos tres pesos 09/100 m.n.)

Por tanto, el monto señalado se ha registrado en el Sistema Financiero PREI Millenium para que la URG inicie los procesos de adquisición conforme al Anexo 1 que se adjunta, y con base en los artículos 8 y 69 del Reglamento Interior del Instituto Mexicano del Seguro Social (IMSS) y el numeral 7.5.17 de la Norma Presupuestaria del IMSS.

Atentamente,

Giovanni D. Bojorquez Covarrubias
El Titular

Continúa al reverso...

ANEXOS
DIVISIÓN DE CONTRATOS

GOBIERNO DE MÉXICO | IMSS

DIRECCIÓN DE FINANZAS
Unidad de Operación Financiera
Coordinación de Presupuesto e
Información Programática

Arq. Jesús Acosta Rodríguez
Coordinador de Proyectos y Seguimiento Institucional
P r e s e n t e

Ciudad de México, a 23 de abril de 2024

Oficio de solicitud del área requirente: 09538461IGTI/0432

La División de Evaluación y Análisis Financiero dependiente de la Coordinación de Proyectos y Seguimiento Institucional, solicita la emisión de un Oficio de Liberación de Inversión por un monto de $62,240,703.09; referente al presupuesto 2024 del siguiente programa, para la adquisición de 5,285 bienes, correspondientes a la cartera señalada a continuación.

C a p í t u l o: Equipamiento

Oficio de Liberación de Inversión 2024

No. 09900/633000/6830/BMI24/ **074 / 1055**

N o r m a t i v i d a d d e l P r o g r a m a d e I n v e r s i ó n F í s i c a

En materia de obra pública y de adquisiciones de bienes muebles e inmuebles las Unidades Responsables del Gasto se abstendrán de convocar, adjudicar o contratar obras públicas o adquisiciones, arrendamiento o servicios relacionados con las mismas, cuando no cuenten con la autorización de inversión en los términos de las disposiciones aplicables.

Lo relativo a la celebración de contratos, ejecución de obras, adquisiciones de bienes muebles e inmuebles, deberá apegarse a lo dispuesto por la Ley de Adquisiciones, Arrendamientos y Servicios del Sector Público, en la Ley de Obras Públicas y Servicios Relacionados con las Mismas y demás legislación aplicable.

Cabe precisar que, de acuerdo con lo ordenado en los artículos 42 fracción II y 107 de la Ley Federal de Presupuesto y Responsabilidad Hacendaria, 42 de su Reglamento y, conforme a los "Lineamientos para el seguimiento del ejercicio de los programas y proyectos de inversión, proyectos de infraestructura productiva de largo plazo y proyectos de asociaciones público privadas, de la Administración Pública Federal" emitidos por la Unidad de Inversiones de la Secretaría de Hacienda y Crédito Público, tiene la obligatoriedad de reportar el **seguimiento de los programas y proyectos de inversión** a través de la División de Control y Seguimiento al Presupuesto de Inversión, asimismo la información presentada deberá ser congruente con lo reportado en los distintos sistemas electrónicos de dicha Secretaría, incluido el CompraNet, por lo que en caso de que no se turne la información del seguimiento del ejercicio de inversión dentro de los plazos establecidos, no se podrá solicitar el registro de cartera de nuevos programas y proyectos de inversión, ni realizar modificaciones a los ya registrados, hasta en tanto no se actualice su seguimiento.

Con copia para:
Mtro. Eliécer Moreno Peralta.- Titular de la Unidad de Operación Financiera. (SICGC)
Lic. Jessica Miranda Vega.- Coordinadora Técnica de Gestión Presupuestaria. (SICGC)
L.C.P. Graciela Salas Alvidrez.- Jefa de Servicios de Finanzas en el OOAD Chihuahua. (/I)

(OOAD) Órgano de Operación Administrativa Desconcentrada

(SICGC) Se envía por el Sistema Institucional de Control de Gestión de Correspondencia.
(/I) Se comunica a través de la dirección electrónica establecida para el OOAD o UMAE:
http://comunidades.imss.gob.mx:106/sites/cc/df/dcsgi/default.aspx

Obten el anexo del OLI en formato Excel en:
https://imssmx.sharepoint.com/:x:/s/OLIAnexoBMI2024/EaqZe9rVl8REo-5FlPyd00kBuniL2RsWJ7X8KVyY_TzHxQ?e=AY2oOi

O bien

Volante No. 2024000074

GOBIERNO DE MÉXICO | IMSS

DIRECCIÓN DE FINANZAS
Unidad de Operación Financiera
Coordinación de Presupuesto e Información Programática

Anexo 1 Equipamiento 2024

Clave de cartera SHCP : 2250GYR0015 **No. de programa o proyecto PREI :** 21080005 **OLI No.:** 074 / 1055
No. solicitud de SHCP : 64034 **Cuenta contable PREI:** 13350109

Nombre del programa o proyecto : Reestructuración,Terminación y Ampliación del Hospital General Regional de 260 Camas en Cd. Juárez, Chihuahua

cifras en pesos

Clave COG	Nombre de clave COG	ID de Transac.	ID de Solicitud	CUR	Nombre de la Unidad	PREI Maximum Presupuesto del Destino del Bien				SAI				PREI		PREI Maximum Control de Compromisos					Manga ancha		
						Municipio /Estado	Ubicación	UI	Centro de Costo	GPO-GEN	ESP	DIF	SAR	ID de Artículo	Descripción	UPC	UPC Ubicación	UI	Centro de Costo	Periodo Fiptal	No. de Items	Precio Unitario con IVA	Importe Total con IVA
5310	Equipo médico y de laboratorio	22136014	0000352700	32	H Gral Regional 66	CIUDAD JUAREZ CHIH.	08100046	080501	200200	515-621	2508	00	01	0009926	MESA ALTA	09	09530007	099001	101000	2024M07	1	25,439.00	25,439.00
5310	Equipo médico y de laboratorio	22136615	0000352388	32	H Gral Regional 66	CIUDAD JUAREZ CHIH.	08100046	080501	200200	515-621	2539	00	01	0019934	MESA ALTA DE 180 CM CON FREGADERO CENTRAL Y TRAMPA PARA YESO	09	09530069	099001	101000	2024M07	1	78,856.00	78,856.00
5310	Equipo médico y de laboratorio	22136616	0000352061	32	H Gral Regional 66	CIUDAD JUAREZ CHIH.	08100046	080501	200200	515-619	2564	00	01	0020031	MESA ALTA DE 90 CM CON CUBIERTA DE ACERO INOXIDABLE	09	09530007	099001	101000	2024M07	1	19,718.00	19,718.00
5310	Equipo médico y de laboratorio	22135677	0000352987	32	H Gral Regional 66	CIUDAD JUAREZ CHIH.	08100046	080501	200200	515-619	1306	00	01	0020037	MESA BAJA DE 90 CM CON VERTEDERO	09	09530007	099001	101000	2024M07	1	16,506.00	16,506.00
5310	Equipo médico y de laboratorio	22135618	0000352389	32	H Gral Regional 66	CIUDAD JUAREZ CHIH.	08100046	080501	200200	515-619	1337	00	01	0020040	MESA BAJA	09	09530007	099001	101000	2024M07	1	21,393.00	21,393.00
5310	Equipo médico y de laboratorio	22136019	0000352971	32	H Gral Regional 66	CIUDAD JUAREZ CHIH.	08100046	080501	200200	515-619	1349	00	01	0020041	MESA PARA BANCO DE SANGRE CON FREGADERO	09	09530007	099001	101000	2024M07	1	30,237.00	30,237.00
5310	Equipo médico y de laboratorio	22136620	0000353180	32	H Gral Regional 66	CIUDAD JUAREZ CHIH.	08100046	080501	200200	515-857	0522	00	01	0020045	VITRINA CONTRA MURO SISTEMA DE CORREDERAS EMBALINADAS	09	09530007	099001	101000	2024M07	1	5,482.00	5,482.00
5310	Equipo médico y de laboratorio	22136621	0000353181	32	H Gral Regional 66	CIUDAD JUAREZ CHIH.	08100046	080501	200200	515-113	0799	00	01	0020020	BANDEJA	09	09530007	099001	101000	2024M07	1	4,472.00	4,472.00
5310	Equipo médico y de laboratorio	22136623	0000351218	32	H Gral Regional 66	CIUDAD JUAREZ CHIH.	08100046	080501	200200	515-621	2467	00	01	0020071	MESA ALTA CON CUBIERTA DE LAMINADO PLASTICO FRENTE 180 CM. FONDO 45 CM. ALTURA 90 CM.	09	09530007	099001	101000	2024M07	1	10,045.00	10,045.00
5310	Equipo médico y de laboratorio	22136624	0000352864	32	H Gral Regional 66	CIUDAD JUAREZ CHIH.	08100046	080501	200200	513-471	0459	00	01	0002084	PEPSA	09	09530007	099001	101000	2024M07	1	7,231.00	7,231.00
5310	Equipo médico y de laboratorio	22136627	0000352792	32	H Gral Regional 66	CIUDAD JUAREZ CHIH.	08100046	080501	200200	515-247	0125	00	01	0020024	CARRO DISTRIBUIDOR DE MUESTRAS	09	09530007	099001	101000	2024M07	2	24,802.00	49,604.00
5310	Equipo médico y de laboratorio	22136628	0000352089	32	H Gral Regional 66	CIUDAD JUAREZ CHIH.	08100046	080501	200200	515-619	1292	00	01	0020038	MESA BAJA DE 180 CM CON CUBIERTA DE MADERA	09	09530007	099001	101000	2024M07	2	32,650.00	65,300.00
5310	Equipo médico y de laboratorio	22136629	0000352716	32	H Gral Regional 66	CIUDAD JUAREZ CHIH.	08100046	080501	200200	515-164	3374	00	01	0020034	CAMA INDIVIDUAL METALICA	09	09530007	099001	101000	2024M07	2	15,534.00	31,068.00
5310	Equipo médico y de laboratorio	22136630	0000352869	32	H Gral Regional 66	CIUDAD JUAREZ CHIH.	08100046	080501	200200	513-621	2782	00	01	0020081	MESA	09	09530007	099001	101000	2024M07	2	32,713.00	65,425.00
5310	Equipo médico y de laboratorio	22136631	0000353161	32	H Gral Regional 66	CIUDAD JUAREZ CHIH.	08100046	080501	200200	513-621	2792	00	01	0020184	MESA PARA EXPLORACION PEDIATRICA	09	09530007	099001	101000	2024M07	2	15,948.66	31,897.32
5310	Equipo médico y de laboratorio	22136638	0000352977	32	H Gral Regional 66	CIUDAD JUAREZ CHIH.	08100046	080501	200200	515-619	1227	00	01	0020028	MESA ALTA	09	09530007	099001	101000	2024M07	3	19,579.00	58,737.00
5310	Equipo médico y de laboratorio	22136639	0000352772	32	H Gral Regional 66	CIUDAD JUAREZ CHIH.	08100046	080501	200200	513-621	2857	00	01	0020180	MESA RIGIDA DE MADERA	09	09530007	099001	101000	2024M07	3	18,642.61	55,927.82
5310	Equipo médico y de laboratorio	22136644	0000351178	32	H Gral Regional 66	CIUDAD JUAREZ CHIH.	08100046	080501	200200	515-825	0128	00	01	0020047	SILLA CAMA PARA DONADORES	09	09530007	099001	101000	2024M07	4	18,226.00	72,904.00
5310	Equipo médico y de laboratorio	22136643	0000352846	32	H Gral Regional 66	CIUDAD JUAREZ CHIH.	08100046	080501	200200	513-580	0659	00	01	0020182	LAVABO DE CIRUJANO SENCILLO	09	09530007	099001	101000	2024M07	4	32,901.00	128,604.00
5310	Equipo médico y de laboratorio	22136646	0000353232	32	H Gral Regional 66	CIUDAD JUAREZ CHIH.	08100046	080501	200200	515-950	0127	00	01	0020500	VASO DE 140 CM CUBICOS PARA MEDICAMENTOS, DIMENSIONES GENERALES	09	09530007	099001	101000	2024M07	4	377.00	1,068.00
5310	Equipo médico y de laboratorio	22136650	0000352973	32	H Gral Regional 66	CIUDAD JUAREZ CHIH.	08100046	080501	200200	515-619	1286	00	01	0020035	MESA ALTA	09	09530007	099001	101000	2024M07	5	20,448.00	102,240.00

ANEXOS
DIVISIÓN DE CONTRATOS

GOBIERNO DE MÉXICO | IMSS

DIRECCIÓN DE FINANZAS
Unidad de Operación Financiera
Coordinación de Presupuesto e Información Programática

Anexo 1 Equipamiento 2024

Clave de cartera SHCP : 2250GYR0015 **No. de programa o proyecto PREI :** 21080005 **OLI No.:** 074 / 1055
No. solicitud de SHCP : 64034 **Cuenta contable PREI:** 13350109

Nombre del programa o proyecto : Reestructuración,Terminación y Ampliación del Hospital General Regional de 260 Camas en Cd. Juárez, Chihuahua

cifras en pesos

Clave COG	Nombre de clave COG	ID de Transac.	ID de Solicitud	CUM	Nombre de la Unidad	PREI Millenium Presupuesto de Destino del Bien				SIAI				PREI		PREI Millenium Control de Compromisos					Monto autorizado		
						Municipio destino	Ubicación	UR	Centro de Costo	GPO-GEN	FSP	PE	VAR	ID de Artículo	Descripción	UMC	UMC Ubicación	UR	Centro de Costo	Periodo Ppto	No. de bienes	Precio Unitario con IVA	Importe Total con IVA
5310	Equipo médico y de laboratorio	2213651	6930038691	321	H Gral Regional 66	CIUDAD JUAREZ CHIH.	08100046	080501	200200	515-189	0345	00	01	1002022	BANCO GIRATORIO ACOJINADO CON RESPALDO CON CUATRO APOYOS	09	09530007	099001	1C1000	2024M07	5	5,008.00	25,040.00
5310	Equipo médico y de laboratorio	2213653	6930038541	321	H Gral Regional 66	CIUDAD JUAREZ CHIH.	08100046	080501	200200	515-189	0076	00	01	1000197	BAÑO DE ARTESA	09	09530007	099001	1C1000	2024M07	5	41,085.00	205,425.00
5310	Equipo médico y de laboratorio	2213663	6930038648	321	H Gral Regional 66	CIUDAD JUAREZ CHIH.	08100046	080501	200200	515-191	0382	00	01	1002058	CARRO PARA CURACIONES	09	09530007	099001	1C1000	2024M07	8	9,879.00	79,032.00
5310	Equipo médico y de laboratorio	2213664	6930038588	321	H Gral Regional 66	CIUDAD JUAREZ CHIH.	08100046	080501	200200	515-271	0438	00	01	1002092	REPISA DE 120 CM CONTRA MURO	09	09530007	099001	1C1000	2024M07	5	7,331.80	36,659.00
5310	Equipo médico y de laboratorio	2213667	6930038695	321	H Gral Regional 66	CIUDAD JUAREZ CHIH.	08100046	080501	200200	515-499	1232	00	01	1002030	MESA ALTA	09	09530007	099001	1C1000	2024M07	6	15,273.00	91,638.00
5310	Equipo médico y de laboratorio	2213659	6930038644	321	H Gral Regional 66	CIUDAD JUAREZ CHIH.	08100046	080501	200200	515-189	0449	00	01	1002055	BASCULA PARA BEBE	09	09530007	099001	1C1000	2024M07	6	16,667.00	100,002.00
5310	Equipo médico y de laboratorio	2213659	6930038586	321	H Gral Regional 66	CIUDAD JUAREZ CHIH.	08100046	080501	200200	515-191	0387	00	01	1002038	CARRO PARA ROPA	09	09530007	099001	1C1000	2024M07	6	19,991.00	119,946.00
5310	Equipo médico y de laboratorio	2213660	6930038652	321	H Gral Regional 66	CIUDAD JUAREZ CHIH.	08100046	080501	200200	515-621	2812	00	01	1002158	MESA PARA REHABILITACION	09	09530007	099001	1C1000	2024M07	6	14,340.00	86,040.00
5310	Equipo médico y de laboratorio	2213663	6930038738	321	H Gral Regional 66	CIUDAD JUAREZ CHIH.	08100046	080501	200200	515-667	0128	00	01	1002035	LAMPARA DE PIE ROBABLE, ALTURA VARIABLE, BASE 45 CM.	09	09530007	099001	1C1000	2024M07	7	56,026.00	392,182.00
5310	Equipo médico y de laboratorio	2213664	6930038777	321	H Gral Regional 66	CIUDAD JUAREZ CHIH.	08100046	080501	200200	515-784	0311	00	01	1002033	REPISA ABATIBLE PARA TOMA DE MUESTRAS	09	09530007	099001	1C1000	2024M07	8	5,281.00	42,248.00
5310	Equipo médico y de laboratorio	2213665	6930038754	321	H Gral Regional 66	CIUDAD JUAREZ CHIH.	08100046	080501	200200	515-621	2521	00	01	1002186	MESA INTEGRAL ALTA DE 120 CM CON FREGADERO DERECHO	09	09530007	099001	1C1000	2024M07	9	102,936.80	926,431.20
5310	Equipo médico y de laboratorio	2213669	6930038834	321	H Gral Regional 66	CIUDAD JUAREZ CHIH.	08100046	080501	200200	515-621	2685	00	01	1002186	MESA ALTA	09	09530007	099001	1C1000	2024M07	10	101,462.80	1,014,628.00
5310	Equipo médico y de laboratorio	2213670	6930038784	321	H Gral Regional 66	CIUDAD JUAREZ CHIH.	08100046	080501	200200	515-621	2777	00	01	1002186	MESA CON FREGADERO, DEPOSITO DE HIELO Y BAÑO MARIA	09	09530007	099001	1C1000	2024M07	10	29,136.00	291,360.00
5310	Equipo médico y de laboratorio	2213672	6930038969	321	H Gral Regional 66	CIUDAD JUAREZ CHIH.	08100046	080501	200200	515-249	0118	00	01	1002023	CAJERO CAJONERO CUBIERTA FABRICADA EN MADERA CONTRACHAPADA DE PINO	09	09530007	099001	1C1000	2024M07	12	15,262.00	183,144.00
5310	Equipo médico y de laboratorio	2213673	6930038994	321	H Gral Regional 66	CIUDAD JUAREZ CHIH.	08100046	080501	200200	515-249	0071	00	01	1002030	ESTANTE CUADRO ESTERIL	09	09530007	099001	1C1000	2024M07	12	30,673.00	368,076.00
5310	Equipo médico y de laboratorio	2213674	6930038801	321	H Gral Regional 66	CIUDAD JUAREZ CHIH.	08100046	080501	200200	515-621	2686	00	01	1002065	MESA INTEGRAL DE 180 CM CON RESPALDO Y CHISGUETE DERECHO	09	09530007	099001	1C1000	2024M07	14	67,307.00	942,298.00
5310	Equipo médico y de laboratorio	2213675	6930038979	321	H Gral Regional 66	CIUDAD JUAREZ CHIH.	08100046	080501	200200	515-790	0089	00	01	1002186	BIRON DE ACERO INOXIDABLE, 280 ML, CUERPO DE LAMINA DE ACERO INOXIDABLE, CALIBRE NO. 22	09	09530007	099001	1C1000	2024M07	16	3,092.80	14,838.00
5310	Equipo médico y de laboratorio	2213677	6930038668	321	H Gral Regional 66	CIUDAD JUAREZ CHIH.	08100046	080501	200200	515-621	2732	00	01	1002106	MESA DAYBO ANESTESIOLOGO LARGO 70 CM, FONDO 45 CM, ALTURA 88 CM	09	09530007	099001	1C1000	2024M07	16	17,316.00	262,716.00
5310	Equipo médico y de laboratorio	2213678	6930038088	321	H Gral Regional 66	CIUDAD JUAREZ CHIH.	08100046	080501	200200	515-621	2804	00	01	1002186	MESA PARA INSTRUMENTAL QUIRURGICO FRENTE 120 CM, FONDO 60 CM.	09	09530007	099001	1C1000	2024M07	16	11,731.00	178,816.00
5310	Equipo médico y de laboratorio	2213679	6930038651	321	H Gral Regional 66	CIUDAD JUAREZ CHIH.	08100046	080501	200200	515-191	0903	00	01	1002040	CARRO PORTAEXPEDIENTES LARGO 91 CM	09	09530007	099001	1C1000	2024M07	18	15,001.00	240,016.00
5310	Equipo médico y de laboratorio	2213680	6930038642	321	H Gral Regional 66	CIUDAD JUAREZ CHIH.	08100046	080501	200200	515-667	0111	00	01	1002054	LAMPARA DE LUZ	09	09530007	099001	1C1000	2024M07	18	26,042.00	416,672.00

BORRADOR
SOLICITUD DE DICTAMEN

GOBIERNO DE MÉXICO | IMSS

DIRECCIÓN DE FINANZAS
Unidad de Operación Financiera
Coordinación de Presupuesto e Información Programática

Anexo I Equipamiento 2024

Clave de cartera SHCP : 2250GYR0015 **No. de programa o proyecto PREI :** 21080005 **OLI No.:** 074 / 1055
No. solicitud de SHCP : 64034 **Cuenta contable PREI:** 13350109

Nombre del programa o proyecto : Reestructuración,Terminación y Ampliación del Hospital General Regional de 260 Camas en Cd. Juárez, Chihuahua

cifras en pesos

Clave CCG	Nombre de clave CCG	ID de Transac.	ID de Solicitud	CUR	Nombre de la Unidad	PREI Millenium Presupuesto del Destino del Bien				SAI				PREI		PREI Millenium Control de Compromisos					Monto autorizado		
						Municipio/Estado	Ubicación	UI	Centro de Costo	GPO-GEN	ESP	DIF	PAR	ID de Artículo	Descripción	URC	URC Ubicación	UI	Centro de Costo	Periodo Fiscal	No. de bienes	Precio Unitario con IVA	Importe Total con IVA
5360	Equipo médico y de laboratorio	22136681	0000393014	32	H Gral Regional 66	CIUDAD JUAREZ CHIH.	0800046	080501	200300	513-219	0042	00	01	0020203	DIVAN	03	09530007	099001	101000	2024M07	17	10,900.00	180,300.00
5360	Equipo médico y de laboratorio	22136682	0000393094	32	H Gral Regional 66	CIUDAD JUAREZ CHIH.	0800046	080501	200300	513-060	0085	00	01	0020120	ANAQUEL GUARDA COMIDOS	03	09530007	099001	101000	2024M07	18	18,288.00	329,184.00
5360	Equipo médico y de laboratorio	22136683	0000392959	32	H Gral Regional 66	CIUDAD JUAREZ CHIH.	0800046	080501	200300	513-060	0069	00	01	0020155	LAVABO PARA CIRUJANO	03	09530007	099001	101000	2024M07	18	69,273.00	1,246,914.00
5360	Equipo médico y de laboratorio	22136687	0000392580	32	H Gral Regional 66	CIUDAD JUAREZ CHIH.	0800046	080501	200300	513-046	0083	00	01	0020253	JABONERA DE PEDAL	03	09530007	099001	101000	2024M07	21	21,256.00	446,376.00
5360	Equipo médico y de laboratorio	22136688	0000392704	32	H Gral Regional 66	CIUDAD JUAREZ CHIH.	0800046	080501	200300	513-63	3499	00	01	0019925	MESA ALTA	03	09530007	099001	101000	2024M07	22	24,845.00	546,590.00
5360	Equipo médico y de laboratorio	22136689	0000393257	32	H Gral Regional 66	CIUDAD JUAREZ CHIH.	0800046	080501	200300	513-060	0872	00	01	0020159	LAVABO PASTEUR	03	09530007	099001	101000	2024M07	23	23,539.00	541,397.00
5360	Equipo médico y de laboratorio	22136690	0000392719	32	H Gral Regional 66	CIUDAD JUAREZ CHIH.	0800046	080501	200300	513-191	0877	00	01	0020127	CARRO PARA MEDICAMENTOS FABRICADO EN ACERO INOXIDABLE	03	09530007	099001	101000	2024M07	24	18,184.00	436,416.00
5360	Equipo médico y de laboratorio	22136692	0000392841	32	H Gral Regional 66	CIUDAD JUAREZ CHIH.	0800046	080501	200300	513-123	0086	00	01	0020202	BANQUETA DE ALTURA, DIMENSIONES GENERALES FRENTE 40 CM, FONDO 30 CM, ALTURA 25 CM.	03	09530007	099001	101000	2024M07	27	1,372.00	37,044.00
5360	Equipo médico y de laboratorio	22136693	0000393071	32	H Gral Regional 66	CIUDAD JUAREZ CHIH.	0800046	080501	200300	513-621	2865	00	01	0020169	MESA RINON, FRENTE 107 CM	03	09530007	099001	101000	2024M07	29	15,445.00	447,905.00
5360	Equipo médico y de laboratorio	22136694	0000392809	32	H Gral Regional 66	CIUDAD JUAREZ CHIH.	0800046	080501	200300	513-810	0238	00	01	0020196	SILLA DE RUEDAS	03	09530007	099001	101000	2024M07	29	14,908.00	432,332.00
5360	Equipo médico y de laboratorio	22136696	0000392586	32	H Gral Regional 66	CIUDAD JUAREZ CHIH.	0800046	080501	200300	513-621	2697	00	01	0020124	MESA INTEGRAL ALTA DE 180 CM CON DOBLE FREGADERO CENTRAL	03	09530007	099001	101000	2024M07	35	87,771.00	3,071,985.00
5360	Equipo médico y de laboratorio	22136697	0000393019	32	H Gral Regional 66	CIUDAD JUAREZ CHIH.	0800046	080501	200300	513-245	0126	00	01	0020146	COMEDOR PARA MENORES LARGO 55 CM	03	09530007	099001	101000	2024M07	38	3,384.00	128,592.00
5360	Equipo médico y de laboratorio	22136701	0000393249	32	H Gral Regional 66	CIUDAD JUAREZ CHIH.	0800046	080501	200300	513-060	0867	00	01	0020159	LAVABO PASTEUR	03	09530007	099001	101000	2024M07	56	23,581.00	1,320,536.00
5360	Equipo médico y de laboratorio	22136702	0000392712	32	H Gral Regional 66	CIUDAD JUAREZ CHIH.	0800046	080501	200300	513-110	0422	00	01	0020128	BASCULA CON ESTADIMETRO FRENTE 44 CM, FONDO 55 CM, ALTURA 145 CM.	03	09530007	099001	101000	2024M07	64	15,068.00	964,352.00
5360	Equipo médico y de laboratorio	22136703	0000393088	32	H Gral Regional 66	CIUDAD JUAREZ CHIH.	0800046	080501	200300	513-208	0061	00	01	0020162	CEPILLERA PARA USO QUIRURGICO LARGO 15 CM	03	09530007	099001	101000	2024M07	64	4,289.00	274,496.00
5360	Equipo médico y de laboratorio	22136704	0000392706	32	H Gral Regional 66	CIUDAD JUAREZ CHIH.	0800046	080501	200300	513-360	0066	00	01	0020149	ESTANTE GUARDA ESTERIL	03	09530007	099001	101000	2024M07	102	24,228.00	2,471,256.00
5360	Equipo médico y de laboratorio	22136705	0000393219	32	H Gral Regional 66	CIUDAD JUAREZ CHIH.	0800046	080501	200300	515-897	0337	00	01	0020046	VITRINA	03	09530007	099001	101000	2024M07	115	9,399.00	1,080,885.00
5360	Equipo médico y de laboratorio	22136706	0000393047	32	H Gral Regional 66	CIUDAD JUAREZ CHIH.	0800046	080501	200300	513-191	0834	00	01	0020147	CARRO PARA CURACIONES EN ABS	03	09530007	099001	101000	2024M07	109	69,321.00	7,556,889.00
5360	Equipo médico y de laboratorio	22136707	0000393031	32	H Gral Regional 66	CIUDAD JUAREZ CHIH.	0800046	080501	200300	513-191	0946	00	01	0020249	CARRO PARA ROPA SUCIA CON TAPA Y APERTURA DE PEDAL	03	09530007	099001	101000	2024M07	114	25,095.00	3,239,532.00
5360	Equipo médico y de laboratorio	22136708	0000393269	32	H Gral Regional 66	CIUDAD JUAREZ CHIH.	0800046	080501	200300	513-621	2826	00	01	0020167	MESA PASTEUR FRENTE 80 CM, PROFUNDIDAD 50 CM, ALTURA 90 CM	03	09530007	099001	101000	2024M07	127	8,933.00	1,134,491.00
5360	Equipo médico y de laboratorio	22136709	0000393080	32	H Gral Regional 66	CIUDAD JUAREZ CHIH.	0800046	080501	200300	513-780	0091	00	01	0020097	BIRON DE ACERO INOXIDABLE DE 500 ML DE CAPACIDAD	03	09530007	099001	101000	2024M07	153	1,034.00	157,368.00
5360	Equipo médico y de laboratorio	22136710	0000392870	32	H Gral Regional 66	CIUDAD JUAREZ CHIH.	0800046	080501	200300	513-621	2796	00	01	0020183	MESA MAYO FRENTE 80 CM, PROFUNDIDAD 60 CM	03	09530007	099001	101000	2024M07	150	6,909.00	1,361,373.00
5360	Equipo médico y de laboratorio	22136711	0000393073	32	H Gral Regional 66	CIUDAD JUAREZ CHIH.	0800046	080501	200300	513-620	0073	00	01	0020226	PORTAVENOCLISIS MOVIBLE	03	09530007	099001	101000	2024M07	189	4,941.00	853,068.00

ANEXOS
DIVISIÓN DE CONTRATOS

GOBIERNO DE MÉXICO | IMSS

DIRECCIÓN DE FINANZAS
Unidad de Operación Financiera
Coordinación de Presupuesto e Información Programática

Anexo 1 Equipamiento 2024

Clave de cartera SHCP : 2250GYR0015 **No. de programa o proyecto PREI :** 21080005 **OLI No.:** 074 / 1055
No. solicitud de SHCP : 64034 **Cuenta contable PREI:** 13350109

Nombre del programa o proyecto : Reestructuración,Terminación y Ampliación del Hospital General Regional de 260 Camas en Cd. Juárez, Chihuahua

cifras en pesos

Clave COG	Nombre de clave COG	ID de Transac.	ID de Solicitud	CUR	Nombre de la Unidad	PREI Millenium Presupuesto del Centro del Bien				EAI				PREI		PREI Millenium Control de Compromisos					Monto autorizado		
						Municipio /Estado	Ubicación	Ef	Centro de Costo	CPOs GEN	ESP	INF	VAR	ID de Artículo	Descripción	UNO	UNO Ubicación	UR	Cuenta de Costo	Periodo Pptal	No. de bienes	Precio Unitario con IVA	Importe Total con IVA
5301	Equipo médico y de laboratorio	22136718	0000393020	321	H Gral Regional 66	CIUDAD JUAREZ CHIH.	08100046	080501	200200	513-635	0169	DG	01	0020205	ORINAL PARA VARONES DIMENSIONES GENERALES: BASE 10 CM DE DIAMETRO, BOCA 7 CM, ALTURA 25 CM.	09	09530007	099001	101000	2024M07	199	1,748.00	347,852.00
5301	Equipo médico y de laboratorio	22136714	0000393018	321	H Gral Regional 66	CIUDAD JUAREZ CHIH.	08100046	080501	200200	513-635	0178	DG	01	0020195	BANCO CIRATORIO DE ACERO INOXIDABLE	09	09530007	099001	101000	2024M07	242	8,357.00	1,683,944.00
5301	Equipo médico y de laboratorio	22136715	0000393019	321	H Gral Regional 66	CIUDAD JUAREZ CHIH.	08100046	080501	200200	513-631	2647	DG	01	0020389	MESA PUENTE FRENTE 120 CM, FONDO 60 CM	09	09530007	099001	101000	2024M07	274	5,388.00	1,328,242.50
5301	Equipo médico y de laboratorio	22136716	0000393020	321	H Gral Regional 66	CIUDAD JUAREZ CHIH.	08100046	080501	200200	513-254	0113	DG	01	0020197	CUBETA DE ACERO INOXIDABLE CON ROPA CUBETA DORADA E	09	09530007	099001	101000	2024M07	788	3,777.00	2,930,496.00
5301	Equipo médico y de laboratorio	22136717	0000393021	321	H Gral Regional 66	CIUDAD JUAREZ CHIH.	08100046	080501	200200	513-143	0148	DG	01	0020333	BURO ANCHO 28 CM, FONDO 35 CM, ALTURA 75 CM	09	09530007	099001	101000	2024M07	358	9,871.00	3,778,465.00
5301	Equipo médico y de laboratorio	22136718	0000393022	321	H Gral Regional 66	CIUDAD JUAREZ CHIH.	08100046	080501	200200	513-245	0113	DG	01	0020345	SOMBRERO PARA ADULTOS LARGO 35 CM	68	09530007	099001	101000	2024M07	387	2,787.00	1,180,476.00
5301	Equipo médico y de laboratorio	22136719	0000393023	321	H Gral Regional 66	CIUDAD JUAREZ CHIH.	08100046	080501	200200	513-302	0118	DG	01	0020116	ESCALERILLA DE DOS PELDAÑOS	09	09530007	099001	101000	2024M07	327	3,382.00	1,732,214.00
5301	Equipo médico y de laboratorio	22136720	0000394000	321	H Gral Regional 66	CIUDAD JUAREZ CHIH.	08100046	080501	200200	513-783	0125	DG	01	0020195	RIÑON PORTAVALENCIAS	09	09530007	099001	101000	2024M07	383	7,079.00	1,252,941.00
5301	Equipo médico y de laboratorio	22136722	0000394002	321	H Gral Regional 66	CIUDAD JUAREZ CHIH.	08100046	080501	200200	513-545	0079	DG	01	0020688	DASOMETRO ELECTRICO	09	09530007	099001	101000	2024M07	1	22,041.00	22,041.00
5301	Equipo médico y de laboratorio	22136615	0000392915	321	H Gral Regional 66	CIUDAD JUAREZ CHIH.	08100046	080501	200200	513-671	0168	DT	01	0018735	MESA ALTA	09	09530007	099001	101000	2024M07	1	51,312.00	51,312.00
5301	Equipo médico y de laboratorio	22136621	0000393021	321	H Gral Regional 66	CIUDAD JUAREZ CHIH.	08100046	080501	200200	513-631	3097	DG	01	0020193	MESA INTEGRAL PASTEUR	09	09530007	099001	101000	2024M07	1	64,680.00	64,680.00
5301	Equipo médico y de laboratorio	22136623	0000393035	321	H Gral Regional 66	CIUDAD JUAREZ CHIH.	08100046	080501	200200	513-621	2876	DG	01	0020235	MESA DE 180 CM CON FREGADERO DERECHO Y CUARDA COMERCIAL	09	09530007	099001	101000	2024M07	2	33,034.75	66,069.49
5301	Equipo médico y de laboratorio	22136635	0000393047	321	H Gral Regional 66	CIUDAD JUAREZ CHIH.	08100046	080501	200200	513-632	0054	DG	01	0020279	MUEBLE INTEGRAL ALTO DE 180 CM CON DOBLE FREGADERO CENTRAL	09	09530007	099001	101000	2024M07	3	24,936.00	149,810.00
5301	Equipo médico y de laboratorio	22136636	0000393048	321	H Gral Regional 66	CIUDAD JUAREZ CHIH.	08100046	080501	200200	513-964	0077	DG	01	0020597	VESTIDOR CON ARMARIO PARA CORIA (TORRE)	09	09530007	099001	101000	2024M07	2	79,464.00	158,928.00
5301	Equipo médico y de laboratorio	22136637	0000393049	321	H Gral Regional 66	CIUDAD JUAREZ CHIH.	08100046	080501	200200	513-631	3133	DG	01	0020338	MESA ALTA DE 180 CM CON RESPALDO Y FREGADERO IZQUIERDO, DIMENSIONES GENERALES FRENTE 180 CM, FONDO 70 CM, ALTURA A LA CUBIERTA 90 CM, ALTURA AL RESPALDO 190 CM	09	09530007	099001	101000	2024M07	2	38,013.00	76,025.00
5301	Equipo médico y de laboratorio	22136640	0000393026	321	H Gral Regional 66	CIUDAD JUAREZ CHIH.	08100046	080501	200200	513-621	3096	DG	01	0020302	MESA	09	09530007	099001	101000	2024M07	3	26,345.00	79,035.00
5301	Equipo médico y de laboratorio	22136643	0000393182	321	H Gral Regional 66	CIUDAD JUAREZ CHIH.	08100046	080501	200200	513-621	0753	DT	01	0018724	MESA ALTA DE 150 CM CON FREGADERO DERECHO	09	09530007	099001	101000	2024M07	4	39,244.00	156,976.00
5301	Equipo médico y de laboratorio	22136647	0000393139	321	H Gral Regional 66	CIUDAD JUAREZ CHIH.	08100046	080501	200200	513-631	0044	DG	01	0020377	MUEBLE INTEGRAL ALTO DE 150 CM CON RESPALDO Y FREGADERO DERECHO	09	09530007	099001	101000	2024M07	4	77,749.00	310,996.00
5301	Equipo médico y de laboratorio	22136648	0000393150	321	H Gral Regional 66	CIUDAD JUAREZ CHIH.	08100046	080501	200200	513-191	0901	DT	01	0018682	CARRO CAMILLA TIPO TRANSFER (LATERAL)	09	09530007	099001	101000	2024M07	5	130,675.00	653,380.00
5301	Equipo médico y de laboratorio	22136657	0000393805	321	H Gral Regional 66	CIUDAD JUAREZ CHIH.	08100046	080501	200200	513-621	3133	DG	01	0020047	MESA ALTA	09	09530007	099001	101000	2024M07	9	32,708.00	294,372.00
5301	Equipo médico y de laboratorio	22136658	0000393802	321	H Gral Regional 66	CIUDAD JUAREZ CHIH.	08100046	080501	200200	513-621	0801	DT	01	0018721	MESA ALTA	09	09530007	099001	101000	2024M07	10	32,799.00	327,990.00

COTEJO
NOTARIA No 80 JUAREZ

GOBIERNO DE MÉXICO | IMSS

DIRECCIÓN DE FINANZAS
Unidad de Operación Financiera
Coordinación de Presupuesto e Información Programática

Anexo 1 Equipamiento 2024

Clave de cartera SHCP : 2250GYR0015 **No. de programa o proyecto PREI :** 21080005 **OLI No.:** 074 / 1055
No. solicitud de SHCP : 64034 **Cuenta contable PREI:** 13350109

Nombre del programa o proyecto : Reestructuración,Terminación y Ampliación del Hospital General Regional de 260 Camas en Cd. Juárez, Chihuahua

cifras en pesos

Clave COG	Nombre de clave COG	ID de Transac.	ID de Solicitud	CUR	Nombre de la Unidad	PREI Millenium Presupuesto del Gasto del Bien					SAI				PREI		PREI Millenium Control de Compromisos					Monto autorizado		
						Municipio /Estado	Ubicación	UI	Centro de Costo	EPID-GEN	ESP	DIF	VAR	ID de Artículo	Descripción	URG	URG Ubicación	UI	Centro de Costo	Periodo Patal	No. de Bienes	Precio Unitario con IVA	Importe Total con IVA
53101	Equipo médico y de laboratorio	22136688	0000393295	32	H Gral Regional 66	CIUDAD JUAREZ CHIH.	08100046	080501	260200	513-631	0496	01	01	0061972	MESA CON FREGADERO Y TAPA MARIA FABRICADA	09	09530007	099001	101000	2024M07	20	54,869.00	1,097,380.00
53101	Equipo médico y de laboratorio	22136688	0000393101	32	H Gral Regional 66	CIUDAD JUAREZ CHIH.	08100046	080501	260200	513-625	0259	01	01	0061972	MODULO PARA CONSULTORIO MEDICO DOLIENTE	09	09530007	099001	101000	2024M07	20	78,517.00	1,570,340.00
53101	Equipo médico y de laboratorio	22136691	0000393094	32	H Gral Regional 66	CIUDAD JUAREZ CHIH.	08100046	080501	260200	513-680	0023	00	01	0020004	LITERAS METALICAS PINTURA MICRO RELVERIZADA	09	09530007	099001	101000	2024M07	34	24,568.00	989,560.00
53101	Equipo médico y de laboratorio	22136695	0000393802	32	H Gral Regional 66	CIUDAD JUAREZ CHIH.	08100046	080501	260200	513-626	0287	01	01	0061972	MODULO PARA CONSULTORIO MEDICO DERECHO	09	09530007	099001	101000	2024M07	33	78,517.00	2,591,061.00
53101	Equipo médico y de laboratorio	22136699	0000392503	32	H Gral Regional 66	CIUDAD JUAREZ CHIH.	08100046	080501	260200	513-108	0383	00	01	0062024	BANCO GIRATORIO CON RESPALDO DE ACERO INOXIDABLE	09	09530007	099001	101000	2024M07	46	8,554.00	393,676.00
53101	Equipo médico y de laboratorio	22136700	0000392543	32	H Gral Regional 66	CIUDAD JUAREZ CHIH.	08100046	080501	260200	513-283	0088	00	01	0020022	CARRO CUNA CON BASINET DE ACRILICO	09	09530007	099001	101000	2024M07	52	59,981.00	3,118,976.00
53101	Equipo médico y de laboratorio	22136626	0000392803	32	H Gral Regional 66	CIUDAD JUAREZ CHIH.	08100046	080501	260200	513-619	1332	00	01	0020027	MESA ALTA	09	09530007	099001	101000	2024M07	1	98,424.00	98,424.00
53101	Equipo médico y de laboratorio	22136634	0000392220	32	H Gral Regional 66	CIUDAD JUAREZ CHIH.	08100046	080501	260200	515-481	0301	05	01	0020026	CABINETE PARA TOMA DE MUESTRAS	09	09530007	099001	101000	2024M07	2	22,670.00	45,340.00
53101	Equipo médico y de laboratorio	22136641	0000393045	32	H Gral Regional 66	CIUDAD JUAREZ CHIH.	08100046	080501	260200	515-619	1417	00	01	0020021	MESA BAJA	09	09530007	099001	101000	2024M07	3	11,617.00	34,851.00
53101	Equipo médico y de laboratorio	22136642	0000393101	32	H Gral Regional 66	CIUDAD JUAREZ CHIH.	08100046	080501	260200	515-619	1524	00	01	0020333	MESA ALTA	09	09530007	099001	101000	2024M07	3	8,841.00	26,523.00
53101	Equipo médico y de laboratorio	22136649	0000393089	32	H Gral Regional 66	CIUDAD JUAREZ CHIH.	08100046	080501	260200	515-619	0050	01	01	0061805	MESA ALTA	09	09530007	099001	101000	2024M07	5	41,581.00	207,905.00
53101	Equipo médico y de laboratorio	22136665	0000393043	32	H Gral Regional 66	CIUDAD JUAREZ CHIH.	08100046	080501	260200	515-619	1875	00	01	0020052	MESA ALTA	09	09530007	099001	101000	2024M07	5	68,340.00	340,700.00
53101	Equipo médico y de laboratorio	22136666	0000392982	32	H Gral Regional 66	CIUDAD JUAREZ CHIH.	08100046	080501	260200	515-619	1885	00	01	0020622	MESA ALTA DE 110 CM SIN RESPALDO, 2 CAJONES SUPERIORES Y PUERTAS ABATIBLES	09	09530007	099001	101000	2024M07	5	48,304.00	241,520.00
53101	Equipo médico y de laboratorio	22136663	0000392569	32	H Gral Regional 66	CIUDAD JUAREZ CHIH.	08100046	080501	260200	515-658	0017	00	01	0020598	SILLON DE EXTRACCIONES	09	09530007	099001	101000	2024M07	7	25,134.00	175,938.00
53101	Equipo médico y de laboratorio	22136668	0000393038	32	H Gral Regional 66	CIUDAD JUAREZ CHIH.	08100046	080501	260200	515-619	1813	00	01	0020615	MESA ALTA	09	09530007	099001	101000	2024M07	2	54,546.00	109,092.00
53101	Equipo médico y de laboratorio	22136671	0000392736	32	H Gral Regional 66	CIUDAD JUAREZ CHIH.	08100046	080501	260200	515-481	0297	00	01	0062383	CABINETE PARA TOMA DE MUESTRAS	09	09530007	099001	101000	2024M07	10	22,664.00	226,640.00
53101	Equipo médico y de laboratorio	22136678	0000393188	32	H Gral Regional 66	CIUDAD JUAREZ CHIH.	08100046	080501	260200	515-619	0757	01	01	0061881	MESA ALTA	09	09530007	099001	101000	2024M07	15	35,845.00	537,675.00
53101	Equipo médico y de laboratorio	22136684	0000392660	32	H Gral Regional 66	CIUDAD JUAREZ CHIH.	08100046	080501	260200	515-619	1885	00	01	0020620	MESA ALTA	09	09530007	099001	101000	2024M07	18	43,834.00	789,012.00
53101	Equipo médico y de laboratorio	22136689	0000393035	32	H Gral Regional 66	CIUDAD JUAREZ CHIH.	08100046	080501	260200	515-619	1897	00	01	0020605	MESA ALTA DE 80 CM CON RESPALDO	09	09530007	099001	101000	2024M07	46	14,843.82	682,774.46
53201	Instrumental médico y de laboratorio	22136602	0000392722	32	H Gral Regional 66	CIUDAD JUAREZ CHIH.	08100046	080501	260200	512-227	0175	00	01	0020143	CHAROLA CON TAPA PARA INSTRUMENTAL FRENTE 45.7 CM	09	09530007	099001	101000	2024M07	1	11,830.00	11,830.00
53201	Instrumental médico y de laboratorio	22136612	0000392727	32	H Gral Regional 66	CIUDAD JUAREZ CHIH.	08100046	080501	260200	513-150	0148	00	01	0020201	VASO CON TAPA DE UN LITRO, DIMENSIONES GENERALES UN LITRO	09	09530007	099001	101000	2024M07	2	1,933.00	3,866.00
53201	Instrumental médico y de laboratorio	22136713	0000392886	32	H Gral Regional 66	CIUDAD JUAREZ CHIH.	08100046	080501	260200	513-930	0021	05	01	0020196	VASO PARA MEDICAMENTOS	09	09530007	099001	101000	2024M07	237	696.00	165,032.00
53301	Mobiliario	22136661	0000392794	32	H Gral Regional 66	CIUDAD JUAREZ CHIH.	08100046	080501	260200	544-150	0016	00	01	0018446	CARRO PARA SUBIR Y BAJAR CAMA	09	09530007	099001	101000	2024M07	7	27,363.00	191,541.00
TOTALES																					6,386	3,116,888.64	42,240,703.00

ANEXOS
DIVISIÓN DE CONTRATOS

BIBLIOTECA UNIVERSITARIA

SIN TEXTO

ANEXO 2 (DOS)

"ANEXO TÉCNICO Y TÉRMINOS Y CONDICIONES".

ANEXOS
DIVISIÓN DE CONTRATOS

SIN TEXTO

Anexo No. 3
Anexo Técnico

Adquisición de Bienes para el Programa **"Mobiliario Médico y de Laboratorio para Hospitales Prioritarios"**, con No. de Requisición **"OP-EA-MML-01-2024"**

a) Descripción amplia y detallada de los bienes, incluyendo las cantidades por partida
Las características y especificaciones técnicas de los bienes objeto del presente requerimiento, se encuentran debidamente descritas en el **Anexo No. 3.1** "Cédulas de Descripción de los bienes".

Asimismo, se deberán considerar las cantidades y requisitos contenidos el **Anexo No. 3.2** "Relación y Cantidad de Bienes" y **Anexo No. 3.3** "Requisitos para los bienes", precisando que los bienes deberán entregarse a entera satisfacción del Instituto, en las Unidades Médicas que se detallan en el **Anexo No. 3.4** "Guía de Distribución", con el desglose de cantidades requeridas, incluyendo los trabajos y accesorios necesarios para su instalación.

Los bienes objeto del presente requerimiento se encuentran contenidos en el **Anexo No. 3.2** "Relación y Cantidad de Bienes".

PART.	DESTINO	CLC 07	CLC 01	PROG.	CUCOP	DESCRIPCIÓN	CANTIDAD
1	BAJA CALIFORNIA	53106569	53101-6569	16682	513.191.0803.01.01	CARRO CAMILLA TIPO TRANSFER (LATERAL).	5
2	BAJA CALIFORNIA	51200063	51201-0063	16698	513.546.0029.01.01	JABONERA ELECTRICA	1
3	BAJA CALIFORNIA	51200144	51201-0144	16771	513.626.0287.01.01	MODULO PARA CONSULTORIO MEDICO DERECHO.	26
4	BAJA CALIFORNIA	51200145	51201-0145	16772	513.626.0295.01.01	MODULO PARA CONSULTORIO MEDICO IZQUIERDO.	16
5	BAJA CALIFORNIA	51200173	51201-0173	16800	515.619.0059.01.01	MESA ALTA DE 150 CM CON CAJONERA CENTRAL.	5
6	BAJA CALIFORNIA	51200186	51201-0186	16810	515.619.0737.01.01	MESA ALTA DE 180 CM CON CAJONERA CENTRAL.	12
7	BAJA CALIFORNIA	51200158	51201-0158	18440	514.160.0014.00.01	CARRO PARA SUPERMERCADO.	8
8	BAJA CALIFORNIA	51200084	51201-0084	19724	513.621.0753.01.01	MESA ALTA DE 150 CM CON FREGADERO DERECHO.	4
9	BAJA CALIFORNIA	51200086	51201-0086	19725	513.621.0761.01.01	MESA ALTA DE 150 CM CON FREGADERO IZQUIERDO.	1
10	BAJA CALIFORNIA	51200079	51201-0079	19727	513.621.0803.01.01	MESA ALTA DE 120 CM CON RESPALDO Y FREGADERO DERECHO.	9
11	BAJA CALIFORNIA	51200082	51201-0082	19925	513.621.2499.00.01	MESA ALTA DE 150 CM CON FREGADERO CENTRAL Y CAJONES.	24
12	BAJA CALIFORNIA	51200091	51201-0091	19934	513.621.2539.00.01	MESA ALTA DE 180 CM CON FREGADERO CENTRAL Y TRAMPA PARA YESO (INTEGRADA).	1
13	BAJA CALIFORNIA	51200159	51201-0159	20023	515.247.0118.00.01	CARRO CAJONERO.	11
14	BAJA CALIFORNIA	53106587	53101-6587	20024	515.247.0125.00.01	CARRO DISTRIBUIDOR DE MUESTRAS.	3

ANEXOS
DIVISIÓN DE CONTRATOS

2024 Felipe Carrillo PUERTO

15	BAJA CALIFORNIA	53106590	53101-6590	20025	515.451.0259.00.01	GABINETE PARA TOMA DE MUESTRAS.	8
16	BAJA CALIFORNIA	51200199	51201-0199	20029	515.619.1227.00.01	MESA ALTA DE 90 CM CON CUBIERTA DE ACERO INOXIDABLE.	3
17	BAJA CALIFORNIA	51200161	51201-0161	20030	515.619.1232.00.01	MESA ALTA DE 120 CM CON CUBIERTA DE ACERO INOXIDABLE.	4
18	BAJA CALIFORNIA	51200176	51201-0176	20031	515.619.1244.00.01	MESA ALTA DE 150 CM CON CUBIERTA DE ACERO INOXIDABLE.	1
19	BAJA CALIFORNIA	51200201	51201-0201	20035	515.619.1286.00.01	MESA ALTA DE 90 CM CON VERTEDERO.	4
20	BAJA CALIFORNIA	51200202	51201-0202	20036	515.619.1292.00.01	MESA BAJA DE 180 CM CON CUBIERTA DE MADERA.	2
21	BAJA CALIFORNIA	51200203	51201-0203	20037	515.619.1306.00.01	MESA BAJA DE 90 CM CON VERTEDERO.	1
22	BAJA CALIFORNIA	51200206	51201-0206	20040	515.619.1337.00.01	MESA BAJA DE 180 CM CON CUBIERTA DE ACERO INOXIDABLE.	1
23	BAJA CALIFORNIA	51200207	51201-0207	20041	515.619.1349.00.01	MESA PARA BANCO DE SANGRE CON FREGADERO CENTRAL.	1
24	BAJA CALIFORNIA	51200272	51201-0272	20042	515.784.0111.00.01	REPISA ABATIBLE PARA TOMA DE MUESTRAS.	8
25	BAJA CALIFORNIA	51200274	51201-0274	20044	515.825.0128.00.01	SILLA CAMA PARA DONADORES.	4
26	BAJA CALIFORNIA	51100273	51101-0273	20045	515.957.0322.00.01	VITRINA DE 75 CM CONTRA MURO.	1
27	BAJA CALIFORNIA	51100274	51101-0274	20046	515.957.0337.00.01	VITRINA DE 90 CM CONTRA MURO CON LLAVES.	99
28	BAJA CALIFORNIA	51100257	51101-0257	20120	513.060.0065.00.01	ANAQUEL GUARDA COMODOS.	16
29	BAJA CALIFORNIA	51200036	51201-0036	20122	513.108.0345.00.01	BANCO GIRATORIO ACOJINADO CON RESPALDO CINCO APOYOS.	4
30	BAJA CALIFORNIA	51200037	51201-0037	20123	513.108.0355.00.01	BANCO GIRATORIO ACOJINADO SIN RESPALDO.	2
31	BAJA CALIFORNIA	51200038	51201-0038	20124	513.108.0363.00.01	BANCO GIRATORIO CON RESPALDO DE ACERO INOXIDABLE.	40
32	BAJA CALIFORNIA	51200039	51201-0039	20125	513.108.0378.00.01	BANCO GIRATORIO DE ACERO INOXIDABLE.	133
33	BAJA CALIFORNIA	53200451	53201-0451	20126	513.113.0299.00.01	BANDEJA.	1
34	BAJA CALIFORNIA	51200043	51201-0043	20127	513.118.0076.00.01	BAÑO DE ARTESA.	5
35	BAJA CALIFORNIA	53106558	53101-6558	20128	513.130.0422.00.01	BASCULA CON ESTADIMETRO.	57
36	BAJA CALIFORNIA	53106560	53101-6560	20130	513.130.0449.00.01	BASCULA PARA BEBE.	7
37	BAJA CALIFORNIA	51200047	51201-0047	20133	513.143.0148.00.01	BURO.	199
38	BAJA CALIFORNIA	51200049	51201-0049	20134	513.164.3374.00.01	CAMA INDIVIDUAL METALICA.	2
39	BAJA CALIFORNIA	53106573	53101-6573	20136	513.191.0862.00.01	CARRO PARA CURACIONES.	4
40	BAJA CALIFORNIA	53106576	53101-6576	20137	513.191.0877.00.01	CARRO PARA MEDICAMENTOS.	21
41	BAJA CALIFORNIA	51200053	51201-0053	20138	513.191.0887.00.01	CARRO PARA ROPA LIMPIA.	2
42	BAJA CALIFORNIA	53106577	53101-6577	20140	513.191.0903.00.01	CARRO PORTAEXPEDIENTES.	14
43	BAJA CALIFORNIA	53106578	53101-6578	20142	513.209.0061.00.01	CEPILLERA PARA USO QUIRURGICO.	67
44	BAJA CALIFORNIA	53200453	53201-0453	20143	513.227.0176.00.01	CHAROLA CON TAPA PARA INSTRUMENTAL.	1
45	BAJA CALIFORNIA	53200456	53201-0456	20145	513.245.0113.00.01	COMODO PARA ADULTOS.	327
46	BAJA CALIFORNIA	53200457	53201-0457	20146	513.245.0126.00.01	COMODO PARA MENORES.	28

47	BAJA CALIFORNIA	51200057	51201-0057	20147	513.254.0113.00.01	CUBETA DE ACERO INOXIDABLE CON PORTA CUBETA RODABLE.	281
48	BAJA CALIFORNIA	51200060	51201-0060	20148	513.352.0111.00.01	ESCALERILLA DE DOS PELDAÑOS.	430
49	BAJA CALIFORNIA	51100261	51101-0261	20149	513.360.0066.00.01	ESTANTE GUARDA ESTERIL DE 90 CM.	96
50	BAJA CALIFORNIA	51100260	51101-0260	20151	513.360.0071.00.01	ESTANTE GUARDA ESTERIL DE 120 CM.	14
51	BAJA CALIFORNIA	53106579	53101-6579	20152	513.500.0072.00.01	INFANTOMETRO PORTATIL DE EXTENSION TELESCOPICA.	1
52	BAJA CALIFORNIA	51200062	51201-0062	20153	513.546.0061.00.01	JABONERA DE PEDAL.	22
53	BAJA CALIFORNIA	51200064	51201-0064	20154	513.567.0111.00.01	LAMPARA DE LUZ INTENSA.	16
54	BAJA CALIFORNIA	51200065	51201-0065	20155	513.567.0128.00.01	LAMPARA DE PIE RODABLE.	7
55	BAJA CALIFORNIA	51200066	51201-0066	20156	513.580.0649.00.01	LAVABO DE CIRUJANO DOBLE.	18
56	BAJA CALIFORNIA	51200067	51201-0067	20157	513.580.0659.00.01	LAVABO DE CIRUJANO SENCILLO.	4
57	BAJA CALIFORNIA	51200071	51201-0071	20158	513.580.0667.00.01	LAVABO PASTEUR DERECHO DE 90 CM.	43
58	BAJA CALIFORNIA	51200073	51201-0073	20159	513.580.0672.00.01	LAVABO PASTEUR IZQUIERDO DE 90 CM.	23
59	BAJA CALIFORNIA	51200133	51201-0133	20160	513.621.2551.00.01	MESA INTEGRAL ALTA DE 150 CM CON FREGADERO DERECHO.	9
60	BAJA CALIFORNIA	51200135	51201-0135	20165	513.621.2606.00.01	MESA INTEGRAL DE 120 CM CON RESPALDO Y FREGADERO DERECHO.	12
61	BAJA CALIFORNIA	51200109	51201-0109	20166	513.621.2615.00.01	MESA ALTA INTEGRAL DE 150 CM CON RESPALDO Y FREGADERO DERECHO.	10
62	BAJA CALIFORNIA	51200088	51201-0088	20169	513.621.2649.00.01	MESA ALTA DE 150 CM CON RESPALDO Y FREGADERO IZQUIERDO.	2
63	BAJA CALIFORNIA	51200134	51201-0134	20174	513.621.2697.00.01	MESA INTEGRAL ALTA DE 180 CM CON DOBLE FREGADERO CENTRAL.	30
64	BAJA CALIFORNIA	51200110	51201-0110	20178	513.621.2732.00.01	MESA CARRO ANESTESIOLOGO DE 70 CM.	11
65	BAJA CALIFORNIA	51200114	51201-0114	20179	513.621.2744.00.01	MESA DE 150 CM CON FREGADERO DEPÓSITO DE HIELO Y BAÑO MARIA.	6
66	BAJA CALIFORNIA	51200128	51201-0128	20181	513.621.2762.00.01	MESA DE 180 CM PARA ENSAMBLE CON REPISA INTERMEDIA.	2
67	BAJA CALIFORNIA	51200137	51201-0137	20183	513.621.2786.00.01	MESA MAYO.	130
68	BAJA CALIFORNIA	53106581	53101-6581	20184	513.621.2792.00.01	MESA PARA EXPLORACION PEDIATRICA.	2
69	BAJA CALIFORNIA	53106582	53101-6582	20185	513.621.2804.00.01	MESA PARA INSTRUMENTAL QUIRURGICO.	12
70	BAJA CALIFORNIA	53106583	53101-6583	20186	513.621.2813.00.01	MESA PARA REHIDRATACION.	6
71	BAJA CALIFORNIA	51200139	51201-0139	20187	513.621.2826.00.01	MESA PASTEUR.	119
72	BAJA CALIFORNIA	51200141	51201-0141	20189	513.621.2847.00.01	MESA PUENTE.	214
73	BAJA CALIFORNIA	51200142	51201-0142	20190	513.621.2857.00.01	MESA RIGIDA DE MADERA.	2
74	BAJA CALIFORNIA	51200143	51201-0143	20191	513.621.2865.00.01	MESA RINON.	24
75	BAJA CALIFORNIA	51100262	51101-0262	20192	513.771.0438.00.01	REPISA DE 120 CM CONTRA MURO.	5
76	BAJA CALIFORNIA	51100264	51101-0264	20194	513.771.0456.00.01	REPISA DE 180 CM CONTRA MURO.	1
77	BAJA CALIFORNIA	51200154	51201-0154	20195	513.783.0075.00.01	RIEL PORTAVENOCLISIS.	483
78	BAJA CALIFORNIA	53200459	53201-0459	20196	513.790.0089.00.01	RINON DE ACERO INOXIDABLE DE 250 ML.	10

ANEXOS
DIVISIÓN DE CONTRATOS

79	BAJA CALIFORNIA	53200461	53201-0461	20197	513.790.0091.00.01	RIÑON DE ACERO INOXIDABLE DE 500 ML.	126
80	BAJA CALIFORNIA	53106585	53101-6585	20198	513.810.0298.00.01	SILLA DE RUEDAS CON DESCANSAPIES.	41
81	BAJA CALIFORNIA	53200465	53201-0465	20199	513.950.0122.00.01	VASO PARA MEDICAMENTOS DE 30 CM CUBICOS.	188
82	BAJA CALIFORNIA	53200463	53201-0463	20200	513.950.0137.00.01	VASO PARA MEDICAMENTOS DE 140 CM CUBICOS.	4
83	BAJA CALIFORNIA	53200462	53201-0462	20201	513.950.0149.00.01	VASO CON TAPA DE UN LITRO.	2
84	BAJA CALIFORNIA	51200041	51201-0041	20202	513.123.0266.00.01	BANQUETA DE ALTURA.	22
85	BAJA CALIFORNIA	51200059	51201-0059	20203	513.219.0042.00.01	DIVAN (CHAISE LONGUE).	16
86	BAJA CALIFORNIA	51200074	51201-0074	20204	513.560.0023.00.01	LITERAS METALICAS.	24
87	BAJA CALIFORNIA	53200458	53201-0458	20205	513.635.0168.00.01	ORINAL PARA VARONES.	154
88	BAJA CALIFORNIA	51200153	51201-0153	20206	513.635.0173.00.01	PORTAVENOCLISIS RODABLE.	117
89	BAJA CALIFORNIA	53106570	53101-6570	20212	513.263.0086.00.01	CARRO CUNA CON BASINET DE ACRILICO.	57
90	BAJA CALIFORNIA	51200119	51201-0119	20302	513.621.3076.00.01	MESA DE 150 CM PARA ATENCION AL RECIEN NACIDO.	2
91	BAJA CALIFORNIA	53106588	53101-6588	20313	515.451.0297.00.01	GABINETE PARA TOMA DE MUESTRAS CON FREGADERO DERECHO.	2
92	BAJA CALIFORNIA	53106589	53101-6589	20314	515.451.0301.00.01	GABINETE PARA TOMA DE MUESTRAS CON FREGADERO IZQUIERDO.	2
93	BAJA CALIFORNIA	51200214	51201-0214	20321	515.619.1417.00.01	MESA BAJA DE 90 CM CON CUBIERTA DE ACERO INOXIDABLE.	2
94	BAJA CALIFORNIA	51200167	51201-0167	20332	515.619.1524.00.01	MESA ALTA DE 120 CM CON RESPALDO.	3
95	BAJA CALIFORNIA	53106572	53101-6572	20547	513.191.0934.00.01	CARRO PARA CURACIONES EN ABS.	102
96	BAJA CALIFORNIA	51200054	51201-0054	20549	513.191.0946.00.01	CARRO PARA ROPA SUCIA CON TAPA Y APERTURA DE PEDAL.	96
97	BAJA CALIFORNIA	51200136	51201-0136	20573	513.621.3091.00.01	MESA INTEGRAL PASTEUR.	1
98	BAJA CALIFORNIA	51200148	51201-0148	20577	513.632.0044.00.01	MUEBLE INTEGRAL ALTO DE 150 CM CON RESPALDO Y FREGADERO DERECHO.	4
99	BAJA CALIFORNIA	51200149	51201-0149	20579	513.632.0054.00.01	MUEBLE INTEGRAL ALTO DE 180 CM CON DOBLE FREGADERO CENTRAL.	2
100	BAJA CALIFORNIA	51200275	51201-0275	20589	515.958.0017.00.01	SILLON DE EXTRACCIONES.	7
101	BAJA CALIFORNIA	51200157	51201-0157	20597	513.964.0017.00.01	VESTIDOR CON ARMARIO PARA CONSULTORIO.	2
102	BAJA CALIFORNIA	51200235	51201-0235	20603	515.619.1697.00.01	MESA ALTA DE 90 CM CON RESPALDO, CAJON Y PUERTAS ABATIBLES.	41
103	BAJA CALIFORNIA	51200240	51201-0240	20615	515.619.1813.00.01	MESA ALTA DE 180 CM DE TRABAJO PARA 2 USUARIOS CON RESPALDO.	9
104	BAJA CALIFORNIA	51200168	51201-0168	20620	515.619.1865.00.01	MESA ALTA DE 120 CM SIN RESPALDO Y 8 CAJONES.	13
105	BAJA CALIFORNIA	51200169	51201-0169	20621	515.619.1876.00.01	MESA ALTA DE 120 CM SIN RESPALDO Y PUERTAS ABATIBLES.	4
106	BAJA CALIFORNIA	51200170	51201-0170	20622	515.619.1883.00.01	MESA ALTA DE 120 CM SIN RESPALDO, 2 CAJONES SUPERIORES Y PUERTAS ABATIBLES.	5
107	BAJA CALIFORNIA	51200244	51201-0244	20627	515.619.1937.00.01	MESA ALTA DE 180 CM SIN RESPALDO, CAJONES CENTRALES Y PUERTAS ABATIBLES LATERALES.	1
108	BAJA CALIFORNIA	51200087	51201-0087	20647	513.621.3125.00.01	MESA ALTA DE 150 CM CON RESPALDO Y FREGADERO DERECHO.	5
109	CHIAPAS	53106569	53101-6569	16682	513.191.0803.01.01	CARRO CAMILLA TIPO TRANSFER	3

						(LATERAL).	
110	CHIAPAS	51200063	51201-0063	16698	513.546.0029.01.01	JABONERA ELECTRICA	1
111	CHIAPAS	51200144	51201-0144	16771	513.626.0287.01.01	MODULO PARA CONSULTORIO MEDICO DERECHO.	31
112	CHIAPAS	51200145	51201-0145	16772	513.626.0295.01.01	MODULO PARA CONSULTORIO MEDICO IZQUIERDO.	19
113	CHIAPAS	51200173	51201-0173	16800	515.619.0059.01.01	MESA ALTA DE 150 CM CON CAJONERA CENTRAL.	1
114	CHIAPAS	51200186	51201-0186	16810	515.619.0737.01.01	MESA ALTA DE 180 CM CON CAJONERA CENTRAL.	12
115	CHIAPAS	51200158	51201-0158	18440	514.160.0014.00.01	- CARRO PARA SUPERMERCADO.	8
116	CHIAPAS	51100268	51101-0268	18447	515.451.0206.00.01	GABINETE BASE PARA CAMPANA DE EXTRACCION.	1
117	CHIAPAS	51200084	51201-0084	19724	513.621.0753.01.01	MESA ALTA DE 150 CM CON FREGADERO DERECHO.	5
118	CHIAPAS	51200086	51201-0086	19725	513.621.0761.01.01	MESA ALTA DE 150 CM CON FREGADERO IZQUIERDO.	1
119	CHIAPAS	51200079	51201-0079	19727	513.621.0803.01.01	MESA ALTA DE 120 CM CON RESPALDO Y FREGADERO DERECHO.	8
120	CHIAPAS	51200082	51201-0082	19925	513.621.2499.00.01	MESA ALTA DE 150 CM CON FREGADERO CENTRAL Y CAJONES.	7
121	CHIAPAS	51200091	51201-0091	19934	513.621.2539.00.01	MESA ALTA DE 180 CM CON FREGADERO CENTRAL Y TRAMPA PARA YESO (INTEGRADA).	1
122	CHIAPAS	51200159	51201-0159	20023	515.247.0118.00.01	CARRO CAJONERO.	11
123	CHIAPAS	53106587	53101-6587	20024	515.247.0125.00.01	CARRO DISTRIBUIDOR DE MUESTRAS.	2
124	CHIAPAS	53106590	53101-6590	20025	515.451.0259.00.01	GABINETE PARA TOMA DE MUESTRAS.	3
125	CHIAPAS	51200174	51201-0174	20026	515.619.1195.00.01	MESA ALTA DE 150 CM CON CAJONERA LATERAL.	4
126	CHIAPAS	51200199	51201-0199	20029	515.619.1227.00.01	MESA ALTA DE 90 CM CON CUBIERTA DE ACERO INOXIDABLE.	4
127	CHIAPAS	51200161	51201-0161	20030	515.619.1232.00.01	MESA ALTA DE 120 CM CON CUBIERTA DE ACERO INOXIDABLE.	4
128	CHIAPAS	51200176	51201-0176	20031	515.619.1244.00.01	MESA ALTA DE 150 CM CON CUBIERTA DE ACERO INOXIDABLE.	1
129	CHIAPAS	51200201	51201-0201	20035	515.619.1286.00.01	MESA ALTA DE 90 CM CON VERTEDERO.	4
130	CHIAPAS	51200202	51201-0202	20036	515.619.1292.00.01	MESA BAJA DE 180 CM CON CUBIERTA DE MADERA.	2
131	CHIAPAS	51200203	51201-0203	20037	515.619.1306.00.01	MESA BAJA DE 90 CM CON VERTEDERO.	1
132	CHIAPAS	51200206	51201-0206	20040	515.619.1337.00.01	MESA BAJA DE 180 CM CON CUBIERTA DE ACERO INOXIDABLE.	1
133	CHIAPAS	51200207	51201-0207	20041	515.619.1349.00.01	MESA PARA BANCO DE SANGRE CON FREGADERO CENTRAL.	1
134	CHIAPAS	51200272	51201-0272	20042	515.784.0111.00.01	REPISA ABATIBLE PARA TOMA DE MUESTRAS.	3
135	CHIAPAS	51200274	51201-0274	20044	515.825.0128.00.01	SILLA CAMA PARA DONADORES.	4
136	CHIAPAS	51100273	51101-0273	20045	515.957.0322.00.01	VITRINA DE 75 CM CONTRA MURO	1
137	CHIAPAS	51100274	51101-0274	20046	515.957.0337.00.01	VITRINA DE 90 CM CONTRA MURO CON LLAVES.	78
138	CHIAPAS	51100257	51101-0257	20120	513.060.0065.00.01	ANAQUEL GUARDA COMODOS.	18
139	CHIAPAS	51200038	51201-0038	20124	513.108.0363.00.01	BANCO GIRATORIO CON RESPALDO DE ACERO INOXIDABLE.	1
140	CHIAPAS	51200039	51201-0039	20125	513.108.0378.00.01	BANCO GIRATORIO DE ACERO INOXIDABLE.	60

ANEXOS

141	CHIAPAS	53200451	53201-0451	20126	513.113.0299.00.01	BANDEJA.	1
142	CHIAPAS	51200043	51201-0043	20127	513.118.0076.00.01	BAÑO DE ARTESA.	6
143	CHIAPAS	53106558	53101-6558	20128	513.130.0422.00.01	BASCULA CON ESTADIMETRO.	64
144	CHIAPAS	53106560	53101-6560	20130	513.130.0449.00.01	BASCULA PARA BEBE.	2
145	CHIAPAS	51200047	51201-0047	20133	513.143.0148.00.01	BURO.	197
146	CHIAPAS	51200049	51201-0049	20134	513.164.3374.00.01	CAMA INDIVIDUAL METALICA.	2
147	CHIAPAS	53106573	53101-6573	20136	513.191.0862.00.01	CARRO PARA CURACIONES.	5
148	CHIAPAS	53106576	53101-6576	20137	513.191.0877.00.01	CARRO PARA MEDICAMENTOS.	10
149	CHIAPAS	51200053	51201-0053	20138	513.191.0887.00.01	CARRO PARA ROPA LIMPIA.	2
150	CHIAPAS	53106577	53101-6577	20140	513.191.0903.00.01	CARRO PORTAEXPEDIENTES.	9
151	CHIAPAS	53106578	53101-6578	20142	513.209.0061.00.01	CEPILLERA PARA USO QUIRURGICO.	74
152	CHIAPAS	53200453	53201-0453	20143	513.227.0176.00.01	CHAROLA CON TAPA PARA INSTRUMENTAL.	1
153	CHIAPAS	53200456	53201-0456	20145	513.245.0113.00.01	COMODO PARA ADULTOS.	284
154	CHIAPAS	53200457	53201-0457	20146	513.245.0126.00.01	COMODO PARA MENORES.	22
155	CHIAPAS	51200057	51201-0057	20147	513.254.0113.00.01	CUBETA DE ACERO INOXIDABLE CON PORTA CUBETA RODABLE.	237
156	CHIAPAS	51200060	51201-0060	20148	513.352.0111.00.01	ESCALERILLA DE DOS PELDAÑOS.	340
157	CHIAPAS	51100261	51101-0261	20149	513.360.0066.00.01	ESTANTE GUARDA ESTERIL DE 90 CM.	98
158	CHIAPAS	51100260	51101-0260	20151	513.360.0071.00.01	ESTANTE GUARDA ESTERIL DE 120 CM.	15
159	CHIAPAS	51200062	51201-0062	20153	513.546.0061.00.01	JABONERA DE PEDAL.	25
160	CHIAPAS	51200064	51201-0064	20154	513.567.0111.00.01	LAMPARA DE LUZ INTENSA.	15
161	CHIAPAS	51200065	51201-0065	20155	513.567.0128.00.01	LAMPARA DE PIE RODABLE.	6
162	CHIAPAS	51200066	51201-0066	20156	513.580.0649.00.01	LAVABO DE CIRUJANO DOBLE.	25
163	CHIAPAS	51200071	51201-0071	20158	513.580.0667.00.01	LAVABO PASTEUR DERECHO DE 90 CM.	51
164	CHIAPAS	51200073	51201-0073	20159	513.580.0672.00.01	LAVABO PASTEUR IZQUIERDO DE 90 CM.	24
165	CHIAPAS	51200133	51201-0133	20160	513.621.2551.00.01	MESA INTEGRAL ALTA DE 150 CM CON FREGADERO DERECHO.	10
166	CHIAPAS	51200135	51201-0135	20165	513.621.2606.00.01	MESA INTEGRAL DE 120 CM CON RESPALDO Y FREGADERO DERECHO.	12
167	CHIAPAS	51200109	51201-0109	20166	513.621.2615.00.01	MESA ALTA INTEGRAL DE 150 CM CON RESPALDO Y FREGADERO DERECHO.	12
168	CHIAPAS	51200088	51201-0088	20169	513.621.2649.00.01	MESA ALTA DE 150 CM CON RESPALDO Y FREGADERO IZQUIERDO.	2
169	CHIAPAS	51200134	51201-0134	20174	513.621.2697.00.01	MESA INTEGRAL ALTA DE 180 CM CON DOBLE FREGADERO CENTRAL.	27
170	CHIAPAS	51200110	51201-0110	20178	513.621.2732.00.01	MESA CARRO ANESTESIOLOGO DE 70 CM.	9
171	CHIAPAS	51200114	51201-0114	20179	513.621.2744.00.01	MESA DE 150 CM CON FREGADERO DEPÓSITO DE HIELO Y BAÑO MARIA.	8
172	CHIAPAS	51200128	51201-0128	20181	513.621.2762.00.01	MESA DE 180 CM PARA ENSAMBLE CON REPISA INTERMEDIA.	2
173	CHIAPAS	51200137	51201-0137	20183	513.621.2786.00.01	MESA MAYO.	111
174	CHIAPAS	53106581	53101-6581	20184	513.621.2792.00.01	MESA PARA EXPLORACION PEDIATRICA.	2

175	CHIAPAS	53106582	53101-6582	20185	513.621.2804.00.01	MESA PARA INSTRUMENTAL QUIRURGICO.	9
176	CHIAPAS	53106583	53101-6583	20186	513.621.2813.00.01	MESA PARA REHIDRATACION.	4
177	CHIAPAS	51200139	51201-0139	20187	513.621.2826.00.01	MESA PASTEUR.	136
178	CHIAPAS	51200141	51201-0141	20189	513.621.2847.00.01	MESA PUENTE.	12
179	CHIAPAS	51200142	51201-0142	20190	513.621.2857.00.01	MESA RIGIDA DE MADERA.	3
180	CHIAPAS	51200143	51201-0143	20191	513.621.2865.00.01	MESA RINON.	24
181	CHIAPAS	51100262	51101-0262	20192	513.771.0438.00.01	REPISA DE 120 CM CONTRA MURO.	7
182	CHIAPAS	51100264	51101-0264	20194	513.771.0456.00.01	REPISA DE 180 CM CONTRA MURO.	1
183	CHIAPAS	51200154	51201-0154	20195	513.783.0075.00.01	RIEL PORTAVENOCLISIS.	365
184	CHIAPAS	53200459	53201-0459	20196	513.790.0089.00.01	RINON DE ACERO INOXIDABLE DE 250 ML.	12
185	CHIAPAS	53200461	53201-0461	20197	513.790.0091.00.01	RIÑON DE ACEPO INOXIDABLE DE 500 ML.	104
186	CHIAPAS	53106585	53101-6585	20198	513.810.0298.00.01	SILLA DE RUEDAS CON DESCANSAPIES.	67
187	CHIAPAS	53200465	53201-0465	20199	513.950.0122.00.01	VASO PARA MEDICAMENTOS DE 30 CM CUBICOS.	12
188	CHIAPAS	53200463	53201-0463	20200	513.950.0137.00.01	VASO PARA MEDICAMENTOS DE 140 CM CUBICOS.	4
189	CHIAPAS	53200462	53201-0462	20201	513.950.0149.00.01	VASO CON TAPA DE UN LITRO.	2
190	CHIAPAS	51200041	51201-0041	20202	513.123.0266.00.01	BANQUETA DE ALTURA.	11
191	CHIAPAS	51200059	51201-0059	20203	513.219.0042.00.01	DIVAN (CHAISE LONGUE).	14
192	CHIAPAS	51200074	51201-0074	20204	513 560.0023.00.01	LITERAS METALICAS.	18
193	CHIAPAS	53200458	53201-0458	20205	513.635.0168.00.01	ORINAL PARA VARONES.	144
194	CHIAPAS	51200153	51201-0153	20206	513.635.0173.00.01	PORTAVENOCLISIS RODABLE.	91
195	CHIAPAS	53106570	53101-6570	20212	513.263.0086.00.01	CARRO CUNA CON BASINET DE ACRILICO.	28
196	CHIAPAS	53106562	53101-6562	20274	513.130.0459.00.01	BASCULA PESA BEBE TUBULAR TIPO DINAMOMETRO.	3
197	CHIAPAS	51200115	51201-0115	20275	513.621.2876.00.01	MESA DE 150 CM CON FREGADERO DERECHO Y GUARDA COMPRESORA.	1
198	CHIAPAS	51200112	51201-0112	20292	513.621.2972.00.01	MESA DE 120 CM CON CUBIERTA DE LAMINADO PLASTICO.	1
199	CHIAPAS	51200119	51201-0119	20302	513.621.3076.00.01	MESA DE 150 CM PARA ATENCION AL RECIEN NACIDO.	2
200	CHIAPAS	51200193	51201-0193	20309	515.250.0035.00.01	CAMPANA DE EXTRACCION PLOMADA.	1
201	CHIAPAS	53106592	53101-6592	20312	515.451.0285.00.01	GABINETE PLOMADO PARA ALMACENAMIENTO DE RADIO ISOTOPOS.	1
202	CHIAPAS	53106588	53101-6588	20313	515.451.0297.00.01	GABINETE PARA TOMA DE MUESTRAS CON FREGADERO DERECHO.	2
203	CHIAPAS	53106589	53101-6589	20314	515.451.0301.00.01	GABINETE PARA TOMA DE MUESTRAS CON FREGADERO IZQUIERDO.	2
204	CHIAPAS	51200214	51201-0214	20321	515.619.1417.00.01	MESA BAJA DE 90 CM CON CUBIERTA DE ACERO INOXIDABLE.	2
205	CHIAPAS	51200167	51201-0167	20332	515.619.1524.00.01	MESA ALTA DE 120 CM CON RESPALDO.	4
206	CHIAPAS	53106572	53101-6572	20547	513.191.0934.00.01	CARRO PARA CURACIONES EN ABS.	94
207	CHIAPAS	51200054	51201-0054	20549	513.191.0946.00.01	CARRO PARA ROPA SUCIA CON TAPA Y APERTURA DE PEDAL.	73

ANEXOS
DIVISIÓN DE CONTRATOS

208	CHIAPAS	51200136	51201-0136	20573	513.621.3091.00.01	MESA INTEGRAL PASTEUR.	1
209	CHIAPAS	51200148	51201-0148	20577	513.632.0044.00.01	MUEBLE INTEGRAL ALTO DE 150 CM CON RESPALDO Y FREGADERO DERECHO.	3
210	CHIAPAS	51200149	51201-0149	20579	513.632.0054.00.01	MUEBLE INTEGRAL ALTO DE 180 CM CON DOBLE FREGADERO CENTRAL.	2
211	CHIAPAS	51200275	51201-0275	20589	515.958.0017.00.01	SILLON DE EXTRACCIONES.	2
212	CHIAPAS	51200157	51201-0157	20597	513.964.0017.00.01	VESTIDOR CON ARMARIO PARA CONSULTORIO.	2
213	CHIAPAS	51200235	51201-0235	20603	515.619.1697.00.01	MESA ALTA DE 90 CM CON RESPALDO, CAJON Y PUERTAS ABATIBLES.	22
214	CHIAPAS	51200240	51201-0240	20615	515.619.1813.00.01	MESA ALTA DE 180 CM DE TRABAJO PARA 2 USUARIOS CON RESPALDO.	9
215	CHIAPAS	51200168	51201-0168	20620	515.619.1865.00.01	MESA ALTA DE 120 CM SIN RESPALDO Y 8 CAJONES.	12
216	CHIAPAS	51200169	51201-0169	20621	515.619.1876.00.01	MESA ALTA DE 120 CM SIN RESPALDO Y PUERTAS ABATIBLES.	4
217	CHIAPAS	51200170	51201-0170	20622	515.619.1883.00.01	MESA ALTA DE 120 CM SIN RESPALDO, 2 CAJONES SUPERIORES Y PUERTAS ABATIBLES.	5
218	CHIAPAS	51200244	51201-0244	20627	515.619.1937.00.01	MESA ALTA DE 180 CM SIN RESPALDO, CAJONES CENTRALES Y PUERTAS ABATIBLES LATERALES.	2
219	CHIAPAS	51200087	51201-0087	20647	513.621.3125.00.01	MESA ALTA DE 150 CM CON RESPALDO Y FREGADERO DERECHO.	5
220	CHIHUAHUA	53106569	53101-6569	16682	513.191.0803.01.01	CARRO CAMILLA TIPO TRANSFER (LATERAL).	5
221	CHIHUAHUA	51200063	51201-0063	16698	513.546.0029.01.01	JABONERA ELECTRICA	1
222	CHIHUAHUA	51200144	51201-0144	16771	513.626.0287.01.01	MODULO PARA CONSULTORIO MEDICO DERECHO.	33
223	CHIHUAHUA	51200145	51201-0145	16772	513.626.0295.01.01	MODULO PARA CONSULTORIO MEDICO IZQUIERDO.	20
224	CHIHUAHUA	51200173	51201-0173	16800	515.619.0059.01.01	MESA ALTA DE 150 CM CON CAJONERA CENTRAL.	5
225	CHIHUAHUA	51200186	51201-0186	16810	515.619.0737.01.01	MESA ALTA DE 180 CM CON CAJONERA CENTRAL.	15
226	CHIHUAHUA	51200158	51201-0158	18440	514.160.0014.00.01	CARRO PARA SUPERMERCADO.	7
227	CHIHUAHUA	51200084	51201-0084	19724	513.621.0753.01.01	MESA ALTA DE 150 CM CON FREGADERO DERECHO.	4
228	CHIHUAHUA	51200086	51201-0086	19725	513.621.0761.01.01	MESA ALTA DE 150 CM CON FREGADERO IZQUIERDO.	1
229	CHIHUAHUA	51200079	51201-0079	19727	513.621.0803.01.01	MESA ALTA DE 120 CM CON RESPALDO Y FREGADERO DERECHO.	10
230	CHIHUAHUA	51200082	51201-0082	19925	513.621.2499.00.01	MESA ALTA DE 150 CM CON FREGADERO CENTRAL Y CAJONES.	22
231	CHIHUAHUA	51200090	51201-0090	19926	513.621.2508.00.01	MESA ALTA DE 180 CM CON FREGADERO CENTRAL Y CAJONES.	1
232	CHIHUAHUA	51200091	51201-0091	19934	513.621.2539.00.01	MESA ALTA DE 180 CM CON FREGADERO CENTRAL Y TRAMPA PARA YESO (INTEGRADA).	1
233	CHIHUAHUA	51200159	51201-0159	20023	515.247.0118.00.01	CARRO CAJONERO.	12
234	CHIHUAHUA	53106587	53101-6587	20024	515.247.0125.00.01	CARRO DISTRIBUIDOR DE MUESTRAS.	2
235	CHIHUAHUA	51200199	51201-0199	20029	515.619.1227.00.01	MESA ALTA DE 90 CM CON CUBIERTA DE ACERO INOXIDABLE.	3
236	CHIHUAHUA	51200161	51201-0161	20030	515.619.1232.00.01	MESA ALTA DE 120 CM CON CUBIERTA DE ACERO INOXIDABLE.	6
237	CHIHUAHUA	51200176	51201-0176	20031	515.619.1244.00.01	MESA ALTA DE 150 CM CON CUBIERTA DE ACERO INOXIDABLE.	1

238	CHIHUAHUA	51200201	51201-0201	20035	515.619.1286.00.01	MESA ALTA DE 90 CM CON VERTEDERO.	5
239	CHIHUAHUA	51200202	51201-0202	20036	515.619.1292.00.01	MESA BAJA DE 180 CM CON CUBIERTA DE MADERA.	2
240	CHIHUAHUA	51200203	51201-0203	20037	515.619.1306.00.01	MESA BAJA DE 90 CM CON VERTEDERO.	1
241	CHIHUAHUA	51200206	51201-0206	20040	515.619.1337.00.01	MESA BAJA DE 180 CM CON CUBIERTA DE ACERO INOXIDABLE.	1
242	CHIHUAHUA	51200207	51201-0207	20041	515.619.1349.00.01	MESA PARA BANCO DE SANGRE CON FREGADERO CENTRAL.	1
243	CHIHUAHUA	51200272	51201-0272	20042	515.784.0111.00.01	REPISA ABATIBLE PARA TOMA DE MUESTRAS.	8
244	CHIHUAHUA	51200274	51201-0274	20044	515.825.0128.00.01	SILLA CAMA PARA DONADORES.	4
245	CHIHUAHUA	51100273	51101-0273	20045	515.957.0322.00.01	VITRINA DE 75 CM CONTRA MURO.	1
246	CHIHUAHUA	51100274	51101-0274	20046	515.957.0337.00.01	VITRINA DE 90 CM CONTRA MURO CON LLAVES.	115
247	CHIHUAHUA	51100257	51101-0257	20120	513.060.0065.00.01	ANAQUEL GUARDA COMODOS.	18
248	CHIHUAHUA	51200036	51201-0036	20122	513.108.0345.00.01	BANCO GIRATORIO ACOJINADO CON RESPALDO CINCO APOYOS.	5
249	CHIHUAHUA	51200038	51201-0038	20124	513.108.0363.00.01	BANCO GIRATORIO CON RESPALDO DE ACERO INOXIDABLE.	46
250	CHIHUAHUA	51200039	51201-0039	20125	513.108.0378.00.01	BANCO GIRATORIO DE ACERO INOXIDABLE.	242
251	CHIHUAHUA	53200451	53201-0451	20126	513.113.0299.00.01	BANDEJA.	1
252	CHIHUAHUA	51200043	51201-0043	20127	513.118.0076.00.01	BAÑO DE ARTESA.	5
253	CHIHUAHUA	53106558	53101-6558	20128	513.130.0422.00.01	BASCULA CON ESTADIMETRO.	64
254	CHIHUAHUA	53106560	53101-6560	20130	513.130.0449.00.01	BASCULA PARA BEBE.	6
255	CHIHUAHUA	51200047	51201-0047	20133	513.143.0148.00.01	BURO.	353
256	CHIHUAHUA	51200049	51201-0049	20134	513.164.3374.00.01	CAMA INDIVIDUAL METALICA.	2
257	CHIHUAHUA	53106573	53101-6573	20136	513.191.0862.00.01	CARRO PARA CURACIONES.	5
258	CHIHUAHUA	53106576	53101-6576	20137	513.191.0877.00.01	CARRO PARA MEDICAMENTOS.	24
259	CHIHUAHUA	51200053	51201-0053	20138	513.191.0887.00.01	CARRO PARA ROPA LIMPIA.	6
260	CHIHUAHUA	53106577	53101-6577	20140	513.191.0903.00.01	CARRO PORTAEXPEDIENTES.	16
261	CHIHUAHUA	53106578	53101-6578	20142	513.209.0061.00.01	CEPILLERA PARA USO QUIRURGICO.	64
262	CHIHUAHUA	53200453	53201-0453	20143	513.227.0176.00.01	CHAROLA CON TAPA PARA INSTRUMENTAL.	1
263	CHIHUAHUA	53200456	53201-0456	20145	513.245.0113.00.01	COMODO PARA ADULTOS.	397
264	CHIHUAHUA	53200457	53201-0457	20146	513.245.0126.00.01	COMODO PARA MENORES.	38
265	CHIHUAHUA	51200057	51201-0057	20147	513.254.0113.00.01	CUBETA DE ACERO INOXIDABLE CON PORTA CUBETA RODABLE.	288
266	CHIHUAHUA	51200060	51201-0060	20148	513.352.0111.00.01	ESCALERILLA DE DOS PELDAÑOS.	527
267	CHIHUAHUA	51100261	51101-0261	20149	513.360.0066.00.01	ESTANTE GUARDA ESTERIL DE 90 CM.	102
268	CHIHUAHUA	51100260	51101-0260	20151	513.360.0071.00.01	ESTANTE GUARDA ESTERIL DE 120 CM.	14
269	CHIHUAHUA	51200062	51201-0062	20153	513.546.0061.00.01	JABONERA DE PEDAL.	21
270	CHIHUAHUA	51200064	51201-0064	20154	513.567.0111.00.01	LAMPARA DE LUZ INTENSA.	16

ANEXOS
DIVISIÓN DE CONTRATOS

271	CHIHUAHUA	51200065	51201-0065	20155	513.567.0128.00.01	LAMPARA DE PIE RODABLE.	7
272	CHIHUAHUA	51200066	51201-0066	20156	513.580.0649.00.01	LAVABO DE CIRUJANO DOBLE.	18
273	CHIHUAHUA	51200067	51201-0067	20157	513.580.0659.00.01	LAVABO DE CIRUJANO SENCILLO.	4
274	CHIHUAHUA	51200071	51201-0071	20158	513.580.0667.00.01	LAVABO PASTEUR DERECHO DE 90 CM.	56
275	CHIHUAHUA	51200073	51201-0073	20159	513.580.0672.00.01	LAVABO PASTEUR IZQUIERDO DE 90 CM.	23
276	CHIHUAHUA	51200133	51201-0133	20160	513.621.2551.00.01	MESA INTEGRAL ALTA DE 150 CM CON FREGADERO DERECHO.	9
277	CHIHUAHUA	51200135	51201-0135	20165	513.621.2606.00.01	MESA INTEGRAL DE 120 CM CON RESPALDO Y FREGADERO DERECHO.	14
278	CHIHUAHUA	51200109	51201-0109	20166	513.621.2615.00.01	MESA ALTA INTEGRAL DE 150 CM CON RESPALDO Y FREGADERO DERECHO.	10
279	CHIHUAHUA	51200134	51201-0134	20174	513.621.2697.00.01	MESA INTEGRAL ALTA DE 180 CM CON DOBLE FREGADERO CENTRAL.	35
280	CHIHUAHUA	51200110	51201-0110	20178	513.621.2732.00.01	MESA CARRO ANESTESIOLOGO DE 70 CM.	15
281	CHIHUAHUA	51200128	51201-0128	20181	513.621.2762.00.01	MESA DE 180 CM PARA ENSAMBLE CON REPISA INTERMEDIA.	2
282	CHIHUAHUA	51200118	51201-0118	20182	513.621.2777.00.01	MESA DE 150 CM CON FREGADERO, DEPOSITO DE HIELO Y BAÑO MARIA.	10
283	CHIHUAHUA	51200137	51201-0137	20183	513.621.2786.00.01	MESA MAYO.	160
284	CHIHUAHUA	53106581	53101-6581	20184	513.621.2792.00.01	MESA PARA EXPLORACION PEDIATRICA.	2
285	CHIHUAHUA	53106582	53101-6582	20185	513.621.2804.00.01	MESA PARA INSTRUMENTAL QUIRURGICO.	15
286	CHIHUAHUA	53106583	53101-6583	20186	513.621.2813.00.01	MESA PARA REHIDRATACION.	6
287	CHIHUAHUA	51200139	51201-0139	20187	513.621.2826.00.01	MESA PASTEUR.	127
288	CHIHUAHUA	51200141	51201-0141	20189	513.621.2847.00.01	MESA PUENTE.	274
289	CHIHUAHUA	51200142	51201-0142	20190	513.621.2857.00.01	MESA RIGIDA DE MADERA.	3
290	CHIHUAHUA	51200143	51201-0143	20191	513.621.2865.00.01	MESA RINON.	29
291	CHIHUAHUA	51100262	51101-0262	20192	513.771.0438.00.01	REPISA DE 120 CM CONTRA MURO.	5
292	CHIHUAHUA	51100264	51101-0264	20194	513.771.0456.00.01	REPISA DE 180 CM CONTRA MURO.	1
293	CHIHUAHUA	51200154	51201-0154	20195	513.783.0075.00.01	RIEL PORTAVENOCLISIS.	593
294	CHIHUAHUA	53200459	53201-0459	20196	513.790.0089.00.01	RINON DE ACERO INOXIDABLE DE 250 ML.	14
295	CHIHUAHUA	53200461	53201-0461	20197	513.790.0091.00.01	RIÑON DE ACERO INOXIDABLE DE 500 ML.	152
296	CHIHUAHUA	53106585	53101-6585	20198	513.810.0298.00.01	SILLA DE RUEDAS CON DESCANSAPIES.	29
297	CHIHUAHUA	53200465	53201-0465	20199	513.950.0122.00.01	VASO PARA MEDICAMENTOS DE 30 CM CUBICOS.	232
298	CHIHUAHUA	53200463	53201-0463	20200	513.950.0137.00.01	VASO PARA MEDICAMENTOS DE 140 CM CUBICOS.	4
299	CHIHUAHUA	53200462	53201-0462	20201	513.950.0149.00.01	VASO CON TAPA DE UN LITRO.	2
300	CHIHUAHUA	51200041	51201-0041	20202	513.123.0266.00.01	BANQUETA DE ALTURA.	27
301	CHIHUAHUA	51200059	51201-0059	20203	513.219.0042.00.01	DIVAN (CHAISE LONGUE).	17
302	CHIHUAHUA	51200074	51201-0074	20204	513.560.0023.00.01	LITERAS METALICAS.	24
303	CHIHUAHUA	53200458	53201-0458	20205	513.635.0168.00.01	ORINAL PARA VARONES.	199
304	CHIHUAHUA	51200153	51201-0153	20206	513.635.0173.00.01	PORTAVENOCLISIS RODABLE.	169

305	CHIHUAHUA	53106570	53101-6570	20212	513.263.0086.00.01	CARRO CUNA CON BASINET DE ACRILICO.	52
306	CHIHUAHUA	51200115	51201-0115	20275	513.621.2876.00.01	MESA DE 150 CM CON FREGADERO DERECHO Y GUARDA COMPRESORA.	2
307	CHIHUAHUA	51200119	51201-0119	20302	513.621.3076.00.01	MESA DE 150 CM PARA ATENCION AL RECIEN NACIDO.	3
308	CHIHUAHUA	53106588	53101-6588	20313	515.451.0297.00.01	GABINETE PARA TOMA DE MUESTRAS CON FREGADERO DERECHO.	10
309	CHIHUAHUA	53106589	53101-6589	20314	515.451.0301.00.01	GABINETE PARA TOMA DE MUESTRAS CON FREGADERO IZQUIERDO.	2
310	CHIHUAHUA	51200214	51201-0214	20321	515.619.1417.00.01	MESA BAJA DE 90 CM CON CUBIERTA DE ACERO INOXIDABLE.	3
311	CHIHUAHUA	51200167	51201-0167	20332	515.619.1524.00.01	MESA ALTA DE 120 CM CON RESPALDO.	3
312	CHIHUAHUA	53106572	53101-6572	20547	513.191.0934.00.01	CARRO PARA CURACIONES EN ABS.	119
313	CHIHUAHUA	51200054	51201-0054	20549	513.191.0946.00.01	CARRO PARA ROPA SUCIA CON TAPA Y APERTURA DE PEDAL.	124
314	CHIHUAHUA	51200136	51201-0136	20573	513.621.3091.00.01	MESA INTEGRAL PASTEUR.	1
315	CHIHUAHUA	51200148	51201-0148	20577	513.632.0044.00.01	MUEBLE INTEGRAL ALTO DE 150 CM CON RESPALDO Y FREGADERO DERECHO.	4
316	CHIHUAHUA	51200149	51201-0149	20579	513.632.0054.00.01	MUEBLE INTEGRAL ALTO DE 180 CM CON DOBLE FREGADERO CENTRAL.	2
317	CHIHUAHUA	51200275	51201-0275	20589	515.958.0017.00.01	SILLON DE EXTRACCIONES.	7
318	CHIHUAHUA	51200157	51201-0157	20597	513.964.0017.00.01	VESTIDOR CON ARMARIO PARA CONSULTORIO.	2
319	CHIHUAHUA	51200235	51201-0235	20603	515.619.1697.00.01	MESA ALTA DE 90 CM CON RESPALDO, CAJON Y PUERTAS ABATIBLES.	46
320	CHIHUAHUA	51200240	51201-0240	20615	515.619.1813.00.01	MESA ALTA DE 180 CM DE TRABAJO PARA 2 USUARIOS CON RESPALDO.	9
321	CHIHUAHUA	51200168	51201-0168	20620	515.619.1865.00.01	MESA ALTA DE 120 CM SIN RESPALDO Y 8 CAJONES.	18
322	CHIHUAHUA	51200169	51201-0169	20621	515.619.1876.00.01	MESA ALTA DE 120 CM SIN RESPALDO Y PUERTAS ABATIBLES.	5
323	CHIHUAHUA	51200170	51201-0170	20622	515.619.1883.00.01	MESA ALTA DE 120 CM SIN RESPALDO. 2 CAJONES SUPERIORES Y PUERTAS ABATIBLES.	5
324	CHIHUAHUA	51200244	51201-0244	20627	515.619.1937.00.01	MESA ALTA DE 180 CM SIN RESPALDO, CAJONES CENTRALES Y PUERTAS ABATIBLES LATERALES.	1
325	CHIHUAHUA	51200087	51201-0087	20647	513.621.3125.00.01	MESA ALTA DE 150 CM CON RESPALDO Y FREGADERO DERECHO.	9
326	CHIHUAHUA	51200097	51201-0097	21598	513.621.3135.00.01	MESA ALTA DE 180 CM CON RESPALDO Y FREGADERO IZQUIERDO	2
327	PUEBLA	51200051	51201-0051	16665	513.164.0251.01.01	CAMA TRABAJO DE PARTO.	8
328	PUEBLA	53106569	53101-6569	16682	513.191.0803.01.01	CARRO CAMILLA TIPO TRANSFER (LATERAL).	4
329	PUEBLA	51200063	51201-0063	16698	513.546.0029.01.01	JABONERA ELECTRICA	1
330	PUEBLA	51200144	51201-0144	16771	513.626.0287.01.01	MODULO PARA CONSULTORIO MEDICO DERECHO.	21
331	PUEBLA	51200145	51201-0145	16772	513.626.0295.01.01	MODULO PARA CONSULTORIO MEDICO IZQUIERDO.	12
332	PUEBLA	51200173	51201-0173	16800	515.619.0059.01.01	MESA ALTA DE 150 CM CON CAJONERA CENTRAL.	5
333	PUEBLA	51200186	51201-0186	16810	515.619.0737.01.01	MESA ALTA DE 180 CM CON CAJONERA CENTRAL.	15
334	PUEBLA	51200158	51201-0158	18440	514.160.0014.00.01	CARRO PARA SUPERMERCADO.	8
335	PUEBLA	51200084	51201-0084	19724	513.621.0753.01.01	MESA ALTA DE 150 CM CON FREGADERO DERECHO.	4

ANEXOS
DIVISIÓN DE CONTRATOS

336	PUEBLA	51200086	51201-0086	19725	513.621.0761.01.01	MESA ALTA DE 150 CM CON FREGADERO IZQUIERDO.	1
337	PUEBLA	51200079	51201-0079	19727	513.621.0803.01.01	MESA ALTA DE 120 CM CON RESPALDO Y FREGADERO DERECHO.	8
338	PUEBLA	51200082	51201-0082	19925	513.621.2499.00.01	MESA ALTA DE 150 CM CON FREGADERO CENTRAL Y CAJONES.	18
339	PUEBLA	51200090	51201-0090	19926	513.621.2508.00.01	MESA ALTA DE 180 CM CON FREGADERO CENTRAL Y CAJONES.	1
340	PUEBLA	51200091	51201-0091	19934	513.621.2539.00.01	MESA ALTA DE 180 CM CON FREGADERO CENTRAL Y TRAMPA PARA YESO (INTEGRADA).	1
341	PUEBLA	51200159	51201-0159	20023	515.247.0118.00.01	CARRO CAJONERO.	11
342	PUEBLA	53106587	53101-6587	20024	515.247.0125.00.01	CARRO DISTRIBUIDOR DE MUESTRAS.	2
343	PUEBLA	53106590	53101-6590	20025	515.451.0259.00.01	GABINETE PARA TOMA DE MUESTRAS.	8
344	PUEBLA	51200199	51201-0199	20029	515.619.1227.00.01	MESA ALTA DE 90 CM CON CUBIERTA DE ACERO INOXIDABLE.	3
345	PUEBLA	51200161	51201-0161	20030	515.619.1232.00.01	MESA ALTA DE 120 CM CON CUBIERTA DE ACERO INOXIDABLE.	4
346	PUEBLA	51200176	51201-0176	20031	515.619.1244.00.01	MESA ALTA DE 150 CM CON CUBIERTA DE ACERO INOXIDABLE.	1
347	PUEBLA	51200201	51201-0201	20035	515.619.1286.00.01	MESA ALTA DE 90 CM CON VERTEDERO.	5
348	PUEBLA	51200202	51201-0202	20036	515.619.1292.00.01	MESA BAJA DE 180 CM CON CUBIERTA DE MADERA.	2
349	PUEBLA	51200203	51201-0203	20037	515.619.1306.00.01	MESA BAJA DE 90 CM CON VERTEDERO.	1
350	PUEBLA	51200206	51201-0206	20040	515.619.1337.00.01	MESA BAJA DE 180 CM CON CUBIERTA DE ACERO INOXIDABLE.	1
351	PUEBLA	51200207	51201-0207	20041	515.619.1349.00.01	MESA PARA BANCO DE SANGRE CON FREGADERO CENTRAL.	1
352	PUEBLA	51200272	51201-0272	20042	515.784.0111.00.01	REPISA ABATIBLE PARA TOMA DE MUESTRAS.	8
353	PUEBLA	51200274	51201-0274	20044	515.825.0128.00.01	SILLA CAMA PARA DONADORES.	4
354	PUEBLA	51100273	51101-0273	20045	515.957.0322.00.01	VITRINA DE 75 CM CONTRA MURO.	1
355	PUEBLA	51100274	51101-0274	20046	515.957.0337.00.01	VITRINA DE 90 CM CONTRA MURO CON LLAVES.	90
356	PUEBLA	51100257	51101-0257	20120	513.060.0065.00.01	ANAQUEL GUARDA COMODOS.	17
357	PUEBLA	51200036	51201-0036	20122	513.108.0345.00.01	BANCO GIRATORIO ACOJINADO CON RESPALDO CINCO APOYOS.	4
358	PUEBLA	51200037	51201-0037	20123	513.108.0355.00.01	BANCO GIRATORIO ACOJINADO SIN RESPALDO.	1
359	PUEBLA	51200038	51201-0038	20124	513.108.0363.00.01	BANCO GIRATORIO CON RESPALDO DE ACERO INOXIDABLE.	36
360	PUEBLA	51200039	51201-0039	20125	513.108.0378.00.01	BANCO GIRATORIO DE ACERO INOXIDABLE.	113
361	PUEBLA	53200451	53201-0451	20126	513.113.0299.00.01	BANDEJA.	1
362	PUEBLA	51200043	51201-0043	20127	513.118.0076.00.01	BAÑO DE ARTESA.	5
363	PUEBLA	53106558	53101-6558	20128	513.130.0422.00.01	BASCULA CON ESTADIMETRO.	47
364	PUEBLA	53106560	53101-6560	20130	513.130.0449.00.01	BASCULA PARA BEBE.	5
365	PUEBLA	51200047	51201-0047	20133	513.143.0148.00.01	BURO.	228
366	PUEBLA	53106573	53101-6573	20136	513.191.0862.00.01	CARRO PARA CURACIONES.	4
367	PUEBLA	53106576	53101-6576	20137	513.191.0877.00.01	CARRO PARA MEDICAMENTOS.	16

368	PUEBLA	51200053	51201-0053	20138	513.191.0887.00.01	CARRO PARA ROPA LIMPIA.	2
369	PUEBLA	53106577	53101-6577	20140	513.191.0903.00.01	CARRO PORTAEXPEDIENTES.	13
370	PUEBLA	53106578	53101-6578	20142	513.209.0061.00.01	CEPILLERA PARA USO QUIRURGICO.	67
371	PUEBLA	53200453	53201-0453	20143	513.227.0176.00.01	CHAROLA CON TAPA PARA INSTRUMENTAL.	1
372	PUEBLA	53200456	53201-0456	20145	513.245.0113.00.01	COMODO PARA ADULTOS.	324
373	PUEBLA	53200457	53201-0457	20146	513.245.0126.00.01	COMODO PARA MENORES.	36
374	PUEBLA	51200057	51201-0057	20147	513.254.0113.00.01	CUBETA DE ACERO INOXIDABLE CON PORTA CUBETA RODABLE.	228
375	PUEBLA	51200060	51201-0060	20148	513.352.0111.00.01	ESCALERILLA DE DOS PELDAÑOS.	348
376	PUEBLA	51100261	51101-0261	20149	513.360.0066.00.01	ESTANTE GUARDA ESTERIL DE 90 CM.	96
377	PUEBLA	51100260	51101-0260	20151	513.360.0071.00.01	ESTANTE GUARDA ESTERIL DE 120 CM.	14
378	PUEBLA	51200062	51201-0062	20153	513.546.0061.00.01	JABONERA DE PEDAL.	22
379	PUEBLA	51200064	51201-0064	20154	513.567.0111.00.01	LAMPARA DE LUZ INTENSA.	15
380	PUEBLA	51200065	51201-0065	20155	513.567.0128.00.01	LAMPARA DE PIE RODABLE.	7
381	PUEBLA	51200066	51201-0066	20156	513.580.0649.00.01	LAVABO DE CIRUJANO DOBLE.	16
382	PUEBLA	51200067	51201-0067	20157	513.580.0659.00.01	LAVABO DE CIRUJANO SENCILLO.	4
383	PUEBLA	51200071	51201-0071	20158	513.580.0667.00.01	LAVABO PASTEUR DERECHO DE 90 CM.	32
384	PUEBLA	51200073	51201-0073	20159	513.580.0672.00.01	LAVABO PASTEUR IZQUIERDO DE 90 CM.	21
385	PUEBLA	51200133	51201-0133	20160	513.621.2551.00.01	MESA INTEGRAL ALTA DE 150 CM CON FREGADERO DERECHO.	9
386	PUEBLA	51200135	51201-0135	20165	513.621.2606.00.01	MESA INTEGRAL DE 120 CM CON RESPALDO Y FREGADERO DERECHO.	13
387	PUEBLA	51200109	51201-0109	20166	513.621.2615.00.01	MESA ALTA INTEGRAL DE 150 CM CON RESPALDO Y FREGADERO DERECHO.	9
388	PUEBLA	51200134	51201-0134	20174	513.621.2697.00.01	MESA INTEGRAL ALTA DE 180 CM CON DOBLE FREGADERO CENTRAL.	28
389	PUEBLA	51200110	51201-0110	20178	513.621.2732.00.01	MESA CARRO ANESTESIOLOGO DE 70 CM.	9
390	PUEBLA	51200128	51201-0128	20181	513.621.2762.00.01	MESA DE 180 CM PARA ENSAMBLE CON REPISA INTERMEDIA.	2
391	PUEBLA	51200118	51201-0118	20182	513.621.2777.00.01	MESA DE 150 CM CON FREGADERO. DEPOSITO DE HIELO Y BAÑO MARIA.	6
392	PUEBLA	51200137	51201-0137	20183	513.621.2786.00.01	MESA MAYO.	103
393	PUEBLA	53106581	53101-6581	20184	513.621.2792.00.01	MESA PARA EXPLORACION PEDIATRICA.	4
394	PUEBLA	53106582	53101-6582	20185	513.621.2804.00.01	MESA PARA INSTRUMENTAL QUIRURGICO.	10
395	PUEBLA	53106583	53101-6583	20186	513.621.2813.00.01	MESA PARA REHIDRATACION.	6
396	PUEBLA	51200139	51201-0139	20187	513.621.2826.00.01	MESA PASTEUR.	102
397	PUEBLA	51200141	51201-0141	20189	513.621.2847.00.01	MESA PUENTE.	174
398	PUEBLA	51200142	51201-0142	20190	513.621.2857.00.01	MESA RIGIDA DE MADERA.	4
399	PUEBLA	51200143	51201-0143	20191	513.621.2865.00.01	MESA RINON.	20
400	PUEBLA	51100262	51101-0262	20192	513.771.0438.00.01	REPISA DE 120 CM CONTRA MURO.	8
401	PUEBLA	51100264	51101-0264	20194	513.771.0456.00.01	REPISA DE 180 CM CONTRA MURO.	1

ANEXOS
DIVISIÓN DE CONTRATOS

402	PUEBLA	51200154	51201-0154	20195	513.783.0075.00.01	RIEL PORTAVENOCLISIS.	400
403	PUEBLA	53200459	53201-0459	20196	513.790.0089.00.01	RINON DE ACERO INOXIDABLE DE 250 ML.	13
404	PUEBLA	53200461	53201-0461	20197	513.790.0091.00.01	RIÑON DE ACERO INOXIDABLE DE 500 ML.	67
405	PUEBLA	53106585	53101-6585	20198	513.810.0298.00.01	SILLA DE RUEDAS CON DESCANSAPIES.	69
406	PUEBLA	53200465	53201-0465	20199	513.950.0122.00.01	VASO PARA MEDICAMENTOS DE 30 CM CUBICOS.	132
407	PUEBLA	53200463	53201-0463	20200	513.950.0137.00.01	VASO PARA MEDICAMENTOS DE 140 CM CUBICOS.	4
408	PUEBLA	53200462	53201-0462	20201	513.950.0149.00.01	VASO CON TAPA DE UN LITRO.	4
409	PUEBLA	51200041	51201-0041	20202	513.123.0266.00.01	BANQUETA DE ALTURA.	18
410	PUEBLA	51200059	51201-0059	20203	513.219.0042.00.01	DIVAN (CHAISE LONGUE).	16
411	PUEBLA	51200074	51201-0074	20204	513.560.0023.00.01	LITERAS METALICAS.	24
412	PUEBLA	53200458	53201-0458	20205	513.635.0168.00.01	ORINAL PARA VARONES.	148
413	PUEBLA	51200153	51201-0153	20206	513.635.0173.00.01	PORTAVENOCLISIS RODABLE.	99
414	PUEBLA	53106570	53101-6570	20212	513.263.0086.00.01	CARRO CUNA CON BASINET DE ACRILICO.	34
415	PUEBLA	51200119	51201-0119	20302	513.621.3076.00.01	MESA DE 150 CM PARA ATENCION AL RECIEN NACIDO.	2
416	PUEBLA	53106588	53101-6588	20313	515.451.0297.00.01	GABINETE PARA TOMA DE MUESTRAS CON FREGADERO DERECHO.	2
417	PUEBLA	53106589	53101-6589	20314	515.451.0301.00.01	GABINETE PARA TOMA DE MUESTRAS CON FREGADERO IZQUIERDO.	2
418	PUEBLA	51200214	51201-0214	20321	515.619.1417.00.01	MESA BAJA DE 90 CM CON CUBIERTA DE ACERO INOXIDABLE.	2
419	PUEBLA	51200167	51201-0167	20332	515.619.1524.00.01	MESA ALTA DE 120 CM CON RESPALDO.	3
420	PUEBLA	53106572	53101-6572	20547	513.191.0934.00.01	CARRO PARA CURACIONES EN ABS.	82
421	PUEBLA	51200054	51201-0054	20549	513.191.0946.00.01	CARRO PARA ROPA SUCIA CON TAPA Y APERTURA DE PEDAL.	93
422	PUEBLA	51200136	51201-0136	20573	513.621.3091.00.01	MESA INTEGRAL PASTEUR.	1
423	PUEBLA	51200148	51201-0148	20577	513.632.0044.00.01	MUEBLE INTEGRAL ALTO DE 150 CM CON RESPALDO Y FREGADERO DERECHO.	3
424	PUEBLA	51200149	51201-0149	20579	513.632.0054.00.01	MUEBLE INTEGRAL ALTO DE 180 CM CON DOBLE FREGADERO CENTRAL.	2
425	PUEBLA	51200275	51201-0275	20589	515.958.0017.00.01	SILLON DE EXTRACCIONES.	7
426	PUEBLA	51200157	51201-0157	20597	513.964.0017.00.01	VESTIDOR CON ARMARIO PARA CONSULTORIO.	2
427	PUEBLA	51200235	51201-0235	20603	515.619.1697.00.01	MESA ALTA DE 90 CM CON RESPALDO, CAJON Y PUERTAS ABATIBLES.	37
428	PUEBLA	51200240	51201-0240	20615	515.619.1813.00.01	MESA ALTA DE 180 CM DE TRABAJO PARA 2 USUARIOS CON RESPALDO.	7
429	PUEBLA	51200168	51201-0168	20620	515.619.1865.00.01	MESA ALTA DE 120 CM SIN RESPALDO Y 8 CAJONES.	14
430	PUEBLA	51200169	51201-0169	20621	515.619.1876.00.01	MESA ALTA DE 120 CM SIN RESPALDO Y PUERTAS ABATIBLES.	5
431	PUEBLA	51200170	51201-0170	20622	515.619.1883.00.01	MESA ALTA DE 120 CM SIN RESPALDO, 2 CAJONES SUPERIORES Y PUERTAS ABATIBLES.	5
432	PUEBLA	51200244	51201-0244	20627	515.619.1937.00.01	MESA ALTA DE 180 CM SIN RESPALDO, CAJONES CENTRALES Y PUERTAS ABATIBLES LATERALES.	1
433	PUEBLA	51200087	51201-0087	20647	513.621.3125.00.01	MESA ALTA DE 150 CM CON RESPALDO Y FREGADERO DERECHO.	5

434	PUEBLA	51200097	51201-0097	21598	513.621.3135.00.01	MESA ALTA DE 180 CM CON RESPALDO Y FREGADERO IZQUIERDO	2
435	SONORA	53106569	53101-6569	16682	513.191.0803.01.01	CARRO CAMILLA TIPO TRANSFER (LATERAL).	3
436	SONORA	51200063	51201-0063	16698	513.546.0029.01.01	JABONERA ELECTRICA	1
437	SONORA	51200144	51201-0144	16771	513.626.0287.01.01	MODULO PARA CONSULTORIO MEDICO DERECHO.	16
438	SONORA	51200145	51201-0145	16772	513.626.0295.01.01	MODULO PARA CONSULTORIO MEDICO IZQUIERDO.	9
439	SONORA	51200173	51201-0173	16800	515.619.0059.01.01	MESA ALTA DE 150 CM CON CAJONERA CENTRAL.	1
440	SONORA	51200186	51201-0186	16810	515.619.0737.01.01	MESA ALTA DE 180 CM CON CAJONERA CENTRAL.	12
441	SONORA	51200158	51201-0158	18440	514.160.0014.00.01	CARRO PARA SUPERMERCADO.	8
442	SONORA	51200084	51201-0084	19724	513.621.0753.01.01	MESA ALTA DE 150 CM CON FREGADERO DERECHO.	4
443	SONORA	51200079	51201-0079	19727	513.621.0803.01.01	MESA ALTA DE 120 CM CON RESPALDO Y FREGADERO DERECHO.	6
444	SONORA	51200082	51201-0082	19925	513.621.2499.00.01	MESA ALTA DE 150 CM CON FREGADERO CENTRAL Y CAJONES.	21
445	SONORA	51200091	51201-0091	19934	513.621.2539.00.01	MESA ALTA DE 180 CM CON FREGADERO CENTRAL Y TRAMPA PARA YESO (INTEGRADA).	1
446	SONORA	51200159	51201-0159	20023	515.247.0118.00.01	CARRO CAJONERO.	10
447	SONORA	53106587	53101-6587	20024	515.247.0125.00.01	CARRO DISTRIBUIDOR DE MUESTRAS.	2
448	SONORA	53106590	53101-6590	20025	515.451.0259.00.01	GABINETE PARA TOMA DE MUESTRAS.	6
449	SONORA	51200174	51201-0174	20026	515.619.1195.00.01	MESA ALTA DE 150 CM CON CAJONERA LATERAL.	2
450	SONORA	51200199	51201-0199	20029	515.619.1227.00.01	MESA ALTA DE 90 CM CON CUBIERTA DE ACERO INOXIDABLE.	4
451	SONORA	51200161	51201-0161	20030	515.619.1232.00.01	MESA ALTA DE 120 CM CON CUBIERTA DE ACERO INOXIDABLE.	4
452	SONORA	51200176	51201-0176	20031	515.619.1244.00.01	MESA ALTA DE 150 CM CON CUBIERTA DE ACERO INOXIDABLE.	1
453	SONORA	51200201	51201-0201	20035	515.619.1286.00.01	MESA ALTA DE 90 CM CON VERTEDERO.	4
454	SONORA	51200202	51201-0202	20036	515.619.1292.00.01	MESA BAJA DE 180 CM CON CUBIERTA DE MADERA.	2
455	SONORA	51200203	51201-0203	20037	515.619.1306.00.01	MESA BAJA DE 90 CM CON VERTEDERO.	1
456	SONORA	51200206	51201-0206	20040	515.619.1337.00.01	MESA BAJA DE 180 CM CON CUBIERTA DE ACERO INOXIDABLE.	1
457	SONORA	51200207	51201-0207	20041	515.619.1349.00.01	MESA PARA BANCO DE SANGRE CON FREGADERO CENTRAL.	1
458	SONORA	51200272	51201-0272	20042	515.784.0111.00.01	REPISA ABATIBLE PARA TOMA DE MUESTRAS.	6
459	SONORA	51200274	51201-0274	20044	515.825.0128.00.01	SILLA CAMA PARA DONADORES.	2
460	SONORA	51100273	51101-0273	20045	515.957.0322.00.01	VITRINA DE 75 CM CONTRA MURO.	1
461	SONORA	51100274	51101-0274	20046	515.957.0337.00.01	VITRINA DE 90 CM CONTRA MURO CON LLAVES.	79
462	SONORA	51100257	51101-0257	20120	513.060.0065.00.01	ANAQUEL GUARDA COMODOS.	16
463	SONORA	51200036	51201-0036	20122	513.108.0345.00.01	BANCO GIRATORIO ACOJINADO CON RESPALDO CINCO APOYOS.	4
464	SONORA	51200037	51201-0037	20123	513.108.0355.00.01	BANCO GIRATORIO ACOJINADO SIN RESPALDO.	1
465	SONORA	51200038	51201-0038	20124	513.108.0363.00.01	BANCO GIRATORIO CON RESPALDO DE ACERO INOXIDABLE.	27

ANEXOS
DIVISIÓN DE CONTRATOS

466	SONORA	51200039	51201-0039	20125	513.108.0378.00.01	BANCO GIRATORIO DE ACERO INOXIDABLE.	86
467	SONORA	53200451	53201-0451	20126	513.113.0299.00.01	BANDEJA.	1
468	SONORA	51200043	51201-0043	20127	513.118.0076.00.01	BAÑO DE ARTESA.	9
469	SONORA	53106558	53101-6558	20128	513.130.0422.00.01	BASCULA CON ESTADIMETRO.	34
470	SONORA	51200047	51201-0047	20133	513.143.0148.00.01	BURO.	70
471	SONORA	51200049	51201-0049	20134	513.164.3374.00.01	CAMA INDIVIDUAL METALICA.	1
472	SONORA	53106573	53101-6573	20136	513.191.0862.00.01	CARRO PARA CURACIONES.	3
473	SONORA	53106576	53101-6576	20137	513.191.0877.00.01	CARRO PARA MEDICAMENTOS.	20
474	SONORA	51200053	51201-0053	20138	513.191.0887.00.01	CARRO PARA ROPA LIMPIA.	1
475	SONORA	53106577	53101-6577	20140	513.191.0903.00.01	CARRO PORTAEXPEDIENTES.	13
476	SONORA	53106578	53101-6578	20142	513.209.0061.00.01	CEPILLERA PARA USO QUIRURGICO.	46
477	SONORA	53200456	53201-0456	20145	513.245.0113.00.01	COMODO PARA ADULTOS.	261
478	SONORA	53200457	53201-0457	20146	513.245.0126.00.01	COMODO PARA MENORES.	16
479	SONORA	51200057	51201-0057	20147	513.254.0113.00.01	CUBETA DE ACERO INOXIDABLE CON PORTA CUBETA RODABLE.	159
480	SONORA	51200060	51201-0060	20148	513.352.0111.00.01	ESCALERILLA DE DOS PELDAÑOS.	212
481	SONORA	51100261	51101-0261	20149	513.360.0066.00.01	ESTANTE GUARDA ESTERIL DE 90 CM.	96
482	SONORA	51100260	51101-0260	20151	513.360.0071.00.01	ESTANTE GUARDA ESTERIL DE 120 CM.	14
483	SONORA	51200062	51201-0062	20153	513.546.0061.00.01	JABONERA DE PEDAL.	15
484	SONORA	51200064	51201-0064	20154	513.567.0111.00.01	LAMPARA DE LUZ INTENSA.	15
485	SONORA	51200065	51201-0065	20155	513.567.0128.00.01	LAMPARA DE PIE RODABLE.	5
486	SONORA	51200066	51201-0066	20156	513.580.0649.00.01	LAVABO DE CIRUJANO DOBLE.	11
487	SONORA	51200067	51201-0067	20157	513.580.0659.00.01	LAVABO DE CIRUJANO SENCILLO.	4
488	SONORA	51200071	51201-0071	20158	513.580.0667.00.01	LAVABO PASTEUR DERECHO DE 90 CM.	28
489	SONORA	51200073	51201-0073	20159	513.580.0672.00.01	LAVABO PASTEUR IZQUIERDO DE 90 CM.	15
490	SONORA	51200133	51201-0133	20160	513.621.2551.00.01	MESA INTEGRAL ALTA DE 150 CM CON FREGADERO DERECHO.	8
491	SONORA	51200135	51201-0135	20165	513.621.2606.00.01	MESA INTEGRAL DE 120 CM CON RESPALDO Y FREGADERO DERECHO.	12
492	SONORA	51200109	51201-0109	20166	513.621.2615.00.01	MESA ALTA INTEGRAL DE 150 CM CON RESPALDO Y FREGADERO DERECHO.	8
493	SONORA	51200134	51201-0134	20174	513.621.2697.00.01	MESA INTEGRAL ALTA DE 180 CM CON DOBLE FREGADERO CENTRAL.	29
494	SONORA	51200110	51201-0110	20178	513.621.2732.00.01	MESA CARRO ANESTESIOLOGO DE 70 CM.	6
495	SONORA	51200114	51201-0114	20179	513.621.2744.00.01	MESA DE 150 CM CON FREGADERO DEPÓSITO DE HIELO Y BAÑO MARIA.	21
496	SONORA	51200128	51201-0128	20181	513.621.2762.00.01	MESA DE 180 CM PARA ENSAMBLE CON REPISA INTERMEDIA.	2
497	SONORA	51200137	51201-0137	20183	513.621.2786.00.01	MESA MAYO.	72
498	SONORA	53106581	53101-6581	20184	513.621.2792.00.01	MESA PARA EXPLORACION PEDIATRICA.	1
499	SONORA	53106582	53101-6582	20185	513.621.2804.00.01	MESA PARA INSTRUMENTAL QUIRURGICO.	7

500	SONORA	53106583	53101-6583	20186	513.621.2813.00.01	MESA PARA REHIDRATACION.	3
501	SONORA	51200139	51201-0139	20187	513.621.2826.00.01	MESA PASTEUR.	95
502	SONORA	51200141	51201-0141	20189	513.621.2847.00.01	MESA PUENTE.	90
503	SONORA	51200142	51201-0142	20190	513.621.2857.00.01	MESA RIGIDA DE MADERA.	2
504	SONORA	51200143	51201-0143	20191	513.621.2865.00.01	MESA RINON.	10
505	SONORA	51100262	51101-0262	20192	513.771.0438.00.01	REPISA DE 120 CM CONTRA MURO.	5
506	SONORA	51100264	51101-0264	20194	513.771.0456.00.01	REPISA DE 180 CM CONTRA MURO	1
507	SONORA	51200154	51201-0154	20195	513.783.0075.00.01	RIEL PORTAVENOCLISIS.	238
508	SONORA	53200459	53201-0459	20196	513.790.0089.00.01	RINON DE ACERO INOXIDABLE DE 250 ML.	7
509	SONORA	53200461	53201-0461	20197	513.790.0091.00.01	RIÑON DE ACERO INOXIDABLE DE 500 ML.	92
510	SONORA	53106585	53101-6585	20198	513.810.0298.00.01	SILLA DE RUEDAS CON DESCANSAPIES.	26
511	SONORA	53200465	53201-0465	20199	513.950.0122.00.01	VASO PARA MEDICAMENTOS DE 30 CM CUBICOS.	189
512	SONORA	53200463	53201-0463	20200	513.950.0137.00.01	VASO PARA MEDICAMENTOS DE 140 CM CUBICOS.	4
513	SONORA	53200462	53201-0462	20201	513.950.0149.00.01	VASO CON TAPA DE UN LITRO.	2
514	SONORA	51200041	51201-0041	20202	513.123.0266.00.01	BANQUETA DE ALTURA.	12
515	SONORA	51200059	51201-0059	20203	513.219.0042.00.01	DIVAN (CHAISE LONGUE).	11
516	SONORA	51200074	51201-0074	20204	513.560.0023.00.01	LITERAS METALICAS.	16
517	SONORA	53200458	53201-0458	20205	513.635.0168.00.01	ORINAL PARA VARONES.	143
518	SONORA	51200153	51201-0153	20206	513.635.0173.00.01	PORTAVENOCLISIS RODABLE.	66
519	SONORA	53106570	53101-6570	20212	513.263.0086.00.01	CARRO CUNA CON BASINET DE ACRILICO.	20
520	SONORA	53106562	53101-6562	20274	513.130.0459.00.01	BASCULA PESA BEBE TUBULAR TIPO DINAMOMETRO.	4
521	SONORA	51200115	51201-0115	20275	513.621.2876.00.01	MESA DE 150 CM CON FREGADERO DERECHO Y GUARDA COMPRESORA.	1
522	SONORA	51200112	51201-0112	20292	513.621.2972.00.01	MESA DE 120 CM CON CUBIERTA DE LAMINADO PLASTICO.	1
523	SONORA	51200119	51201-0119	20302	513.621.3076.00.01	MESA DE 150 CM PARA ATENCION AL RECIEN NACIDO.	2
524	SONORA	53106588	53101-6588	20313	515.451.0297.00.01	GABINETE PARA TOMA DE MUESTRAS CON FREGADERO DERECHO.	1
525	SONORA	53106589	53101-6589	20314	515.451.0301.00.01	GABINETE PARA TOMA DE MUESTRAS CON FREGADERO IZQUIERDO.	1
526	SONORA	51200214	51201-0214	20321	515.619.1417.00.01	MESA BAJA DE 90 CM CON CUBIERTA DE ACERO INOXIDABLE.	2
527	SONORA	51200167	51201-0167	20332	515.619.1524.00.01	MESA ALTA DE 120 CM CON RESPALDO.	3
528	SONORA	53106572	53101-6572	20547	513.191.0934.00.01	CARRO PARA CURACIONES EN ABS.	75
529	SONORA	51200054	51201-0054	20549	513.191.0946.00.01	CARRO PARA ROPA SUCIA CON TAPA Y APERTURA DE PEDAL.	73
530	SONORA	51200136	51201-0136	20573	513.621.3091.00.01	MESA INTEGRAL PASTEUR.	1
531	SONORA	51200148	51201-0148	20577	513.632.0044.00.01	MUEBLE INTEGRAL ALTO DE 150 CM CON RESPALDO Y FREGADERO DERECHO.	3
532	SONORA	51200149	51201-0149	20579	513.632.0054.00.01	MUEBLE INTEGRAL ALTO DE 180 CM CON DOBLE FREGADERO CENTRAL.	2

ANEXOS
DIVISIÓN DE CONTRATOS

533	SONORA	51200275	51201-0275	20589	515.958.0017.00.01	SILLON DE EXTRACCIONES.	5
534	SONORA	51200157	51201-0157	20597	513.964.0017.00.01	VESTIDOR CON ARMARIO PARA CONSULTORIO.	3
535	SONORA	51200235	51201-0235	20603	515.619.1697.00.01	MESA ALTA DE 90 CM CON RESPALDO, CAJON Y PUERTAS ABATIBLES.	19
536	SONORA	51200240	51201-0240	20615	515.619.1813.00.01	MESA ALTA DE 180 CM DE TRABAJO PARA 2 USUARIOS CON RESPALDO.	7
537	SONORA	51200168	51201-0168	20620	515.619.1865.00.01	MESA ALTA DE 120 CM SIN RESPALDO Y 8 CAJONES.	11
538	SONORA	51200169	51201-0169	20621	515.619.1876.00.01	MESA ALTA DE 120 CM SIN RESPALDO Y PUERTAS ABATIBLES.	4
539	SONORA	51200170	51201-0170	20622	515.619.1883.00.01	MESA ALTA DE 120 CM SIN RESPALDO, 2 CAJONES SUPERIORES Y PUERTAS ABATIBLES.	5
540	SONORA	51200244	51201-0244	20627	515.619.1937.00.01	MESA ALTA DE 180 CM SIN RESPALDO, CAJONES CENTRALES Y PUERTAS ABATIBLES LATERALES.	1
541	SONORA	51200087	51201-0087	20647	513.621.3125.00.01	MESA ALTA DE 150 CM CON RESPALDO Y FREGADERO DERECHO.	4
542	SONORA	51200097	51201-0097	21598	513.621.3135.00.01	MESA ALTA DE 180 CM CON RESPALDO Y FREGADERO IZQUIERDO	2
543	YUCATAN	53106569	53101-6569	16682	513.191.0803.01.01	CARRO CAMILLA TIPO TRANSFER (LATERAL).	4
544	YUCATAN	51200063	51201-0063	16698	513.546.0029.01.01	JABONERA ELECTRICA	1
545	YUCATAN	51200144	51201-0144	16771	513.626.0287.01.01	MODULO PARA CONSULTORIO MEDICO DERECHO.	3
546	YUCATAN	51200173	51201-0173	16800	515.619.0059.01.01	MESA ALTA DE 150 CM CON CAJONERA CENTRAL.	2
547	YUCATAN	51200158	51201-0158	18440	514.160.0014.00.01	CARRO PARA SUPERMERCADO.	6
548	YUCATAN	51200084	51201-0084	19724	513.621.0753.01.01	MESA ALTA DE 150 CM CON FREGADERO DERECHO.	1
549	YUCATAN	51200079	51201-0079	19727	513.621.0803.01.01	MESA ALTA DE 120 CM CON RESPALDO Y FREGADERO DERECHO.	2
550	YUCATAN	51200106	51201-0106	19750	513.621.2007.01.01	MESA ALTA DE 230 CM CON FREGADERO IZQUIERDO.	1
551	YUCATAN	51200082	51201-0082	19925	513.621.2499.00.01	MESA ALTA DE 150 CM CON FREGADERO CENTRAL Y CAJONES.	20
552	YUCATAN	51200090	51201-0090	19926	513.621.2508.00.01	MESA ALTA DE 180 CM CON FREGADERO CENTRAL Y CAJONES.	1
553	YUCATAN	51200091	51201-0091	19934	513.621.2539.00.01	MESA ALTA DE 180 CM CON FREGADERO CENTRAL Y TRAMPA PARA YESO (INTEGRADA).	2
554	YUCATAN	51200159	51201-0159	20023	515.247.0118.00.01	CARRO CAJONERO.	5
555	YUCATAN	53106587	53101-6587	20024	515.247.0125.00.01	CARRO DISTRIBUIDOR DE MUESTRAS.	2
556	YUCATAN	53106590	53101-6590	20025	515.451.0259.00.01	GABINETE PARA TOMA DE MUESTRAS.	6
557	YUCATAN	51200161	51201-0161	20030	515.619.1232.00.01	MESA ALTA DE 120 CM CON CUBIERTA DE ACERO INOXIDABLE.	3
558	YUCATAN	51200201	51201-0201	20035	515.619.1286.00.01	MESA ALTA DE 90 CM CON VERTEDERO.	1
559	YUCATAN	51200202	51201-0202	20036	515.619.1292.00.01	MESA BAJA DE 180 CM CON CUBIERTA DE MADERA.	1
560	YUCATAN	51200205	51201-0205	20039	515.619.1322.00.01	MESA BAJA DE 150 CM CON CUBIERTA DE ACERO INOXIDABLE.	1
561	YUCATAN	51200207	51201-0207	20041	515.619.1349.00.01	MESA PARA BANCO DE SANGRE CON FREGADERO CENTRAL.	1
562	YUCATAN	51200272	51201-0272	20042	515.784.0111.00.01	REPISA ABATIBLE PARA TOMA DE MUESTRAS.	6
563	YUCATAN	51100274	51101-0274	20046	515.957.0337.00.01	VITRINA DE 90 CM CONTRA MURO CON	105

						LLAVES.	
564	YUCATAN	51100257	51101-0257	20120	513.060.0065.00.01	ANAQUEL GUARDA COMODOS.	16
565	YUCATAN	51200038	51201-0038	20124	513.108.0363.00.01	BANCO GIRATORIO CON RESPALDO DE ACERO INOXIDABLE.	22
566	YUCATAN	51200039	51201-0039	20125	513.108.0378.00.01	BANCO GIRATORIO DE ACERO INOXIDABLE.	58
567	YUCATAN	53200451	53201-0451	20126	513.113.0299.00.01	BANDEJA.	1
568	YUCATAN	51200043	51201-0043	20127	513.118.0076.00.01	BAÑO DE ARTESA.	6
569	YUCATAN	53106558	53101-6558	20128	513.130.0422.00.01	BASCULA CON ESTADIMETRO.	23
570	YUCATAN	51200047	51201-0047	20133	513.143.0148.00.01	BURO.	100
571	YUCATAN	51200049	51201-0049	20134	513.164.3374.00.01	CAMA INDIVIDUAL METALICA.	1
572	YUCATAN	53106573	53101-6573	20136	513.191.0862.00.01	CARRO PARA CURACIONES.	50
573	YUCATAN	53106576	53101-6576	20137	513.191.0877.00.01	CARRO PARA MEDICAMENTOS.	22
574	YUCATAN	51200053	51201-0053	20138	513.191.0887.00.01	CARRO PARA ROPA LIMPIA.	1
575	YUCATAN	53106577	53101-6577	20140	513.191.0903.00.01	CARRO PORTAEXPEDIENTES.	27
576	YUCATAN	53106578	53101-6578	20142	513.209.0061.00.01	CEPILLERA PARA USO QUIRURGICO.	40
577	YUCATAN	53200456	53201-0456	20145	513.245.0113.00.01	COMODO PARA ADULTOS.	169
578	YUCATAN	53200457	53201-0457	20146	513.245.0126.00.01	COMODO PARA MENORES.	28
579	YUCATAN	51200057	51201-0057	20147	513.254.0113.00.01	CUBETA DE ACERO INOXIDABLE CON PORTA CUBETA RODABLE.	97
580	YUCATAN	51200060	51201-0060	20148	513.352.0111.00.01	ESCALERILLA DE DOS PELDAÑOS.	162
581	YUCATAN	51100261	51101-0261	20149	513.360.0066.00.01	ESTANTE GUARDA ESTERIL DE 90 CM.	30
582	YUCATAN	51100260	51101-0260	20151	513.360.0071.00.01	ESTANTE GUARDA ESTERIL DE 120 CM.	11
583	YUCATAN	51200062	51201-0062	20153	513.546.0061.00.01	JABONERA DE PEDAL.	11
584	YUCATAN	51200065	51201-0065	20155	513.567.0128.00.01	LAMPARA DE PIE RODABLE.	1
585	YUCATAN	51200066	51201-0066	20156	513.580.0649.00.01	LAVABO DE CIRUJANO DOBLE.	10
586	YUCATAN	51200067	51201-0067	20157	513.580.0659.00.01	LAVABO DE CIRUJANO SENCILLO.	2
587	YUCATAN	51200071	51201-0071	20158	513.580.0667.00.01	LAVABO PASTEUR DERECHO DE 90 CM.	14
588	YUCATAN	51200073	51201-0073	20159	513.580.0672.00.01	LAVABO PASTEUR IZQUIERDO DE 90 CM.	15
589	YUCATAN	51200133	51201-0133	20160	513.621.2551.00.01	MESA INTEGRAL ALTA DE 150 CM CON FREGADERO DERECHO.	6
590	YUCATAN	51200135	51201-0135	20165	513.621.2606.00.01	MESA INTEGRAL DE 120 CM CON RESPALDO Y FREGADERO DERECHO.	14
591	YUCATAN	51200109	51201-0109	20166	513.621.2615.00.01	MESA ALTA INTEGRAL DE 150 CM CON RESPALDO Y FREGADERO DERECHO.	7
592	YUCATAN	51200088	51201-0088	20169	513.621.2649.00.01	MESA ALTA DE 150 CM CON RESPALDO Y FREGADERO IZQUIERDO.	2
593	YUCATAN	51200134	51201-0134	20174	513.621.2697.00.01	MESA INTEGRAL ALTA DE 180 CM CON DOBLE FREGADERO CENTRAL.	26
594	YUCATAN	51200110	51201-0110	20178	513.621.2732.00.01	MESA CARRO ANESTESIOLOGO DE 70 CM.	6
595	YUCATAN	51200114	51201-0114	20179	513.621.2744.00.01	MESA DE 150 CM CON FREGADERO DEPÓSITO DE HIELO Y BAÑO MARIA.	23
596	YUCATAN	51200128	51201-0128	20181	513.621.2762.00.01	MESA DE 180 CM PARA ENSAMBLE CON	3

ANEXOS
DIVISIÓN DE CONTRATOS

						REPISA INTERMEDIA.	
597	YUCATAN	51200137	51201-0137	20183	513.621.2786.00.01	MESA MAYO.	54
598	YUCATAN	53106581	53101-6581	20184	513.621.2792.00.01	MESA PARA EXPLORACION PEDIATRICA.	2
599	YUCATAN	53106582	53101-6582	20185	513.621.2804.00.01	MESA PARA INSTRUMENTAL QUIRURGICO.	6
600	YUCATAN	53106583	53101-6583	20186	513.621.2813.00.01	MESA PARA REHIDRATACION.	2
601	YUCATAN	51200139	51201-0139	20187	513.621.2826.00.01	MESA PASTEUR.	71
602	YUCATAN	51200141	51201-0141	20189	513.621.2847.00.01	MESA PUENTE.	74
603	YUCATAN	51200142	51201-0142	20190	513.621.2857.00.01	MESA RIGIDA DE MADERA.	3
604	YUCATAN	51200143	51201-0143	20191	513.621.2865.00.01	MESA RINON.	8
605	YUCATAN	51100262	51101-0262	20192	513.771.0438.00.01	REPISA DE 120 CM CONTRA MURO.	6
606	YUCATAN	51200154	51201-0154	20195	513.783.0075.00.01	RIEL PORTAVENOCLISIS.	169
607	YUCATAN	53200459	53201-0459	20196	513.790.0089.00.01	RINON DE ACERO INOXIDABLE DE 250 ML.	9
608	YUCATAN	53200461	53201-0461	20197	513.790.0091.00.01	RIÑON DE ACERO INOXIDABLE DE 500 ML.	96
609	YUCATAN	53106585	53101-6585	20198	513.810.0298.00.01	SILLA DE RUEDAS CON DESCANSAPIES.	26
610	YUCATAN	53200465	53201-0465	20199	513.950.0122.00.01	VASO PARA MEDICAMENTOS DE 30 CM CUBICOS.	184
611	YUCATAN	53200463	53201-0463	20200	513.950.0137.00.01	VASO PARA MEDICAMENTOS DE 140 CM CUBICOS.	10
612	YUCATAN	53200462	53201-0462	20201	513.950.0149.00.01	VASO CON TAPA DE UN LITRO.	4
613	YUCATAN	51200041	51201-0041	20202	513.123.0266.00.01	BANQUETA DE ALTURA.	8
614	YUCATAN	51200059	51201-0059	20203	513.219.0042.00.01	DIVAN (CHAISE LONGUE).	5
615	YUCATAN	51200074	51201-0074	20204	513.560.0023.00.01	LITERAS METALICAS.	8
616	YUCATAN	53200458	53201-0458	20205	513.635.0168.00.01	ORINAL PARA VARONES.	114
617	YUCATAN	51200153	51201-0153	20206	513.635.0173.00.01	PORTAVENOCLISIS RODABLE.	43
618	YUCATAN	53106570	53101-6570	20212	513.263.0086.00.01	CARRO CUNA CON BASINET DE ACRILICO.	9
619	YUCATAN	53106562	53101-6562	20274	513.130.0459.00.01	BASCULA PESA BEBE TUBULAR TIPO DINAMOMETRO.	4
620	YUCATAN	51200119	51201-0119	20302	513.621.3076.00.01	MESA DE 150 CM PARA ATENCION AL RECIEN NACIDO.	2
621	YUCATAN	53106588	53101-6588	20313	515.451.0297.00.01	GABINETE PARA TOMA DE MUESTRAS CON FREGADERO DERECHO.	1
622	YUCATAN	53106589	53101-6589	20314	515.451.0301.00.01	GABINETE PARA TOMA DE MUESTRAS CON FREGADERO IZQUIERDO.	1
623	YUCATAN	51200167	51201-0167	20332	515.619.1524.00.01	MESA ALTA DE 120 CM CON RESPALDO.	2
624	YUCATAN	53106572	53101-6572	20547	513.191.0934.00.01	CARRO PARA CURACIONES EN ABS.	12
625	YUCATAN	51200054	51201-0054	20549	513.191.0946.00.01	CARRO PARA ROPA SUCIA CON TAPA Y APERTURA DE PEDAL.	67
626	YUCATAN	51200136	51201-0136	20573	513.621.3091.00.01	MESA INTEGRAL PASTEUR.	1
627	YUCATAN	51200149	51201-0149	20579	513.632.0054.00.01	MUEBLE INTEGRAL ALTO DE 180 CM CON DOBLE FREGADERO CENTRAL.	1
628	YUCATAN	51200275	51201-0275	20589	515.958.0017.00.01	SILLON DE EXTRACCIONES.	7
629	YUCATAN	51200157	51201-0157	20597	513.964.0017.00.01	VESTIDOR CON ARMARIO PARA CONSULTORIO.	11

630	YUCATAN	51200235	51201-0235	20603	515.619.1697.00.01	MESA ALTA DE 90 CM CON RESPALDO, CAJON Y PUERTAS ABATIBLES.	26
631	YUCATAN	51200236	51201-0236	20604	515.619.1701.00.01	MESA ALTA DE 90 CM CON RESPALDO, TARJA CENTRAL Y PUERTAS ABATIBLES.	4
632	YUCATAN	51200182	51201-0182	20612	515.619.1786.00.01	MESA ALTA DE 150 CM CON RESPALDO, TARJA IZQUIERDA Y PUERTAS ABATIBLES.	2
633	YUCATAN	51200238	51201-0238	20613	515.619.1792.00.01	MESA ALTA DE 180 CM CON RESPALDO, CAJONES CENTRALES Y PUERTAS ABATIBLES LATERALES.	2
634	YUCATAN	51200240	51201-0240	20615	515.619.1813.00.01	MESA ALTA DE 180 CM DE TRABAJO PARA 2 USUARIOS CON RESPALDO.	7
635	YUCATAN	51200168	51201-0168	20620	515.619.1865.00.01	MESA ALTA DE 120 CM SIN RESPALDO Y 8 CAJONES.	10
636	YUCATAN	51200169	51201-0169	20621	515.619.1876.00.01	MESA ALTA DE 120 CM SIN RESPALDO Y PUERTAS ABATIBLES.	8
637	YUCATAN	51200185	51201-0185	20626	515.619.1922.00.01	MESA ALTA DE 150 CM SIN RESPALDO, TARJA IZQUIERDA Y PUERTAS ABATIBLES.	5
638	YUCATAN	51200244	51201-0244	20627	515.619.1937.00.01	MESA ALTA DE 180 CM SIN RESPALDO, CAJONES CENTRALES Y PUERTAS ABATIBLES LATERALES.	10
639	YUCATAN	51200246	51201-0246	20629	515.619.1959.00.01	MESA ALTA DE 180 CM DE TRABAJO PARA 2 USUARIOS SIN RESPALDO.	6
640	YUCATAN	51200087	51201-0087	20647	513.621.3125.00.01	MESA ALTA DE 150 CM CON RESPALDO Y FREGADERO DERECHO.	2
641	ZARAGOZA	53106569	53101-6569	16682	513.191.0803.01.01	CARRO CAMILLA TIPO TRANSFER (LATERAL).	2
642	ZARAGOZA	51200063	51201-0063	16698	513.546.0029.01.01	JABONERA ELECTRICA	1
643	ZARAGOZA	51200144	51201-0144	16771	513.626.0287.01.01	MODULO PARA CONSULTORIO MEDICO DERECHO.	25
644	ZARAGOZA	51200145	51201-0145	16772	513.626.0295.01.01	MODULO PARA CONSULTORIO MEDICO IZQUIERDO.	13
645	ZARAGOZA	51200173	51201-0173	16800	515.619.0059.01.01	MESA ALTA DE 150 CM CON CAJONERA CENTRAL.	5
646	ZARAGOZA	51200186	51201-0186	16810	515.619.0737.01.01	MESA ALTA DE 180 CM CON CAJONERA CENTRAL.	30
647	ZARAGOZA	51200158	51201-0158	18440	514.160.0014.00.01	CARRO PARA SUPERMERCADO.	8
648	ZARAGOZA	51100268	51101-0268	18447	515.451.0206.00.01	GABINETE BASE PARA CAMPANA DE EXTRACCION.	1
649	ZARAGOZA	51200084	51201-0084	19724	513.621.0753.01.01	MESA ALTA DE 150 CM CON FREGADERO DERECHO.	5
650	ZARAGOZA	51200086	51201-0086	19725	513.621.0761.01.01	MESA ALTA DE 150 CM CON FREGADERO IZQUIERDO.	1
651	ZARAGOZA	51200079	51201-0079	19727	513.621.0803.01.01	MESA ALTA DE 120 CM CON RESPALDO Y FREGADERO DERECHO.	7
652	ZARAGOZA	51200082	51201-0082	19925	513.621.2499.00.01	MESA ALTA DE 150 CM CON FREGADERO CENTRAL Y CAJONES.	19
653	ZARAGOZA	51200090	51201-0090	19926	513.621.2508.00.01	MESA ALTA DE 180 CM CON FREGADERO CENTRAL Y CAJONES.	1
654	ZARAGOZA	51200091	51201-0091	19934	513.621.2539.00.01	MESA ALTA DE 180 CM CON FREGADERO CENTRAL Y TRAMPA PARA YESO (INTEGRADA).	1
655	ZARAGOZA	51200159	51201-0159	20023	515.247.0118.00.01	CARRO CAJONERO.	20
656	ZARAGOZA	53106587	53101-6587	20024	515.247.0125.00.01	CARRO DISTRIBUIDOR DE MUESTRAS.	5
657	ZARAGOZA	53106590	53101-6590	20025	515.451.0259.00.01	GABINETE PARA TOMA DE MUESTRAS.	8
658	ZARAGOZA	51200199	51201-0199	20029	515.619.1227.00.01	MESA ALTA DE 90 CM CON CUBIERTA DE ACERO INOXIDABLE.	3
659	ZARAGOZA	51200161	51201-0161	20030	515.619.1232.00.01	MESA ALTA DE 120 CM CON CUBIERTA DE ACERO INOXIDABLE.	4

ANEXOS
DIVISIÓN DE CONTRATOS

660	ZARAGOZA	51200176	51201-0176	20031	515.619.1244.00.01	MESA ALTA DE 150 CM CON CUBIERTA DE ACERO INOXIDABLE.	2
661	ZARAGOZA	51200201	51201-0201	20035	515.619.1286.00.01	MESA ALTA DE 90 CM CON VERTEDERO.	13
662	ZARAGOZA	51200202	51201-0202	20036	515.619.1292.00.01	MESA BAJA DE 180 CM CON CUBIERTA DE MADERA.	2
663	ZARAGOZA	51200203	51201-0203	20037	515.619.1306.00.01	MESA BAJA DE 90 CM CON VERTEDERO.	1
664	ZARAGOZA	51200206	51201-0206	20040	515.619.1337.00.01	MESA BAJA DE 180 CM CON CUBIERTA DE ACERO INOXIDABLE.	1
665	ZARAGOZA	51200207	51201-0207	20041	515.619.1349.00.01	MESA PARA BANCO DE SANGRE CON FREGADERO CENTRAL.	1
666	ZARAGOZA	51200272	51201-0272	20042	515.784.0111.00.01	REPISA ABATIBLE PARA TOMA DE MUESTRAS.	8
667	ZARAGOZA	51200274	51201-0274	20044	515.825.0128.00.01	SILLA CAMA PARA DONADORES.	4
668	ZARAGOZA	51100273	51101-0273	20045	515.957.0322.00.01	VITRINA DE 75 CM CONTRA MURO.	1
669	ZARAGOZA	51100274	51101-0274	20046	515.957.0337.00.01	VITRINA DE 90 CM CONTRA MURO CON LLAVES.	72
670	ZARAGOZA	51100257	51101-0257	20120	513.060.0065.00.01	ANAQUEL GUARDA COMODOS.	16
671	ZARAGOZA	51200036	51201-0036	20122	513.108.0345.00.01	BANCO GIRATORIO ACOJINADO CON RESPALDO CINCO APOYOS.	4
672	ZARAGOZA	51200037	51201-0037	20123	513.108.0355.00.01	BANCO GIRATORIO ACOJINADO SIN RESPALDO.	2
673	ZARAGOZA	51200038	51201-0038	20124	513.108.0363.00.01	BANCO GIRATORIO CON RESPALDO DE ACERO INOXIDABLE.	34
674	ZARAGOZA	51200039	51201-0039	20125	513.108.0378.00.01	BANCO GIRATORIO DE ACERO INOXIDABLE.	184
675	ZARAGOZA	53200451	53201-0451	20126	513.113.0299.00.01	BANDEJA.	1
676	ZARAGOZA	51200043	51201-0043	20127	513.118.0076.00.01	BAÑO DE ARTESA.	5
677	ZARAGOZA	53106558	53101-6558	20128	513.130.0422.00.01	BASCULA CON ESTADIMETRO.	55
678	ZARAGOZA	51200047	51201-0047	20133	513.143.0148.00.01	BURO.	226
679	ZARAGOZA	53106573	53101-6573	20136	513.191.0862.00.01	CARRO PARA CURACIONES.	3
680	ZARAGOZA	53106576	53101-6576	20137	513.191.0877.00.01	CARRO PARA MEDICAMENTOS.	18
681	ZARAGOZA	53106577	53101-6577	20140	513.191.0903.00.01	CARRO PORTAEXPEDIENTES.	11
682	ZARAGOZA	53106578	53101-6578	20142	513.209.0061.00.01	CEPILLERA PARA USO QUIRURGICO.	46
683	ZARAGOZA	53200453	53201-0453	20143	513.227.0176.00.01	CHAROLA CON TAPA PARA INSTRUMENTAL.	1
684	ZARAGOZA	53200456	53201-0456	20145	513.245.0113.00.01	COMODO PARA ADULTOS.	273
685	ZARAGOZA	53200457	53201-0457	20146	513.245.0126.00.01	COMODO PARA MENORES.	28
686	ZARAGOZA	51200057	51201-0057	20147	513.254.0113.00.01	CUBETA DE ACERO INOXIDABLE CON PORTA CUBETA RODABLE.	234
687	ZARAGOZA	51200060	51201-0060	20148	513.352.0111.00.01	ESCALERILLA DE DOS PELDAÑOS.	365
688	ZARAGOZA	51100261	51101-0261	20149	513.360.0066.00.01	ESTANTE GUARDA ESTERIL DE 90 CM.	93
689	ZARAGOZA	51100260	51101-0260	20151	513.360.0071.00.01	ESTANTE GUARDA ESTERIL DE 120 CM.	14
690	ZARAGOZA	51200062	51201-0062	20153	513.546.0061.00.01	JABONERA DE PEDAL.	15
691	ZARAGOZA	51200064	51201-0064	20154	513.567.0111.00.01	LAMPARA DE LUZ INTENSA.	17
692	ZARAGOZA	51200065	51201-0065	20155	513.567.0128.00.01	LAMPARA DE PIE RODABLE.	7

693	ZARAGOZA	51200066	51201-0066	20156	513.580.0649.00.01	LAVABO DE CIRUJANO DOBLE.	16
694	ZARAGOZA	51200067	51201-0067	20157	513.580.0659.00.01	LAVABO DE CIRUJANO SENCILLO.	4
695	ZARAGOZA	51200071	51201-0071	20158	513.580.0667.00.01	LAVABO PASTEUR DERECHO DE 90 CM.	37
696	ZARAGOZA	51200073	51201-0073	20159	513.580.0672.00.01	LAVABO PASTEUR IZQUIERDO DE 90 CM.	18
697	ZARAGOZA	51200133	51201-0133	20160	513.621.2551.00.01	MESA INTEGRAL ALTA DE 150 CM CON FREGADERO DERECHO.	5
698	ZARAGOZA	51200135	51201-0135	20165	513.621.2606.00.01	MESA INTEGRAL DE 120 CM CON RESPALDO Y FREGADERO DERECHO.	13
699	ZARAGOZA	51200109	51201-0109	20166	513.621.2615.00.01	MESA ALTA INTEGRAL DE 150 CM CON RESPALDO Y FREGADERO DERECHO.	10
700	ZARAGOZA	51200088	51201-0088	20169	513.621.2649.00.01	MESA ALTA DE 150 CM CON RESPALDO Y FREGADERO IZQUIERDO.	1
701	ZARAGOZA	51200134	51201-0134	20174	513.621.2697.00.01	MESA INTEGRAL ALTA DE 180 CM CON DOBLE FREGADERO CENTRAL.	25
702	ZARAGOZA	51200110	51201-0110	20178	513.621.2732.00.01	MESA CARRO ANESTESIOLOGO DE 70 CM.	8
703	ZARAGOZA	51200114	51201-0114	20179	513.621.2744.00.01	MESA DE 150 CM CON FREGADERO DEPÓSITO DE HIELO Y BAÑO MARIA.	18
704	ZARAGOZA	51200128	51201-0128	20181	513.621.2762.00.01	MESA DE 180 CM PARA ENSAMBLE CON REPISA INTERMEDIA.	2
705	ZARAGOZA	51200137	51201-0137	20183	513.621.2786.00.01	MESA MAYO.	123
706	ZARAGOZA	53106581	53101-6581	20184	513.621.2792.00.01	MESA PARA EXPLORACION PEDIATRICA.	4
707	ZARAGOZA	53106582	53101-6582	20185	513.621.2804.00.01	MESA PARA INSTRUMENTAL QUIRURGICO.	8
708	ZARAGOZA	53106583	53101-6583	20186	513.621.2813.00.01	MESA PARA REHIDRATACION.	6
709	ZARAGOZA	51200139	51201-0139	20187	513.621.2826.00.01	MESA PASTEUR.	90
710	ZARAGOZA	51200141	51201-0141	20189	513.621.2847.00.01	MESA PUENTE.	176
711	ZARAGOZA	51200142	51201-0142	20190	513.621.2857.00.01	MESA RIGIDA DE MADERA.	3
712	ZARAGOZA	51200143	51201-0143	20191	513.621.2865.00.01	MESA RINON.	19
713	ZARAGOZA	51100262	51101-0262	20192	513.771.0438.00.01	REPISA DE 120 CM CONTRA MURO.	9
714	ZARAGOZA	51100264	51101-0264	20194	513.771.0456.00.01	REPISA DE 180 CM CONTRA MURO.	1
715	ZARAGOZA	51200154	51201-0154	20195	513.783.0075.00.01	RIEL PORTAVENOCLISIS.	415
716	ZARAGOZA	53200459	53201-0459	20196	513.790.0089.00.01	RINON DE ACERO INOXIDABLE DE 250 ML.	13
717	ZARAGOZA	53200461	53201-0461	20197	513.790.0091.00.01	RIÑON DE ACERO INOXIDABLE DE 500 ML.	65
718	ZARAGOZA	53106585	53101-6585	20198	513.810.0298.00.01	SILLA DE RUEDAS CON DESCANSAPIES.	63
719	ZARAGOZA	53200465	53201-0465	20199	513.950.0122.00.01	VASO PARA MEDICAMENTOS DE 30 CM CUBICOS.	161
720	ZARAGOZA	53200463	53201-0463	20200	513.950.0137.00.01	VASO PARA MEDICAMENTOS DE 140 CM CUBICOS.	4
721	ZARAGOZA	53200462	53201-0462	20201	513.950.0149.00.01	VASO CON TAPA DE UN LITRO.	2
722	ZARAGOZA	51200041	51201-0041	20202	513.123.0266.00.01	BANQUETA DE ALTURA.	15
723	ZARAGOZA	51200059	51201-0059	20203	513.219.0042.00.01	DIVAN (CHAISE LONGUE).	17
724	ZARAGOZA	51200074	51201-0074	20204	513.560.0023.00.01	LITERAS METALICAS.	40
725	ZARAGOZA	53200458	53201-0458	20205	513.635.0168.00.01	ORINAL PARA VARONES.	204
726	ZARAGOZA	51200153	51201-0153	20206	513.635.0173.00.01	PORTAVENOCLISIS RODABLE.	106

ANEXOS
DIVISIÓN DE CONTRATOS

727	ZARAGOZA	53106570	53101-6570	20212	513.263.0086.00.01	CARRO CUNA CON BASINET DE ACRILICO.	1
728	ZARAGOZA	53106562	53101-6562	20274	513.130.0459.00.01	BASCULA PESA BEBE TUBULAR TIPO DINAMOMETRO.	6
729	ZARAGOZA	51200193	51201-0193	20309	515.250.0035.00.01	CAMPANA DE EXTRACCION PLOMADA.	1
730	ZARAGOZA	53106592	53101-6592	20312	515.451.0285.00.01	GABINETE PLOMADO PARA ALMACENAMIENTO DE RADIO ISOTOPOS.	1
731	ZARAGOZA	53106588	53101-6588	20313	515.451.0297.00.01	GABINETE PARA TOMA DE MUESTRAS CON FREGADERO DERECHO.	2
732	ZARAGOZA	53106589	53101-6589	20314	515.451.0301.00.01	GABINETE PARA TOMA DE MUESTRAS CON FREGADERO IZQUIERDO.	2
733	ZARAGOZA	51200214	51201-0214	20321	515.619.1417.00.01	MESA BAJA DE 90 CM CON CUBIERTA DE ACERO INOXIDABLE.	3
734	ZARAGOZA	51200167	51201-0167	20332	515.619.1524.00.01	MESA ALTA DE 120 CM CON RESPALDO.	3
735	ZARAGOZA	53106572	53101-6572	20547	513.191.0934.00.01	CARRO PARA CURACIONES EN ABS.	92
736	ZARAGOZA	51200054	51201-0054	20549	513.191.0946.00.01	CARRO PARA ROPA SUCIA CON TAPA Y APERTURA DE PEDAL.	75
737	ZARAGOZA	51200148	51201-0148	20577	513.632.0044.00.01	MUEBLE INTEGRAL ALTO DE 150 CM CON RESPALDO Y FREGADERO DERECHO.	3
738	ZARAGOZA	51200149	51201-0149	20579	513.632.0054.00.01	MUEBLE INTEGRAL ALTO DE 180 CM CON DOBLE FREGADERO CENTRAL.	9
739	ZARAGOZA	51200275	51201-0275	20589	515.958.0017.00.01	SILLON DE EXTRACCIONES.	7
740	ZARAGOZA	51200157	51201-0157	20597	513.964.0017.00.01	VESTIDOR CON ARMARIO PARA CONSULTORIO.	3
741	ZARAGOZA	51200235	51201-0235	20603	515.619.1697.00.01	MESA ALTA DE 90 CM CON RESPALDO, CAJON Y PUERTAS ABATIBLES.	31
742	ZARAGOZA	51200182	51201-0182	20612	515.619.1786.00.01	MESA ALTA DE 150 CM CON RESPALDO, TARJA IZQUIERDA Y PUERTAS ABATIBLES.	1
743	ZARAGOZA	51200240	51201-0240	20615	515.619.1813.00.01	MESA ALTA DE 180 CM DE TRABAJO PARA 2 USUARIOS CON RESPALDO.	9
744	ZARAGOZA	51200168	51201-0168	20620	515.619.1865.00.01	MESA ALTA DE 120 CM SIN RESPALDO Y 8 CAJONES.	27
745	ZARAGOZA	51200169	51201-0169	20621	515.619.1876.00.01	MESA ALTA DE 120 CM SIN RESPALDO Y PUERTAS ABATIBLES.	9
746	ZARAGOZA	51200170	51201-0170	20622	515.619.1883.00.01	MESA ALTA DE 120 CM SIN RESPALDO, 2 CAJONES SUPERIORES Y PUERTAS ABATIBLES.	15
747	ZARAGOZA	51200244	51201-0244	20627	515.619.1937.00.01	MESA ALTA DE 180 CM SIN RESPALDO, CAJONES CENTRALES Y PUERTAS ABATIBLES LATERALES.	2
748	ZARAGOZA	51200087	51201-0087	20647	513.621.3125.00.01	MESA ALTA DE 150 CM CON RESPALDO Y FREGADERO DERECHO.	4
749	ZARAGOZA	51200097	51201-0097	21598	513.621.3135.00.01	MESA ALTA DE 180 CM CON RESPALDO Y FREGADERO IZQUIERDO	2
					TOTAL		

Por cuanto hace a la forma de abastecimiento, para todas las partidas, se adjudicará la cantidad total de los bienes requeridos de cada partida a un solo licitante, conforme a lo señalado en todos los escenarios del Anexo No. 3.2 "Relación y Cantidad de Bienes".

b) Realización de pruebas o presentación de muestras

No aplica la realización de pruebas señaladas en la fracción X del artículo 29 de la LAASSP.

c) Modificación de las especificaciones técnicas de algún bien que no se encuentre regulado por el Cuadro Básico y Catálogo de Instrumental y Equipo Médico emitidos por la Comisión Interinstitucional del Cuadro Básico y Catálogo de Insumos del Sector Salud y el CBI.
Para efectos de este procedimiento éste numeral no aplica.

d) Modificación de las especificaciones técnicas de un bien respecto de las estipuladas en el ejercicio anterior, y que derivado de la investigación de mercado el Área Contratante advierta que existan circunstancias que pudieran limitar la libre participación, concurrencia y competencia económica.
Para efectos de este procedimiento éste numeral no aplica.

e) Norma Oficial Mexicana, Norma Mexicana, Norma Internacional, Norma de Referencia o Especificación Técnica, que resulte aplicable a los bienes:
Para el presente procedimiento se requiere la presentación de los siguientes certificados:

- Para la totalidad de partidas es requisito contar con el certificado vigente ISO-9001:2015 Sistemas de Gestión de Calidad.
- Para los bienes que en su totalidad o algún componente se encuentre fabricado en madera o sus derivados, es requisito contar con certificación de origen y custodia de la madera.

Deberá presentar copia simple de los certificados antes mencionados, los cuales deberán estar vigentes al momento de presentar la propuesta técnica y deberán estar a nombre del fabricante de los bienes. Al alcance deberá amparar la fabricación de bienes de iguales o similares características a los solicitados en el Anexo No. 4 "Términos y condiciones" del presente expediente, dichos certificados deberán amparar todos los accesorios del o los bienes que sean de la misma marca y ofertados por el proveedor. En caso de presentar accesorios de diferente marca del bien principal, deberá de entregar copia simple de los certificados antes mencionados, el o los cuales deberán estar vigentes al momento de presentar la propuesta técnica, estar a nombre del fabricante del o los accesorios y el alcance deberá amparar la fabricación de estos.

f) El Anexo Técnico no deberá contener información relativa a la suficiencia presupuestaria, precios de contratación o al tipo de procedimiento de contratación:
No se emite información relacionada con la suficiencia presupuestaria.

Autorizó

Ing. Arq. María de Lourdes Segundo Julio
Titular de la Coordinación Técnica de Construcción

Elaboró

Lic. Ricardo Ulises Pérez Delgado
Titular de la División de Evaluación y Análisis Financiero

ANEXOS
DIVISIÓN DE CONTRATOS

SIN TEXTO

ANEXO 3.1

"CÉDULAS DE DESCRIPCIÓN DE LOS BIENES"

Adquisición de Bienes para el Programa "Mobiliario Médico y de Laboratorio para Hospitales Prioritarios" con No. de Requisición "OP-EA-MML-01-2024"

ANEXOS
DIVISIÓN DE CONTRATOS

SIN TEXTO

GOBIERNO DE MÉXICO | IMSS

Anexo No. 3.2 Relación y Cantidad de Bienes

PARTIDA	DESTINO	CUCOP	CUCOP +	PREI	SAI	DESCRIPCIÓN	CANTIDAD
1	BAJA CALIFORNIA	53106569	53101-6569	16682	513.191.0803.01.01	CARRO CAMILLA TIPO TRANSFER (LATERAL)	5
2	BAJA CALIFORNIA	51200063	51201-0063	16698	513.546.0029.01.01	JABONERA ELECTRICA	1
3	BAJA CALIFORNIA	51200144	51201-0144	16771	513.626.0287.01.01	MODULO PARA CONSULTORIO MEDICO DERECHO	26
4	BAJA CALIFORNIA	51200145	51201-0145	16772	513.626.0295.01.01	MODULO PARA CONSULTORIO MEDICO IZQUIERDO	16
5	BAJA CALIFORNIA	51200173	51201-0173	16800	515.619.0059.01.01	MESA ALTA DE 150 CM CON CAJONERA CENTRAL	5
6	BAJA CALIFORNIA	51200186	51201-0186	16810	515.619.0737.01.01	MESA ALTA DE 180 CM CON CAJONERA CENTRAL	12
7	BAJA CALIFORNIA	51200158	51201-0158	18440	514.160.0014.00.01	CARRO PARA SUPERMERCADO	8
8	BAJA CALIFORNIA	51200084	51201-0084	19724	513.621.0753.01.01	MESA ALTA DE 150 CM CON FREGADERO DERECHO	4
9	BAJA CALIFORNIA	51200086	51201-0086	19725	513.621.0761.01.01	MESA ALTA DE 150 CM CON FREGADERO IZQUIERDO	1
10	BAJA CALIFORNIA	51200079	51201-0079	19727	513.621.0803.01.01	MESA ALTA DE 120 CM CON RESPALDO Y FREGADERO DERECHO	9
11	BAJA CALIFORNIA	51200082	51201-0082	19925	513.621.2499.00.01	MESA ALTA DE 150 CM CON FREGADERO CENTRAL Y CAJONES	24
12	BAJA CALIFORNIA	51200091	51201-0091	19934	513.621.2539.00.01	MESA ALTA DE 180 CM CON FREGADERO CENTRAL Y TRAMPA PARA YESO (INTEGRADA)	1
13	BAJA CALIFORNIA	51200159	51201-0159	20023	515.247.0118.00.01	CARRO CAJONERO	11
14	BAJA CALIFORNIA	53106587	53101-6587	20024	515.247.0125.00.01	CARRO DISTRIBUIDOR DE MUESTRAS	3
15	BAJA CALIFORNIA	53106590	53101-6590	20025	515.451.0259.00.01	GABINETE PARA TOMA DE MUESTRAS	8
16	BAJA CALIFORNIA	51200199	51201-0199	20029	515.619.1227.00.01	MESA ALTA DE 90 CM CON CUBIERTA DE ACERO INOXIDABLE	3
17	BAJA CALIFORNIA	51200161	51201-0161	20030	515.619.1232.00.01	MESA ALTA DE 120 CM CON CUBIERTA DE ACERO INOXIDABLE	4
18	BAJA CALIFORNIA	51200176	51201-0176	20031	515.619.1244.00.01	MESA ALTA DE 150 CM CON CUBIERTA DE ACERO INOXIDABLE	1
19	BAJA CALIFORNIA	51200201	51201-0201	20035	515.619.1286.00.01	MESA ALTA DE 90 CM CON VERTEDERO	4
20	BAJA CALIFORNIA	51200202	51201-0202	20036	515.619.1292.00.01	MESA BAJA DE 180 CM CON CUBIERTA DE MADERA	2
21	BAJA CALIFORNIA	51200203	51201-0203	20037	515.619.1306.00.01	MESA BAJA DE 90 CM CON VERTEDERO	1
22	BAJA CALIFORNIA	51200206	51201-0206	20040	515.619.1337.00.01	MESA BAJA DE 180 CM CON CUBIERTA DE ACERO INOXIDABLE	1
23	BAJA CALIFORNIA	51200207	51201-0207	20041	515.619.1349.00.01	MESA PARA BANCO DE SANGRE CON FREGADERO CENTRAL	1
24	BAJA CALIFORNIA	51200272	51201-0272	20042	515.784.0111.00.01	REPISA ABATIBLE PARA TOMA DE MUESTRAS	8
25	BAJA CALIFORNIA	51200274	51201-0274	20044	515.825.0126.00.01	SILLA CAMA PARA DONADORES	4
26	BAJA CALIFORNIA	51100273	51101-0273	20045	515.957.0322.00.01	VITRINA DE 75 CM CONTRA MURO	1
27	BAJA CALIFORNIA	51100274	51101-0274	20046	515.957.0337.00.01	VITRINA DE 90 CM CONTRA MURO CON LLAVES	99
28	BAJA CALIFORNIA	51100257	51101-0257	20120	513.060.0065.00.01	ANAQUEL GUARDA COMODOS	16
29	BAJA CALIFORNIA	51200036	51201-0036	20122	513.108.0345.00.01	BANCO GIRATORIO ACOJINADO CON RESPALDO CINCO APOYOS	4
30	BAJA CALIFORNIA	51200037	51201-0037	20123	513.108.0355.00.01	BANCO GIRATORIO ACOJINADO SIN RESPALDO	2
31	BAJA CALIFORNIA	51200038	51201-0038	20124	513.108.0363.00.01	BANCO GIRATORIO CON RESPALDO DE ACERO INOXIDABLE	40
32	BAJA CALIFORNIA	51200039	51201-0039	20125	513.108.0378.00.01	BANCO GIRATORIO DE ACERO INOXIDABLE	133
33	BAJA CALIFORNIA	53200451	53201-0451	20126	513.113.0299.00.01	BANDEJA	1
34	BAJA CALIFORNIA	51200043	51201-0043	20127	513.118.0076.00.01	BAÑO DE ARTESA	5
35	BAJA CALIFORNIA	53106558	53101-6558	20128	513.130.0422.00.01	BASCULA CON ESTADIMETRO	57
36	BAJA CALIFORNIA	53106560	53101-6560	20130	513.130.0449.00.01	BASCULA PARA BEBE	7
37	BAJA CALIFORNIA	51200047	51201-0047	20133	513.143.0148.00.01	BURO	199
38	BAJA CALIFORNIA	51200049	51201-0049	20134	513.164.3374.00.01	CAMA INDIVIDUAL METALICA	2
39	BAJA CALIFORNIA	53106573	53101-6573	20136	513.191.0862.00.01	CARRO PARA CURACIONES	4
40	BAJA CALIFORNIA	53106576	53101-6576	20137	513.191.0877.00.01	CARRO PARA MEDICAMENTOS	21
41	BAJA CALIFORNIA	51200053	51201-0053	20138	513.191.0887.00.01	CARRO PARA ROPA LIMPIA	2
42	BAJA CALIFORNIA	53106577	53101-6577	20140	513.191.0903.00.01	CARRO PORTAEXPEDIENTES	14
43	BAJA CALIFORNIA	53106578	53101-6578	20142	513.209.0061.00.01	CEPILLERA PARA USO QUIRURGICO	67
44	BAJA CALIFORNIA	53200453	53201-0453	20143	513.227.0176.00.01	CHAROLA CON TAPA PARA INSTRUMENTAL	1
45	BAJA CALIFORNIA	53200456	53201-0456	20145	513.245.0113.00.01	COMODO PARA ADULTOS	327
46	BAJA CALIFORNIA	53200457	53201-0457	20146	513.245.0125.00.01	COMODO PARA MENORES	28

ANEXOS
DIVISIÓN DE CONTRATOS

CONTRATO DE COMPRAVENTA
ANEXO 2

Anexo No. 3.2 Relación y Cantidad de Bienes

PARTIDA	DESTINO	CUCOP	CUCOP %	PREI	SAI	DESCRIPCIÓN	CANTIDAD
47	BAJA CALIFORNIA	51200057	51201-0057	20147	513.254.0113.00.01	CUBETA DE ACERO INOXIDABLE CON PORTA CUBETA RODABLE.	281
48	BAJA CALIFORNIA	51200060	51201-0060	20148	513.352.0111.00.01	ESCALERILLA DE DOS PELDAÑOS.	430
49	BAJA CALIFORNIA	51100261	51101-0261	20149	513.360.0066.00.01	ESTANTE GUARDA ESTERIL DE 90 CM.	95
50	BAJA CALIFORNIA	51100260	51101-0260	20151	513.360.0071.00.01	ESTANTE GUARDA ESTERIL DE 120 CM.	14
51	BAJA CALIFORNIA	53106579	53101-6579	20152	513.500.0072.00.01	INFANTOMETRO PORTATIL DE EXTENSION TELESCOPICA.	1
52	BAJA CALIFORNIA	51200062	51201-0062	20153	513.545.0061.00.01	JABONERA DE PEDAL.	22
53	BAJA CALIFORNIA	51200064	51201-0064	20154	513.567.0111.00.01	LAMPARA DE LUZ INTENSA.	16
54	BAJA CALIFORNIA	51200065	51201-0065	20155	513.567.0128.00.01	LAMPARA DE PIE RODABLE.	7
55	BAJA CALIFORNIA	51200066	51201-0066	20156	513.580.0649.00.01	LAVABO DE CIRUJANO DOBLE.	18
56	BAJA CALIFORNIA	51200067	51201-0067	20157	513.580.0659.00.01	LAVABO DE CIRUJANO SENCILLO.	4
57	BAJA CALIFORNIA	51200071	51201-0071	20158	513.580.0667.00.01	LAVABO PASTEUR DERECHO DE 90 CM.	43
58	BAJA CALIFORNIA	51200073	51201-0073	20159	513.580.0672.00.01	LAVABO PASTEUR IZQUIERDO DE 90 CM.	23
59	BAJA CALIFORNIA	51200133	51201-0133	20160	513.621.2651.00.01	MESA INTEGRAL ALTA DE 150 CM CON FREGADERO DERECHO.	9
60	BAJA CALIFORNIA	51200135	51201-0135	20165	513.621.2606.00.01	MESA INTEGRAL DE 120 CM CON RESPALDO Y FREGADERO DERECHO.	12
61	BAJA CALIFORNIA	51200109	51201-0109	20166	513.621.2615.00.01	MESA ALTA INTEGRAL DE 150 CM CON RESPALDO Y FREGADERO DERECHO.	10
62	BAJA CALIFORNIA	51200088	51201-0088	20169	513.621.2649.00.01	MESA ALTA DE 150 CM CON RESPALDO Y FREGADERO IZQUIERDO.	2
63	BAJA CALIFORNIA	51200134	51201-0134	20174	513.621.2697.00.01	MESA INTEGRAL ALTA DE 180 CM CON DOBLE FREGADERO CENTRAL.	30
64	BAJA CALIFORNIA	51200110	51201-0110	20178	513.621.2732.00.01	MESA CARRO ANESTESIOLOGO DE 70 CM.	11
65	BAJA CALIFORNIA	51200114	51201-0114	20179	513.621.2744.00.01	MESA DE 150 CM CON FREGADERO DEPOSITO DE HIELO Y BAÑO MARIA.	6
66	BAJA CALIFORNIA	51200128	51201-0128	20181	513.621.2762.00.01	MESA DE 180 CM PARA ENSAMBLE CON REPISA INTERMEDIA.	2
67	BAJA CALIFORNIA	51200137	51201-0137	20183	513.621.2786.00.01	MESA MAYO.	130
68	BAJA CALIFORNIA	53106581	53101-6581	20184	513.621.2792.00.01	MESA PARA EXPLORACION PEDIATRICA.	2
69	BAJA CALIFORNIA	53106582	53101-6582	20185	513.621.2804.00.01	MESA PARA INSTRUMENTAL QUIRURGICO.	12
70	BAJA CALIFORNIA	53106583	53101-6583	20186	513.621.2813.00.01	MESA PARA REHIDRATACION.	6
71	BAJA CALIFORNIA	51200139	51201-0139	20187	513.621.2826.00.01	MESA PASTEUR.	119
72	BAJA CALIFORNIA	51200141	51201-0141	20189	513.621.2847.00.01	MESA PUENTE.	214
73	BAJA CALIFORNIA	51200142	51201-0142	20190	513.621.2857.00.01	MESA RIGIDA DE MADERA.	2
74	BAJA CALIFORNIA	51200143	51201-0143	20191	513.621.2865.00.01	MESA RIÑON.	24
75	BAJA CALIFORNIA	51100262	51101-0262	20192	513.771.0438.00.01	REPISA DE 120 CM CONTRA MURO.	5
76	BAJA CALIFORNIA	51100264	51101-0264	20194	513.771.0456.00.01	REPISA DE 180 CM CONTRA MURO.	1
77	BAJA CALIFORNIA	51200154	51201-0154	20195	513.783.0075.00.01	RIEL PORTAVENOCLISIS.	463
78	BAJA CALIFORNIA	53200459	53201-0459	20196	513.790.0089.00.01	RIÑON DE ACERO INOXIDABLE DE 250 ML.	10
79	BAJA CALIFORNIA	53200461	53201-0461	20197	513.790.0091.00.01	RIÑON DE ACERO INOXIDABLE DE 500 ML.	126
80	BAJA CALIFORNIA	53106585	53101-6585	20198	513.810.0298.00.01	SILLA DE RUEDAS CON DESCANSAPIES.	41
81	BAJA CALIFORNIA	53200465	53201-0465	20199	513.950.0122.00.01	VASO PARA MEDICAMENTOS DE 30 CM CUBICOS.	188
82	BAJA CALIFORNIA	53200463	53201-0463	20200	513.950.0137.00.01	VASO PARA MEDICAMENTOS DE 140 CM CUBICOS.	4
83	BAJA CALIFORNIA	53200462	53201-0462	20201	513.950.0149.00.01	VASO CON TAPA DE UN LITRO.	2
84	BAJA CALIFORNIA	51200041	51201-0041	20202	513.123.0266.00.01	BANQUETA DE ALTURA.	22
85	BAJA CALIFORNIA	51200059	51201-0059	20203	513.219.0042.00.01	DIVAN (CHAISE LONGUE).	16
86	BAJA CALIFORNIA	51200074	51201-0074	20204	513.560.0023.00.01	LITERAS METALICAS.	24
87	BAJA CALIFORNIA	53200458	53201-0458	20205	513.635.0168.00.01	ORINAL PARA VARONES.	154
88	BAJA CALIFORNIA	51200153	51201-0153	20206	513.635.0173.00.01	PORTAVENOCLISIS RODABLE.	117
89	BAJA CALIFORNIA	53106570	53101-6570	20212	513.263.0086.00.01	CARRO CUNA CON BASINET DE ACRILICO.	57
90	BAJA CALIFORNIA	51200119	51201-0119	20302	513.621.3076.00.01	MESA DE 150 CM PARA ATENCION AL RECIEN NACIDO.	2
91	BAJA CALIFORNIA	53106588	53101-6588	20313	515.451.0297.00.01	GABINETE PARA TOMA DE MUESTRAS CON FREGADERO DERECHO.	2
92	BAJA CALIFORNIA	53106589	53101-6589	20314	515.451.0301.00.01	GABINETE PARA TOMA DE MUESTRAS CON FREGADERO IZQUIERDO.	2

Anexo No. 3.2 Relación y Cantidad de Bienes

PARTIDA	DESTINO	CUCOP	CUCOP +	PREI	SAI	DESCRIPCIÓN	CANTIDAD
93	BAJA CALIFORNIA	51200214	51201-0214	20321	515.619.1417.00.01	MESA BAJA DE 90 CM CON CUBIERTA DE ACERO INOXIDABLE.	2
94	BAJA CALIFORNIA	51200167	51201-0167	20332	515.619.1524.00.01	MESA ALTA DE 120 CM CON RESPALDO.	3
95	BAJA CALIFORNIA	53106572	53101-6572	20547	513.191.0934.00.01	CARRO PARA CURACIONES EN ABS.	102
96	BAJA CALIFORNIA	51200054	51201-0054	20549	513.191.0946.00.01	CARRO PARA ROPA SUCIA CON TAPA Y APERTURA DE PEDAL.	96
97	BAJA CALIFORNIA	51200136	51201-0136	20573	513.621.3091.00.01	MESA INTEGRAL PASTEUR.	1
98	BAJA CALIFORNIA	51200148	51201-0148	20577	513.632.0044.00.01	MUEBLE INTEGRAL ALTO DE 150 CM CON RESPALDO Y FREGADERO DERECHO.	4
99	BAJA CALIFORNIA	51200149	51201-0149	20579	513.632.0054.00.01	MUEBLE INTEGRAL ALTO DE 180 CM CON DOBLE FREGADERO CENTRAL.	2
100	BAJA CALIFORNIA	51200275	51201-0275	20589	515.958.0017.00.01	SILLON DE EXTRACCIONES.	7
101	BAJA CALIFORNIA	51200157	51201-0157	20597	513.964.0017.00.01	VESTIDOR CON ARMARIO PARA CONSULTORIO.	2
102	BAJA CALIFORNIA	51200235	51201-0235	20603	515.619.1697.00.01	MESA ALTA DE 90 CM CON RESPALDO, CAJON Y PUERTAS ABATIBLES.	41
103	BAJA CALIFORNIA	51200240	51201-0240	20615	515.619.1813.00.01	MESA ALTA DE 180 CM DE TRABAJO PARA 2 USUARIOS CON RESPALDO.	9
104	BAJA CALIFORNIA	51200168	51201-0168	20620	515.619.1865.00.01	MESA ALTA DE 120 CM SIN RESPALDO Y 8 CAJONES.	13
105	BAJA CALIFORNIA	51200169	51201-0169	20621	515.619.1876.00.01	MESA ALTA DE 120 CM SIN RESPALDO Y PUERTAS ABATIBLES.	4
106	BAJA CALIFORNIA	51200170	51201-0170	20622	515.619.1883.00.01	MESA ALTA DE 120 CM SIN RESPALDO, 2 CAJONES SUPERIORES Y PUERTAS ABATIBLES.	5
107	BAJA CALIFORNIA	51200244	51201-0244	20627	515.619.1937.00.01	MESA ALTA DE 180 CM SIN RESPALDO, CAJONES CENTRALES Y PUERTAS ABATIBLES LATERALES.	1
108	BAJA CALIFORNIA	51200087	51201-0087	20647	513.621.3125.00.01	MESA ALTA DE 150 CM CON RESPALDO Y FREGADERO DERECHO.	5
109	CHIAPAS	53106569	53101-6569	16682	513.191.0803.01.01	CARRO CAMILLA TIPO TRANSFER (LATERAL).	3
110	CHIAPAS	51200063	51201-0063	16698	513.546.0029.01.01	JABONERA ELECTRICA.	1
111	CHIAPAS	51200144	51201-0144	16771	513.626.0287.01.01	MODULO PARA CONSULTORIO MEDICO DERECHO.	31
112	CHIAPAS	51200145	51201-0145	16772	513.626.0295.01.01	MODULO PARA CONSULTORIO MEDICO IZQUIERDO.	19
113	CHIAPAS	51200173	51201-0173	16800	515.619.0059.01.01	MESA ALTA DE 150 CM CON CAJONERA CENTRAL.	1
114	CHIAPAS	51200186	51201-0186	16810	515.619.0737.01.01	MESA ALTA DE 180 CM CON CAJONERA CENTRAL.	12
115	CHIAPAS	51200158	51201-0158	18440	514.160.0014.00.01	CARRO PARA SUPERMERCADO.	8
116	CHIAPAS	51100268	51101-0268	18447	515.451.0206.00.01	GABINETE BASE PARA CAMPANA DE EXTRACCION.	1
117	CHIAPAS	51200084	51201-0084	19724	513.621.0753.01.01	MESA ALTA DE 150 CM CON FREGADERO DERECHO.	5
118	CHIAPAS	51200086	51201-0086	19725	513.621.0761.01.01	MESA ALTA DE 150 CM CON FREGADERO IZQUIERDO.	1
119	CHIAPAS	51200079	51201-0079	19727	513.621.0803.01.01	MESA ALTA DE 120 CM CON RESPALDO Y FREGADERO DERECHO.	8
120	CHIAPAS	51200082	51201-0082	19925	513.621.2499.00.01	MESA ALTA DE 150 CM CON FREGADERO CENTRAL Y CAJONES.	7
121	CHIAPAS	51200091	51201-0091	19934	513.621.2539.00.01	MESA ALTA DE 180 CM CON FREGADERO CENTRAL Y TRAMPA PARA YESO (INTEGRADA).	1
122	CHIAPAS	51200159	51201-0159	20023	515.247.0118.00.01	CARRO CAJONERO.	11
123	CHIAPAS	53106587	53101-6587	20024	515.247.0125.00.01	CARRO DISTRIBUIDOR DE MUESTRAS.	2
124	CHIAPAS	53106590	53101-6590	20025	515.451.0259.00.01	GABINETE PARA TOMA DE MUESTRAS.	3
125	CHIAPAS	51200174	51201-0174	20026	515.619.1195.00.01	MESA ALTA DE 150 CM CON CAJONERA LATERAL.	4
126	CHIAPAS	51200199	51201-0199	20029	515.619.1227.00.01	MESA ALTA DE 90 CM CON CUBIERTA DE ACERO INOXIDABLE.	4
127	CHIAPAS	51200161	51201-0161	20030	515.619.1232.00.01	MESA ALTA DE 120 CM CON CUBIERTA DE ACERO INOXIDABLE.	4
128	CHIAPAS	51200176	51201-0176	20031	515.619.1244.00.01	MESA ALTA DE 150 CM CON CUBIERTA DE ACERO INOXIDABLE.	1
129	CHIAPAS	51200201	51201-0201	20035	515.619.1286.00.01	MESA ALTA DE 90 CM CON VERTEDERO.	4
130	CHIAPAS	51200202	51201-0202	20036	515.619.1292.00.01	MESA BAJA DE 180 CM CON CUBIERTA DE MADERA.	2
131	CHIAPAS	51200203	51201-0203	20037	515.619.1306.00.01	MESA BAJA DE 90 CM CON VERTEDERO.	1
132	CHIAPAS	51200206	51201-0206	20040	515.619.1337.00.01	MESA BAJA DE 180 CM CON CUBIERTA DE ACERO INOXIDABLE.	1
133	CHIAPAS	51200207	51201-0207	20041	515.619.1349.00.01	MESA PARA BANCO DE SANGRE CON FREGADERO CENTRAL.	1
134	CHIAPAS	51200272	51201-0272	20042	515.784.0111.00.01	REPISA ABATIBLE PARA TOMA DE MUESTRAS.	3
135	CHIAPAS	51200274	51201-0274	20044	515.825.0128.00.01	SILLA CAMA PARA DONADORES.	4
136	CHIAPAS	51100273	51101-0273	20045	515.957.0322.00.01	VITRINA DE 75 CM CONTRA MURO.	1
137	CHIAPAS	51100274	51101-0274	20046	515.957.0337.00.01	VITRINA DE 90 CM CONTRA MURO CON LLAVES.	76

ANEXOS
DIVISIÓN DE CONTRATOS

DIRECCIÓN DE CONSULTORÍA
MÉXICO

Anexo No. 3.2 Relación y Cantidad de Bienes

PARTIDA	DESTINO	CUCOP	CUCOP +	PREI	SAI	DESCRIPCION	CANTIDAD
138	CHIAPAS	51100257	51101-0257	20120	513.060.0065.00.01	ANAQUEL GUARDA COMODOS.	18
139	CHIAPAS	51200038	51201-0038	20124	513.108.0363.00.01	BANCO GIRATORIO CON RESPALDO DE ACERO INOXIDABLE.	1
140	CHIAPAS	51200039	51201-0039	20125	513.108.0378.00.01	BANCO GIRATORIO DE ACERO INOXIDABLE.	160
141	CHIAPAS	53200451	53201-0451	20126	513.113.0299.00.01	BANDEJA.	1
142	CHIAPAS	51200043	51201-0043	20127	513.116.0076.00.01	BAÑO DE ARTESA.	6
143	CHIAPAS	53106558	53101-6558	20128	513.130.0422.00.01	BASCULA CON ESTADIMETRO.	64
144	CHIAPAS	53106560	53101-6560	20130	513.130.0449.00.01	BASCULA PARA BEBE.	2
145	CHIAPAS	51200047	51201-0047	20133	513.143.0148.00.01	BURO.	197
146	CHIAPAS	51200049	51201-0049	20134	513.164.3374.00.01	CAMA INDIVIDUAL METALICA.	2
147	CHIAPAS	53106573	53101-6573	20136	513.191.0862.00.01	CARRO PARA CURACIONES.	5
148	CHIAPAS	53106576	53101-6576	20137	513.191.0877.00.01	CARRO PARA MEDICAMENTOS.	10
149	CHIAPAS	51200053	51201-0053	20138	513.191.0887.00.01	CARRO PARA ROPA LIMPIA.	2
150	CHIAPAS	53106577	53101-6577	20140	513.191.0903.00.01	CARRO PORTAEXPEDIENTES.	9
151	CHIAPAS	53106578	53101-6578	20142	513.209.0061.00.01	CEPILLERA PARA USO QUIRURGICO.	74
152	CHIAPAS	53200453	53201-0453	20143	513.227.0176.00.01	CHAROLA CON TAPA PARA INSTRUMENTAL.	1
153	CHIAPAS	53200456	53201-0456	20145	513.245.0113.00.01	COMODO PARA ADULTOS.	284
154	CHIAPAS	53200457	53201-0457	20146	513.245.0126.00.01	COMODO PARA MENORES.	22
155	CHIAPAS	51200057	51201-0057	20147	513.254.0113.00.01	CUBETA DE ACERO INOXIDABLE CON PORTA CUBETA RODABLE.	237
156	CHIAPAS	51200060	51201-0060	20148	513.352.0111.00.01	ESCALERILLA DE DOS PELDAÑOS.	340
157	CHIAPAS	51100261	51101-0261	20149	513.360.0066.00.01	ESTANTE GUARDA ESTERIL DE 90 CM.	98
158	CHIAPAS	51100260	51101-0260	20151	513.360.0071.00.01	ESTANTE GUARDA ESTERIL DE 120 CM.	15
159	CHIAPAS	51200062	51201-0062	20153	513.546.0061.00.01	JABONERA DE PEDAL.	25
160	CHIAPAS	51200064	51201-0064	20154	513.567.0111.00.01	LAMPARA DE LUZ INTENSA.	15
161	CHIAPAS	51200065	51201-0065	20155	513.567.0128.00.01	LAMPARA DE PIE RODABLE.	6
162	CHIAPAS	51200066	51201-0066	20156	513.580.0649.00.01	LAVABO DE CIRUJANO DOBLE.	25
163	CHIAPAS	51200071	51201-0071	20158	513.580.0667.00.01	LAVABO PASTEUR DERECHO DE 90 CM.	51
164	CHIAPAS	51200073	51201-0073	20159	513.580.0672.00.01	LAVABO PASTEUR IZQUIERDO DE 90 CM.	24
165	CHIAPAS	51200133	51201-0133	20160	513.621.2551.00.01	MESA INTEGRAL ALTA DE 150 CM CON FREGADERO DERECHO.	10
166	CHIAPAS	51200135	51201-0135	20165	513.621.2606.00.01	MESA INTEGRAL DE 120 CM CON RESPALDO Y FREGADERO DERECHO.	12
167	CHIAPAS	51200109	51201-0109	20166	513.621.2615.00.01	MESA ALTA INTEGRAL DE 150 CM CON RESPALDO Y FREGADERO DERECHO.	13
168	CHIAPAS	51200058	51201-0058	20169	513.621.2649.00.01	MESA ALTA DE 150 CM CON RESPALDO Y FREGADERO IZQUIERDO.	2
169	CHIAPAS	51200134	51201-0134	20174	513.621.2697.00.01	MESA INTEGRAL ALTA DE 180 CM CON DOBLE FREGADERO CENTRAL.	27
170	CHIAPAS	51200110	51201-0110	20176	513.621.2732.00.01	MESA CARRO ANESTESIOLOGO DE 70 CM.	9
171	CHIAPAS	51200114	51201-0114	20179	513.621.2744.00.01	MESA DE 150 CM CON FREGADERO DEPOSITO DE HIELO Y BAÑO MARIA.	8
172	CHIAPAS	51200128	51201-0128	20181	513.621.2762.00.01	MESA DE 180 CM PARA ENSAMBLE CON REPISA INTERMEDIA.	2
173	CHIAPAS	51200137	51201-0137	20183	513.621.2786.00.01	MESA MAYO.	111
174	CHIAPAS	53106581	53101-6581	20184	513.621.2792.00.01	MESA PARA EXPLORACION PEDIATRICA.	2
175	CHIAPAS	53106582	53101-6582	20185	513.621.2804.00.01	MESA PARA INSTRUMENTAL QUIRURGICO.	9
176	CHIAPAS	53106583	53101-6583	20186	513.621.2813.00.01	MESA PARA REHIDRATACION.	4
177	CHIAPAS	51200139	51201-0139	20187	513.621.2826.00.01	MESA PASTEUR.	136
178	CHIAPAS	51200141	51201-0141	20189	513.621.2847.00.01	MESA PUENTE.	12
179	CHIAPAS	51200142	51201-0142	20190	513.621.2857.00.01	MESA RIGIDA DE MADERA.	3
180	CHIAPAS	51200143	51201-0143	20191	513.621.2885.00.01	MESA RIÑON.	24
181	CHIAPAS	51100262	51101-0262	20192	513.771.0436.00.01	REPISA DE 120 CM CONTRA MURO.	7
182	CHIAPAS	51100264	51101-0264	20194	513.771.0456.00.01	REPISA DE 183 CM CONTRA MURO.	1
183	CHIAPAS	51200154	51201-0154	20195	513.783.0076.00.01	RIEL PORTAVENOCLISIS.	365

Anexo No. 3.2 Relación y Cantidad de Bienes

PARTIDA	DESTINO	CUCOP	CUCOP +	PREI	SAI	DESCRIPCIÓN	CANTIDAD
184	CHIAPAS	53200459	53201-0459	20196	513.790.0089.00.01	RIÑON DE ACERO INOXIDABLE DE 250 ML.	12
185	CHIAPAS	53200461	53201-0461	20197	513.790.0091.00.01	RIÑON DE ACERO INOXIDABLE DE 500 ML.	104
186	CHIAPAS	53106585	53101-6585	20198	513.810.0298.00.01	SILLA DE RUEDAS CON DESCANSAPIES.	67
187	CHIAPAS	53200465	53201-0465	20199	513.950.0122.00.01	VASO PARA MEDICAMENTOS DE 30 CM CUBICOS.	12
188	CHIAPAS	53200463	53201-0463	20200	513.950.0137.00.01	VASO PARA MEDICAMENTOS DE 140 CM CUBICOS.	4
189	CHIAPAS	53200462	53201-0462	20201	513.950.0149.00.01	VASO CON TAPA DE UN LITRO.	2
190	CHIAPAS	51200041	51201-0041	20202	513.123.0266.00.01	BANQUETA DE ALTURA.	11
191	CHIAPAS	51200059	51201-0059	20203	513.219.0042.00.01	DIVAN (CHAISE LONGUE).	14
192	CHIAPAS	51200074	51201-0074	20204	513.560.0023.00.01	LITERAS METALICAS.	18
193	CHIAPAS	53200458	53201-0458	20205	513.635.0169.00.01	ORINAL PARA VARONES.	144
194	CHIAPAS	51200153	51201-0153	20206	513.635.0173.00.01	PORTAVENOCLISIS RODABLE.	91
195	CHIAPAS	53106570	53101-6570	20212	513.263.0086.00.01	CARRO CUNA CON BASINET DE ACRILICO.	28
196	CHIAPAS	53106562	53101-6562	20274	513.130.0459.00.01	BASCULA PESA BEBE TUBULAR TIPO DINAMOMETRO.	3
197	CHIAPAS	51200115	51201-0115	20275	513.621.2876.00.01	MESA DE 150 CM CON FREGADERO DERECHO Y GUARDA COMPRESORA.	1
198	CHIAPAS	51200112	51201-0112	20292	513.621.2972.00.01	MESA DE 120 CM CON CUBIERTA DE LAMINADO PLASTICO.	1
199	CHIAPAS	51200119	51201-0119	20302	513.621.3076.00.01	MESA DE 150 CM PARA ATENCION AL RECIEN NACIDO.	2
200	CHIAPAS	51200193	51201-0193	20309	515.250.0035.00.01	CAMPANA DE EXTRACCION PLOMADA.	1
201	CHIAPAS	53106592	53101-6592	20312	515.451.0285.00.01	GABINETE PLOMADO PARA ALMACENAMIENTO DE RADIO ISOTOPOS.	1
202	CHIAPAS	53106588	53101-6588	20313	515.451.0297.00.01	GABINETE PARA TOMA DE MUESTRAS CON FREGADERO DERECHO.	2
203	CHIAPAS	53106589	53101-6589	20314	515.451.0301.00.01	GABINETE PARA TOMA DE MUESTRAS CON FREGADERO IZQUIERDO.	2
204	CHIAPAS	51200214	51201-0214	20321	515.619.1417.00.01	MESA BAJA DE 90 CM CON CUBIERTA DE ACERO INOXIDABLE.	2
205	CHIAPAS	51200167	51201-0167	20332	515.619.1524.00.01	MESA ALTA DE 120 CM CON RESPALDO.	4
206	CHIAPAS	53106572	53101-6572	20547	513.191.0934.00.01	CARRO PARA CURACIONES EN ABS.	94
207	CHIAPAS	51200054	51201-0054	20549	513.191.0946.00.01	CARRO PARA ROPA SUCIA CON TAPA Y APERTURA DE PEDAL.	73
208	CHIAPAS	51200136	51201-0136	20573	513.621.3091.00.01	MESA INTEGRAL PASTEUR.	1
209	CHIAPAS	51200148	51201-0148	20577	513.632.0044.00.01	MUEBLE INTEGRAL ALTO DE 150 CM CON RESPALDO Y FREGADERO DERECHO.	3
210	CHIAPAS	51200149	51201-0149	20579	513.632.0054.00.01	MUEBLE INTEGRAL ALTO DE 180 CM CON DOBLE FREGADERO CENTRAL.	2
211	CHIAPAS	51200275	51201-0275	20589	515.958.0017.00.01	SILLON DE EXTRACCIONES.	2
212	CHIAPAS	51200157	51201-0157	20597	513.964.0017.00.01	VESTIDOR CON ARMARIO PARA CONSULTORIO.	2
213	CHIAPAS	51200235	51201-0235	20603	515.619.1697.00.01	MESA ALTA DE 90 CM CON RESPALDO, CAJON Y PUERTAS ABATIBLES.	22
214	CHIAPAS	51200240	51201-0240	20615	515.619.1813.00.01	MESA ALTA DE 180 CM DE TRABAJO PARA 2 USUARIOS CON RESPALDO.	9
215	CHIAPAS	51200168	51201-0168	20620	515.619.1865.00.01	MESA ALTA DE 120 CM SIN RESPALDO Y 8 CAJONES.	12
216	CHIAPAS	51200169	51201-0169	20621	515.619.1876.00.01	MESA ALTA DE 120 CM SIN RESPALDO Y PUERTAS ABATIBLES.	4
217	CHIAPAS	51200170	51201-0170	20622	515.619.1883.00.01	MESA ALTA DE 120 CM SIN RESPALDO, 2 CAJONES SUPERIORES Y PUERTAS ABATIBLES.	5
218	CHIAPAS	51200244	51201-0244	20627	515.619.1937.00.01	MESA ALTA DE 180 CM SIN RESPALDO, CAJONES CENTRALES Y PUERTAS ABATIBLES LATERALES.	2
219	CHIAPAS	51200087	51201-0087	20647	513.621.3125.00.01	MESA ALTA DE 150 CM CON RESPALDO Y FREGADERO DERECHO.	5
220	CHIHUAHUA	53106569	53101-6569	16682	513.191.0803.01.01	CARRO CAMILLA TIPO TRANSFER (LATERAL).	5
221	CHIHUAHUA	51200063	51201-0063	16698	513.546.0029.01.01	JABONERA ELECTRICA.	1
222	CHIHUAHUA	51200144	51201-0144	16771	513.626.0287.01.01	MODULO PARA CONSULTORIO MEDICO DERECHO.	33
223	CHIHUAHUA	51200145	51201-0145	16772	513.626.0295.01.01	MODULO PARA CONSULTORIO MEDICO IZQUIERDO.	20
224	CHIHUAHUA	51200173	51201-0173	16800	515.619.0059.01.01	MESA ALTA DE 150 CM CON CAJONERA CENTRAL.	5
225	CHIHUAHUA	51200166	51201-0166	16810	515.619.0737.01.01	MESA ALTA DE 180 CM CON CAJONERA CENTRAL.	15
226	CHIHUAHUA	51200156	51201-0156	18440	514.160.0014.00.01	CARRO PARA SUPERMERCADO.	7
227	CHIHUAHUA	51200084	51201-0084	19724	513.621.0753.01.01	MESA ALTA DE 150 CM CON FREGADERO DERECHO.	4
228	CHIHUAHUA	51200085	51201-0085	19725	513.621.0761.01.01	MESA ALTA DE 150 CM CON FREGADERO IZQUIERDO.	1

ANEXOS
DIVISIÓN DE CONTRATOS

COPIA DE CONSULTA
MEXICO

Anexo No. 3.2 Relación y Cantidad de Bienes

PARTIDA	DESTINO	CUCOP	CUCOP 6	PREI	SAI	DESCRIPCIÓN	CANTIDAD
229	CHIHUAHUA	51200079	51201-0079	19727	513.621.0803.01.01	MESA ALTA DE 120 CM CON RESPALDO Y FREGADERO DERECHO.	10
230	CHIHUAHUA	51200082	51201-0082	19925	513.621.2459.00.01	MESA ALTA DE 150 CM CON FREGADERO CENTRAL Y CAJONES.	22
231	CHIHUAHUA	51200090	51201-0090	19926	513.621.2508.00.01	MESA ALTA DE 180 CM CON FREGADERO CENTRAL Y CAJONES.	1
232	CHIHUAHUA	51200091	51201-0091	19934	513.621.2539.00.01	MESA ALTA DE 180 CM CON FREGADERO CENTRAL Y TRAMPA PARA YESO (INTEGRADA).	1
233	CHIHUAHUA	51200159	51201-0159	20023	515.247.0118.00.01	CARRO CAJONERO.	1
234	CHIHUAHUA	53108587	53101-6587	20024	515.247.0125.00.01	CARRO DISTRIBUIDOR DE MUESTRAS.	12
235	CHIHUAHUA	51200199	51201-0199	20029	515.619.1227.00.01	MESA ALTA DE 90 CM CON CUBIERTA DE ACERO INOXIDABLE.	2
236	CHIHUAHUA	51200161	51201-0161	20030	515.619.1232.00.01	MESA ALTA DE 120 CM CON CUBIERTA DE ACERO INOXIDABLE.	3
237	CHIHUAHUA	51200176	51201-0176	20031	515.619.1244.00.01	MESA ALTA DE 150 CM CON CUBIERTA DE ACERO INOXIDABLE.	6
238	CHIHUAHUA	51200201	51201-0201	20035	515.619.1286.00.01	MESA ALTA DE 90 CM CON VERTEDERO.	1
239	CHIHUAHUA	51200202	51201-0202	20036	515.619.1292.00.01	MESA BAJA DE 180 CM CON CUBIERTA DE MADERA.	5
240	CHIHUAHUA	51200203	51201-0203	20037	515.619.1306.00.01	MESA BAJA DE 90 CM CON VERTEDERO.	2
241	CHIHUAHUA	51200206	51201-0206	20040	515.619.1337.00.01	MESA BAJA DE 180 CM CON CUBIERTA DE ACERO INOXIDABLE.	1
242	CHIHUAHUA	51200207	51201-0207	20041	515.619.1349.00.01	MESA PARA BANCO DE SANGRE CON FREGADERO CENTRAL.	1
243	CHIHUAHUA	51200272	51201-0272	20042	515.784.0111.00.01	REPISA ABATIBLE PARA TOMA DE MUESTRAS.	1
244	CHIHUAHUA	51200274	51201-0274	20044	515.925.0128.00.01	SILLA CAMA PARA DONADORES.	8
245	CHIHUAHUA	51100273	51101-0273	20045	515.957.0322.00.01	VITRINA DE 75 CM CONTRA MURO.	4
246	CHIHUAHUA	51100274	51101-0274	20046	515.957.0337.00.01	VITRINA DE 90 CM CONTRA MURO CON LLAVES.	1
247	CHIHUAHUA	51100257	51101-0257	20120	513.060.0065.00.01	ANAQUEL GUARDA COMODOS.	116
248	CHIHUAHUA	51200036	51201-0036	20122	513.108.0345.00.01	BANCO GIRATORIO ACOJINADO CON RESPALDO CINCO APOYOS.	18
249	CHIHUAHUA	51200038	51201-0038	20124	513.108.0363.00.01	BANCO GIRATORIO CON RESPALDO DE ACERO INOXIDABLE.	5
250	CHIHUAHUA	51200039	51201-0039	20125	513.108.0378.00.01	BANCO GIRATORIO DE ACERO INOXIDABLE.	46
251	CHIHUAHUA	53200451	53201-0451	20126	515.113.0299.00.01	BANDEJA.	242
252	CHIHUAHUA	51200043	51201-0043	20127	513.118.0076.00.01	BAÑO DE ARTESA.	1
253	CHIHUAHUA	53106558	53101-6558	20128	513.130.0422.00.01	BASCULA CON ESTADIMETRO.	5
254	CHIHUAHUA	53106560	53101-6560	20130	513.130.0449.00.01	BASCULA PARA BEBE.	64
255	CHIHUAHUA	51200047	51201-0047	20133	513.143.0146.00.01	BURO.	6
256	CHIHUAHUA	51200049	51201-0049	20134	513.164.3374.00.01	CAMA INDIVIDUAL METALICA.	353
257	CHIHUAHUA	53106573	53101-6573	20136	513.191.0862.00.01	CARRO PARA CURACIONES.	2
258	CHIHUAHUA	53106576	53101-6576	20137	513.191.0877.00.01	CARRO PARA MEDICAMENTOS.	5
259	CHIHUAHUA	51200053	51201-0053	20138	513.191.0887.00.01	CARRO PARA ROPA LIMPIA.	24
260	CHIHUAHUA	53106577	53101-6577	20140	513.191.0903.00.01	CARRO PORTAEXPEDIENTES.	6
261	CHIHUAHUA	53106578	53101-6578	20142	513.209.0061.00.01	CEPILLERA PARA USO QUIRURGICO.	18
262	CHIHUAHUA	53200453	53201-0453	20143	513.227.0176.00.01	CHAROLA CON TAPA PARA INSTRUMENTAL.	64
263	CHIHUAHUA	53200456	53201-0456	20145	513.245.0113.00.01	COMODO PARA ADULTOS.	1
264	CHIHUAHUA	53200457	53201-0457	20146	513.245.0126.00.01	COMODO PARA MENORES.	397
265	CHIHUAHUA	51200057	51201-0057	20147	513.254.0113.00.01	CUBETA DE ACERO INOXIDABLE CON PORTA CUBETA RODABLE.	38
266	CHIHUAHUA	51200060	51201-0060	20148	513.352.0111.00.01	ESCALERILLA DE DOS PELDAÑOS.	288
267	CHIHUAHUA	51100261	51101-0261	20149	513.360.0066.00.01	ESTANTE GUARDA ESTERIL DE 90 CM.	527
268	CHIHUAHUA	51100260	51101-0260	20151	513.360.0071.00.01	ESTANTE GUARDA ESTERIL DE 120 CM.	102
269	CHIHUAHUA	51200062	51201-0062	20153	513.546.0061.00.01	JABONERA DE PEDAL.	44
270	CHIHUAHUA	51200064	51201-0064	20154	513.567.0111.00.01	LAMPARA DE LUZ INTENSA.	21
271	CHIHUAHUA	51200065	51201-0065	20155	513.567.0128.00.01	LAMPARA DE PIE RODABLE.	16
272	CHIHUAHUA	51200066	51201-0066	20156	513.580.0649.00.01	LAVABO DE CIRUJANO DOBLE.	7
273	CHIHUAHUA	51200067	51201-0067	20157	513.580.0659.00.01	LAVABO DE CIRUJANO SENCILLO.	18
274	CHIHUAHUA	51200071	51201-0071	20158	513.580.0687.00.01	LAVABO PASTEUR DERECHO DE 90 CM.	4
							56

Anexo No. 3.2 Relación y Cantidad de Bienes

PARTIDA	DESTINO	CUCOP	CUCOP +	PREI	SAI	DESCRIPCIÓN	CANTIDAD
275	CHIHUAHUA	51200073	51201-0073	20159	513.580.0672.00.01	LAVABO PASTEUR IZQUIERDO DE 90 CM.	23
276	CHIHUAHUA	51200133	51201-0133	20160	513.621.2551.00.01	MESA INTEGRAL ALTA DE 150 CM CON FREGADERO DERECHO.	9
277	CHIHUAHUA	51200135	51201-0135	20165	513.621.2606.00.01	MESA INTEGRAL DE 120 CM CON RESPALDO Y FREGADERO DERECHO.	14
278	CHIHUAHUA	51200109	51201-0109	20166	513.621.2615.00.01	MESA ALTA INTEGRAL DE 150 CM CON RESPALDO Y FREGADERO DERECHO.	10
279	CHIHUAHUA	51200134	51201-0134	20174	513.621.2697.00.01	MESA INTEGRAL ALTA DE 180 CM CON DOBLE FREGADERO CENTRAL.	35
280	CHIHUAHUA	51200110	51201-0110	20178	513.621.2732.00.01	MESA CARRO ANESTESIOLOGO DE 70 CM.	15
281	CHIHUAHUA	51200128	51201-0128	20181	513.621.2762.00.01	MESA DE 180 CM PARA ENSAMBLE CON REPISA INTERMEDIA.	2
282	CHIHUAHUA	51200118	51201-0118	20182	513.621.2777.00.01	MESA DE 150 CM CON FREGADERO, DEPOSITO DE HIELO Y BAÑO MARIA.	10
283	CHIHUAHUA	51200137	51201-0137	20183	513.621.2786.00.01	MESA MAYO.	160
284	CHIHUAHUA	53106581	53101-6581	20184	513.621.2792.00.01	MESA PARA EXPLORACION PEDIATRICA.	2
285	CHIHUAHUA	53106582	53101-6582	20185	513.621.2804.00.01	MESA PARA INSTRUMENTAL QUIRURGICO.	15
286	CHIHUAHUA	53106583	53101-6583	20186	513.621.2813.00.01	MESA PARA REHIDRATACION.	6
287	CHIHUAHUA	51200139	51201-0139	20187	513.621.2826.00.01	MESA PASTEUR.	127
288	CHIHUAHUA	51200141	51201-0141	20189	513.621.2847.00.01	MESA PUENTE.	274
289	CHIHUAHUA	51200142	51201-0142	20190	513.621.2857.00.01	MESA RIGIDA DE MADERA.	3
290	CHIHUAHUA	51200143	51201-0143	20191	513.621.2865.00.01	MESA RIÑON.	29
291	CHIHUAHUA	51100262	51101-0262	20192	513.771.0438.00.01	REPISA DE 120 CM CONTRA MURO.	5
292	CHIHUAHUA	51100264	51101-0264	20194	513.771.0456.00.01	REPISA DE 180 CM CONTRA MURO.	1
293	CHIHUAHUA	51200154	51201-0154	20195	513.783.0075.00.01	RIEL PORTAVENOCLISIS.	593
294	CHIHUAHUA	53200459	53201-0459	20196	513.790.0089.00.01	RIÑON DE ACERO INOXIDABLE DE 250 ML.	14
295	CHIHUAHUA	53200461	53201-0461	20197	513.790.0091.00.01	RIÑON DE ACERO INOXIDABLE DE 500 ML.	152
296	CHIHUAHUA	53106585	53101-6585	20198	513.810.0298.00.01	SILLA DE RUEDAS CON DESCANSAPIES.	29
297	CHIHUAHUA	53200465	53201-0465	20199	513.950.0122.00.01	VASO PARA MEDICAMENTOS DE 30 CM CUBICOS.	232
298	CHIHUAHUA	53200463	53201-0463	20200	513.950.0137.00.01	VASO PARA MEDICAMENTOS DE 140 CM CUBICOS.	4
299	CHIHUAHUA	53200462	53201-0462	20201	513.950.0149.00.01	VASO CON TAPA DE UN LITRO.	2
300	CHIHUAHUA	51200041	51201-0041	20202	513.123.0266.00.01	BANQUETA DE ALTURA.	27
301	CHIHUAHUA	51200059	51201-0059	20203	513.219.0042.00.01	DIVAN (CHAISE LONGUE).	17
302	CHIHUAHUA	51200074	51201-0074	20204	513.560.0023.00.01	LITERAS METALICAS.	24
303	CHIHUAHUA	53200458	53201-0458	20205	513.635.0168.00.01	ORINAL PARA VARONES.	199
304	CHIHUAHUA	51200153	51201-0153	20206	513.635.0173.00.01	PORTAVENOCLISIS RODABLE.	169
305	CHIHUAHUA	53106570	53101-6570	20212	513.263.0086.00.01	CARRO CUNA CON BASINET DE ACRILICO.	52
306	CHIHUAHUA	51200115	51201-0115	20275	513.621.2676.00.01	MESA DE 150 CM CON FREGADERO DERECHO Y GUARDA COMPRESORA.	2
307	CHIHUAHUA	51200119	51201-0119	20302	513.621.3076.00.01	MESA DE 150 CM PARA ATENCION AL RECIEN NACIDO.	3
308	CHIHUAHUA	53106588	53101-6588	20313	515.451.0297.00.01	GABINETE PARA TOMA DE MUESTRAS CON FREGADERO DERECHO.	10
309	CHIHUAHUA	53106589	53101-6589	20314	515.451.0301.00.01	GABINETE PARA TOMA DE MUESTRAS CON FREGADERO IZQUIERDO.	2
310	CHIHUAHUA	51200214	51201-0214	20321	515.619.1417.00.01	MESA BAJA DE 90 CM CON CUBIERTA DE ACERO INOXIDABLE.	3
311	CHIHUAHUA	51200167	51201-0167	20332	515.619.1524.00.01	MESA ALTA DE 120 CM CON RESPALDO.	3
312	CHIHUAHUA	53106572	53101-6572	20547	513.191.0934.00.01	CARRO PARA CURACIONES EN ABS.	119
313	CHIHUAHUA	51200054	51201-0054	20549	513.191.0946.00.01	CARRO PARA ROPA SUCIA CON TAPA Y APERTURA DE PEDAL.	124
314	CHIHUAHUA	51200136	51201-0136	20573	513.621.3091.00.01	MESA INTEGRAL PASTEUR.	1
315	CHIHUAHUA	51200148	51201-0148	20577	513.632.0044.00.01	MUEBLE INTEGRAL ALTO DE 150 CM CON RESPALDO Y FREGADERO DERECHO.	4
316	CHIHUAHUA	51200149	51201-0149	20579	513.632.0054.00.01	MUEBLE INTEGRAL ALTO DE 180 CM CON DOBLE FREGADERO CENTRAL.	2
317	CHIHUAHUA	51200275	51201-0275	20589	515.958.0017.00.01	SILLON DE EXTRACCIONES.	7
318	CHIHUAHUA	51200157	51201-0157	20597	513.964.0017.00.01	VESTIDOR CON ARMARIO PARA CONSULTORIO.	2
319	CHIHUAHUA	51200235	51201-0235	20603	515.619.1697.00.01	MESA ALTA DE 90 CM CON RESPALDO, CAJON Y PUERTAS ABATIBLES.	46
320	CHIHUAHUA	51200240	51201-0240	20615	515.619.1813.00.01	MESA ALTA DE 180 CM DE TRABAJO PARA 2 USUARIOS CON RESPALDO.	9

ANEXOS
DIVISIÓN DE CONTRATOS

Anexo No. 3.2 Relación y Cantidad de Bienes

PARTIDA	DESTINO	CUCOP2	CUCOP+	PRSI	SAI	DESCRIPCIÓN	CANTIDAD
321	CHIHUAHUA	51200168	51201-0168	20620	515.619.1865.00.01	MESA ALTA DE 120 CM SIN RESPALDO Y 8 CAJONES.	18
322	CHIHUAHUA	51200169	51201-0169	20621	515.619.1876.00.01	MESA ALTA DE 120 CM SIN RESPALDO Y PUERTAS ABATIBLES.	5
323	CHIHUAHUA	51200170	51201-0170	20622	515.619.1883.00.01	MESA ALTA DE 120 CM SIN RESPALDO, 2 CAJONES SUPERIORES Y PUERTAS ABATIBLES.	5
324	CHIHUAHUA	51200244	51201-0244	20627	515.619.1937.00.01	MESA ALTA DE 180 CM SIN RESPALDO, CAJONES CENTRALES Y PUERTAS ABATIBLES LATERALES.	1
325	CHIHUAHUA	51200087	51201-0087	20647	513.621.3125.00.01	MESA ALTA DE 150 CM CON RESPALDO Y FREGADERO DERECHO.	9
326	CHIHUAHUA	51200097	51201-0097	21598	513.621.3135.00.01	MESA ALTA DE 180 CM CON RESPALDO Y FREGADERO IZQUIERDO.	2
327	PUEBLA	51200051	51201-0051	16665	513.164.0251.01.01	CAMA TRABAJO DE PARTO.	8
328	PUEBLA	53106569	53101-6569	16682	513.191.0803.01.01	CARRO CAMILLA TIPO TRANSFER (LATERAL).	4
329	PUEBLA	51200063	51201-0063	16696	513.546.0029.01.01	JABONERA ELECTRICA.	1
330	PUEBLA	51200144	51201-0144	16771	513.626.0287.01.01	MODULO PARA CONSULTORIO MEDICO DERECHO.	21
331	PUEBLA	51200145	51201-0145	16772	513.626.0295.01.01	MODULO PARA CONSULTORIO MEDICO IZQUIERDO.	12
332	PUEBLA	51200173	51201-0173	16800	515.619.0059.01.01	MESA ALTA DE 150 CM CON CAJONERA CENTRAL.	5
333	PUEBLA	51200186	51201-0186	16810	515.619.0737.01.01	MESA ALTA DE 180 CM CON CAJONERA CENTRAL.	15
334	PUEBLA	51200158	51201-0158	16440	514.160.0014.00.01	CARRO PARA SUPERMERCADO.	8
335	PUEBLA	51200084	51201-0084	19724	513.621.0753.01.01	MESA ALTA DE 150 CM CON FREGADERO DERECHO.	4
336	PUEBLA	51200085	51201-0085	19725	513.621.0761.01.01	MESA ALTA DE 150 CM CON FREGADERO IZQUIERDO.	1
337	PUEBLA	51200079	51201-0079	19727	513.621.0803.01.01	MESA ALTA DE 120 CM CON RESPALDO Y FREGADERO DERECHO.	8
338	PUEBLA	51200082	51201-0082	19925	513.621.2499.00.01	MESA ALTA DE 150 CM CON FREGADERO CENTRAL Y CAJONES.	18
339	PUEBLA	51200090	51201-0090	19926	513.621.2506.00.01	MESA ALTA DE 180 CM CON FREGADERO CENTRAL Y CAJONES.	1
340	PUEBLA	51200091	51201-0091	19934	513.621.2539.00.01	MESA ALTA DE 180 CM CON FREGADERO CENTRAL Y TRAMPA PARA YESO (INTEGRADA).	1
341	PUEBLA	51200159	51201-0159	20023	515.247.0118.00.01	CARRO CAJONERO.	11
342	PUEBLA	53106587	53101-6587	20024	515.247.0125.00.01	CARRO DISTRIBUIDOR DE MUESTRAS.	2
343	PUEBLA	53106590	53101-6590	20025	515.451.0259.00.01	GABINETE PARA TOMA DE MUESTRAS.	8
344	PUEBLA	51200199	51201-0199	20029	515.619.1227.00.01	MESA ALTA DE 90 CM CON CUBIERTA DE ACERO INOXIDABLE.	3
345	PUEBLA	51200161	51201-0161	20030	515.619.1232.00.01	MESA ALTA DE 120 CM CON CUBIERTA DE ACERO INOXIDABLE.	4
346	PUEBLA	51200176	51201-0176	20031	515.619.1244.00.01	MESA ALTA DE 150 CM CON CUBIERTA DE ACERO INOXIDABLE.	1
347	PUEBLA	51200201	51201-0201	20035	515.619.1286.00.01	MESA ALTA DE 90 CM CON VERTEDERO.	5
348	PUEBLA	51200202	51201-0202	20035	515.619.1292.00.01	MESA BAJA DE 180 CM CON CUBIERTA DE MADERA.	2
349	PUEBLA	51200203	51201-0203	20037	515.619.1306.00.01	MESA BAJA DE 90 CM CON VERTEDERO.	1
350	PUEBLA	51200206	51201-0206	20040	515.619.1337.00.01	MESA BAJA DE 180 CM CON CUBIERTA DE ACERO INOXIDABLE.	1
351	PUEBLA	51200207	51201-0207	20041	515.619.1349.00.01	MESA PARA BANCO DE SANGRE CON FREGADERO CENTRAL.	1
352	PUEBLA	51200272	51201-0272	20042	515.764.0111.00.01	REPISA ABATIBLE PARA TOMA DE MUESTRAS.	9
353	PUEBLA	51200274	51201-0274	20044	515.825.0128.00.01	SILLA CAMA PARA DONADORES.	4
354	PUEBLA	51100273	51101-0273	20045	515.957.0322.00.01	VITRINA DE 75 CM CONTRA MURO.	1
355	PUEBLA	51100274	51101-0274	20046	515.957.0337.00.01	VITRINA DE 90 CM CONTRA MURO CON LLAVES.	90
356	PUEBLA	51100257	51101-0257	20120	513.060.0065.00.01	ANAQUEL GUARDA COMODOS.	17
357	PUEBLA	51200036	51201-0036	20122	513.108.0345.00.01	BANCO GIRATORIO ACOJINADO CON RESPALDO CINCO APOYOS.	4
358	PUEBLA	51200037	51201-0037	20123	513.108.0355.00.01	BANCO GIRATORIO ACOJINADO SIN RESPALDO.	1
359	PUEBLA	51200038	51201-0038	20124	513.108.0363.00.01	BANCO GIRATORIO CON RESPALDO DE ACERO INOXIDABLE.	35
360	PUEBLA	51200039	51201-0039	20125	513.108.0378.00.01	BANCO GIRATORIO DE ACERO INOXIDABLE.	113
361	PUEBLA	53200451	53201-0451	20126	513.113.0299.00.01	BANDEJA.	1
362	PUEBLA	51200043	51201-0043	20127	513.118.0076.00.01	BAÑO DE ARTESA.	5
363	PUEBLA	53106558	53101-6558	20128	513.130.0422.00.01	BASCULA CON ESTADIMETRO.	47
364	PUEBLA	53106560	53101-6560	20130	513.130.0449.00.01	BASCULA PARA BEBE.	9
365	PUEBLA	51200047	51201-0047	20133	513.143.0148.00.01	BUFO.	228

Anexo No. 3.2 Relación y Cantidad de Bienes

PARTIDA	DESTINO	CUCOP	CUCOP +	PREI	SAI	DESCRIPCIÓN	CANTIDAD
366	PUEBLA	53106573	53101-6573	20136	513.191.0862.00.01	CARRO PARA CURACIONES.	4
367	PUEBLA	53106576	53101-6576	20137	513.191.0877.00.01	CARRO PARA MEDICAMENTOS.	16
368	PUEBLA	51200053	51201-0053	20138	513.191.0887.00.01	CARRO PARA ROPA LIMPIA.	2
369	PUEBLA	53106577	53101-6577	20140	513.191.0903.00.01	CARRO PORTAEXPEDIENTES.	13
370	PUEBLA	53106578	53101-6578	20142	513.209.0061.00.01	CEPILLERA PARA USO QUIRURGICO.	67
371	PUEBLA	53200453	53201-0453	20143	513.227.0176.00.01	CHAROLA CON TAPA PARA INSTRUMENTAL.	1
372	PUEBLA	53200456	53201-0456	20145	513.245.0113.00.01	COMODO PARA ADULTOS.	324
373	PUEBLA	53200457	53201-0457	20146	513.245.0126.00.01	COMODO PARA MENORES.	36
374	PUEBLA	51200057	51201-0057	20147	513.254.0113.00.01	CUBETA DE ACERO INOXIDABLE CON PORTA CUBETA RODABLE.	228
375	PUEBLA	51200060	51201-0060	20148	513.352.0111.00.01	ESCALERILLA DE DOS PELDAÑOS.	348
376	PUEBLA	51100261	51101-0261	20149	513.360.0066.00.01	ESTANTE GUARDA ESTERIL DE 90 CM.	96
377	PUEBLA	51100260	51101-0260	20151	513.360.0071.00.01	ESTANTE GUARDA ESTERIL DE 120 CM.	14
378	PUEBLA	51200062	51201-0062	20153	513.546.0061.00.01	JABONERA DE PEDAL.	22
379	PUEBLA	51200064	51201-0064	20154	513.567.0111.00.01	LAMPARA DE LUZ INTENSA.	15
380	PUEBLA	51200065	51201-0065	20155	513.567.0128.00.01	LAMPARA DE PIE RODABLE.	7
381	PUEBLA	51200066	51201-0066	20156	513.580.0649.00.01	LAVABO DE CIRUJANO DOBLE.	16
382	PUEBLA	51200067	51201-0067	20157	513.580.0659.00.01	LAVABO DE CIRUJANO SENCILLO.	4
383	PUEBLA	51200071	51201-0071	20158	513.580.0667.00.01	LAVABO PASTEUR DERECHO DE 90 CM.	32
384	PUEBLA	51200073	51201-0073	20159	513.580.0672.00.01	LAVABO PASTEUR IZQUIERDO DE 90 CM.	21
385	PUEBLA	51200133	51201-0133	20160	513.621.2551.00.01	MESA INTEGRAL ALTA DE 150 CM CON FREGADERO DERECHO.	9
386	PUEBLA	51200135	51201-0135	20165	513.621.2606.00.01	MESA INTEGRAL DE 120 CM CON RESPALDO Y FREGADERO DERECHO.	13
387	PUEBLA	51200109	51201-0109	20166	513.621.2615.00.01	MESA ALTA INTEGRAL DE 150 CM CON RESPALDO Y FREGADERO DERECHO.	9
388	PUEBLA	51200134	51201-0134	20174	513.621.2697.00.01	MESA INTEGRAL ALTA DE 180 CM CON DOBLE FREGADERO CENTRAL.	28
389	PUEBLA	51200110	51201-0110	20175	513.621.2702.00.01	MESA CARRO ANESTESIOLOGO DE 70 CM.	9
390	PUEBLA	51200128	51201-0128	20181	513.621.2762.00.01	MESA DE 180 CM PARA ENSAMBLE CON REPISA INTERMEDIA.	2
391	PUEBLA	51200118	51201-0118	20182	513.621.2777.00.01	MESA DE 150 CM CON FREGADERO, DEPOSITO DE HIELO Y BAÑO MARIA.	6
392	PUEBLA	51200137	51201-0137	20183	513.621.2786.00.01	MESA MAYO.	103
393	PUEBLA	53106581	53101-6581	20184	513.621.2792.00.01	MESA PARA EXPLORACION PEDIATRICA.	4
394	PUEBLA	53106582	53101-6582	20185	513.621.2804.00.01	MESA PARA INSTRUMENTAL QUIRURGICO.	10
395	PUEBLA	53106583	53101-6583	20186	513.621.2813.00.01	MESA PARA REHIDRATACION.	6
396	PUEBLA	51200139	51201-0139	20187	513.621.2826.00.01	MESA PASTEUR.	102
397	PUEBLA	51200141	51201-0141	20189	513.621.2847.00.01	MESA PUENTE.	174
398	PUEBLA	51200142	51201-0142	20190	513.621.2857.00.01	MESA RIGIDA DE MADERA.	4
399	PUEBLA	51200143	51201-0143	20191	513.621.2865.00.01	MESA RINON.	20
400	PUEBLA	51100262	51101-0262	20192	513.771.0438.00.01	REPISA DE 120 CM CONTRA MURO.	8
401	PUEBLA	51100264	51101-0264	20194	513.771.0456.00.01	REPISA DE 180 CM CONTRA MURO.	1
402	PUEBLA	51200154	51201-0154	20195	513.783.0075.00.01	RIEL PORTAVENOCLISIS.	400
403	PUEBLA	53200459	53201-0459	20196	513.790.0089.00.01	RIÑON DE ACERO INOXIDABLE DE 250 ML.	13
404	PUEBLA	53200461	53201-0461	20197	513.790.0091.00.01	RIÑON DE ACERO INOXIDABLE DE 500 ML.	67
405	PUEBLA	53106585	53101-6585	20198	513.810.0298.00.01	SILLA DE RUEDAS CON DESCANSAPIES.	69
406	PUEBLA	53200465	53201-0465	20199	513.950.0122.00.01	VASO PARA MEDICAMENTOS DE 30 CM CUBICOS.	132
407	PUEBLA	53200463	53201-0463	20200	513.950.0137.00.01	VASO PARA MEDICAMENTOS DE 140 CM CUBICOS.	4
408	PUEBLA	53200462	53201-0462	20201	513.950.0149.00.01	VASO CON TAPA DE UN LITRO.	4
409	PUEBLA	51200041	51201-0041	20202	513.123.0266.00.01	BANQUETA DE ALTURA.	18
410	PUEBLA	51200059	51201-0059	20203	513.219.0042.00.01	DIVAN (CHAISE LONGUE).	16
411	PUEBLA	51200074	51201-0074	20204	513.560.0023.00.01	LITERAS METALICAS.	24

ANEXOS
DIVISIÓN DE CONTRATOS

DIRECCIÓN DE COMPRAS
VISADO

Anexo No. 3.2 Relación y Cantidad de Bienes

PARTIDA	DESTINO	CUCOP	CUCOP +	PREI	SAI	DESCRIPCION	CANTIDAD
412	PUEBLA	53200458	53201-0458	20205	513.635.0188.00.01	ORINAL PARA VARONES.	146
413	PUEBLA	51200153	51201-0153	20206	513.635.0173.00.01	PORTAVENOCLISIS RODABLE.	99
414	PUEBLA	53106570	53101-6570	20212	513.263.0086.00.01	CARRO CUNA CON BASINET DE ACRILICO.	34
415	PUEBLA	51200119	51201-0119	20302	513.621.3076.00.01	MESA DE 150 CM PARA ATENCION AL RECIEN NACIDO.	2
416	PUEBLA	53106588	53101-6588	20313	515.451.0297.00.01	GABINETE PARA TOMA DE MUESTRAS CON FREGADERO DERECHO.	2
417	PUEBLA	53106589	53101-6589	20314	515.451.0301.00.01	GABINETE PARA TOMA DE MUESTRAS CON FREGADERO IZQUIERDO.	2
418	PUEBLA	51200214	51201-0214	20321	515.619.1417.00.01	MESA BAJA DE 90 CM CON CUBIERTA DE ACERO INOXIDABLE.	2
419	PUEBLA	51200167	51201-0167	20332	515.619.1624.00.01	MESA ALTA DE 120 CM CON RESPALDO.	3
420	PUEBLA	53106572	53101-6572	20547	513.191.0934.00.01	CARRO PARA CURACIONES EN ABS.	82
421	PUEBLA	51200054	51201-0054	20549	513.191.0946.00.01	CARRO PARA ROPA SUCIA CON TAPA Y APERTURA DE PEDAL.	93
422	PUEBLA	51200136	51201-0136	20573	513.621.3091.00.01	MESA INTEGRAL PASTEUR.	1
423	PUEBLA	51200148	51201-0148	20577	513.632.0044.00.01	MUEBLE INTEGRAL ALTO DE 150 CM CON RESPALDO Y FREGADERO DERECHO.	3
424	PUEBLA	51200149	51201-0149	20579	513.632.0054.00.01	MUEBLE INTEGRAL ALTO DE 180 CM CON DOBLE FREGADERO CENTRAL.	2
425	PUEBLA	51200275	51201-0275	20589	515.958.0017.00.01	SILLON DE EXTRACCIONES.	7
426	PUEBLA	51200157	51201-0157	20597	513.964.0017.00.01	VESTIDOR CON ARMARIO PARA CONSULTORIO.	2
427	PUEBLA	51200235	51201-0235	20603	515.619.1697.00.01	MESA ALTA DE 90 CM CON RESPALDO, CAJON Y PUERTAS ABATIBLES.	37
428	PUEBLA	51200240	51201-0240	20615	515.619.1813.00.01	MESA ALTA DE 180 CM DE TRABAJO PARA 2 USUARIOS CON RESPALDO.	7
429	PUEBLA	51200168	51201-0168	20620	515.619.1865.00.01	MESA ALTA DE 120 CM SIN RESPALDO Y 8 CAJONES.	14
430	PUEBLA	51200169	51201-0169	20621	515.619.1876.00.01	MESA ALTA DE 120 CM SIN RESPALDO Y PUERTAS ABATIBLES.	5
431	PUEBLA	51200170	51201-0170	20622	515.619.1883.00.01	MESA ALTA DE 120 CM SIN RESPALDO, 2 CAJONES SUPERIORES Y PUERTAS ABATIBLES.	5
432	PUEBLA	51200244	51201-0244	20627	515.619.1937.00.01	MESA ALTA DE 180 CM SIN RESPALDO, CAJONES CENTRALES Y PUERTAS ABATIBLES LATERALES.	1
433	PUEBLA	51200067	51201-0067	20647	513.621.3125.00.01	MESA ALTA DE 150 CM CON RESPALDO Y FREGADERO DERECHO.	5
434	PUEBLA	51200097	51201-0097	21598	513.621.3135.00.01	MESA ALTA DE 180 CM CON RESPALDO Y FREGADERO IZQUIERDO.	2
435	SONORA	53106568	53101-6569	16682	513.191.0803.01.01	CARRO CAMILLA TIPO TRANSFER (LATERAL).	3
436	SONORA	51200063	51201-0063	16696	513.546.0029.01.01	JABONERA ELECTRICA.	1
437	SONORA	51200144	51201-0144	16771	513.626.0287.01.01	MODULO PARA CONSULTORIO MEDICO DERECHO.	15
438	SONORA	51200145	51201-0145	16772	513.626.0295.01.01	MODULO PARA CONSULTORIO MEDICO IZQUIERDO.	9
439	SONORA	51200173	51201-0173	16800	515.619.0059.01.01	MESA ALTA DE 150 CM CON CAJONERA CENTRAL.	1
440	SONORA	51200186	51201-0186	16810	515.619.0737.01.01	MESA ALTA DE 180 CM CON CAJONERA CENTRAL.	12
441	SONORA	51200158	51201-0158	18440	514.160.0014.00.01	CARRO PARA SUPERMERCADO.	8
442	SONORA	51200084	51201-0084	18724	513.621.0753.01.01	MESA ALTA DE 150 CM CON FREGADERO DERECHO.	4
443	SONORA	51200079	51201-0079	19727	513.621.0803.01.01	MESA ALTA DE 120 CM CON RESPALDO Y FREGADERO DERECHO.	6
444	SONORA	51200082	51201-0082	19925	513.621.2499.00.01	MESA ALTA DE 150 CM CON FREGADERO CENTRAL Y CAJONES.	21
445	SONORA	51200091	51201-0091	19934	513.621.2539.00.01	MESA ALTA DE 180 CM CON FREGADERO CENTRAL Y TRAMPA PARA YESO (INTEGRADA).	1
446	SONORA	51200159	51201-0159	20023	515.247.0118.00.01	CARRO CAJONERO.	10
447	SONORA	53106567	53101-6567	20024	515.247.0125.00.01	CARRO DISTRIBUIDOR DE MUESTRAS.	2
448	SONORA	53106590	53101-6590	20025	515.451.0259.00.01	GABINETE PARA TOMA DE MUESTRAS.	6
449	SONORA	51200174	51201-0174	20026	515.619.1195.00.01	MESA ALTA DE 150 CM CON CAJONERA LATERAL.	2
450	SONORA	51200199	51201-0199	20029	515.619.1227.00.01	MESA ALTA DE 90 CM CON CUBIERTA DE ACERO INOXIDABLE.	4
451	SONORA	51200161	51201-0161	20030	515.619.1232.00.01	MESA ALTA DE 120 CM CON CUBIERTA DE ACERO INOXIDABLE.	4
452	SONORA	51200178	51201-0178	20031	515.619.1244.00.01	MESA ALTA DE 180 CM CON CUBIERTA DE ACERO INOXIDABLE.	1
453	SONORA	51200201	51201-0201	20035	515.619.1286.00.01	MESA ALTA DE 90 CM CON VERTEDERO.	4
454	SONORA	51200202	51201-0202	20036	515.619.1292.00.01	MESA BAJA DE 180 CM CON CUBIERTA DE MADERA.	2
455	SONORA	51200203	51201-0203	20037	515.619.1306.00.01	MESA BAJA DE 90 CM CON VERTEDERO.	1
456	SONORA	51200206	51201-0206	20040	515.619.1337.00.01	MESA BAJA DE 180 CM CON CUBIERTA DE ACERO INOXIDABLE.	1

Anexo No. 3.2 Relación y Cantidad de Bienes

PARTIDA	DESTINO	CUCOP	CUCOP +	PREI	SAI	DESCRIPCIÓN	CANTIDAD
457	SONORA	51200207	51201-0207	20041	515.619.1349.00.01	MESA PARA BANCO DE SANGRE CON FREGADERO CENTRAL	1
458	SONORA	51200272	51201-0272	20042	515.784.0111.00.01	REPISA ABATIBLE PARA TOMA DE MUESTRAS.	6
459	SONORA	51200274	51201-0274	20044	515.625.0128.00.01	SILLA CAMA PARA DONADORES	2
460	SONORA	51100273	51101-0273	20045	515.957.0322.00.01	VITRINA DE 75 CM CONTRA MURO	1
461	SONORA	51100274	51101-0274	20046	515.957.0337.00.01	VITRINA DE 90 CM CONTRA MURO CON LLAVES.	79
462	SONORA	51100257	51101-0257	20120	513.060.0055.00.01	ANAQUEL GUARDA COMODOS.	16
463	SONORA	51200036	51201-0036	20122	513.108.0345.00.01	BANCO GIRATORIO ACOJINADO CON RESPALDO CINCO APOYOS.	4
464	SONORA	51200037	51201-0037	20123	513.108.0355.00.01	BANCO GIRATORIO ACOJINADO SIN RESPALDO.	1
465	SONORA	51200038	51201-0038	20124	513.108.0363.00.01	BANCO GIRATORIO CON RESPALDO DE ACERO INOXIDABLE.	27
466	SONORA	51200039	51201-0039	20125	513.108.0378.00.01	BANCO GIRATORIO DE ACERO INOXIDABLE.	86
467	SONORA	53200451	53201-0451	20126	513.113.0299.00.01	BANDEJA.	1
468	SONORA	51200043	51201-0043	20127	513.118.0076.00.01	BAÑO DE ARTESA.	5
469	SONORA	53106558	53101-6558	20128	513.130.0422.00.01	BASCULA CON ESTADIMETRO.	34
470	SONORA	51200047	51201-0047	20133	513.143.0148.00.01	BURO.	70
471	SONORA	51200049	51201-0049	20134	513.164.3374.00.01	CAMA INDIVIDUAL METALICA.	1
472	SONORA	53106573	53101-6573	20136	513.191.0862.00.01	CARRO PARA CURACIONES.	3
473	SONORA	53106576	53101-6576	20137	513.191.0877.00.01	CARRO PARA MEDICAMENTOS.	20
474	SONORA	51200053	51201-0053	20138	513.191.0887.00.01	CARRO PARA ROPA LIMPIA.	1
475	SONORA	53106577	53101-6577	20140	513.191.0903.00.01	CARRO PORTAEXPEDIENTES.	13
476	SONORA	53106578	53101-6578	20142	513.209.0061.00.01	CEPILLERA PARA USO QUIRURGICO.	46
477	SONORA	53200455	53201-0455	20145	513.245.0113.00.01	COMODO PARA ADULTOS.	261
478	SONORA	53200457	53201-0457	20146	513.245.0126.00.01	COMODO PARA MENORES.	16
479	SONORA	51200057	51201-0057	20147	513.254.0113.00.01	CUBETA DE ACERO INOXIDABLE CON PORTA CUBETA RODABLE.	159
480	SONORA	51200060	51201-0060	20148	513.352.0111.00.01	ESCALERILLA DE DOS PELDAÑOS.	212
481	SONORA	51100261	51101-0261	20149	513.360.0066.00.01	ESTANTE GUARDA ESTERIL DE 90 CM.	96
482	SONORA	51100260	51101-0260	20151	513.360.0071.00.01	ESTANTE GUARDA ESTERIL DE 120 CM.	14
483	SONORA	51200062	51201-0062	20153	513.546.0061.00.01	JABONERA DE PEDAL.	15
484	SONORA	51200064	51201-0064	20154	513.567.0111.00.01	LAMPARA DE LUZ INTENSA.	15
485	SONORA	51200065	51201-0065	20155	513.567.0128.00.01	LAMPARA DE PIE RODABLE.	5
486	SONORA	51200066	51201-0066	20156	513.580.0649.00.01	LAVABO DE CIRUJANO DOBLE.	11
487	SONORA	51200067	51201-0067	20157	513.580.0659.00.01	LAVABO DE CIRUJANO SENCILLO.	4
488	SONORA	51200071	51201-0071	20158	513.580.0667.00.01	LAVABO PASTEUR DERECHO DE 90 CM.	28
489	SONORA	51200073	51201-0073	20159	513.580.0672.00.01	LAVABO PASTEUR IZQUIERDO DE 90 CM.	15
490	SONORA	51200133	51201-0133	20160	513.621.2551.00.01	MESA INTEGRAL ALTA DE 150 CM CON FREGADERO DERECHO.	8
491	SONORA	51200135	51201-0135	20165	513.621.2606.00.01	MESA INTEGRAL DE 120 CM CON RESPALDO Y FREGADERO DERECHO.	12
492	SONORA	51200109	51201-0109	20166	513.621.2615.00.01	MESA ALTA INTEGRAL DE 150 CM CON RESPALDO Y FREGADERO DERECHO.	8
493	SONORA	51200134	51201-0134	20174	513.621.2697.00.01	MESA INTEGRAL ALTA DE 180 CM CON DOBLE FREGADERO CENTRAL.	29
494	SONORA	51200110	51201-0110	20178	513.621.2732.00.01	MESA CARRO ANESTESIOLOGO DE 70 CM.	6
495	SONORA	51200114	51201-0114	20179	513.621.2744.00.01	MESA DE 150 CM CON FREGADERO DEPÓSITO DE HIELO Y BAÑO MARIA.	21
496	SONORA	51200128	51201-0128	20181	513.621.2762.00.01	MESA DE 180 CM PARA ENSAMBLE CON REPISA INTERMEDIA.	2
497	SONORA	51200137	51201-0137	20183	513.621.2786.00.01	MESA MAYO.	72
498	SONORA	53106581	53101-6581	20184	513.621.2792.00.01	MESA PARA EXPLORACION PEDIATRICA.	1
499	SONORA	53106582	53101-6582	20185	513.621.2804.00.01	MESA PARA INSTRUMENTAL QUIRURGICO.	7
500	SONORA	53106583	53101-6583	20186	513.621.2813.00.01	MESA PARA REHIDRATACION.	3
501	SONORA	51200139	51201-0139	20187	513.621.2826.00.01	MESA PASTEUR.	95
502	SONORA	51200141	51201-0141	20189	513.621.2847.00.01	MESA PUENTE.	90

ANEXOS
DIVISIÓN DE CONTRATOS

FORMATO DE CONTRATO
VIGENTE

Anexo No. 3.2 Relación y Cantidad de Bienes

PARTIDA	DESTINO	CUCOP	CUCOP +	PREI	SAI	DESCRIPCION	CANTIDAD
503	SONORA	51200142	51201-0142	20190	513.621.2857.00.01	MESA RIGIDA DE MADERA.	2
504	SONORA	51200143	51201-0143	20191	513.621.2865.00.01	MESA RINON.	10
505	SONORA	51100262	51101-0262	20192	513.771.0438.00.01	REPISA DE 120 CM CONTRA MURO.	5
506	SONORA	51100264	51101-0264	20194	513.771.0456.00.01	REPISA DE 180 CM CONTRA MURO.	1
507	SONORA	51200154	51201-0154	20195	513.783.0075.00.01	RIEL PORTAVENOCLISIS.	238
508	SONORA	53200459	53201-0459	20196	513.790.0089.00.01	RIÑON DE ACERO INOXIDABLE DE 250 ML.	7
509	SONORA	53200461	53201-0461	20197	513.790.0091.00.01	RIÑON DE ACERO INOXIDABLE DE 500 ML.	92
510	SONORA	53106585	53101-6585	20198	513.810.0298.00.01	SILLA DE RUEDAS CON DESCANSAPIES.	26
511	SONORA	53200465	53201-0465	20199	513.950.0122.00.01	VASO PARA MEDICAMENTOS DE 30 CM CUBICOS.	189
512	SONORA	53200463	53201-0463	20200	513.950.0137.00.01	VASO PARA MEDICAMENTOS DE 140 CM CUBICOS.	4
513	SONORA	53200462	53201-0462	20201	513.950.0149.00.01	VASO CON TAPA DE UN LITRO.	2
514	SONORA	51200041	51201-0041	20202	513.123.0266.00.01	BANQUETA DE ALTURA.	12
515	SONORA	51200059	51201-0059	20203	513.219.0042.00.01	DIVAN (CHAISE LONGUE).	11
516	SONORA	51200074	51201-0074	20204	513.560.0023.00.01	LITERAS METALICAS.	16
517	SONORA	53200458	53201-0458	20205	513.635.0168.00.01	ORINAL PARA VARONES.	143
518	SONORA	51200153	51201-0153	20206	513.635.0173.00.01	PORTAVENOCLISIS RODABLE.	66
519	SONORA	53106570	53101-6570	20212	513.263.0068.00.01	CARRO CUNA CON BASINET DE ACRILICO.	20
520	SONORA	53106562	53101-6562	20274	513.130.0469.00.01	BASCULA PESA BEBE TUBULAR TIPO DINAMOMETRO.	4
521	SONORA	51200115	51201-0115	20275	513.621.2876.00.01	MESA DE 150 CM CON FREGADERO DERECHO Y GUARDA COMPRESORA.	1
522	SONORA	51200112	51201-0112	20299	513.621.2972.00.01	MESA DE 120 CM CON CUBIERTA DE LAMINADO PLASTICO.	1
523	SONORA	51200119	51201-0119	20302	513.621.3076.00.01	MESA DE 150 CM PARA ATENCION AL RECIEN NACIDO.	2
524	SONORA	53106598	53101-6598	20313	515.451.0297.00.01	GABINETE PARA TOMA DE MUESTRAS CON FREGADERO DERECHO.	1
525	SONORA	53106589	53101-6589	20314	515.451.0301.00.01	GABINETE PARA TOMA DE MUESTRAS CON FREGADERO IZQUIERDO.	1
526	SONORA	51200214	51201-0214	20321	515.619.1417.00.01	MESA BAJA DE 90 CM CON CUBIERTA DE ACERO INOXIDABLE.	2
527	SONORA	51200167	51201-0167	20332	515.619.1524.00.01	MESA ALTA DE 120 CM CON RESPALDO.	3
528	SONORA	53106572	53101-6572	20547	513.191.0934.00.01	CARRO PARA CURACIONES EN ARS.	75
529	SONORA	51200054	51201-0054	20549	513.191.0946.00.01	CARRO PARA ROPA SUCIA CON TAPA Y APERTURA DE PEDAL.	73
530	SONORA	51200135	51201-0135	20573	513.621.3091.00.01	MESA INTEGRAL PASTEUR.	1
531	SONORA	51200148	51201-0148	20577	513.632.0044.00.01	MUEBLE INTEGRAL ALTO DE 150 CM CON RESPALDO Y FREGADERO DERECHO.	3
532	SONORA	51200149	51201-0149	20579	513.632.0054.00.01	MUEBLE INTEGRAL ALTO DE 180 CM CON DOBLE FREGADERO CENTRAL.	2
533	SONORA	51200275	51201-0275	20586	515.958.0017.00.01	SILLON DE EXTRACCIONES.	5
534	SONORA	51200157	51201-0157	20597	513.964.0017.00.01	VESTIDOR CON ARMARIO PARA CONSULTORIO.	3
535	SONORA	51200235	51201-0235	20603	515.619.1697.00.01	MESA ALTA DE 90 CM CON RESPALDO, CAJON Y PUERTAS ABATIBLES.	19
536	SONORA	51200240	51201-0240	20615	515.619.1813.00.01	MESA ALTA DE 180 CM DE TRABAJO PARA 2 USUARIOS CON RESPALDO.	7
537	SONORA	51200168	51201-0168	20620	515.619.1865.00.01	MESA ALTA DE 120 CM SIN RESPALDO Y 8 CAJONES.	11
538	SONORA	51200169	51201-0169	20621	515.619.1976.00.01	MESA ALTA DE 120 CM SIN RESPALDO Y PUERTAS ABATIBLES.	4
539	SONORA	51200170	51201-0170	20622	515.619.1983.00.01	MESA ALTA DE 120 CM SIN RESPALDO, 2 CAJONES SUPERIORES Y PUERTAS ABATIBLES.	5
540	SONORA	51200244	51201-0244	20627	515.619.1937.00.01	MESA ALTA DE 180 CM SIN RESPALDO, CAJONES CENTRALES Y PUERTAS ABATIBLES LATERALES.	1
541	SONORA	51200087	51201-0087	20647	513.621.3135.00.01	MESA ALTA DE 150 CM CON RESPALDO Y FREGADERO DERECHO.	4
542	SONORA	51200097	51201-0097	21598	513.621.3135.00.01	MESA ALTA DE 180 CM CON RESPALDO Y FREGADERO IZQUIERDO.	2
543	YUCATAN	53105563	53101-6563	16562	513.150.0803.01.01	CARRO CAMILLA TIPO TRANSFER (LATERAL).	4
544	YUCATAN	51200063	51201-0063	16698	515.546.0029.01.01	JABONERA ELECTRICA.	1
545	YUCATAN	51200144	51201-0144	16771	513.626.0287.01.01	MODULO PARA CONSULTORIO MEDICO DERECHO.	3
546	YUCATAN	51200173	51201-0173	16800	515.619.0059.01.01	MESA ALTA DE 150 CM CON CAJONERA CENTRAL.	2
547	YUCATAN	51200158	51201-0158	16440	514.160.0014.00.01	CARRO PARA SUPERMERCADO.	6

Anexo No. 3.2 Relación y Cantidad de Bienes

PARTIDA	DESTINO	CUCOP	CUCOP +	PREI	SAI	DESCRIPCIÓN	CANTIDAD
548	YUCATAN	51200084	51201-0084	19724	513.621.0753.01.01	MESA ALTA DE 150 CM CON FREGADERO DERECHO.	1
549	YUCATAN	51200079	51201-0079	19727	513.621.0803.01.01	MESA ALTA DE 120 CM CON RESPALDO Y FREGADERO DERECHO.	2
550	YUCATAN	51200106	51201-0106	19750	513.621.2007.01.01	MESA ALTA DE 230 CM CON FREGADERO IZQUIERDO.	1
551	YUCATAN	51200082	51201-0082	19925	513.621.2499.00.01	MESA ALTA DE 150 CM CON FREGADERO CENTRAL Y CAJONES.	20
552	YUCATAN	51200090	51201-0090	19926	513.621.2508.00.01	MESA ALTA DE 180 CM CON FREGADERO CENTRAL Y CAJONES.	1
553	YUCATAN	51200091	51201-0091	19934	513.621.2539.00.01	MESA ALTA DE 180 CM CON FREGADERO CENTRAL Y TRAMPA PARA YESO (INTEGRADA).	2
554	YUCATAN	51200159	51201-0159	20023	515.247.0118.00.01	CARRO CAJONERO.	5
555	YUCATAN	53106587	53101-6587	20024	515.247.0125.00.01	CARRO DISTRIBUIDOR DE MUESTRAS.	2
556	YUCATAN	53106590	53101-6590	20025	515.451.0259.00.01	GABINETE PARA TOMA DE MUESTRAS.	6
557	YUCATAN	51200161	51201-0161	20030	515.619.1232.00.01	MESA ALTA DE 120 CM CON CUBIERTA DE ACERO INOXIDABLE.	3
558	YUCATAN	51200201	51201-0201	20035	515.619.1286.00.01	MESA ALTA DE 90 CM CON VERTEDERO.	1
559	YUCATAN	51200202	51201-0202	20036	515.619.1292.00.01	MESA BAJA DE 180 CM CON CUBIERTA DE MADERA.	1
560	YUCATAN	51200205	51201-0205	20039	515.619.1322.00.01	MESA BAJA DE 150 CM CON CUBIERTA DE ACERO INOXIDABLE.	1
561	YUCATAN	51200207	51201-0207	20041	515.619.1349.00.01	MESA PARA BANCO DE SANGRE CON FREGADERO CENTRAL.	1
562	YUCATAN	51200272	51201-0272	20042	515.784.0111.00.01	REPISA ABATIBLE PARA TOMA DE MUESTRAS.	6
563	YUCATAN	51100274	51101-0274	20046	515.967.0337.00.01	VITRINA DE 90 CM CONTRA MURO CON LLAVES.	105
564	YUCATAN	51100257	51101-0257	20120	513.060.0065.00.01	ANAQUEL GUARDA COMODOS.	16
565	YUCATAN	51200038	51201-0038	20124	513.108.0363.00.01	BANCO GIRATORIO CON RESPALDO DE ACERO INOXIDABLE.	22
566	YUCATAN	51200039	51201-0039	20125	513.108.0378.00.01	BANCO GIRATORIO DE ACERO INOXIDABLE.	58
567	YUCATAN	53200451	53201-0451	20126	513.113.0299.00.01	BANDEJA.	1
568	YUCATAN	51200043	51201-0043	20127	513.118.0076.00.01	BAÑO DE ARTESA.	6
569	YUCATAN	53106568	53101-6568	20128	513.130.0422.00.01	BASCULA CON ESTADIMETRO.	23
570	YUCATAN	51200047	51201-0047	20133	513.143.0148.00.01	BURO.	100
571	YUCATAN	51200049	51201-0049	20134	513.164.3374.00.01	CAMA INDIVIDUAL METALICA.	1
572	YUCATAN	53106573	53101-6573	20136	513.191.0862.00.01	CARRO PARA CURACIONES.	50
573	YUCATAN	53106576	53101-6576	20137	513.191.0877.00.01	CARRO PARA MEDICAMENTOS.	22
574	YUCATAN	51200053	51201-0053	20138	513.191.0887.00.01	CARRO PARA ROPA LIMPIA.	1
575	YUCATAN	53106577	53101-6577	20140	513.191.0903.00.01	CARRO PORTAEXPEDIENTES.	27
576	YUCATAN	53106578	53101-6578	20142	513.209.0081.00.01	CEPILLERA PARA USO QUIRURGICO.	40
577	YUCATAN	53200456	53201-0456	20145	513.245.0113.00.01	COMODO PARA ADULTOS.	169
578	YUCATAN	53200457	53201-0457	20146	513.245.0126.00.01	COMODO PARA MENORES.	28
579	YUCATAN	51200057	51201-0057	20147	513.254.0113.00.01	CUBETA DE ACERO INOXIDABLE CON PORTA CUBETA RODABLE.	97
580	YUCATAN	51200060	51201-0060	20148	513.352.0111.00.01	ESCALERILLA DE DOS PELDAÑOS.	162
581	YUCATAN	51100261	51101-0261	20149	513.360.0056.00.01	ESTANTE GUARDA ESTERIL DE 90 CM.	30
582	YUCATAN	51100260	51101-0260	20151	513.360.0071.00.01	ESTANTE GUARDA ESTERIL DE 120 CM.	11
583	YUCATAN	51200062	51201-0062	20153	513.546.0061.00.01	JABONERA DE PEDAL.	11
584	YUCATAN	51200065	51201-0065	20155	513.567.0128.00.01	LAMPARA DE PIE RODABLE.	1
585	YUCATAN	51200066	51201-0066	20156	513.580.0549.00.01	LAVABO DE CIRUJANO DOBLE.	10
586	YUCATAN	51200067	51201-0067	20157	513.580.0559.00.01	LAVABO DE CIRUJANO SENCILLO.	2
587	YUCATAN	51200071	51201-0071	20158	513.580.0667.00.01	LAVABO PASTEUR DERECHO DE 90 CM.	14
588	YUCATAN	51200073	51201-0073	20159	513.580.0672.00.01	LAVABO PASTEUR IZQUIERDO DE 90 CM.	15
589	YUCATAN	51200133	51201-0133	20160	513.621.2551.00.01	MESA INTEGRAL ALTA DE 150 CM CON FREGADERO DERECHO.	6
590	YUCATAN	51200135	51201-0135	20165	513.621.2606.00.01	MESA INTEGRAL DE 120 CM CON RESPALDO Y FREGADERO DERECHO.	14
591	YUCATAN	51200109	51201-0109	20166	513.621.2615.00.01	MESA ALTA INTEGRAL DE 150 CM CON RESPALDO Y FREGADERO DERECHO.	7
592	YUCATAN	51200088	51201-0088	20169	513.621.2649.00.01	MESA ALTA DE 150 CM CON RESPALDO Y FREGADERO IZQUIERDO.	2
593	YUCATAN	51200134	51201-0134	20174	513.621.2697.00.01	MESA INTEGRAL ALTA DE 180 CM CON DOBLE FREGADERO CENTRAL.	26

ANEXOS
DIVISIÓN DE CONTRATOS

Anexo No. 3.2 Relación y Cantidad de Bienes

PARTIDA	DESTINO	CUCOP	CUCOP 2	PREI	SAI	DESCRIPCIÓN	CANTIDAD
594	YUCATAN	51200110	51201-0110	20178	513.621.2732.00.01	MESA CARRO ANESTESIOLOGO DE 70 CM.	6
595	YUCATAN	51200114	51201-0114	20179	513.621.2744.00.01	MESA DE 150 CM CON FREGADERO DEPÓSITO DE HIELO Y BAÑO MARÍA.	23
596	YUCATAN	51200128	51201-0128	20181	513.621.2792.00.01	MESA DE 180 CM PARA ENSAMBLE CON REPISA INTERMEDIA.	3
597	YUCATAN	51200137	51201-0137	20183	513.621.2786.00.01	MESA MAYO.	54
598	YUCATAN	53106581	53101-6581	20184	513.621.2792.00.01	MESA PARA EXPLORACION PEDIATRICA.	2
599	YUCATAN	53106582	53101-6582	20185	513.621.2804.00.01	MESA PARA INSTRUMENTAL QUIRURGICO.	6
600	YUCATAN	53106583	53101-6583	20186	513.621.2813.00.01	MESA PARA REHIDRATACION.	2
601	YUCATAN	51200139	51201-0139	20187	513.621.2826.00.01	MESA PASTEUR.	71
602	YUCATAN	51200141	51201-0141	20189	513.621.2847.00.01	MESA PUENTE.	74
603	YUCATAN	51200142	51201-0142	20190	513.621.2857.00.01	MESA RIGIDA DE MADERA.	3
604	YUCATAN	51200143	51201-0143	20191	513.621.2865.00.01	MESA RIÑON.	8
605	YUCATAN	51160262	51101-0262	20192	513.771.0438.00.01	REPISA DE 120 CM CONTRA MURO.	6
606	YUCATAN	51200154	51201-0154	20195	513.783.0075.00.01	RIEL PORTAVENOCLISIS.	169
607	YUCATAN	53200459	53201-0459	20196	513.790.0089.00.01	RIÑON DE ACERO INOXIDABLE DE 250 ML.	9
608	YUCATAN	53200461	53201-0461	20197	513.790.0091.00.01	RIÑON DE ACERO INOXIDABLE DE 500 ML.	96
609	YUCATAN	53106585	53101-6585	20198	513.810.0298.00.01	SILLA DE RUEDAS CON DESCANSAPIES.	26
610	YUCATAN	53200465	53201-0465	20199	513.950.0122.00.01	VASO PARA MEDICAMENTOS DE 30 CM CUBICOS.	184
611	YUCATAN	53200463	53201-0463	20200	513.950.0137.00.01	VASO PARA MEDICAMENTOS DE 140 CM CUBICOS.	10
612	YUCATAN	53200462	53201-0462	20201	513.950.0149.00.01	VASO CON TAPA DE UN LITRO.	4
613	YUCATAN	51200041	51201-0041	20202	513.123.0266.00.01	BANQUETA DE ALTURA.	8
614	YUCATAN	51200059	51201-0059	20203	513.219.0042.00.01	DIVAN (CHAISE LONGUE).	5
615	YUCATAN	51200074	51201-0074	20204	513.550.0023.00.01	LITERAS METALICAS.	8
616	YUCATAN	53200456	53201-0456	20205	513.635.0168.00.01	ORINAL PARA VARONES.	114
617	YUCATAN	51200153	51201-0153	20206	513.635.0173.00.01	PORTAVENOCLISIS RODABLE.	43
618	YUCATAN	53106570	53101-6570	20212	513.263.0086.00.01	CARRO CUNA CON BASINET DE ACRILICO.	9
619	YUCATAN	53106562	53101-6562	20274	513.130.0459.00.01	BASCULA PESA BEBE TUBULAR TIPO DINAMOMETRO.	4
620	YUCATAN	51200119	51201-0119	20302	513.621.3076.00.01	MESA DE 150 CM PARA ATENCION AL RECIEN NACIDO.	2
621	YUCATAN	53106588	53101-6588	20313	515.451.0297.00.01	GABINETE PARA TOMA DE MUESTRAS CON FREGADERO DERECHO.	1
622	YUCATAN	53106589	53101-6589	20314	515.451.0301.00.01	GABINETE PARA TOMA DE MUESTRAS CON FREGADERO IZQUIERDO.	1
623	YUCATAN	51200167	51201-0167	20332	515.619.1524.00.01	MESA ALTA DE 120 CM CON RESPALDO.	2
624	YUCATAN	53106572	53101-6572	20547	513.191.0934.00.01	CARRO PARA CURACIONES EN ABS.	12
625	YUCATAN	51200054	51201-0054	20549	513.191.0946.00.01	CARRO PARA ROPA SUCIA CON TAPA Y APERTURA DE PEDAL.	67
626	YUCATAN	51200136	51201-0136	20573	513.621.3091.00.01	MESA INTEGRAL PASTEUR.	1
627	YUCATAN	51200149	51201-0149	20579	513.632.0054.00.01	MUEBLE INTEGRAL ALTO DE 180 CM CON DOBLE FREGADERO CENTRAL.	1
628	YUCATAN	51200275	51201-0275	20589	515.958.0017.00.01	SILLON DE EXTRACCIONES.	7
629	YUCATAN	51200157	51201-0157	20597	513.964.0017.00.01	VESTIDOR CON ARMARIO PARA CONSULTORIO.	11
630	YUCATAN	51200235	51201-0235	20603	515.619.1697.00.01	MESA ALTA DE 90 CM CON RESPALDO, CAJON Y PUERTAS ABATIBLES.	26
631	YUCATAN	51200236	51201-0236	20604	515.619.1701.00.01	MESA ALTA DE 90 CM CON RESPALDO, TARJA CENTRAL Y PUERTAS ABATIBLES.	4
632	YUCATAN	51200182	51201-0182	20612	515.619.1786.00.01	MESA ALTA DE 150 CM CON RESPALDO, TARJA IZQUIERDA Y PUERTAS ABATIBLES.	2
633	YUCATAN	51200238	51201-0238	20613	515.619.1792.00.01	MESA ALTA DE 180 CM CON RESPALDO, CAJONES CENTRALES Y PUERTAS ABATIBLES LATERALES.	2
634	YUCATAN	51200240	51201-0240	20615	515.619.1813.00.01	MESA ALTA DE 180 CM DE TRABAJO PARA 2 USUARIOS CON RESPALDO.	7
635	YUCATAN	51200168	51201-0168	20620	515.619.1865.00.01	MESA ALTA DE 120 CM SIN RESPALDO Y 8 CAJONES.	18
636	YUCATAN	51200169	51201-0169	20621	515.619.1876.00.01	MESA ALTA DE 120 CM SIN RESPALDO Y PUERTAS ABATIBLES.	8
637	YUCATAN	51200185	51201-0185	20628	515.619.1922.00.01	MESA ALTA DE 150 CM SIN RESPALDO, TARJA IZQUIERDA Y PUERTAS ABATIBLES.	5

Anexo No. 3.2 Relación y Cantidad de Bienes

PARTIDA	DESTINO	CUCOP	CUCOP +	PREI	SAI	DESCRIPCIÓN	CANTIDAD
638	YUCATAN	51200244	51201-0244	20627	515.619.1937.00.01	MESA ALTA DE 180 CM SIN RESPALDO, CAJONES CENTRALES Y PUERTAS ABATIBLES LATERALES	10
639	YUCATAN	51200246	51201-0246	20629	515.619.1959.00.01	MESA ALTA DE 180 CM DE TRABAJO PARA 2 USUARIOS SIN RESPALDO	6
640	YUCATAN	51200087	51201-0087	20647	513.621.3125.00.01	MESA ALTA DE 150 CM CON RESPALDO Y FREGADERO DERECHO	2
641	ZARAGOZA	53106569	53101-6569	16682	513.191.0803.01.01	CARRO CAMILLA TIPO TRANSFER (LATERAL)	2
642	ZARAGOZA	51200063	51201-0063	16698	513.546.0029.01.01	JABONERA ELECTRICA	1
643	ZARAGOZA	51200144	51201-0144	16771	513.626.0287.01.01	MODULO PARA CONSULTORIO MEDICO DERECHO	25
644	ZARAGOZA	51200145	51201-0145	16772	513.626.0295.01.01	MODULO PARA CONSULTORIO MEDICO IZQUIERDO	13
645	ZARAGOZA	51200173	51201-0173	16800	515.619.0059.01.01	MESA ALTA DE 150 CM CON CAJONERA CENTRAL	5
646	ZARAGOZA	51200186	51201-0186	16810	515.619.0737.01.01	MESA ALTA DE 180 CM CON CAJONERA CENTRAL	30
647	ZARAGOZA	51200158	51201-0158	19440	514.160.0014.00.01	CARRO PARA SUPERMERCADO	8
648	ZARAGOZA	51100268	51101-0268	18447	515.451.0206.00.01	GABINETE BASE PARA CAMPANA DE EXTRACCION	1
649	ZARAGOZA	51200084	51201-0084	19724	513.621.0753.01.01	MESA ALTA DE 150 CM CON FREGADERO DERECHO	5
650	ZARAGOZA	51200086	51201-0086	19725	513.621.0761.01.01	MESA ALTA DE 150 CM CON FREGADERO IZQUIERDO	1
651	ZARAGOZA	51200079	51201-0079	19727	513.621.0803.01.01	MESA ALTA DE 120 CM CON RESPALDO Y FREGADERO DERECHO	7
652	ZARAGOZA	51200082	51201-0082	19925	513.621.2499.00.01	MESA ALTA DE 150 CM CON FREGADERO CENTRAL Y CAJONES	19
653	ZARAGOZA	51200090	51201-0090	19926	513.621.2508.00.01	MESA ALTA DE 180 CM CON FREGADERO CENTRAL Y CAJONES	1
654	ZARAGOZA	51200091	51201-0091	19934	513.621.2539.00.01	MESA ALTA DE 180 CM CON FREGADERO CENTRAL Y TRAMPA PARA YESO (INTEGRADA)	1
655	ZARAGOZA	51200159	51201-0159	20023	515.247.0118.00.01	CARRO CAJONERO	20
656	ZARAGOZA	53106587	53101-6587	20024	515.247.0125.00.01	CARRO DISTRIBUIDOR DE MUESTRAS	5
657	ZARAGOZA	53106590	53101-6590	20025	515.451.0259.00.01	GABINETE PARA TOMA DE MUESTRAS	8
658	ZARAGOZA	51200199	51201-0199	20029	515.619.1227.00.01	MESA ALTA DE 90 CM CON CUBIERTA DE ACERO INOXIDABLE	3
659	ZARAGOZA	51200161	51201-0161	20030	515.619.1232.00.01	MESA ALTA DE 120 CM CON CUBIERTA DE ACERO INOXIDABLE	4
660	ZARAGOZA	51200176	51201-0176	20031	515.619.1244.00.01	MESA ALTA DE 150 CM CON CUBIERTA DE ACERO INOXIDABLE	2
661	ZARAGOZA	51200201	51201-0201	20035	515.619.1286.00.01	MESA ALTA DE 90 CM CON VERTEDERO	13
662	ZARAGOZA	51200202	51201-0202	20036	515.619.1292.00.01	MESA BAJA DE 180 CM CON CUBIERTA DE MADERA	2
663	ZARAGOZA	51200203	51201-0203	20037	515.619.1306.00.01	MESA BAJA DE 90 CM CON VERTEDERO	1
664	ZARAGOZA	51200206	51201-0206	20040	515.619.1337.00.01	MESA BAJA DE 180 CM CON CUBIERTA DE ACERO INOXIDABLE	1
665	ZARAGOZA	51200207	51201-0207	20041	515.619.1349.00.01	MESA PARA BANCO DE SANGRE CON FREGADERO CENTRAL	1
666	ZARAGOZA	51200272	51201-0272	20042	515.784.0111.00.01	REPISA ABATIBLE PARA TOMA DE MUESTRAS	8
667	ZARAGOZA	51200274	51201-0274	20044	515.825.0128.00.01	SILLA CAMA PARA DONADORES	4
668	ZARAGOZA	51100273	51101-0273	20045	515.957.0322.00.01	VITRINA DE 75 CM CONTRA MURO	1
669	ZARAGOZA	51100274	51101-0274	20046	515.957.0337.00.01	VITRINA DE 90 CM CONTRA MURO CON LLAVES	72
670	ZARAGOZA	51100257	51101-0257	20120	513.060.0065.00.01	ANAQUEL GUARDA COMODOS	16
671	ZARAGOZA	51200036	51201-0036	20122	513.108.0345.00.01	BANCO GIRATORIO ACOJINADO CON RESPALDO CINCO APOYOS	4
672	ZARAGOZA	51200037	51201-0037	20123	513.108.0355.00.01	BANCO GIRATORIO ACOJINADO SIN RESPALDO	2
673	ZARAGOZA	51200038	51201-0038	20124	513.108.0363.00.01	BANCO GIRATORIO CON RESPALDO DE ACERO INOXIDABLE	34
674	ZARAGOZA	51200039	51201-0039	20125	513.108.0378.00.01	BANCO GIRATORIO DE ACERO INOXIDABLE	184
675	ZARAGOZA	53200451	53201-0451	20126	513.113.0299.00.01	BANDEJA	1
676	ZARAGOZA	51200043	51201-0043	20127	513.118.0076.00.01	BAÑO DE ARTESA	5
677	ZARAGOZA	53106558	53101-6558	20128	513.130.0422.00.01	BASCULA CON ESTADIMETRO	55
678	ZARAGOZA	51200047	51201-0047	20133	513.143.0148.00.01	BURO	226
679	ZARAGOZA	53106573	53101-6573	20136	513.191.0852.00.01	CARRO PARA CURACIONES	3
680	ZARAGOZA	53106576	53101-6576	20137	513.191.0877.00.01	CARRO PARA MEDICAMENTOS	18
681	ZARAGOZA	53106577	53101-6577	20140	513.191.0903.00.01	CARRO PORTAEXPEDIENTES	11
682	ZARAGOZA	53106578	53101-6578	20142	513.209.0061.00.01	CEPILLERA PARA USO QUIRURGICO	46

ANEXOS
DIVISIÓN DE CONTRATOS

Anexo No. 3.2 Relación y Cantidad de Bienes

PARTIDA	DESTINO	CUCOP	CUCOP+	PRE	SAI	DESCRIPCIÓN	CANTIDAD
683	ZARAGOZA	53200453	53201-0453	20143	513.227.0176.00.01	CHAROLA CON TAPA PARA INSTRUMENTAL.	1
684	ZARAGOZA	53200456	53201-0456	20145	513.245.0113.00.01	COMODO PARA ADULTOS.	273
685	ZARAGOZA	53200457	53201-0457	20146	513.245.0126.00.01	COMODO PARA MENORES.	28
686	ZARAGOZA	51200057	51201-0057	20147	513.284.0113.00.01	CUBETA DE ACERO INOXIDABLE CON PORTA CUBETA RODABLE.	234
687	ZARAGOZA	51200060	51201-0060	20148	513.352.0111.00.01	ESCALERILLA DE DOS PELDAÑOS.	365
688	ZARAGOZA	51100261	51101-0261	20149	513.360.0066.00.01	ESTANTE GUARDA ESTERIL DE 90 CM.	93
689	ZARAGOZA	51100260	51101-0260	20151	513.360.0071.00.01	ESTANTE GUARDA ESTERIL DE 120 CM.	14
690	ZARAGOZA	51200062	51201-0062	20153	513.546.0061.00.01	JABONERA DE PEDAL.	15
691	ZARAGOZA	51200064	51201-0064	20154	513.567.0111.00.01	LAMPARA DE LUZ INTENSA.	17
692	ZARAGOZA	51200065	51201-0065	20155	513.567.0128.00.01	LAMPARA DE PIE RODABLE.	7
693	ZARAGOZA	51200066	51201-0066	20156	513.580.0649.00.01	LAVABO DE CIRUJANO DOBLE.	16
694	ZARAGOZA	51200067	51201-0067	20157	513.580.0659.00.01	LAVABO DE CIRUJANO SENCILLO.	4
695	ZARAGOZA	51200071	51201-0071	20158	513.580.0667.00.01	LAVABO PASTEUR DERECHO DE 90 CM.	37
696	ZARAGOZA	51200073	51201-0073	20159	513.580.0672.00.01	LAVABO PASTEUR IZQUIERDO DE 90 CM.	19
697	ZARAGOZA	51200133	51201-0133	20160	513.621.2551.00.01	MESA INTEGRAL ALTA DE 150 CM CON FREGADERO DERECHO.	5
698	ZARAGOZA	51200135	51201-0135	20165	513.621.2606.00.01	MESA INTEGRAL DE 120 CM CON RESPALDO Y FREGADERO DERECHO.	13
699	ZARAGOZA	51200109	51201-0109	20166	513.621.2615.00.01	MESA ALTA INTEGRAL DE 150 CM CON RESPALDO Y FREGADERO DERECHO.	10
700	ZARAGOZA	51200088	51201-0088	20169	513.621.2649.00.01	MESA ALTA DE 150 CM CON RESPALDO Y FREGADERO IZQUIERDO.	1
701	ZARAGOZA	51200134	51201-0134	20174	513.621.2697.00.01	MESA INTEGRAL ALTA DE 180 CM CON DOBLE FREGADERO CENTRAL.	25
702	ZARAGOZA	51200110	51201-0110	20178	513.621.2732.00.01	MESA CARRO ANESTESIOLOGO DE 70 CM.	8
703	ZARAGOZA	51200114	51201-0114	20179	513.621.2744.00.01	MESA DE 150 CM CON FREGADERO DEPOSITO DE HIELO Y BAÑO MARIA.	18
704	ZARAGOZA	51200128	51201-0128	20181	513.621.2762.00.01	MESA DE 180 CM PARA ENSAMBLE CON REPISA INTERMEDIA.	2
705	ZARAGOZA	51200137	51201-0137	20183	513.621.2785.00.01	MESA MAYO.	123
706	ZARAGOZA	53106581	53101-6581	20184	513.621.2792.00.01	MESA PARA EXPLORACION PEDIATRICA.	4
707	ZARAGOZA	53106582	53101-6582	20185	513.621.2804.00.01	MESA PARA INSTRUMENTAL QUIRURGICO.	8
708	ZARAGOZA	53106583	53101-6583	20186	513.621.2813.00.01	MESA PARA REHIDRATACION.	6
709	ZARAGOZA	51200139	51201-0139	20187	513.621.2826.00.01	MESA PASTEUR.	90
710	ZARAGOZA	51200141	51201-0141	20189	513.621.2847.00.01	MESA PUENTE.	176
711	ZARAGOZA	51200142	51201-0142	20190	513.621.2857.00.01	MESA RIGIDA DE MADERA.	3
712	ZARAGOZA	51200143	51201-0143	20191	513.621.2865.00.01	MESA RIÑON.	19
713	ZARAGOZA	51100262	51101-0262	20192	513.771.0438.00.01	REPISA DE 120 CM CONTRA MURO.	3
714	ZARAGOZA	51100264	51101-0264	20194	513.771.0456.00.01	REPISA DE 180 CM CONTRA MURO.	1
715	ZARAGOZA	51200154	51201-0154	20195	513.783.0075.00.01	RIEL PORTAVENOCLISIS.	415
716	ZARAGOZA	53200459	53201-0459	20196	513.790.0089.00.01	RIÑON DE ACERO INOXIDABLE DE 250 ML.	13
717	ZARAGOZA	53200461	53201-0461	20197	513.790.0091.00.01	RIÑON DE ACERO INOXIDABLE DE 500 ML.	65
718	ZARAGOZA	53106585	53101-6585	20198	513.810.0298.00.01	SILLA DE RUEDAS CON DESCANSAPIES.	63
719	ZARAGOZA	53200465	53201-0465	20199	513.950.0122.00.01	VASO PARA MEDICAMENTOS DE 30 CM CUBICOS.	181
720	ZARAGOZA	53200463	53201-0463	20200	513.950.0137.00.01	VASO PARA MEDICAMENTOS DE 140 CM CUBICOS.	4
721	ZARAGOZA	53200462	53201-0462	20201	513.950.0149.00.01	VASO CON TAPA DE UN LITRO.	2
722	ZARAGOZA	51200041	51201-0041	20202	513.123.0266.00.01	BANQUETA DE ALTURA.	15
723	ZARAGOZA	51200059	51201-0059	20203	513.219.0042.00.01	DIVAN (CHAISE LONGUE).	17
724	ZARAGOZA	51200074	51201-0074	20204	513.560.0023.00.01	LITERAS METALICAS.	40
725	ZARAGOZA	53200458	53201-0458	20205	513.635.0168.00.01	ORINAL PARA VARONES.	204
726	ZARAGOZA	51200153	51201-0153	20206	513.635.0173.00.01	PORTAVENOCLISIS RODABLE.	106
727	ZARAGOZA	53106570	53101-6570	20212	513.253.0086.00.01	CARRO CUNA CON BASINET DE ACRILICO.	1
728	ZARAGOZA	53106592	53101-6592	20274	513.130.0459.00.01	BASCULA PESA BEBE TUBULAR TIPO DINAMOMETRO.	6

Anexo No. 3.2 Relación y Cantidad de Bienes

PARTIDA	DESTINO	CUCOP	CUCOP +	PREI	SAI	DESCRIPCIÓN	CANTIDAD
729	ZARAGOZA	51200193	51201-0193	20309	515.250.0035.00.01	CAMPANA DE EXTRACCION PLOMADA.	1
730	ZARAGOZA	53106592	53101-6592	20312	515.451.0285.00.01	GABINETE PLOMADO PARA ALMACENAMIENTO DE RADIO ISOTOPOS.	1
731	ZARAGOZA	53106588	53101-6588	20313	515.451.0297.00.01	GABINETE PARA TOMA DE MUESTRAS CON FREGADERO DERECHO.	2
732	ZARAGOZA	53106589	53101-6589	20314	515.451.0301.00.01	GABINETE PARA TOMA DE MUESTRAS CON FREGADERO IZQUIERDO.	2
733	ZARAGOZA	51200214	51201-0214	20321	515.619.1417.00.01	MESA RAJA DE 90 CM CON CUBIERTA DE ACERO INOXIDABLE.	3
734	ZARAGOZA	51200167	51201-0167	20332	515.619.1524.00.01	MESA ALTA DE 120 CM CON RESPALDO.	3
735	ZARAGOZA	53106572	53101-6572	20547	513.191.0934.00.01	CARRO PARA CURACIONES EN ABS.	92
736	ZARAGOZA	51200054	51201-0054	20549	513.191.0946.00.01	CARRO PARA ROPA SUCIA CON TAPA Y APERTURA DE PEDAL.	75
737	ZARAGOZA	51200148	51201-0148	20577	513.632.0044.00.01	MUEBLE INTEGRAL ALTO DE 150 CM CON RESPALDO Y FREGADERO DERECHO.	3
738	ZARAGOZA	51200149	51201-0149	20579	513.632.0054.00.01	MUEBLE INTEGRAL ALTO DE 180 CM CON DOBLE FREGADERO CENTRAL.	6
739	ZARAGOZA	51200275	51201-0275	20589	515.958.0017.00.01	SILLON DE EXTRACCIONES.	7
740	ZARAGOZA	51200157	51201-0157	20597	513.964.0017.00.01	VESTIDOR CON ARMARIO PARA CONSULTORIO.	3
741	ZARAGOZA	51200235	51201-0235	20603	515.619.1697.00.01	MESA ALTA DE 90 CM CON RESPALDO, CAJON Y PUERTAS ABATIBLES.	31
742	ZARAGOZA	51200182	51201-0182	20612	515.619.1786.00.01	MESA ALTA DE 150 CM CON RESPALDO, TARJA IZQUIERDA Y PUERTAS ABATIBLES.	1
743	ZARAGOZA	51200240	51201-0240	20615	515.619.1813.00.01	MESA ALTA DE 180 CM DE TRABAJO PARA 2 USUARIOS CON RESPALDO.	9
744	ZARAGOZA	51200168	51201-0168	20620	515.619.1865.00.01	MESA ALTA DE 120 CM SIN RESPALDO Y 8 CAJONES.	21
745	ZARAGOZA	51200169	51201-0169	20621	515.619.1876.00.01	MESA ALTA DE 120 CM SIN RESPALDO Y PUERTAS ABATIBLES.	5
746	ZARAGOZA	51200170	51201-0170	20622	515.619.1883.00.01	MESA ALTA DE 120 CM SIN RESPALDO, 2 CAJONES SUPERIORES Y PUERTAS ABATIBLES.	15
747	ZARAGOZA	51200244	51201-0244	20627	515.619.1937.00.01	MESA ALTA DE 180 CM SIN RESPALDO, CAJONES CENTRALES Y PUERTAS ABATIBLES LATERALES.	2
748	ZARAGOZA	51200087	51201-0087	20647	513.621.3125.00.01	MESA ALTA DE 150 CM CON RESPALDO Y FREGADERO DERECHO.	4
749	ZARAGOZA	51200097	51201-0097	21598	513.621.3135.00.01	MESA ALTA DE 180 CM CON RESPALDO Y FREGADERO IZQUIERDO.	2
							25,785

Lic. Ricardo Ulises Pérez Delgado
Titular de la División de Evaluación y Análisis Financiero

ANEXOS
DIVISIÓN DE CONTRATOS

SIN TEXTO

Anexo No. 3.3 Requisitos para los bienes

PARTIDA	DESTINO	CUCOP	CUCOPs	PREI	SNI	DESCRIPCIÓN	CANTIDAD	EVALUACIÓN	HIDRO-SANITARIA	ELÉCTRICA	FIJACIÓN	CAPACITACIÓN	GARANTÍA	TIEMPO DE ENTREGA	DEDUCTIVAS
1	BAJA CALIFORNIA	51200000	51201-0000	19000	513.194.4000.01.01	CARRO CAMILLA TIPO TRANSFER (MATERNA)	15	BINARIO	NO REQUIERE	NO REQUIERE	NO REQUIERE	FOLLETO Y/O MANUAL DE USUARIO	36 MESES	60 DIAS	SI REQUIERE
2	BAJA CALIFORNIA	51200000	51201-0000	19000	513.548.4000.01.01	SILLA FIJA ELECTRICA	1	BINARIO	NO REQUIERE	SI REQUIERE (BASCULA)	NO REQUIERE	FOLLETO Y/O MANUAL DE USUARIO	36 MESES	60 DIAS	SI REQUIERE
3	BAJA CALIFORNIA	51200144	51201-0144	19773	513.536.4000.01.01	MODULO PARA CONSULTORIO MEDICO DERECHO	26	BINARIO	NO REQUIERE	NO REQUIERE	NO REQUIERE	FOLLETO Y/O MANUAL DE USUARIO	36 MESES	60 DIAS	SI REQUIERE
4	BAJA CALIFORNIA	51200145	51201-0145	19772	513.536.4000.01.01	MODULO PARA CONSULTORIO MEDICO IZQUIERDO	19	BINARIO	NO REQUIERE	NO REQUIERE	NO REQUIERE	FOLLETO Y/O MANUAL DE USUARIO	36 MESES	60 DIAS	SI REQUIERE
5	BAJA CALIFORNIA	51200173	51201-0173	19800	513.618.4000.01.01	MESA ALTA DE 150 CM CON CAJONERA CENTRAL	5	BINARIO	NO REQUIERE	NO REQUIERE	NO REQUIERE	FOLLETO Y/O MANUAL DE USUARIO	36 MESES	60 DIAS	SI REQUIERE
6	BAJA CALIFORNIA	51200150	51201-0150	19810	513.618.4000.01.01	MESA ALTA DE 180 CM CON CAJONERA CENTRAL	42	BINARIO	NO REQUIERE	NO REQUIERE	NO REQUIERE	FOLLETO Y/O MANUAL DE USUARIO	36 MESES	60 DIAS	SI REQUIERE
7	BAJA CALIFORNIA	51200158	51201-0158	19440	514.199.5014.01.01	CARRO PARA ELECTROMEDICO	6	BINARIO	NO REQUIERE	NO REQUIERE	NO REQUIERE	FOLLETO Y/O MANUAL DE USUARIO	36 MESES	60 DIAS	SI REQUIERE
8	BAJA CALIFORNIA	51200084	51201-0084	19724	513.921.3153.01.01	MESA ALTA DE 150 CM CON FREGADERO CENTRAL Y TRAMPA PARA YESO INTEGRADA	4	BINARIO	SI REQUIERE (ACCESORIOS E INSTALACIÓN)	NO REQUIERE	NO REQUIERE	FOLLETO Y/O MANUAL DE USUARIO	36 MESES	60 DIAS	SI REQUIERE
9	BAJA CALIFORNIA	51200085	51201-0085	19725	513.921.3161.01.01	MESA ALTA DE 150 CM CON FREGADERO IZQUIERDO	1	BINARIO	SI REQUIERE (ACCESORIOS E INSTALACIÓN)	NO REQUIERE	NO REQUIERE	FOLLETO Y/O MANUAL DE USUARIO	36 MESES	60 DIAS	SI REQUIERE
10	BAJA CALIFORNIA	51200079	51201-0079	19727	513.921.4003.01.01	MESA ALTA DE 150 CM CON RESPALDO Y FREGADERO DERECHO	9	BINARIO	SI REQUIERE (ACCESORIOS E INSTALACIÓN)	NO REQUIERE	NO REQUIERE	FOLLETO Y/O MANUAL DE USUARIO	36 MESES	60 DIAS	SI REQUIERE
11	BAJA CALIFORNIA	51200080	51201-0080	19805	513.921.2480.01.01	MESA ALTA DE 150 CM CON FREGADERO CENTRAL Y DAÑOS	24	BINARIO	SI REQUIERE (ACCESORIOS E INSTALACIÓN)	NO REQUIERE	NO REQUIERE	FOLLETO Y/O MANUAL DE USUARIO	36 MESES	60 DIAS	SI REQUIERE
12	BAJA CALIFORNIA	51200089	51201-0089	19731	513.921.2009.01.01	MESA ALTA DE 180 CM CON FREGADERO CENTRAL Y TRAMPA PARA YESO INTEGRADA	3	BINARIO	SI REQUIERE (ACCESORIOS E INSTALACIÓN)	NO REQUIERE	NO REQUIERE	FOLLETO Y/O MANUAL DE USUARIO	36 MESES	60 DIAS	SI REQUIERE
13	BAJA CALIFORNIA	51200155	51201-0155	20023	515.247.0116.00.01	CARRO CAJONERO	15	BINARIO	NO REQUIERE	NO REQUIERE	NO REQUIERE	FOLLETO Y/O MANUAL DE USUARIO	36 MESES	60 DIAS	SI REQUIERE
14	BAJA CALIFORNIA	51200087	51201-0087	20024	515.247.0125.00.01	CARRO DISTRIBUIDOR DE MUESTRAS	3	BINARIO	NO REQUIERE	NO REQUIERE	NO REQUIERE	FOLLETO Y/O MANUAL DE USUARIO	36 MESES	60 DIAS	SI REQUIERE
15	BAJA CALIFORNIA	51200020	51201-0020	20025	515.251.3258.00.01	GABINETE PARA TOMA DE MUESTRAS	9	BINARIO	NO REQUIERE	NO REQUIERE	NO REQUIERE	FOLLETO Y/O MANUAL DE USUARIO	36 MESES	60 DIAS	SI REQUIERE
16	BAJA CALIFORNIA	51200169	51201-0169	20029	513.618.1221.00.01	MESA ALTA DE 60 CM CON CUBIERTA DE ACERO INOXIDABLE	3	BINARIO	NO REQUIERE	NO REQUIERE	NO REQUIERE	FOLLETO Y/O MANUAL DE USUARIO	36 MESES	60 DIAS	SI REQUIERE
17	BAJA CALIFORNIA	51200191	51201-0191	20030	513.618.1232.00.01	MESA ALTA DE 150 CM CON CUBIERTA DE ACERO INOXIDABLE	4	BINARIO	NO REQUIERE	NO REQUIERE	NO REQUIERE	FOLLETO Y/O MANUAL DE USUARIO	36 MESES	60 DIAS	SI REQUIERE
18	BAJA CALIFORNIA	51200170	51201-0170	20031	513.618.1241.00.01	MESA ALTA DE 150 CM CON CUBIERTA DE ACERO INOXIDABLE	17	BINARIO	NO REQUIERE	NO REQUIERE	NO REQUIERE	FOLLETO Y/O MANUAL DE USUARIO	36 MESES	60 DIAS	SI REQUIERE
19	BAJA CALIFORNIA	51200201	51201-0201	20035	515.618.1250.00.01	MESA ALTA DE 180 CM CON VENTILERO	4	BINARIO	SI REQUIERE (ACCESORIOS E INSTALACIÓN)	NO REQUIERE	NO REQUIERE	FOLLETO Y/O MANUAL DE USUARIO	36 MESES	60 DIAS	SI REQUIERE
20	BAJA CALIFORNIA	51200202	51201-0202	20036	515.618.1342.00.01	MESA BAJA DE 180 CM CON CUBIERTA DE VIDRIO	3	BINARIO	NO REQUIERE	NO REQUIERE	NO REQUIERE	FOLLETO Y/O MANUAL DE USUARIO	36 MESES	60 DIAS	SI REQUIERE
21	BAJA CALIFORNIA	51200203	51201-0203	20037	515.618.1206.00.01	MESA BAJA DE 90 CM CON VENTILERO	5	BINARIO	SI REQUIERE (ACCESORIOS E INSTALACIÓN)	NO REQUIERE	NO REQUIERE	FOLLETO Y/O MANUAL DE USUARIO	36 MESES	60 DIAS	SI REQUIERE
22	BAJA CALIFORNIA	51200206	51201-0206	20040	515.618.1227.00.01	MESA BAJA DE 180 CM CON CUBIERTA DE ACERO INOXIDABLE	11	BINARIO	NO REQUIERE	NO REQUIERE	NO REQUIERE	FOLLETO Y/O MANUAL DE USUARIO	36 MESES	60 DIAS	SI REQUIERE
23	BAJA CALIFORNIA	51200207	51201-0207	20041	515.618.1298.00.01	MESA PARA RITOS DE LAVADO CON FREGADERO CENTRAL	1	BINARIO	SI REQUIERE (ACCESORIOS E INSTALACIÓN)	NO REQUIERE	NO REQUIERE	FOLLETO Y/O MANUAL DE USUARIO	36 MESES	60 DIAS	SI REQUIERE
24	BAJA CALIFORNIA	51200272	51201-0272	20042	515.764.0151.00.01	PISTA ABATIBLE PARA TOMA DE MUESTRAS	6	BINARIO	NO REQUIERE	NO REQUIERE	SI REQUIERE (FIJACIÓN A MURO)	FOLLETO Y/O MANUAL DE USUARIO	36 MESES	60 DIAS	SI REQUIERE
25	BAJA CALIFORNIA	51200274	51201-0274	20044	515.875.3128.00.01	SILLA CAMA PARA DONADORES	4	BINARIO	NO REQUIERE	NO REQUIERE	NO REQUIERE	FOLLETO Y/O MANUAL DE USUARIO	36 MESES	60 DIAS	SI REQUIERE
26	BAJA CALIFORNIA	51200270	51201-0270	20045	515.857.4122.00.01	REPISA DE 90 CM CONTRA MURO	11	BINARIO	NO REQUIERE	NO REQUIERE	SI REQUIERE (FIJACIÓN A MURO)	FOLLETO Y/O MANUAL DE USUARIO	36 MESES	60 DIAS	SI REQUIERE
27	BAJA CALIFORNIA	51200271	51201-0271	20046	515.857.5031.00.01	REPISA DE 90 CM CONTRA MURO CON LLAVES	65	BINARIO	NO REQUIERE	NO REQUIERE	SI REQUIERE (FIJACIÓN A MURO)	FOLLETO Y/O MANUAL DE USUARIO	36 MESES	60 DIAS	SI REQUIERE
28	BAJA CALIFORNIA	51200037	51201-0037	20126	513.093.0365.00.01	TARJETERO CUADRO CONSULTAS	46	ACERO	NO REQUIERE	NO REQUIERE	NO REQUIERE	FOLLETO Y/O MANUAL DE USUARIO	36 MESES	60 DIAS	SI REQUIERE
29	BAJA CALIFORNIA	51200035	51201-0035	20127	513.109.0345.00.01	BANCO GIRATORIO ACOJINADO CON RESPALDO Y BRAZOS FIJOS	4	BINARIO	NO REQUIERE	NO REQUIERE	SIN REQUERIR	FOLLETO Y/O MANUAL DE USUARIO	36 MESES	60 DIAS	SI REQUIERE
30	BAJA CALIFORNIA	51200037	51201-0037	20131	513.109.0355.00.01	BANCO GIRATORIO ACOJINADO SIN RESPALDO	3	BINARIO	NO REQUIERE	NO REQUIERE	NO REQUIERE	FOLLETO Y/O MANUAL DE USUARIO	36 MESES	60 DIAS	SI REQUIERE
31	BAJA CALIFORNIA	51200038	51201-0038	20129	513.109.0363.00.01	BANCO GIRATORIO CON RESPALDO DE ACERO INOXIDABLE	46	BINARIO	NO REQUIERE	NO REQUIERE	NO REQUIERE	FOLLETO Y/O MANUAL DE USUARIO	36 MESES	60 DIAS	SI REQUIERE
32	BAJA CALIFORNIA	51200039	51201-0039	20128	513.109.0378.00.01	BANCO GIRATORIO DE ACERO INOXIDABLE	151	BINARIO	NO REQUIERE	NO REQUIERE	NO REQUIERE	FOLLETO Y/O MANUAL DE USUARIO	36 MESES	60 DIAS	SI REQUIERE
33	BAJA CALIFORNIA	51200491	51201-0491	20135	513.113.0388.00.01	BASCULA	1	BINARIO	NO REQUIERE	NO REQUIERE	NO REQUIERE	FOLLETO Y/O MANUAL DE USUARIO	36 MESES	60 DIAS	SI REQUIERE
34	BAJA CALIFORNIA	51200492	51201-0492	20123	513.118.0355.00.01	BAÑO DE ARTESA	5	BINARIO	SI REQUIERE (ACCESORIOS E INSTALACIÓN)	NO REQUIERE	NO REQUIERE	FOLLETO Y/O MANUAL DE USUARIO	36 MESES	60 DIAS	SI REQUIERE
35	BAJA CALIFORNIA	51200493	51201-0493	20124	513.130.0472.00.01	BASCULA CON ESTADIMETRO	67	BINARIO	NO REQUIERE	NO REQUIERE	NO REQUIERE	FOLLETO Y/O MANUAL DE USUARIO	36 MESES	60 DIAS	SI REQUIERE
36	BAJA CALIFORNIA	51200494	51201-0494	20125	513.130.0449.00.01	BASCULA PARA BEBE	7	BINARIO	NO REQUIERE	NO REQUIERE	NO REQUIERE	FOLLETO Y/O MANUAL DE USUARIO	36 MESES	60 DIAS	SI REQUIERE
37	BAJA CALIFORNIA	51200047	51201-0047	20133	513.193.0349.00.01	BUGUI	150	BINARIO	NO REQUIERE	NO REQUIERE	NO REQUIERE	FOLLETO Y/O MANUAL DE USUARIO	36 MESES	60 DIAS	SI REQUIERE
38	BAJA CALIFORNIA	51200049	51201-0049	20134	513.194.3349.00.01	CAMA INDIVIDUAL METALICA	2	BINARIO	NO REQUIERE	NO REQUIERE	NO REQUIERE	FOLLETO Y/O MANUAL DE USUARIO	36 MESES	60 DIAS	SI REQUIERE
39	BAJA CALIFORNIA	51200072	51201-0072	20139	513.194.3349.00.01	CAMILLA PARA RECUPERACION	20	BINARIO	NO REQUIERE	NO REQUIERE	NO REQUIERE	FOLLETO Y/O MANUAL DE USUARIO	36 MESES	60 DIAS	SI REQUIERE
40	BAJA CALIFORNIA	51200078	51201-0078	20132	513.194.3349.00.01	CAMILLA PARA MEDICAMENTOS	23	BINARIO	NO REQUIERE	NO REQUIERE	NO REQUIERE	FOLLETO Y/O MANUAL DE USUARIO	36 MESES	60 DIAS	SI REQUIERE
41	BAJA CALIFORNIA	51200055	51201-0055	20136	513.194.3349.00.01	CARRO PARA ROPA LIMPIA	3	BINARIO	NO REQUIERE	NO REQUIERE	NO REQUIERE	FOLLETO Y/O MANUAL DE USUARIO	36 MESES	60 DIAS	SI REQUIERE
42	BAJA CALIFORNIA	51200179	51201-0179	20140	513.194.3349.00.01	CARRO PORTA EXPEDIENTES	134	BINARIO	NO REQUIERE	NO REQUIERE	NO REQUIERE	FOLLETO Y/O MANUAL DE USUARIO	36 MESES	60 DIAS	SI REQUIERE

GOBIERNO DE MÉXICO

DIRECCIÓN DE ADMINISTRACIÓN
Unidad de Planeación, Programación y Control de Inversión
Dirección de Programación y Presupuesto
Dirección de Recursos Financieros

Anexo No. 3.3 Requisitos para los bienes

43	BAJA CALIFORNIA	51100076	51101-0076	33645	513 [illegible]	CAMILLA PARA USO GINECOLÓGICO	47	BIENES	NO REQUIERE	NO REQUIERE	SI REQUIERE (FICHA TÉCNICA)	FOLLETO Y/O MANUAL DE USUARIO	36 MESES	60 DÍAS	SI REQUIERE
44	BAJA CALIFORNIA	51100083	51101-0083	33645	513 [illegible]	CHAROLA CON TAPA PARA INSTRUMENTAL	51	BIENES	NO REQUIERE	NO REQUIERE	NO REQUIERE	FOLLETO Y/O MANUAL DE USUARIO	36 MESES	60 DÍAS	SI REQUIERE
45	BAJA CALIFORNIA	51100099	51101-0099	33645	513 [illegible]	CEPILLO DE ACERO INOXIDABLE	105	BIENES	NO REQUIERE	NO REQUIERE	NO REQUIERE	FOLLETO Y/O MANUAL DE USUARIO	36 MESES	60 DÍAS	SI REQUIERE
46	BAJA CALIFORNIA	51100107	51101-0107	33645	513 [illegible]	CEPILLO PARA MANGUERA	109	BIENES	NO REQUIERE	NO REQUIERE	NO REQUIERE	FOLLETO Y/O MANUAL DE USUARIO	36 MESES	60 DÍAS	SI REQUIERE
47	BAJA CALIFORNIA	51100127	51101-0127	33645	513 [illegible]	CEPILLO PARA LIMPIEZA DE TUBOS	129	BIENES	NO REQUIERE	NO REQUIERE	NO REQUIERE	FOLLETO Y/O MANUAL DE USUARIO	36 MESES	60 DÍAS	SI REQUIERE
48	BAJA CALIFORNIA	51100169	51101-0169	33645	513 [illegible]	ESCOBILLA DE TIRO PELUDO	170	BIENES	NO REQUIERE	NO REQUIERE	NO REQUIERE	FOLLETO Y/O MANUAL DE USUARIO	36 MESES	60 DÍAS	SI REQUIERE
49	BAJA CALIFORNIA	51100201	51101-0201	33645	513 [illegible]	GUANTE CORTA ESTÉRIL DE PP CM	203	BIENES	NO REQUIERE	NO REQUIERE	NO REQUIERE	FOLLETO Y/O MANUAL DE USUARIO	36 MESES	60 DÍAS	SI REQUIERE
50	BAJA CALIFORNIA	51100220	51101-0220	33645	513 [illegible]	GUANTE CORTA ESTÉRIL DE PP CM	222	BIENES	NO REQUIERE	NO REQUIERE	NO REQUIERE	FOLLETO Y/O MANUAL DE USUARIO	36 MESES	60 DÍAS	SI REQUIERE
51	BAJA CALIFORNIA	51100252	51101-0252	33645	513 [illegible]	INSTRUMENTAL DE ESTERILIZACIÓN	2	BIENES	NO REQUIERE	NO REQUIERE	NO REQUIERE	FOLLETO Y/O MANUAL DE USUARIO	36 MESES	60 DÍAS	SI REQUIERE
52	BAJA CALIFORNIA	51100262	51101-0262	33645	513 [illegible]	MANGUERA DE PEDAL	272	BIENES	NO REQUIERE	NO REQUIERE	NO REQUIERE	FOLLETO Y/O MANUAL DE USUARIO	36 MESES	60 DÍAS	SI REQUIERE
53	BAJA CALIFORNIA	51100304	51101-0304	33645	513 [illegible]	LAMPARA DE ESPECULOSCOPIA	314	BIENES	NO REQUIERE	NO REQUIERE	NO REQUIERE	FOLLETO Y/O MANUAL DE USUARIO	36 MESES	60 DÍAS	SI REQUIERE
54	BAJA CALIFORNIA	51100365	51101-0365	33645	513 [illegible]	LAMPARA DE PIE ROTABLE	375	BIENES	NO REQUIERE	NO REQUIERE	NO REQUIERE	FOLLETO Y/O MANUAL DE USUARIO	36 MESES	60 DÍAS	SI REQUIERE
55	BAJA CALIFORNIA	51100396	51101-0396	33645	513 [illegible]	LAVATIVA CON TUBO DOBLE	18	BIENES	SI REQUIERE (ACCESORIOS E INSTALACIÓN)	NO REQUIERE	SI REQUIERE (CAPACITACIÓN)	FOLLETO Y/O MANUAL DE USUARIO	36 MESES	60 DÍAS	SI REQUIERE
56	BAJA CALIFORNIA	51100407	51101-0407	33645	513 [illegible]	LIBRERO DE CRISTAL SENCILLO	4	BIENES	SI REQUIERE (ACCESORIOS E INSTALACIÓN)	NO REQUIERE	SI REQUIERE (CAPACITACIÓN)	FOLLETO Y/O MANUAL DE USUARIO	36 MESES	60 DÍAS	SI REQUIERE
57	BAJA CALIFORNIA	51100413	51101-0413	33645	513 [illegible]	LAVABO PEDESTAL DE PP CM	93	BIENES	SI REQUIERE (ACCESORIOS E INSTALACIÓN)	NO REQUIERE	NO REQUIERE	FOLLETO Y/O MANUAL DE USUARIO	36 MESES	60 DÍAS	SI REQUIERE
58	BAJA CALIFORNIA	51100421	51101-0421	33645	513 [illegible]	LAVABO PEDESTAL DE PP CM	255	BIENES	SI REQUIERE (ACCESORIOS E INSTALACIÓN)	NO REQUIERE	NO REQUIERE	FOLLETO Y/O MANUAL DE USUARIO	36 MESES	60 DÍAS	SI REQUIERE
59	BAJA CALIFORNIA	51100439	51101-0439	33645	513 [illegible]	MESA INTEGRAL ALTA DE 100 CM CON PEDAL Y RECHAZO	9	BIENES	SI REQUIERE (ACCESORIOS E INSTALACIÓN)	NO REQUIERE	NO REQUIERE	FOLLETO Y/O MANUAL DE USUARIO	36 MESES	60 DÍAS	SI REQUIERE
60	BAJA CALIFORNIA	51100447	51101-0447	33645	513 [illegible]	MESA AUXILIAR DE 100 CM CON RIEL Y CHAROLA	12	BIENES	SI REQUIERE (ACCESORIOS E INSTALACIÓN)	NO REQUIERE	NO REQUIERE	FOLLETO Y/O MANUAL DE USUARIO	36 MESES	60 DÍAS	SI REQUIERE
61	BAJA CALIFORNIA	51100454	51101-0454	33645	513 [illegible]	MESA ALTA INTEGRAL DE 100 CM CON PEDAL Y RECHAZO	59	BIENES	SI REQUIERE (ACCESORIOS E INSTALACIÓN)	NO REQUIERE	NO REQUIERE	FOLLETO Y/O MANUAL DE USUARIO	36 MESES	60 DÍAS	SI REQUIERE
62	BAJA CALIFORNIA	51100462	51101-0462	33645	513 [illegible]	MESA ALTA DE 100 CM CON CAJÓN Y RECHAZO	3	BIENES	SI REQUIERE (ACCESORIOS E INSTALACIÓN)	NO REQUIERE	NO REQUIERE	FOLLETO Y/O MANUAL DE USUARIO	36 MESES	60 DÍAS	SI REQUIERE
63	BAJA CALIFORNIA	51100504	51101-0504	33645	513 [illegible]	MESA INTEGRAL ALTA DE 100 CM CON CAJÓN Y RECHAZO	38	BIENES	SI REQUIERE (ACCESORIOS E INSTALACIÓN)	NO REQUIERE	NO REQUIERE	FOLLETO Y/O MANUAL DE USUARIO	36 MESES	60 DÍAS	SI REQUIERE
64	BAJA CALIFORNIA	51100512	51101-0512	33645	513 [illegible]	MESA CAMILLA ALTA DE 100 CM	31	BIENES	NO REQUIERE	NO REQUIERE	NO REQUIERE	FOLLETO Y/O MANUAL DE USUARIO	36 MESES	60 DÍAS	SI REQUIERE
65	BAJA CALIFORNIA	51100538	51101-0538	33645	513 [illegible]	MESA PARA EXPLORACIÓN GINECOLÓGICA	5	BIENES	SI REQUIERE (ACCESORIOS E INSTALACIÓN)	NO REQUIERE	NO REQUIERE	FOLLETO Y/O MANUAL DE USUARIO	36 MESES	60 DÍAS	SI REQUIERE
66	BAJA CALIFORNIA	51100546	51101-0546	33645	513 [illegible]	MESA MAYO	1190	BIENES	NO REQUIERE	NO REQUIERE	NO REQUIERE	FOLLETO Y/O MANUAL DE USUARIO	36 MESES	60 DÍAS	SI REQUIERE
67	BAJA CALIFORNIA	51100553	51101-0553	33645	513 [illegible]	MESA PARA EXPLORACIÓN PEDIÁTRICA	1	BIENES	NO REQUIERE	NO REQUIERE	NO REQUIERE	FOLLETO Y/O MANUAL DE USUARIO	36 MESES	60 DÍAS	SI REQUIERE
68	BAJA CALIFORNIA	51100561	51101-0561	33645	513 [illegible]	MESA PARA EXPLORACIÓN	10	BIENES	NO REQUIERE	NO REQUIERE	NO REQUIERE	FOLLETO Y/O MANUAL DE USUARIO	36 MESES	60 DÍAS	SI REQUIERE
69	BAJA CALIFORNIA	51100579	51101-0579	33645	513 [illegible]	MESA PARA PEDIATRÍA	16	BIENES	NO REQUIERE	NO REQUIERE	NO REQUIERE	FOLLETO Y/O MANUAL DE USUARIO	36 MESES	60 DÍAS	SI REQUIERE
70	BAJA CALIFORNIA	51100587	51101-0587	33645	513 [illegible]	MESA PEDIATRÍA	118	BIENES	NO REQUIERE	NO REQUIERE	NO REQUIERE	FOLLETO Y/O MANUAL DE USUARIO	36 MESES	60 DÍAS	SI REQUIERE
71	BAJA CALIFORNIA	51100595	51101-0595	33645	513 [illegible]	MESA PLANA	214	BIENES	NO REQUIERE	NO REQUIERE	NO REQUIERE	FOLLETO Y/O MANUAL DE USUARIO	36 MESES	60 DÍAS	SI REQUIERE
72	BAJA CALIFORNIA	51100602	51101-0602	33645	513 [illegible]	MESA PLANA DE MADERA	21	BIENES	NO REQUIERE	NO REQUIERE	NO REQUIERE	FOLLETO Y/O MANUAL DE USUARIO	36 MESES	60 DÍAS	SI REQUIERE
73	BAJA CALIFORNIA	51100610	51101-0610	33645	513 [illegible]	MESA PLANA	224	BIENES	NO REQUIERE	NO REQUIERE	NO REQUIERE	FOLLETO Y/O MANUAL DE USUARIO	36 MESES	60 DÍAS	SI REQUIERE
74	BAJA CALIFORNIA	51100628	51101-0628	33645	513 [illegible]	MESA PARA CIRUGÍA	2	BIENES	NO REQUIERE	NO REQUIERE	SI REQUIERE (FICHA TÉCNICA)	FOLLETO Y/O MANUAL DE USUARIO	36 MESES	60 DÍAS	SI REQUIERE
75	BAJA CALIFORNIA	51100636	51101-0636	33645	513 [illegible]	MESA PARA CIRUGÍA	1	BIENES	NO REQUIERE	NO REQUIERE	SI REQUIERE (FICHA TÉCNICA)	FOLLETO Y/O MANUAL DE USUARIO	36 MESES	60 DÍAS	SI REQUIERE
76	BAJA CALIFORNIA	51100644	51101-0644	33645	513 [illegible]	MESA PARA CIRUGÍA	1	BIENES	NO REQUIERE	NO REQUIERE	NO REQUIERE	FOLLETO Y/O MANUAL DE USUARIO	36 MESES	60 DÍAS	SI REQUIERE
77	BAJA CALIFORNIA	51100651	51101-0651	33645	513 [illegible]	MESA PARA CIRUGÍA	1	BIENES	NO REQUIERE	NO REQUIERE	NO REQUIERE	FOLLETO Y/O MANUAL DE USUARIO	36 MESES	60 DÍAS	SI REQUIERE
78	BAJA CALIFORNIA	51100669	51101-0669	33645	513 [illegible]	MESA PARA CIRUGÍA	1	BIENES	NO REQUIERE	NO REQUIERE	NO REQUIERE	FOLLETO Y/O MANUAL DE USUARIO	36 MESES	60 DÍAS	SI REQUIERE
79	BAJA CALIFORNIA	51100677	51101-0677	33645	513 [illegible]	MESA PARA CIRUGÍA	1	BIENES	NO REQUIERE	NO REQUIERE	NO REQUIERE	FOLLETO Y/O MANUAL DE USUARIO	36 MESES	60 DÍAS	SI REQUIERE
80	BAJA CALIFORNIA	51100685	51101-0685	33645	513 [illegible]	MESA PARA CIRUGÍA	1	BIENES	NO REQUIERE	NO REQUIERE	NO REQUIERE	FOLLETO Y/O MANUAL DE USUARIO	36 MESES	60 DÍAS	SI REQUIERE
81	BAJA CALIFORNIA	51100693	51101-0693	33645	513 [illegible]	MESA PARA CIRUGÍA	1	BIENES	NO REQUIERE	NO REQUIERE	NO REQUIERE	FOLLETO Y/O MANUAL DE USUARIO	36 MESES	60 DÍAS	SI REQUIERE
82	BAJA CALIFORNIA	51100707	51101-0707	33645	513 [illegible]	MESA PARA CIRUGÍA	1	BIENES	NO REQUIERE	NO REQUIERE	NO REQUIERE	FOLLETO Y/O MANUAL DE USUARIO	36 MESES	60 DÍAS	SI REQUIERE
83	BAJA CALIFORNIA	51100715	51101-0715	33645	513 [illegible]	MESA PARA CIRUGÍA	1	BIENES	NO REQUIERE	NO REQUIERE	NO REQUIERE	FOLLETO Y/O MANUAL DE USUARIO	36 MESES	60 DÍAS	SI REQUIERE
84	BAJA CALIFORNIA	51100723	51101-0723	33645	513 [illegible]	MESA PARA CIRUGÍA	1	BIENES	NO REQUIERE	NO REQUIERE	NO REQUIERE	FOLLETO Y/O MANUAL DE USUARIO	36 MESES	60 DÍAS	SI REQUIERE
85	BAJA CALIFORNIA	51100731	51101-0731	33645	513 [illegible]	MESA PARA CIRUGÍA	1	BIENES	NO REQUIERE	NO REQUIERE	NO REQUIERE	FOLLETO Y/O MANUAL DE USUARIO	36 MESES	60 DÍAS	SI REQUIERE
86	BAJA CALIFORNIA	51100758	51101-0758	33645	513 [illegible]	MESA PARA CIRUGÍA	1	BIENES	NO REQUIERE	NO REQUIERE	NO REQUIERE	FOLLETO Y/O MANUAL DE USUARIO	36 MESES	60 DÍAS	SI REQUIERE
87	BAJA CALIFORNIA	51100766	51101-0766	33645	513 [illegible]	MESA PARA CIRUGÍA	1	BIENES	NO REQUIERE	NO REQUIERE	NO REQUIERE	FOLLETO Y/O MANUAL DE USUARIO	36 MESES	60 DÍAS	SI REQUIERE
88	BAJA CALIFORNIA	51100774	51101-0774	33645	513 [illegible]	MESA PARA CIRUGÍA	1	BIENES	NO REQUIERE	NO REQUIERE	NO REQUIERE	FOLLETO Y/O MANUAL DE USUARIO	36 MESES	60 DÍAS	SI REQUIERE
89	BAJA CALIFORNIA	51100782	51101-0782	33645	513 [illegible]	MESA PARA CIRUGÍA	1	BIENES	NO REQUIERE	NO REQUIERE	NO REQUIERE	FOLLETO Y/O MANUAL DE USUARIO	36 MESES	60 DÍAS	SI REQUIERE
90	BAJA CALIFORNIA	51100790	51101-0790	33645	513 [illegible]	MESA PARA CIRUGÍA	1	BIENES	NO REQUIERE	NO REQUIERE	NO REQUIERE	FOLLETO Y/O MANUAL DE USUARIO	36 MESES	60 DÍAS	SI REQUIERE
91	BAJA CALIFORNIA	51100808	51101-0808	33645	513 [illegible]	MESA PARA CIRUGÍA	1	BIENES	NO REQUIERE	NO REQUIERE	NO REQUIERE	FOLLETO Y/O MANUAL DE USUARIO	36 MESES	60 DÍAS	SI REQUIERE
92	BAJA CALIFORNIA	51100816	51101-0816	33645	513 [illegible]	MESA PARA CIRUGÍA	1	BIENES	NO REQUIERE	NO REQUIERE	NO REQUIERE	FOLLETO Y/O MANUAL DE USUARIO	36 MESES	60 DÍAS	SI REQUIERE
93	BAJA CALIFORNIA	51100824	51101-0824	33645	513 [illegible]	MESA PARA CIRUGÍA	1	BIENES	NO REQUIERE	NO REQUIERE	NO REQUIERE	FOLLETO Y/O MANUAL DE USUARIO	36 MESES	60 DÍAS	SI REQUIERE
94	BAJA CALIFORNIA	51100832	51101-0832	33645	513 [illegible]	MESA PARA CIRUGÍA	1	BIENES	NO REQUIERE	NO REQUIERE	NO REQUIERE	FOLLETO Y/O MANUAL DE USUARIO	36 MESES	60 DÍAS	SI REQUIERE
95	BAJA CALIFORNIA	51100840	51101-0840	33645	513 [illegible]	MESA PARA CIRUGÍA	1	BIENES	NO REQUIERE	NO REQUIERE	NO REQUIERE	FOLLETO Y/O MANUAL DE USUARIO	36 MESES	60 DÍAS	SI REQUIERE
96	BAJA CALIFORNIA	51100858	51101-0858	33645	513 [illegible]	MESA PARA CIRUGÍA	1	BIENES	NO REQUIERE	NO REQUIERE	NO REQUIERE	FOLLETO Y/O MANUAL DE USUARIO	36 MESES	60 DÍAS	SI REQUIERE
97	BAJA CALIFORNIA	51100866	51101-0866	33645	513 [illegible]	MESA PARA CIRUGÍA	1	BIENES	NO REQUIERE	NO REQUIERE	NO REQUIERE	FOLLETO Y/O MANUAL DE USUARIO	36 MESES	60 DÍAS	SI REQUIERE
98	BAJA CALIFORNIA	51100874	51101-0874	33645	513 [illegible]	MESA PARA CIRUGÍA	1	BIENES	NO REQUIERE	NO REQUIERE	NO REQUIERE	FOLLETO Y/O MANUAL DE USUARIO	36 MESES	60 DÍAS	SI REQUIERE
99	BAJA CALIFORNIA	51100882	51101-0882	33645	513 [illegible]	MESA PARA CIRUGÍA	1	BIENES	NO REQUIERE	NO REQUIERE	NO REQUIERE	FOLLETO Y/O MANUAL DE USUARIO	36 MESES	60 DÍAS	SI REQUIERE
100	BAJA CALIFORNIA	51100890	51101-0890	33645	513 [illegible]	MESA PARA CIRUGÍA	1	BIENES	NO REQUIERE	NO REQUIERE	NO REQUIERE	FOLLETO Y/O MANUAL DE USUARIO	36 MESES	60 DÍAS	SI REQUIERE
101	BAJA CALIFORNIA	51100908	51101-0908	33645	513 [illegible]	MESA PARA CIRUGÍA	1	BIENES	NO REQUIERE	NO REQUIERE	NO REQUIERE	FOLLETO Y/O MANUAL DE USUARIO	36 MESES	60 DÍAS	SI REQUIERE

Anexo No. 3.3 Requisitos para los bienes

89	BAJA CALIFORNIA	51400570	51001-0570	20212	$10,253,006.00	CARRO GUIA CON BARANDILLAS	59	UNITARIO	NO REQUIERE	NO REQUIERE	NO REQUIERE	FOLLETO Y/O MANUAL DE USUARIO	36 MESES	60 DIAS	SI REQUIERE
90	BAJA CALIFORNIA	51200113	51001-0113	20303	$13,921,307.60	MESA DE LAVADO PARA ATENCION AL RECIEN NACIDO	2	UNITARIO	NO REQUIERE	NO REQUIERE	NO REQUIERE	FOLLETO Y/O MANUAL DE USUARIO	36 MESES	60 DIAS	SI REQUIERE
91	BAJA CALIFORNIA	51400569	51001-0569	20313	$15,451,026.00	GABINETE PARA TOMA DE MUESTRAS CON FREGADERO DERECHO	3	UNITARIO	SI REQUIERE (ACCESORIOS E INSTALACION)	NO REQUIERE	NO REQUIERE	FOLLETO Y/O MANUAL DE USUARIO	36 MESES	60 DIAS	SI REQUIERE
92	BAJA CALIFORNIA	51400568	51001-0568	20314	$15,451,026.00	GABINETE PARA TOMA DE MUESTRAS CON FREGADERO IZQUIERDO	3	UNITARIO	SI REQUIERE (ACCESORIOS E INSTALACION)	NO REQUIERE	NO REQUIERE	FOLLETO Y/O MANUAL DE USUARIO	36 MESES	60 DIAS	SI REQUIERE
93	BAJA CALIFORNIA	51200114	51001-0414	20231	$5,518,141.00	MESA BAJA DE 90 CM CON CUBIERTA DE ACERO INOXIDABLE	1	UNITARIO	NO REQUIERE	NO REQUIERE	NO REQUIERE	FOLLETO Y/O MANUAL DE USUARIO	36 MESES	60 DIAS	SI REQUIERE
94	BAJA CALIFORNIA	51200167	51001-0167	20132	$15,518,154.00	MESA ALTA DE 120 CM CON RESPALDO	3	UNITARIO	NO REQUIERE	NO REQUIERE	NO REQUIERE	FOLLETO Y/O MANUAL DE USUARIO	36 MESES	60 DIAS	SI REQUIERE
95	BAJA CALIFORNIA	53106572	53101-0572	20531	$45,191,160.00	CARRO PARA CURACIONES EN ORL	102	UNITARIO	NO REQUIERE	NO REQUIERE	NO REQUIERE	FOLLETO Y/O MANUAL DE USUARIO	36 MESES	60 DIAS	SI REQUIERE
96	BAJA CALIFORNIA	51200054	51001-0054	20054	$13,191,064.00	CARRO PARA ROPA SUCIA CON TAPA Y APERTURA DE PEDAL	66	UNITARIO	NO REQUIERE	NO REQUIERE	NO REQUIERE	FOLLETO Y/O MANUAL DE USUARIO	36 MESES	60 DIAS	SI REQUIERE
97	BAJA CALIFORNIA	51200136	51001-0136	20073	$13,921,307.60	MESA INTEGRAL PARTEURI	2	UNITARIO	SI REQUIERE (ACCESORIOS E INSTALACION)	NO REQUIERE	NO REQUIERE	FOLLETO Y/O MANUAL DE USUARIO	36 MESES	60 DIAS	SI REQUIERE
98	BAJA CALIFORNIA	51200148	51001-0148	20017	$12,632,654.00	MUEBLE INTEGRAL ALTO DE 150 CM CON RESPALDO Y FREGADERO DERECHO	4	UNITARIO	SI REQUIERE (ACCESORIOS E INSTALACION)	NO REQUIERE	NO REQUIERE	FOLLETO Y/O MANUAL DE USUARIO	36 MESES	60 DIAS	SI REQUIERE
99	BAJA CALIFORNIA	51200149	51001-0149	20016	$13,632,654.00	MUEBLE INTEGRAL ALTO DE 150 CM CON DOBLE FREGADERO CENTRAL	4	UNITARIO	SI REQUIERE (ACCESORIOS E INSTALACION)	NO REQUIERE	NO REQUIERE	FOLLETO Y/O MANUAL DE USUARIO	36 MESES	60 DIAS	SI REQUIERE
100	BAJA CALIFORNIA	51200275	51201-0275	20503	$17,955,001.00	CAJON DE EXTRACCIONES	1	UNITARIO	NO REQUIERE	NO REQUIERE	NO REQUIERE	FOLLETO Y/O MANUAL DE USUARIO	36 MESES	60 DIAS	SI REQUIERE
101	BAJA CALIFORNIA	51200157	51201-0157	20097	$13,966,001.00	MESA DE LOZA PARA PARTOS CON LUZ	1	UNITARIO	NO REQUIERE	NO REQUIERE	NO REQUIERE	FOLLETO Y/O MANUAL DE USUARIO	36 MESES	60 DIAS	SI REQUIERE
102	BAJA CALIFORNIA	51200235	51201-0235	20023	$15,518,154.00	MESA ALTA DE 90 CM CON RESPALDO, CAJON Y PUERTAS ABATIBLES	3	UNITARIO	NO REQUIERE	NO REQUIERE	NO REQUIERE	FOLLETO Y/O MANUAL DE USUARIO	36 MESES	60 DIAS	SI REQUIERE
103	BAJA CALIFORNIA	51200240	51201-0240	20015	$15,518,154.00	MESA ALTA DE 150 CM S/E TRABAJO PARA 2 USUARIOS CON RESPALDO	3	UNITARIO	NO REQUIERE	NO REQUIERE	NO REQUIERE	FOLLETO Y/O MANUAL DE USUARIO	36 MESES	60 DIAS	SI REQUIERE
104	BAJA CALIFORNIA	51200156	51201-0156	20021	$15,518,154.00	MESA ALTA DE 120 CM S/R RESPALDO Y 5 CAJONES	33	UNITARIO	NO REQUIERE	NO REQUIERE	NO REQUIERE	FOLLETO Y/O MANUAL DE USUARIO	36 MESES	60 DIAS	SI REQUIERE
105	BAJA CALIFORNIA	51200199	51201-0199	20021	$13,810,107.00	MESA ALTA DE 120 CM S/R RESPALDO Y PUERTAS ABATIBLES	4	UNITARIO	NO REQUIERE	NO REQUIERE	NO REQUIERE	FOLLETO Y/O MANUAL DE USUARIO	36 MESES	60 DIAS	SI REQUIERE
106	BAJA CALIFORNIA	51200199	51201-0199	20022	$13,810,107.00	MESA ALTA DE 120 CM S/R RESPALDO, 3 CAJONES SUPERIORES Y PUERTAS ABATIBLES	15	UNITARIO	NO REQUIERE	NO REQUIERE	NO REQUIERE	FOLLETO Y/O MANUAL DE USUARIO	36 MESES	60 DIAS	SI REQUIERE
107	BAJA CALIFORNIA	51200344	51201-0344	20022	$13,810,107.00	MESA ALTA DE 150 CM S/R RESPALDO, CAJONES CENTRALES Y PUERTAS ABATIBLES	1	UNITARIO	NO REQUIERE	NO REQUIERE	NO REQUIERE	FOLLETO Y/O MANUAL DE USUARIO	36 MESES	60 DIAS	SI REQUIERE
108	BAJA CALIFORNIA	51200087	51201-0087	20041	$13,221,312.00	MESA ALTA DE 150 CM CON RESPALDO Y FREGADERO DERECHO	5	UNITARIO	SI REQUIERE (ACCESORIOS E INSTALACION)	NO REQUIERE	NO REQUIERE	FOLLETO Y/O MANUAL DE USUARIO	36 MESES	60 DIAS	SI REQUIERE
109	CHIAPAS	53104569	53101-0569	19982	$10,191,005.00	CARRO CAMILLA TIPO QUIRURGICO (LATERAL)	3	UNITARIO	NO REQUIERE	NO REQUIERE	NO REQUIERE	FOLLETO Y/O MANUAL DE USUARIO	36 MESES	60 DIAS	SI REQUIERE
110	CHIAPAS	51200563	51201-0563	19999	$15,518,154.00	MUEBLE ELECTRICA	1	UNITARIO	NO REQUIERE	SI REQUIERE (ACCESORIOS E INSTALACION)	NO REQUIERE	FOLLETO Y/O MANUAL DE USUARIO	36 MESES	60 DIAS	SI REQUIERE
111	CHIAPAS	51200144	51201-0144	19721	$13,639,228.00	MESA DE PARTOS CON LUCES DE PISO	20	UNITARIO	NO REQUIERE	NO REQUIERE	NO REQUIERE	FOLLETO Y/O MANUAL DE USUARIO	36 MESES	60 DIAS	SI REQUIERE
112	CHIAPAS	51200149	51201-0149	19722	$13,639,228.00	MESA DE PARTOS CON LUCES DE PISO	20	UNITARIO	NO REQUIERE	NO REQUIERE	NO REQUIERE	FOLLETO Y/O MANUAL DE USUARIO	36 MESES	60 DIAS	SI REQUIERE
113	CHIAPAS	51200113	51201-0113	19999	$10,918,009.00	MESA ALTA DE 150 CM CON CAJA CENTRAL	1	UNITARIO	NO REQUIERE	NO REQUIERE	NO REQUIERE	FOLLETO Y/O MANUAL DE USUARIO	36 MESES	60 DIAS	SI REQUIERE
114	CHIAPAS	51200150	51201-0150	19978	$13,810,107.00	MESA ALTA DE 180 CM CON CAJA CENTRAL	12	UNITARIO	NO REQUIERE	NO REQUIERE	NO REQUIERE	FOLLETO Y/O MANUAL DE USUARIO	36 MESES	60 DIAS	SI REQUIERE
115	CHIAPAS	51200155	51201-0155	19446	$10,191,005.00	CARRO PARA EXPERIMERCADO	30	UNITARIO	NO REQUIERE	NO REQUIERE	NO REQUIERE	FOLLETO Y/O MANUAL DE USUARIO	36 MESES	60 DIAS	SI REQUIERE
116	CHIAPAS	51200158	51201-0158	19447	$10,451,005.00	CARRO 12 BASE PARA CAMBIO DE LAVADO	1	UNITARIO	NO REQUIERE	NO REQUIERE	NO REQUIERE	FOLLETO Y/O MANUAL DE USUARIO	36 MESES	60 DIAS	SI REQUIERE
117	CHIAPAS	51200084	51201-0084	19732	$13,001,070.00	MESA ALTA DE 150 CM CON FREGADERO DERECHO	10	UNITARIO	SI REQUIERE (ACCESORIOS E INSTALACION)	NO REQUIERE	NO REQUIERE	FOLLETO Y/O MANUAL DE USUARIO	36 MESES	60 DIAS	SI REQUIERE
118	CHIAPAS	51200086	51201-0086	19735	$13,521,070.00	MESA ALTA DE 150 CM CON FREGADERO IZQUIERDO	4	UNITARIO	SI REQUIERE (ACCESORIOS E INSTALACION)	NO REQUIERE	NO REQUIERE	FOLLETO Y/O MANUAL DE USUARIO	36 MESES	60 DIAS	SI REQUIERE
119	CHIAPAS	51200079	51201-0079	19733	$13,521,070.00	MESA ALTA DE 150 CM CON REGADERO Y FREGADERO DERECHO	8	UNITARIO	SI REQUIERE ACCESORIOS E INSTALACION	NO REQUIERE	NO REQUIERE	FOLLETO Y/O MANUAL DE USUARIO	36 MESES	60 DIAS	SI REQUIERE
120	CHIAPAS	51200082	51201-0082	19985	$13,921,249.00	MESA ALTA DE 150 CM CON FREGADERO CENTRAL Y CAJONES	10	UNITARIO	SI REQUIERE ACCESORIOS E INSTALACION	NO REQUIERE	NO REQUIERE	FOLLETO Y/O MANUAL DE USUARIO	36 MESES	60 DIAS	SI REQUIERE
121	CHIAPAS	51200081	51201-0081	19734	$13,921,250.00	MESA ALTA DE 180 CM CON FREGADERO CENTRAL Y TRAMPA PARA MUESTRAS ORALES	10	UNITARIO	SI REQUIERE ACCESORIOS E INSTALACION	NO REQUIERE	NO REQUIERE	FOLLETO Y/O MANUAL DE USUARIO	36 MESES	60 DIAS	SI REQUIERE
122	CHIAPAS	51200159	51201-0159	20023	$15,247,910.00	CARRO CALIENTE	31	UNITARIO	NO REQUIERE	NO REQUIERE	NO REQUIERE	FOLLETO Y/O MANUAL DE USUARIO	36 MESES	60 DIAS	SI REQUIERE
123	CHIAPAS	51200097	51201-0097	20074	$13,191,127.00	CARRO DE RECOLECCION	2	UNITARIO	NO REQUIERE	NO REQUIERE	NO REQUIERE	FOLLETO Y/O MANUAL DE USUARIO	36 MESES	60 DIAS	SI REQUIERE
124	CHIAPAS	53106550	53101-0550	20020	$10,451,005.00	CARRO DE ROPA LIMPIA DE	25	UNITARIO	NO REQUIERE	NO REQUIERE	NO REQUIERE	FOLLETO Y/O MANUAL DE USUARIO	36 MESES	60 DIAS	SI REQUIERE
125	CHIAPAS	51200704	51201-0704	20026	$15,518,154.00	MESA ALTA DE 90 CM CON CUBIERTA DE ACERO INOXIDABLE	4	UNITARIO	NO REQUIERE	NO REQUIERE	NO REQUIERE	FOLLETO Y/O MANUAL DE USUARIO	36 MESES	60 DIAS	SI REQUIERE
126	CHIAPAS	51200705	51201-0705	19999	$15,518,154.00	MESA ALTA DE 120 CM CON CUBIERTA DE ACERO INOXIDABLE	14	UNITARIO	NO REQUIERE	NO REQUIERE	NO REQUIERE	FOLLETO Y/O MANUAL DE USUARIO	36 MESES	60 DIAS	SI REQUIERE

GOBIERNO DE MÉXICO

SUBDIRECCIÓN DE ADMINISTRACIÓN

Anexo No. 3.3 Requisitos para los bienes

136	CHAPAS	51230139	51301-0139	29051	515 613 2344 00 01	MESA ALTA DE 150 CM CON CUBIERTA DE ACERO INOXIDABLE	1	BRAZO	NO REQUIERE	NO REQUIERE	NO REQUIERE	FOLLETO Y/O MANUAL DE USUARIO	36 MESES	60 DIAS	30 REQUIERE
137	CHAPAS	51230203	51301-0203	29028	515 613 2344 00 02	MESA ALTA DE 180 CM CON CUBIERTA DE ACERO INOXIDABLE	4	BRAZO	30 REQUIERE (ACCESORIOS E INSTALACIÓN)	NO REQUIERE	NO REQUIERE	FOLLETO Y/O MANUAL DE USUARIO	36 MESES	60 DIAS	30 REQUIERE
138	CHAPAS	51230312	51301-0312	29051	515 613 2344 00 03	MESA ALTA DE 210 CM CON CUBIERTA DE ACERO INOXIDABLE	2	BRAZO	NO REQUIERE	NO REQUIERE	NO REQUIERE	FOLLETO Y/O MANUAL DE USUARIO	36 MESES	60 DIAS	30 REQUIERE
139	CHAPAS	51230403	51301-0403	29051	515 613 2344 00 04	MESA ALTA DE 90 CM CON CUBIERTA DE ACERO INOXIDABLE	1	BRAZO	30 REQUIERE (ACCESORIOS E INSTALACIÓN)	NO REQUIERE	NO REQUIERE	FOLLETO Y/O MANUAL DE USUARIO	36 MESES	60 DIAS	30 REQUIERE
140	CHAPAS	51230506	51301-0506	29040	515 613 2344 00 05	MESA ALTA DE 180 CM CON CUBIERTA DE ACERO INOXIDABLE	3	BRAZO	NO REQUIERE	NO REQUIERE	NO REQUIERE	FOLLETO Y/O MANUAL DE USUARIO	36 MESES	60 DIAS	30 REQUIERE
141	CHAPAS	51230607	51301-0607	29041	515 613 2344 00 06	MESA PARA BANCO DE CARNES FRIAS	1	BRAZO	30 REQUIERE (ACCESORIOS E INSTALACIÓN)	NO REQUIERE	NO REQUIERE	FOLLETO Y/O MANUAL DE USUARIO	36 MESES	60 DIAS	30 REQUIERE
142	CHAPAS	51230702	51301-0702	29042	515 613 2344 00 07	MESA PARA PREPARACIÓN DE ALIMENTOS	3	BRAZO	NO REQUIERE	NO REQUIERE	30 REQUIERE (ACCESORIOS E INSTALACIÓN)	FOLLETO Y/O MANUAL DE USUARIO	36 MESES	60 DIAS	30 REQUIERE
143	CHAPAS	51230814	51301-0814	29043	515 613 2344 00 08	MESA PARA PREPARACIÓN DE ALIMENTOS	1	BRAZO	NO REQUIERE	NO REQUIERE	NO REQUIERE	FOLLETO Y/O MANUAL DE USUARIO	36 MESES	60 DIAS	30 REQUIERE
144	CHAPAS	51230905	51301-0905	29044	515 613 2344 00 09	MESA PARA PREPARACIÓN DE ALIMENTOS	1	BRAZO	NO REQUIERE	NO REQUIERE	30 REQUIERE (ACCESORIOS E INSTALACIÓN)	FOLLETO Y/O MANUAL DE USUARIO	36 MESES	60 DIAS	30 REQUIERE
145	CHAPAS	51231004	51301-1004	29045	515 613 2344 00 10	MESA PARA PREPARACIÓN DE ALIMENTOS	1	BRAZO	NO REQUIERE	NO REQUIERE	30 REQUIERE (ACCESORIOS E INSTALACIÓN)	FOLLETO Y/O MANUAL DE USUARIO	36 MESES	60 DIAS	30 REQUIERE
146	CHAPAS	51231103	51301-1103	29046	515 613 2344 00 11	MESA PARA PREPARACIÓN DE ALIMENTOS	1	BRAZO	NO REQUIERE	NO REQUIERE	NO REQUIERE	FOLLETO Y/O MANUAL DE USUARIO	36 MESES	60 DIAS	30 REQUIERE
147	CHAPAS	51231202	51301-1202	29047	515 613 2344 00 12	MESA PARA PREPARACIÓN DE ALIMENTOS	1	BRAZO	NO REQUIERE	NO REQUIERE	30 REQUIERE (ACCESORIOS E INSTALACIÓN)	FOLLETO Y/O MANUAL DE USUARIO	36 MESES	60 DIAS	30 REQUIERE
148	CHAPAS	51231301	51301-1301	29048	515 613 2344 00 13	MESA PARA PREPARACIÓN DE ALIMENTOS	1	BRAZO	NO REQUIERE	NO REQUIERE	NO REQUIERE	FOLLETO Y/O MANUAL DE USUARIO	36 MESES	60 DIAS	30 REQUIERE
149	CHAPAS	51231400	51301-1400	29049	515 613 2344 00 14	MESA PARA PREPARACIÓN DE ALIMENTOS	1	BRAZO	NO REQUIERE	NO REQUIERE	NO REQUIERE	FOLLETO Y/O MANUAL DE USUARIO	36 MESES	60 DIAS	30 REQUIERE
150	CHAPAS	51231509	51301-1509	29050	515 613 2344 00 15	MESA PARA PREPARACIÓN DE ALIMENTOS	1	BRAZO	NO REQUIERE	NO REQUIERE	NO REQUIERE	FOLLETO Y/O MANUAL DE USUARIO	36 MESES	60 DIAS	30 REQUIERE
151	CHAPAS	51231608	51301-1608	29051	515 613 2344 00 16	MESA PARA PREPARACIÓN DE ALIMENTOS	1	BRAZO	NO REQUIERE	NO REQUIERE	NO REQUIERE	FOLLETO Y/O MANUAL DE USUARIO	36 MESES	60 DIAS	30 REQUIERE
152	CHAPAS	51231707	51301-1707	29052	515 613 2344 00 17	MESA PARA PREPARACIÓN DE ALIMENTOS	1	BRAZO	NO REQUIERE	NO REQUIERE	NO REQUIERE	FOLLETO Y/O MANUAL DE USUARIO	36 MESES	60 DIAS	30 REQUIERE
153	CHAPAS	51231806	51301-1806	29053	515 613 2344 00 18	MESA PARA PREPARACIÓN DE ALIMENTOS	1	BRAZO	NO REQUIERE	NO REQUIERE	NO REQUIERE	FOLLETO Y/O MANUAL DE USUARIO	36 MESES	60 DIAS	30 REQUIERE
154	CHAPAS	51231905	51301-1905	29054	515 613 2344 00 19	MESA PARA PREPARACIÓN DE ALIMENTOS	1	BRAZO	NO REQUIERE	NO REQUIERE	NO REQUIERE	FOLLETO Y/O MANUAL DE USUARIO	36 MESES	60 DIAS	30 REQUIERE
155	CHAPAS	51232004	51302-0004	29055	515 613 2344 00 20	MESA PARA PREPARACIÓN DE ALIMENTOS	1	BRAZO	NO REQUIERE	NO REQUIERE	NO REQUIERE	FOLLETO Y/O MANUAL DE USUARIO	36 MESES	60 DIAS	30 REQUIERE
156	CHAPAS	51232103	51302-0103	29056	515 613 2344 00 21	MESA PARA PREPARACIÓN DE ALIMENTOS	1	BRAZO	NO REQUIERE	NO REQUIERE	NO REQUIERE	FOLLETO Y/O MANUAL DE USUARIO	36 MESES	60 DIAS	30 REQUIERE
157	CHAPAS	51232202	51302-0202	29057	515 613 2344 00 22	MESA PARA PREPARACIÓN DE ALIMENTOS	1	BRAZO	NO REQUIERE	NO REQUIERE	NO REQUIERE	FOLLETO Y/O MANUAL DE USUARIO	36 MESES	60 DIAS	30 REQUIERE
158	CHAPAS	51232301	51302-0301	29058	515 613 2344 00 23	MESA PARA PREPARACIÓN DE ALIMENTOS	1	BRAZO	NO REQUIERE	NO REQUIERE	NO REQUIERE	FOLLETO Y/O MANUAL DE USUARIO	36 MESES	60 DIAS	30 REQUIERE
159	CHAPAS	51232400	51302-0400	29059	515 613 2344 00 24	MESA PARA PREPARACIÓN DE ALIMENTOS	1	BRAZO	NO REQUIERE	NO REQUIERE	NO REQUIERE	FOLLETO Y/O MANUAL DE USUARIO	36 MESES	60 DIAS	30 REQUIERE
160	CHAPAS	51232509	51302-0509	29060	515 613 2344 00 25	MESA PARA PREPARACIÓN DE ALIMENTOS	1	BRAZO	NO REQUIERE	NO REQUIERE	NO REQUIERE	FOLLETO Y/O MANUAL DE USUARIO	36 MESES	60 DIAS	30 REQUIERE
161	CHAPAS	51232608	51302-0608	29061	515 613 2344 00 26	MESA PARA PREPARACIÓN DE ALIMENTOS	1	BRAZO	NO REQUIERE	NO REQUIERE	NO REQUIERE	FOLLETO Y/O MANUAL DE USUARIO	36 MESES	60 DIAS	30 REQUIERE
162	CHAPAS	51232707	51302-0707	29062	515 613 2344 00 27	MESA PARA PREPARACIÓN DE ALIMENTOS	1	BRAZO	NO REQUIERE	NO REQUIERE	NO REQUIERE	FOLLETO Y/O MANUAL DE USUARIO	36 MESES	60 DIAS	30 REQUIERE
163	CHAPAS	51232806	51302-0806	29063	515 613 2344 00 28	MESA PARA PREPARACIÓN DE ALIMENTOS	1	BRAZO	NO REQUIERE	NO REQUIERE	NO REQUIERE	FOLLETO Y/O MANUAL DE USUARIO	36 MESES	60 DIAS	30 REQUIERE
164	CHAPAS	51232905	51302-0905	29064	515 613 2344 00 29	MESA PARA PREPARACIÓN DE ALIMENTOS	1	BRAZO	NO REQUIERE	NO REQUIERE	NO REQUIERE	FOLLETO Y/O MANUAL DE USUARIO	36 MESES	60 DIAS	30 REQUIERE
165	CHAPAS	51233004	51303-0004	29065	515 613 2344 00 30	MESA PARA PREPARACIÓN DE ALIMENTOS	1	BRAZO	NO REQUIERE	NO REQUIERE	NO REQUIERE	FOLLETO Y/O MANUAL DE USUARIO	36 MESES	60 DIAS	30 REQUIERE
166	CHAPAS	51233103	51303-0103	29066	515 613 2344 00 31	MESA PARA PREPARACIÓN DE ALIMENTOS	1	BRAZO	NO REQUIERE	NO REQUIERE	NO REQUIERE	FOLLETO Y/O MANUAL DE USUARIO	36 MESES	60 DIAS	30 REQUIERE
167	CHAPAS	51233202	51303-0202	29067	515 613 2344 00 32	MESA PARA PREPARACIÓN DE ALIMENTOS	1	BRAZO	NO REQUIERE	NO REQUIERE	NO REQUIERE	FOLLETO Y/O MANUAL DE USUARIO	36 MESES	60 DIAS	30 REQUIERE
168	CHAPAS	51233301	51303-0301	29068	515 613 2344 00 33	MESA PARA PREPARACIÓN DE ALIMENTOS	1	BRAZO	NO REQUIERE	NO REQUIERE	NO REQUIERE	FOLLETO Y/O MANUAL DE USUARIO	36 MESES	60 DIAS	30 REQUIERE
169	CHAPAS	51233400	51303-0400	29069	515 613 2344 00 34	MESA PARA PREPARACIÓN DE ALIMENTOS	1	BRAZO	NO REQUIERE	NO REQUIERE	NO REQUIERE	FOLLETO Y/O MANUAL DE USUARIO	36 MESES	60 DIAS	30 REQUIERE
170	CHAPAS	51233509	51303-0509	29070	515 613 2344 00 35	MESA PARA PREPARACIÓN DE ALIMENTOS	1	BRAZO	NO REQUIERE	NO REQUIERE	NO REQUIERE	FOLLETO Y/O MANUAL DE USUARIO	36 MESES	60 DIAS	30 REQUIERE
171	CHAPAS	51233608	51303-0608	29071	515 613 2344 00 36	MESA PARA PREPARACIÓN DE ALIMENTOS	1	BRAZO	NO REQUIERE	NO REQUIERE	NO REQUIERE	FOLLETO Y/O MANUAL DE USUARIO	36 MESES	60 DIAS	30 REQUIERE
172	CHAPAS	51233707	51303-0707	29072	515 613 2344 00 37	MESA PARA PREPARACIÓN DE ALIMENTOS	1	BRAZO	NO REQUIERE	NO REQUIERE	NO REQUIERE	FOLLETO Y/O MANUAL DE USUARIO	36 MESES	60 DIAS	30 REQUIERE
173	CHAPAS	51233806	51303-0806	29073	515 613 2344 00 38	MESA PARA PREPARACIÓN DE ALIMENTOS	1	BRAZO	NO REQUIERE	NO REQUIERE	NO REQUIERE	FOLLETO Y/O MANUAL DE USUARIO	36 MESES	60 DIAS	30 REQUIERE
174	CHAPAS	51233905	51303-0905	29074	515 613 2344 00 39	MESA PARA PREPARACIÓN DE ALIMENTOS	1	BRAZO	NO REQUIERE	NO REQUIERE	NO REQUIERE	FOLLETO Y/O MANUAL DE USUARIO	36 MESES	60 DIAS	30 REQUIERE
175	CHAPAS	51234004	51304-0004	29075	515 613 2344 00 40	MESA PARA PREPARACIÓN DE ALIMENTOS	1	BRAZO	NO REQUIERE	NO REQUIERE	NO REQUIERE	FOLLETO Y/O MANUAL DE USUARIO	36 MESES	60 DIAS	30 REQUIERE
176	CHAPAS	51234103	51304-0103	29076	515 613 2344 00 41	MESA PARA PREPARACIÓN DE ALIMENTOS	1	BRAZO	NO REQUIERE	NO REQUIERE	NO REQUIERE	FOLLETO Y/O MANUAL DE USUARIO	36 MESES	60 DIAS	30 REQUIERE
177	CHAPAS	51234202	51304-0202	29077	515 613 2344 00 42	MESA PARA PREPARACIÓN DE ALIMENTOS	1	BRAZO	NO REQUIERE	NO REQUIERE	NO REQUIERE	FOLLETO Y/O MANUAL DE USUARIO	36 MESES	60 DIAS	30 REQUIERE
178	CHAPAS	51234301	51304-0301	29078	515 613 2344 00 43	MESA PARA PREPARACIÓN DE ALIMENTOS	1	BRAZO	NO REQUIERE	NO REQUIERE	NO REQUIERE	FOLLETO Y/O MANUAL DE USUARIO	36 MESES	60 DIAS	30 REQUIERE
179	CHAPAS	51234400	51304-0400	29079	515 613 2344 00 44	MESA PARA PREPARACIÓN DE ALIMENTOS	1	BRAZO	NO REQUIERE	NO REQUIERE	NO REQUIERE	FOLLETO Y/O MANUAL DE USUARIO	36 MESES	60 DIAS	30 REQUIERE
180	CHAPAS	51234509	51304-0509	29080	515 613 2344 00 45	MESA PARA PREPARACIÓN DE ALIMENTOS	1	BRAZO	NO REQUIERE	NO REQUIERE	NO REQUIERE	FOLLETO Y/O MANUAL DE USUARIO	36 MESES	60 DIAS	30 REQUIERE
181	CHAPAS	51234608	51304-0608	29081	515 613 2344 00 46	MESA PARA PREPARACIÓN DE ALIMENTOS	1	BRAZO	NO REQUIERE	NO REQUIERE	NO REQUIERE	FOLLETO Y/O MANUAL DE USUARIO	36 MESES	60 DIAS	30 REQUIERE
182	CHAPAS	51234707	51304-0707	29082	515 613 2344 00 47	MESA PARA PREPARACIÓN DE ALIMENTOS	1	BRAZO	NO REQUIERE	NO REQUIERE	NO REQUIERE	FOLLETO Y/O MANUAL DE USUARIO	36 MESES	60 DIAS	30 REQUIERE
183	CHAPAS	51234806	51304-0806	29083	515 613 2344 00 48	MESA PARA PREPARACIÓN DE ALIMENTOS	1	BRAZO	NO REQUIERE	NO REQUIERE	NO REQUIERE	FOLLETO Y/O MANUAL DE USUARIO	36 MESES	60 DIAS	30 REQUIERE
184	CHAPAS	51234905	51304-0905	29084	515 613 2344 00 49	MESA PARA PREPARACIÓN DE ALIMENTOS	1	BRAZO	NO REQUIERE	NO REQUIERE	NO REQUIERE	FOLLETO Y/O MANUAL DE USUARIO	36 MESES	60 DIAS	30 REQUIERE
185	CHAPAS	51235004	51305-0004	29085	515 613 2344 00 50	MESA PARA PREPARACIÓN DE ALIMENTOS	1	BRAZO	NO REQUIERE	NO REQUIERE	NO REQUIERE	FOLLETO Y/O MANUAL DE USUARIO	36 MESES	60 DIAS	30 REQUIERE
186	CHAPAS	51235103	51305-0103	29086	515 613 2344 00 51	MESA PARA PREPARACIÓN DE ALIMENTOS	1	BRAZO	NO REQUIERE	NO REQUIERE	NO REQUIERE	FOLLETO Y/O MANUAL DE USUARIO	36 MESES	60 DIAS	30 REQUIERE
187	CHAPAS	51235202	51305-0202	29087	515 613 2344 00 52	MESA PARA PREPARACIÓN DE ALIMENTOS	1	BRAZO	NO REQUIERE	NO REQUIERE	NO REQUIERE	FOLLETO Y/O MANUAL DE USUARIO	36 MESES	60 DIAS	30 REQUIERE
188	CHAPAS	51235301	51305-0301	29088	515 613 2344 00 53	MESA PARA PREPARACIÓN DE ALIMENTOS	1	BRAZO	NO REQUIERE	NO REQUIERE	NO REQUIERE	FOLLETO Y/O MANUAL DE USUARIO	36 MESES	60 DIAS	30 REQUIERE
189	CHAPAS	51235400	51305-0400	29089	515 613 2344 00 54	MESA PARA PREPARACIÓN DE ALIMENTOS	1	BRAZO	NO REQUIERE	NO REQUIERE	NO REQUIERE	FOLLETO Y/O MANUAL DE USUARIO	36 MESES	60 DIAS	30 REQUIERE
190	CHAPAS	51235509	51305-0509	29090	515 613 2344 00 55	MESA PARA PREPARACIÓN DE ALIMENTOS	1	BRAZO	NO REQUIERE	NO REQUIERE	NO REQUIERE	FOLLETO Y/O MANUAL DE USUARIO	36 MESES	60 DIAS	30 REQUIERE
191	CHAPAS	51235608	51305-0608	29091	515 613 2344 00 56	MESA PARA PREPARACIÓN DE ALIMENTOS	1	BRAZO	NO REQUIERE	NO REQUIERE	NO REQUIERE	FOLLETO Y/O MANUAL DE USUARIO	36 MESES	60 DIAS	30 REQUIERE
192	CHAPAS	51235707	51305-0707	29092	515 613 2344 00 57	MESA PARA PREPARACIÓN DE ALIMENTOS	1	BRAZO	NO REQUIERE	NO REQUIERE	NO REQUIERE	FOLLETO Y/O MANUAL DE USUARIO	36 MESES	60 DIAS	30 REQUIERE
193	CHAPAS	51235806	51305-0806	29093	515 613 2344 00 58	MESA PARA PREPARACIÓN DE ALIMENTOS	1	BRAZO	NO REQUIERE	NO REQUIERE	NO REQUIERE	FOLLETO Y/O MANUAL DE USUARIO	36 MESES	60 DIAS	30 REQUIERE
194	CHAPAS	51235905	51305-0905	29094	515 613 2344 00 59	MESA PARA PREPARACIÓN DE ALIMENTOS	1	BRAZO	NO REQUIERE	NO REQUIERE	NO REQUIERE	FOLLETO Y/O MANUAL DE USUARIO	36 MESES	60 DIAS	30 REQUIERE
195	CHAPAS	51236004	51306-0004	29095	515 613 2344 00 60	MESA PARA PREPARACIÓN DE ALIMENTOS	1	BRAZO	NO REQUIERE	NO REQUIERE	NO REQUIERE	FOLLETO Y/O MANUAL DE USUARIO	36 MESES	60 DIAS	30 REQUIERE
196	CHAPAS	51236103	51306-0103	29096	515 613 2344 00 61	MESA PARA PREPARACIÓN DE ALIMENTOS	1	BRAZO	NO REQUIERE	NO REQUIERE	NO REQUIERE	FOLLETO Y/O MANUAL DE USUARIO	36 MESES	60 DIAS	30 REQUIERE
197	CHAPAS	51236202	51306-0202	29097	515 613 2344 00 62	MESA PARA PREPARACIÓN DE ALIMENTOS	1	BRAZO	NO REQUIERE	NO REQUIERE	NO REQUIERE	FOLLETO Y/O MANUAL DE USUARIO	36 MESES	60 DIAS	30 REQUIERE
198	CHAPAS	51236301	51306-0301	29098	515 613 2344 00 63	MESA PARA PREPARACIÓN DE ALIMENTOS	1	BRAZO	NO REQUIERE	NO REQUIERE	NO REQUIERE	FOLLETO Y/O MANUAL DE USUARIO	36 MESES	60 DIAS	30 REQUIERE
199	CHAPAS	51236400	51306-0400	29099	515 613 2344 00 64	MESA PARA PREPARACIÓN DE ALIMENTOS	1	BRAZO	NO REQUIERE	NO REQUIERE	NO REQUIERE	FOLLETO Y/O MANUAL DE USUARIO	36 MESES	60 DIAS	30 REQUIERE
200	CHAPAS	51236509	51306-0509	29100	515 613 2344 00 65	MESA PARA PREPARACIÓN DE ALIMENTOS	1	BRAZO	NO REQUIERE	NO REQUIERE	NO REQUIERE	FOLLETO Y/O MANUAL DE USUARIO	36 MESES	60 DIAS	30 REQUIERE
201	CHAPAS	51236608	51306-0608	29101	515 613 2344 00 66	MESA PARA PREPARACIÓN DE ALIMENTOS	1	BRAZO	NO REQUIERE	NO REQUIERE	NO REQUIERE	FOLLETO Y/O MANUAL DE USUARIO	36 MESES	60 DIAS	30 REQUIERE
202	CHAPAS	51236707	51306-0707	29102	515 613 2344 00 67	MESA PARA PREPARACIÓN DE ALIMENTOS	1	BRAZO	NO REQUIERE	NO REQUIERE	NO REQUIERE	FOLLETO Y/O MANUAL DE USUARIO	36 MESES	60 DIAS	30 REQUIERE
203	CHAPAS	51236806	51306-0806	29103	515 613 2344 00 68	MESA PARA PREPARACIÓN DE ALIMENTOS	1	BRAZO	NO REQUIERE	NO REQUIERE	NO REQUIERE	FOLLETO Y/O MANUAL DE USUARIO	36 MESES	60 DIAS	30 REQUIERE
204	CHAPAS	51236905	51306-0905	29104	515 613 2344 00 69	MESA PARA PREPARACIÓN DE ALIMENTOS	1	BRAZO	NO REQUIERE	NO REQUIERE	NO REQUIERE	FOLLETO Y/O MANUAL DE USUARIO	36 MESES	60 DIAS	30 REQUIERE
205	CHAPAS	51237004	51307-0004	29105	515 613 2344 00 70	MESA PARA PREPARACIÓN DE ALIMENTOS	1	BRAZO	NO REQUIERE	NO REQUIERE	NO REQUIERE	FOLLETO Y/O MANUAL DE USUARIO	36 MESES	60 DIAS	30 REQUIERE
206	CHAPAS	51237103	51307-0103	29106	515 613 2344 00 71	MESA PARA PREPARACIÓN DE ALIMENTOS	1	BRAZO	NO REQUIERE	NO REQUIERE	NO REQUIERE	FOLLETO Y/O MANUAL DE USUARIO	36 MESES	60 DIAS	30 REQUIERE
207	CHAPAS	51237202	51307-0202	29107	515 613 2344 00 72	MESA PARA PREPARACIÓN DE ALIMENTOS	1	BRAZO	NO REQUIERE	NO REQUIERE	NO REQUIERE	FOLLETO Y/O MANUAL DE USUARIO	36 MESES	60 DIAS	30 REQUIERE

ANEXOS
DIVISIÓN DE CONTRATOS

GOBIERNO DE MÉXICO | IMSS

DIRECCIÓN DE ADMINISTRACIÓN

Anexo No. 3.3 Requisitos para los bienes

172	CHIAPAS	51200124	51201-0124	20184	513.021.2787.00.01	MESA DE TOTOM PARA EXAMEN CON RIEL Y CINTURONES	3	BIENES	NO REQUIERE	NO REQUIERE	NO REQUIERE	FOLLETO Y/O MANUAL DE USUARIO	36 MESES	60 DIAS	SI REQUIERE
173	CHIAPAS	51200137	51201-0137	20185	513.021.2788.00.01	MESA MAYO	111	BIENES	NO REQUIERE	NO REQUIERE	NO REQUIERE	FOLLETO Y/O MANUAL DE USUARIO	36 MESES	60 DIAS	SI REQUIERE
174	CHIAPAS	51200141	51201-0141	20186	513.021.2789.00.01	MESA PARA EXPLORACION PROCTOLOGICA	1	BIENES	NO REQUIERE	NO REQUIERE	NO REQUIERE	FOLLETO Y/O MANUAL DE USUARIO	36 MESES	60 DIAS	SI REQUIERE
175	CHIAPAS	51166582	51201-6582	20187	513.021.2804.00.01	MESA PARA INSTRUMENTAL QUIRURGICO	5	BIENES	NO REQUIERE	NO REQUIERE	NO REQUIERE	FOLLETO Y/O MANUAL DE USUARIO	36 MESES	60 DIAS	SI REQUIERE
176	CHIAPAS	51166583	51201-6583	20188	513.021.2805.00.01	MESA PARA REHORATACION	4	BIENES	NO REQUIERE	NO REQUIERE	NO REQUIERE	FOLLETO Y/O MANUAL DE USUARIO	36 MESES	60 DIAS	SI REQUIERE
177	CHIAPAS	51200139	51201-0139	20189	513.021.2806.00.01	MESA PASTEUR	138	BIENES	NO REQUIERE	NO REQUIERE	NO REQUIERE	FOLLETO Y/O MANUAL DE USUARIO	36 MESES	60 DIAS	SI REQUIERE
178	CHIAPAS	51200141	51201-0141	20190	513.021.2807.00.01	MESA PUENTE	12	BIENES	NO REQUIERE	NO REQUIERE	NO REQUIERE	FOLLETO Y/O MANUAL DE USUARIO	36 MESES	60 DIAS	SI REQUIERE
179	CHIAPAS	51200143	51201-0143	20191	513.021.2808.00.01	MESA RISERA DE VALERA	3	BIENES	NO REQUIERE	NO REQUIERE	NO REQUIERE	FOLLETO Y/O MANUAL DE USUARIO	36 MESES	60 DIAS	SI REQUIERE
180	CHIAPAS	51200145	51201-0145	20192	513.021.2809.00.01	MESA RIXOS	24	BIENES	NO REQUIERE	NO REQUIERE	NO REQUIERE	FOLLETO Y/O MANUAL DE USUARIO	36 MESES	60 DIAS	SI REQUIERE
181	CHIAPAS	51200082	51201-0082	20193	513.771.6436.00.01	REMERA DE 100 CM CONTRA MURO	17	BIENES	NO REQUIERE	SI REQUIERE (FUNCION A MEDIDA)	SI REQUIERE (FUNCION A MEDIDA)	FOLLETO Y/O MANUAL DE USUARIO	36 MESES	60 DIAS	SI REQUIERE
182	CHIAPAS	51166084	51201-6084	20194	513.771.6436.00.02	REMERA DE 150 CM CONTRA MURO	1	BIENES	NO REQUIERE	SI REQUIERE (FUNCION A MEDIDA)	SI REQUIERE (FUNCION A MEDIDA)	FOLLETO Y/O MANUAL DE USUARIO	36 MESES	60 DIAS	SI REQUIERE
183	CHIAPAS	51200154	51201-0154	20195	513.783.0975.00.01	RIEL PORTAVENCLOSIS	965	BIENES	NO REQUIERE	NO REQUIERE	NO REQUIERE	FOLLETO Y/O MANUAL DE USUARIO	36 MESES	60 DIAS	SI REQUIERE
184	CHIAPAS	51200469	51201-0469	20196	513.790.3069.00.01	RIOLO DE ACERO INOXIDABLE DE 300 M	32	BIENES	NO REQUIERE	NO REQUIERE	NO REQUIERE	FOLLETO Y/O MANUAL DE USUARIO	36 MESES	60 DIAS	SI REQUIERE
185	CHIAPAS	51200461	51201-0461	20197	513.790.3069.00.01	RIOLO DE ACERO INOXIDABLE DE 500 M	103	BIENES	NO REQUIERE	NO REQUIERE	NO REQUIERE	FOLLETO Y/O MANUAL DE USUARIO	36 MESES	60 DIAS	SI REQUIERE
186	CHIAPAS	51200585	51201-0585	20198	513.810.5258.00.01	SILLA DE RUEDAS CON CERCAS APEE	197	BIENES	NO REQUIERE	NO REQUIERE	NO REQUIERE	FOLLETO Y/O MANUAL DE USUARIO	36 MESES	60 DIAS	SI REQUIERE
187	CHIAPAS	51200485	51201-0485	20199	513.850.0128.00.01	VASO PARA MEDICAMENTOS DE 30 CM CUBICOS	35	BIENES	NO REQUIERE	NO REQUIERE	NO REQUIERE	FOLLETO Y/O MANUAL DE USUARIO	36 MESES	60 DIAS	SI REQUIERE
188	CHIAPAS	51200483	51201-0483	20200	513.850.0137.00.01	VASO PARA MEDICAMENTOS DE 50 CM CUBICOS	41	BIENES	NO REQUIERE	NO REQUIERE	NO REQUIERE	FOLLETO Y/O MANUAL DE USUARIO	36 MESES	60 DIAS	SI REQUIERE
189	CHIAPAS	51200481	51201-0481	20201	513.850.0145.00.01	VASO CON TAPA DE UN LITRO	21	BIENES	NO REQUIERE	NO REQUIERE	NO REQUIERE	FOLLETO Y/O MANUAL DE USUARIO	36 MESES	60 DIAS	SI REQUIERE
190	CHIAPAS	51200461	51201-0461	20202	513.123.2268.00.01	BASCULETA DE ALTURA	10	BIENES	NO REQUIERE	NO REQUIERE	NO REQUIERE	FOLLETO Y/O MANUAL DE USUARIO	36 MESES	60 DIAS	SI REQUIERE
191	CHIAPAS	51200059	51201-0059	20203	513.210.0042.00.01	CAMA ELECTRICA	14	BIENES	NO REQUIERE	NO REQUIERE	NO REQUIERE	FOLLETO Y/O MANUAL DE USUARIO	36 MESES	60 DIAS	SI REQUIERE
192	CHIAPAS	51200074	51201-0074	20204	513.850.0123.00.01	CAMAS METALICAS	19	BIENES	NO REQUIERE	NO REQUIERE	NO REQUIERE	FOLLETO Y/O MANUAL DE USUARIO	36 MESES	60 DIAS	SI REQUIERE
193	CHIAPAS	50166586	50201-6586	20205	513.835.0166.00.01	CAMAS PARA CARDIOLOGIA	144	BIENES	NO REQUIERE	NO REQUIERE	NO REQUIERE	FOLLETO Y/O MANUAL DE USUARIO	36 MESES	60 DIAS	SI REQUIERE
194	CHIAPAS	51200153	51201-0153	20206	513.835.0173.00.01	PORTAVENCLOSIS MOVIBLE	91	BIENES	NO REQUIERE	NO REQUIERE	NO REQUIERE	FOLLETO Y/O MANUAL DE USUARIO	36 MESES	60 DIAS	SI REQUIERE
195	CHIAPAS	51166570	51201-6570	20207	513.850.0096.00.01	CARRO CURA CON GABINETE DE ACERO	25	BIENES	NO REQUIERE	NO REQUIERE	NO REQUIERE	FOLLETO Y/O MANUAL DE USUARIO	36 MESES	60 DIAS	SI REQUIERE
196	CHIAPAS	51166583	51201-6583	20208	513.130.0159.00.01	BASCULA PESA BEBE TIPO PEDESTAL	3	BIENES	NO REQUIERE	NO REQUIERE	NO REQUIERE	FOLLETO Y/O MANUAL DE USUARIO	36 MESES	60 DIAS	SI REQUIERE
197	CHIAPAS	51200116	51201-0116	20209	513.021.2810.00.01	LECHO CUNA CAMA RECAMIERO DE RECHO Y GUARDA COMPESERA	6	BIENES	SI REQUIERE (ACCESORIOS E INSTALACION)	NO REQUIERE	NO REQUIERE	FOLLETO Y/O MANUAL DE USUARIO	36 MESES	60 DIAS	SI REQUIERE
198	CHIAPAS	51200112	51201-0112	20210	513.021.2811.00.01	MESA DE 120 CM CON CUBIERTA DE LAMINADO PLASTICO	1	BIENES	NO REQUIERE	NO REQUIERE	NO REQUIERE	FOLLETO Y/O MANUAL DE USUARIO	36 MESES	60 DIAS	SI REQUIERE
199	CHIAPAS	51200119	51201-0119	20211	513.021.2812.00.01	MESA DE 150 CM PARA ATENCION DE PACIENTE INFANTIL	17	BIENES	NO REQUIERE	NO REQUIERE	NO REQUIERE	FOLLETO Y/O MANUAL DE USUARIO	36 MESES	60 DIAS	SI REQUIERE
200	CHIAPAS	51200193	51201-0193	20212	513.230.0045.00.01	CAMPANA DE EXTRACCION PLANA	1	BIENES	NO REQUIERE	NO REQUIERE	NO REQUIERE	FOLLETO Y/O MANUAL DE USUARIO	36 MESES	60 DIAS	SI REQUIERE
201	CHIAPAS	53166580	53201-6580	20213	513.451.0285.00.01	GABINETE PLOMO PARA ALMACENAMIENTO DE RAYOS X TIPO E	1	BIENES	NO REQUIERE	NO REQUIERE	NO REQUIERE	FOLLETO Y/O MANUAL DE USUARIO	36 MESES	60 DIAS	SI REQUIERE
202	CHIAPAS	53166586	53201-6586	20214	513.451.0287.00.01	GABINETE PARA TOMA DE MUESTRAS CON FREGADERO DE PEDAL	2	BIENES	SI REQUIERE (ACCESORIOS E INSTALACION)	NO REQUIERE	NO REQUIERE	FOLLETO Y/O MANUAL DE USUARIO	36 MESES	60 DIAS	SI REQUIERE
203	CHIAPAS	51166589	51201-6589	20215	513.451.0291.00.01	GABINETE PARA TOMA DE MUESTRAS CON FREGADERO DOBLE	2	BIENES	SI REQUIERE (ACCESORIOS E INSTALACION)	NO REQUIERE	NO REQUIERE	FOLLETO Y/O MANUAL DE USUARIO	36 MESES	60 DIAS	SI REQUIERE
204	CHIAPAS	51200114	51201-0114	20216	513.510.1417.00.01	MESA BAJA DE 60 CM CON CUBIERTA DE ACERO INOXIDABLE	3	BIENES	NO REQUIERE	NO REQUIERE	NO REQUIERE	FOLLETO Y/O MANUAL DE USUARIO	36 MESES	60 DIAS	SI REQUIERE
205	CHIAPAS	51200167	51201-0167	20217	513.510.1418.00.01	MESA ALTA DE MAYOR CON PEDALDO	4	BIENES	NO REQUIERE	NO REQUIERE	NO REQUIERE	FOLLETO Y/O MANUAL DE USUARIO	36 MESES	60 DIAS	SI REQUIERE
206	CHIAPAS	53166572	53201-6572	20218	513.110.0050.00.01	CUNA PARA RECIEN NACIDO DE 6 PZAS	342	BIENES	NO REQUIERE	NO REQUIERE	NO REQUIERE	FOLLETO Y/O MANUAL DE USUARIO	36 MESES	60 DIAS	SI REQUIERE
207	CHIAPAS	51200554	51201-0554	20219	513.105.0046.00.01	CARRO PARA ROPA SUCIA CON TAPA Y APERTURA DE PEDAL	73	BIENES	NO REQUIERE	SI REQUIERE (ACCESORIOS E INSTALACION)	NO REQUIERE	FOLLETO Y/O MANUAL DE USUARIO	36 MESES	60 DIAS	SI REQUIERE
208	CHIAPAS	51200130	51201-0130	20220	513.831.3001.00.01	MESA RETRACTIL PASTEUR	1	BIENES	SI REQUIERE (ACCESORIOS E INSTALACION)	NO REQUIERE	NO REQUIERE	FOLLETO Y/O MANUAL DE USUARIO	36 MESES	60 DIAS	SI REQUIERE
209	CHIAPAS	51200148	51201-0148	20221	513.530.0064.00.01	MUELLE EXTERNA ALTO DE 150 CM CON ROPALOS Y PASAMANOS DERECHO	3	BIENES	SI REQUIERE (ACCESORIOS E INSTALACION)	NO REQUIERE	NO REQUIERE	FOLLETO Y/O MANUAL DE USUARIO	36 MESES	60 DIAS	SI REQUIERE
210	CHIAPAS	51200149	51201-0149	20222	513.530.0065.00.01	MUELLE INTERNA ALTO DE 150 CM CON ROPALOS Y PASAMANOS DERECHO	3	BIENES	SI REQUIERE (ACCESORIOS E INSTALACION)	NO REQUIERE	NO REQUIERE	FOLLETO Y/O MANUAL DE USUARIO	36 MESES	60 DIAS	SI REQUIERE
211	CHIAPAS	51200151	51201-0151	20223	513.850.0051.00.01	SILLON DE EXTRACCION A	3	BIENES	NO REQUIERE	NO REQUIERE	NO REQUIERE	FOLLETO Y/O MANUAL DE USUARIO	36 MESES	60 DIAS	SI REQUIERE
212	CHIAPAS	51200152	51201-0152	20224	513.850.0052.00.01	SILLON DE EXTRACCION B	2	BIENES	NO REQUIERE	NO REQUIERE	NO REQUIERE	FOLLETO Y/O MANUAL DE USUARIO	36 MESES	60 DIAS	SI REQUIERE
213	CHIAPAS	51200155	51201-0155	20225	513.850.0053.00.01	SILLON DE EXTRACCION C	1	BIENES	NO REQUIERE	NO REQUIERE	NO REQUIERE	FOLLETO Y/O MANUAL DE USUARIO	36 MESES	60 DIAS	SI REQUIERE
214	CHIAPAS	51200156	51201-0156	20226	513.850.0054.00.01	SILLON DE EXTRACCION D	1	BIENES	NO REQUIERE	NO REQUIERE	NO REQUIERE	FOLLETO Y/O MANUAL DE USUARIO	36 MESES	60 DIAS	SI REQUIERE
215	CHIAPAS	51200157	51201-0157	20227	513.850.0055.00.01	SILLON DE EXTRACCION E	1	BIENES	NO REQUIERE	NO REQUIERE	NO REQUIERE	FOLLETO Y/O MANUAL DE USUARIO	36 MESES	60 DIAS	SI REQUIERE
216	CHIAPAS	51200158	51201-0158	20228	513.850.0056.00.01	SILLON DE EXTRACCION F	1	BIENES	NO REQUIERE	NO REQUIERE	NO REQUIERE	FOLLETO Y/O MANUAL DE USUARIO	36 MESES	60 DIAS	SI REQUIERE
217	CHIAPAS	51200159	51201-0159	20229	513.850.0057.00.01	SILLON DE EXTRACCION G	1	BIENES	NO REQUIERE	NO REQUIERE	NO REQUIERE	FOLLETO Y/O MANUAL DE USUARIO	36 MESES	60 DIAS	SI REQUIERE
218	CHIAPAS	51200160	51201-0160	20230	513.850.0058.00.01	SILLON DE EXTRACCION H	1	BIENES	NO REQUIERE	NO REQUIERE	NO REQUIERE	FOLLETO Y/O MANUAL DE USUARIO	36 MESES	60 DIAS	SI REQUIERE
219	CHIAPAS	51200161	51201-0161	20231	513.850.0059.00.01	SILLON DE EXTRACCION I	1	BIENES	NO REQUIERE	NO REQUIERE	NO REQUIERE	FOLLETO Y/O MANUAL DE USUARIO	36 MESES	60 DIAS	SI REQUIERE
220	CHIAPAS	51200162	51201-0162	20232	513.850.0060.00.01	SILLON DE EXTRACCION J	1	BIENES	NO REQUIERE	NO REQUIERE	NO REQUIERE	FOLLETO Y/O MANUAL DE USUARIO	36 MESES	60 DIAS	SI REQUIERE
221	CHIAPAS	51200163	51201-0163	20233	513.850.0061.00.01	SILLON DE EXTRACCION K	1	BIENES	NO REQUIERE	NO REQUIERE	NO REQUIERE	FOLLETO Y/O MANUAL DE USUARIO	36 MESES	60 DIAS	SI REQUIERE
222	CHIAPAS	51200164	51201-0164	20234	513.850.0062.00.01	SILLON DE EXTRACCION L	1	BIENES	NO REQUIERE	NO REQUIERE	NO REQUIERE	FOLLETO Y/O MANUAL DE USUARIO	36 MESES	60 DIAS	SI REQUIERE
223	CHIAPAS	51200165	51201-0165	20235	513.850.0063.00.01	SILLON DE EXTRACCION M	1	BIENES	NO REQUIERE	NO REQUIERE	NO REQUIERE	FOLLETO Y/O MANUAL DE USUARIO	36 MESES	60 DIAS	SI REQUIERE
224	CHIAPAS	51200166	51201-0166	20236	513.850.0064.00.01	SILLON DE EXTRACCION N	1	BIENES	NO REQUIERE	NO REQUIERE	NO REQUIERE	FOLLETO Y/O MANUAL DE USUARIO	36 MESES	60 DIAS	SI REQUIERE
225	CHIAPAS	51200167	51201-0167	20237	513.850.0065.00.01	SILLON DE EXTRACCION O	1	BIENES	NO REQUIERE	NO REQUIERE	NO REQUIERE	FOLLETO Y/O MANUAL DE USUARIO	36 MESES	60 DIAS	SI REQUIERE
226	CHIAPAS	51200168	51201-0168	20238	513.850.0066.00.01	SILLON DE EXTRACCION P	1	BIENES	NO REQUIERE	NO REQUIERE	NO REQUIERE	FOLLETO Y/O MANUAL DE USUARIO	36 MESES	60 DIAS	SI REQUIERE
227	CHIAPAS	51200169	51201-0169	20239	513.850.0067.00.01	SILLON DE EXTRACCION Q	1	BIENES	NO REQUIERE	NO REQUIERE	NO REQUIERE	FOLLETO Y/O MANUAL DE USUARIO	36 MESES	60 DIAS	SI REQUIERE
228	CHIAPAS	51200170	51201-0170	20240	513.850.0068.00.01	SILLON DE EXTRACCION R	1	BIENES	NO REQUIERE	NO REQUIERE	NO REQUIERE	FOLLETO Y/O MANUAL DE USUARIO	36 MESES	60 DIAS	SI REQUIERE
229	CHIAPAS	51200171	51201-0171	20241	513.850.0069.00.01	SILLON DE EXTRACCION S	1	BIENES	NO REQUIERE	NO REQUIERE	NO REQUIERE	FOLLETO Y/O MANUAL DE USUARIO	36 MESES	60 DIAS	SI REQUIERE
230	CHIAPAS	51200172	51201-0172	20242	513.850.0070.00.01	SILLON DE EXTRACCION T	1	BIENES	NO REQUIERE	NO REQUIERE	NO REQUIERE	FOLLETO Y/O MANUAL DE USUARIO	36 MESES	60 DIAS	SI REQUIERE
231	CHIAPAS	51200173	51201-0173	20243	513.850.0071.00.01	SILLON DE EXTRACCION U	1	BIENES	NO REQUIERE	NO REQUIERE	NO REQUIERE	FOLLETO Y/O MANUAL DE USUARIO	36 MESES	60 DIAS	SI REQUIERE
232	CHIAPAS	51200174	51201-0174	20244	513.850.0072.00.01	SILLON DE EXTRACCION V	1	BIENES	NO REQUIERE	NO REQUIERE	NO REQUIERE	FOLLETO Y/O MANUAL DE USUARIO	36 MESES	60 DIAS	SI REQUIERE
233	CHIAPAS	51200175	51201-0175	20245	513.850.0073.00.01	SILLON DE EXTRACCION W	1	BIENES	NO REQUIERE	NO REQUIERE	NO REQUIERE	FOLLETO Y/O MANUAL DE USUARIO	36 MESES	60 DIAS	SI REQUIERE
234	CHIAPAS	51200176	51201-0176	20246	513.850.0074.00.01	SILLON DE EXTRACCION X	1	BIENES	NO REQUIERE	NO REQUIERE	NO REQUIERE	FOLLETO Y/O MANUAL DE USUARIO	36 MESES	60 DIAS	SI REQUIERE
235	CHIAPAS	51200177	51201-0177	20247	513.850.0075.00.01	SILLON DE EXTRACCION Y	1	BIENES	NO REQUIERE	NO REQUIERE	NO REQUIERE	FOLLETO Y/O MANUAL DE USUARIO	36 MESES	60 DIAS	SI REQUIERE
236	CHIAPAS	51200178	51201-0178	20248	513.850.0076.00.01	SILLON DE EXTRACCION Z	1	BIENES	NO REQUIERE	NO REQUIERE	NO REQUIERE	FOLLETO Y/O MANUAL DE USUARIO	36 MESES	60 DIAS	SI REQUIERE
237	CHIAPAS	51200179	51201-0179	20249	513.850.0077.00.01	SILLON DE EXTRACCION AA	1	BIENES	NO REQUIERE	NO REQUIERE	NO REQUIERE	FOLLETO Y/O MANUAL DE USUARIO	36 MESES	60 DIAS	SI REQUIERE
238	CHIAPAS	51200180	51201-0180	20250	513.850.0078.00.01	SILLON DE EXTRACCION AB	1	BIENES	NO REQUIERE	NO REQUIERE	NO REQUIERE	FOLLETO Y/O MANUAL DE USUARIO	36 MESES	60 DIAS	SI REQUIERE
239	CHIAPAS	51200181	51201-0181	20251	513.850.0079.00.01	SILLON DE EXTRACCION AC	1	BIENES	NO REQUIERE	NO REQUIERE	NO REQUIERE	FOLLETO Y/O MANUAL DE USUARIO	36 MESES	60 DIAS	SI REQUIERE
240	CHIAPAS	51200182	51201-0182	20252	513.850.0080.00.01	SILLON DE EXTRACCION AD	1	BIENES	NO REQUIERE	NO REQUIERE	NO REQUIERE	FOLLETO Y/O MANUAL DE USUARIO	36 MESES	60 DIAS	SI REQUIERE
241	CHIAPAS	51200183	51201-0183	20253	513.850.0081.00.01	SILLON DE EXTRACCION AE	1	BIENES	NO REQUIERE	NO REQUIERE	NO REQUIERE	FOLLETO Y/O MANUAL DE USUARIO	36 MESES	60 DIAS	SI REQUIERE
242	CHIAPAS	51200184	51201-0184	20254	513.850.0082.00.01	SILLON DE EXTRACCION AF	1	BIENES	NO REQUIERE	NO REQUIERE	NO REQUIERE	FOLLETO Y/O MANUAL DE USUARIO	36 MESES	60 DIAS	SI REQUIERE
243	CHIAPAS	51200185	51201-0185	20255	513.850.0083.00.01	SILLON DE EXTRACCION AG	1	BIENES	NO REQUIERE	NO REQUIERE	NO REQUIERE	FOLLETO Y/O MANUAL DE USUARIO	36 MESES	60 DIAS	SI REQUIERE
244	CHIAPAS	51200186	51201-0186	20256	513.850.0084.00.01	SILLON DE EXTRACCION AH	1	BIENES	NO REQUIERE	NO REQUIERE	NO REQUIERE	FOLLETO Y/O MANUAL DE USUARIO	36 MESES	60 DIAS	SI REQUIERE
245	CHIAPAS	51200187	51201-0187	20257	513.850.0085.00.01	SILLON DE EXTRACCION AI	1	BIENES	NO REQUIERE	NO REQUIERE	NO REQUIERE	FOLLETO Y/O MANUAL DE USUARIO	36 MESES	60 DIAS	SI REQUIERE
246	CHIAPAS	51200188	51201-0188	20258	513.850.0086.00.01	SILLON DE EXTRACCION AJ	1	BIENES	NO REQUIERE	NO REQUIERE	NO REQUIERE	FOLLETO Y/O MANUAL DE USUARIO	36 MESES	60 DIAS	SI REQUIERE
247	CHIAPAS	51200189	51201-0189	20259	513.850.0087.00.01	SILLON DE EXTRACCION AK	1	BIENES	NO REQUIERE	NO REQUIERE	NO REQUIERE	FOLLETO Y/O MANUAL DE USUARIO	36 MESES	60 DIAS	SI REQUIERE
248	CHIAPAS	51200190	51201-0190	20260	513.850.0088.00.01	SILLON DE EXTRACCION AL	1	BIENES	NO REQUIERE	NO REQUIERE	NO REQUIERE	FOLLETO Y/O MANUAL DE USUARIO	36 MESES	60 DIAS	SI REQUIERE
249	CHIAPAS	51200191	51201-0191	20261	513.850.0089.00.01	SILLON DE EXTRACCION AM	1	BIENES	NO REQUIERE	NO REQUIERE	NO REQUIERE	FOLLETO Y/O MANUAL DE USUARIO	36 MESES	60 DIAS	SI REQUIERE
250	CHIAPAS	51200192	51201-0192	20262	513.850.0090.00.01	SILLON DE EXTRACCION AN	1	BIENES	NO REQUIERE	NO REQUIERE	NO REQUIERE	FOLLETO Y/O MANUAL DE USUARIO	36 MESES	60 DIAS	SI REQUIERE
251	CHIAPAS	51200193	51201-0193	20263	513.850.0091.00.01	SILLON DE EXTRACCION AO	1	BIENES	NO REQUIERE	NO REQUIERE	NO REQUIERE	FOLLETO Y/O MANUAL DE USUARIO	36 MESES	60 DIAS	SI REQUIERE
252	CHIAPAS	51200194	51201-0194	20264	513.850.0092.00.01	SILLON DE EXTRACCION AP	1	BIENES	NO REQUIERE	NO REQUIERE	NO REQUIERE	FOLLETO Y/O MANUAL DE USUARIO	36 MESES	60 DIAS	SI REQUIERE
253	CHIAPAS	51200195	51201-0195	20265	513.850.0093.00.01	SILLON DE EXTRACCION AQ	1	BIENES	NO REQUIERE	NO REQUIERE	NO REQUIERE	FOLLETO Y/O MANUAL DE USUARIO	36 MESES	60 DIAS	SI REQUIERE
254	CHIAPAS	51200196	51201-0196	20266	513.850.0094.00.01	SILLON DE EXTRACCION AR	1	BIENES	NO REQUIERE	NO REQUIERE	NO REQUIERE	FOLLETO Y/O MANUAL DE USUARIO	36 MESES	60 DIAS	SI REQUIERE
255	CHIAPAS	51200197	51201-0197	20267	513.850.0095.00.01	SILLON DE EXTRACCION AS	1	BIENES	NO REQUIERE	NO REQUIERE	NO REQUIERE	FOLLETO Y/O MANUAL DE USUARIO	36 MESES	60 DIAS	SI REQUIERE
256	CHIAPAS	51200198	51201-0198	20268	513.850.0096.00.01	SILLON DE EXTRACCION AT	1	BIENES	NO REQUIERE	NO REQUIERE	NO REQUIERE	FOLLETO Y/O MANUAL DE USUARIO	36 MESES	60 DIAS	SI REQUIERE
257	CHIAPAS	51200199	51201-0199	20269	513.850.0097.00.01	SILLON DE EXTRACCION AU	1	BIENES	NO REQUIERE	NO REQUIERE	NO REQUIERE	FOLLETO Y/O MANUAL DE USUARIO	36 MESES	60 DIAS	SI REQUIERE
258	CHIAPAS	51200200	51201-0200	20270	513.850.0098.00.01	SILLON DE EXTRACCION AV	1	BIENES	NO REQUIERE	NO REQUIERE	NO REQUIERE	FOLLETO Y/O MANUAL DE USUARIO	36 MESES	60 DIAS	SI REQUIERE
259	CHIAPAS	51200201	51201-0201	20271	513.850.0099.00.01	SILLON DE EXTRACCION AW	1	BIENES	NO REQUIERE	NO REQUIERE	NO REQUIERE	FOLLETO Y/O MANUAL DE USUARIO	36 MESES	60 DIAS	SI REQUIERE
260	CHIAPAS	51200202	51201-0202	20272	513.850.0100.00.01	SILLON DE EXTRACCION AX	1	BIENES	NO REQUIERE	NO REQUIERE	NO REQUIERE	FOLLETO Y/O MANUAL DE USUARIO	36 MESES	60 DIAS	SI REQUIERE
261	CHIAPAS	51200203	51201-0203	20273	513.850.0101.00.01	SILLON DE EXTRACCION AY	1	BIENES	NO REQUIERE	NO REQUIERE	NO REQUIERE	FOLLETO Y/O MANUAL DE USUARIO	36 MESES	60 DIAS	SI REQUIERE
262	CHIAPAS	51200204	51201-0204	20274	513.850.0102.00.01	SILLON DE EXTRACCION AZ	1	BIENES	NO REQUIERE	NO REQUIERE	NO REQUIERE	FOLLETO Y/O MANUAL DE USUARIO	36 MESES	60 DIAS	SI REQUIERE
263	CHIAPAS	51200205	51201-0205	20275	513.850.0103.00.01	SILLON DE EXTRACCION BA	1	BIENES	NO REQUIERE	NO REQUIERE	NO REQUIERE	FOLLETO Y/O MANUAL DE USUARIO	36 MESES	60 DIAS	SI REQUIERE
264	CHIAPAS	51200206	51201-0206	20276	513.850.0104.00.01	SILLON DE EXTRACCION BB	1	BIENES	NO REQUIERE	NO REQUIERE	NO REQUIERE	FOLLETO Y/O MANUAL DE USUARIO	36 MESES	60 DIAS	SI REQUIERE
265	CHIAPAS	51200207	51201-0207	20277	513.850.0105.00.01	SILLON DE EXTRACCION BC	1	BIENES	NO REQUIERE	NO REQUIERE	NO REQUIERE	FOLLETO Y/O MANUAL DE USUARIO	36 MESES	60 DIAS	SI REQUIERE
266	CHIAPAS	51200208	51201-0208	20278	513.850.0106.00.01	SILLON DE EXTRACCION BD	1	BIENES	NO REQUIERE	NO REQUIERE	NO REQUIERE	FOLLETO Y/O MANUAL DE USUARIO	36 MESES	60 DIAS	SI REQUIERE
267	CHIAPAS	51200209	51201-0209	20279	513.850.0107.00.01	SILLON DE EXTRACCION BE	1	BIENES	NO REQUIERE	NO REQUIERE	NO REQUIERE	FOLLETO Y/O MANUAL DE USUARIO	36 MESES	60 DIAS	SI REQUIERE
268	CHIAPAS	51200210	51201-0210	20280	513.850.0108.00.01	SILLON DE EXTRACCION BF	1	BIENES	NO REQUIERE	NO REQUIERE	NO REQUIERE	FOLLETO Y/O MANUAL DE USUARIO	36 MESES	60 DIAS	SI REQUIERE
269	CHIAPAS	51200211	51201-0211	20281	513.850.0109.00.01	SILLON DE EXTRACCION BG	1	BIENES	NO REQUIERE	NO REQUIERE	NO REQUIERE	FOLLETO Y/O MANUAL DE USUARIO	36 MESES	60 DIAS	SI REQUIERE
270	CHIAPAS	51200212	51201-0212	20282	513.850.0110.00.01	SILLON DE EXTRACCION BH	1	BIENES	NO REQUIERE	NO REQUIERE	NO REQUIERE	FOLLETO Y/O MANUAL DE USUARIO	36 MESES	60 DIAS	SI REQUIERE
271	CHIAPAS	51200213	51201-0213	20283	513.850.0111.00.01	SILLON DE EXTRACCION BI	1	BIENES	NO REQUIERE	NO REQUIERE	NO REQUIERE	FOLLETO Y/O MANUAL DE USUARIO	36 MESES	60 DIAS	SI REQUIERE
272	CHIAPAS	51200214	51201-0214	20284	513.850.0112.00.01	SILLON DE EXTRACCION BJ	1	BIENES	NO REQUIERE	NO REQUIERE	NO REQUIERE	FOLLETO Y/O MANUAL DE USUARIO	36 MESES	60 DIAS	SI REQUIERE
273	CHIAPAS	51200215	51201-0215	20285	513.850.0113.00.01	SILLON DE EXTRACCION BK	1	BIENES	NO REQUIERE	NO REQUIERE	NO REQUIERE	FOLLETO Y/O MANUAL DE USUARIO	36 MESES	60 DIAS	SI REQUIERE
274	CHIAPAS	51200216	51201-0216	20286	513.850.0114.00.01	SILLON DE EXTRACCION BL	1	BIENES	NO REQUIERE	NO REQUIERE	NO REQUIERE	FOLLETO Y/O MANUAL DE USUARIO	36 MESES	60 DIAS	SI REQUIERE
275	CHIAPAS	51200217	51201-0217	20287	513.850.0115.00.01	SILLON DE EXTRACCION BM	1	BIENES	NO REQUIERE	NO REQUIERE	NO REQUIERE	FOLLETO Y/O MANUAL DE USUARIO	36 MESES	60 DIAS	SI REQUIERE
276	CHIAPAS	51200218	51201-0218	20288	513.850.0116.00.01	SILLON DE EXTRACCION BN	1	BIENES	NO REQUIERE	NO REQUIERE	NO REQUIERE	FOLLETO Y/O MANUAL DE USUARIO	36 MESES	60 DIAS	SI REQUIERE
277	CHIAPAS	51200219	51201-0219	20289	513.850.0117.00.01	SILLON DE EXTRACCION BO	1	BIENES	NO REQUIERE	NO REQUIERE	NO REQUIERE	FOLLETO Y/O MANUAL DE USUARIO	36 MESES	60 DIAS	SI REQ

GOBIERNO DE MÉXICO

IMSS

DIRECCIÓN DE ADMINISTRACIÓN
Coordinación de Operaciones, Proyectos Estratégicos y Cadena de Suministro
Coordinación de Planeación de Suministros Institucionales
Subdirección de Servicios y Bienes Inmuebles

Anexo No. 3.3 Requisitos para los bienes

338	CHIHUAHUA	51200155	51201-0155	20001	515.619.1256.0001	MESA ALTA DE 150 CM CON RESPALDO Y PUERTAS ABATIBLES	4	PIEZAS	NO REQUIERE	NO REQUIERE	NO REQUIERE	FOLLETO Y/O MANUAL DE USUARIO	36 MESES	60 DIAS	30 REQUIERE
339	CHIHUAHUA	51200156	51201-0156	20002	515.619.1256.0002	MESA ALTA DE 150 CM DE RESPALDO Y CAJONES SUPERIORES Y PUERTAS ABATIBLES	5	PIEZAS	NO REQUIERE	NO REQUIERE	NO REQUIERE	FOLLETO Y/O MANUAL DE USUARIO	36 MESES	60 DIAS	30 REQUIERE
340	CHIHUAHUA	51200157	51201-0157	20003	515.619.1256.0003	MESA ALTA DE 150 CM CON RESPALDO CAJONES CENTRALES Y PUERTAS ABATIBLES LATERALES	9	PIEZAS	NO REQUIERE	NO REQUIERE	NO REQUIERE	FOLLETO Y/O MANUAL DE USUARIO	36 MESES	60 DIAS	30 REQUIERE
341	CHIHUAHUA	51200158	51201-0158	20004	515.619.1256.0004	MESA ALTA DE 150 CM CON RESPALDO Y PUERTAS ABATIBLES	10	PIEZAS	NO REQUIERE	NO REQUIERE	NO REQUIERE	FOLLETO Y/O MANUAL DE USUARIO	36 MESES	60 DIAS	30 REQUIERE
342	CHIHUAHUA	51200159	51201-0159	20005	515.619.1256.0005	CARRO CAMILLA TIPO TRANSFER	5	PIEZAS	NO REQUIERE	NO REQUIERE	NO REQUIERE	FOLLETO Y/O MANUAL DE USUARIO	36 MESES	60 DIAS	30 REQUIERE
343	CHIHUAHUA	51200160	51201-0160	20006	515.546.0256.0101	JARDINERA ELECTRICA	1	PIEZAS	NO REQUIERE	NO REQUIERE	NO REQUIERE	FOLLETO Y/O MANUAL DE USUARIO	36 MESES	60 DIAS	30 REQUIERE
344	CHIHUAHUA	51200161	51201-0161	20007	515.546.0256.0102	SILLA PARA CAMILLA TIPO MEDICA	30	PIEZAS	NO REQUIERE	NO REQUIERE	NO REQUIERE	FOLLETO Y/O MANUAL DE USUARIO	36 MESES	60 DIAS	30 REQUIERE
345	CHIHUAHUA	51200162	51201-0162	20008	515.546.0256.0103	MODULO PARA CAMILLAS TIPO CLINICO	20	PIEZAS	NO REQUIERE	NO REQUIERE	NO REQUIERE	FOLLETO Y/O MANUAL DE USUARIO	36 MESES	60 DIAS	30 REQUIERE
346	CHIHUAHUA	51200163	51201-0163	20009	515.619.0256.0101	MESA ALTA DE 150 CM CON CAJONES CENTRAL	14	PIEZAS	NO REQUIERE	NO REQUIERE	NO REQUIERE	FOLLETO Y/O MANUAL DE USUARIO	36 MESES	60 DIAS	30 REQUIERE
347	CHIHUAHUA	51200164	51201-0164	20010	515.619.0256.0102	MESA ALTA DE 150 CM CON CAJONES CENTRAL	39	PIEZAS	NO REQUIERE	NO REQUIERE	NO REQUIERE	FOLLETO Y/O MANUAL DE USUARIO	36 MESES	60 DIAS	30 REQUIERE
348	CHIHUAHUA	51200165	51201-0165	20011	515.619.0256.0103	CARRO PARA SUPERVISADO	2	PIEZAS	NO REQUIERE	NO REQUIERE	NO REQUIERE	FOLLETO Y/O MANUAL DE USUARIO	36 MESES	60 DIAS	30 REQUIERE
349	CHIHUAHUA	51200166	51201-0166	20012	515.619.0256.0104	MESA ALTA DE 150 CM CON PREDAÑO CENTRAL Y PUERTAS ABATIBLES	4	PIEZAS	SI REQUIERE (ACCESORIOS E INSTALACION)	NO REQUIERE	NO REQUIERE	FOLLETO Y/O MANUAL DE USUARIO	36 MESES	60 DIAS	30 REQUIERE
350	CHIHUAHUA	51200167	51201-0167	20013	515.619.0256.0105	MESA ALTA DE 150 CM CON PREDAÑO CENTRAL Y PUERTAS ABATIBLES	1	PIEZAS	SI REQUIERE (ACCESORIOS E INSTALACION)	NO REQUIERE	NO REQUIERE	FOLLETO Y/O MANUAL DE USUARIO	36 MESES	60 DIAS	30 REQUIERE
351	CHIHUAHUA	51200168	51201-0168	20014	515.619.0256.0106	MESA ALTA DE 150 CM CON PREDAÑO CENTRAL Y PUERTAS ABATIBLES	10	PIEZAS	SI REQUIERE (ACCESORIOS E INSTALACION)	NO REQUIERE	NO REQUIERE	FOLLETO Y/O MANUAL DE USUARIO	36 MESES	60 DIAS	30 REQUIERE
352	CHIHUAHUA	51200169	51201-0169	20015	515.619.0256.0107	MESA ALTA DE 150 CM CON PREDAÑO CENTRAL Y PUERTAS ABATIBLES	20	PIEZAS	SI REQUIERE (ACCESORIOS E INSTALACION)	NO REQUIERE	NO REQUIERE	FOLLETO Y/O MANUAL DE USUARIO	36 MESES	60 DIAS	30 REQUIERE
353	CHIHUAHUA	51200170	51201-0170	20016	515.619.0256.0108	MESA ALTA DE 150 CM CON PREDAÑO CENTRAL Y PUERTAS ABATIBLES	1	PIEZAS	SI REQUIERE (ACCESORIOS E INSTALACION)	NO REQUIERE	NO REQUIERE	FOLLETO Y/O MANUAL DE USUARIO	36 MESES	60 DIAS	30 REQUIERE
354	CHIHUAHUA	51200171	51201-0171	20017	515.619.0256.0109	MESA ALTA DE 150 CM CON PREDAÑO CENTRAL Y PUERTAS ABATIBLES PARA MESA OPERATORIA	1	PIEZAS	SI REQUIERE (ACCESORIOS E INSTALACION)	NO REQUIERE	NO REQUIERE	FOLLETO Y/O MANUAL DE USUARIO	36 MESES	60 DIAS	30 REQUIERE
355	CHIHUAHUA	51200172	51201-0172	20018	515.240.0256.0101	CARRO CAMILLA	42	PIEZAS	NO REQUIERE	NO REQUIERE	NO REQUIERE	FOLLETO Y/O MANUAL DE USUARIO	36 MESES	60 DIAS	30 REQUIERE
356	CHIHUAHUA	51200173	51201-0173	20019	515.620.0256.0101	CARRO CUNERO	2	PIEZAS	NO REQUIERE	NO REQUIERE	NO REQUIERE	FOLLETO Y/O MANUAL DE USUARIO	36 MESES	60 DIAS	30 REQUIERE
357	CHIHUAHUA	51200174	51201-0174	20020	515.619.0256.0110	MESA ALTA DE 150 CM CON CUBIERTA DE ACERO INOXIDABLE	3	PIEZAS	NO REQUIERE	NO REQUIERE	NO REQUIERE	FOLLETO Y/O MANUAL DE USUARIO	36 MESES	60 DIAS	30 REQUIERE
358	CHIHUAHUA	51200175	51201-0175	20021	515.619.0256.0111	MESA ALTA DE 150 CM CON CUBIERTA DE ACERO INOXIDABLE	8	PIEZAS	NO REQUIERE	NO REQUIERE	NO REQUIERE	FOLLETO Y/O MANUAL DE USUARIO	36 MESES	60 DIAS	30 REQUIERE
359	CHIHUAHUA	51200176	51201-0176	20022	515.619.0256.0112	MESA ALTA DE 150 CM CON CUBIERTA DE ACERO INOXIDABLE	1	PIEZAS	NO REQUIERE	NO REQUIERE	NO REQUIERE	FOLLETO Y/O MANUAL DE USUARIO	36 MESES	60 DIAS	30 REQUIERE
360	CHIHUAHUA	51200177	51201-0177	20023	515.619.0256.0113	MESA ALTA DE 150 CM CON CUBIERTA DE ACERO INOXIDABLE	5	PIEZAS	SI REQUIERE (ACCESORIOS E INSTALACION)	NO REQUIERE	NO REQUIERE	FOLLETO Y/O MANUAL DE USUARIO	36 MESES	60 DIAS	30 REQUIERE
361	CHIHUAHUA	51200178	51201-0178	20024	515.619.0256.0114	MESA ALTA DE 150 CM CON CUBIERTA DE ACERO INOXIDABLE	4	PIEZAS	NO REQUIERE	NO REQUIERE	NO REQUIERE	FOLLETO Y/O MANUAL DE USUARIO	36 MESES	60 DIAS	30 REQUIERE
362	CHIHUAHUA	51200179	51201-0179	20025	515.619.0256.0115	MESA ALTA DE 150 CM CON CUBIERTA DE ACERO INOXIDABLE	4	PIEZAS	NO REQUIERE	NO REQUIERE	NO REQUIERE	FOLLETO Y/O MANUAL DE USUARIO	36 MESES	60 DIAS	30 REQUIERE
363	CHIHUAHUA	51200180	51201-0180	20026	515.619.0256.0116	MESA ALTA DE 150 CM CON CUBIERTA DE ACERO INOXIDABLE	1	PIEZAS	NO REQUIERE	NO REQUIERE	NO REQUIERE	FOLLETO Y/O MANUAL DE USUARIO	36 MESES	60 DIAS	30 REQUIERE
364	CHIHUAHUA	51200181	51201-0181	20027	515.619.0256.0117	MESA ALTA DE 150 CM CON CUBIERTA DE ACERO INOXIDABLE	1	PIEZAS	NO REQUIERE	NO REQUIERE	NO REQUIERE	FOLLETO Y/O MANUAL DE USUARIO	36 MESES	60 DIAS	30 REQUIERE
365	CHIHUAHUA	51200182	51201-0182	20028	515.619.0256.0118	MESA ALTA DE 150 CM CON CUBIERTA DE ACERO INOXIDABLE	1	PIEZAS	NO REQUIERE	NO REQUIERE	NO REQUIERE	FOLLETO Y/O MANUAL DE USUARIO	36 MESES	60 DIAS	30 REQUIERE
366	CHIHUAHUA	51200183	51201-0183	20029	515.619.0256.0119	MESA ALTA DE 150 CM CON CUBIERTA DE ACERO INOXIDABLE	1	PIEZAS	NO REQUIERE	NO REQUIERE	NO REQUIERE	FOLLETO Y/O MANUAL DE USUARIO	36 MESES	60 DIAS	30 REQUIERE
367	CHIHUAHUA	51200184	51201-0184	20030	515.619.0256.0120	MESA ALTA DE 150 CM CON CUBIERTA DE ACERO INOXIDABLE	1	PIEZAS	NO REQUIERE	NO REQUIERE	NO REQUIERE	FOLLETO Y/O MANUAL DE USUARIO	36 MESES	60 DIAS	30 REQUIERE
368	CHIHUAHUA	51200185	51201-0185	20031	515.619.0256.0121	MESA ALTA DE 150 CM CON CUBIERTA DE ACERO INOXIDABLE	1	PIEZAS	NO REQUIERE	NO REQUIERE	NO REQUIERE	FOLLETO Y/O MANUAL DE USUARIO	36 MESES	60 DIAS	30 REQUIERE
369	CHIHUAHUA	51200186	51201-0186	20032	515.619.0256.0122	MESA ALTA DE 150 CM CON CUBIERTA DE ACERO INOXIDABLE	1	PIEZAS	NO REQUIERE	NO REQUIERE	NO REQUIERE	FOLLETO Y/O MANUAL DE USUARIO	36 MESES	60 DIAS	30 REQUIERE
370	CHIHUAHUA	51200187	51201-0187	20033	515.619.0256.0123	MESA ALTA DE 150 CM CON CUBIERTA DE ACERO INOXIDABLE	1	PIEZAS	NO REQUIERE	NO REQUIERE	NO REQUIERE	FOLLETO Y/O MANUAL DE USUARIO	36 MESES	60 DIAS	30 REQUIERE
371	CHIHUAHUA	51200188	51201-0188	20034	515.619.0256.0124	MESA ALTA DE 150 CM CON CUBIERTA DE ACERO INOXIDABLE	1	PIEZAS	NO REQUIERE	NO REQUIERE	NO REQUIERE	FOLLETO Y/O MANUAL DE USUARIO	36 MESES	60 DIAS	30 REQUIERE
372	CHIHUAHUA	51200189	51201-0189	20035	515.619.0256.0125	MESA ALTA DE 150 CM CON CUBIERTA DE ACERO INOXIDABLE	1	PIEZAS	NO REQUIERE	NO REQUIERE	NO REQUIERE	FOLLETO Y/O MANUAL DE USUARIO	36 MESES	60 DIAS	30 REQUIERE
373	CHIHUAHUA	51200190	51201-0190	20036	515.619.0256.0126	MESA ALTA DE 150 CM CON CUBIERTA DE ACERO INOXIDABLE	1	PIEZAS	NO REQUIERE	NO REQUIERE	NO REQUIERE	FOLLETO Y/O MANUAL DE USUARIO	36 MESES	60 DIAS	30 REQUIERE
374	CHIHUAHUA	51200191	51201-0191	20037	515.619.0256.0127	MESA ALTA DE 150 CM CON CUBIERTA DE ACERO INOXIDABLE	1	PIEZAS	NO REQUIERE	NO REQUIERE	NO REQUIERE	FOLLETO Y/O MANUAL DE USUARIO	36 MESES	60 DIAS	30 REQUIERE
375	CHIHUAHUA	51200192	51201-0192	20038	515.619.0256.0128	MESA ALTA DE 150 CM CON CUBIERTA DE ACERO INOXIDABLE	1	PIEZAS	NO REQUIERE	NO REQUIERE	NO REQUIERE	FOLLETO Y/O MANUAL DE USUARIO	36 MESES	60 DIAS	30 REQUIERE
376	CHIHUAHUA	51200193	51201-0193	20039	515.619.0256.0129	MESA ALTA DE 150 CM CON CUBIERTA DE ACERO INOXIDABLE	1	PIEZAS	NO REQUIERE	NO REQUIERE	NO REQUIERE	FOLLETO Y/O MANUAL DE USUARIO	36 MESES	60 DIAS	30 REQUIERE
377	CHIHUAHUA	51200194	51201-0194	20040	515.619.0256.0130	MESA ALTA DE 150 CM CON CUBIERTA DE ACERO INOXIDABLE	1	PIEZAS	NO REQUIERE	NO REQUIERE	NO REQUIERE	FOLLETO Y/O MANUAL DE USUARIO	36 MESES	60 DIAS	30 REQUIERE
378	CHIHUAHUA	51200195	51201-0195	20041	515.619.0256.0131	MESA ALTA DE 150 CM CON CUBIERTA DE ACERO INOXIDABLE	1	PIEZAS	NO REQUIERE	NO REQUIERE	NO REQUIERE	FOLLETO Y/O MANUAL DE USUARIO	36 MESES	60 DIAS	30 REQUIERE
379	CHIHUAHUA	51200196	51201-0196	20042	515.619.0256.0132	MESA ALTA DE 150 CM CON CUBIERTA DE ACERO INOXIDABLE	1	PIEZAS	NO REQUIERE	NO REQUIERE	NO REQUIERE	FOLLETO Y/O MANUAL DE USUARIO	36 MESES	60 DIAS	30 REQUIERE
380	CHIHUAHUA	51200197	51201-0197	20043	515.619.0256.0133	MESA ALTA DE 150 CM CON CUBIERTA DE ACERO INOXIDABLE	1	PIEZAS	NO REQUIERE	NO REQUIERE	NO REQUIERE	FOLLETO Y/O MANUAL DE USUARIO	36 MESES	60 DIAS	30 REQUIERE
381	CHIHUAHUA	51200198	51201-0198	20044	515.619.0256.0134	MESA ALTA DE 150 CM CON CUBIERTA DE ACERO INOXIDABLE	1	PIEZAS	NO REQUIERE	NO REQUIERE	NO REQUIERE	FOLLETO Y/O MANUAL DE USUARIO	36 MESES	60 DIAS	30 REQUIERE
382	CHIHUAHUA	51200199	51201-0199	20045	515.619.0256.0135	MESA ALTA DE 150 CM CON CUBIERTA DE ACERO INOXIDABLE	1	PIEZAS	NO REQUIERE	NO REQUIERE	NO REQUIERE	FOLLETO Y/O MANUAL DE USUARIO	36 MESES	60 DIAS	30 REQUIERE
383	CHIHUAHUA	51200200	51201-0200	20046	515.619.0256.0136	MESA ALTA DE 150 CM CON CUBIERTA DE ACERO INOXIDABLE	1	PIEZAS	NO REQUIERE	NO REQUIERE	NO REQUIERE	FOLLETO Y/O MANUAL DE USUARIO	36 MESES	60 DIAS	30 REQUIERE
384	CHIHUAHUA	51200201	51201-0201	20047	515.619.0256.0137	MESA ALTA DE 150 CM CON CUBIERTA DE ACERO INOXIDABLE	1	PIEZAS	NO REQUIERE	NO REQUIERE	NO REQUIERE	FOLLETO Y/O MANUAL DE USUARIO	36 MESES	60 DIAS	30 REQUIERE
385	CHIHUAHUA	51200202	51201-0202	20048	515.619.0256.0138	MESA ALTA DE 150 CM CON CUBIERTA DE ACERO INOXIDABLE	1	PIEZAS	NO REQUIERE	NO REQUIERE	NO REQUIERE	FOLLETO Y/O MANUAL DE USUARIO	36 MESES	60 DIAS	30 REQUIERE
386	CHIHUAHUA	51200203	51201-0203	20049	515.619.0256.0139	MESA ALTA DE 150 CM CON CUBIERTA DE ACERO INOXIDABLE	1	PIEZAS	NO REQUIERE	NO REQUIERE	NO REQUIERE	FOLLETO Y/O MANUAL DE USUARIO	36 MESES	60 DIAS	30 REQUIERE
387	CHIHUAHUA	51200204	51201-0204	20050	515.619.0256.0140	MESA ALTA DE 150 CM CON CUBIERTA DE ACERO INOXIDABLE	1	PIEZAS	NO REQUIERE	NO REQUIERE	NO REQUIERE	FOLLETO Y/O MANUAL DE USUARIO	36 MESES	60 DIAS	30 REQUIERE
388	CHIHUAHUA	51200205	51201-0205	20051	515.619.0256.0141	MESA ALTA DE 150 CM CON CUBIERTA DE ACERO INOXIDABLE	1	PIEZAS	NO REQUIERE	NO REQUIERE	NO REQUIERE	FOLLETO Y/O MANUAL DE USUARIO	36 MESES	60 DIAS	30 REQUIERE
389	CHIHUAHUA	51200206	51201-0206	20052	515.619.0256.0142	MESA ALTA DE 150 CM CON CUBIERTA DE ACERO INOXIDABLE	1	PIEZAS	NO REQUIERE	NO REQUIERE	NO REQUIERE	FOLLETO Y/O MANUAL DE USUARIO	36 MESES	60 DIAS	30 REQUIERE
390	CHIHUAHUA	51200207	51201-0207	20053	515.619.0256.0143	MESA ALTA DE 150 CM CON CUBIERTA DE ACERO INOXIDABLE	1	PIEZAS	NO REQUIERE	NO REQUIERE	NO REQUIERE	FOLLETO Y/O MANUAL DE USUARIO	36 MESES	60 DIAS	30 REQUIERE
391	CHIHUAHUA	51200208	51201-0208	20054	515.619.0256.0144	MESA ALTA DE 150 CM CON CUBIERTA DE ACERO INOXIDABLE	1	PIEZAS	NO REQUIERE	NO REQUIERE	NO REQUIERE	FOLLETO Y/O MANUAL DE USUARIO	36 MESES	60 DIAS	30 REQUIERE
392	CHIHUAHUA	51200209	51201-0209	20055	515.619.0256.0145	MESA ALTA DE 150 CM CON CUBIERTA DE ACERO INOXIDABLE	1	PIEZAS	NO REQUIERE	NO REQUIERE	NO REQUIERE	FOLLETO Y/O MANUAL DE USUARIO	36 MESES	60 DIAS	30 REQUIERE
393	CHIHUAHUA	51200210	51201-0210	20056	515.619.0256.0146	MESA ALTA DE 150 CM CON CUBIERTA DE ACERO INOXIDABLE	1	PIEZAS	NO REQUIERE	NO REQUIERE	NO REQUIERE	FOLLETO Y/O MANUAL DE USUARIO	36 MESES	60 DIAS	30 REQUIERE
394	CHIHUAHUA	51200211	51201-0211	20057	515.619.0256.0147	MESA ALTA DE 150 CM CON CUBIERTA DE ACERO INOXIDABLE	1	PIEZAS	NO REQUIERE	NO REQUIERE	NO REQUIERE	FOLLETO Y/O MANUAL DE USUARIO	36 MESES	60 DIAS	30 REQUIERE
395	CHIHUAHUA	51200212	51201-0212	20058	515.619.0256.0148	MESA ALTA DE 150 CM CON CUBIERTA DE ACERO INOXIDABLE	1	PIEZAS	NO REQUIERE	NO REQUIERE	NO REQUIERE	FOLLETO Y/O MANUAL DE USUARIO	36 MESES	60 DIAS	30 REQUIERE
396	CHIHUAHUA	51200213	51201-0213	20059	515.619.0256.0149	MESA ALTA DE 150 CM CON CUBIERTA DE ACERO INOXIDABLE	1	PIEZAS	NO REQUIERE	NO REQUIERE	NO REQUIERE	FOLLETO Y/O MANUAL DE USUARIO	36 MESES	60 DIAS	30 REQUIERE
397	CHIHUAHUA	51200214	51201-0214	20060	515.619.0256.0150	MESA ALTA DE 150 CM CON CUBIERTA DE ACERO INOXIDABLE	1	PIEZAS	NO REQUIERE	NO REQUIERE	NO REQUIERE	FOLLETO Y/O MANUAL DE USUARIO	36 MESES	60 DIAS	30 REQUIERE
398	CHIHUAHUA	51200215	51201-0215	20061	515.619.0256.0151	MESA ALTA DE 150 CM CON CUBIERTA DE ACERO INOXIDABLE	1	PIEZAS	NO REQUIERE	NO REQUIERE	NO REQUIERE	FOLLETO Y/O MANUAL DE USUARIO	36 MESES	60 DIAS	30 REQUIERE
399	CHIHUAHUA	51200216	51201-0216	20062	515.619.0256.0152	MESA ALTA DE 150 CM CON CUBIERTA DE ACERO INOXIDABLE	1	PIEZAS	NO REQUIERE	NO REQUIERE	NO REQUIERE	FOLLETO Y/O MANUAL DE USUARIO	36 MESES	60 DIAS	30 REQUIERE
400	CHIHUAHUA	51200217	51201-0217	20063	515.619.0256.0153	MESA ALTA DE 150 CM CON CUBIERTA DE ACERO INOXIDABLE	1	PIEZAS	NO REQUIERE	NO REQUIERE	NO REQUIERE	FOLLETO Y/O MANUAL DE USUARIO	36 MESES	60 DIAS	30 REQUIERE
401	CHIHUAHUA	51200218	51201-0218	20064	515.619.0256.0154	MESA ALTA DE 150 CM CON CUBIERTA DE ACERO INOXIDABLE	1	PIEZAS	NO REQUIERE	NO REQUIERE	NO REQUIERE	FOLLETO Y/O MANUAL DE USUARIO	36 MESES	60 DIAS	30 REQUIERE
402	CHIHUAHUA	51200219	51201-0219	20065	515.619.0256.0155	MESA ALTA DE 150 CM CON CUBIERTA DE ACERO INOXIDABLE	1	PIEZAS	NO REQUIERE	NO REQUIERE	NO REQUIERE	FOLLETO Y/O MANUAL DE USUARIO	36 MESES	60 DIAS	30 REQUIERE
403	CHIHUAHUA	51200220	51201-0220	20066	515.619.0256.0156	MESA ALTA DE 150 CM CON CUBIERTA DE ACERO INOXIDABLE	1	PIEZAS	NO REQUIERE	NO REQUIERE	NO REQUIERE	FOLLETO Y/O MANUAL DE USUARIO	36 MESES	60 DIAS	30 REQUIERE
404	CHIHUAHUA	51200221	51201-0221	20067	515.619.0256.0157	MESA ALTA DE 150 CM CON CUBIERTA DE ACERO INOXIDABLE	1	PIEZAS	NO REQUIERE	NO REQUIERE	NO REQUIERE	FOLLETO Y/O MANUAL DE USUARIO	36 MESES	60 DIAS	30 REQUIERE
405	CHIHUAHUA	51200222	51201-0222	20068	515.619.0256.0158	MESA ALTA DE 150 CM CON CUBIERTA DE ACERO INOXIDABLE	1	PIEZAS	NO REQUIERE	NO REQUIERE	NO REQUIERE	FOLLETO Y/O MANUAL DE USUARIO	36 MESES	60 DIAS	30 REQUIERE

ANEXOS
DIVISIÓN DE CONTRATOS

GOBIERNO DE MEXICO | IMSS

DIRECCIÓN DE ADMINISTRACIÓN

Anexo No. 3.3 Requisitos para los bienes

256	CHIHUAHUA	51200345	51201-0345	20134	513.191.0074.00.01	CAMA HOSPITAL DE METALICA	2	BIENES	NO REQUIERE	NO REQUIERE	NO REQUIERE	FOLLETO Y/O MANUAL DE USUARIO	36 MESES	60 DIAS		SI REQUIERE
257	CHIHUAHUA	51200543	51201-0543	20135	513.191.0067.00.01	CARRO PARA CURACIONES	2	BIENES	NO REQUIERE	NO REQUIERE	NO REQUIERE	FOLLETO Y/O MANUAL DE USUARIO	36 MESES	60 DIAS		SI REQUIERE
258	CHIHUAHUA	51200576	51201-0576	20137	513.191.0587.00.01	CARRO PARA MEDICAMENTOS	24	BIENES	NO REQUIERE	NO REQUIERE	NO REQUIERE	FOLLETO Y/O MANUAL DE USUARIO	36 MESES	60 DIAS		SI REQUIERE
259	CHIHUAHUA	51200659	51201-0659	20138	513.191.0587.00.01	CARRO PARA ROPA LIMPIA	6	BIENES	NO REQUIERE	NO REQUIERE	NO REQUIERE	FOLLETO Y/O MANUAL DE USUARIO	36 MESES	60 DIAS		SI REQUIERE
260	CHIHUAHUA	51200677	51201-0677	20140	513.191.0905.00.01	CARRO PORTA EXPEDIENTES	65	BIENES	NO REQUIERE	NO REQUIERE	SI REQUIERE FUENTE DE ALIMENTACION	FOLLETO Y/O MANUAL DE USUARIO	36 MESES	60 DIAS		SI REQUIERE
261	CHIHUAHUA	51200578	51201-0578	20142	513.306.0081.00.01	SILLETERA PARA USO QUIRURGICO	65	BIENES	NO REQUIERE	NO REQUIERE	NO REQUIERE	FOLLETO Y/O MANUAL DE USUARIO	36 MESES	60 DIAS		SI REQUIERE
262	CHIHUAHUA	51200453	51201-0453	20143	513.227.0179.00.01	CHAROLA CON TAPA PARA INSTRUMENTAL	1	BIENES	NO REQUIERE	NO REQUIERE	NO REQUIERE	FOLLETO Y/O MANUAL DE USUARIO	36 MESES	60 DIAS		SI REQUIERE
263	CHIHUAHUA	51200166	51201-0166	20145	513.245.0017.00.01	COMODO PARA ADULTOS	60	BIENES	NO REQUIERE	NO REQUIERE	NO REQUIERE	FOLLETO Y/O MANUAL DE USUARIO	36 MESES	60 DIAS		SI REQUIERE
264	CHIHUAHUA	51200457	51201-0457	20146	513.245.0129.00.01	COMODO PARA MENORES	30	BIENES	NO REQUIERE	NO REQUIERE	NO REQUIERE	FOLLETO Y/O MANUAL DE USUARIO	36 MESES	60 DIAS		SI REQUIERE
265	CHIHUAHUA	51200052	51201-0052	20152	513.254.0113.00.01	CUNETA DE ACERO INOXIDABLE CON PORTA CUBETA REDONDA	268	BIENES	NO REQUIERE	NO REQUIERE	NO REQUIERE	FOLLETO Y/O MANUAL DE USUARIO	36 MESES	60 DIAS		SI REQUIERE
266	CHIHUAHUA	51200060	51201-0060	20148	513.330.0110.00.01	ESCALERILLA DE DOS PELDAÑOS	537	BIENES	NO REQUIERE	NO REQUIERE	NO REQUIERE	FOLLETO Y/O MANUAL DE USUARIO	36 MESES	60 DIAS		SI REQUIERE
267	CHIHUAHUA	51200361	51201-0361	20149	513.360.0066.01.01	ESTANTE CUARTA ESTERIL DE 90 CM	102	BIENES	NO REQUIERE	NO REQUIERE	NO REQUIERE	FOLLETO Y/O MANUAL DE USUARIO	36 MESES	60 DIAS		SI REQUIERE
268	CHIHUAHUA	51200362	51201-0362	20150	513.360.0071.00.01	ESTANTE CUARTA ESTERIL DE 75 CM	34	BIENES	NO REQUIERE	NO REQUIERE	NO REQUIERE	FOLLETO Y/O MANUAL DE USUARIO	36 MESES	60 DIAS		SI REQUIERE
269	CHIHUAHUA	51200062	51201-0062	20151	513.536.0081.00.01	JARDINERA DE FIERRO	24	BIENES	NO REQUIERE	NO REQUIERE	NO REQUIERE	FOLLETO Y/O MANUAL DE USUARIO	36 MESES	60 DIAS		SI REQUIERE
270	CHIHUAHUA	51200064	51201-0064	20154	513.537.0111.00.01	LAMPARA DE LUZ INTENSA	16	BIENES	SI REQUIERE (BASICO)	NO REQUIERE	SI REQUIERE (FUENTE DE ALIMENTACION)	FOLLETO Y/O MANUAL DE USUARIO	36 MESES	60 DIAS		SI REQUIERE
271	CHIHUAHUA	51200065	51201-0065	20155	513.537.0112.00.01	LAMPARA DE PIE RODABLE	7	BIENES	SI REQUIERE (BASICO)	NO REQUIERE	SI REQUIERE (FUENTE DE ALIMENTACION)	FOLLETO Y/O MANUAL DE USUARIO	36 MESES	60 DIAS		SI REQUIERE
272	CHIHUAHUA	51200066	51201-0066	20156	513.560.0048.00.01	LAVABO DE URGENTOLOGIA	16	BIENES	SI REQUIERE (ACCESORIOS E INSTALACION)	NO REQUIERE	SI REQUIERE (FUENTE DE ALIMENTACION)	FOLLETO Y/O MANUAL DE USUARIO	36 MESES	60 DIAS		SI REQUIERE
273	CHIHUAHUA	51200067	51201-0067	20157	513.560.0069.00.01	LAVABO DE URGENTO SENCILLO	4	BIENES	SI REQUIERE (ACCESORIOS E INSTALACION)	NO REQUIERE	NO REQUIERE	FOLLETO Y/O MANUAL DE USUARIO	36 MESES	60 DIAS		SI REQUIERE
274	CHIHUAHUA	51200071	51201-0071	20158	513.560.0067.00.01	LAVABO PASTEURIZADOR DE 90 CM	26	BIENES	SI REQUIERE (ACCESORIOS E INSTALACION)	NO REQUIERE	NO REQUIERE	FOLLETO Y/O MANUAL DE USUARIO	36 MESES	60 DIAS		SI REQUIERE
275	CHIHUAHUA	51200072	51201-0072	20159	513.560.0672.00.01	LAVABO PASTEURIZADOR RODABLE DE 90 CM	25	BIENES	SI REQUIERE (ACCESORIOS E INSTALACION)	NO REQUIERE	NO REQUIERE	FOLLETO Y/O MANUAL DE USUARIO	36 MESES	60 DIAS		SI REQUIERE
276	CHIHUAHUA	51200133	51201-0133	20160	513.621.2364.00.01	MESA INTEGRAL ALTA DE 180 CM CON PERIMETRO ELECTRICO	9	BIENES	SI REQUIERE (ACCESORIOS E INSTALACION)	NO REQUIERE	NO REQUIERE	FOLLETO Y/O MANUAL DE USUARIO	36 MESES	60 DIAS		SI REQUIERE
277	CHIHUAHUA	51200155	51201-0155	20155	513.621.2409.00.01	MESA INTEGRAL DE 120 CM CON RESPALDO Y FREGADERO DERECHO	10	BIENES	SI REQUIERE (ACCESORIOS E INSTALACION)	NO REQUIERE	NO REQUIERE	FOLLETO Y/O MANUAL DE USUARIO	36 MESES	60 DIAS		SI REQUIERE
278	CHIHUAHUA	51200105	51201-0105	20159	513.621.2413.00.01	MESA ALTA INTEGRAL DE 150 CM CON RESPALDO Y FREGADERO CENTRICO	10	BIENES	SI REQUIERE (ACCESORIOS E INSTALACION)	NO REQUIERE	NO REQUIERE	FOLLETO Y/O MANUAL DE USUARIO	36 MESES	60 DIAS		SI REQUIERE
279	CHIHUAHUA	51200154	51201-0154	20170	513.621.2407.00.01	MESA INTEGRAL ALTA DE 150 CM CON DOBLE FREGADERO CENTRICO	35	BIENES	SI REQUIERE (ACCESORIOS E INSTALACION)	NO REQUIERE	NO REQUIERE	FOLLETO Y/O MANUAL DE USUARIO	36 MESES	60 DIAS		SI REQUIERE
280	CHIHUAHUA	51200116	51201-0116	20176	513.621.2732.00.01	MESA CAMPO OBSTETRICO DE PIE	15	BIENES	NO REQUIERE	NO REQUIERE	NO REQUIERE	FOLLETO Y/O MANUAL DE USUARIO	36 MESES	60 DIAS		SI REQUIERE
281	CHIHUAHUA	51200103	51201-0103	20181	513.621.2702.00.01	MESA DE 180 CM PARA EXPLORAR CON REPISA INTERMEDIA	9	BIENES	NO REQUIERE	NO REQUIERE	NO REQUIERE	FOLLETO Y/O MANUAL DE USUARIO	36 MESES	60 DIAS		SI REQUIERE
282	CHIHUAHUA	51200118	51201-0118	20182	513.621.2732.00.01	MESA DE 150 CM CON FREGADERO, DEPOSITO DE MEDIO Y MEZCLADORA	10	BIENES	SI REQUIERE (ACCESORIOS E INSTALACION)	NO REQUIERE	NO REQUIERE	FOLLETO Y/O MANUAL DE USUARIO	36 MESES	60 DIAS		SI REQUIERE
283	CHIHUAHUA	51200137	51201-0137	20183	513.621.2746.00.01	MESA MAYO	180	BIENES	NO REQUIERE	NO REQUIERE	NO REQUIERE	FOLLETO Y/O MANUAL DE USUARIO	36 MESES	60 DIAS		SI REQUIERE
284	CHIHUAHUA	51200581	51201-0581	20184	513.621.2760.00.01	MESA PARA EXPLORACION PEDIATRICA	12	BIENES	NO REQUIERE	NO REQUIERE	NO REQUIERE	FOLLETO Y/O MANUAL DE USUARIO	36 MESES	60 DIAS		SI REQUIERE
285	CHIHUAHUA	51200582	51201-0582	20185	513.621.2761.00.01	MESA PARA EXPLORACION QUIRURGICA	15	BIENES	NO REQUIERE	NO REQUIERE	NO REQUIERE	FOLLETO Y/O MANUAL DE USUARIO	36 MESES	60 DIAS		SI REQUIERE
286	CHIHUAHUA	51200583	51201-0583	20186	513.621.2810.00.01	MESA PARA HOSPITALIZACION	15	BIENES	NO REQUIERE	NO REQUIERE	NO REQUIERE	FOLLETO Y/O MANUAL DE USUARIO	36 MESES	60 DIAS		SI REQUIERE
287	CHIHUAHUA	51200108	51201-0108	20187	513.621.2813.00.01	MESA HOTELERA	237	BIENES	NO REQUIERE	NO REQUIERE	NO REQUIERE	FOLLETO Y/O MANUAL DE USUARIO	36 MESES	60 DIAS		SI REQUIERE
288	CHIHUAHUA	51200131	51201-0131	20188	513.621.2841.00.01	MESA PUENTE	474	BIENES	NO REQUIERE	NO REQUIERE	NO REQUIERE	FOLLETO Y/O MANUAL DE USUARIO	36 MESES	60 DIAS		SI REQUIERE
289	CHIHUAHUA	51200142	51201-0142	20189	513.621.2845.00.01	MESA RIGIDA DE MADERA	2	BIENES	NO REQUIERE	NO REQUIERE	NO REQUIERE	FOLLETO Y/O MANUAL DE USUARIO	36 MESES	60 DIAS		SI REQUIERE
290	CHIHUAHUA	51200143	51201-0143	20190	513.621.2845.00.01	MESA RIGIDA	129	BIENES	NO REQUIERE	NO REQUIERE	NO REQUIERE	FOLLETO Y/O MANUAL DE USUARIO	36 MESES	60 DIAS		SI REQUIERE
291	CHIHUAHUA	51200252	51201-0252	20192	513.371.0136.00.01	REPISA DE 100 CM CON TIRA MURO	5	BIENES	NO REQUIERE	NO REQUIERE	SI REQUIERE (FUENTE DE ALIMENTACION)	FOLLETO Y/O MANUAL DE USUARIO	36 MESES	60 DIAS		SI REQUIERE
292	CHIHUAHUA	51200254	51201-0254	20194	513.371.0138.00.01	REPISA DE 180 CM CON TIRA MURO	3	BIENES	NO REQUIERE	NO REQUIERE	SI REQUIERE (FUENTE DE ALIMENTACION)	FOLLETO Y/O MANUAL DE USUARIO	36 MESES	60 DIAS		SI REQUIERE
293	CHIHUAHUA	51200354	51201-0354	20195	513.393.0018.00.01	RIEL HORIZONTAL CIEGO MURO	503	BIENES	NO REQUIERE	NO REQUIERE	NO REQUIERE	FOLLETO Y/O MANUAL DE USUARIO	36 MESES	60 DIAS		SI REQUIERE
294	CHIHUAHUA	51200458	51201-0458	20196	513.393.0088.00.01	RIEL DE ACERO INOXIDABLE DE 90 CM	14	BIENES	NO REQUIERE	NO REQUIERE	NO REQUIERE	FOLLETO Y/O MANUAL DE USUARIO	36 MESES	60 DIAS		SI REQUIERE
295	CHIHUAHUA	51200457	51201-0457	20197	513.393.0089.00.01	RIEL DE ACERO INOXIDABLE DE 150 CM	195	BIENES	NO REQUIERE	NO REQUIERE	NO REQUIERE	FOLLETO Y/O MANUAL DE USUARIO	36 MESES	60 DIAS		SI REQUIERE
296	CHIHUAHUA	51200455	51201-0455	20198	513.393.0090.00.01	RIEL DE ACERO INOXIDABLE DE 180 CM	28	BIENES	NO REQUIERE	NO REQUIERE	NO REQUIERE	FOLLETO Y/O MANUAL DE USUARIO	36 MESES	60 DIAS		SI REQUIERE
297	CHIHUAHUA	51200456	51201-0456	20199	513.393.0122.00.01	RIEL PARA MONTAJE DE ACCESORIOS DE 90 CM	227	BIENES	NO REQUIERE	NO REQUIERE	NO REQUIERE	FOLLETO Y/O MANUAL DE USUARIO	36 MESES	60 DIAS		SI REQUIERE
298	CHIHUAHUA	51200459	51201-0459	20200	513.393.0123.00.01	RIEL PARA MONTAJE DE ACCESORIOS DE 150 CM	4	BIENES	NO REQUIERE	NO REQUIERE	NO REQUIERE	FOLLETO Y/O MANUAL DE USUARIO	36 MESES	60 DIAS		SI REQUIERE
299	CHIHUAHUA	51200460	52201-0460	20201	513.393.0124.00.01	RIEL PARA MONTAJE DE ACCESORIOS DE 180 CM	5	BIENES	NO REQUIERE	NO REQUIERE	NO REQUIERE	FOLLETO Y/O MANUAL DE USUARIO	36 MESES	60 DIAS		SI REQUIERE
300	CHIHUAHUA	51200463	51201-0463	20202	513.393.0125.00.01	RIEL PARA MONTAJE DE ACCESORIOS DE 210 CM	37	BIENES	NO REQUIERE	NO REQUIERE	NO REQUIERE	FOLLETO Y/O MANUAL DE USUARIO	36 MESES	60 DIAS		SI REQUIERE
301	CHIHUAHUA	51200462	51201-0462	20203	513.393.0126.00.01	RIEL PARA MONTAJE DE ACCESORIOS DE 240 CM	5	BIENES	NO REQUIERE	NO REQUIERE	NO REQUIERE	FOLLETO Y/O MANUAL DE USUARIO	36 MESES	60 DIAS		SI REQUIERE
302	CHIHUAHUA	51200461	51201-0461	20204	513.393.0127.00.01	RIEL PARA MONTAJE DE ACCESORIOS DE 270 CM	5	BIENES	NO REQUIERE	NO REQUIERE	NO REQUIERE	FOLLETO Y/O MANUAL DE USUARIO	36 MESES	60 DIAS		SI REQUIERE
303	CHIHUAHUA	51200464	51201-0464	20205	513.393.0128.00.01	RIEL PARA MONTAJE DE ACCESORIOS DE 300 CM	5	BIENES	NO REQUIERE	NO REQUIERE	NO REQUIERE	FOLLETO Y/O MANUAL DE USUARIO	36 MESES	60 DIAS		SI REQUIERE
304	CHIHUAHUA	51200465	51201-0465	20206	513.393.0129.00.01	RIEL PARA MONTAJE DE ACCESORIOS DE 330 CM	5	BIENES	NO REQUIERE	NO REQUIERE	NO REQUIERE	FOLLETO Y/O MANUAL DE USUARIO	36 MESES	60 DIAS		SI REQUIERE
305	CHIHUAHUA	51200466	51201-0466	20207	513.393.0130.00.01	RIEL PARA MONTAJE DE ACCESORIOS DE 360 CM	5	BIENES	NO REQUIERE	NO REQUIERE	NO REQUIERE	FOLLETO Y/O MANUAL DE USUARIO	36 MESES	60 DIAS		SI REQUIERE
306	CHIHUAHUA	51200467	51201-0467	20208	513.393.0131.00.01	RIEL PARA MONTAJE DE ACCESORIOS DE 390 CM	5	BIENES	NO REQUIERE	NO REQUIERE	NO REQUIERE	FOLLETO Y/O MANUAL DE USUARIO	36 MESES	60 DIAS		SI REQUIERE
307	CHIHUAHUA	51200468	51201-0468	20209	513.393.0132.00.01	RIEL PARA MONTAJE DE ACCESORIOS DE 420 CM	5	BIENES	NO REQUIERE	NO REQUIERE	NO REQUIERE	FOLLETO Y/O MANUAL DE USUARIO	36 MESES	60 DIAS		SI REQUIERE
308	CHIHUAHUA	51200469	51201-0469	20210	513.393.0133.00.01	RIEL PARA MONTAJE DE ACCESORIOS DE 450 CM	5	BIENES	NO REQUIERE	NO REQUIERE	NO REQUIERE	FOLLETO Y/O MANUAL DE USUARIO	36 MESES	60 DIAS		SI REQUIERE
309	CHIHUAHUA	51200470	51201-0470	20211	513.393.0134.00.01	RIEL PARA MONTAJE DE ACCESORIOS DE 480 CM	5	BIENES	NO REQUIERE	NO REQUIERE	NO REQUIERE	FOLLETO Y/O MANUAL DE USUARIO	36 MESES	60 DIAS		SI REQUIERE
310	CHIHUAHUA	51200471	51201-0471	20212	513.393.0135.00.01	RIEL PARA MONTAJE DE ACCESORIOS DE 510 CM	5	BIENES	NO REQUIERE	NO REQUIERE	NO REQUIERE	FOLLETO Y/O MANUAL DE USUARIO	36 MESES	60 DIAS		SI REQUIERE
311	CHIHUAHUA	51200472	51201-0472	20213	513.393.0136.00.01	RIEL PARA MONTAJE DE ACCESORIOS DE 540 CM	5	BIENES	NO REQUIERE	NO REQUIERE	NO REQUIERE	FOLLETO Y/O MANUAL DE USUARIO	36 MESES	60 DIAS		SI REQUIERE
312	CHIHUAHUA	51200473	51201-0473	20214	513.393.0137.00.01	RIEL PARA MONTAJE DE ACCESORIOS DE 570 CM	5	BIENES	NO REQUIERE	NO REQUIERE	NO REQUIERE	FOLLETO Y/O MANUAL DE USUARIO	36 MESES	60 DIAS		SI REQUIERE
313	CHIHUAHUA	51200474	51201-0474	20215	513.393.0138.00.01	RIEL PARA MONTAJE DE ACCESORIOS DE 600 CM	5	BIENES	NO REQUIERE	NO REQUIERE	NO REQUIERE	FOLLETO Y/O MANUAL DE USUARIO	36 MESES	60 DIAS		SI REQUIERE
314	CHIHUAHUA	51200475	51201-0475	20216	513.393.0139.00.01	RIEL PARA MONTAJE DE ACCESORIOS DE 630 CM	5	BIENES	NO REQUIERE	NO REQUIERE	NO REQUIERE	FOLLETO Y/O MANUAL DE USUARIO	36 MESES	60 DIAS		SI REQUIERE
315	CHIHUAHUA	51200476	51201-0476	20217	513.393.0140.00.01	RIEL PARA MONTAJE DE ACCESORIOS DE 660 CM	5	BIENES	NO REQUIERE	NO REQUIERE	NO REQUIERE	FOLLETO Y/O MANUAL DE USUARIO	36 MESES	60 DIAS		SI REQUIERE
316	CHIHUAHUA	51200477	51201-0477	20218	513.393.0141.00.01	RIEL PARA MONTAJE DE ACCESORIOS DE 690 CM	5	BIENES	NO REQUIERE	NO REQUIERE	NO REQUIERE	FOLLETO Y/O MANUAL DE USUARIO	36 MESES	60 DIAS		SI REQUIERE
317	CHIHUAHUA	51200478	51201-0478	20219	513.393.0142.00.01	RIEL PARA MONTAJE DE ACCESORIOS DE 720 CM	5	BIENES	NO REQUIERE	NO REQUIERE	NO REQUIERE	FOLLETO Y/O MANUAL DE USUARIO	36 MESES	60 DIAS		SI REQUIERE
318	CHIHUAHUA	51200479	51201-0479	20220	513.393.0143.00.01	RIEL PARA MONTAJE DE ACCESORIOS DE 750 CM	5	BIENES	NO REQUIERE	NO REQUIERE	NO REQUIERE	FOLLETO Y/O MANUAL DE USUARIO	36 MESES	60 DIAS		SI REQUIERE
319	CHIHUAHUA	51200480	51201-0480	20221	513.393.0144.00.01	RIEL PARA MONTAJE DE ACCESORIOS DE 780 CM	5	BIENES	NO REQUIERE	NO REQUIERE	NO REQUIERE	FOLLETO Y/O MANUAL DE USUARIO	36 MESES	60 DIAS		SI REQUIERE
320	CHIHUAHUA	51200481	51201-0481	20222	513.393.0145.00.01	RIEL PARA MONTAJE DE ACCESORIOS DE 810 CM	5	BIENES	NO REQUIERE	NO REQUIERE	NO REQUIERE	FOLLETO Y/O MANUAL DE USUARIO	36 MESES	60 DIAS		SI REQUIERE
321	CHIHUAHUA	51200482	51201-0482	20223	513.393.0146.00.01	RIEL PARA MONTAJE DE ACCESORIOS DE 840 CM	5	BIENES	NO REQUIERE	NO REQUIERE	NO REQUIERE	FOLLETO Y/O MANUAL DE USUARIO	36 MESES	60 DIAS		SI REQUIERE
322	CHIHUAHUA	51200483	51201-0483	20224	513.393.0147.00.01	RIEL PARA MONTAJE DE ACCESORIOS DE 870 CM	5	BIENES	NO REQUIERE	NO REQUIERE	NO REQUIERE	FOLLETO Y/O MANUAL DE USUARIO	36 MESES	60 DIAS		SI REQUIERE
323	CHIHUAHUA	51200484	51201-0484	20225	513.393.0148.00.01	RIEL PARA MONTAJE DE ACCESORIOS DE 900 CM	5	BIENES	NO REQUIERE	NO REQUIERE	NO REQUIERE	FOLLETO Y/O MANUAL DE USUARIO	36 MESES	60 DIAS		SI REQUIERE
324	CHIHUAHUA	51200485	51201-0485	20226	513.393.0149.00.01	RIEL PARA MONTAJE DE ACCESORIOS DE 930 CM	5	BIENES	NO REQUIERE	NO REQUIERE	NO REQUIERE	FOLLETO Y/O MANUAL DE USUARIO	36 MESES	60 DIAS		SI REQUIERE
325	CHIHUAHUA	51200486	51201-0486	20227	513.393.0150.00.01	RIEL PARA MONTAJE DE ACCESORIOS DE 960 CM	5	BIENES	NO REQUIERE	NO REQUIERE	NO REQUIERE	FOLLETO Y/O MANUAL DE USUARIO	36 MESES	60 DIAS		SI REQUIERE

GOBIERNO DE MÉXICO

IMSS

Anexo No. 3.3 Requisitos para los bienes

ANEXOS
DIVISIÓN DE CONTRATOS

GOBIERNO DE MÉXICO

DIRECCIÓN DE ADMINISTRACIÓN

Anexo No. 3.3 Requisitos para los bienes

341	PUEBLA	51200155	51201-0155	20023	515.247.05.18.00.01	CARRO DA DINERO	11	BIVARIO	NO REQUIERE	NO REQUIERE	NO REQUIERE	FOLLETO Y/O MANUAL DE USUARIO	36 MESES	60 DIAS	SI REQUIERE
342	PUEBLA	51200157	51201-0157	20024	515.247.07.75.00.01	CARRO DISTRIBUIDOR DE MUESTRAS	2	BIVARIO	NO REQUIERE	NO REQUIERE	NO REQUIERE	FOLLETO Y/O MANUAL DE USUARIO	36 MESES	60 DIAS	SI REQUIERE
343	PUEBLA	51200159	51201-0159	20025	515.45.10.29.00.01	CARRETILLA PARA TOMA DE MUESTRAS	13	BIVARIO	NO REQUIERE	NO REQUIERE	NO REQUIERE	FOLLETO Y/O MANUAL DE USUARIO	36 MESES	60 DIAS	SI REQUIERE
344	PUEBLA	51200160	51201-0160	20026	515.618.1227.00.01	MESA ALTA DE 90 CM CON CUBIERTA DE ACERO INOXIDABLE	35	BIVARIO	NO REQUIERE	NO REQUIERE	NO REQUIERE	FOLLETO Y/O MANUAL DE USUARIO	36 MESES	60 DIAS	SI REQUIERE
345	PUEBLA	51200161	51201-0161	20027	515.618.1237.00.01	MESA ALTA DE 120 CM CON CUBIERTA DE ACERO INOXIDABLE	4	BIVARIO	NO REQUIERE	NO REQUIERE	NO REQUIERE	FOLLETO Y/O MANUAL DE USUARIO	36 MESES	60 DIAS	SI REQUIERE
346	PUEBLA	51200178	51201-0178	20028	515.618.1244.00.01	MESA ALTA DE 150 CM CON CUBIERTA DE ACERO INOXIDABLE	1	BIVARIO	NO REQUIERE	NO REQUIERE	NO REQUIERE	FOLLETO Y/O MANUAL DE USUARIO	36 MESES	60 DIAS	SI REQUIERE
347	PUEBLA	51200201	51201-0201	20029	515.618.1256.00.01	MESA ALTA DE 30 CM CON VENTILERO	6	BIVARIO	SI REQUIERE (ACCESORIOS E INSTALACIÓN)	NO REQUIERE	NO REQUIERE	FOLLETO Y/O MANUAL DE USUARIO	36 MESES	60 DIAS	SI REQUIERE
348	PUEBLA	51200202	51201-0202	20030	515.618.1260.00.01	MESA BAJA DE 150 CM CON CUBIERTA DE MADERA	2	BIVARIO	NO REQUIERE	NO REQUIERE	NO REQUIERE	FOLLETO Y/O MANUAL DE USUARIO	36 MESES	60 DIAS	SI REQUIERE
349	PUEBLA	51200203	51201-0203	20031	515.618.1309.00.01	MESA BAJA DE 90 CM CON VENTILERO	1	BIVARIO	SI REQUIERE (ACCESORIOS E INSTALACIÓN)	NO REQUIERE	NO REQUIERE	FOLLETO Y/O MANUAL DE USUARIO	36 MESES	60 DIAS	SI REQUIERE
350	PUEBLA	51200204	51201-0204	20032	515.618.1317.00.01	MESA BAJA DE 180 CM CON CUBIERTA DE ACERO INOXIDABLE	1	BIVARIO	NO REQUIERE	NO REQUIERE	NO REQUIERE	FOLLETO Y/O MANUAL DE USUARIO	36 MESES	60 DIAS	SI REQUIERE
351	PUEBLA	51200207	51201-0207	20041	515.618.1336.00.01	MESA PARA BANJO DE SALDAR CON FRENADURO CENTRAL	1	BIVARIO	SI REQUIERE (ACCESORIOS E INSTALACIÓN)	NO REQUIERE	NO REQUIERE	FOLLETO Y/O MANUAL DE USUARIO	36 MESES	60 DIAS	SI REQUIERE
352	PUEBLA	51200212	51201-0212	20042	515.794.0111.00.01	PALMA ABATIBLE PARA TOMA DE MUESTRAS	4	BIVARIO	NO REQUIERE	NO REQUIERE	SI REQUIERE (FUNDENTE MURO)	FOLLETO Y/O MANUAL DE USUARIO	36 MESES	60 DIAS	SI REQUIERE
353	PUEBLA	51200214	51201-0214	20044	515.422.0125.00.01	SILLA CAMA PARA DONADORES	4	BIVARIO	NO REQUIERE	NO REQUIERE	NO REQUIERE	FOLLETO Y/O MANUAL DE USUARIO	36 MESES	60 DIAS	SI REQUIERE
354	PUEBLA	51200215	51201-0215	20045	515.957.0332.00.01	REPISA DE 75 CM CON 3 NIVELES	1	BIVARIO	NO REQUIERE	NO REQUIERE	SI REQUIERE (FUNDENTE MURO)	FOLLETO Y/O MANUAL DE USUARIO	36 MESES	60 DIAS	SI REQUIERE
355	PUEBLA	51200274	51201-0274	20046	515.957.0337.00.01	MESA DE 90 CM CON TRES NIVELES CON LLAVES	83	BIVARIO	NO REQUIERE	NO REQUIERE	SI REQUIERE (FUNDENTE MURO)	FOLLETO Y/O MANUAL DE USUARIO	36 MESES	60 DIAS	SI REQUIERE
356	PUEBLA	51200251	51201-0251	20120	513.999.0269.00.01	ANGUEL GUARDA COMODOS	17	BIVARIO	NO REQUIERE	NO REQUIERE	NO REQUIERE	FOLLETO Y/O MANUAL DE USUARIO	36 MESES	60 DIAS	SI REQUIERE
357	PUEBLA	51200035	51201-0035	20122	513.108.0345.00.01	BANCO GIRATORIO ACOPLADO CON RESPALDO CINCO APOYOS	14	BIVARIO	NO REQUIERE	NO REQUIERE	NO REQUIERE	FOLLETO Y/O MANUAL DE USUARIO	36 MESES	60 DIAS	SI REQUIERE
358	PUEBLA	51200037	51201-0037	20123	513.108.0355.00.01	BANCO GIRATORIO ACOPLADO CON RESPALDO	41	BIVARIO	NO REQUIERE	NO REQUIERE	NO REQUIERE	FOLLETO Y/O MANUAL DE USUARIO	36 MESES	60 DIAS	SI REQUIERE
359	PUEBLA	51200038	51201-0038	20124	513.108.0363.00.01	BANCO GIRATORIO CON RESPALDO DE ACERO INOXIDABLE	35	BIVARIO	NO REQUIERE	NO REQUIERE	NO REQUIERE	FOLLETO Y/O MANUAL DE USUARIO	36 MESES	60 DIAS	SI REQUIERE
360	PUEBLA	51200039	51201-0039	20125	513.108.0376.00.01	BANCO PARA PISO DE ACERO INOXIDABLE	113	BIVARIO	NO REQUIERE	NO REQUIERE	NO REQUIERE	FOLLETO Y/O MANUAL DE USUARIO	36 MESES	60 DIAS	SI REQUIERE
361	PUEBLA	51200040	51201-0040	20126	512.112.0299.00.01	BASCULA	1	BIVARIO	NO REQUIERE	NO REQUIERE	NO REQUIERE	FOLLETO Y/O MANUAL DE USUARIO	36 MESES	60 DIAS	SI REQUIERE
362	PUEBLA	51200043	51201-0043	20127	513.716.0018.00.01	BALDE DE ACERO	4	BIVARIO	SI REQUIERE (ACCESORIOS E INSTALACIÓN)	NO REQUIERE	NO REQUIERE	FOLLETO Y/O MANUAL DE USUARIO	36 MESES	60 DIAS	SI REQUIERE
363	PUEBLA	51200058	51201-0058	20128	513.108.0402.00.01	BASCULA CON ESTADIMETRO	47	BIVARIO	NO REQUIERE	NO REQUIERE	NO REQUIERE	FOLLETO Y/O MANUAL DE USUARIO	36 MESES	60 DIAS	SI REQUIERE
364	PUEBLA	51200059	51201-0059	20130	513.108.0440.00.01	BASCULA PARA BEBE	15	BIVARIO	NO REQUIERE	NO REQUIERE	NO REQUIERE	FOLLETO Y/O MANUAL DE USUARIO	36 MESES	60 DIAS	SI REQUIERE
365	PUEBLA	51200047	51201-0047	20131	513.143.0146.00.01	ASIENTO	228	BIVARIO	NO REQUIERE	NO REQUIERE	NO REQUIERE	FOLLETO Y/O MANUAL DE USUARIO	36 MESES	60 DIAS	SI REQUIERE
366	PUEBLA	51200053	51201-0053	20132	513.191.0812.00.01	CARRO PARA CAMILLAS 4 CAMAS	4	BIVARIO	NO REQUIERE	NO REQUIERE	NO REQUIERE	FOLLETO Y/O MANUAL DE USUARIO	36 MESES	60 DIAS	SI REQUIERE
367	PUEBLA	51200070	51201-0070	20133	513.191.0827.00.01	CARRO PARA MEDICAMENTOS	16	BIVARIO	NO REQUIERE	NO REQUIERE	NO REQUIERE	FOLLETO Y/O MANUAL DE USUARIO	36 MESES	60 DIAS	SI REQUIERE
368	PUEBLA	51200071	51201-0071	20134	513.191.0837.00.01	CARRO PARA ROPA LIMPIA	2	BIVARIO	NO REQUIERE	NO REQUIERE	NO REQUIERE	FOLLETO Y/O MANUAL DE USUARIO	36 MESES	60 DIAS	SI REQUIERE
369	PUEBLA	51200077	51201-0077	20135	513.191.0869.00.01	CARRO PORTANEBULIZADORES	20	BIVARIO	NO REQUIERE	NO REQUIERE	NO REQUIERE	FOLLETO Y/O MANUAL DE USUARIO	36 MESES	60 DIAS	SI REQUIERE
370	PUEBLA	51200078	51201-0078	20136	513.206.0001.00.01	ESCALERA PARA CAMA ALTA BAJA	60	BIVARIO	NO REQUIERE	SI REQUIERE (FUNDENTE MURO)	NO REQUIERE	FOLLETO Y/O MANUAL DE USUARIO	36 MESES	60 DIAS	SI REQUIERE
371	PUEBLA	51200451	51201-0451	20139	513.227.0170.00.01	PARIHUELA CON TAPA PARA RESCATISTA	3	BIVARIO	NO REQUIERE	NO REQUIERE	NO REQUIERE	FOLLETO Y/O MANUAL DE USUARIO	36 MESES	60 DIAS	SI REQUIERE
372	PUEBLA	51200450	51201-0450	20140	513.248.0117.00.01	CUADILLO PARA ADULTOS	324	BIVARIO	NO REQUIERE	NO REQUIERE	NO REQUIERE	FOLLETO Y/O MANUAL DE USUARIO	36 MESES	60 DIAS	SI REQUIERE
373	PUEBLA	51200457	51201-0457	20146	513.248.0126.00.01	COMPUTO PARA MENORES	30	BIVARIO	NO REQUIERE	NO REQUIERE	NO REQUIERE	FOLLETO Y/O MANUAL DE USUARIO	36 MESES	60 DIAS	SI REQUIERE
374	PUEBLA	51200067	51201-0067	20147	513.134.0119.00.01	CUBETA DE ACERO INOXIDABLE CON TAPA CUBETA 20 LITROS	218	BIVARIO	NO REQUIERE	NO REQUIERE	NO REQUIERE	FOLLETO Y/O MANUAL DE USUARIO	36 MESES	60 DIAS	SI REQUIERE
375	PUEBLA	51200060	51201-0060	20148	513.252.0131.00.01	ESCALERILLA DE DOS PELDAÑOS	345	BIVARIO	NO REQUIERE	NO REQUIERE	NO REQUIERE	FOLLETO Y/O MANUAL DE USUARIO	36 MESES	60 DIAS	SI REQUIERE
376	PUEBLA	51200061	51201-0061	20149	513.350.0068.00.01	PETACA DE MADERA ESTERIL DE 45 CM	90	BIVARIO	NO REQUIERE	NO REQUIERE	NO REQUIERE	FOLLETO Y/O MANUAL DE USUARIO	36 MESES	60 DIAS	SI REQUIERE
377	PUEBLA	51200062	51201-0062	20150	513.350.0071.00.01	ESTANTE GUARDA ESTERIL DE 120 CM	34	BIVARIO	NO REQUIERE	NO REQUIERE	NO REQUIERE	FOLLETO Y/O MANUAL DE USUARIO	36 MESES	60 DIAS	SI REQUIERE
378	PUEBLA	51200063	51201-0063	20151	513.548.0081.00.01	ARDILLA DE PEDAL	22	BIVARIO	NO REQUIERE	NO REQUIERE	NO REQUIERE	FOLLETO Y/O MANUAL DE USUARIO	36 MESES	60 DIAS	SI REQUIERE
379	PUEBLA	51200064	51201-0064	20152	513.997.0151.00.01	LAMPARA DE LUZ INTENSA	16	BIVARIO	NO REQUIERE	SI REQUIERE (FUNDENTE MURO)	NO REQUIERE	FOLLETO Y/O MANUAL DE USUARIO	36 MESES	60 DIAS	SI REQUIERE
380	PUEBLA	51200065	51201-0065	20153	513.997.0152.00.01	LAMPARA DE LUZ RECARGABLE	37	BIVARIO	NO REQUIERE	SI REQUIERE (FUNDENTE MURO)	SI REQUIERE (FUNDENTE MURO)	FOLLETO Y/O MANUAL DE USUARIO	36 MESES	60 DIAS	SI REQUIERE
381	PUEBLA	51200066	51201-0066	20154	513.548.0084.00.01	CAVADO DE VIRUTAS DOBLE	36	BIVARIO	SI REQUIERE (ACCESORIOS E INSTALACIÓN)	NO REQUIERE	SI REQUIERE (FUNDENTE MURO)	FOLLETO Y/O MANUAL DE USUARIO	36 MESES	60 DIAS	SI REQUIERE
382	PUEBLA	51200067	51201-0067	20155	513.548.0085.00.01	LAMPARA DE LUZ INTENSA DOBLE	4	BIVARIO	SI REQUIERE (ACCESORIOS E INSTALACIÓN)	NO REQUIERE	NO REQUIERE	FOLLETO Y/O MANUAL DE USUARIO	36 MESES	60 DIAS	SI REQUIERE
383	PUEBLA	51200068	51201-0068	20156	513.350.0077.00.01	AGARRADERA DE CUERDA DE 30 CM	10	BIVARIO	SI REQUIERE (ACCESORIOS E INSTALACIÓN)	NO REQUIERE	NO REQUIERE	FOLLETO Y/O MANUAL DE USUARIO	36 MESES	60 DIAS	SI REQUIERE
384	PUEBLA	51200072	51201-0072	20157	513.350.0078.00.01	LAZADA PARA CUERDA DE 30 CM	21	BIVARIO	SI REQUIERE (ACCESORIOS E INSTALACIÓN)	NO REQUIERE	NO REQUIERE	FOLLETO Y/O MANUAL DE USUARIO	36 MESES	60 DIAS	SI REQUIERE
385	PUEBLA	51200155	51201-0155	20158	515.45.10.29.00.01	MESA DE CIRUGIA CON CONTROLES ELECTRICOS	16	BIVARIO	SI REQUIERE (ACCESORIOS E INSTALACIÓN)	NO REQUIERE	NO REQUIERE	FOLLETO Y/O MANUAL DE USUARIO	36 MESES	60 DIAS	SI REQUIERE

GOBIERNO DE MÉXICO

DIRECCIÓN DE ADMINISTRACIÓN

Anexo No. 3.3 Requisitos para los bienes

396	PUEBLA	51200135	51201-0135	20196	513201 2896 0001	MESA MATERIAL DE LIMPIEZA CON REBALSO Y ESCURRIDERO CERRADO	03	EQUIPO	SI REQUIERE (ACCESORIOS E INSTALACIÓN)	NO REQUIERE	NO REQUIERE	FOLLETO Y/O MANUAL DE USUARIO	36 MESES	60 DÍAS	SI REQUIERE
397	PUEBLA	51200069	51201-0069	20069	513 201 2896 0001	MESA ALTA INTERNA DE 150 CM CON REBALSO Y ESCURRIDERO CERRADO	45	EQUIPO	SI REQUIERE (ACCESORIOS E INSTALACIÓN)	NO REQUIERE	NO REQUIERE	FOLLETO Y/O MANUAL DE USUARIO	36 MESES	60 DÍAS	SI REQUIERE
398	PUEBLA	51200134	51201-0134	20134	513 201 2896 0001	MESA INTERNA ALTA DE 180 CM CON DOBLE FREGADERO CERRADA	25	EQUIPO	SI REQUIERE (ACCESORIOS E INSTALACIÓN)	NO REQUIERE	NO REQUIERE	FOLLETO Y/O MANUAL DE USUARIO	36 MESES	60 DÍAS	SI REQUIERE
399	PUEBLA	51200110	51201-0110	20110	513 201 2896 0001	MESA CENTRAL PARA TRABAJO DE 180 CM	10	EQUIPO	NO REQUIERE	NO REQUIERE	NO REQUIERE	FOLLETO Y/O MANUAL DE USUARIO	36 MESES	60 DÍAS	SI REQUIERE
400	PUEBLA	51200138	51201-0138	20138	513 201 2896 0001	MESA DE 180 CM PARA COLOCAR CONTRA PAREDES	72	EQUIPO	NO REQUIERE	NO REQUIERE	NO REQUIERE	FOLLETO Y/O MANUAL DE USUARIO	36 MESES	60 DÍAS	SI REQUIERE
401	PUEBLA	51200116	51201-0116	20116	513 201 2896 0001	MESA DE MADERA CON FREGADERO, DESAGÜE DE HIELO Y PATAS METÁLICAS	30	EQUIPO	SI REQUIERE (ACCESORIOS E INSTALACIÓN)	NO REQUIERE	NO REQUIERE	FOLLETO Y/O MANUAL DE USUARIO	36 MESES	60 DÍAS	SI REQUIERE
402	PUEBLA	51200137	51201-0137	20137	513 201 2896 0001	MESA BAJA	333	EQUIPO	NO REQUIERE	NO REQUIERE	NO REQUIERE	FOLLETO Y/O MANUAL DE USUARIO	36 MESES	60 DÍAS	SI REQUIERE
403	PUEBLA	51200097	51201-0097	20097	513 201 2896 0001	MESA PARA EXPOSICIÓN	40	EQUIPO	NO REQUIERE	NO REQUIERE	NO REQUIERE	FOLLETO Y/O MANUAL DE USUARIO	36 MESES	60 DÍAS	SI REQUIERE
404	PUEBLA	51200092	51201-0092	20092	513 201 2896 0001	MESA PARA EXPOSICIÓN	10	EQUIPO	NO REQUIERE	NO REQUIERE	NO REQUIERE	FOLLETO Y/O MANUAL DE USUARIO	36 MESES	60 DÍAS	SI REQUIERE
405	PUEBLA	51200095	51201-0095	20095	513 201 2896 0001	MESA PARA REFRIGERADOR	15	EQUIPO	NO REQUIERE	NO REQUIERE	NO REQUIERE	FOLLETO Y/O MANUAL DE USUARIO	36 MESES	60 DÍAS	SI REQUIERE
406	PUEBLA	51200139	51201-0139	20139	513 201 2896 0001	MESA PUESTO	192	EQUIPO	NO REQUIERE	NO REQUIERE	NO REQUIERE	FOLLETO Y/O MANUAL DE USUARIO	36 MESES	60 DÍAS	SI REQUIERE
407	PUEBLA	51200140	51201-0140	20140	513 201 2896 0001	MESA PUESTO	114	EQUIPO	NO REQUIERE	NO REQUIERE	NO REQUIERE	FOLLETO Y/O MANUAL DE USUARIO	36 MESES	60 DÍAS	SI REQUIERE
408	PUEBLA	51200142	51201-0142	20142	513 201 2896 0001	MESA RUSTICA DE MADERA	10	EQUIPO	NO REQUIERE	NO REQUIERE	NO REQUIERE	FOLLETO Y/O MANUAL DE USUARIO	36 MESES	60 DÍAS	SI REQUIERE
409	PUEBLA	51200143	51201-0143	20143	513 201 2896 0001	MESA PLEGABLE	250	EQUIPO	NO REQUIERE	NO REQUIERE	NO REQUIERE	FOLLETO Y/O MANUAL DE USUARIO	36 MESES	60 DÍAS	SI REQUIERE
410	PUEBLA	51200102	51201-0102	20102	513 771 2896 0001	MESA DE 120 CM CON PATA MURO	28	EQUIPO	NO REQUIERE	NO REQUIERE	SI REQUIERE (INSTALACIÓN A MURO)	FOLLETO Y/O MANUAL DE USUARIO	36 MESES	60 DÍAS	SI REQUIERE
411	PUEBLA	51200154	51201-0154	20154	513 771 2896 0001	MESA DE 180 CM CON PATA MURO	15	EQUIPO	NO REQUIERE	NO REQUIERE	SI REQUIERE (INSTALACIÓN A MURO)	FOLLETO Y/O MANUAL DE USUARIO	36 MESES	60 DÍAS	SI REQUIERE
412	PUEBLA	51200154	51201-0154	20154	513 760 2896 0001	MESA PORTAVIANDAS	400	EQUIPO	NO REQUIERE	NO REQUIERE	SI REQUIERE (INSTALACIÓN A MURO)	FOLLETO Y/O MANUAL DE USUARIO	36 MESES	60 DÍAS	SI REQUIERE
413	PUEBLA	51200149	51201-0149	20149	513 760 2896 0001	MESA DE ACERO INOXIDABLE DE 180 CM	13	EQUIPO	NO REQUIERE	NO REQUIERE	NO REQUIERE	FOLLETO Y/O MANUAL DE USUARIO	36 MESES	60 DÍAS	SI REQUIERE
414	PUEBLA	51200151	51201-0151	20151	513 760 2896 0001	MESA DE ACERO INOXIDABLE DE 240 CM	62	EQUIPO	NO REQUIERE	NO REQUIERE	NO REQUIERE	FOLLETO Y/O MANUAL DE USUARIO	36 MESES	60 DÍAS	SI REQUIERE
415	PUEBLA	51200150	51201-0150	20150	513 760 2896 0001	MESA DE ACERO INOXIDABLE DE 300 CM	49	EQUIPO	NO REQUIERE	NO REQUIERE	NO REQUIERE	FOLLETO Y/O MANUAL DE USUARIO	36 MESES	60 DÍAS	SI REQUIERE
416	PUEBLA	51200155	51201-0155	20155	513 760 2896 0001	MESA PARA LAVAMANOS DE 60 CM	30	EQUIPO	NO REQUIERE	NO REQUIERE	NO REQUIERE	FOLLETO Y/O MANUAL DE USUARIO	36 MESES	60 DÍAS	SI REQUIERE
417	PUEBLA	51200156	51201-0156	20156	513 760 2896 0001	MESA PARA MEZCLADORA INDUSTRIAL	3	EQUIPO	NO REQUIERE	NO REQUIERE	NO REQUIERE	FOLLETO Y/O MANUAL DE USUARIO	36 MESES	60 DÍAS	SI REQUIERE
418	PUEBLA	51200157	51201-0157	20157	513 760 2896 0001	MESA PARA MEZCLADORA	3	EQUIPO	NO REQUIERE	NO REQUIERE	NO REQUIERE	FOLLETO Y/O MANUAL DE USUARIO	36 MESES	60 DÍAS	SI REQUIERE
419	PUEBLA	51200158	51201-0158	20158	513 760 2896 0001	MESAS DE TIPO CHINO	10	EQUIPO	NO REQUIERE	NO REQUIERE	NO REQUIERE	FOLLETO Y/O MANUAL DE USUARIO	36 MESES	60 DÍAS	SI REQUIERE
420	PUEBLA	51200159	51201-0159	20159	513 760 2896 0001	MESAS PARA COMEDOR	40	EQUIPO	NO REQUIERE	NO REQUIERE	NO REQUIERE	FOLLETO Y/O MANUAL DE USUARIO	36 MESES	60 DÍAS	SI REQUIERE
421	PUEBLA	51200160	51201-0160	20160	513 760 2896 0001	MESAS PARA COMEDOR	10	EQUIPO	NO REQUIERE	NO REQUIERE	NO REQUIERE	FOLLETO Y/O MANUAL DE USUARIO	36 MESES	60 DÍAS	SI REQUIERE
422	PUEBLA	51200161	51201-0161	20161	513 760 2896 0001	MESAS PARA COMEDOR	10	EQUIPO	NO REQUIERE	NO REQUIERE	NO REQUIERE	FOLLETO Y/O MANUAL DE USUARIO	36 MESES	60 DÍAS	SI REQUIERE
423	PUEBLA	51200162	51201-0162	20162	513 760 2896 0001	MESAS PARA COMEDOR	10	EQUIPO	NO REQUIERE	NO REQUIERE	NO REQUIERE	FOLLETO Y/O MANUAL DE USUARIO	36 MESES	60 DÍAS	SI REQUIERE
424	PUEBLA	51200163	51201-0163	20163	513 760 2896 0001	MESAS PARA COMEDOR	10	EQUIPO	NO REQUIERE	NO REQUIERE	NO REQUIERE	FOLLETO Y/O MANUAL DE USUARIO	36 MESES	60 DÍAS	SI REQUIERE
425	PUEBLA	51200164	51201-0164	20164	513 760 2896 0001	MESAS PARA COMEDOR	10	EQUIPO	NO REQUIERE	NO REQUIERE	NO REQUIERE	FOLLETO Y/O MANUAL DE USUARIO	36 MESES	60 DÍAS	SI REQUIERE
426	PUEBLA	51200165	51201-0165	20165	513 760 2896 0001	MESAS PARA COMEDOR	10	EQUIPO	NO REQUIERE	NO REQUIERE	NO REQUIERE	FOLLETO Y/O MANUAL DE USUARIO	36 MESES	60 DÍAS	SI REQUIERE
427	PUEBLA	51200166	51201-0166	20166	513 760 2896 0001	MESAS PARA COMEDOR	10	EQUIPO	NO REQUIERE	NO REQUIERE	NO REQUIERE	FOLLETO Y/O MANUAL DE USUARIO	36 MESES	60 DÍAS	SI REQUIERE
428	PUEBLA	51200167	51201-0167	20167	513 760 2896 0001	MESAS PARA COMEDOR	10	EQUIPO	NO REQUIERE	NO REQUIERE	NO REQUIERE	FOLLETO Y/O MANUAL DE USUARIO	36 MESES	60 DÍAS	SI REQUIERE
429	PUEBLA	51200168	51201-0168	20168	513 760 2896 0001	MESAS PARA COMEDOR	10	EQUIPO	NO REQUIERE	NO REQUIERE	NO REQUIERE	FOLLETO Y/O MANUAL DE USUARIO	36 MESES	60 DÍAS	SI REQUIERE
430	PUEBLA	51200169	51201-0169	20169	513 760 2896 0001	MESAS PARA COMEDOR	10	EQUIPO	NO REQUIERE	NO REQUIERE	NO REQUIERE	FOLLETO Y/O MANUAL DE USUARIO	36 MESES	60 DÍAS	SI REQUIERE
431	PUEBLA	51200170	51201-0170	20170	513 760 2896 0001	MESAS PARA COMEDOR	10	EQUIPO	NO REQUIERE	NO REQUIERE	NO REQUIERE	FOLLETO Y/O MANUAL DE USUARIO	36 MESES	60 DÍAS	SI REQUIERE
432	PUEBLA	51200171	51201-0171	20171	513 760 2896 0001	MESAS PARA COMEDOR	10	EQUIPO	NO REQUIERE	NO REQUIERE	NO REQUIERE	FOLLETO Y/O MANUAL DE USUARIO	36 MESES	60 DÍAS	SI REQUIERE
433	PUEBLA	51200172	51201-0172	20172	513 760 2896 0001	MESAS PARA COMEDOR	10	EQUIPO	NO REQUIERE	NO REQUIERE	NO REQUIERE	FOLLETO Y/O MANUAL DE USUARIO	36 MESES	60 DÍAS	SI REQUIERE
434	PUEBLA	51200173	51201-0173	20173	513 760 2896 0001	MESAS PARA COMEDOR	10	EQUIPO	NO REQUIERE	NO REQUIERE	NO REQUIERE	FOLLETO Y/O MANUAL DE USUARIO	36 MESES	60 DÍAS	SI REQUIERE
435	PUEBLA	51200174	51201-0174	20174	513 760 2896 0001	MESAS PARA COMEDOR	10	EQUIPO	NO REQUIERE	NO REQUIERE	NO REQUIERE	FOLLETO Y/O MANUAL DE USUARIO	36 MESES	60 DÍAS	SI REQUIERE
436	PUEBLA	51200175	51201-0175	20175	513 760 2896 0001	MESAS PARA COMEDOR	10	EQUIPO	NO REQUIERE	NO REQUIERE	NO REQUIERE	FOLLETO Y/O MANUAL DE USUARIO	36 MESES	60 DÍAS	SI REQUIERE
437	PUEBLA	51200176	51201-0176	20176	513 760 2896 0001	MESAS PARA COMEDOR	10	EQUIPO	NO REQUIERE	NO REQUIERE	NO REQUIERE	FOLLETO Y/O MANUAL DE USUARIO	36 MESES	60 DÍAS	SI REQUIERE
438	PUEBLA	51200177	51201-0177	20177	513 760 2896 0001	MESAS PARA COMEDOR	10	EQUIPO	NO REQUIERE	NO REQUIERE	NO REQUIERE	FOLLETO Y/O MANUAL DE USUARIO	36 MESES	60 DÍAS	SI REQUIERE
439	PUEBLA	51200178	51201-0178	20178	513 760 2896 0001	MESAS PARA COMEDOR	10	EQUIPO	NO REQUIERE	NO REQUIERE	NO REQUIERE	FOLLETO Y/O MANUAL DE USUARIO	36 MESES	60 DÍAS	SI REQUIERE
440	PUEBLA	51200179	51201-0179	20179	513 760 2896 0001	MESAS PARA COMEDOR	10	EQUIPO	NO REQUIERE	NO REQUIERE	NO REQUIERE	FOLLETO Y/O MANUAL DE USUARIO	36 MESES	60 DÍAS	SI REQUIERE
441	PUEBLA	51200180	51201-0180	20180	513 760 2896 0001	MESAS PARA COMEDOR	10	EQUIPO	NO REQUIERE	NO REQUIERE	NO REQUIERE	FOLLETO Y/O MANUAL DE USUARIO	36 MESES	60 DÍAS	SI REQUIERE
442	PUEBLA	51200181	51201-0181	20181	513 760 2896 0001	MESAS PARA COMEDOR	10	EQUIPO	NO REQUIERE	NO REQUIERE	NO REQUIERE	FOLLETO Y/O MANUAL DE USUARIO	36 MESES	60 DÍAS	SI REQUIERE
443	PUEBLA	51200182	51201-0182	20182	513 760 2896 0001	MESAS PARA COMEDOR	10	EQUIPO	NO REQUIERE	NO REQUIERE	NO REQUIERE	FOLLETO Y/O MANUAL DE USUARIO	36 MESES	60 DÍAS	SI REQUIERE
444	PUEBLA	51200183	51201-0183	20183	513 760 2896 0001	MESAS PARA COMEDOR	10	EQUIPO	NO REQUIERE	NO REQUIERE	NO REQUIERE	FOLLETO Y/O MANUAL DE USUARIO	36 MESES	60 DÍAS	SI REQUIERE
445	PUEBLA	51200184	51201-0184	20184	513 760 2896 0001	MESAS PARA COMEDOR	10	EQUIPO	NO REQUIERE	NO REQUIERE	NO REQUIERE	FOLLETO Y/O MANUAL DE USUARIO	36 MESES	60 DÍAS	SI REQUIERE
446	PUEBLA	51200185	51201-0185	20185	513 760 2896 0001	MESAS PARA COMEDOR	10	EQUIPO	NO REQUIERE	NO REQUIERE	NO REQUIERE	FOLLETO Y/O MANUAL DE USUARIO	36 MESES	60 DÍAS	SI REQUIERE
447	PUEBLA	51200186	51201-0186	20186	513 760 2896 0001	MESAS PARA COMEDOR	10	EQUIPO	NO REQUIERE	NO REQUIERE	NO REQUIERE	FOLLETO Y/O MANUAL DE USUARIO	36 MESES	60 DÍAS	SI REQUIERE
448	PUEBLA	51200187	51201-0187	20187	513 760 2896 0001	MESAS PARA COMEDOR	10	EQUIPO	NO REQUIERE	NO REQUIERE	NO REQUIERE	FOLLETO Y/O MANUAL DE USUARIO	36 MESES	60 DÍAS	SI REQUIERE
449	PUEBLA	51200188	51201-0188	20188	513 760 2896 0001	MESAS PARA COMEDOR	10	EQUIPO	NO REQUIERE	NO REQUIERE	NO REQUIERE	FOLLETO Y/O MANUAL DE USUARIO	36 MESES	60 DÍAS	SI REQUIERE
450	PUEBLA	51200189	51201-0189	20189	513 760 2896 0001	MESAS PARA COMEDOR	10	EQUIPO	NO REQUIERE	NO REQUIERE	NO REQUIERE	FOLLETO Y/O MANUAL DE USUARIO	36 MESES	60 DÍAS	SI REQUIERE
451	PUEBLA	51200190	51201-0190	20190	513 760 2896 0001	MESAS PARA COMEDOR	10	EQUIPO	NO REQUIERE	NO REQUIERE	NO REQUIERE	FOLLETO Y/O MANUAL DE USUARIO	36 MESES	60 DÍAS	SI REQUIERE
452	PUEBLA	51200191	51201-0191	20191	513 760 2896 0001	MESAS PARA COMEDOR	10	EQUIPO	NO REQUIERE	NO REQUIERE	NO REQUIERE	FOLLETO Y/O MANUAL DE USUARIO	36 MESES	60 DÍAS	SI REQUIERE
453	PUEBLA	51200192	51201-0192	20192	513 760 2896 0001	MESAS PARA COMEDOR	10	EQUIPO	NO REQUIERE	NO REQUIERE	NO REQUIERE	FOLLETO Y/O MANUAL DE USUARIO	36 MESES	60 DÍAS	SI REQUIERE
454	PUEBLA	51200193	51201-0193	20193	513 760 2896 0001	MESAS PARA COMEDOR	10	EQUIPO	NO REQUIERE	NO REQUIERE	NO REQUIERE	FOLLETO Y/O MANUAL DE USUARIO	36 MESES	60 DÍAS	SI REQUIERE
455	PUEBLA	51200194	51201-0194	20194	513 760 2896 0001	MESAS PARA COMEDOR	10	EQUIPO	NO REQUIERE	NO REQUIERE	NO REQUIERE	FOLLETO Y/O MANUAL DE USUARIO	36 MESES	60 DÍAS	SI REQUIERE
456	PUEBLA	51200195	51201-0195	20195	513 760 2896 0001	MESAS PARA COMEDOR	10	EQUIPO	NO REQUIERE	NO REQUIERE	NO REQUIERE	FOLLETO Y/O MANUAL DE USUARIO	36 MESES	60 DÍAS	SI REQUIERE
457	PUEBLA	51200196	51201-0196	20196	513 760 2896 0001	MESAS PARA COMEDOR	10	EQUIPO	NO REQUIERE	NO REQUIERE	NO REQUIERE	FOLLETO Y/O MANUAL DE USUARIO	36 MESES	60 DÍAS	SI REQUIERE
458	PUEBLA	51200197	51201-0197	20197	513 760 2896 0001	MESAS PARA COMEDOR	10	EQUIPO	NO REQUIERE	NO REQUIERE	NO REQUIERE	FOLLETO Y/O MANUAL DE USUARIO	36 MESES	60 DÍAS	SI REQUIERE
459	PUEBLA	51200198	51201-0198	20198	513 760 2896 0001	MESAS PARA COMEDOR	10	EQUIPO	NO REQUIERE	NO REQUIERE	NO REQUIERE	FOLLETO Y/O MANUAL DE USUARIO	36 MESES	60 DÍAS	SI REQUIERE
460	PUEBLA	51200199	51201-0199	20199	513 760 2896 0001	MESAS PARA COMEDOR	10	EQUIPO	NO REQUIERE	NO REQUIERE	NO REQUIERE	FOLLETO Y/O MANUAL DE USUARIO	36 MESES	60 DÍAS	SI REQUIERE
461	PUEBLA	51200200	51201-0200	20200	513 760 2896 0001	MESAS PARA COMEDOR	10	EQUIPO	NO REQUIERE	NO REQUIERE	NO REQUIERE	FOLLETO Y/O MANUAL DE USUARIO	36 MESES	60 DÍAS	SI REQUIERE
462	PUEBLA	51200201	51201-0201	20201	513 760 2896 0001	MESAS PARA COMEDOR	10	EQUIPO	NO REQUIERE	NO REQUIERE	NO REQUIERE	FOLLETO Y/O MANUAL DE USUARIO	36 MESES	60 DÍAS	SI REQUIERE
463	PUEBLA	51200202	51201-0202	20202	513 760 2896 0001	MESAS PARA COMEDOR	10	EQUIPO	NO REQUIERE	NO REQUIERE	NO REQUIERE	FOLLETO Y/O MANUAL DE USUARIO	36 MESES	60 DÍAS	SI REQUIERE
464	PUEBLA	51200203	51201-0203	20203	513 760 2896 0001	MESAS PARA COMEDOR	10	EQUIPO	NO REQUIERE	NO REQUIERE	NO REQUIERE	FOLLETO Y/O MANUAL DE USUARIO	36 MESES	60 DÍAS	SI REQUIERE
465	PUEBLA	51200204	51201-0204	20204	513 760 2896 0001	MESAS PARA COMEDOR	10	EQUIPO	NO REQUIERE	NO REQUIERE	NO REQUIERE	FOLLETO Y/O MANUAL DE USUARIO	36 MESES	60 DÍAS	SI REQUIERE
466	PUEBLA	51200205	51201-0205	20205	513 760 2896 0001	MESAS PARA COMEDOR	10	EQUIPO	NO REQUIERE	NO REQUIERE	NO REQUIERE	FOLLETO Y/O MANUAL DE USUARIO	36 MESES	60 DÍAS	SI REQUIERE
467	PUEBLA	51200206	51201-0206	20206	513 760 2896 0001	MESAS PARA COMEDOR	10	EQUIPO	NO REQUIERE	NO REQUIERE	NO REQUIERE	FOLLETO Y/O MANUAL DE USUARIO	36 MESES	60 DÍAS	SI REQUIERE
468	PUEBLA	51200207	51201-0207	20207	513 760 2896 0001	MESAS PARA COMEDOR	10	EQUIPO	NO REQUIERE	NO REQUIERE	NO REQUIERE	FOLLETO Y/O MANUAL DE USUARIO	36 MESES	60 DÍAS	SI REQUIERE
469	PUEBLA	51200208	51201-0208	20208	513 760 2896 0001	MESAS PARA COMEDOR	10	EQUIPO	NO REQUIERE	NO REQUIERE	NO REQUIERE	FOLLETO Y/O MANUAL DE USUARIO	36 MESES	60 DÍAS	SI REQUIERE
470	PUEBLA	51200209	51201-0209	20209	513 760 2896 0001	MESAS PARA COMEDOR	10	EQUIPO	NO REQUIERE	NO REQUIERE	NO REQUIERE	FOLLETO Y/O MANUAL DE USUARIO	36 MESES	60 DÍAS	SI REQUIERE
471	PUEBLA	51200210	51201-0210	20210	513 760 2896 0001	MESAS PARA COMEDOR	10	EQUIPO	NO REQUIERE	NO REQUIERE	NO REQUIERE	FOLLETO Y/O MANUAL DE USUARIO	36 MESES	60 DÍAS	SI REQUIERE
472	PUEBLA	51200211	51201-0211	20211	513 760 2896 0001	MESAS PARA COMEDOR	10	EQUIPO	NO REQUIERE	NO REQUIERE	NO REQUIERE	FOLLETO Y/O MANUAL DE USUARIO	36 MESES	60 DÍAS	SI REQUIERE
473	PUEBLA	51200212	51201-0212	20212	513 760 2896 0001	MESAS PARA COMEDOR	10	EQUIPO	NO REQUIERE	NO REQUIERE	NO REQUIERE	FOLLETO Y/O MANUAL DE USUARIO	36 MESES	60 DÍAS	SI REQUIERE
474	PUEBLA	51200213	51201-0213	20213	513 760 2896 0001	MESAS PARA COMEDOR	10	EQUIPO	NO REQUIERE	NO REQUIERE	NO REQUIERE	FOLLETO Y/O MANUAL DE USUARIO	36 MESES	60 DÍAS	SI REQUIERE
475	PUEBLA	51200214	51201-0214	20214	513 760 2896 0001	MESAS PARA COMEDOR	10	EQUIPO	NO REQUIERE	NO REQUIERE	NO REQUIERE	FOLLETO Y/O MANUAL DE USUARIO	36 MESES	60 DÍAS	SI REQUIERE
476	PUEBLA	51200215	51201-0215	20215	513 760 2896 0001	MESAS PARA COMEDOR	10	EQUIPO	NO REQUIERE	NO REQUIERE	NO REQUIERE	FOLLETO Y/O MANUAL DE USUARIO	36 MESES	60 DÍAS	SI REQUIERE
477	PUEBLA	51200216	51201-0216	20216	513 760 2896 0001	MESAS PARA COMEDOR	10	EQUIPO	NO REQUIERE	NO REQUIERE	NO REQUIERE	FOLLETO Y/O MANUAL DE USUARIO	36 MESES	60 DÍAS	SI REQUIERE
478	PUEBLA	51200217	51201-0217	20217	513 760 2896 0001	MESAS PARA COMEDOR	10	EQUIPO	NO REQUIERE	NO REQUIERE	NO REQUIERE	FOLLETO Y/O MANUAL DE USUARIO	36 MESES	60 DÍAS	SI REQUIERE
479	PUEBLA	51200218	51201-0218	20218	513 760 2896 0001	MESAS PARA COMEDOR	10	EQUIPO	NO REQUIERE	NO REQUIERE	NO REQUIERE	FOLLETO Y/O MANUAL DE USUARIO	36 MESES	60 DÍAS	SI REQUIERE
480	PUEBLA	51200219	51201-0219	20219	513 760 2896 0001	MESAS PARA COMEDOR	10	EQUIPO	NO REQUIERE	NO REQUIERE	NO REQUIERE	FOLLETO Y/O MANUAL DE USUARIO	36 MESES	60 DÍAS	SI REQUIERE
481	PUEBLA	51200220	51201-0220	20220	513 760 2896 0001	MESAS PARA COMEDOR	10	EQUIPO	NO REQUIERE	NO REQUIERE	NO REQUIERE	FOLLETO Y/O MANUAL DE USUARIO	36 MESES	60 DÍAS	SI REQUIERE
482	PUEBLA	51200221	51201-0221	20221	513 760 2896 0001	MESAS PARA COMEDOR	10	EQUIPO	NO REQUIERE	NO REQUIERE	NO REQUIERE	FOLLETO Y/O MANUAL DE USUARIO	36 MESES	60 DÍAS	SI REQUIERE
483	PUEBLA	51200222	51201-0222	20222	513 760 2896 0001	MESAS PARA COMEDOR	10	EQUIPO	NO REQUIERE	NO REQUIERE	NO REQUIERE	FOLLETO Y/O MANUAL DE USUARIO	36 MESES	60 DÍAS	SI REQUIERE
484	PUEBLA	51200223	51201-0223	20223	513 760 2896 0001	MESAS PARA COMEDOR	10	EQUIPO	NO REQUIERE	NO REQUIERE	NO REQUIERE	FOLLETO Y/O MANUAL DE USUARIO	36 MESES	60 DÍAS	SI REQUIERE
485	PUEBLA	51200224	51201-0224	20224	513 760 2896 0001	MESAS PARA COMEDOR	10	EQUIPO	NO REQUIERE	NO REQUIERE	NO REQUIERE	FOLLETO Y/O MANUAL DE USUARIO	36 MESES	60 DÍAS	SI REQUIERE
486	PUEBLA	51200225	51201-0225	20225	513 760 2896 0001	MESAS PARA COMEDOR	10	EQUIPO	NO REQUIERE	NO REQUIERE	NO REQUIERE	FOLLETO Y/O MANUAL DE USUARIO	36 MESES	60 DÍAS	SI REQUIERE
487	PUEBLA	51200226	51201-0226	20226	513 760 2896 0001	MESAS PARA COMEDOR	10	EQUIPO	NO REQUIERE	NO REQUIERE	NO REQUIERE	FOLLETO Y/O MANUAL DE USUARIO	36 MESES	60 DÍAS	SI REQUIERE
488	PUEBLA	51200227	51201-0227	20227	513 760 2896 0001	MESAS PARA COMEDOR	10	EQUIPO	NO REQUIERE	NO REQUIERE	NO REQUIERE	FOLLETO Y/O MANUAL DE USUARIO	36 MESES	60 DÍAS	SI REQUIERE
489	PUEBLA	51200228	51201-0228	20228	513 760 2896 0001	MESAS PARA COMEDOR	10	EQUIPO	NO REQUIERE	NO REQUIERE	NO REQUIERE	FOLLETO Y/O MANUAL DE USUARIO	36 MESES	60 DÍAS	SI REQUIERE
490	PUEBLA	51200229	51201-0229	20229	513 760 2896 0001	MESAS PARA COMEDOR	10	EQUIPO	NO REQUIERE	NO REQUIERE	NO REQUIERE	FOLLETO Y/O MANUAL DE USUARIO	36 MESES	60 DÍAS	SI REQUIERE
491	PUEBLA	51200230	51201-0230	20230	513 760 2896 0001	MESAS PARA COMEDOR	10	EQUIPO	NO REQUIERE	NO REQUIERE	NO REQUIERE	FOLLETO Y/O MANUAL DE USUARIO	36 MESES	60 DÍAS	SI REQUIERE
492	PUEBLA	51200231	51201-0231	20231	513 760 2896 0001	MESAS PARA COMEDOR	10	EQUIPO	NO REQUIERE	NO REQUIERE	NO REQUIERE	FOLLETO Y/O MANUAL DE USUARIO	36 MESES	60 DÍAS	SI REQUIERE
493	PUEBLA	51200232	51201-0232	20232	513 760 2896 0001	MESAS PARA COMEDOR	10	EQUIPO	NO REQUIERE	NO REQUIERE	NO REQUIERE	FOLLETO Y/O MANUAL DE USUARIO	36 MESES	60 DÍAS	SI REQUIERE
494	PUEBLA	51200233	51201-0233	20233	513 760 2896 0001	MESAS PARA COMEDOR	10	EQUIPO	NO REQUIERE	NO REQUIERE	NO REQUIERE	FOLLETO Y/O MANUAL DE USUARIO	36 MESES	60 DÍAS	SI REQUIERE
495	PUEBLA	51200234	51201-0234	20234	513 760 2896 0001	MESAS PARA COMEDOR	10	EQUIPO	NO REQUIERE	NO REQUIERE	NO REQUIERE	FOLLETO Y/O MANUAL DE USUARIO	36 MESES	60 DÍAS	SI REQUIERE
496	PUEBLA	51200235	51201-0235	20235	513 760 2896 0001	MESAS PARA COMEDOR	10	EQUIPO	NO REQUIERE	NO REQUIERE	NO REQUIERE	FOLLETO Y/O MANUAL DE USUARIO	36 MESES	60 DÍAS	SI REQUIERE
497	PUEBLA	51200236	51201-0236	20236	513 760 2896 0001	MESAS PARA COMEDOR	10	EQUIPO	NO REQUIERE	NO REQUIERE	NO REQUIERE	FOLLETO Y/O MANUAL DE USUARIO	36 MESES	60 DÍAS	SI REQUIERE
498	PUEBLA	51200237	51201-0237	20237	513 760 2896 0001	MESAS PARA COMEDOR	10	EQUIPO	NO REQUIERE	NO REQUIERE	NO REQUIERE	FOLLETO Y/O MANUAL DE USUARIO	36 MESES	60 DÍAS	SI REQUIERE
499	PUEBLA	51200238	51201-0238	20238	513 760 2896 0001	MESAS PARA COMEDOR	10	EQUIPO	NO REQUIERE	NO REQUIERE	NO REQUIERE	FOLLETO Y/O MANUAL DE USUARIO	36 MESES	60 DÍAS	SI REQUIERE
500	PUEBLA	51200239	51201-0239	20239	513 760 2896 0001	MESAS PARA COMEDOR	10	EQUIPO	NO REQUIERE	NO REQUIERE	NO REQUIERE	FOLLETO Y/O MANUAL DE USUARIO	36 MESES	60 DÍAS	SI REQUIERE

ANEXOS
DIVISIÓN DE CONTRATOS

GOBIERNO DE MÉXICO

DIRECCIÓN DE ADMINISTRACIÓN

Anexo No. 3.3 Requisitos para los bienes

429	PUERTA	51200155	51201-0155	20429	515.615.1999.50.01	MESA ALTA DE 183 CM SIN RESPALDO Y 2 CAJONES	19	BINARIO	NO REQUIERE	NO REQUIERE	NO REQUIERE	FOLLETO Y/O MANUAL DE USUARIO	36 MESES	60 DIAS	SI REQUIERE
430	PUERTA	51200169	51201-0169	20621	515.615.1978.50.01	MESA ALTA DE 183 CM SIN RESPALDO Y PUERTAS ABATIBLES	5	BINARIO	NO REQUIERE	NO REQUIERE	NO REQUIERE	FOLLETO Y/O MANUAL DE USUARIO	36 MESES	60 DIAS	SI REQUIERE
431	PUERTA	51200170	51201-0170	20622	515.615.1983.50.01	MESA ALTA DE 183 CM SIN RESPALDO, 2 CAJONES SUMIDEROS Y PUERTAS ABATIBLES	9	BINARIO	NO REQUIERE	NO REQUIERE	NO REQUIERE	FOLLETO Y/O MANUAL DE USUARIO	36 MESES	60 DIAS	SI REQUIERE
432	PUERTA	51200244	51201-0244	20627	515.674.1437.50.01	MESA ALTA DE 183 CM CON RESPALDO, CAJONES CELULARES Y PUERTAS ABATIBLES LATERALES	1	BINARIO	NO REQUIERE	NO REQUIERE	NO REQUIERE	FOLLETO Y/O MANUAL DE USUARIO	36 MESES	60 DIAS	SI REQUIERE
433	PUERTA	51200067	51201-0067	20547	515.621.3123.50.01	MESA ALTA DE 150 CM CON RESPALDO Y FREGADERO CERCANO	2	BINARIO	SI REQUIERE (ACCESORIOS E INSTALACION)	NO REQUIERE	NO REQUIERE	FOLLETO Y/O MANUAL DE USUARIO	36 MESES	60 DIAS	SI REQUIERE
434	PUERTA	51200077	51201-0077	21566	515.621.3135.50.01	MESA ALTA DE 150 CM CON RESPALDO Y FREGADERO CERCANO	4	BINARIO	SI REQUIERE (ACCESORIOS E INSTALACION)	NO REQUIERE	NO REQUIERE	FOLLETO Y/O MANUAL DE USUARIO	36 MESES	60 DIAS	SI REQUIERE
435	SONORA	51200069	51201-0069	18892	515.19.1.2.50.01.01	CARRO CAMILLA TIPO TRANSFER CON CATRIN	3	BINARIO	NO REQUIERE	NO REQUIERE	NO REQUIERE	FOLLETO Y/O MANUAL DE USUARIO	180 MESES	60 DIAS	SI REQUIERE
436	SONORA	51200067	51201-0063	18839	515.45.1026.01.01	LAVADORA ELECTRICA	1	BINARIO	NO REQUIERE	SI REQUIERE (BASICO)	NO REQUIERE	FOLLETO Y/O MANUAL DE USUARIO	36 MESES	60 DIAS	SI REQUIERE
437	SONORA	51200143	51201-0143	18771	515.624.0237.01.01	MESA PARA CONSULTORIO MEDICO CON 2 CAJONES	10	BINARIO	NO REQUIERE	NO REQUIERE	NO REQUIERE	FOLLETO Y/O MANUAL DE USUARIO	36 MESES	60 DIAS	SI REQUIERE
438	SONORA	51200145	51201-0145	18775	515.624.0235.01.01	MESA PARA CONSULTORIO MEDICO CON 1 CAJON	9	BINARIO	NO REQUIERE	NO REQUIERE	NO REQUIERE	FOLLETO Y/O MANUAL DE USUARIO	36 MESES	60 DIAS	SI REQUIERE
439	SONORA	51200178	51201-0178	18839	515.615.0256.01.01	MESA ALTA DE 150 CM CON 2 CAJONES LATERALES	1	BINARIO	NO REQUIERE	NO REQUIERE	NO REQUIERE	FOLLETO Y/O MANUAL DE USUARIO	36 MESES	60 DIAS	SI REQUIERE
440	SONORA	51200185	51201-0185	15010	515.615.0137.01.01	MESA ALTA DE 180 CM CON 2 CAJONES CENTRALES	10	BINARIO	NO REQUIERE	NO REQUIERE	NO REQUIERE	FOLLETO Y/O MANUAL DE USUARIO	36 MESES	60 DIAS	SI REQUIERE
441	SONORA	51200154	51201-0154	18449	515.160.0015.00.01	CARRO PARA SUMINISTRO	9	BINARIO	NO REQUIERE	NO REQUIERE	NO REQUIERE	FOLLETO Y/O MANUAL DE USUARIO	36 MESES	60 DIAS	SI REQUIERE
442	SONORA	51200153	51201-0153	19724	515.831.0753.01.01	MESA ALTA DE 150 CM CON FREGADERO DOBLE	2	BINARIO	SI REQUIERE (ACCESORIOS E INSTALACION)	NO REQUIERE	NO REQUIERE	FOLLETO Y/O MANUAL DE USUARIO	36 MESES	60 DIAS	SI REQUIERE
443	SONORA	51200075	51201-0075	19721	515.621.2493.50.01	MESA ALTA DE 150 CM CON RESPALDO Y FREGADERO CERCANO	5	BINARIO	SI REQUIERE (ACCESORIOS E INSTALACION)	NO REQUIERE	NO REQUIERE	FOLLETO Y/O MANUAL DE USUARIO	36 MESES	60 DIAS	SI REQUIERE
444	SONORA	51200082	51201-0082	19839	515.831.2493.50.01	MESA ALTA DE 150 CM CON FREGADERO CENTRAL Y CAJONES	37	BINARIO	SI REQUIERE (ACCESORIOS E INSTALACION)	NO REQUIERE	NO REQUIERE	FOLLETO Y/O MANUAL DE USUARIO	36 MESES	60 DIAS	SI REQUIERE
445	SONORA	51200091	51201-0091	19839	515.831.2293.50.01	MESA ALTA DE 150 CM CON FREGADERO CENTRAL Y TRAMO PARA VASO INTEGRADA	1	BINARIO	SI REQUIERE (ACCESORIOS E INSTALACION)	NO REQUIERE	NO REQUIERE	FOLLETO Y/O MANUAL DE USUARIO	36 MESES	60 DIAS	SI REQUIERE
446	SONORA	51200159	51201-0159	20023	515.241.0115.00.01	CARRO CAJONERO	10	BINARIO	NO REQUIERE	NO REQUIERE	NO REQUIERE	FOLLETO Y/O MANUAL DE USUARIO	36 MESES	60 DIAS	SI REQUIERE
447	SONORA	51200087	51201-0087	21024	515.547.0125.00.01	CARRO PARA TRABAJOS DE MESA	21	BINARIO	NO REQUIERE	NO REQUIERE	NO REQUIERE	FOLLETO Y/O MANUAL DE USUARIO	36 MESES	60 DIAS	SI REQUIERE
448	SONORA	51200160	51201-0160	20615	515.421.0259.00.01	GABINETE PARA TOMA DE MEDICION	6	BINARIO	NO REQUIERE	NO REQUIERE	NO REQUIERE	FOLLETO Y/O MANUAL DE USUARIO	36 MESES	60 DIAS	SI REQUIERE
449	SONORA	51200124	51201-0124	20029	515.615.1155.50.01	MESA ALTA DE 150 CM CON 2 CAJONES LATERALES	11	BINARIO	NO REQUIERE	NO REQUIERE	NO REQUIERE	FOLLETO Y/O MANUAL DE USUARIO	36 MESES	60 DIAS	SI REQUIERE
450	SONORA	51200196	51201-0196	20029	515.615.1223.50.01	MESA ALTA DE 90 CM CON CUBIERTA DE ACERO INOXIDABLE	9	BINARIO	NO REQUIERE	NO REQUIERE	NO REQUIERE	FOLLETO Y/O MANUAL DE USUARIO	36 MESES	60 DIAS	SI REQUIERE
451	SONORA	51200197	51201-0197	20030	515.615.1223.50.01	MESA ALTA DE 120 CM CON CUBIERTA DE ACERO INOXIDABLE	9	BINARIO	NO REQUIERE	NO REQUIERE	NO REQUIERE	FOLLETO Y/O MANUAL DE USUARIO	36 MESES	60 DIAS	SI REQUIERE
452	SONORA	51200198	51201-0198	20031	515.615.1243.50.01	MESA ALTA DE 150 CM CON CUBIERTA DE ACERO INOXIDABLE	11	BINARIO	NO REQUIERE	NO REQUIERE	NO REQUIERE	FOLLETO Y/O MANUAL DE USUARIO	36 MESES	60 DIAS	SI REQUIERE
453	SONORA	51200200	51201-0200	20032	515.615.1263.50.01	MESA ALTA DE 90 CM CON 2 CAJONES	4	BINARIO	SI REQUIERE (ACCESORIOS E INSTALACION)	NO REQUIERE	NO REQUIERE	FOLLETO Y/O MANUAL DE USUARIO	36 MESES	60 DIAS	SI REQUIERE
454	SONORA	51200202	51201-0202	20033	515.615.1263.50.01	MESA BAJA DE 183 CM CON CUBIERTA DE MADERA	2	BINARIO	NO REQUIERE	NO REQUIERE	NO REQUIERE	FOLLETO Y/O MANUAL DE USUARIO	36 MESES	60 DIAS	SI REQUIERE
455	SONORA	51200203	51201-0203	20027	515.615.1263.50.01	MESA BAJA DE 150 CM CON CUBIERTA DE MADERA	1	BINARIO	SI REQUIERE (ACCESORIOS E INSTALACION)	NO REQUIERE	NO REQUIERE	FOLLETO Y/O MANUAL DE USUARIO	36 MESES	60 DIAS	SI REQUIERE
456	SONORA	51200206	51201-0206	20035	515.615.1337.50.01	MESA BAJA DE 150 CM CON CUBIERTA DE ACERO INOXIDABLE	1	BINARIO	NO REQUIERE	NO REQUIERE	NO REQUIERE	FOLLETO Y/O MANUAL DE USUARIO	36 MESES	60 DIAS	SI REQUIERE
457	SONORA	51200207	51201-0207	20041	515.761.0113.00.01	MESA PARA BANCO DE SANGRE COMPLETA DE RECEPCION	1	BINARIO	SI REQUIERE (ACCESORIOS E INSTALACION)	NO REQUIERE	NO REQUIERE	FOLLETO Y/O MANUAL DE USUARIO	36 MESES	60 DIAS	SI REQUIERE
458	SONORA	51200213	51201-0213	20042	515.761.0113.00.01	REPISA METALICA PARA TOMA DE MEDICION	6	BINARIO	NO REQUIERE	SI REQUIERE (BASICO)	NO REQUIERE	FOLLETO Y/O MANUAL DE USUARIO	36 MESES	60 DIAS	SI REQUIERE
459	SONORA	51200214	51201-0214	20044	515.615.0123.50.01	SILLA PARA CONSULTORIO	3	BINARIO	NO REQUIERE	NO REQUIERE	NO REQUIERE	FOLLETO Y/O MANUAL DE USUARIO	36 MESES	60 DIAS	SI REQUIERE
460	SONORA	51200219	51201-0219	20045	515.657.0227.00.01	VITRINA DE 150 CM CONTRA MURO	1	BINARIO	NO REQUIERE	NO REQUIERE	SI REQUIERE (BASICO)	FOLLETO Y/O MANUAL DE USUARIO	36 MESES	60 DIAS	SI REQUIERE
461	SONORA	51200218	51201-0218	20046	515.657.0337.00.01	VITRINA DE 90 CM CONTRA MURO	24	BINARIO	NO REQUIERE	NO REQUIERE	SI REQUIERE (BASICO)	FOLLETO Y/O MANUAL DE USUARIO	36 MESES	60 DIAS	SI REQUIERE
462	SONORA	51200257	51201-0257	20126	515.615.1669.50.01	ANAQUEL GUARDA ENMOTOS	28	BINARIO	NO REQUIERE	NO REQUIERE	NO REQUIERE	FOLLETO Y/O MANUAL DE USUARIO	36 MESES	60 DIAS	SI REQUIERE
463	SONORA	51200258	51201-0258	20127	515.615.0145.50.01	BALCON ENTUBADO CON HERRAJE CON RESPALDO DOBLE	14	BINARIO	NO REQUIERE	NO REQUIERE	NO REQUIERE	FOLLETO Y/O MANUAL DE USUARIO	36 MESES	60 DIAS	SI REQUIERE
464	SONORA	51200259	51201-0259	20128	515.615.0145.50.01	BALCON ENTUBADO CON HERRAJE CON RESPALDO	1	BINARIO	NO REQUIERE	NO REQUIERE	NO REQUIERE	FOLLETO Y/O MANUAL DE USUARIO	36 MESES	60 DIAS	SI REQUIERE
465	SONORA	51200260	51201-0260	20129	515.615.0145.50.01	BALCON ENTUBADO CON HERRAJE	1	BINARIO	NO REQUIERE	NO REQUIERE	NO REQUIERE	FOLLETO Y/O MANUAL DE USUARIO	36 MESES	60 DIAS	SI REQUIERE
466	SONORA	51200261	51201-0261	20130	515.615.0145.50.01	BALCON ENTUBADO CON HERRAJE	1	BINARIO	NO REQUIERE	NO REQUIERE	NO REQUIERE	FOLLETO Y/O MANUAL DE USUARIO	36 MESES	60 DIAS	SI REQUIERE
467	SONORA	51200262	51201-0262	20131	515.615.0145.50.01	BALCON ENTUBADO CON HERRAJE	1	BINARIO	NO REQUIERE	NO REQUIERE	NO REQUIERE	FOLLETO Y/O MANUAL DE USUARIO	36 MESES	60 DIAS	SI REQUIERE
468	SONORA	51200263	51201-0263	20132	515.615.0145.50.01	BALCON ENTUBADO CON HERRAJE	1	BINARIO	NO REQUIERE	NO REQUIERE	NO REQUIERE	FOLLETO Y/O MANUAL DE USUARIO	36 MESES	60 DIAS	SI REQUIERE
469	SONORA	51200264	51201-0264	20133	515.615.0145.50.01	BALCON ENTUBADO CON HERRAJE	1	BINARIO	NO REQUIERE	NO REQUIERE	NO REQUIERE	FOLLETO Y/O MANUAL DE USUARIO	36 MESES	60 DIAS	SI REQUIERE
470	SONORA	51200265	51201-0265	20134	515.615.0145.50.01	BALCON ENTUBADO CON HERRAJE	1	BINARIO	NO REQUIERE	NO REQUIERE	NO REQUIERE	FOLLETO Y/O MANUAL DE USUARIO	36 MESES	60 DIAS	SI REQUIERE
471	SONORA	51200266	51201-0266	20135	515.615.0145.50.01	BALCON ENTUBADO CON HERRAJE	1	BINARIO	NO REQUIERE	NO REQUIERE	NO REQUIERE	FOLLETO Y/O MANUAL DE USUARIO	36 MESES	60 DIAS	SI REQUIERE
472	SONORA	51200267	51201-0267	20136	515.615.0145.50.01	BALCON ENTUBADO CON HERRAJE	1	BINARIO	NO REQUIERE	NO REQUIERE	NO REQUIERE	FOLLETO Y/O MANUAL DE USUARIO	36 MESES	60 DIAS	SI REQUIERE
473	SONORA	51200268	51201-0268	20137	515.615.0145.50.01	BALCON ENTUBADO CON HERRAJE	1	BINARIO	NO REQUIERE	NO REQUIERE	NO REQUIERE	FOLLETO Y/O MANUAL DE USUARIO	36 MESES	60 DIAS	SI REQUIERE
474	SONORA	51200269	51201-0269	20138	515.615.0145.50.01	BALCON ENTUBADO CON HERRAJE	1	BINARIO	NO REQUIERE	NO REQUIERE	NO REQUIERE	FOLLETO Y/O MANUAL DE USUARIO	36 MESES	60 DIAS	SI REQUIERE
475	SONORA	51200270	51201-0270	20139	515.615.0145.50.01	BALCON ENTUBADO CON HERRAJE	1	BINARIO	NO REQUIERE	NO REQUIERE	NO REQUIERE	FOLLETO Y/O MANUAL DE USUARIO	36 MESES	60 DIAS	SI REQUIERE
476	SONORA	51200271	51201-0271	20140	515.615.0145.50.01	BALCON ENTUBADO CON HERRAJE	1	BINARIO	NO REQUIERE	NO REQUIERE	NO REQUIERE	FOLLETO Y/O MANUAL DE USUARIO	36 MESES	60 DIAS	SI REQUIERE
477	SONORA	51200272	51201-0272	20141	515.615.0145.50.01	BALCON ENTUBADO CON HERRAJE	1	BINARIO	NO REQUIERE	NO REQUIERE	NO REQUIERE	FOLLETO Y/O MANUAL DE USUARIO	36 MESES	60 DIAS	SI REQUIERE
478	SONORA	51200273	51201-0273	20142	515.615.0145.50.01	BALCON ENTUBADO CON HERRAJE	1	BINARIO	NO REQUIERE	NO REQUIERE	NO REQUIERE	FOLLETO Y/O MANUAL DE USUARIO	36 MESES	60 DIAS	SI REQUIERE
479	SONORA	51200274	51201-0274	20143	515.615.0145.50.01	BALCON ENTUBADO CON HERRAJE	1	BINARIO	NO REQUIERE	NO REQUIERE	NO REQUIERE	FOLLETO Y/O MANUAL DE USUARIO	36 MESES	60 DIAS	SI REQUIERE
480	SONORA	51200275	51201-0275	20144	515.615.0145.50.01	BALCON ENTUBADO CON HERRAJE	1	BINARIO	NO REQUIERE	NO REQUIERE	NO REQUIERE	FOLLETO Y/O MANUAL DE USUARIO	36 MESES	60 DIAS	SI REQUIERE
481	SONORA	51200276	51201-0276	20145	515.615.0145.50.01	BALCON ENTUBADO CON HERRAJE	1	BINARIO	NO REQUIERE	NO REQUIERE	NO REQUIERE	FOLLETO Y/O MANUAL DE USUARIO	36 MESES	60 DIAS	SI REQUIERE
482	SONORA	51200277	51201-0277	20146	515.615.0145.50.01	BALCON ENTUBADO CON HERRAJE	1	BINARIO	NO REQUIERE	NO REQUIERE	NO REQUIERE	FOLLETO Y/O MANUAL DE USUARIO	36 MESES	60 DIAS	SI REQUIERE
483	SONORA	51200278	51201-0278	20147	515.615.0145.50.01	BALCON ENTUBADO CON HERRAJE	1	BINARIO	NO REQUIERE	NO REQUIERE	NO REQUIERE	FOLLETO Y/O MANUAL DE USUARIO	36 MESES	60 DIAS	SI REQUIERE
484	SONORA	51200279	51201-0279	20148	515.615.0145.50.01	BALCON ENTUBADO CON HERRAJE	1	BINARIO	NO REQUIERE	NO REQUIERE	NO REQUIERE	FOLLETO Y/O MANUAL DE USUARIO	36 MESES	60 DIAS	SI REQUIERE
485	SONORA	51200280	51201-0280	20149	515.615.0145.50.01	BALCON ENTUBADO CON HERRAJE	1	BINARIO	NO REQUIERE	NO REQUIERE	NO REQUIERE	FOLLETO Y/O MANUAL DE USUARIO	36 MESES	60 DIAS	SI REQUIERE
486	SONORA	51200281	51201-0281	20150	515.615.0145.50.01	BALCON ENTUBADO CON HERRAJE	1	BINARIO	NO REQUIERE	NO REQUIERE	NO REQUIERE	FOLLETO Y/O MANUAL DE USUARIO	36 MESES	60 DIAS	SI REQUIERE
487	SONORA	51200282	51201-0282	20151	515.615.0145.50.01	BALCON ENTUBADO CON HERRAJE	1	BINARIO	NO REQUIERE	NO REQUIERE	NO REQUIERE	FOLLETO Y/O MANUAL DE USUARIO	36 MESES	60 DIAS	SI REQUIERE
488	SONORA	51200283	51201-0283	20152	515.615.0145.50.01	BALCON ENTUBADO CON HERRAJE	1	BINARIO	NO REQUIERE	NO REQUIERE	NO REQUIERE	FOLLETO Y/O MANUAL DE USUARIO	36 MESES	60 DIAS	SI REQUIERE
489	SONORA	51200284	51201-0284	20153	515.615.0145.50.01	BALCON ENTUBADO CON HERRAJE	1	BINARIO	NO REQUIERE	NO REQUIERE	NO REQUIERE	FOLLETO Y/O MANUAL DE USUARIO	36 MESES	60 DIAS	SI REQUIERE
490	SONORA	51200285	51201-0285	20154	515.615.0145.50.01	BALCON ENTUBADO CON HERRAJE	1	BINARIO	NO REQUIERE	NO REQUIERE	NO REQUIERE	FOLLETO Y/O MANUAL DE USUARIO	36 MESES	60 DIAS	SI REQUIERE
491	SONORA	51200286	51201-0286	20155	515.615.0145.50.01	BALCON ENTUBADO CON HERRAJE	1	BINARIO	NO REQUIERE	NO REQUIERE	NO REQUIERE	FOLLETO Y/O MANUAL DE USUARIO	36 MESES	60 DIAS	SI REQUIERE
492	SONORA	51200287	51201-0287	20156	515.615.0145.50.01	BALCON ENTUBADO CON HERRAJE	1	BINARIO	NO REQUIERE	NO REQUIERE	NO REQUIERE	FOLLETO Y/O MANUAL DE USUARIO	36 MESES	60 DIAS	SI REQUIERE
493	SONORA	51200288	51201-0288	20157	515.615.0145.50.01	BALCON ENTUBADO CON HERRAJE	1	BINARIO	NO REQUIERE	NO REQUIERE	NO REQUIERE	FOLLETO Y/O MANUAL DE USUARIO	36 MESES	60 DIAS	SI REQUIERE
494	SONORA	51200289	51201-0289	20158	515.615.0145.50.01	BALCON ENTUBADO CON HERRAJE	1	BINARIO	NO REQUIERE	NO REQUIERE	NO REQUIERE	FOLLETO Y/O MANUAL DE USUARIO	36 MESES	60 DIAS	SI REQUIERE
495	SONORA	51200290	51201-0290	20159	515.615.0145.50.01	BALCON ENTUBADO CON HERRAJE	1	BINARIO	NO REQUIERE	NO REQUIERE	NO REQUIERE	FOLLETO Y/O MANUAL DE USUARIO	36 MESES	60 DIAS	SI REQUIERE
496	SONORA	51200291	51201-0291	20160	515.615.0145.50.01	BALCON ENTUBADO CON HERRAJE	1	BINARIO	NO REQUIERE	NO REQUIERE	NO REQUIERE	FOLLETO Y/O MANUAL DE USUARIO	36 MESES	60 DIAS	SI REQUIERE
497	SONORA	51200292	51201-0292	20161	515.615.0145.50.01	BALCON ENTUBADO CON HERRAJE	1	BINARIO	NO REQUIERE	NO REQUIERE	NO REQUIERE	FOLLETO Y/O MANUAL DE USUARIO	36 MESES	60 DIAS	SI REQUIERE
498	SONORA	51200293	51201-0293	20162	515.615.0145.50.01	BALCON ENTUBADO CON HERRAJE	1	BINARIO	NO REQUIERE	NO REQUIERE	NO REQUIERE	FOLLETO Y/O MANUAL DE USUARIO	36 MESES	60 DIAS	SI REQUIERE
499	SONORA	51200294	51201-0294	20163	515.615.0145.50.01	BALCON ENTUBADO CON HERRAJE	1	BINARIO	NO REQUIERE	NO REQUIERE	NO REQUIERE	FOLLETO Y/O MANUAL DE USUARIO	36 MESES	60 DIAS	SI REQUIERE
500	SONORA	51200295	51201-0295	20164	515.615.0145.50.01	BALCON ENTUBADO CON HERRAJE	1	BINARIO	NO REQUIERE	NO REQUIERE	NO REQUIERE	FOLLETO Y/O MANUAL DE USUARIO	36 MESES	60 DIAS	SI REQUIERE

GOBIERNO DE MÉXICO

Anexo No. 3.3 Requisitos para los bienes

465	SONORA	60180026	53101-0005	20155	513130 0000 00 01	BOCINA PARA ESTACIONAMIENTO	34	SONIDO	NO REQUIERE	NO REQUIERE	NO REQUIERE	FOLLETO Y/O MANUAL DE USUARIO	36 MESES	60 DIAS	SI REQUIERE
466	SONORA	61100042	53201-0001	20120	513 140 0000 00 01	BOMBA	70	SONIDO	NO REQUIERE	NO REQUIERE	NO REQUIERE	FOLLETO Y/O MANUAL DE USUARIO	36 MESES	60 DIAS	SI REQUIERE
467	SONORA	53100004	53102-0010	20134	513 150 0000 00 01	CAMA INCUBADORA METALICA	4	SONIDO	NO REQUIERE	NO REQUIERE	NO REQUIERE	FOLLETO Y/O MANUAL DE USUARIO	36 MESES	60 DIAS	SI REQUIERE
468	SONORA	53100001	53101-0019	20131	513 161 0000 00 01	CARRO PARA CAMILLAS	5	SONIDO	NO REQUIERE	NO REQUIERE	NO REQUIERE	FOLLETO Y/O MANUAL DE USUARIO	36 MESES	60 DIAS	SI REQUIERE
469	SONORA	53100019	53101-0016	20138	513 151 0000 00 01	CARRO PARA MEDICAMENTOS	20	SONIDO	NO REQUIERE	NO REQUIERE	NO REQUIERE	FOLLETO Y/O MANUAL DE USUARIO	36 MESES	60 DIAS	SI REQUIERE
470	SONORA	53100009	53101-0007	20135	513 191 0000 00 01	CARRO PARA ROPA LIMPIA	1	SONIDO	NO REQUIERE	NO REQUIERE	NO REQUIERE	FOLLETO Y/O MANUAL DE USUARIO	36 MESES	60 DIAS	SI REQUIERE
471	SONORA	53100027	53101-0017	20140	513 191 0000 00 01	CARRO PORTAEXPEDIENTES	103	SONIDO	NO REQUIERE	NO REQUIERE	NO REQUIERE	FOLLETO Y/O MANUAL DE USUARIO	36 MESES	60 DIAS	SI REQUIERE
472	SONORA	53100018	53101-0018	20142	513 200 0000 00 01	CATALOGO PARA LIBROS	40	SONIDO	NO REQUIERE	NO REQUIERE	NO REQUIERE	FOLLETO Y/O MANUAL DE USUARIO	36 MESES	60 DIAS	SI REQUIERE
473	SONORA	53100016	53101-0004	20145	513 210 0000 00 01	CHAROLA PARA RX	250	SONIDO	NO REQUIERE	NO REQUIERE	NO REQUIERE	FOLLETO Y/O MANUAL DE USUARIO	36 MESES	60 DIAS	SI REQUIERE
474	SONORA	53100047	53101-0001	20146	513 240 0000 00 01	CHAROLA PARA MEDICAMENTOS	100	SONIDO	NO REQUIERE	NO REQUIERE	NO REQUIERE	FOLLETO Y/O MANUAL DE USUARIO	36 MESES	60 DIAS	SI REQUIERE
475	SONORA	53100013	53101-0021	20147	513 250 0000 00 01	CHAROLA PARA MEDICAMENTOS	100	SONIDO	NO REQUIERE	NO REQUIERE	NO REQUIERE	FOLLETO Y/O MANUAL DE USUARIO	36 MESES	60 DIAS	SI REQUIERE
476	SONORA	53100014	53101-0022	20148	513 260 0000 00 01	CHAROLA PARA RX	100	SONIDO	NO REQUIERE	NO REQUIERE	NO REQUIERE	FOLLETO Y/O MANUAL DE USUARIO	36 MESES	60 DIAS	SI REQUIERE
477	SONORA	53100020	53101-0023	20149	513 270 0000 00 01	CHAROLA PARA RX	100	SONIDO	NO REQUIERE	NO REQUIERE	NO REQUIERE	FOLLETO Y/O MANUAL DE USUARIO	36 MESES	60 DIAS	SI REQUIERE
478	SONORA	53100021	53101-0024	20150	513 280 0000 00 01	CHAROLA PARA RX	100	SONIDO	NO REQUIERE	NO REQUIERE	NO REQUIERE	FOLLETO Y/O MANUAL DE USUARIO	36 MESES	60 DIAS	SI REQUIERE
479	SONORA	53100022	53101-0025	20151	513 290 0000 00 01	CHAROLA PARA RX	100	SONIDO	NO REQUIERE	NO REQUIERE	NO REQUIERE	FOLLETO Y/O MANUAL DE USUARIO	36 MESES	60 DIAS	SI REQUIERE
480	SONORA	53100008	53101-0026	20152	513 300 0000 00 01	CHAROLA PARA RX	100	SONIDO	NO REQUIERE	NO REQUIERE	NO REQUIERE	FOLLETO Y/O MANUAL DE USUARIO	36 MESES	60 DIAS	SI REQUIERE
481	SONORA	53100001	53101-0027	20153	513 310 0000 00 01	CHAROLA PARA RX	100	SONIDO	NO REQUIERE	NO REQUIERE	NO REQUIERE	FOLLETO Y/O MANUAL DE USUARIO	36 MESES	60 DIAS	SI REQUIERE
482	SONORA	53100002	53101-0028	20154	513 320 0000 00 01	CHAROLA PARA RX	100	SONIDO	NO REQUIERE	NO REQUIERE	NO REQUIERE	FOLLETO Y/O MANUAL DE USUARIO	36 MESES	60 DIAS	SI REQUIERE
483	SONORA	53100003	53101-0029	20155	513 330 0000 00 01	CHAROLA PARA RX	100	SONIDO	NO REQUIERE	NO REQUIERE	NO REQUIERE	FOLLETO Y/O MANUAL DE USUARIO	36 MESES	60 DIAS	SI REQUIERE
484	SONORA	53100004	53101-0030	20156	513 340 0000 00 01	CHAROLA PARA RX	100	SONIDO	NO REQUIERE	NO REQUIERE	NO REQUIERE	FOLLETO Y/O MANUAL DE USUARIO	36 MESES	60 DIAS	SI REQUIERE
485	SONORA	53100005	53101-0031	20157	513 350 0000 00 01	CHAROLA PARA RX	100	SONIDO	NO REQUIERE	NO REQUIERE	NO REQUIERE	FOLLETO Y/O MANUAL DE USUARIO	36 MESES	60 DIAS	SI REQUIERE
486	SONORA	53100006	53101-0032	20158	513 360 0000 00 01	CHAROLA PARA RX	100	SONIDO	NO REQUIERE	NO REQUIERE	NO REQUIERE	FOLLETO Y/O MANUAL DE USUARIO	36 MESES	60 DIAS	SI REQUIERE
487	SONORA	53100007	53101-0033	20159	513 370 0000 00 01	CHAROLA PARA RX	100	SONIDO	NO REQUIERE	NO REQUIERE	NO REQUIERE	FOLLETO Y/O MANUAL DE USUARIO	36 MESES	60 DIAS	SI REQUIERE
488	SONORA	53100008	53101-0034	20160	513 380 0000 00 01	CHAROLA PARA RX	100	SONIDO	NO REQUIERE	NO REQUIERE	NO REQUIERE	FOLLETO Y/O MANUAL DE USUARIO	36 MESES	60 DIAS	SI REQUIERE
489	SONORA	53100009	53101-0035	20161	513 390 0000 00 01	CHAROLA PARA RX	100	SONIDO	NO REQUIERE	NO REQUIERE	NO REQUIERE	FOLLETO Y/O MANUAL DE USUARIO	36 MESES	60 DIAS	SI REQUIERE
490	SONORA	53100010	53101-0036	20162	513 400 0000 00 01	CHAROLA PARA RX	100	SONIDO	NO REQUIERE	NO REQUIERE	NO REQUIERE	FOLLETO Y/O MANUAL DE USUARIO	36 MESES	60 DIAS	SI REQUIERE
491	SONORA	53100011	53101-0037	20163	513 410 0000 00 01	CHAROLA PARA RX	100	SONIDO	NO REQUIERE	NO REQUIERE	NO REQUIERE	FOLLETO Y/O MANUAL DE USUARIO	36 MESES	60 DIAS	SI REQUIERE
492	SONORA	53100012	53101-0038	20164	513 420 0000 00 01	CHAROLA PARA RX	100	SONIDO	NO REQUIERE	NO REQUIERE	NO REQUIERE	FOLLETO Y/O MANUAL DE USUARIO	36 MESES	60 DIAS	SI REQUIERE
493	SONORA	53100013	53101-0039	20165	513 430 0000 00 01	CHAROLA PARA RX	100	SONIDO	NO REQUIERE	NO REQUIERE	NO REQUIERE	FOLLETO Y/O MANUAL DE USUARIO	36 MESES	60 DIAS	SI REQUIERE
494	SONORA	53100014	53101-0040	20166	513 440 0000 00 01	CHAROLA PARA RX	100	SONIDO	NO REQUIERE	NO REQUIERE	NO REQUIERE	FOLLETO Y/O MANUAL DE USUARIO	36 MESES	60 DIAS	SI REQUIERE
495	SONORA	53100015	53101-0041	20167	513 450 0000 00 01	CHAROLA PARA RX	100	SONIDO	NO REQUIERE	NO REQUIERE	NO REQUIERE	FOLLETO Y/O MANUAL DE USUARIO	36 MESES	60 DIAS	SI REQUIERE
496	SONORA	53100016	53101-0042	20168	513 460 0000 00 01	CHAROLA PARA RX	100	SONIDO	NO REQUIERE	NO REQUIERE	NO REQUIERE	FOLLETO Y/O MANUAL DE USUARIO	36 MESES	60 DIAS	SI REQUIERE
497	SONORA	53100017	53101-0043	20169	513 470 0000 00 01	CHAROLA PARA RX	100	SONIDO	NO REQUIERE	NO REQUIERE	NO REQUIERE	FOLLETO Y/O MANUAL DE USUARIO	36 MESES	60 DIAS	SI REQUIERE
498	SONORA	53100018	53101-0044	20170	513 480 0000 00 01	CHAROLA PARA RX	100	SONIDO	NO REQUIERE	NO REQUIERE	NO REQUIERE	FOLLETO Y/O MANUAL DE USUARIO	36 MESES	60 DIAS	SI REQUIERE
499	SONORA	53100019	53101-0045	20171	513 490 0000 00 01	CHAROLA PARA RX	100	SONIDO	NO REQUIERE	NO REQUIERE	NO REQUIERE	FOLLETO Y/O MANUAL DE USUARIO	36 MESES	60 DIAS	SI REQUIERE
500	SONORA	53100020	53101-0046	20172	513 500 0000 00 01	CHAROLA PARA RX	100	SONIDO	NO REQUIERE	NO REQUIERE	NO REQUIERE	FOLLETO Y/O MANUAL DE USUARIO	36 MESES	60 DIAS	SI REQUIERE
501	SONORA	53100021	53101-0047	20173	513 510 0000 00 01	CHAROLA PARA RX	100	SONIDO	NO REQUIERE	NO REQUIERE	NO REQUIERE	FOLLETO Y/O MANUAL DE USUARIO	36 MESES	60 DIAS	SI REQUIERE
502	SONORA	53100022	53101-0048	20174	513 520 0000 00 01	CHAROLA PARA RX	100	SONIDO	NO REQUIERE	NO REQUIERE	NO REQUIERE	FOLLETO Y/O MANUAL DE USUARIO	36 MESES	60 DIAS	SI REQUIERE
503	SONORA	53100023	53101-0049	20175	513 530 0000 00 01	CHAROLA PARA RX	100	SONIDO	NO REQUIERE	NO REQUIERE	NO REQUIERE	FOLLETO Y/O MANUAL DE USUARIO	36 MESES	60 DIAS	SI REQUIERE
504	SONORA	53100024	53101-0050	20176	513 540 0000 00 01	CHAROLA PARA RX	100	SONIDO	NO REQUIERE	NO REQUIERE	NO REQUIERE	FOLLETO Y/O MANUAL DE USUARIO	36 MESES	60 DIAS	SI REQUIERE
505	SONORA	53100025	53101-0051	20177	513 550 0000 00 01	CHAROLA PARA RX	100	SONIDO	NO REQUIERE	NO REQUIERE	NO REQUIERE	FOLLETO Y/O MANUAL DE USUARIO	36 MESES	60 DIAS	SI REQUIERE
506	SONORA	53100026	53101-0052	20178	513 560 0000 00 01	CHAROLA PARA RX	100	SONIDO	NO REQUIERE	NO REQUIERE	NO REQUIERE	FOLLETO Y/O MANUAL DE USUARIO	36 MESES	60 DIAS	SI REQUIERE
507	SONORA	53100027	53101-0053	20179	513 570 0000 00 01	CHAROLA PARA RX	100	SONIDO	NO REQUIERE	NO REQUIERE	NO REQUIERE	FOLLETO Y/O MANUAL DE USUARIO	36 MESES	60 DIAS	SI REQUIERE
508	SONORA	53100028	53101-0054	20180	513 580 0000 00 01	CHAROLA PARA RX	100	SONIDO	NO REQUIERE	NO REQUIERE	NO REQUIERE	FOLLETO Y/O MANUAL DE USUARIO	36 MESES	60 DIAS	SI REQUIERE
509	SONORA	53100029	53101-0055	20181	513 590 0000 00 01	CHAROLA PARA RX	100	SONIDO	NO REQUIERE	NO REQUIERE	NO REQUIERE	FOLLETO Y/O MANUAL DE USUARIO	36 MESES	60 DIAS	SI REQUIERE
510	SONORA	53100030	53101-0056	20182	513 600 0000 00 01	CHAROLA PARA RX	100	SONIDO	NO REQUIERE	NO REQUIERE	NO REQUIERE	FOLLETO Y/O MANUAL DE USUARIO	36 MESES	60 DIAS	SI REQUIERE

Este documento es propiedad de la Secretaría de Salud y no puede ser reproducido sin autorización

ANEXOS
DIVISIÓN DE CONTRATOS

GOBIERNO DE MÉXICO | IMSS

DIRECCIÓN DE ADMINISTRACIÓN

Anexo No. 3.3 Requisitos para los bienes

516	SONORA	51300599	51301-0599	20321	515.818.0033.00.01	CHAIR CHASE LONGUES	31	BRAZO	NO REQUIERE	NO REQUIERE	NO REQUIERE	FOLLETO Y MANUAL DE USUARIO	36 MESES	60 DIAS	SI REQUIERE
517	SONORA	51300573	51301-0573	20322	515.500.0023.00.01	LITERAS METALICAS	35	BRAZO	NO REQUIERE	NO REQUIERE	NO REQUIERE	FOLLETO Y MANUAL DE USUARIO	36 MESES	60 DIAS	SI REQUIERE
517	SONORA	51300458	51301-0458	20323	515.835.8163.00.01	CORDAL PARA VARONES	148	BRAZO	NO REQUIERE	NO REQUIERE	NO REQUIERE	FOLLETO Y MANUAL DE USUARIO	36 MESES	60 DIAS	SI REQUIERE
518	SONORA	51300192	51301-0192	20305	515.835.8123.00.01	PORTAVENOCLISIS ROCABLE	66	BRAZO	NO REQUIERE	NO REQUIERE	NO REQUIERE	FOLLETO Y MANUAL DE USUARIO	36 MESES	60 DIAS	SI REQUIERE
518	SONORA	51300578	51301-0578	20312	515.283.3006.00.01	CARRO CURACION (BASKET DE ACERO)	30	BRAZO	NO REQUIERE	NO REQUIERE	NO REQUIERE	FOLLETO Y MANUAL DE USUARIO	36 MESES	60 DIAS	SI REQUIERE
519	SONORA	51300582	51301-0582	20314	515.130.0409.00.01	REGULADOR DE FLUJO LUER LOK (MANOMETRO)	40	BRAZO	NO REQUIERE	NO REQUIERE	NO REQUIERE	FOLLETO Y MANUAL DE USUARIO	36 MESES	60 DIAS	SI REQUIERE
520	SONORA	51300115	51301-0115	20315	515.821.2810.00.01	MESA DE 150 CM CON FREGADERO DERECHO Y GAVETA COMPUESTA	1	BRAZO	SI REQUIERE (ACCESORIOS E INSTALACION)	NO REQUIERE	NO REQUIERE	FOLLETO Y MANUAL DE USUARIO	36 MESES	60 DIAS	SI REQUIERE
521	SONORA	51300102	51301-0102	20302	515.821.2872.00.01	MESA DE 120 CM CON CUBIERTA Y FALDON DE ACERO	1	BRAZO	NO REQUIERE	NO REQUIERE	NO REQUIERE	FOLLETO Y MANUAL DE USUARIO	36 MESES	60 DIAS	SI REQUIERE
522	SONORA	51300118	51301-0118	20303	515.821.3006.00.01	MESA DE 150 CM PARA ATENCION AL PACIENTE (MOD.1)	2	BRAZO	NO REQUIERE	NO REQUIERE	NO REQUIERE	FOLLETO Y MANUAL DE USUARIO	36 MESES	60 DIAS	SI REQUIERE
523	SONORA	51300599	51301-0599	20321	515.491.0201.00.01	GABINETE PARA TOMA DE MUESTRAS CON FREGADERO DERECHO	1	BRAZO	SI REQUIERE (ACCESORIOS E INSTALACION)	NO REQUIERE	NO REQUIERE	FOLLETO Y MANUAL DE USUARIO	36 MESES	60 DIAS	SI REQUIERE
524	SONORA	51300598	51301-0598	20320	515.491.0301.00.01	GABINETE PARA TOMA DE MUESTRAS CON FREGADERO IZQUIERDO	1	BRAZO	SI REQUIERE (ACCESORIOS E INSTALACION)	NO REQUIERE	NO REQUIERE	FOLLETO Y MANUAL DE USUARIO	36 MESES	60 DIAS	SI REQUIERE
525	SONORA	51300599	51301-0599	20314	515.491.0501.00.01	GABINETE PARA TOMA DE MUESTRAS CON FREGADERO IZQUIERDO	1	BRAZO	SI REQUIERE (ACCESORIOS E INSTALACION)	NO REQUIERE	NO REQUIERE	FOLLETO Y MANUAL DE USUARIO	36 MESES	60 DIAS	SI REQUIERE
526	SONORA	51300314	51301-0314	20321	515.818.1917.00.01	MESA BAJA DE 90 CM CON CUBIERTA DE ACERO INOXIDABLE	2	BRAZO	NO REQUIERE	NO REQUIERE	NO REQUIERE	FOLLETO Y MANUAL DE USUARIO	36 MESES	60 DIAS	SI REQUIERE
527	SONORA	51300307	51301-0307	20322	515.818.1924.00.01	MESA ALTA DE 150 CM CON DESAGUE	3	BRAZO	NO REQUIERE	NO REQUIERE	NO REQUIERE	FOLLETO Y MANUAL DE USUARIO	36 MESES	60 DIAS	SI REQUIERE
528	SONORA	51300572	51301-0572	20323	515.190.0824.00.01	CARRO PARA CHAROLAS DE 45 KG	2	BRAZO	NO REQUIERE	NO REQUIERE	NO REQUIERE	FOLLETO Y MANUAL DE USUARIO	36 MESES	60 DIAS	SI REQUIERE
529	SONORA	51300584	51301-0584	20305	515.191.0940.00.01	CARRO PARA ROPA SUCIA CON TAPA Y ESTRUCTURA DE TELA	14	BRAZO	NO REQUIERE	NO REQUIERE	NO REQUIERE	FOLLETO Y MANUAL DE USUARIO	36 MESES	60 DIAS	SI REQUIERE
530	SONORA	51300135	51301-0135	20312	515.831.3001.00.01	MESA INTEGRAL PASTEUR	1	BRAZO	SI REQUIERE (ACCESORIOS E INSTALACION)	NO REQUIERE	NO REQUIERE	FOLLETO Y MANUAL DE USUARIO	36 MESES	60 DIAS	SI REQUIERE
531	SONORA	51300149	51301-0149	20313	515.832.0044.00.01	MODULO INTEGRAL ALTO DE 150 CM CON RESPALDO Y FREGADERO DERECHO	3	BRAZO	SI REQUIERE (ACCESORIOS E INSTALACION)	NO REQUIERE	NO REQUIERE	FOLLETO Y MANUAL DE USUARIO	36 MESES	60 DIAS	SI REQUIERE
532	SONORA	51300148	51301-0148	20315	515.832.0054.00.01	MODULO INTEGRAL ALTO DE 180 CM CON DOBLE FREGADERO CENTRAL	2	BRAZO	SI REQUIERE (ACCESORIOS E INSTALACION)	NO REQUIERE	NO REQUIERE	FOLLETO Y MANUAL DE USUARIO	36 MESES	60 DIAS	SI REQUIERE
533	SONORA	51300775	51301-0775	20316	515.854.0017.00.01	SILLON DE EXTRACCIONES	6	BRAZO	NO REQUIERE	NO REQUIERE	NO REQUIERE	FOLLETO Y MANUAL DE USUARIO	36 MESES	60 DIAS	SI REQUIERE
534	SONORA	51300137	51301-0137	20317	515.864.0017.00.01	SILLON DE TRATAMIENTO PARA PUNCION LUMBAR	3	BRAZO	NO REQUIERE	NO REQUIERE	NO REQUIERE	FOLLETO Y MANUAL DE USUARIO	36 MESES	60 DIAS	SI REQUIERE
535	SONORA	51300335	51301-0335	20303	515.818.1007.00.01	MESA ALTA DE 90 CM CON RESPALDO, CAJON Y PUERTAS	19	BRAZO	NO REQUIERE	NO REQUIERE	NO REQUIERE	FOLLETO Y MANUAL DE USUARIO	36 MESES	60 DIAS	SI REQUIERE
536	SONORA	51300340	51301-0340	20315	515.818.1011.00.01	MESA ALTA DE 150 CM DE TRABAJO PARA 2 USUARIOS CON RESPALDO Y CAJONES	1	BRAZO	NO REQUIERE	NO REQUIERE	NO REQUIERE	FOLLETO Y MANUAL DE USUARIO	36 MESES	60 DIAS	SI REQUIERE
537	SONORA	51300165	51301-0165	20320	515.818.1054.00.01	MESA ALTA DE 150 CM CON RESPALDO Y PUERTAS	21	BRAZO	NO REQUIERE	NO REQUIERE	NO REQUIERE	FOLLETO Y MANUAL DE USUARIO	36 MESES	60 DIAS	SI REQUIERE
538	SONORA	51300169	51301-0169	20321	515.818.1079.00.01	MESA ALTA DE 150 CM CON RESPALDO Y PUERTAS CORREDIZAS	4	BRAZO	NO REQUIERE	NO REQUIERE	NO REQUIERE	FOLLETO Y MANUAL DE USUARIO	36 MESES	60 DIAS	SI REQUIERE
539	SONORA	51300170	51301-0170	20322	515.818.1083.00.01	MESA ALTA DE 150 CM CON RESPALDO, CAJONES, SUPERIORES Y PUERTAS CORREDIZAS	3	BRAZO	NO REQUIERE	NO REQUIERE	NO REQUIERE	FOLLETO Y MANUAL DE USUARIO	36 MESES	60 DIAS	SI REQUIERE
540	SONORA	51300344	51301-0344	20323	515.818.1087.00.01	MESA ALTA DE 180 CM CON RESPALDO, CAJONES Y PUERTAS CORREDIZAS LATERALES	4	BRAZO	NO REQUIERE	NO REQUIERE	NO REQUIERE	FOLLETO Y MANUAL DE USUARIO	36 MESES	60 DIAS	SI REQUIERE
541	SONORA	51300567	51301-0567	20301	515.821.3123.00.01	MESA ALTA DE 150 CM CON RESPALDO Y FREGADERO CENTRAL	2	BRAZO	SI REQUIERE (ACCESORIOS E INSTALACION)	NO REQUIERE	NO REQUIERE	FOLLETO Y MANUAL DE USUARIO	36 MESES	60 DIAS	SI REQUIERE
542	SONORA	51300567	51301-0567	21558	515.821.3123.00.01	MESA ALTA DE 150 CM CON RESPALDO Y FREGADERO CENTRAL	2	BRAZO	SI REQUIERE (ACCESORIOS E INSTALACION)	NO REQUIERE	NO REQUIERE	FOLLETO Y MANUAL DE USUARIO	36 MESES	60 DIAS	SI REQUIERE
543	YUCATAN	51300556	51301-0556	16852	513.191.0001.01.01	CARRO CAMILLA 3 CAJ. PRIMER LATERAL	2	BRAZO	NO REQUIERE	NO REQUIERE	NO REQUIERE	FOLLETO Y MANUAL DE USUARIO	36 MESES	60 DIAS	SI REQUIERE
544	YUCATAN	51300533	51301-0533	16853	513.846.0220.01.01	LAMPARA ELECTRICA	1	BRAZO	NO REQUIERE	SI REQUIERE (BRAZO)	NO REQUIERE	FOLLETO Y MANUAL DE USUARIO	36 MESES	60 DIAS	SI REQUIERE
545	YUCATAN	51300741	51301-0741	16731	515.826.3057.00.01	MODULO PARA CONSULTORIO MEDICO ESPECIAL	3	BRAZO	NO REQUIERE	NO REQUIERE	NO REQUIERE	FOLLETO Y MANUAL DE USUARIO	36 MESES	60 DIAS	SI REQUIERE
546	YUCATAN	51300729	51301-0729	16850	515.834.5008.01.01	MESA ALTA DE 150 CM CON CAJONERIA CENTRAL	3	BRAZO	NO REQUIERE	NO REQUIERE	NO REQUIERE	FOLLETO Y MANUAL DE USUARIO	36 MESES	60 DIAS	SI REQUIERE
547	YUCATAN	51300158	51301-0158	16846	514.100.0140.01.01	CARRO PARA CURE EMERGENCIAS	10	BRAZO	NO REQUIERE	NO REQUIERE	NO REQUIERE	FOLLETO Y MANUAL DE USUARIO	36 MESES	60 DIAS	SI REQUIERE
548	YUCATAN	51300484	51301-0484	16734	515.824.0703.01.01	MESA ALTA DE 150 CM CON PERIFERIA Y ACCESORIOS	1	BRAZO	SI REQUIERE (ACCESORIOS E INSTALACION)	NO REQUIERE	NO REQUIERE	FOLLETO Y MANUAL DE USUARIO	36 MESES	60 DIAS	SI REQUIERE
549	YUCATAN	51300514	51301-0514	16857	515.821.3003.01.01	MESA ALTA DE 150 CM CON RESPALDO Y FREGADERO CENTRAL	3	BRAZO	SI REQUIERE (ACCESORIOS E INSTALACION)	NO REQUIERE	NO REQUIERE	FOLLETO Y MANUAL DE USUARIO	36 MESES	60 DIAS	SI REQUIERE
550	YUCATAN	51300504	51301-0504	16850	515.821.3007.01.01	MESA ALTA DE 150 CM CON FREGADERO CENTRAL	2	BRAZO	SI REQUIERE (ACCESORIOS E INSTALACION)	NO REQUIERE	NO REQUIERE	FOLLETO Y MANUAL DE USUARIO	36 MESES	60 DIAS	SI REQUIERE
551	YUCATAN	51300507	51301-0507	16849	515.821.3009.01.01	MESA ALTA DE 150 CM CON FREGADERO CENTRAL	2	BRAZO	SI REQUIERE (ACCESORIOS E INSTALACION)	NO REQUIERE	NO REQUIERE	FOLLETO Y MANUAL DE USUARIO	36 MESES	60 DIAS	SI REQUIERE
552	YUCATAN	51300509	51301-0509	16848	515.821.3011.01.01	MESA ALTA DE 150 CM CON FREGADERO CENTRAL	2	BRAZO	SI REQUIERE (ACCESORIOS E INSTALACION)	NO REQUIERE	NO REQUIERE	FOLLETO Y MANUAL DE USUARIO	36 MESES	60 DIAS	SI REQUIERE
553	YUCATAN	51300511	51301-0511	16847	515.821.3013.01.01	MESA ALTA DE 150 CM CON FREGADERO CENTRAL	2	BRAZO	SI REQUIERE (ACCESORIOS E INSTALACION)	NO REQUIERE	NO REQUIERE	FOLLETO Y MANUAL DE USUARIO	36 MESES	60 DIAS	SI REQUIERE
554	YUCATAN	51300513	51301-0513	16846	515.821.3015.01.01	MESA ALTA DE 150 CM CON FREGADERO CENTRAL	2	BRAZO	SI REQUIERE (ACCESORIOS E INSTALACION)	NO REQUIERE	NO REQUIERE	FOLLETO Y MANUAL DE USUARIO	36 MESES	60 DIAS	SI REQUIERE
555	YUCATAN	51300517	51301-0517	16845	515.821.3017.01.01	MESA ALTA DE 150 CM CON FREGADERO CENTRAL	2	BRAZO	SI REQUIERE (ACCESORIOS E INSTALACION)	NO REQUIERE	NO REQUIERE	FOLLETO Y MANUAL DE USUARIO	36 MESES	60 DIAS	SI REQUIERE
556	YUCATAN	51300519	51301-0519	16844	515.821.3019.01.01	MESA ALTA DE 150 CM CON FREGADERO CENTRAL	2	BRAZO	SI REQUIERE (ACCESORIOS E INSTALACION)	NO REQUIERE	NO REQUIERE	FOLLETO Y MANUAL DE USUARIO	36 MESES	60 DIAS	SI REQUIERE
557	YUCATAN	51300521	51301-0521	16843	515.821.3021.01.01	MESA ALTA DE 150 CM CON FREGADERO CENTRAL	2	BRAZO	SI REQUIERE (ACCESORIOS E INSTALACION)	NO REQUIERE	NO REQUIERE	FOLLETO Y MANUAL DE USUARIO	36 MESES	60 DIAS	SI REQUIERE
558	YUCATAN	51300523	51301-0523	16842	515.821.3023.01.01	MESA ALTA DE 150 CM CON FREGADERO CENTRAL	2	BRAZO	SI REQUIERE (ACCESORIOS E INSTALACION)	NO REQUIERE	NO REQUIERE	FOLLETO Y MANUAL DE USUARIO	36 MESES	60 DIAS	SI REQUIERE
559	YUCATAN	51300525	51301-0525	16841	515.821.3025.01.01	MESA ALTA DE 150 CM CON FREGADERO CENTRAL	2	BRAZO	SI REQUIERE (ACCESORIOS E INSTALACION)	NO REQUIERE	NO REQUIERE	FOLLETO Y MANUAL DE USUARIO	36 MESES	60 DIAS	SI REQUIERE
560	YUCATAN	51300527	51301-0527	16840	515.821.3027.01.01	MESA ALTA DE 150 CM CON FREGADERO CENTRAL	2	BRAZO	SI REQUIERE (ACCESORIOS E INSTALACION)	NO REQUIERE	NO REQUIERE	FOLLETO Y MANUAL DE USUARIO	36 MESES	60 DIAS	SI REQUIERE
561	YUCATAN	51300529	51301-0529	16839	515.821.3029.01.01	MESA ALTA DE 150 CM CON FREGADERO CENTRAL	2	BRAZO	SI REQUIERE (ACCESORIOS E INSTALACION)	NO REQUIERE	NO REQUIERE	FOLLETO Y MANUAL DE USUARIO	36 MESES	60 DIAS	SI REQUIERE
562	YUCATAN	51300531	51301-0531	16838	515.821.3031.01.01	MESA ALTA DE 150 CM CON FREGADERO CENTRAL	2	BRAZO	SI REQUIERE (ACCESORIOS E INSTALACION)	NO REQUIERE	NO REQUIERE	FOLLETO Y MANUAL DE USUARIO	36 MESES	60 DIAS	SI REQUIERE
563	YUCATAN	51300533	51301-0533	16837	515.821.3033.01.01	MESA ALTA DE 150 CM CON FREGADERO CENTRAL	2	BRAZO	SI REQUIERE (ACCESORIOS E INSTALACION)	NO REQUIERE	NO REQUIERE	FOLLETO Y MANUAL DE USUARIO	36 MESES	60 DIAS	SI REQUIERE
564	YUCATAN	51300535	51301-0535	16836	515.821.3035.01.01	MESA ALTA DE 150 CM CON FREGADERO CENTRAL	2	BRAZO	SI REQUIERE (ACCESORIOS E INSTALACION)	NO REQUIERE	NO REQUIERE	FOLLETO Y MANUAL DE USUARIO	36 MESES	60 DIAS	SI REQUIERE
565	YUCATAN	51300537	51301-0537	16835	515.821.3037.01.01	MESA ALTA DE 150 CM CON FREGADERO CENTRAL	2	BRAZO	SI REQUIERE (ACCESORIOS E INSTALACION)	NO REQUIERE	NO REQUIERE	FOLLETO Y MANUAL DE USUARIO	36 MESES	60 DIAS	SI REQUIERE
566	YUCATAN	51300539	51301-0539	16834	515.821.3039.01.01	MESA ALTA DE 150 CM CON FREGADERO CENTRAL	2	BRAZO	SI REQUIERE (ACCESORIOS E INSTALACION)	NO REQUIERE	NO REQUIERE	FOLLETO Y MANUAL DE USUARIO	36 MESES	60 DIAS	SI REQUIERE
567	YUCATAN	51300541	51301-0541	16833	515.821.3041.01.01	MESA ALTA DE 150 CM CON FREGADERO CENTRAL	2	BRAZO	SI REQUIERE (ACCESORIOS E INSTALACION)	NO REQUIERE	NO REQUIERE	FOLLETO Y MANUAL DE USUARIO	36 MESES	60 DIAS	SI REQUIERE
568	YUCATAN	51300543	51301-0543	16832	515.821.3043.01.01	MESA ALTA DE 150 CM CON FREGADERO CENTRAL	2	BRAZO	SI REQUIERE (ACCESORIOS E INSTALACION)	NO REQUIERE	NO REQUIERE	FOLLETO Y MANUAL DE USUARIO	36 MESES	60 DIAS	SI REQUIERE
569	YUCATAN	51300545	51301-0545	16831	515.821.3045.01.01	MESA ALTA DE 150 CM CON FREGADERO CENTRAL	2	BRAZO	SI REQUIERE (ACCESORIOS E INSTALACION)	NO REQUIERE	NO REQUIERE	FOLLETO Y MANUAL DE USUARIO	36 MESES	60 DIAS	SI REQUIERE
570	YUCATAN	51300547	51301-0547	16830	515.821.3047.01.01	MESA ALTA DE 150 CM CON FREGADERO CENTRAL	2	BRAZO	SI REQUIERE (ACCESORIOS E INSTALACION)	NO REQUIERE	NO REQUIERE	FOLLETO Y MANUAL DE USUARIO	36 MESES	60 DIAS	SI REQUIERE
571	YUCATAN	51300549	51301-0549	16829	515.821.3049.01.01	MESA ALTA DE 150 CM CON FREGADERO CENTRAL	2	BRAZO	SI REQUIERE (ACCESORIOS E INSTALACION)	NO REQUIERE	NO REQUIERE	FOLLETO Y MANUAL DE USUARIO	36 MESES	60 DIAS	SI REQUIERE
572	YUCATAN	51300551	51301-0551	16828	515.821.3051.01.01	MESA ALTA DE 150 CM CON FREGADERO CENTRAL	2	BRAZO	SI REQUIERE (ACCESORIOS E INSTALACION)	NO REQUIERE	NO REQUIERE	FOLLETO Y MANUAL DE USUARIO	36 MESES	60 DIAS	SI REQUIERE
573	YUCATAN	51300553	51301-0553	16827	515.821.3053.01.01	MESA ALTA DE 150 CM CON FREGADERO CENTRAL	2	BRAZO	SI REQUIERE (ACCESORIOS E INSTALACION)	NO REQUIERE	NO REQUIERE	FOLLETO Y MANUAL DE USUARIO	36 MESES	60 DIAS	SI REQUIERE

GOBIERNO DE MÉXICO

Anexo No. 3.3 Requisitos para los bienes

880	YUCATAN	51300165	51301-0165	30025	515.247.6125.00.01	CARRO CARRETO	15	BIENES	NO REQUIERE	NO REQUIERE	NO REQUIERE	FOLLETO Y/O MANUAL DE USUARIO	36 MESES	60 DIAS	30 REQUIERE
881	YUCATAN	51300165	51301-0165	30024	515.247.6125.00.01	CARRO DE LIMPIEZA DE ALUMINIO	2	BIENES	NO REQUIERE	NO REQUIERE	NO REQUIERE	FOLLETO Y/O MANUAL DE USUARIO	36 MESES	60 DIAS	30 REQUIERE
882	YUCATAN	51300165	51301-0165	30026	515.991.80.00.01	CARRETE PARA TOMA DE MANGUERA	10	BIENES	NO REQUIERE	NO REQUIERE	NO REQUIERE	FOLLETO Y/O MANUAL DE USUARIO	36 MESES	60 DIAS	30 REQUIERE
883	YUCATAN	51300165	51301-0165	30030	515.999.7000.00.01	MESA ALTA DE TIPO CIRUGIA CON CUBIERTA DE ACERO INOXIDABLE	5	BIENES	NO REQUIERE	NO REQUIERE	NO REQUIERE	FOLLETO Y/O MANUAL DE USUARIO	36 MESES	60 DIAS	30 REQUIERE
884	YUCATAN	51300165	51301-0165	30029	515.999.7000.00.01	MESA ALTA DE MAYO CON CUBIERTA DE MADERA	3	BIENES	NO REQUIERE	NO REQUIERE	NO REQUIERE	FOLLETO Y/O MANUAL DE USUARIO	36 MESES	60 DIAS	30 REQUIERE
885	YUCATAN	51300165	51301-0165	30028	515.999.7000.00.01	MESA ALTA DE MAYO CON CUBIERTA DE MADERA	3	BIENES	NO REQUIERE	NO REQUIERE	NO REQUIERE	FOLLETO Y/O MANUAL DE USUARIO	36 MESES	60 DIAS	30 REQUIERE
886	YUCATAN	51300165	51301-0165	30027	515.999.7000.00.01	MESA BAJA DE MAYO CON CUBIERTA DE ACERO INOXIDABLE	1	BIENES	NO REQUIERE	NO REQUIERE	NO REQUIERE	FOLLETO Y/O MANUAL DE USUARIO	36 MESES	60 DIAS	30 REQUIERE
887	YUCATAN	51300165	51301-0165	30031	515.999.7000.00.01	MESA PARA EXPLORACION GINECOLOGICA	4	BIENES	NO REQUIERE	NO REQUIERE	NO REQUIERE	FOLLETO Y/O MANUAL DE USUARIO	36 MESES	60 DIAS	30 REQUIERE
888	YUCATAN	51300165	51301-0165	30032	515.999.7000.00.01	MESA PARA PARTO CON CUBIERTA DE MADERA	8	BIENES	NO REQUIERE	NO REQUIERE	NO REQUIERE	FOLLETO Y/O MANUAL DE USUARIO	36 MESES	60 DIAS	30 REQUIERE
889	YUCATAN	51300165	51301-0165	30033	515.999.7000.00.01	MESA PARA PARTO CON CUBIERTA DE MADERA	100	BIENES	NO REQUIERE	NO REQUIERE	NO REQUIERE	FOLLETO Y/O MANUAL DE USUARIO	36 MESES	60 DIAS	30 REQUIERE
890	YUCATAN	51300165	51301-0165	30034	515.999.7000.00.01	MESA PARA PARTO CON CUBIERTA DE MADERA	10	BIENES	NO REQUIERE	NO REQUIERE	NO REQUIERE	FOLLETO Y/O MANUAL DE USUARIO	36 MESES	60 DIAS	30 REQUIERE
891	YUCATAN	51300165	51301-0165	30035	515.999.7000.00.01	MESA PARA PARTO CON CUBIERTA DE MADERA	20	BIENES	NO REQUIERE	NO REQUIERE	NO REQUIERE	FOLLETO Y/O MANUAL DE USUARIO	36 MESES	60 DIAS	30 REQUIERE
892	YUCATAN	51300165	51301-0165	30036	515.999.7000.00.01	MESA PARA PARTO CON CUBIERTA DE MADERA	50	BIENES	NO REQUIERE	NO REQUIERE	NO REQUIERE	FOLLETO Y/O MANUAL DE USUARIO	36 MESES	60 DIAS	30 REQUIERE
893	YUCATAN	51300165	51301-0165	30037	515.999.7000.00.01	MESA PARA PARTO CON CUBIERTA DE MADERA	1	BIENES	NO REQUIERE	NO REQUIERE	NO REQUIERE	FOLLETO Y/O MANUAL DE USUARIO	36 MESES	60 DIAS	30 REQUIERE
894	YUCATAN	51300165	51301-0165	30038	515.999.7000.00.01	MESA PARA PARTO CON CUBIERTA DE MADERA	40	BIENES	NO REQUIERE	NO REQUIERE	NO REQUIERE	FOLLETO Y/O MANUAL DE USUARIO	36 MESES	60 DIAS	30 REQUIERE
895	YUCATAN	51300165	51301-0165	30039	515.999.7000.00.01	MESA PARA PARTO CON CUBIERTA DE MADERA	10	BIENES	NO REQUIERE	NO REQUIERE	NO REQUIERE	FOLLETO Y/O MANUAL DE USUARIO	36 MESES	60 DIAS	30 REQUIERE
896	YUCATAN	51300165	51301-0165	30040	515.999.7000.00.01	MESA PARA PARTO CON CUBIERTA DE MADERA	20	BIENES	NO REQUIERE	NO REQUIERE	NO REQUIERE	FOLLETO Y/O MANUAL DE USUARIO	36 MESES	60 DIAS	30 REQUIERE
897	YUCATAN	51300165	51301-0165	30041	515.999.7000.00.01	MESA PARA PARTO CON CUBIERTA DE MADERA	50	BIENES	NO REQUIERE	NO REQUIERE	NO REQUIERE	FOLLETO Y/O MANUAL DE USUARIO	36 MESES	60 DIAS	30 REQUIERE
898	YUCATAN	51300165	51301-0165	30042	515.999.7000.00.01	MESA PARA PARTO CON CUBIERTA DE MADERA	1	BIENES	NO REQUIERE	NO REQUIERE	NO REQUIERE	FOLLETO Y/O MANUAL DE USUARIO	36 MESES	60 DIAS	30 REQUIERE
899	YUCATAN	51300165	51301-0165	30043	515.999.7000.00.01	MESA PARA PARTO CON CUBIERTA DE MADERA	40	BIENES	NO REQUIERE	NO REQUIERE	NO REQUIERE	FOLLETO Y/O MANUAL DE USUARIO	36 MESES	60 DIAS	30 REQUIERE
900	YUCATAN	51300165	51301-0165	30044	515.999.7000.00.01	MESA PARA PARTO CON CUBIERTA DE MADERA	10	BIENES	NO REQUIERE	NO REQUIERE	NO REQUIERE	FOLLETO Y/O MANUAL DE USUARIO	36 MESES	60 DIAS	30 REQUIERE
901	YUCATAN	51300165	51301-0165	30045	515.999.7000.00.01	MESA PARA PARTO CON CUBIERTA DE MADERA	20	BIENES	NO REQUIERE	NO REQUIERE	NO REQUIERE	FOLLETO Y/O MANUAL DE USUARIO	36 MESES	60 DIAS	30 REQUIERE
902	YUCATAN	51300165	51301-0165	30046	515.999.7000.00.01	MESA PARA PARTO CON CUBIERTA DE MADERA	50	BIENES	NO REQUIERE	NO REQUIERE	NO REQUIERE	FOLLETO Y/O MANUAL DE USUARIO	36 MESES	60 DIAS	30 REQUIERE
903	YUCATAN	51300165	51301-0165	30047	515.999.7000.00.01	MESA PARA PARTO CON CUBIERTA DE MADERA	1	BIENES	NO REQUIERE	NO REQUIERE	NO REQUIERE	FOLLETO Y/O MANUAL DE USUARIO	36 MESES	60 DIAS	30 REQUIERE
904	YUCATAN	51300165	51301-0165	30048	515.999.7000.00.01	MESA PARA PARTO CON CUBIERTA DE MADERA	40	BIENES	NO REQUIERE	NO REQUIERE	NO REQUIERE	FOLLETO Y/O MANUAL DE USUARIO	36 MESES	60 DIAS	30 REQUIERE
905	YUCATAN	51300165	51301-0165	30049	515.999.7000.00.01	MESA PARA PARTO CON CUBIERTA DE MADERA	10	BIENES	NO REQUIERE	NO REQUIERE	NO REQUIERE	FOLLETO Y/O MANUAL DE USUARIO	36 MESES	60 DIAS	30 REQUIERE
906	YUCATAN	51300165	51301-0165	30050	515.999.7000.00.01	MESA PARA PARTO CON CUBIERTA DE MADERA	20	BIENES	NO REQUIERE	NO REQUIERE	NO REQUIERE	FOLLETO Y/O MANUAL DE USUARIO	36 MESES	60 DIAS	30 REQUIERE
907	YUCATAN	51300165	51301-0165	30051	515.999.7000.00.01	MESA PARA PARTO CON CUBIERTA DE MADERA	50	BIENES	NO REQUIERE	NO REQUIERE	NO REQUIERE	FOLLETO Y/O MANUAL DE USUARIO	36 MESES	60 DIAS	30 REQUIERE
908	YUCATAN	51300165	51301-0165	30052	515.999.7000.00.01	MESA PARA PARTO CON CUBIERTA DE MADERA	1	BIENES	NO REQUIERE	NO REQUIERE	NO REQUIERE	FOLLETO Y/O MANUAL DE USUARIO	36 MESES	60 DIAS	30 REQUIERE
909	YUCATAN	51300165	51301-0165	30053	515.999.7000.00.01	MESA PARA PARTO CON CUBIERTA DE MADERA	40	BIENES	NO REQUIERE	NO REQUIERE	NO REQUIERE	FOLLETO Y/O MANUAL DE USUARIO	36 MESES	60 DIAS	30 REQUIERE
910	YUCATAN	51300165	51301-0165	30054	515.999.7000.00.01	MESA PARA PARTO CON CUBIERTA DE MADERA	10	BIENES	NO REQUIERE	NO REQUIERE	NO REQUIERE	FOLLETO Y/O MANUAL DE USUARIO	36 MESES	60 DIAS	30 REQUIERE
911	YUCATAN	51300165	51301-0165	30055	515.999.7000.00.01	MESA PARA PARTO CON CUBIERTA DE MADERA	20	BIENES	NO REQUIERE	NO REQUIERE	NO REQUIERE	FOLLETO Y/O MANUAL DE USUARIO	36 MESES	60 DIAS	30 REQUIERE
912	YUCATAN	51300165	51301-0165	30056	515.999.7000.00.01	MESA PARA PARTO CON CUBIERTA DE MADERA	50	BIENES	NO REQUIERE	NO REQUIERE	NO REQUIERE	FOLLETO Y/O MANUAL DE USUARIO	36 MESES	60 DIAS	30 REQUIERE
913	YUCATAN	51300165	51301-0165	30057	515.999.7000.00.01	MESA PARA PARTO CON CUBIERTA DE MADERA	1	BIENES	NO REQUIERE	NO REQUIERE	NO REQUIERE	FOLLETO Y/O MANUAL DE USUARIO	36 MESES	60 DIAS	30 REQUIERE
914	YUCATAN	51300165	51301-0165	30058	515.999.7000.00.01	MESA PARA PARTO CON CUBIERTA DE MADERA	40	BIENES	NO REQUIERE	NO REQUIERE	NO REQUIERE	FOLLETO Y/O MANUAL DE USUARIO	36 MESES	60 DIAS	30 REQUIERE
915	YUCATAN	51300165	51301-0165	30059	515.999.7000.00.01	MESA PARA PARTO CON CUBIERTA DE MADERA	10	BIENES	NO REQUIERE	NO REQUIERE	NO REQUIERE	FOLLETO Y/O MANUAL DE USUARIO	36 MESES	60 DIAS	30 REQUIERE
916	YUCATAN	51300165	51301-0165	30060	515.999.7000.00.01	MESA PARA PARTO CON CUBIERTA DE MADERA	20	BIENES	NO REQUIERE	NO REQUIERE	NO REQUIERE	FOLLETO Y/O MANUAL DE USUARIO	36 MESES	60 DIAS	30 REQUIERE
917	YUCATAN	51300165	51301-0165	30061	515.999.7000.00.01	MESA PARA PARTO CON CUBIERTA DE MADERA	50	BIENES	NO REQUIERE	NO REQUIERE	NO REQUIERE	FOLLETO Y/O MANUAL DE USUARIO	36 MESES	60 DIAS	30 REQUIERE
918	YUCATAN	51300165	51301-0165	30062	515.999.7000.00.01	MESA PARA PARTO CON CUBIERTA DE MADERA	1	BIENES	NO REQUIERE	NO REQUIERE	NO REQUIERE	FOLLETO Y/O MANUAL DE USUARIO	36 MESES	60 DIAS	30 REQUIERE
919	YUCATAN	51300165	51301-0165	30063	515.999.7000.00.01	MESA PARA PARTO CON CUBIERTA DE MADERA	40	BIENES	NO REQUIERE	NO REQUIERE	NO REQUIERE	FOLLETO Y/O MANUAL DE USUARIO	36 MESES	60 DIAS	30 REQUIERE
920	YUCATAN	51300165	51301-0165	30064	515.999.7000.00.01	MESA PARA PARTO CON CUBIERTA DE MADERA	10	BIENES	NO REQUIERE	NO REQUIERE	NO REQUIERE	FOLLETO Y/O MANUAL DE USUARIO	36 MESES	60 DIAS	30 REQUIERE
921	YUCATAN	51300165	51301-0165	30065	515.999.7000.00.01	MESA PARA PARTO CON CUBIERTA DE MADERA	20	BIENES	NO REQUIERE	NO REQUIERE	NO REQUIERE	FOLLETO Y/O MANUAL DE USUARIO	36 MESES	60 DIAS	30 REQUIERE
922	YUCATAN	51300165	51301-0165	30066	515.999.7000.00.01	MESA PARA PARTO CON CUBIERTA DE MADERA	50	BIENES	NO REQUIERE	NO REQUIERE	NO REQUIERE	FOLLETO Y/O MANUAL DE USUARIO	36 MESES	60 DIAS	30 REQUIERE
923	YUCATAN	51300165	51301-0165	30067	515.999.7000.00.01	MESA PARA PARTO CON CUBIERTA DE MADERA	1	BIENES	NO REQUIERE	NO REQUIERE	NO REQUIERE	FOLLETO Y/O MANUAL DE USUARIO	36 MESES	60 DIAS	30 REQUIERE
924	YUCATAN	51300165	51301-0165	30068	515.999.7000.00.01	MESA PARA PARTO CON CUBIERTA DE MADERA	40	BIENES	NO REQUIERE	NO REQUIERE	NO REQUIERE	FOLLETO Y/O MANUAL DE USUARIO	36 MESES	60 DIAS	30 REQUIERE
925	YUCATAN	51300165	51301-0165	30069	515.999.7000.00.01	MESA PARA PARTO CON CUBIERTA DE MADERA	10	BIENES	NO REQUIERE	NO REQUIERE	NO REQUIERE	FOLLETO Y/O MANUAL DE USUARIO	36 MESES	60 DIAS	30 REQUIERE
926	YUCATAN	51300165	51301-0165	30070	515.999.7000.00.01	MESA PARA PARTO CON CUBIERTA DE MADERA	20	BIENES	NO REQUIERE	NO REQUIERE	NO REQUIERE	FOLLETO Y/O MANUAL DE USUARIO	36 MESES	60 DIAS	30 REQUIERE
927	YUCATAN	51300165	51301-0165	30071	515.999.7000.00.01	MESA PARA PARTO CON CUBIERTA DE MADERA	50	BIENES	NO REQUIERE	NO REQUIERE	NO REQUIERE	FOLLETO Y/O MANUAL DE USUARIO	36 MESES	60 DIAS	30 REQUIERE

ANEXOS
DIVISIÓN DE CONTRATOS

GOBIERNO DE MÉXICO | IMSS

DIRECCIÓN DE ADMINISTRACIÓN

Anexo No. 3.3 Requisitos para los bienes

588	YUCATAN	51100891	51101-0088	20184	513 621 2702 00 01	MESA PARA EXPLORACION PEDIATRICA	12	EQUIPO	NO REQUIERE	NO REQUIERE	NO REQUIERE	FOLLETO Y/O MANUAL DE USUARIO	36 MESES	60 DIAS	SI REQUIERE
589	YUCATAN	51100892	51101-0089	20185	513 621 2804 00 01	MESA PARA EXPLORACION GINECOLOGICA	6	EQUIPO	NO REQUIERE	NO REQUIERE	NO REQUIERE	FOLLETO Y/O MANUAL DE USUARIO	36 MESES	60 DIAS	SI REQUIERE
590	YUCATAN	51100893	51101-0090	20186	513 621 2813 00 01	MESA PARA REANIMACION	2	EQUIPO	NO REQUIERE	NO REQUIERE	NO REQUIERE	FOLLETO Y/O MANUAL DE USUARIO	36 MESES	60 DIAS	SI REQUIERE
591	YUCATAN	51100939	51101-0139	20187	513 621 2906 00 01	MESA PASTEUR	32	EQUIPO	NO REQUIERE	NO REQUIERE	NO REQUIERE	FOLLETO Y/O MANUAL DE USUARIO	36 MESES	60 DIAS	SI REQUIERE
592	YUCATAN	51100940	51101-0140	20188	513 621 2917 00 01	MESA PLAYERA	74	EQUIPO	NO REQUIERE	NO REQUIERE	NO REQUIERE	FOLLETO Y/O MANUAL DE USUARIO	36 MESES	60 DIAS	SI REQUIERE
593	YUCATAN	51100942	51101-0142	20190	513 631 3937 00 01	MESA RIGIDA DE BARRA	6	EQUIPO	NO REQUIERE	NO REQUIERE	NO REQUIERE	FOLLETO Y/O MANUAL DE USUARIO	36 MESES	60 DIAS	SI REQUIERE
594	YUCATAN	51100943	51101-0143	20191	513 631 3955 00 01	MESA RIEGEL	6	EQUIPO	NO REQUIERE	NO REQUIERE	NO REQUIERE	FOLLETO Y/O MANUAL DE USUARIO	36 MESES	60 DIAS	SI REQUIERE
595	YUCATAN	51100952	51101-0152	20199	513 731 3438 00 01	PERSIANA DE 120 CM CONTRA MURO	20	EQUIPO	NO REQUIERE	NO REQUIERE	SI REQUIERE (FUNCION A MANO)	FOLLETO Y/O MANUAL DE USUARIO	36 MESES	60 DIAS	SI REQUIERE
596	YUCATAN	51100954	51101-0154	20195	513 741 0375 00 01	RIEL PORTAVIDRIOS	160	EQUIPO	NO REQUIERE	NO REQUIERE	SI REQUIERE (FUNCION A MANO)	FOLLETO Y/O MANUAL DE USUARIO	36 MESES	60 DIAS	SI REQUIERE
597	YUCATAN	51100955	51101-0155	20196	513 790 1668 00 01	SANITIZANTE ACEITOSO VISIBLE DE 500 ML	6	EQUIPO	NO REQUIERE	NO REQUIERE	NO REQUIERE	FOLLETO Y/O MANUAL DE USUARIO	36 MESES	60 DIAS	SI REQUIERE
598	YUCATAN	51100961	51101-0161	20198	513 790 1669 00 01	SANITIZANTE ACEITOSO VISIBLE DE 1 LITRO	6	EQUIPO	NO REQUIERE	NO REQUIERE	NO REQUIERE	FOLLETO Y/O MANUAL DE USUARIO	36 MESES	60 DIAS	SI REQUIERE
599	YUCATAN	51100965	51101-0165	20199	513 810 0269 00 01	SILLA DE RUEDAS CON DESCANSABRAZOS	20	EQUIPO	NO REQUIERE	NO REQUIERE	NO REQUIERE	FOLLETO Y/O MANUAL DE USUARIO	36 MESES	60 DIAS	SI REQUIERE
600	YUCATAN	51100966	51101-0166	20200	513 810 0321 00 01	VASO PARA MEDICAMENTOS DE 30 ML C/TAPA	384	EQUIPO	NO REQUIERE	NO REQUIERE	NO REQUIERE	FOLLETO Y/O MANUAL DE USUARIO	36 MESES	60 DIAS	SI REQUIERE
601	YUCATAN	51100967	51101-0167	20201	513 810 0337 00 01	VASO PARA MEDICAMENTOS DE 1/2 ONZA C/TAPA	10	EQUIPO	NO REQUIERE	NO REQUIERE	NO REQUIERE	FOLLETO Y/O MANUAL DE USUARIO	36 MESES	60 DIAS	SI REQUIERE
602	YUCATAN	51100968	51101-0168	20202	513 810 0345 00 01	VASO CON TAPA DE UN LITRO	4	EQUIPO	NO REQUIERE	NO REQUIERE	NO REQUIERE	FOLLETO Y/O MANUAL DE USUARIO	36 MESES	60 DIAS	SI REQUIERE
603	YUCATAN	51100969	51101-0169	20203	513 121 0366 00 01	BANQUETA DE ALTURA	5	EQUIPO	NO REQUIERE	NO REQUIERE	NO REQUIERE	FOLLETO Y/O MANUAL DE USUARIO	36 MESES	60 DIAS	SI REQUIERE
604	YUCATAN	51100970	51101-0170	20204	513 210 0842 00 01	DIVAN CAMA DE DOS PLAZAS	5	EQUIPO	NO REQUIERE	NO REQUIERE	NO REQUIERE	FOLLETO Y/O MANUAL DE USUARIO	36 MESES	60 DIAS	SI REQUIERE
605	YUCATAN	51100974	51101-0174	20208	513 360 1623 00 01	LITERAS METALICAS	5	EQUIPO	NO REQUIERE	NO REQUIERE	NO REQUIERE	FOLLETO Y/O MANUAL DE USUARIO	36 MESES	60 DIAS	SI REQUIERE
606	YUCATAN	51100975	51101-0175	20209	513 621 3113 00 01	CANAL PARA VARONES	110	EQUIPO	NO REQUIERE	NO REQUIERE	NO REQUIERE	FOLLETO Y/O MANUAL DE USUARIO	36 MESES	60 DIAS	SI REQUIERE
607	YUCATAN	51100977	51101-0177	20210	513 621 3173 00 01	PORTAVENOCLISIS RODABLE	43	EQUIPO	NO REQUIERE	NO REQUIERE	NO REQUIERE	FOLLETO Y/O MANUAL DE USUARIO	36 MESES	60 DIAS	SI REQUIERE
608	YUCATAN	51100978	51101-0178	20211	513 700 0283 00 01	CARRETILLA CON BASE Y DE ACERO	5	EQUIPO	NO REQUIERE	NO REQUIERE	NO REQUIERE	FOLLETO Y/O MANUAL DE USUARIO	36 MESES	60 DIAS	SI REQUIERE
609	YUCATAN	51100979	51101-0179	20212	513 790 0468 00 01	BASCULA PESA DE TABLA AR TICULADA 300 KG	14	EQUIPO	NO REQUIERE	NO REQUIERE	NO REQUIERE	FOLLETO Y/O MANUAL DE USUARIO	36 MESES	60 DIAS	SI REQUIERE
610	YUCATAN	51100980	51101-0180	20213	513 621 3079 00 01	MESA DE TIPO CAMA PARA ATENCION AL RECIEN NACIDO	2	EQUIPO	NO REQUIERE	NO REQUIERE	NO REQUIERE	FOLLETO Y/O MANUAL DE USUARIO	36 MESES	60 DIAS	SI REQUIERE
611	YUCATAN	51100981	51101-0181	20214	513 491 0341 00 01	GABINETE PARA TOMA DE MUESTRAS CON FREGADERO, DESECHO	1	EQUIPO	SI REQUIERE (ACCESORIOS E INSTALACION)	NO REQUIERE	NO REQUIERE	FOLLETO Y/O MANUAL DE USUARIO	36 MESES	60 DIAS	SI REQUIERE
612	YUCATAN	51100982	51101-0182	20215	513 491 0351 00 01	GABINETE PARA TOMA DE MUESTRAS CON FREGADERO, ACERO	1	EQUIPO	SI REQUIERE (ACCESORIOS E INSTALACION)	NO REQUIERE	NO REQUIERE	FOLLETO Y/O MANUAL DE USUARIO	36 MESES	60 DIAS	SI REQUIERE
613	YUCATAN	51100986	51101-0186	20216	513 810 1824 00 01	MESA ALTA DE 120 CM CON RESPALDO	36	EQUIPO	NO REQUIERE	NO REQUIERE	NO REQUIERE	FOLLETO Y/O MANUAL DE USUARIO	36 MESES	60 DIAS	SI REQUIERE
614	YUCATAN	51100987	51101-0187	20217	513 791 0284 00 01	CARRO PARA CUBETAS DE 15 LTS	12	EQUIPO	NO REQUIERE	NO REQUIERE	NO REQUIERE	FOLLETO Y/O MANUAL DE USUARIO	36 MESES	60 DIAS	SI REQUIERE
615	YUCATAN	51100988	51101-0188	20218	513 791 0340 00 01	CARRO PARA ROPA SUCIA CON TAPA Y BOLSA PLASTICA DE TELA	27	EQUIPO	NO REQUIERE	NO REQUIERE	NO REQUIERE	FOLLETO Y/O MANUAL DE USUARIO	36 MESES	60 DIAS	SI REQUIERE
616	YUCATAN	51100989	51101-0189	20219	513 621 2921 00 01	MESA INTEGRAL PEDIATRICA	1	EQUIPO	SI REQUIERE (ACCESORIOS E INSTALACION)	NO REQUIERE	NO REQUIERE	FOLLETO Y/O MANUAL DE USUARIO	36 MESES	60 DIAS	SI REQUIERE
617	YUCATAN	51100990	51101-0190	20220	513 621 3083 00 01	MUEBLE INTEGRAL ALTO DE TIPO CUNA CON CAMA Y FREGADERO CENTRAL	1	EQUIPO	SI REQUIERE (ACCESORIOS E INSTALACION)	NO REQUIERE	NO REQUIERE	FOLLETO Y/O MANUAL DE USUARIO	36 MESES	60 DIAS	SI REQUIERE
618	YUCATAN	51100991	51101-0191	20221	513 790 0281 00 01	CAMILLON DE EXTRACCION	17	EQUIPO	NO REQUIERE	NO REQUIERE	NO REQUIERE	FOLLETO Y/O MANUAL DE USUARIO	36 MESES	60 DIAS	SI REQUIERE
619	YUCATAN	51100992	51101-0192	20222	513 790 0291 00 01	CAMILLON CON ARMARIO PARA CURACION	11	EQUIPO	NO REQUIERE	NO REQUIERE	NO REQUIERE	FOLLETO Y/O MANUAL DE USUARIO	36 MESES	60 DIAS	SI REQUIERE
620	YUCATAN	51100993	51101-0193	20223	513 810 1827 00 01	MESA ALTA DE 90 CM CON RESPALDO, SIN PUERTAS	20	EQUIPO	NO REQUIERE	NO REQUIERE	NO REQUIERE	FOLLETO Y/O MANUAL DE USUARIO	36 MESES	60 DIAS	SI REQUIERE
621	YUCATAN	51100994	51101-0194	20224	513 810 1721 00 01	MESA ALTA DE 90 CM CON RESPALDO TAPA CENTRAL Y PUERTAS ABATIBLES	2	EQUIPO	SI REQUIERE (ACCESORIOS E INSTALACION)	NO REQUIERE	NO REQUIERE	FOLLETO Y/O MANUAL DE USUARIO	36 MESES	60 DIAS	SI REQUIERE
622	YUCATAN	51100995	51101-0195	20225	513 810 1728 00 01	MESA ALTA DE 150 CM CON RESPALDO TAPA SECUNDARIA Y PUERTAS ABATIBLES	2	EQUIPO	SI REQUIERE (ACCESORIOS E INSTALACION)	NO REQUIERE	NO REQUIERE	FOLLETO Y/O MANUAL DE USUARIO	36 MESES	60 DIAS	SI REQUIERE
623	YUCATAN	51100996	51101-0196	20226	513 810 1827 00 01	MESA ALTA DE 180 CM CON RESPALDO TAPA CENTRALES Y PUERTAS ABATIBLES CENTRALES	6	EQUIPO	NO REQUIERE	NO REQUIERE	NO REQUIERE	FOLLETO Y/O MANUAL DE USUARIO	36 MESES	60 DIAS	SI REQUIERE
624	YUCATAN	51100997	51101-0197	20227	513 810 1814 00 01	MESA ALTA DE 180 CM DE TRABAJO PARA 2 USUARIOS CON RESPALDO	2	EQUIPO	NO REQUIERE	NO REQUIERE	NO REQUIERE	FOLLETO Y/O MANUAL DE USUARIO	36 MESES	60 DIAS	SI REQUIERE
625	YUCATAN	51100998	51101-0198	20228	513 810 1815 00 01	MESA ALTA DE 150 CM CON RESPALDO Y ESCALERA	10	EQUIPO	NO REQUIERE	NO REQUIERE	NO REQUIERE	FOLLETO Y/O MANUAL DE USUARIO	36 MESES	60 DIAS	SI REQUIERE
626	YUCATAN	51100999	51101-0199	20229	513 810 1816 00 01	MESA ALTA DE 90 CM CON PUERTAS ABATIBLES	4	EQUIPO	NO REQUIERE	NO REQUIERE	NO REQUIERE	FOLLETO Y/O MANUAL DE USUARIO	36 MESES	60 DIAS	SI REQUIERE
627	YUCATAN	51101000	51101-0200	20230	513 810 1817 00 01	MESA ALTA DE 120 CM CON PUERTAS ABATIBLES	3	EQUIPO	SI REQUIERE (ACCESORIOS E INSTALACION)	NO REQUIERE	NO REQUIERE	FOLLETO Y/O MANUAL DE USUARIO	36 MESES	60 DIAS	SI REQUIERE
628	YUCATAN	51101001	51101-0201	20231	513 810 1818 00 01	MESA ALTA DE 150 CM CON PUERTAS ABATIBLES CENTRALES	39	EQUIPO	NO REQUIERE	NO REQUIERE	NO REQUIERE	FOLLETO Y/O MANUAL DE USUARIO	36 MESES	60 DIAS	SI REQUIERE
629	YUCATAN	51101002	51101-0202	20232	513 810 1819 00 01	MESA ALTA DE 180 CM CON PUERTAS ABATIBLES	9	EQUIPO	NO REQUIERE	NO REQUIERE	NO REQUIERE	FOLLETO Y/O MANUAL DE USUARIO	36 MESES	60 DIAS	SI REQUIERE

GOBIERNO DE MÉXICO | IMSS

DIRECCIÓN DE ADMINISTRACIÓN
UNIDAD DE INFRAESTRUCTURA, EQUIPAMIENTO Y CONSERVACIÓN
SUBDIRECCIÓN DE RECURSOS MATERIALES Y SERVICIOS GENERALES

Anexo No. 3.3 Requisitos para los bienes

840	5320A007	5320007	53201-0000	32007	5320 A007 0000 00 01	MESA ALTA DE 180 CM CON PEDESTAL Y FREGADERO CENTRAL	01	UNIDAD	SI REQUIERE INSTALACIÓN	NO REQUIERE	NO REQUIERE	FOLLETO Y/O MANUAL DE USUARIO	36 MESES	60 DIAS	SI REQUIERE
841	5320A008	5320008	53201-0008	32008	5320 A008 0000 00 01	CARRO CAMILLA TIPO HOSPITAL ELÉCTRICA	01	UNIDAD	NO REQUIERE	NO REQUIERE	NO REQUIERE	FOLLETO Y/O MANUAL DE USUARIO	36 MESES	60 DIAS	NO REQUIERE
842	5320A009	5320009	53201-0009	32009	5320 A009 0000 00 01	CAMILLA ELÉCTRICA	01	UNIDAD	NO REQUIERE	NO REQUIERE	NO REQUIERE	FOLLETO Y/O MANUAL DE USUARIO	36 MESES	60 DIAS	NO REQUIERE
843	5320A010	5320-0148	53201-0148	15723	5320 A010 0000 00 01	MODULO PARA CONSULTORIO MÉDICO COMPLETO	01	UNIDAD	NO REQUIERE	NO REQUIERE	NO REQUIERE	FOLLETO Y/O MANUAL DE USUARIO	36 MESES	60 DIAS	NO REQUIERE
844	5320A011	5320-0149	53201-0149	15724	5320 A011 0000 00 01	MESA AUXILIAR PARA CURACIONES	01	UNIDAD	NO REQUIERE	NO REQUIERE	NO REQUIERE	FOLLETO Y/O MANUAL DE USUARIO	36 MESES	60 DIAS	NO REQUIERE
845	5320A012	5320-0150	53201-0150	15725	5320 A012 0000 00 01	MESA ALTA DE 180 CM CON PEDESTAL Y FREGADERO CENTRAL	01	UNIDAD	NO REQUIERE	NO REQUIERE	NO REQUIERE	FOLLETO Y/O MANUAL DE USUARIO	36 MESES	60 DIAS	NO REQUIERE
846	5320A013	5320-0151	53201-0151	15726	5320 A013 0000 00 01	MESA ALTA DE 180 CM CON PEDESTAL Y FREGADERO CENTRAL	01	UNIDAD	NO REQUIERE	NO REQUIERE	NO REQUIERE	FOLLETO Y/O MANUAL DE USUARIO	36 MESES	60 DIAS	NO REQUIERE
847	5320A014	5320-0152	53201-0152	15727	5320 A014 0000 00 01	MESA ALTA DE 180 CM CON PEDESTAL Y FREGADERO CENTRAL	01	UNIDAD	NO REQUIERE	NO REQUIERE	NO REQUIERE	FOLLETO Y/O MANUAL DE USUARIO	36 MESES	60 DIAS	NO REQUIERE
848	5320A015	5320-0153	53201-0153	15728	5320 A015 0000 00 01	MESA ALTA DE 180 CM CON PEDESTAL Y FREGADERO CENTRAL	01	UNIDAD	NO REQUIERE	NO REQUIERE	NO REQUIERE	FOLLETO Y/O MANUAL DE USUARIO	36 MESES	60 DIAS	NO REQUIERE
849	5320A016	5320-0154	53201-0154	15729	5320 A016 0000 00 01	MESA ALTA DE 180 CM CON PEDESTAL Y FREGADERO CENTRAL	01	UNIDAD	NO REQUIERE	NO REQUIERE	NO REQUIERE	FOLLETO Y/O MANUAL DE USUARIO	36 MESES	60 DIAS	NO REQUIERE
850	5320A017	5320-0155	53201-0155	15730	5320 A017 0000 00 01	MESA ALTA DE 180 CM CON PEDESTAL Y FREGADERO CENTRAL	01	UNIDAD	NO REQUIERE	NO REQUIERE	NO REQUIERE	FOLLETO Y/O MANUAL DE USUARIO	36 MESES	60 DIAS	NO REQUIERE
851	5320A018	5320-0156	53201-0156	15731	5320 A018 0000 00 01	MESA ALTA DE 180 CM CON PEDESTAL Y FREGADERO CENTRAL	01	UNIDAD	NO REQUIERE	NO REQUIERE	NO REQUIERE	FOLLETO Y/O MANUAL DE USUARIO	36 MESES	60 DIAS	NO REQUIERE
852	5320A019	5320-0157	53201-0157	15732	5320 A019 0000 00 01	MESA ALTA DE 180 CM CON PEDESTAL Y FREGADERO CENTRAL	01	UNIDAD	NO REQUIERE	NO REQUIERE	NO REQUIERE	FOLLETO Y/O MANUAL DE USUARIO	36 MESES	60 DIAS	NO REQUIERE
853	5320A020	5320-0158	53201-0158	15733	5320 A020 0000 00 01	MESA ALTA DE 180 CM CON PEDESTAL Y FREGADERO CENTRAL	01	UNIDAD	NO REQUIERE	NO REQUIERE	NO REQUIERE	FOLLETO Y/O MANUAL DE USUARIO	36 MESES	60 DIAS	NO REQUIERE
854	5320A021	5320-0159	53201-0159	15734	5320 A021 0000 00 01	MESA ALTA DE 180 CM CON PEDESTAL Y FREGADERO CENTRAL Y TARJA PARA WHEELCHAIR	01	UNIDAD	SI REQUIERE INSTALACIÓN	NO REQUIERE	NO REQUIERE	FOLLETO Y/O MANUAL DE USUARIO	36 MESES	60 DIAS	SI REQUIERE
855	5320A022	5320-0160	53201-0160	15735	5320 A022 0000 00 01	CARRO EXPLORADOR	02	UNIDAD	NO REQUIERE	NO REQUIERE	NO REQUIERE	FOLLETO Y/O MANUAL DE USUARIO	36 MESES	60 DIAS	NO REQUIERE
856	5320A023	5320-0161	53201-0161	15736	5320 A023 0000 00 01	CARRO EXPLORADOR CAMA DE MADERAS	01	UNIDAD	NO REQUIERE	NO REQUIERE	NO REQUIERE	FOLLETO Y/O MANUAL DE USUARIO	36 MESES	60 DIAS	NO REQUIERE
857	5320A024	5320-0162	53201-0162	15737	5320 A024 0000 00 01	CARRO DE PARO TIPO DE MADERAS	01	UNIDAD	NO REQUIERE	NO REQUIERE	NO REQUIERE	FOLLETO Y/O MANUAL DE USUARIO	36 MESES	60 DIAS	NO REQUIERE
858	5320A025	5320-0163	53201-0163	15738	5320 A025 0000 00 01	MESA ALTA DE 180 CM CON CUBIERTA DE ACERO INOXIDABLE	01	UNIDAD	NO REQUIERE	NO REQUIERE	NO REQUIERE	FOLLETO Y/O MANUAL DE USUARIO	36 MESES	60 DIAS	NO REQUIERE
859	5320A026	5320-0164	53201-0164	15739	5320 A026 0000 00 01	MESA ALTA DE 180 CM CON CUBIERTA DE ACERO INOXIDABLE	01	UNIDAD	NO REQUIERE	NO REQUIERE	NO REQUIERE	FOLLETO Y/O MANUAL DE USUARIO	36 MESES	60 DIAS	NO REQUIERE
860	5320A027	5320-0165	53201-0165	15740	5320 A027 0000 00 01	MESA ALTA DE 180 CM CON CUBIERTA DE ACERO INOXIDABLE	01	UNIDAD	NO REQUIERE	NO REQUIERE	NO REQUIERE	FOLLETO Y/O MANUAL DE USUARIO	36 MESES	60 DIAS	NO REQUIERE
861	5320A028	5320-0166	53201-0166	15741	5320 A028 0000 00 01	MESA ALTA DE 180 CM CON CUBIERTA DE ACERO INOXIDABLE	01	UNIDAD	NO REQUIERE	NO REQUIERE	NO REQUIERE	FOLLETO Y/O MANUAL DE USUARIO	36 MESES	60 DIAS	NO REQUIERE
862	5320A029	5320-0167	53201-0167	15742	5320 A029 0000 00 01	MESA ALTA DE 180 CM CON CUBIERTA DE ACERO INOXIDABLE	01	UNIDAD	NO REQUIERE	NO REQUIERE	NO REQUIERE	FOLLETO Y/O MANUAL DE USUARIO	36 MESES	60 DIAS	NO REQUIERE
863	5320A030	5320-0168	53201-0168	15743	5320 A030 0000 00 01	MESA ALTA DE 180 CM CON CUBIERTA DE ACERO INOXIDABLE	01	UNIDAD	NO REQUIERE	NO REQUIERE	NO REQUIERE	FOLLETO Y/O MANUAL DE USUARIO	36 MESES	60 DIAS	NO REQUIERE
864	5320A031	5320-0169	53201-0169	15744	5320 A031 0000 00 01	MESA ALTA DE 180 CM CON CUBIERTA DE ACERO INOXIDABLE	01	UNIDAD	NO REQUIERE	NO REQUIERE	NO REQUIERE	FOLLETO Y/O MANUAL DE USUARIO	36 MESES	60 DIAS	NO REQUIERE
865	5320A032	5320-0170	53201-0170	15745	5320 A032 0000 00 01	MESA ALTA DE 180 CM CON CUBIERTA DE ACERO INOXIDABLE	01	UNIDAD	NO REQUIERE	NO REQUIERE	NO REQUIERE	FOLLETO Y/O MANUAL DE USUARIO	36 MESES	60 DIAS	NO REQUIERE
866	5320A033	5320-0171	53201-0171	15746	5320 A033 0000 00 01	MESA ALTA DE 180 CM CON CUBIERTA DE ACERO INOXIDABLE	01	UNIDAD	NO REQUIERE	NO REQUIERE	NO REQUIERE	FOLLETO Y/O MANUAL DE USUARIO	36 MESES	60 DIAS	NO REQUIERE
867	5320A034	5320-0172	53201-0172	15747	5320 A034 0000 00 01	MESA ALTA DE 180 CM CON CUBIERTA DE ACERO INOXIDABLE	01	UNIDAD	NO REQUIERE	NO REQUIERE	NO REQUIERE	FOLLETO Y/O MANUAL DE USUARIO	36 MESES	60 DIAS	NO REQUIERE
868	5320A035	5320-0173	53201-0173	15748	5320 A035 0000 00 01	MESA ALTA DE 180 CM CON CUBIERTA DE ACERO INOXIDABLE	01	UNIDAD	NO REQUIERE	NO REQUIERE	NO REQUIERE	FOLLETO Y/O MANUAL DE USUARIO	36 MESES	60 DIAS	NO REQUIERE
869	5320A036	5320-0174	53201-0174	15749	5320 A036 0000 00 01	MESA ALTA DE 180 CM CON CUBIERTA DE ACERO INOXIDABLE	01	UNIDAD	NO REQUIERE	NO REQUIERE	NO REQUIERE	FOLLETO Y/O MANUAL DE USUARIO	36 MESES	60 DIAS	NO REQUIERE
870	5320A037	5320-0175	53201-0175	15750	5320 A037 0000 00 01	MESA ALTA DE 180 CM CON CUBIERTA DE ACERO INOXIDABLE	01	UNIDAD	NO REQUIERE	NO REQUIERE	NO REQUIERE	FOLLETO Y/O MANUAL DE USUARIO	36 MESES	60 DIAS	NO REQUIERE
871	5320A038	5320-0176	53201-0176	15751	5320 A038 0000 00 01	MESA ALTA DE 180 CM CON CUBIERTA DE ACERO INOXIDABLE	01	UNIDAD	NO REQUIERE	NO REQUIERE	NO REQUIERE	FOLLETO Y/O MANUAL DE USUARIO	36 MESES	60 DIAS	NO REQUIERE
872	5320A039	5320-0177	53201-0177	15752	5320 A039 0000 00 01	MESA ALTA DE 180 CM CON CUBIERTA DE ACERO INOXIDABLE	01	UNIDAD	NO REQUIERE	NO REQUIERE	NO REQUIERE	FOLLETO Y/O MANUAL DE USUARIO	36 MESES	60 DIAS	NO REQUIERE
873	5320A040	5320-0178	53201-0178	15753	5320 A040 0000 00 01	MESA ALTA DE 180 CM CON CUBIERTA DE ACERO INOXIDABLE	01	UNIDAD	NO REQUIERE	NO REQUIERE	NO REQUIERE	FOLLETO Y/O MANUAL DE USUARIO	36 MESES	60 DIAS	NO REQUIERE
874	5320A041	5320-0179	53201-0179	15754	5320 A041 0000 00 01	MESA ALTA DE 180 CM CON CUBIERTA DE ACERO INOXIDABLE	01	UNIDAD	NO REQUIERE	NO REQUIERE	NO REQUIERE	FOLLETO Y/O MANUAL DE USUARIO	36 MESES	60 DIAS	NO REQUIERE
875	5320A042	5320-0180	53201-0180	15755	5320 A042 0000 00 01	MESA ALTA DE 180 CM CON CUBIERTA DE ACERO INOXIDABLE	01	UNIDAD	NO REQUIERE	NO REQUIERE	NO REQUIERE	FOLLETO Y/O MANUAL DE USUARIO	36 MESES	60 DIAS	NO REQUIERE
876	5320A043	5320-0181	53201-0181	15756	5320 A043 0000 00 01	MESA ALTA DE 180 CM CON CUBIERTA DE ACERO INOXIDABLE	01	UNIDAD	NO REQUIERE	NO REQUIERE	NO REQUIERE	FOLLETO Y/O MANUAL DE USUARIO	36 MESES	60 DIAS	NO REQUIERE
877	5320A044	5320-0182	53201-0182	15757	5320 A044 0000 00 01	MESA ALTA DE 180 CM CON CUBIERTA DE ACERO INOXIDABLE	01	UNIDAD	NO REQUIERE	NO REQUIERE	NO REQUIERE	FOLLETO Y/O MANUAL DE USUARIO	36 MESES	60 DIAS	NO REQUIERE
878	5320A045	5320-0183	53201-0183	15758	5320 A045 0000 00 01	MESA ALTA DE 180 CM CON CUBIERTA DE ACERO INOXIDABLE	01	UNIDAD	NO REQUIERE	NO REQUIERE	NO REQUIERE	FOLLETO Y/O MANUAL DE USUARIO	36 MESES	60 DIAS	NO REQUIERE
879	5320A046	5320-0184	53201-0184	15759	5320 A046 0000 00 01	MESA ALTA DE 180 CM CON CUBIERTA DE ACERO INOXIDABLE	01	UNIDAD	NO REQUIERE	NO REQUIERE	NO REQUIERE	FOLLETO Y/O MANUAL DE USUARIO	36 MESES	60 DIAS	NO REQUIERE
880	5320A047	5320-0185	53201-0185	15760	5320 A047 0000 00 01	MESA ALTA DE 180 CM CON CUBIERTA DE ACERO INOXIDABLE	01	UNIDAD	NO REQUIERE	NO REQUIERE	NO REQUIERE	FOLLETO Y/O MANUAL DE USUARIO	36 MESES	60 DIAS	NO REQUIERE
881	5320A048	5320-0186	53201-0186	15761	5320 A048 0000 00 01	MESA ALTA DE 180 CM CON CUBIERTA DE ACERO INOXIDABLE	01	UNIDAD	NO REQUIERE	NO REQUIERE	NO REQUIERE	FOLLETO Y/O MANUAL DE USUARIO	36 MESES	60 DIAS	NO REQUIERE
882	5320A049	5320-0187	53201-0187	15762	5320 A049 0000 00 01	MESA ALTA DE 180 CM CON CUBIERTA DE ACERO INOXIDABLE	01	UNIDAD	NO REQUIERE	NO REQUIERE	NO REQUIERE	FOLLETO Y/O MANUAL DE USUARIO	36 MESES	60 DIAS	NO REQUIERE
883	5320A050	5320-0188	53201-0188	15763	5320 A050 0000 00 01	MESA ALTA DE 180 CM CON CUBIERTA DE ACERO INOXIDABLE	01	UNIDAD	NO REQUIERE	NO REQUIERE	NO REQUIERE	FOLLETO Y/O MANUAL DE USUARIO	36 MESES	60 DIAS	NO REQUIERE
884	5320A051	5320-0189	53201-0189	15764	5320 A051 0000 00 01	MESA ALTA DE 180 CM CON CUBIERTA DE ACERO INOXIDABLE	01	UNIDAD	NO REQUIERE	NO REQUIERE	NO REQUIERE	FOLLETO Y/O MANUAL DE USUARIO	36 MESES	60 DIAS	NO REQUIERE
885	5320A052	5320-0190	53201-0190	15765	5320 A052 0000 00 01	MESA ALTA DE 180 CM CON CUBIERTA DE ACERO INOXIDABLE	01	UNIDAD	NO REQUIERE	NO REQUIERE	NO REQUIERE	FOLLETO Y/O MANUAL DE USUARIO	36 MESES	60 DIAS	NO REQUIERE
886	5320A053	5320-0191	53201-0191	15766	5320 A053 0000 00 01	MESA ALTA DE 180 CM CON CUBIERTA DE ACERO INOXIDABLE	01	UNIDAD	NO REQUIERE	NO REQUIERE	NO REQUIERE	FOLLETO Y/O MANUAL DE USUARIO	36 MESES	60 DIAS	NO REQUIERE
887	5320A054	5320-0192	53201-0192	15767	5320 A054 0000 00 01	MESA ALTA DE 180 CM CON CUBIERTA DE ACERO INOXIDABLE	01	UNIDAD	NO REQUIERE	NO REQUIERE	NO REQUIERE	FOLLETO Y/O MANUAL DE USUARIO	36 MESES	60 DIAS	NO REQUIERE
888	5320A055	5320-0193	53201-0193	15768	5320 A055 0000 00 01	MESA ALTA DE 180 CM CON CUBIERTA DE ACERO INOXIDABLE	01	UNIDAD	NO REQUIERE	NO REQUIERE	NO REQUIERE	FOLLETO Y/O MANUAL DE USUARIO	36 MESES	60 DIAS	NO REQUIERE
889	5320A056	5320-0194	53201-0194	15769	5320 A056 0000 00 01	MESA ALTA DE 180 CM CON CUBIERTA DE ACERO INOXIDABLE	01	UNIDAD	NO REQUIERE	NO REQUIERE	NO REQUIERE	FOLLETO Y/O MANUAL DE USUARIO	36 MESES	60 DIAS	NO REQUIERE
890	5320A057	5320-0195	53201-0195	15770	5320 A057 0000 00 01	MESA ALTA DE 180 CM CON CUBIERTA DE ACERO INOXIDABLE	01	UNIDAD	NO REQUIERE	NO REQUIERE	NO REQUIERE	FOLLETO Y/O MANUAL DE USUARIO	36 MESES	60 DIAS	NO REQUIERE
891	5320A058	5320-0196	53201-0196	15771	5320 A058 0000 00 01	MESA ALTA DE 180 CM CON CUBIERTA DE ACERO INOXIDABLE	01	UNIDAD	NO REQUIERE	NO REQUIERE	NO REQUIERE	FOLLETO Y/O MANUAL DE USUARIO	36 MESES	60 DIAS	NO REQUIERE
892	5320A059	5320-0197	53201-0197	15772	5320 A059 0000 00 01	MESA ALTA DE 180 CM CON CUBIERTA DE ACERO INOXIDABLE	01	UNIDAD	NO REQUIERE	NO REQUIERE	NO REQUIERE	FOLLETO Y/O MANUAL DE USUARIO	36 MESES	60 DIAS	NO REQUIERE
893	5320A060	5320-0198	53201-0198	15773	5320 A060 0000 00 01	MESA ALTA DE 180 CM CON CUBIERTA DE ACERO INOXIDABLE	01	UNIDAD	NO REQUIERE	NO REQUIERE	NO REQUIERE	FOLLETO Y/O MANUAL DE USUARIO	36 MESES	60 DIAS	NO REQUIERE
894	5320A061	5320-0199	53201-0199	15774	5320 A061 0000 00 01	MESA ALTA DE 180 CM CON CUBIERTA DE ACERO INOXIDABLE	01	UNIDAD	NO REQUIERE	NO REQUIERE	NO REQUIERE	FOLLETO Y/O MANUAL DE USUARIO	36 MESES	60 DIAS	NO REQUIERE
895	5320A062	5320-0200	53201-0200	15775	5320 A062 0000 00 01	MESA ALTA DE 180 CM CON CUBIERTA DE ACERO INOXIDABLE	01	UNIDAD	NO REQUIERE	NO REQUIERE	NO REQUIERE	FOLLETO Y/O MANUAL DE USUARIO	36 MESES	60 DIAS	NO REQUIERE
896	5320A063	5320-0201	53201-0201	15776	5320 A063 0000 00 01	MESA ALTA DE 180 CM CON CUBIERTA DE ACERO INOXIDABLE	01	UNIDAD	NO REQUIERE	NO REQUIERE	NO REQUIERE	FOLLETO Y/O MANUAL DE USUARIO	36 MESES	60 DIAS	NO REQUIERE
897	5320A064	5320-0202	53201-0202	15777	5320 A064 0000 00 01	MESA ALTA DE 180 CM CON CUBIERTA DE ACERO INOXIDABLE	01	UNIDAD	NO REQUIERE	NO REQUIERE	NO REQUIERE	FOLLETO Y/O MANUAL DE USUARIO	36 MESES	60 DIAS	NO REQUIERE
898	5320A065	5320-0203	53201-0203	15778	5320 A065 0000 00 01	MESA ALTA DE 180 CM CON CUBIERTA DE ACERO INOXIDABLE	01	UNIDAD	NO REQUIERE	NO REQUIERE	NO REQUIERE	FOLLETO Y/O MANUAL DE USUARIO	36 MESES	60 DIAS	NO REQUIERE
899	5320A066	5320-0204	53201-0204	15779	5320 A066 0000 00 01	MESA ALTA DE 180 CM CON CUBIERTA DE ACERO INOXIDABLE	01	UNIDAD	NO REQUIERE	NO REQUIERE	NO REQUIERE	FOLLETO Y/O MANUAL DE USUARIO	36 MESES	60 DIAS	NO REQUIERE
900	5320A067	5320-0205	53201-0205	15780	5320 A067 0000 00 01	MESA ALTA DE 180 CM CON CUBIERTA DE ACERO INOXIDABLE	01	UNIDAD	NO REQUIERE	NO REQUIERE	NO REQUIERE	FOLLETO Y/O MANUAL DE USUARIO	36 MESES	60 DIAS	NO REQUIERE
901	5320A068	5320-0206	53201-0206	15781	5320 A068 0000 00 01	MESA ALTA DE 180 CM CON CUBIERTA DE ACERO INOXIDABLE	01	UNIDAD	NO REQUIERE	NO REQUIERE	NO REQUIERE	FOLLETO Y/O MANUAL DE USUARIO	36 MESES	60 DIAS	NO REQUIERE
902	5320A069	5320-0207	53201-0207	15782	5320 A069 0000 00 01	MESA ALTA DE 180 CM CON CUBIERTA DE ACERO INOXIDABLE	01	UNIDAD	NO REQUIERE	NO REQUIERE	NO REQUIERE	FOLLETO Y/O MANUAL DE USUARIO	36 MESES	60 DIAS	NO REQUIERE
903	5320A070	5320-0208	53201-0208	15783	5320 A070 0000 00 01	MESA ALTA DE 180 CM CON CUBIERTA DE ACERO INOXIDABLE	01	UNIDAD	NO REQUIERE	NO REQUIERE	NO REQUIERE	FOLLETO Y/O MANUAL DE USUARIO	36 MESES	60 DIAS	NO REQUIERE
904	5320A071	5320-0209	53201-0209	15784	5320 A071 0000 00 01	MESA ALTA DE 180 CM CON CUBIERTA DE ACERO INOXIDABLE	01	UNIDAD	NO REQUIERE	NO REQUIERE	NO REQUIERE	FOLLETO Y/O MANUAL DE USUARIO	36 MESES	60 DIAS	NO REQUIERE
905	5320A072	5320-0210	53201-0210	15785	5320 A072 0000 00 01	MESA ALTA DE 180 CM CON CUBIERTA DE ACERO INOXIDABLE	01	UNIDAD	NO REQUIERE	NO REQUIERE	NO REQUIERE	FOLLETO Y/O MANUAL DE USUARIO	36 MESES	60 DIAS	NO REQUIERE
906	5320A073	5320-0211	53201-0211	15786	5320 A073 0000 00 01	MESA ALTA DE 180 CM CON CUBIERTA DE ACERO INOXIDABLE	01	UNIDAD	NO REQUIERE	NO REQUIERE	NO REQUIERE	FOLLETO Y/O MANUAL DE USUARIO	36 MESES	60 DIAS	NO REQUIERE
907	5320A074	5320-0212	53201-0212	15787	5320 A074 0000 00 01	MESA ALTA DE 180 CM CON CUBIERTA DE ACERO INOXIDABLE	01	UNIDAD	NO REQUIERE	NO REQUIERE	NO REQUIERE	FOLLETO Y/O MANUAL DE USUARIO	36 MESES	60 DIAS	NO REQUIERE
908	5320A075	5320-0213	53201-0213	15788	5320 A075 0000 00 01	MESA ALTA DE 180 CM CON CUBIERTA DE ACERO INOXIDABLE	01	UNIDAD	NO REQUIERE	NO REQUIERE	NO REQUIERE	FOLLETO Y/O MANUAL DE USUARIO	36 MESES	60 DIAS	NO REQUIERE
909	5320A076	5320-0214	53201-0214	15789	5320 A076 0000 00 01	MESA ALTA DE 180 CM CON CUBIERTA DE ACERO INOXIDABLE	01	UNIDAD	NO REQUIERE	NO REQUIERE	NO REQUIERE	FOLLETO Y/O MANUAL DE USUARIO	36 MESES	60 DIAS	NO REQUIERE
910	5320A077	5320-0215	53201-0215	15790	5320 A077 0000 00 01	MESA ALTA DE 180 CM CON CUBIERTA DE ACERO INOXIDABLE	01	UNIDAD	NO REQUIERE	NO REQUIERE	NO REQUIERE	FOLLETO Y/O MANUAL DE USUARIO	36 MESES	60 DIAS	NO REQUIERE
911	5320A078	5320-0216	53201-0216	15791	5320 A078 0000 00 01	MESA ALTA DE 180 CM CON CUBIERTA DE ACERO INOXIDABLE	01	UNIDAD	NO REQUIERE	NO REQUIERE	NO REQUIERE	FOLLETO Y/O MANUAL DE USUARIO	36 MESES	60 DIAS	NO REQUIERE
912	5320A079	5320-0217	53201-0217	15792	5320 A079 0000 00 01	MESA ALTA DE 180 CM CON CUBIERTA DE ACERO INOXIDABLE	01	UNIDAD	NO REQUIERE	NO REQUIERE	NO REQUIERE	FOLLETO Y/O MANUAL DE USUARIO	36 MESES	60 DIAS	NO REQUIERE
913	5320A080	5320-0218	53201-0218	15793	5320 A080 0000 00 01	MESA ALTA DE 180 CM CON CUBIERTA DE ACERO INOXIDABLE	01	UNIDAD	NO REQUIERE	NO REQUIERE	NO REQUIERE	FOLLETO Y/O MANUAL DE USUARIO	36 MESES	60 DIAS	NO REQUIERE
914	5320A081	5320-0219	53201-0219	15794	5320 A081 0000 00 01	MESA ALTA DE 180 CM CON CUBIERTA DE ACERO INOXIDABLE	01	UNIDAD	NO REQUIERE	NO REQUIERE	NO REQUIERE	FOLLETO Y/O MANUAL DE USUARIO	36 MESES	60 DIAS	NO REQUIERE
915	5320A082	5320-0220	53201-0220	15795	5320 A082 0000 00 01	MESA ALTA DE 180 CM CON CUBIERTA DE ACERO INOXIDABLE	01	UNIDAD	NO REQUIERE	NO REQUIERE	NO REQUIERE	FOLLETO Y/O MANUAL DE USUARIO	36 MESES	60 DIAS	NO REQUIERE
916	5320A083	5320-0221	53201-0221	15796	5320 A083 0000 00 01	MESA ALTA DE 180 CM CON CUBIERTA DE ACERO INOXIDABLE	01	UNIDAD	NO REQUIERE	NO REQUIERE	NO REQUIERE	FOLLETO Y/O MANUAL DE USUARIO	36 MESES	60 DIAS	NO REQUIERE
917	5320A084	5320-0222	53201-0222	15797	5320 A084 0000 00 01	MESA ALTA DE 180 CM CON CUBIERTA DE ACERO INOXIDABLE	01	UNIDAD	NO REQUIERE	NO REQUIERE	NO REQUIERE	FOLLETO Y/O MANUAL DE USUARIO	36 MESES	60 DIAS	NO REQUIERE
918	5320A085	5320-0223	53201-0223	15798	5320 A085 0000 00 01	MESA ALTA DE 180 CM CON CUBIERTA DE ACERO INOXIDABLE	01	UNIDAD	NO REQUIERE	NO REQUIERE	NO REQUIERE	FOLLETO Y/O MANUAL DE USUARIO	36 MESES	60 DIAS	NO REQUIERE
919	5320A086	5320-0224	53201-0224	15799	5320 A086 0000 00 01	MESA ALTA DE 180 CM CON CUBIERTA DE ACERO INOXIDABLE	01	UNIDAD	NO REQUIERE	NO REQUIERE	NO REQUIERE	FOLLETO Y/O MANUAL DE USUARIO	36 MESES	60 DIAS	NO REQUIERE
920	5320A087	5320-0225	53201-0225	15800	5320 A087 0000 00 01	MESA ALTA DE 180 CM CON CUBIERTA DE ACERO INOXIDABLE	01	UNIDAD	NO REQUIERE	NO REQUIERE	NO REQUIERE	FOLLETO Y/O MANUAL DE USUARIO	36 MESES	60 DIAS	NO REQUIERE
921	5320A088	5320-0226	53201-0226	15801	5320 A088 0000 00 01	MESA ALTA DE 180 CM CON CUBIERTA DE ACERO INOXIDABLE	01	UNIDAD	NO REQUIERE	NO REQUIERE	NO REQUIERE	FOLLETO Y/O MANUAL DE USUARIO	36 MESES	60 DIAS	NO REQUIERE
922	5320A089	5320-0227	53201-0227	15802	5320 A089 0000 00 01	MESA ALTA DE 180 CM CON CUBIERTA DE ACERO INOXIDABLE	01	UNIDAD	NO REQUIERE	NO REQUIERE	NO REQUIERE	FOLLETO Y/O MANUAL DE USUARIO	36 MESES	60 DIAS	NO REQUIERE
923	5320A090	5320-0228	53201-0228	15803	5320 A090 0000 00 01	MESA ALTA DE 180 CM CON CUBIERTA DE ACERO INOXIDABLE	01	UNIDAD	NO REQUIERE	NO REQUIERE	NO REQUIERE	FOLLETO Y/O MANUAL DE USUARIO	36 MESES	60 DIAS	NO REQUIERE
924	5320A091	5320-0229	53201-0229	15804	5320 A091 0000 00 01	MESA ALTA DE 180 CM CON CUBIERTA DE ACERO INOXIDABLE	01	UNIDAD	NO REQUIERE	NO REQUIERE	NO REQUIERE	FOLLETO Y/O MANUAL DE USUARIO	36 MESES	60 DIAS	NO REQUIERE
925	5320A092	5320-0230	53201-0230	15805	5320 A092 0000 00 01	MESA ALTA DE 180 CM CON CUBIERTA DE ACERO INOXIDABLE	01	UNIDAD	NO REQUIERE	NO REQUIERE	NO REQUIERE	FOLLETO Y/O MANUAL DE USUARIO	36 MESES	60 DIAS	NO REQUIERE
926	5320A093	5320-0231	53201-0231	15806	5320 A093 0000 00 01	MESA ALTA DE 180 CM CON CUBIERTA DE ACERO INOXIDABLE	01	UNIDAD	NO REQUIERE	NO REQUIERE	NO REQUIERE	FOLLETO Y/O MANUAL DE USUARIO	36 MESES	60 DIAS	NO REQUIERE
927	5320A094	5320-0232	53201-0232	15807	5320 A094 0000 00 01	MESA ALTA DE 180 CM CON CUBIERTA DE ACERO INOXIDABLE	01	UNIDAD	NO REQUIERE	NO REQUIERE	NO REQUIERE	FOLLETO Y/O MANUAL DE USUARIO	36 MESES	60 DIAS	NO REQUIERE
928	5320A095	5320-0233	53201-0233	15808	5320 A095 0000 00 01	MESA ALTA DE 180 CM CON CUBIERTA DE ACERO INOXIDABLE	01	UNIDAD	NO REQUIERE	NO REQUIERE	NO REQUIERE	FOLLETO Y/O MANUAL DE USUARIO	36 MESES	60 DIAS	NO REQUIERE
929	5320A096	5320-0234	53201-0234	15809	5320 A096 0000 00 01	MESA ALTA DE 180 CM CON CUBIERTA DE ACERO INOXIDABLE	01	UNIDAD	NO REQUIERE	NO REQUIERE	NO REQUIERE	FOLLETO Y/O MANUAL DE USUARIO	36 MESES	60 DIAS	NO REQUIERE
930	5320A097	5320-0235	53201-0235	15810	5320 A097 0000 00 01	MESA ALTA DE 180 CM CON CUBIERTA DE ACERO INOXIDABLE	01	UNIDAD	NO REQUIERE	NO REQUIERE	NO REQUIERE	FOLLETO Y/O MANUAL DE USUARIO	36 MESES	60 DIAS	NO REQUIERE
931	5320A098	5320-0236	53201-0236	15811	5320 A098 0000 00 01	MESA ALTA DE 180 CM CON CUBIERTA DE ACERO INOXIDABLE	01	UNIDAD	NO REQUIERE	NO REQUIERE	NO REQUIERE	FOLLETO Y/O MANUAL DE USUARIO	36 MESES	60 DIAS	NO REQUIERE
932	5320A099	5320-0237	53201-0237	15812	5320 A099 0

ANEXOS
DIVISIÓN DE CONTRATOS

GOBIERNO DE MÉXICO

DIRECCIÓN DE ADMINISTRACIÓN

Anexo No. 3.3 Requisitos para los bienes

593	ZARAGOZA	51200593	51201-0593	20193	513.727.0478.00.01	CHAROLA CON TAPA PARA INSTRUMENTOS	1	BIENES	NO REQUIERE	NO REQUIERE	NO REQUIERE	FOLLETO Y/O MANUAL DE USUARIO	36 MESES	60 DIAS	SI REQUIERE
594	ZARAGOZA	51200594	51201-0594	20194	513.245.0133.00.01	CONEJO PARA ADULTOS	371	BIENES	NO REQUIERE	NO REQUIERE	NO REQUIERE	FOLLETO Y/O MANUAL DE USUARIO	36 MESES	60 DIAS	SI REQUIERE
595	ZARAGOZA	51200595	51201-0595	20195	513.245.0134.00.01	CONEJO PARA MENORES	28	BIENES	NO REQUIERE	NO REQUIERE	NO REQUIERE	FOLLETO Y/O MANUAL DE USUARIO	36 MESES	60 DIAS	SI REQUIERE
596	ZARAGOZA	51200596	51201-0596	20196	513.754.0113.00.01	CUNETA DE ACERO INOXIDABLE CON PORTA CUNETA	234	BIENES	NO REQUIERE	NO REQUIERE	NO REQUIERE	FOLLETO Y/O MANUAL DE USUARIO	36 MESES	60 DIAS	SI REQUIERE
597	ZARAGOZA	51200597	51201-0597	20197	513.308.0111.00.01	ESCALERA LASA DOS PELDAÑOS	350	BIENES	NO REQUIERE	NO REQUIERE	NO REQUIERE	FOLLETO Y/O MANUAL DE USUARIO	36 MESES	60 DIAS	SI REQUIERE
598	ZARAGOZA	51200598	51201-0598	20198	513.360.0066.00.01	ESTANTE CUANDO ESTE LLENO DE CM	65	BIENES	NO REQUIERE	NO REQUIERE	NO REQUIERE	FOLLETO Y/O MANUAL DE USUARIO	36 MESES	60 DIAS	SI REQUIERE
599	ZARAGOZA	51200599	51201-0599	20199	513.360.0071.00.01	ESTANTE CUANDO ESTE LLENO DE CM	14	BIENES	NO REQUIERE	NO REQUIERE	NO REQUIERE	FOLLETO Y/O MANUAL DE USUARIO	36 MESES	60 DIAS	SI REQUIERE
600	ZARAGOZA	51200600	51201-0600	20200	513.546.0061.00.01	FRESADORA DE PESAS	16	BIENES	NO REQUIERE	NO REQUIERE	NO REQUIERE	FOLLETO Y/O MANUAL DE USUARIO	36 MESES	60 DIAS	SI REQUIERE
601	ZARAGOZA	51200601	51201-0601	20201	513.647.0111.00.01	LAMPARA DE LUZ INTENSA	17	BIENES	NO REQUIERE	SI REQUIERE (ACCESORIOS E INSTALACIÓN)	NO REQUIERE	FOLLETO Y/O MANUAL DE USUARIO	36 MESES	60 DIAS	SI REQUIERE
602	ZARAGOZA	51200602	51201-0602	20202	513.647.0114.00.01	LAMPARA DE PIE ROTABLE	5	BIENES	NO REQUIERE	SI REQUIERE (ACCESORIOS E INSTALACIÓN)	NO REQUIERE	FOLLETO Y/O MANUAL DE USUARIO	36 MESES	60 DIAS	SI REQUIERE
603	ZARAGOZA	51200603	51201-0603	20203	513.580.0048.00.01	LAVADO DE CRUZ CON CODO	16	BIENES	SI REQUIERE (ACCESORIOS E INSTALACIÓN)	NO REQUIERE	SI REQUIERE (FUNCIONA MURAL)	FOLLETO Y/O MANUAL DE USUARIO	36 MESES	60 DIAS	SI REQUIERE
604	ZARAGOZA	51200604	51201-0604	20204	513.580.0059.00.01	LAVADO DE CRUZ CON CODO DERECHO	3	BIENES	SI REQUIERE (ACCESORIOS E INSTALACIÓN)	NO REQUIERE	SI REQUIERE (FUNCIONA MURAL)	FOLLETO Y/O MANUAL DE USUARIO	36 MESES	60 DIAS	SI REQUIERE
605	ZARAGOZA	51200605	51201-0605	20205	513.760.0060.00.01	LAVABO PASTEUR CON CHORRO DE CM	32	BIENES	SI REQUIERE (ACCESORIOS E INSTALACIÓN)	NO REQUIERE	NO REQUIERE	FOLLETO Y/O MANUAL DE USUARIO	36 MESES	60 DIAS	SI REQUIERE
606	ZARAGOZA	51200606	51201-0606	20206	513.760.0061.00.01	LAVABO PASTEUR CON CHORRO DE CM	19	BIENES	SI REQUIERE (ACCESORIOS E INSTALACIÓN)	NO REQUIERE	NO REQUIERE	FOLLETO Y/O MANUAL DE USUARIO	36 MESES	60 DIAS	SI REQUIERE
607	ZARAGOZA	51200607	51201-0607	20207	513.621.2551.00.01	MESA INTEGRAL ALTA DE 120 CM CON FREGADERO DOBLE	5	BIENES	SI REQUIERE (ACCESORIOS E INSTALACIÓN)	NO REQUIERE	NO REQUIERE	FOLLETO Y/O MANUAL DE USUARIO	36 MESES	60 DIAS	SI REQUIERE
608	ZARAGOZA	51200608	51201-0608	20208	513.621.2556.00.01	MESA INTEGRAL DE 120 CM CON ESCURRIDOR Y FREGADERO LARGO	13	BIENES	SI REQUIERE (ACCESORIOS E INSTALACIÓN)	NO REQUIERE	NO REQUIERE	FOLLETO Y/O MANUAL DE USUARIO	36 MESES	60 DIAS	SI REQUIERE
609	ZARAGOZA	51200609	51201-0609	20209	513.621.2615.00.01	MESA ALTA INTEGRAL DE 150 CM CON ESCURRIDOR Y FREGADERO LARGO	10	BIENES	SI REQUIERE (ACCESORIOS E INSTALACIÓN)	NO REQUIERE	NO REQUIERE	FOLLETO Y/O MANUAL DE USUARIO	36 MESES	60 DIAS	SI REQUIERE
610	ZARAGOZA	51200610	51201-0610	20210	513.621.2649.00.01	MESA ALTA INTEGRAL DE 150 CM CON ESCURRIDOR Y FREGADERO IZQUIERDO	1	BIENES	SI REQUIERE (ACCESORIOS E INSTALACIÓN)	NO REQUIERE	NO REQUIERE	FOLLETO Y/O MANUAL DE USUARIO	36 MESES	60 DIAS	SI REQUIERE
611	ZARAGOZA	51200611	51201-0611	20211	513.621.2667.00.01	MESA INTEGRAL ALTA DE 120 CM CON DOBLE FREGADERO CENTRAL	20	BIENES	SI REQUIERE (ACCESORIOS E INSTALACIÓN)	NO REQUIERE	NO REQUIERE	FOLLETO Y/O MANUAL DE USUARIO	36 MESES	60 DIAS	SI REQUIERE
612	ZARAGOZA	51200612	51201-0612	20212	513.621.2730.00.01	MESA CARRO ANESTESIOLOGO DE 150 CM	10	BIENES	NO REQUIERE	NO REQUIERE	NO REQUIERE	FOLLETO Y/O MANUAL DE USUARIO	36 MESES	60 DIAS	SI REQUIERE
613	ZARAGOZA	51200613	51201-0613	20213	513.621.2741.00.01	MESA DE 150 CM CON FREGADERO DEPOSITO DE HIELO Y AREA MAYO	16	BIENES	SI REQUIERE (ACCESORIOS E INSTALACIÓN)	NO REQUIERE	NO REQUIERE	FOLLETO Y/O MANUAL DE USUARIO	36 MESES	60 DIAS	SI REQUIERE
614	ZARAGOZA	51200614	51201-0614	20214	513.621.2742.00.01	MESA DE 150 CM PARA ENSAMBLE CON PERSA INTERMEDIA	30	BIENES	NO REQUIERE	NO REQUIERE	NO REQUIERE	FOLLETO Y/O MANUAL DE USUARIO	36 MESES	60 DIAS	SI REQUIERE
615	ZARAGOZA	51200615	51201-0615	20215	513.621.2744.00.01	MESA MAYO	325	BIENES	NO REQUIERE	NO REQUIERE	NO REQUIERE	FOLLETO Y/O MANUAL DE USUARIO	36 MESES	60 DIAS	SI REQUIERE
616	ZARAGOZA	51200616	51201-0616	20216	513.621.2746.00.01	MESA PARA CAMA CON CAPACIDAD ELECTRICA	4	BIENES	NO REQUIERE	NO REQUIERE	NO REQUIERE	FOLLETO Y/O MANUAL DE USUARIO	36 MESES	60 DIAS	SI REQUIERE
617	ZARAGOZA	51200617	51201-0617	20217	513.621.2747.00.01	MESA PARA INSTRUMENTAL QUIRURGICO	8	BIENES	NO REQUIERE	NO REQUIERE	NO REQUIERE	FOLLETO Y/O MANUAL DE USUARIO	36 MESES	60 DIAS	SI REQUIERE
618	ZARAGOZA	51200618	51201-0618	20218	513.621.2748.00.01	MESA PARA RECEPTACULOS	6	BIENES	NO REQUIERE	NO REQUIERE	NO REQUIERE	FOLLETO Y/O MANUAL DE USUARIO	36 MESES	60 DIAS	SI REQUIERE
619	ZARAGOZA	51200619	51201-0619	20219	513.621.2749.00.01	MESA PASTEUR	550	BIENES	NO REQUIERE	NO REQUIERE	NO REQUIERE	FOLLETO Y/O MANUAL DE USUARIO	36 MESES	60 DIAS	SI REQUIERE
620	ZARAGOZA	51200620	51201-0620	20220	513.621.2841.00.01	MESA PUENTE	336	BIENES	NO REQUIERE	NO REQUIERE	NO REQUIERE	FOLLETO Y/O MANUAL DE USUARIO	36 MESES	60 DIAS	SI REQUIERE
621	ZARAGOZA	51200621	51201-0621	20221	513.621.2857.00.01	MESA RUEDA DE MADERA	3	BIENES	NO REQUIERE	NO REQUIERE	NO REQUIERE	FOLLETO Y/O MANUAL DE USUARIO	36 MESES	60 DIAS	SI REQUIERE
622	ZARAGOZA	51200622	51201-0622	20222	513.621.2865.00.01	MESA MAYO	50	BIENES	NO REQUIERE	NO REQUIERE	NO REQUIERE	FOLLETO Y/O MANUAL DE USUARIO	36 MESES	60 DIAS	SI REQUIERE
623	ZARAGOZA	51200623	51201-0623	20223	513.751.0498.00.01	PERSA DE 1.50 CM CORONA MURO	6	BIENES	NO REQUIERE	NO REQUIERE	SI REQUIERE (FUNCIONA MURO)	FOLLETO Y/O MANUAL DE USUARIO	36 MESES	60 DIAS	SI REQUIERE
624	ZARAGOZA	51200624	51201-0624	20224	513.751.0499.00.01	PERSA DE 1.50 CM CORONA MURO	7	BIENES	NO REQUIERE	NO REQUIERE	SI REQUIERE (FUNCIONA MURO)	FOLLETO Y/O MANUAL DE USUARIO	36 MESES	60 DIAS	SI REQUIERE
625	ZARAGOZA	51200625	51201-0625	20225	513.751.0500.00.01	PERSA PORTAVENOCLISIS	415	BIENES	NO REQUIERE	NO REQUIERE	NO REQUIERE	FOLLETO Y/O MANUAL DE USUARIO	36 MESES	60 DIAS	SI REQUIERE
626	ZARAGOZA	51200626	51201-0626	20226	513.760.0062.00.01	PILETA DE ACERO INOXIDABLE DE CM	12	BIENES	NO REQUIERE	NO REQUIERE	NO REQUIERE	FOLLETO Y/O MANUAL DE USUARIO	36 MESES	60 DIAS	SI REQUIERE
627	ZARAGOZA	51200627	51201-0627	20227	513.760.0063.00.01	PILETA DE ACERO INOXIDABLE DE CM	65	BIENES	NO REQUIERE	NO REQUIERE	NO REQUIERE	FOLLETO Y/O MANUAL DE USUARIO	36 MESES	60 DIAS	SI REQUIERE
628	ZARAGOZA	51200628	51201-0628	20228	513.760.0064.00.01	SILLA DE RUEDAS CON EXCRETADO	93	BIENES	NO REQUIERE	NO REQUIERE	NO REQUIERE	FOLLETO Y/O MANUAL DE USUARIO	36 MESES	60 DIAS	SI REQUIERE
629	ZARAGOZA	51200629	51201-0629	20229	513.760.0065.00.01	VASO PARA MEDICAMENTOS DE 10 CM DIAMETRO	561	BIENES	NO REQUIERE	NO REQUIERE	NO REQUIERE	FOLLETO Y/O MANUAL DE USUARIO	36 MESES	60 DIAS	SI REQUIERE
630	ZARAGOZA	51200630	51201-0630	20230	513.760.0066.00.01	VASO PARA MEDICAMENTOS DE 10 CM DIAMETRO	4	BIENES	NO REQUIERE	NO REQUIERE	NO REQUIERE	FOLLETO Y/O MANUAL DE USUARIO	36 MESES	60 DIAS	SI REQUIERE
631	ZARAGOZA	51200631	51201-0631	20231	513.760.0067.00.01	VASO CON TAPA DE 10 LITROS	2	BIENES	NO REQUIERE	NO REQUIERE	NO REQUIERE	FOLLETO Y/O MANUAL DE USUARIO	36 MESES	60 DIAS	SI REQUIERE
632	ZARAGOZA	51200632	51201-0632	20232	513.760.0068.00.01	VASO CON TAPA DE 10 LITROS	150	BIENES	NO REQUIERE	NO REQUIERE	NO REQUIERE	FOLLETO Y/O MANUAL DE USUARIO	36 MESES	60 DIAS	SI REQUIERE
633	ZARAGOZA	51200633	51201-0633	20233	513.816.0069.00.01	VASO CON TAPA DE 20 LITROS	77	BIENES	NO REQUIERE	NO REQUIERE	NO REQUIERE	FOLLETO Y/O MANUAL DE USUARIO	36 MESES	60 DIAS	SI REQUIERE
634	ZARAGOZA	51200634	51201-0634	20234	513.816.0070.00.01	VASO CON TAPA DE 20 LITROS	60	BIENES	NO REQUIERE	NO REQUIERE	NO REQUIERE	FOLLETO Y/O MANUAL DE USUARIO	36 MESES	60 DIAS	SI REQUIERE
635	ZARAGOZA	51200635	51201-0635	20235	513.816.0071.00.01	VASO CON TAPA DE 20 LITROS	50	BIENES	NO REQUIERE	NO REQUIERE	NO REQUIERE	FOLLETO Y/O MANUAL DE USUARIO	36 MESES	60 DIAS	SI REQUIERE
636	ZARAGOZA	51200636	51201-0636	20236	513.816.0072.00.01	VASO CON TAPA DE 20 LITROS	50	BIENES	NO REQUIERE	NO REQUIERE	NO REQUIERE	FOLLETO Y/O MANUAL DE USUARIO	36 MESES	60 DIAS	SI REQUIERE
637	ZARAGOZA	51200637	51201-0637	20237	513.816.0073.00.01	VASO CON TAPA DE 20 LITROS	50	BIENES	NO REQUIERE	NO REQUIERE	NO REQUIERE	FOLLETO Y/O MANUAL DE USUARIO	36 MESES	60 DIAS	SI REQUIERE
638	ZARAGOZA	51200638	51201-0638	20238	513.816.0074.00.01	VASO CON TAPA DE 20 LITROS	50	BIENES	NO REQUIERE	NO REQUIERE	NO REQUIERE	FOLLETO Y/O MANUAL DE USUARIO	36 MESES	60 DIAS	SI REQUIERE
639	ZARAGOZA	51200639	51201-0639	20239	513.816.0075.00.01	VASO CON TAPA DE 20 LITROS	50	BIENES	NO REQUIERE	NO REQUIERE	NO REQUIERE	FOLLETO Y/O MANUAL DE USUARIO	36 MESES	60 DIAS	SI REQUIERE
640	ZARAGOZA	51200640	51201-0640	20240	513.816.0076.00.01	VASO CON TAPA DE 20 LITROS	50	BIENES	NO REQUIERE	NO REQUIERE	NO REQUIERE	FOLLETO Y/O MANUAL DE USUARIO	36 MESES	60 DIAS	SI REQUIERE
641	ZARAGOZA	51200641	51201-0641	20241	513.816.0077.00.01	VASO CON TAPA DE 20 LITROS	50	BIENES	NO REQUIERE	NO REQUIERE	NO REQUIERE	FOLLETO Y/O MANUAL DE USUARIO	36 MESES	60 DIAS	SI REQUIERE
642	ZARAGOZA	51200642	51201-0642	20242	513.816.0078.00.01	VASO CON TAPA DE 20 LITROS	50	BIENES	NO REQUIERE	NO REQUIERE	NO REQUIERE	FOLLETO Y/O MANUAL DE USUARIO	36 MESES	60 DIAS	SI REQUIERE
643	ZARAGOZA	51200643	51201-0643	20243	513.816.0079.00.01	VASO CON TAPA DE 20 LITROS	50	BIENES	NO REQUIERE	NO REQUIERE	NO REQUIERE	FOLLETO Y/O MANUAL DE USUARIO	36 MESES	60 DIAS	SI REQUIERE
644	ZARAGOZA	51200644	51201-0644	20244	513.816.0080.00.01	VASO CON TAPA DE 20 LITROS	50	BIENES	NO REQUIERE	NO REQUIERE	NO REQUIERE	FOLLETO Y/O MANUAL DE USUARIO	36 MESES	60 DIAS	SI REQUIERE
645	ZARAGOZA	51200645	51201-0645	20245	513.816.0081.00.01	VASO CON TAPA DE 20 LITROS	50	BIENES	NO REQUIERE	NO REQUIERE	NO REQUIERE	FOLLETO Y/O MANUAL DE USUARIO	36 MESES	60 DIAS	SI REQUIERE
646	ZARAGOZA	51200646	51201-0646	20246	513.816.0082.00.01	VASO CON TAPA DE 20 LITROS	50	BIENES	NO REQUIERE	NO REQUIERE	NO REQUIERE	FOLLETO Y/O MANUAL DE USUARIO	36 MESES	60 DIAS	SI REQUIERE
647	ZARAGOZA	51200647	51201-0647	20247	513.816.0083.00.01	VASO CON TAPA DE 20 LITROS	50	BIENES	NO REQUIERE	NO REQUIERE	NO REQUIERE	FOLLETO Y/O MANUAL DE USUARIO	36 MESES	60 DIAS	SI REQUIERE
648	ZARAGOZA	51200648	51201-0648	20248	513.816.0084.00.01	VASO CON TAPA DE 20 LITROS	50	BIENES	NO REQUIERE	NO REQUIERE	NO REQUIERE	FOLLETO Y/O MANUAL DE USUARIO	36 MESES	60 DIAS	SI REQUIERE
649	ZARAGOZA	51200649	51201-0649	20249	513.816.0085.00.01	VASO CON TAPA DE 20 LITROS	50	BIENES	NO REQUIERE	NO REQUIERE	NO REQUIERE	FOLLETO Y/O MANUAL DE USUARIO	36 MESES	60 DIAS	SI REQUIERE
650	ZARAGOZA	51200650	51201-0650	20250	513.816.0086.00.01	VASO CON TAPA DE 20 LITROS	50	BIENES	NO REQUIERE	NO REQUIERE	NO REQUIERE	FOLLETO Y/O MANUAL DE USUARIO	36 MESES	60 DIAS	SI REQUIERE
651	ZARAGOZA	51200651	51201-0651	20251	513.816.0087.00.01	VASO CON TAPA DE 20 LITROS	50	BIENES	NO REQUIERE	NO REQUIERE	NO REQUIERE	FOLLETO Y/O MANUAL DE USUARIO	36 MESES	60 DIAS	SI REQUIERE
652	ZARAGOZA	51200652	51201-0652	20252	513.816.0088.00.01	VASO CON TAPA DE 20 LITROS	50	BIENES	NO REQUIERE	NO REQUIERE	NO REQUIERE	FOLLETO Y/O MANUAL DE USUARIO	36 MESES	60 DIAS	SI REQUIERE
653	ZARAGOZA	51200653	51201-0653	20253	513.816.0089.00.01	VASO CON TAPA DE 20 LITROS	50	BIENES	NO REQUIERE	NO REQUIERE	NO REQUIERE	FOLLETO Y/O MANUAL DE USUARIO	36 MESES	60 DIAS	SI REQUIERE
654	ZARAGOZA	51200654	51201-0654	20254	513.816.0090.00.01	VASO CON TAPA DE 20 LITROS	50	BIENES	NO REQUIERE	NO REQUIERE	NO REQUIERE	FOLLETO Y/O MANUAL DE USUARIO	36 MESES	60 DIAS	SI REQUIERE
655	ZARAGOZA	51200655	51201-0655	20255	513.816.0091.00.01	VASO CON TAPA DE 20 LITROS	50	BIENES	NO REQUIERE	NO REQUIERE	NO REQUIERE	FOLLETO Y/O MANUAL DE USUARIO	36 MESES	60 DIAS	SI REQUIERE
656	ZARAGOZA	51200656	51201-0656	20256	513.816.0092.00.01	VASO CON TAPA DE 20 LITROS	50	BIENES	NO REQUIERE	NO REQUIERE	NO REQUIERE	FOLLETO Y/O MANUAL DE USUARIO	36 MESES	60 DIAS	SI REQUIERE
657	ZARAGOZA	51200657	51201-0657	20257	513.816.0093.00.01	VASO CON TAPA DE 20 LITROS	50	BIENES	NO REQUIERE	NO REQUIERE	NO REQUIERE	FOLLETO Y/O MANUAL DE USUARIO	36 MESES	60 DIAS	SI REQUIERE
658	ZARAGOZA	51200658	51201-0658	20258	513.816.0094.00.01	VASO CON TAPA DE 20 LITROS	50	BIENES	NO REQUIERE	NO REQUIERE	NO REQUIERE	FOLLETO Y/O MANUAL DE USUARIO	36 MESES	60 DIAS	SI REQUIERE
659	ZARAGOZA	51200659	51201-0659	20259	513.816.0095.00.01	VASO CON TAPA DE 20 LITROS	50	BIENES	NO REQUIERE	NO REQUIERE	NO REQUIERE	FOLLETO Y/O MANUAL DE USUARIO	36 MESES	60 DIAS	SI REQUIERE
660	ZARAGOZA	51200660	51201-0660	20260	513.816.0096.00.01	VASO CON TAPA DE 20 LITROS	50	BIENES	NO REQUIERE	NO REQUIERE	NO REQUIERE	FOLLETO Y/O MANUAL DE USUARIO	36 MESES	60 DIAS	SI REQUIERE

GOBIERNO DE MÉXICO

Anexo No. 3.3 Requisitos para los bienes

735	ZARAGOZA	51230000	51230000	20000	515 000 0000 0000	GERENCIA DE ESTRATEGIAS DE OBRAS	1	BIENES	NO REQUIERE	NO REQUIERE	NO REQUIERE	FOLLETO Y/O MANUAL DE USUARIO	30 MESES	60 DIAS	SI REQUIERE
736	ZARAGOZA	51230000	51230100	20010	515 001 0000 0000	GERENCIA DE ESTRATEGIAS DE ABASTECIMIENTOS DE BIENES	1	BIENES	NO REQUIERE	NO REQUIERE	NO REQUIERE	FOLLETO Y/O MANUAL DE USUARIO	30 MESES	60 DIAS	SI REQUIERE
737	ZARAGOZA	51230000	51230100	20010	515 001 0000 0001	GERENCIA PARA TOMA DE MUESTRAS CONTRADICTORIO	2	BIENES	SI REQUIERE INSTALACIÓN	NO REQUIERE	NO REQUIERE	FOLLETO Y/O MANUAL DE USUARIO	30 MESES	60 DIAS	SI REQUIERE
738	ZARAGOZA	51230000	51230100	20010	515 001 0000 0002	GERENCIA PARA TOMA DE MUESTRAS CONTRADICTORIO	3	BIENES	SI REQUIERE INSTALACIÓN	NO REQUIERE	NO REQUIERE	FOLLETO Y/O MANUAL DE USUARIO	30 MESES	60 DIAS	SI REQUIERE
739	ZARAGOZA	51230000	51230100	20010	515 001 0000 0003	MESA ALTA DE LOS CAFÉS	4	BIENES	NO REQUIERE	NO REQUIERE	NO REQUIERE	FOLLETO Y/O MANUAL DE USUARIO	30 MESES	60 DIAS	SI REQUIERE
740	ZARAGOZA	51230000	51230100	20010	515 001 0000 0004	MESA ALTA DE LOS CAFÉS	5	BIENES	NO REQUIERE	NO REQUIERE	NO REQUIERE	FOLLETO Y/O MANUAL DE USUARIO	30 MESES	60 DIAS	SI REQUIERE
741	ZARAGOZA	51230000	51230100	20010	515 001 0000 0005	BARRA PARA CAFÉ	50	BIENES	NO REQUIERE	NO REQUIERE	NO REQUIERE	FOLLETO Y/O MANUAL DE USUARIO	30 MESES	60 DIAS	SI REQUIERE
742	ZARAGOZA	51230000	51230100	20010	515 001 0000 0006	CAMAS PARA PUESTA A DISPOSICIÓN, TAPA Y ALFOMBRA DE PISO	70	BIENES	NO REQUIERE	NO REQUIERE	NO REQUIERE	FOLLETO Y/O MANUAL DE USUARIO	30 MESES	60 DIAS	SI REQUIERE
743	ZARAGOZA	51230000	51230100	20010	515 001 0000 0007	MUEBLE INTEGRAL ALTO DEL TIPO CAFETERIA PARA EL AREA DE PUESTOS PERIODICOS Y DE DULCES	8	BIENES	SI REQUIERE INSTALACIÓN Y PUESTA A PUNTO	NO REQUIERE	NO REQUIERE	FOLLETO Y/O MANUAL DE USUARIO	30 MESES	60 DIAS	SI REQUIERE
744	ZARAGOZA	51230000	51230100	20010	515 001 0000 0008	MUEBLE INTEGRAL ALTO DEL TIPO CAFETERIA PARA EL AREA DE PUESTOS PERIODICOS Y DE DULCES	9	BIENES	SI REQUIERE INSTALACIÓN Y PUESTA A PUNTO	NO REQUIERE	NO REQUIERE	FOLLETO Y/O MANUAL DE USUARIO	30 MESES	60 DIAS	SI REQUIERE
745	ZARAGOZA	51230000	51230100	20010	515 001 0000 0009	MUEBLE INTEGRAL ALTO DEL TIPO CAFETERIA PARA EL AREA DE PUESTOS PERIODICOS Y DE DULCES	10	BIENES	SI REQUIERE INSTALACIÓN Y PUESTA A PUNTO	NO REQUIERE	NO REQUIERE	FOLLETO Y/O MANUAL DE USUARIO	30 MESES	60 DIAS	SI REQUIERE
746	ZARAGOZA	51230000	51230100	20010	515 001 0000 0010	MUEBLE INTEGRAL ALTO DEL TIPO CAFETERIA PARA EL AREA DE PUESTOS PERIODICOS Y DE DULCES	11	BIENES	SI REQUIERE INSTALACIÓN Y PUESTA A PUNTO	NO REQUIERE	NO REQUIERE	FOLLETO Y/O MANUAL DE USUARIO	30 MESES	60 DIAS	SI REQUIERE
747	ZARAGOZA	51230000	51230100	20010	515 001 0000 0011	MUEBLE INTEGRAL ALTO DEL TIPO CAFETERIA PARA EL AREA DE PUESTOS PERIODICOS Y DE DULCES	12	BIENES	SI REQUIERE INSTALACIÓN Y PUESTA A PUNTO	NO REQUIERE	NO REQUIERE	FOLLETO Y/O MANUAL DE USUARIO	30 MESES	60 DIAS	SI REQUIERE
748	ZARAGOZA	51230000	51230100	20010	515 001 0000 0012	MUEBLE INTEGRAL ALTO DEL TIPO CAFETERIA PARA EL AREA DE PUESTOS PERIODICOS Y DE DULCES	13	BIENES	SI REQUIERE INSTALACIÓN Y PUESTA A PUNTO	NO REQUIERE	NO REQUIERE	FOLLETO Y/O MANUAL DE USUARIO	30 MESES	60 DIAS	SI REQUIERE
749	ZARAGOZA	51230000	51230100	20010	515 001 0000 0013	MUEBLE INTEGRAL ALTO DEL TIPO CAFETERIA PARA EL AREA DE PUESTOS PERIODICOS Y DE DULCES	14	BIENES	SI REQUIERE INSTALACIÓN Y PUESTA A PUNTO	NO REQUIERE	NO REQUIERE	FOLLETO Y/O MANUAL DE USUARIO	30 MESES	60 DIAS	SI REQUIERE
750	ZARAGOZA	51230000	51230100	20010	515 001 0000 0014	MUEBLE INTEGRAL ALTO DEL TIPO CAFETERIA PARA EL AREA DE PUESTOS PERIODICOS Y DE DULCES	15	BIENES	SI REQUIERE INSTALACIÓN Y PUESTA A PUNTO	NO REQUIERE	NO REQUIERE	FOLLETO Y/O MANUAL DE USUARIO	30 MESES	60 DIAS	SI REQUIERE

Lic. Ricardo Ulises Pérez Dorantes
Titular de la División de Evaluación y Análisis Financiero

GOBIERNO DE MÉXICO | IMSS

Anexo No. 3.4 Guía de Distribución

PARTIDA	DESTINO	CCAD	UNIDAD MÉDICA	DIRECCIÓN	CUCOP	CUCOP +	PREI	SAP	DESCRIPCIÓN	CANTIDAD
1	BAJA CALIFORNIA	ENSENADA, BAJA CALIFORNIA	HOSPITAL GENERAL REGIONAL DE 216 CAMAS, ENSENADA, BAJA CALIFORNIA	AV. REFORMA S/N ENTRE LAS CALLES BABILONIA Y MARGARITAS, COL. JARDINES DE CHAPULTEPEC, C.P. 22785, ENSENADA, BAJA CALIFORNIA	51100309	51101-0550	16682	513.191.0809.01.01	CARRO CAMILLA TIPO TRANSFER LATERAL	5
2	BAJA CALIFORNIA	ENSENADA, BAJA CALIFORNIA	HOSPITAL GENERAL REGIONAL DE 216 CAMAS, ENSENADA, BAJA CALIFORNIA	AV. REFORMA S/N ENTRE LAS CALLES BABILONIA Y MARGARITAS, COL. JARDINES DE CHAPULTEPEC, C.P. 22785, ENSENADA, BAJA CALIFORNIA	51200063	51201-0063	16698	513.540.0328.01.01	JABONERA ELECTRICA	1
3	BAJA CALIFORNIA	ENSENADA, BAJA CALIFORNIA	HOSPITAL GENERAL REGIONAL DE 216 CAMAS, ENSENADA, BAJA CALIFORNIA	AV. REFORMA S/N ENTRE LAS CALLES BABILONIA Y MARGARITAS, COL. JARDINES DE CHAPULTEPEC, C.P. 22785, ENSENADA, BAJA CALIFORNIA	51200144	51201-0144	16671	513.626.0287.01.01	MODULO PARA CONSULTORIO MEDICO DERECHO	25
4	BAJA CALIFORNIA	ENSENADA, BAJA CALIFORNIA	HOSPITAL GENERAL REGIONAL DE 216 CAMAS, ENSENADA, BAJA CALIFORNIA	AV. REFORMA S/N ENTRE LAS CALLES BABILONIA Y MARGARITAS, COL. JARDINES DE CHAPULTEPEC, C.P. 22785, ENSENADA, BAJA CALIFORNIA	51200145	51201-0145	16672	513.626.0286.01.01	MODULO PARA CONSULTORIO MEDICO IZQUIERDO	10
5	BAJA CALIFORNIA	ENSENADA, BAJA CALIFORNIA	HOSPITAL GENERAL REGIONAL DE 216 CAMAS, ENSENADA, BAJA CALIFORNIA	AV. REFORMA S/N ENTRE LAS CALLES BABILONIA Y MARGARITAS, COL. JARDINES DE CHAPULTEPEC, C.P. 22785, ENSENADA, BAJA CALIFORNIA	51200179	51201-0179	16685	515.619.0035.01.01	MESA ALTA DE 150 CM CON CAJONERA CENTRAL	10
6	BAJA CALIFORNIA	ENSENADA, BAJA CALIFORNIA	HOSPITAL GENERAL REGIONAL DE 216 CAMAS, ENSENADA, BAJA CALIFORNIA	AV. REFORMA S/N ENTRE LAS CALLES BABILONIA Y MARGARITAS, COL. JARDINES DE CHAPULTEPEC, C.P. 22785, ENSENADA, BAJA CALIFORNIA	51200180	51201-0180	16686	515.619.0037.01.01	MESA ALTA DE 180 CM CON CAJONERA CENTRAL	32
7	BAJA CALIFORNIA	ENSENADA, BAJA CALIFORNIA	HOSPITAL GENERAL REGIONAL DE 216 CAMAS, ENSENADA, BAJA CALIFORNIA	AV. REFORMA S/N ENTRE LAS CALLES BABILONIA Y MARGARITAS, COL. JARDINES DE CHAPULTEPEC, C.P. 22785, ENSENADA, BAJA CALIFORNIA	51200156	51201-0156	16440	515.199.0014.00.01	CARRO PARA SUPERMERCADO	30
8	BAJA CALIFORNIA	ENSENADA, BAJA CALIFORNIA	HOSPITAL GENERAL REGIONAL DE 216 CAMAS, ENSENADA, BAJA CALIFORNIA	AV. REFORMA S/N ENTRE LAS CALLES BABILONIA Y MARGARITAS, COL. JARDINES DE CHAPULTEPEC, C.P. 22785, ENSENADA, BAJA CALIFORNIA	51200084	51201-0084	16734	513.621.0761.01.01	MESA ALTA DE 150 CM CON FREGADERO DERECHO	4
9	BAJA CALIFORNIA	ENSENADA, BAJA CALIFORNIA	HOSPITAL GENERAL REGIONAL DE 216 CAMAS, ENSENADA, BAJA CALIFORNIA	AV. REFORMA S/N ENTRE LAS CALLES BABILONIA Y MARGARITAS, COL. JARDINES DE CHAPULTEPEC, C.P. 22785, ENSENADA, BAJA CALIFORNIA	51200085	51201-0085	16735	513.621.0761.01.01	MESA ALTA DE 150 CM CON FREGADERO IZQUIERDO	1
10	BAJA CALIFORNIA	ENSENADA, BAJA CALIFORNIA	HOSPITAL GENERAL REGIONAL DE 216 CAMAS, ENSENADA, BAJA CALIFORNIA	AV. REFORMA S/N ENTRE LAS CALLES BABILONIA Y MARGARITAS, COL. JARDINES DE CHAPULTEPEC, C.P. 22785, ENSENADA, BAJA CALIFORNIA	51200079	51201-0079	16722	513.621.0600.01.01	MESA ALTA DE 120 CM CON DESPALDO Y FREGADERO DERECHO	2
11	BAJA CALIFORNIA	ENSENADA, BAJA CALIFORNIA	HOSPITAL GENERAL REGIONAL DE 216 CAMAS, ENSENADA, BAJA CALIFORNIA	AV. REFORMA S/N ENTRE LAS CALLES BABILONIA Y MARGARITAS, COL. JARDINES DE CHAPULTEPEC, C.P. 22785, ENSENADA, BAJA CALIFORNIA	51200082	51201-0082	16925	513.621.0499.00.01	MESA ALTA DE 150 CM CON FREGADERO CENTRAL Y CAJONES	24
12	BAJA CALIFORNIA	ENSENADA, BAJA CALIFORNIA	HOSPITAL GENERAL REGIONAL DE 216 CAMAS, ENSENADA, BAJA CALIFORNIA	AV. REFORMA S/N ENTRE LAS CALLES BABILONIA Y MARGARITAS, COL. JARDINES DE CHAPULTEPEC, C.P. 22785, ENSENADA, BAJA CALIFORNIA	51200051	51201-0051	16934	513.621.2539.00.01	MESA ALTA DE 180 CM CON FREGADERO CENTRAL Y TRAMPA PARA YESO (INTEGRADA)	1
13	BAJA CALIFORNIA	ENSENADA, BAJA CALIFORNIA	HOSPITAL GENERAL REGIONAL DE 216 CAMAS, ENSENADA, BAJA CALIFORNIA	AV. REFORMA S/N ENTRE LAS CALLES BABILONIA Y MARGARITAS, COL. JARDINES DE CHAPULTEPEC, C.P. 22785, ENSENADA, BAJA CALIFORNIA	51200159	51201-0159	20023	515.247.0118.00.01	CARRO CAJONERO	11
14	BAJA CALIFORNIA	ENSENADA, BAJA CALIFORNIA	HOSPITAL GENERAL REGIONAL DE 216 CAMAS, ENSENADA, BAJA CALIFORNIA	AV. REFORMA S/N ENTRE LAS CALLES BABILONIA Y MARGARITAS, COL. JARDINES DE CHAPULTEPEC, C.P. 22785, ENSENADA, BAJA CALIFORNIA	53100387	53101-0387	20024	515.247.0125.00.01	CARRO DISTRIBUIDOR DE MUESTRAS	3
15	BAJA CALIFORNIA	ENSENADA, BAJA CALIFORNIA	HOSPITAL GENERAL REGIONAL DE 216 CAMAS, ENSENADA, BAJA CALIFORNIA	AV. REFORMA S/N ENTRE LAS CALLES BABILONIA Y MARGARITAS, COL. JARDINES DE CHAPULTEPEC, C.P. 22785, ENSENADA, BAJA CALIFORNIA	53100389	53101-0389	20025	515.491.0269.00.01	GABINETE PARA TOMA DE MUESTRAS	9
16	BAJA CALIFORNIA	ENSENADA, BAJA CALIFORNIA	HOSPITAL GENERAL REGIONAL DE 216 CAMAS, ENSENADA, BAJA CALIFORNIA	AV. REFORMA S/N ENTRE LAS CALLES BABILONIA Y MARGARITAS, COL. JARDINES DE CHAPULTEPEC, C.P. 22785, ENSENADA, BAJA CALIFORNIA	51200160	51201-0160	20026	515.619.0727.00.01	MESA ALTA DE 90 CM CON CUBIERTA DE ACERO INOXIDABLE	3
17	BAJA CALIFORNIA	ENSENADA, BAJA CALIFORNIA	HOSPITAL GENERAL REGIONAL DE 216 CAMAS, ENSENADA, BAJA CALIFORNIA	AV. REFORMA S/N ENTRE LAS CALLES BABILONIA Y MARGARITAS, COL. JARDINES DE CHAPULTEPEC, C.P. 22785, ENSENADA, BAJA CALIFORNIA	51200161	51201-0161	20027	515.619.1232.00.01	MESA ALTA DE 120 CM CON CUBIERTA DE ACERO INOXIDABLE	4
18	BAJA CALIFORNIA	ENSENADA, BAJA CALIFORNIA	HOSPITAL GENERAL REGIONAL DE 216 CAMAS, ENSENADA, BAJA CALIFORNIA	AV. REFORMA S/N ENTRE LAS CALLES BABILONIA Y MARGARITAS, COL. JARDINES DE CHAPULTEPEC, C.P. 22785, ENSENADA, BAJA CALIFORNIA	51200176	51201-0176	20028	515.619.1244.00.01	MESA ALTA DE 150 CM CON CUBIERTA DE ACERO INOXIDABLE	1
19	BAJA CALIFORNIA	ENSENADA, BAJA CALIFORNIA	HOSPITAL GENERAL REGIONAL DE 216 CAMAS, ENSENADA, BAJA CALIFORNIA	AV. REFORMA S/N ENTRE LAS CALLES BABILONIA Y MARGARITAS, COL. JARDINES DE CHAPULTEPEC, C.P. 22785, ENSENADA, BAJA CALIFORNIA	51200201	51201-0201	20029	515.619.1255.00.01	MESA ALTA DE 90 CM CON VERTEDERO	4
20	BAJA CALIFORNIA	ENSENADA, BAJA CALIFORNIA	HOSPITAL GENERAL REGIONAL DE 216 CAMAS, ENSENADA, BAJA CALIFORNIA	AV. REFORMA S/N ENTRE LAS CALLES BABILONIA Y MARGARITAS, COL. JARDINES DE CHAPULTEPEC, C.P. 22785, ENSENADA, BAJA CALIFORNIA	51200202	51201-0202	20030	515.619.1302.00.01	MESA BAJA DE 150 CM CON CUBIERTA DE MADERA	2
21	BAJA CALIFORNIA	ENSENADA, BAJA CALIFORNIA	HOSPITAL GENERAL REGIONAL DE 216 CAMAS, ENSENADA, BAJA CALIFORNIA	AV. REFORMA S/N ENTRE LAS CALLES BABILONIA Y MARGARITAS, COL. JARDINES DE CHAPULTEPEC, C.P. 22785, ENSENADA, BAJA CALIFORNIA	51200203	51201-0203	20031	515.619.1309.00.01	MESA BAJA DE 90 CM CON VERTEDERO	3
22	BAJA CALIFORNIA	ENSENADA, BAJA CALIFORNIA	HOSPITAL GENERAL REGIONAL DE 216 CAMAS, ENSENADA, BAJA CALIFORNIA	AV. REFORMA S/N ENTRE LAS CALLES BABILONIA Y MARGARITAS, COL. JARDINES DE CHAPULTEPEC, C.P. 22785, ENSENADA, BAJA CALIFORNIA	51200205	51201-0205	20040	515.619.1337.00.01	MESA BAJA DE 180 CM CON CUBIERTA DE ACERO INOXIDABLE	1
23	BAJA CALIFORNIA	ENSENADA, BAJA CALIFORNIA	HOSPITAL GENERAL REGIONAL DE 216 CAMAS, ENSENADA, BAJA CALIFORNIA	AV. REFORMA S/N ENTRE LAS CALLES BABILONIA Y MARGARITAS, COL. JARDINES DE CHAPULTEPEC, C.P. 22785, ENSENADA, BAJA CALIFORNIA	51200207	51201-0207	20041	515.619.1349.00.01	MESA PARA BAÑO DE BANCOS CON FREGADERO CENTRAL	1
24	BAJA CALIFORNIA	ENSENADA, BAJA CALIFORNIA	HOSPITAL GENERAL REGIONAL DE 216 CAMAS, ENSENADA, BAJA CALIFORNIA	AV. REFORMA S/N ENTRE LAS CALLES BABILONIA Y MARGARITAS, COL. JARDINES DE CHAPULTEPEC, C.P. 22785, ENSENADA, BAJA CALIFORNIA	51200208	51201-0208	20042	515.750.0111.00.01	REPISA PARA SOLE PARA TOMA DE SIGNOS	6
25	BAJA CALIFORNIA	ENSENADA, BAJA CALIFORNIA	HOSPITAL GENERAL REGIONAL DE 216 CAMAS, ENSENADA, BAJA CALIFORNIA	AV. REFORMA S/N ENTRE LAS CALLES BABILONIA Y MARGARITAS, COL. JARDINES DE CHAPULTEPEC, C.P. 22785, ENSENADA, BAJA CALIFORNIA	51200074	51201-0074	20044	515.625.0108.00.01	SILLA CAMA PARA ACOMPAÑANTES	16

ANEXOS
DIVISIÓN DE CONTRATOS

GOBIERNO DE MÉXICO

Anexo No. 3.4 Guía de Distribución

PARTIDA	DESTINO	COAD	UNIDAD MÉDICA	DIRECCIÓN	CUCOP	CUCOP 2	PREI	SAI	DESCRIPCIÓN	CANTIDAD
26	BAJA CALIFORNIA	ENSENADA, BAJA CALIFORNIA	HOSPITAL GENERAL REGIONAL DE 216 CAMAS, ENSENADA, BAJA CALIFORNIA	AV. REFORMA S/N ENTRE LAS CALLES BABILONIA Y MARGARITAS, COL. JARDINES DE CHAPULTEPEC, C.P. 22785, ENSENADA, BAJA CALIFORNIA	51100273	51101-0273	20045	515 992 0322 00 01	VITRINA DE 75 CM CONTRA MURO	4
27	BAJA CALIFORNIA	ENSENADA, BAJA CALIFORNIA	HOSPITAL GENERAL REGIONAL DE 216 CAMAS, ENSENADA, BAJA CALIFORNIA	AV. REFORMA S/N ENTRE LAS CALLES BABILONIA Y MARGARITAS, COL. JARDINES DE CHAPULTEPEC, C.P. 22785, ENSENADA, BAJA CALIFORNIA	51100274	51101-0274	20046	515 992 0330 00 01	VITRINA DE 90 CM CONTRA MURO CON LLAVES	99
28	BAJA CALIFORNIA	ENSENADA, BAJA CALIFORNIA	HOSPITAL GENERAL REGIONAL DE 216 CAMAS, ENSENADA, BAJA CALIFORNIA	AV. REFORMA S/N ENTRE LAS CALLES BABILONIA Y MARGARITAS, COL. JARDINES DE CHAPULTEPEC, C.P. 22785, ENSENADA, BAJA CALIFORNIA	51100257	51101-0257	20028	515 990 0466 00 01	ANAQUEL GUARDA COMODOS	16
29	BAJA CALIFORNIA	ENSENADA, BAJA CALIFORNIA	HOSPITAL GENERAL REGIONAL DE 216 CAMAS, ENSENADA, BAJA CALIFORNIA	AV. REFORMA S/N ENTRE LAS CALLES BABILONIA Y MARGARITAS, COL. JARDINES DE CHAPULTEPEC, C.P. 22785, ENSENADA, BAJA CALIFORNIA	51200036	51201-0036	20022	515 108 6145 00 01	BANCO GIRATORIO ACOJINADO CON RESPALDO CINCO APOYOS	4
30	BAJA CALIFORNIA	ENSENADA, BAJA CALIFORNIA	HOSPITAL GENERAL REGIONAL DE 216 CAMAS, ENSENADA, BAJA CALIFORNIA	AV. REFORMA S/N ENTRE LAS CALLES BABILONIA Y MARGARITAS, COL. JARDINES DE CHAPULTEPEC, C.P. 22785, ENSENADA, BAJA CALIFORNIA	51200037	51201-0037	20023	515 108 6150 00 01	BANCO GIRATORIO ACOJINADO SIN RESPALDO	32
31	BAJA CALIFORNIA	ENSENADA, BAJA CALIFORNIA	HOSPITAL GENERAL REGIONAL DE 216 CAMAS, ENSENADA, BAJA CALIFORNIA	AV. REFORMA S/N ENTRE LAS CALLES BABILONIA Y MARGARITAS, COL. JARDINES DE CHAPULTEPEC, C.P. 22785, ENSENADA, BAJA CALIFORNIA	51200035	51201-0035	20024	515 108 6063 00 01	BANCO GIRATORIO CON RESPALDO DE ACERO INOXIDABLE	48
32	BAJA CALIFORNIA	ENSENADA, BAJA CALIFORNIA	HOSPITAL GENERAL REGIONAL DE 216 CAMAS, ENSENADA, BAJA CALIFORNIA	AV. REFORMA S/N ENTRE LAS CALLES BABILONIA Y MARGARITAS, COL. JARDINES DE CHAPULTEPEC, C.P. 22785, ENSENADA, BAJA CALIFORNIA	51200039	51201-0039	20026	515 108 6078 00 01	BANCO GIRATORIO DE ACERO INOXIDABLE	193
33	BAJA CALIFORNIA	ENSENADA, BAJA CALIFORNIA	HOSPITAL GENERAL REGIONAL DE 216 CAMAS, ENSENADA, BAJA CALIFORNIA	AV. REFORMA S/N ENTRE LAS CALLES BABILONIA Y MARGARITAS, COL. JARDINES DE CHAPULTEPEC, C.P. 22785, ENSENADA, BAJA CALIFORNIA	51200451	51201-0451	20028	515 115 8036 00 01	BANQUETA	1
34	BAJA CALIFORNIA	ENSENADA, BAJA CALIFORNIA	HOSPITAL GENERAL REGIONAL DE 216 CAMAS, ENSENADA, BAJA CALIFORNIA	AV. REFORMA S/N ENTRE LAS CALLES BABILONIA Y MARGARITAS, COL. JARDINES DE CHAPULTEPEC, C.P. 22785, ENSENADA, BAJA CALIFORNIA	51200043	51201-0043	20027	515 115 8008 00 01	BAÑO DE ARTESA	8
35	BAJA CALIFORNIA	ENSENADA, BAJA CALIFORNIA	HOSPITAL GENERAL REGIONAL DE 216 CAMAS, ENSENADA, BAJA CALIFORNIA	AV. REFORMA S/N ENTRE LAS CALLES BABILONIA Y MARGARITAS, COL. JARDINES DE CHAPULTEPEC, C.P. 22785, ENSENADA, BAJA CALIFORNIA	53100558	53101-0558	20128	515 130 0422 00 01	BASCULA CON ESTADIMETRO	32
36	BAJA CALIFORNIA	ENSENADA, BAJA CALIFORNIA	HOSPITAL GENERAL REGIONAL DE 216 CAMAS, ENSENADA, BAJA CALIFORNIA	AV. REFORMA S/N ENTRE LAS CALLES BABILONIA Y MARGARITAS, COL. JARDINES DE CHAPULTEPEC, C.P. 22785, ENSENADA, BAJA CALIFORNIA	53100560	53101-0560	20130	515 130 0449 00 01	BASCULA PARA BEBE	7
37	BAJA CALIFORNIA	ENSENADA, BAJA CALIFORNIA	HOSPITAL GENERAL REGIONAL DE 216 CAMAS, ENSENADA, BAJA CALIFORNIA	AV. REFORMA S/N ENTRE LAS CALLES BABILONIA Y MARGARITAS, COL. JARDINES DE CHAPULTEPEC, C.P. 22785, ENSENADA, BAJA CALIFORNIA	51200047	51201-0047	20033	515 115 0146 00 01	CLINICO	199
38	BAJA CALIFORNIA	ENSENADA, BAJA CALIFORNIA	HOSPITAL GENERAL REGIONAL DE 216 CAMAS, ENSENADA, BAJA CALIFORNIA	AV. REFORMA S/N ENTRE LAS CALLES BABILONIA Y MARGARITAS, COL. JARDINES DE CHAPULTEPEC, C.P. 22785, ENSENADA, BAJA CALIFORNIA	51200048	51201-0048	20034	515 104 5974 00 01	CAMA RODADA DE METALICA	7
39	BAJA CALIFORNIA	ENSENADA, BAJA CALIFORNIA	HOSPITAL GENERAL REGIONAL DE 216 CAMAS, ENSENADA, BAJA CALIFORNIA	AV. REFORMA S/N ENTRE LAS CALLES BABILONIA Y MARGARITAS, COL. JARDINES DE CHAPULTEPEC, C.P. 22785, ENSENADA, BAJA CALIFORNIA	53100572	53101-0572	20139	515 101 0502 00 01	CARRO PARA CURACIONES	4
40	BAJA CALIFORNIA	ENSENADA, BAJA CALIFORNIA	HOSPITAL GENERAL REGIONAL DE 216 CAMAS, ENSENADA, BAJA CALIFORNIA	AV. REFORMA S/N ENTRE LAS CALLES BABILONIA Y MARGARITAS, COL. JARDINES DE CHAPULTEPEC, C.P. 22785, ENSENADA, BAJA CALIFORNIA	53100576	53101-0576	20132	515 101 0671 00 01	CARRO PARA MEDICAMENTOS	21
41	BAJA CALIFORNIA	ENSENADA, BAJA CALIFORNIA	HOSPITAL GENERAL REGIONAL DE 216 CAMAS, ENSENADA, BAJA CALIFORNIA	AV. REFORMA S/N ENTRE LAS CALLES BABILONIA Y MARGARITAS, COL. JARDINES DE CHAPULTEPEC, C.P. 22785, ENSENADA, BAJA CALIFORNIA	51200052	51201-0052	20138	515 101 0667 00 01	CARRO PARA ROPA LIMPIA	2
42	BAJA CALIFORNIA	ENSENADA, BAJA CALIFORNIA	HOSPITAL GENERAL REGIONAL DE 216 CAMAS, ENSENADA, BAJA CALIFORNIA	AV. REFORMA S/N ENTRE LAS CALLES BABILONIA Y MARGARITAS, COL. JARDINES DE CHAPULTEPEC, C.P. 22785, ENSENADA, BAJA CALIFORNIA	51100577	51101-0577	20146	515 103 0000 00 01	CARRO PORTAEXPEDIENTES	14
43	BAJA CALIFORNIA	ENSENADA, BAJA CALIFORNIA	HOSPITAL GENERAL REGIONAL DE 216 CAMAS, ENSENADA, BAJA CALIFORNIA	AV. REFORMA S/N ENTRE LAS CALLES BABILONIA Y MARGARITAS, COL. JARDINES DE CHAPULTEPEC, C.P. 22785, ENSENADA, BAJA CALIFORNIA	53100578	53101-0578	20142	515 229 0001 00 01	CEPILLERA PARA USO QUIRURGICO	67
44	BAJA CALIFORNIA	ENSENADA, BAJA CALIFORNIA	HOSPITAL GENERAL REGIONAL DE 216 CAMAS, ENSENADA, BAJA CALIFORNIA	AV. REFORMA S/N ENTRE LAS CALLES BABILONIA Y MARGARITAS, COL. JARDINES DE CHAPULTEPEC, C.P. 22785, ENSENADA, BAJA CALIFORNIA	53200453	53201-0453	20191	515 207 0178 00 01	CHAROLA CON TAPADERA INSTRUMENTAL	3
45	BAJA CALIFORNIA	ENSENADA, BAJA CALIFORNIA	HOSPITAL GENERAL REGIONAL DE 216 CAMAS, ENSENADA, BAJA CALIFORNIA	AV. REFORMA S/N ENTRE LAS CALLES BABILONIA Y MARGARITAS, COL. JARDINES DE CHAPULTEPEC, C.P. 22785, ENSENADA, BAJA CALIFORNIA	53200459	53201-0459	20145	515 249 0315 00 01	COMODO PARA ADULTOS	320
46	BAJA CALIFORNIA	ENSENADA, BAJA CALIFORNIA	HOSPITAL GENERAL REGIONAL DE 216 CAMAS, ENSENADA, BAJA CALIFORNIA	AV. REFORMA S/N ENTRE LAS CALLES BABILONIA Y MARGARITAS, COL. JARDINES DE CHAPULTEPEC, C.P. 22785, ENSENADA, BAJA CALIFORNIA	53200457	53201-0457	20144	515 249 0306 00 01	COMODO PARA MENORES	99
47	BAJA CALIFORNIA	ENSENADA, BAJA CALIFORNIA	HOSPITAL GENERAL REGIONAL DE 216 CAMAS, ENSENADA, BAJA CALIFORNIA	AV. REFORMA S/N ENTRE LAS CALLES BABILONIA Y MARGARITAS, COL. JARDINES DE CHAPULTEPEC, C.P. 22785, ENSENADA, BAJA CALIFORNIA	51200460	51201-0460	20147	515 254 0170 00 01	CUBETA DE ACERO INOXIDABLE CON PORTA CUBETA RODABLE	201
48	BAJA CALIFORNIA	ENSENADA, BAJA CALIFORNIA	HOSPITAL GENERAL REGIONAL DE 216 CAMAS, ENSENADA, BAJA CALIFORNIA	AV. REFORMA S/N ENTRE LAS CALLES BABILONIA Y MARGARITAS, COL. JARDINES DE CHAPULTEPEC, C.P. 22785, ENSENADA, BAJA CALIFORNIA	51200462	51201-0462	20048	515 992 0511 00 01	ESCALERILLA DE DOS PELDAÑOS	300
49	BAJA CALIFORNIA	ENSENADA, BAJA CALIFORNIA	HOSPITAL GENERAL REGIONAL DE 216 CAMAS, ENSENADA, BAJA CALIFORNIA	AV. REFORMA S/N ENTRE LAS CALLES BABILONIA Y MARGARITAS, COL. JARDINES DE CHAPULTEPEC, C.P. 22785, ENSENADA, BAJA CALIFORNIA	51100561	51101-0561	20049	515 992 0571 00 01	ESTANTE GUARDA ESTERIL DE 1.60 CM	48
50	BAJA CALIFORNIA	ENSENADA, BAJA CALIFORNIA	HOSPITAL GENERAL REGIONAL DE 216 CAMAS, ENSENADA, BAJA CALIFORNIA	AV. REFORMA S/N ENTRE LAS CALLES BABILONIA Y MARGARITAS, COL. JARDINES DE CHAPULTEPEC, C.P. 22785, ENSENADA, BAJA CALIFORNIA	51100559	51101-0559	20151	515 992 0571 00 01	ESTANTE GUARDA ESTERIL DE 1.90 CM	14

Anexo No. 3.4 Guía de Distribución

PARTIDA	DESTINO	ODAD	UNIDAD MÉDICA	DIRECCIÓN	CUCOP	CUCOP+	PREI	SAI	DESCRIPCIÓN	CANTIDAD
51	BAJA CALIFORNIA	ENSENADA, BAJA CALIFORNIA	HOSPITAL GENERAL REGIONAL DE 216 CAMAS, ENSENADA, BAJA CALIFORNIA	AV. REFORMA S/N ENTRE LAS CALLES BABILONIA Y MARGARITAS, COL. JARDINES DE CHAPULTEPEC, C.P. 22785, ENSENADA, BAJA CALIFORNIA	51100575	51101-0575	20152	515.840.0072.00.01	INFANTOMETRO PORTATIL DE EXTENSION TELESCOPICA	1
52	BAJA CALIFORNIA	ENSENADA, BAJA CALIFORNIA	HOSPITAL GENERAL REGIONAL DE 216 CAMAS, ENSENADA, BAJA CALIFORNIA	AV. REFORMA S/N ENTRE LAS CALLES BABILONIA Y MARGARITAS, COL. JARDINES DE CHAPULTEPEC, C.P. 22785, ENSENADA, BAJA CALIFORNIA	51200062	51201-0062	20153	515.840.0061.00.01	JARONERA DE PEDAL	22
53	BAJA CALIFORNIA	ENSENADA, BAJA CALIFORNIA	HOSPITAL GENERAL REGIONAL DE 216 CAMAS, ENSENADA, BAJA CALIFORNIA	AV. REFORMA S/N ENTRE LAS CALLES BABILONIA Y MARGARITAS, COL. JARDINES DE CHAPULTEPEC, C.P. 22785, ENSENADA, BAJA CALIFORNIA	51200064	51201-0064	20154	515.867.0111.00.01	LAMPARA DE LUZ INTENSA	16
54	BAJA CALIFORNIA	ENSENADA, BAJA CALIFORNIA	HOSPITAL GENERAL REGIONAL DE 216 CAMAS, ENSENADA, BAJA CALIFORNIA	AV. REFORMA S/N ENTRE LAS CALLES BABILONIA Y MARGARITAS, COL. JARDINES DE CHAPULTEPEC, C.P. 22785, ENSENADA, BAJA CALIFORNIA	51200065	51201-0065	20155	515.867.0120.00.01	LAMPARA DE PIE PEDABLE	2
55	BAJA CALIFORNIA	ENSENADA, BAJA CALIFORNIA	HOSPITAL GENERAL REGIONAL DE 216 CAMAS, ENSENADA, BAJA CALIFORNIA	AV. REFORMA S/N ENTRE LAS CALLES BABILONIA Y MARGARITAS, COL. JARDINES DE CHAPULTEPEC, C.P. 22785, ENSENADA, BAJA CALIFORNIA	51200066	51201-0066	20156	515.550.0046.00.01	LAVABO DE CIRUJANO DOBLE	18
56	BAJA CALIFORNIA	ENSENADA, BAJA CALIFORNIA	HOSPITAL GENERAL REGIONAL DE 216 CAMAS, ENSENADA, BAJA CALIFORNIA	AV. REFORMA S/N ENTRE LAS CALLES BABILONIA Y MARGARITAS, COL. JARDINES DE CHAPULTEPEC, C.P. 22785, ENSENADA, BAJA CALIFORNIA	51200067	51201-0067	20157	515.550.0047.00.01	LAVABO DE CIRUJANO SENCILLO	5
57	BAJA CALIFORNIA	ENSENADA, BAJA CALIFORNIA	HOSPITAL GENERAL REGIONAL DE 216 CAMAS, ENSENADA, BAJA CALIFORNIA	AV. REFORMA S/N ENTRE LAS CALLES BABILONIA Y MARGARITAS, COL. JARDINES DE CHAPULTEPEC, C.P. 22785, ENSENADA, BAJA CALIFORNIA	51200071	51201-0071	20158	515.550.0047.00.01	LAVABO PASTEUR DERECHO DE 60 CM	48
58	BAJA CALIFORNIA	ENSENADA, BAJA CALIFORNIA	HOSPITAL GENERAL REGIONAL DE 216 CAMAS, ENSENADA, BAJA CALIFORNIA	AV. REFORMA S/N ENTRE LAS CALLES BABILONIA Y MARGARITAS, COL. JARDINES DE CHAPULTEPEC, C.P. 22785, ENSENADA, BAJA CALIFORNIA	51200072	51201-0072	20159	515.550.0047.00.01	LAVABO PASTEUR IZQUIERDO DE 60 CM	20
59	BAJA CALIFORNIA	ENSENADA, BAJA CALIFORNIA	HOSPITAL GENERAL REGIONAL DE 216 CAMAS, ENSENADA, BAJA CALIFORNIA	AV. REFORMA S/N ENTRE LAS CALLES BABILONIA Y MARGARITAS, COL. JARDINES DE CHAPULTEPEC, C.P. 22785, ENSENADA, BAJA CALIFORNIA	51200133	51201-0133	20160	513.821.2553.00.01	MESA INTEGRAL ALTA DE 150 CM CON FREGADERO DERECHO	9
60	BAJA CALIFORNIA	ENSENADA, BAJA CALIFORNIA	HOSPITAL GENERAL REGIONAL DE 216 CAMAS, ENSENADA, BAJA CALIFORNIA	AV. REFORMA S/N ENTRE LAS CALLES BABILONIA Y MARGARITAS, COL. JARDINES DE CHAPULTEPEC, C.P. 22785, ENSENADA, BAJA CALIFORNIA	51200135	51201-0135	20161	513.821.2606.00.01	MESA INTEGRAL DE 150 CM CON RESPALDO Y FREGADERO DERECHO	12
61	BAJA CALIFORNIA	ENSENADA, BAJA CALIFORNIA	HOSPITAL GENERAL REGIONAL DE 216 CAMAS, ENSENADA, BAJA CALIFORNIA	AV. REFORMA S/N ENTRE LAS CALLES BABILONIA Y MARGARITAS, COL. JARDINES DE CHAPULTEPEC, C.P. 22785, ENSENADA, BAJA CALIFORNIA	51200139	51201-0139	20165	513.821.2615.00.01	MESA ALTA INTEGRAL DE 150 CM CON RESPALDO Y FREGADERO DERECHO	15
62	BAJA CALIFORNIA	ENSENADA, BAJA CALIFORNIA	HOSPITAL GENERAL REGIONAL DE 216 CAMAS, ENSENADA, BAJA CALIFORNIA	AV. REFORMA S/N ENTRE LAS CALLES BABILONIA Y MARGARITAS, COL. JARDINES DE CHAPULTEPEC, C.P. 22785, ENSENADA, BAJA CALIFORNIA	51200399	51201-0399	20166	513.821.2649.00.01	MESA ALTA DE 150 CM CON RESPALDO Y FREGADERO IZQUIERDO	3
63	BAJA CALIFORNIA	ENSENADA, BAJA CALIFORNIA	HOSPITAL GENERAL REGIONAL DE 216 CAMAS, ENSENADA, BAJA CALIFORNIA	AV. REFORMA S/N ENTRE LAS CALLES BABILONIA Y MARGARITAS, COL. JARDINES DE CHAPULTEPEC, C.P. 22785, ENSENADA, BAJA CALIFORNIA	51200134	51201-0134	20174	513.821.2597.00.01	MESA INTEGRAL ALTA DE 180 CM CON DOBLE FREGADERO CENTRAL	69
64	BAJA CALIFORNIA	ENSENADA, BAJA CALIFORNIA	HOSPITAL GENERAL REGIONAL DE 216 CAMAS, ENSENADA, BAJA CALIFORNIA	AV. REFORMA S/N ENTRE LAS CALLES BABILONIA Y MARGARITAS, COL. JARDINES DE CHAPULTEPEC, C.P. 22785, ENSENADA, BAJA CALIFORNIA	51200110	51201-0110	20178	513.821.2722.00.01	MESA CAPILLA ANESTESIOLOGO DE 70 CM	11
65	BAJA CALIFORNIA	ENSENADA, BAJA CALIFORNIA	HOSPITAL GENERAL REGIONAL DE 216 CAMAS, ENSENADA, BAJA CALIFORNIA	AV. REFORMA S/N ENTRE LAS CALLES BABILONIA Y MARGARITAS, COL. JARDINES DE CHAPULTEPEC, C.P. 22785, ENSENADA, BAJA CALIFORNIA	51200114	51201-0114	20179	513.821.2744.00.01	MESA DE 150 CM CON FREGADERO DEPOSITO DE HIELO Y BAÑO MARIA	9
66	BAJA CALIFORNIA	ENSENADA, BAJA CALIFORNIA	HOSPITAL GENERAL REGIONAL DE 216 CAMAS, ENSENADA, BAJA CALIFORNIA	AV. REFORMA S/N ENTRE LAS CALLES BABILONIA Y MARGARITAS, COL. JARDINES DE CHAPULTEPEC, C.P. 22785, ENSENADA, BAJA CALIFORNIA	51200128	51201-0128	20180	513.821.2752.00.01	MESA DE 180 CM PARA ENSAMBLE CON REPISA Y LAMINA	3
67	BAJA CALIFORNIA	ENSENADA, BAJA CALIFORNIA	HOSPITAL GENERAL REGIONAL DE 216 CAMAS, ENSENADA, BAJA CALIFORNIA	AV. REFORMA S/N ENTRE LAS CALLES BABILONIA Y MARGARITAS, COL. JARDINES DE CHAPULTEPEC, C.P. 22785, ENSENADA, BAJA CALIFORNIA	51200137	51201-0137	20183	513.821.2760.00.01	MESA MAYO	150
68	BAJA CALIFORNIA	ENSENADA, BAJA CALIFORNIA	HOSPITAL GENERAL REGIONAL DE 216 CAMAS, ENSENADA, BAJA CALIFORNIA	AV. REFORMA S/N ENTRE LAS CALLES BABILONIA Y MARGARITAS, COL. JARDINES DE CHAPULTEPEC, C.P. 22785, ENSENADA, BAJA CALIFORNIA	53100581	53101-0581	20184	513.821.2732.00.01	MESA PARA EXPLORACION PEDIATRICA	3
69	BAJA CALIFORNIA	ENSENADA, BAJA CALIFORNIA	HOSPITAL GENERAL REGIONAL DE 216 CAMAS, ENSENADA, BAJA CALIFORNIA	AV. REFORMA S/N ENTRE LAS CALLES BABILONIA Y MARGARITAS, COL. JARDINES DE CHAPULTEPEC, C.P. 22785, ENSENADA, BAJA CALIFORNIA	53100582	53101-0582	20185	513.821.2809.00.01	MESA PARA INSTRUMENTAL QUIRURGICO	18
70	BAJA CALIFORNIA	ENSENADA, BAJA CALIFORNIA	HOSPITAL GENERAL REGIONAL DE 216 CAMAS, ENSENADA, BAJA CALIFORNIA	AV. REFORMA S/N ENTRE LAS CALLES BABILONIA Y MARGARITAS, COL. JARDINES DE CHAPULTEPEC, C.P. 22785, ENSENADA, BAJA CALIFORNIA	53100583	53101-0583	20186	513.821.2833.00.01	MESA PARA HIDRATACION	6
71	BAJA CALIFORNIA	ENSENADA, BAJA CALIFORNIA	HOSPITAL GENERAL REGIONAL DE 216 CAMAS, ENSENADA, BAJA CALIFORNIA	AV. REFORMA S/N ENTRE LAS CALLES BABILONIA Y MARGARITAS, COL. JARDINES DE CHAPULTEPEC, C.P. 22785, ENSENADA, BAJA CALIFORNIA	51200139	51201-0139	20187	513.821.2839.00.01	MESA PASTEUR	119
72	BAJA CALIFORNIA	ENSENADA, BAJA CALIFORNIA	HOSPITAL GENERAL REGIONAL DE 216 CAMAS, ENSENADA, BAJA CALIFORNIA	AV. REFORMA S/N ENTRE LAS CALLES BABILONIA Y MARGARITAS, COL. JARDINES DE CHAPULTEPEC, C.P. 22785, ENSENADA, BAJA CALIFORNIA	51200141	51201-0141	20189	513.821.2845.00.01	MESA PUESTO	219
73	BAJA CALIFORNIA	ENSENADA, BAJA CALIFORNIA	HOSPITAL GENERAL REGIONAL DE 216 CAMAS, ENSENADA, BAJA CALIFORNIA	AV. REFORMA S/N ENTRE LAS CALLES BABILONIA Y MARGARITAS, COL. JARDINES DE CHAPULTEPEC, C.P. 22785, ENSENADA, BAJA CALIFORNIA	51200142	51201-0142	20190	513.821.2857.00.01	MESA RIEL DE MADERA	2
74	BAJA CALIFORNIA	ENSENADA, BAJA CALIFORNIA	HOSPITAL GENERAL REGIONAL DE 216 CAMAS, ENSENADA, BAJA CALIFORNIA	AV. REFORMA S/N ENTRE LAS CALLES BABILONIA Y MARGARITAS, COL. JARDINES DE CHAPULTEPEC, C.P. 22785, ENSENADA, BAJA CALIFORNIA	51200143	51201-0143	20191	513.821.2859.00.01	MESA RIEL	29
75	BAJA CALIFORNIA	ENSENADA, BAJA CALIFORNIA	HOSPITAL GENERAL REGIONAL DE 216 CAMAS, ENSENADA, BAJA CALIFORNIA	AV. REFORMA S/N ENTRE LAS CALLES BABILONIA Y MARGARITAS, COL. JARDINES DE CHAPULTEPEC, C.P. 22785, ENSENADA, BAJA CALIFORNIA	51200082	51201-0082	20192	513.821.2870.00.01	MESA DE 60 CM CON CONTRAPESO	8

ANEXOS
DIVISIÓN DE CONTRATOS

GOBIERNO DE MÉXICO | IMSS

DIRECCIÓN DE ADMINISTRACIÓN

Anexo No. 3.4 Guía de Distribución

PARTIDA	DESTINO	ODAD	UNIDAD MÉDICA	DIRECCIÓN	CUCOP	CUCOP	PRES	SAT	DESCRIPCIÓN	CANTIDAD
76	BAJA CALIFORNIA	ENSENADA, BAJA CALIFORNIA	HOSPITAL GENERAL REGIONAL DE 216 CAMAS, ENSENADA, BAJA CALIFORNIA	AV. REFORMA 601 ENTRE LAS CALLES BABILONIA Y MARGARITAS, COL. JARDINES DE CHAPULTEPEC, C.P. 22785, ENSENADA, BAJA CALIFORNIA	51100234	51101-0234	20195	513771.8495.00.01	REPISA DE 150 CM CONTRA MURO.	1
77	BAJA CALIFORNIA	ENSENADA, BAJA CALIFORNIA	HOSPITAL GENERAL REGIONAL DE 216 CAMAS, ENSENADA, BAJA CALIFORNIA	AV. REFORMA SIN ENTRE LAS CALLES BABILONIA Y MARGARITAS, COL. JARDINES DE CHAPULTEPEC, C.P. 22785, ENSENADA, BAJA CALIFORNIA	51200154	51201-0154	20195	513.750.0000.00.01	RIEL PORTAVELOCES.	482
78	BAJA CALIFORNIA	ENSENADA, BAJA CALIFORNIA	HOSPITAL GENERAL REGIONAL DE 216 CAMAS, ENSENADA, BAJA CALIFORNIA	AV. REFORMA SIN ENTRE LAS CALLES BABILONIA Y MARGARITAS, COL. JARDINES DE CHAPULTEPEC, C.P. 22785, ENSENADA, BAJA CALIFORNIA	51200459	51201-0459	20195	513.790.0000.00.01	CARRO DE ACERO INOXIDABLE DE 200 ML.	10
79	BAJA CALIFORNIA	ENSENADA, BAJA CALIFORNIA	HOSPITAL GENERAL REGIONAL DE 216 CAMAS, ENSENADA, BAJA CALIFORNIA	AV. REFORMA SIN ENTRE LAS CALLES BABILONIA Y MARGARITAS, COL. JARDINES DE CHAPULTEPEC, C.P. 22785, ENSENADA, BAJA CALIFORNIA	51200461	51201-0461	20195	513.790.0001.00.01	RIÑON DE ACERO INOXIDABLE DE 500 ML.	120
80	BAJA CALIFORNIA	ENSENADA, BAJA CALIFORNIA	HOSPITAL GENERAL REGIONAL DE 216 CAMAS, ENSENADA, BAJA CALIFORNIA	AV. REFORMA SIN ENTRE LAS CALLES BABILONIA Y MARGARITAS, COL. JARDINES DE CHAPULTEPEC, C.P. 22785, ENSENADA, BAJA CALIFORNIA	51100305	51101-0305	20195	513.570.0279.00.01	CHAROLA DE RUEDAS CON DESCANSABRAZOS.	41
81	BAJA CALIFORNIA	ENSENADA, BAJA CALIFORNIA	HOSPITAL GENERAL REGIONAL DE 216 CAMAS, ENSENADA, BAJA CALIFORNIA	AV. REFORMA SIN ENTRE LAS CALLES BABILONIA Y MARGARITAS, COL. JARDINES DE CHAPULTEPEC, C.P. 22785, ENSENADA, BAJA CALIFORNIA	51200465	51201-0465	20195	513.570.0172.00.01	VASO PARA MEDICAMENTOS DE 30 CM CUBICOS.	168
82	BAJA CALIFORNIA	ENSENADA, BAJA CALIFORNIA	HOSPITAL GENERAL REGIONAL DE 216 CAMAS, ENSENADA, BAJA CALIFORNIA	AV. REFORMA SIN ENTRE LAS CALLES BABILONIA Y MARGARITAS, COL. JARDINES DE CHAPULTEPEC, C.P. 22785, ENSENADA, BAJA CALIFORNIA	51200463	51201-0463	20200	513.570.0107.00.01	VASO PARA MEDICAMENTOS DE 100 CM CUBICOS.	4
83	BAJA CALIFORNIA	ENSENADA, BAJA CALIFORNIA	HOSPITAL GENERAL REGIONAL DE 216 CAMAS, ENSENADA, BAJA CALIFORNIA	AV. REFORMA SIN ENTRE LAS CALLES BABILONIA Y MARGARITAS, COL. JARDINES DE CHAPULTEPEC, C.P. 22785, ENSENADA, BAJA CALIFORNIA	51200462	51201-0462	20201	513.570.0140.00.01	VASO CON TAPA DE UN LITRO.	8
84	BAJA CALIFORNIA	ENSENADA, BAJA CALIFORNIA	HOSPITAL GENERAL REGIONAL DE 216 CAMAS, ENSENADA, BAJA CALIFORNIA	AV. REFORMA SIN ENTRE LAS CALLES BABILONIA Y MARGARITAS, COL. JARDINES DE CHAPULTEPEC, C.P. 22785, ENSENADA, BAJA CALIFORNIA	51200461	51201-0461	20202	513.125.0266.00.01	BÁSCULA DE ALTURA.	30
85	BAJA CALIFORNIA	ENSENADA, BAJA CALIFORNIA	HOSPITAL GENERAL REGIONAL DE 216 CAMAS, ENSENADA, BAJA CALIFORNIA	AV. REFORMA SIN ENTRE LAS CALLES BABILONIA Y MARGARITAS, COL. JARDINES DE CHAPULTEPEC, C.P. 22785, ENSENADA, BAJA CALIFORNIA	51200455	51201-0455	20203	513.215.0042.00.01	DIVAN CHAISE LONGUE.	16
86	BAJA CALIFORNIA	ENSENADA, BAJA CALIFORNIA	HOSPITAL GENERAL REGIONAL DE 216 CAMAS, ENSENADA, BAJA CALIFORNIA	AV. REFORMA SIN ENTRE LAS CALLES BABILONIA Y MARGARITAS, COL. JARDINES DE CHAPULTEPEC, C.P. 22785, ENSENADA, BAJA CALIFORNIA	51200074	51201-0074	20204	513.990.0000.00.01	LITERAS METÁLICAS.	36
87	BAJA CALIFORNIA	ENSENADA, BAJA CALIFORNIA	HOSPITAL GENERAL REGIONAL DE 216 CAMAS, ENSENADA, BAJA CALIFORNIA	AV. REFORMA SIN ENTRE LAS CALLES BABILONIA Y MARGARITAS, COL. JARDINES DE CHAPULTEPEC, C.P. 22785, ENSENADA, BAJA CALIFORNIA	15200458	15201-0458	20205	515.635.0158.00.01	CRIBA, PARA VERDURAS.	156
88	BAJA CALIFORNIA	ENSENADA, BAJA CALIFORNIA	HOSPITAL GENERAL REGIONAL DE 216 CAMAS, ENSENADA, BAJA CALIFORNIA	AV. REFORMA SIN ENTRE LAS CALLES BABILONIA Y MARGARITAS, COL. JARDINES DE CHAPULTEPEC, C.P. 22785, ENSENADA, BAJA CALIFORNIA	51200153	51201-0153	20206	513.570.0173.00.01	PORTAVELOCES DE RODILLO.	112
89	BAJA CALIFORNIA	ENSENADA, BAJA CALIFORNIA	HOSPITAL GENERAL REGIONAL DE 216 CAMAS, ENSENADA, BAJA CALIFORNIA	AV. REFORMA SIN ENTRE LAS CALLES BABILONIA Y MARGARITAS, COL. JARDINES DE CHAPULTEPEC, C.P. 22785, ENSENADA, BAJA CALIFORNIA	51100470	51101-0470	20217	513.220.0066.00.01	CARRO CUNA CON BARRAS DE ACRÍLICO.	58
90	BAJA CALIFORNIA	ENSENADA, BAJA CALIFORNIA	HOSPITAL GENERAL REGIONAL DE 216 CAMAS, ENSENADA, BAJA CALIFORNIA	AV. REFORMA SIN ENTRE LAS CALLES BABILONIA Y MARGARITAS, COL. JARDINES DE CHAPULTEPEC, C.P. 22785, ENSENADA, BAJA CALIFORNIA	51200119	51201-0119	20207	515.903.0000.00.01	MESA DE MAYO PARA ATENCIÓN AL RECIÉN NACIDO.	35
91	BAJA CALIFORNIA	ENSENADA, BAJA CALIFORNIA	HOSPITAL GENERAL REGIONAL DE 216 CAMAS, ENSENADA, BAJA CALIFORNIA	AV. REFORMA SIN ENTRE LAS CALLES BABILONIA Y MARGARITAS, COL. JARDINES DE CHAPULTEPEC, C.P. 22785, ENSENADA, BAJA CALIFORNIA	51100305	51101-0305	20213	513.451.0207.00.01	BANDEJA PARA TOMA DE MUESTRAS CON FREGADERO IZQUIERDO.	2
92	BAJA CALIFORNIA	ENSENADA, BAJA CALIFORNIA	HOSPITAL GENERAL REGIONAL DE 216 CAMAS, ENSENADA, BAJA CALIFORNIA	AV. REFORMA SIN ENTRE LAS CALLES BABILONIA Y MARGARITAS, COL. JARDINES DE CHAPULTEPEC, C.P. 22785, ENSENADA, BAJA CALIFORNIA	51100305	51101-0305	20213	513.451.0208.00.01	CARRETE PARA TOMA DE MUESTRAS CON FREGADERO IZQUIERDO.	2
93	BAJA CALIFORNIA	ENSENADA, BAJA CALIFORNIA	HOSPITAL GENERAL REGIONAL DE 216 CAMAS, ENSENADA, BAJA CALIFORNIA	AV. REFORMA SIN ENTRE LAS CALLES BABILONIA Y MARGARITAS, COL. JARDINES DE CHAPULTEPEC, C.P. 22785, ENSENADA, BAJA CALIFORNIA	51200234	51201-0234	20207	513.510.1470.00.01	MESA BAJA DE 90 CM CON CUBIERTA DE ACERO INOXIDABLE.	2
94	BAJA CALIFORNIA	ENSENADA, BAJA CALIFORNIA	HOSPITAL GENERAL REGIONAL DE 216 CAMAS, ENSENADA, BAJA CALIFORNIA	AV. REFORMA SIN ENTRE LAS CALLES BABILONIA Y MARGARITAS, COL. JARDINES DE CHAPULTEPEC, C.P. 22785, ENSENADA, BAJA CALIFORNIA	51200197	51201-0197	20217	513.510.1074.00.01	MESA ALTA DE 120 CM CON RESPALDO.	3
95	BAJA CALIFORNIA	ENSENADA, BAJA CALIFORNIA	HOSPITAL GENERAL REGIONAL DE 216 CAMAS, ENSENADA, BAJA CALIFORNIA	AV. REFORMA SIN ENTRE LAS CALLES BABILONIA Y MARGARITAS, COL. JARDINES DE CHAPULTEPEC, C.P. 22785, ENSENADA, BAJA CALIFORNIA	63000572	63101-0572	20501	513.310.0034.00.01	CARRO PARA CURACIONES CHICO.	302
96	BAJA CALIFORNIA	ENSENADA, BAJA CALIFORNIA	HOSPITAL GENERAL REGIONAL DE 216 CAMAS, ENSENADA, BAJA CALIFORNIA	AV. REFORMA SIN ENTRE LAS CALLES BABILONIA Y MARGARITAS, COL. JARDINES DE CHAPULTEPEC, C.P. 22785, ENSENADA, BAJA CALIFORNIA	51200234	51201-0234	20510	513.451.0149.00.01	CARRO PARA ROPA SUCIA CON TAPA Y APERTURA DE PEDAL.	66
97	BAJA CALIFORNIA	ENSENADA, BAJA CALIFORNIA	HOSPITAL GENERAL REGIONAL DE 216 CAMAS, ENSENADA, BAJA CALIFORNIA	AV. REFORMA SIN ENTRE LAS CALLES BABILONIA Y MARGARITAS, COL. JARDINES DE CHAPULTEPEC, C.P. 22785, ENSENADA, BAJA CALIFORNIA	51200139	51201-0139	20517	515.451.3001.00.01	MESA INTEGRAL FRONTEUR.	1
98	BAJA CALIFORNIA	ENSENADA, BAJA CALIFORNIA	HOSPITAL GENERAL REGIONAL DE 216 CAMAS, ENSENADA, BAJA CALIFORNIA	AV. REFORMA SIN ENTRE LAS CALLES BABILONIA Y MARGARITAS, COL. JARDINES DE CHAPULTEPEC, C.P. 22785, ENSENADA, BAJA CALIFORNIA	51200148	51201-0148	20517	515.451.0014.00.01	MUEBLE INTEGRAL ALTO DE 180 CM CON RESPALDO Y FREGADERO CENTRAL.	4
99	BAJA CALIFORNIA	ENSENADA, BAJA CALIFORNIA	HOSPITAL GENERAL REGIONAL DE 216 CAMAS, ENSENADA, BAJA CALIFORNIA	AV. REFORMA SIN ENTRE LAS CALLES BABILONIA Y MARGARITAS, COL. JARDINES DE CHAPULTEPEC, C.P. 22785, ENSENADA, BAJA CALIFORNIA	51200148	51201-0148	20517	513.451.0015.00.01	MUEBLE INTEGRAL ALTO DE 180 CM CON DOBLE FREGADERO CENTRAL.	2
100	BAJA CALIFORNIA	ENSENADA, BAJA CALIFORNIA	HOSPITAL GENERAL REGIONAL DE 216 CAMAS, ENSENADA, BAJA CALIFORNIA	AV. REFORMA SIN ENTRE LAS CALLES BABILONIA Y MARGARITAS, COL. JARDINES DE CHAPULTEPEC, C.P. 22785, ENSENADA, BAJA CALIFORNIA	51200111	51201-0111	20999	515.990.0001.00.01	SILLÓN DE EXTRACCIÓN.	2

Anexo No. 3.4 Guía de Distribución

PARTIDA	DESTINO	ODAD	UNIDAD MEDICA	DIRECCIÓN	CUCOP	CUCOP 4	PREI	SAI	DESCRIPCIÓN	CANTIDAD
101	BAJA CALIFORNIA	ENSENADA, BAJA CALIFORNIA	HOSPITAL GENERAL REGIONAL DE 216 CAMAS, ENSENADA, BAJA CALIFORNIA	AV. REFORMA S/N ENTRE LAS CALLES BABILONIA Y MARGARITAS, COL. JARDINES DE CHAPULTEPEC, C.P. 22785, ENSENADA, BAJA CALIFORNIA	51200197	51201-0197	20581	515.9913.0017.00.01	VESTIDOR CON ARMARIO PARA CONSULTORIO	3
102	BAJA CALIFORNIA	ENSENADA, BAJA CALIFORNIA	HOSPITAL GENERAL REGIONAL DE 216 CAMAS, ENSENADA, BAJA CALIFORNIA	AV. REFORMA S/N ENTRE LAS CALLES BABILONIA Y MARGARITAS, COL. JARDINES DE CHAPULTEPEC, C.P. 22785, ENSENADA, BAJA CALIFORNIA	51200235	51201-0235	20583	515.619.1547.00.01	MESA ALTA DE 90 CM CON RESPALDO, CAJON Y PUERTAS ABATIBLES	40
103	BAJA CALIFORNIA	ENSENADA, BAJA CALIFORNIA	HOSPITAL GENERAL REGIONAL DE 216 CAMAS, ENSENADA, BAJA CALIFORNIA	AV. REFORMA S/N ENTRE LAS CALLES BABILONIA Y MARGARITAS, COL. JARDINES DE CHAPULTEPEC, C.P. 22785, ENSENADA, BAJA CALIFORNIA	51200240	51201-0240	20615	515.619.1613.00.01	MESA ALTA DE 180 CM DE TRABAJO PARA 2 USUARIOS CON RESPALDO	6
104	BAJA CALIFORNIA	ENSENADA, BAJA CALIFORNIA	HOSPITAL GENERAL REGIONAL DE 216 CAMAS, ENSENADA, BAJA CALIFORNIA	AV. REFORMA S/N ENTRE LAS CALLES BABILONIA Y MARGARITAS, COL. JARDINES DE CHAPULTEPEC, C.P. 22785, ENSENADA, BAJA CALIFORNIA	51200108	51201-0108	20620	515.619.1905.20.01	MESA ALTA DE 120 CM SIN RESPALDO Y 8 CAJONES	33
105	BAJA CALIFORNIA	ENSENADA, BAJA CALIFORNIA	HOSPITAL GENERAL REGIONAL DE 216 CAMAS, ENSENADA, BAJA CALIFORNIA	AV. REFORMA S/N ENTRE LAS CALLES BABILONIA Y MARGARITAS, COL. JARDINES DE CHAPULTEPEC, C.P. 22785, ENSENADA, BAJA CALIFORNIA	51200185	51201-0185	20621	515.619.1905.60.01	MESA ALTA DE 120 CM SIN RESPALDO Y PUERTAS ABATIBLES	4
106	BAJA CALIFORNIA	ENSENADA, BAJA CALIFORNIA	HOSPITAL GENERAL REGIONAL DE 216 CAMAS, ENSENADA, BAJA CALIFORNIA	AV. REFORMA S/N ENTRE LAS CALLES BABILONIA Y MARGARITAS, COL. JARDINES DE CHAPULTEPEC, C.P. 22785, ENSENADA, BAJA CALIFORNIA	51200170	51201-0170	20622	515.619.1663.00.01	MESA ALTA DE 180 CM SIN RESPALDO, 3 CAJONES SUPERCRESY PUERTAS ABATIBLES	5
107	BAJA CALIFORNIA	ENSENADA, BAJA CALIFORNIA	HOSPITAL GENERAL REGIONAL DE 216 CAMAS, ENSENADA, BAJA CALIFORNIA	AV. REFORMA S/N ENTRE LAS CALLES BABILONIA Y MARGARITAS, COL. JARDINES DE CHAPULTEPEC, C.P. 22785, ENSENADA, BAJA CALIFORNIA	51200244	51201-0244	20627	515.619.1937.00.01	MESA ALTA DE 180 CM SIN RESPALDO, CAJONES CENTRALES Y PUERTAS ABATIBLES LATERALES	4
108	BAJA CALIFORNIA	ENSENADA, BAJA CALIFORNIA	HOSPITAL GENERAL REGIONAL DE 216 CAMAS, ENSENADA, BAJA CALIFORNIA	AV. REFORMA S/N ENTRE LAS CALLES BABILONIA Y MARGARITAS, COL. JARDINES DE CHAPULTEPEC, C.P. 22785, ENSENADA, BAJA CALIFORNIA	51200097	51201-0097	20647	513.824.3128.00.01	MESA ALTA DE 180 CM CON RESPALDO Y FREGADERO DERECHO	5
109	CHIAPAS	TUXTLA GUTIERREZ, CHIAPAS	HOSPITAL GENERAL DE ZONA DE 144 CAMAS, TUXTLA GUTIERREZ, CHIAPAS	CARRETERA JUAN CRISPIN CHICOASEN, Km 2.50, TUXTLA GUTIERREZ, CHIAPAS, C.P. 29020	51200560	51201-0560	19592	513.191.3903.01.01	CARRO CAMILLA TIPO TRANSFER (LATERAL)	3
110	CHIAPAS	TUXTLA GUTIERREZ, CHIAPAS	HOSPITAL GENERAL DE ZONA DE 144 CAMAS, TUXTLA GUTIERREZ, CHIAPAS	CARRETERA JUAN CRISPIN CHICOASEN, Km 2.50, TUXTLA GUTIERREZ, CHIAPAS, C.P. 29020	51200059	51201-0059	19595	513.440.4029.01.01	JARONERA ELECTRICA	1
111	CHIAPAS	TUXTLA GUTIERREZ, CHIAPAS	HOSPITAL GENERAL DE ZONA DE 144 CAMAS, TUXTLA GUTIERREZ, CHIAPAS	CARRETERA JUAN CRISPIN CHICOASEN, Km 2.50, TUXTLA GUTIERREZ, CHIAPAS, C.P. 29020	51200144	51201-0144	19771	513.629.0286.01.01	MODULO PARA CONSULTORIO MEDICO DERECHO	9
112	CHIAPAS	TUXTLA GUTIERREZ, CHIAPAS	HOSPITAL GENERAL DE ZONA DE 144 CAMAS, TUXTLA GUTIERREZ, CHIAPAS	CARRETERA JUAN CRISPIN CHICOASEN, Km 2.50, TUXTLA GUTIERREZ, CHIAPAS, C.P. 29020	51200145	51201-0145	19772	513.629.0293.01.01	MODULO PARA CONSULTORIO MEDICO IZQUIERDO	18
113	CHIAPAS	TUXTLA GUTIERREZ, CHIAPAS	HOSPITAL GENERAL DE ZONA DE 144 CAMAS, TUXTLA GUTIERREZ, CHIAPAS	CARRRETERA JUAN CRISPIN CHICOASEN, Km 2.50, TUXTLA GUTIERREZ, CHIAPAS, C.P. 29020	51200173	51201-0173	19807	513.619.2059.01.01	MESA ALTA DE 150 CM CON CAJONERA CENTRAL	1
114	CHIAPAS	TUXTLA GUTIERREZ, CHIAPAS	HOSPITAL GENERAL DE ZONA DE 144 CAMAS, TUXTLA GUTIERREZ, CHIAPAS	CARRETERA JUAN CRISPIN CHICOASEN, Km 2.50, TUXTLA GUTIERREZ, CHIAPAS, C.P. 29020	51200196	51201-0196	19810	513.619.0737.01.01	MESA ALTA DE 180 CM CON CAJONERA CENTRAL	43
115	CHIAPAS	TUXTLA GUTIERREZ, CHIAPAS	HOSPITAL GENERAL DE ZONA DE 144 CAMAS, TUXTLA GUTIERREZ, CHIAPAS	CARRETERA JUAN CRISPIN CHICOASEN, Km 2.50, TUXTLA GUTIERREZ, CHIAPAS, C.P. 29020	51200196	51201-0158	18440	514.160.0014.00.01	CARRO PARA SUPERMERCADO	4
116	CHIAPAS	TUXTLA GUTIERREZ, CHIAPAS	HOSPITAL GENERAL DE ZONA DE 144 CAMAS, TUXTLA GUTIERREZ, CHIAPAS	CARRETERA JUAN CRISPIN CHICOASEN, Km 2.50, TUXTLA GUTIERREZ, CHIAPAS, C.P. 29020	51200268	51201-0268	15447	515.451.0700.00.01	GABINETE BASE PARA CAMPANA DE EXTRACCION	1
117	CHIAPAS	TUXTLA GUTIERREZ, CHIAPAS	HOSPITAL GENERAL DE ZONA DE 144 CAMAS, TUXTLA GUTIERREZ, CHIAPAS	CARRETERA JUAN CRISPIN CHICOASEN, Km 2.50, TUXTLA GUTIERREZ, CHIAPAS, C.P. 29020	51200084	51201-0084	19724	513.621.0753.01.01	MESA ALTA DE 150 CM CON FREGADERO DERECHO	4
118	CHIAPAS	TUXTLA GUTIERREZ, CHIAPAS	HOSPITAL GENERAL DE ZONA DE 144 CAMAS, TUXTLA GUTIERREZ, CHIAPAS	CARRETERA JUAN CRISPIN CHICOASEN, Km 2.50, TUXTLA GUTIERREZ, CHIAPAS, C.P. 29020	51200086	51201-0086	19725	513.621.0761.01.01	MESA ALTA DE 150 CM CON FREGADERO IZQUIERDO	1
119	CHIAPAS	TUXTLA GUTIERREZ, CHIAPAS	HOSPITAL GENERAL DE ZONA DE 144 CAMAS, TUXTLA GUTIERREZ, CHIAPAS	CARRETERA JUAN CRISPIN CHICOASEN, Km 2.50, TUXTLA GUTIERREZ, CHIAPAS, C.P. 29020	51200279	51201-0279	19727	513.621.0903.01.01	MESA ALTA DE 120 CM CON RESPALDO Y FREGADERO DERECHO	8
120	CHIAPAS	TUXTLA GUTIERREZ, CHIAPAS	HOSPITAL GENERAL DE ZONA DE 144 CAMAS, TUXTLA GUTIERREZ, CHIAPAS	CARRETERA JUAN CRISPIN CHICOASEN, Km 2.50, TUXTLA GUTIERREZ, CHIAPAS, C.P. 29020	51200182	51201-0182	19728	513.621.2469.01.01	MESA ALTA DE 180 CM CON FREGADERO CENTRAL Y CAJONES	2
121	CHIAPAS	TUXTLA GUTIERREZ, CHIAPAS	HOSPITAL GENERAL DE ZONA DE 144 CAMAS, TUXTLA GUTIERREZ, CHIAPAS	CARRETERA JUAN CRISPIN CHICOASEN, Km 2.50, TUXTLA GUTIERREZ, CHIAPAS, C.P. 29020	51200091	51201-0091	19804	513.621.0790.01.01	MESA ALTA DE 180 CM CON FREGADERO CENTRAL Y TRAMPA PARA YESO (INTEGRADA)	1
122	CHIAPAS	TUXTLA GUTIERREZ, CHIAPAS	HOSPITAL GENERAL DE ZONA DE 144 CAMAS, TUXTLA GUTIERREZ, CHIAPAS	CARRETERA JUAN CRISPIN CHICOASEN, Km 2.50, TUXTLA GUTIERREZ, CHIAPAS, C.P. 29020	51200159	51201-0159	20623	515.247.0118.00.01	CARRO CAJONERO	11
123	CHIAPAS	TUXTLA GUTIERREZ, CHIAPAS	HOSPITAL GENERAL DE ZONA DE 144 CAMAS, TUXTLA GUTIERREZ, CHIAPAS	CARRETERA JUAN CRISPIN CHICOASEN, Km 2.50, TUXTLA GUTIERREZ, CHIAPAS, C.P. 29020	51200697	51201-0697	20624	515.247.0125.00.01	CARRO DISTRIBUIDOR DE MUESTRAS	3
124	CHIAPAS	TUXTLA GUTIERREZ, CHIAPAS	HOSPITAL GENERAL DE ZONA DE 144 CAMAS, TUXTLA GUTIERREZ, CHIAPAS	CARRETERA JUAN CRISPIN CHICOASEN, Km 2.50, TUXTLA GUTIERREZ, CHIAPAS, C.P. 29020	51200050	51201-0050	20625	515.491.0098.00.01	GABINETE PARA TOMA DE MUESTRAS	2
125	CHIAPAS	TUXTLA GUTIERREZ, CHIAPAS	HOSPITAL GENERAL DE ZONA DE 144 CAMAS, TUXTLA GUTIERREZ, CHIAPAS	CARRETERA JUAN CRISPIN CHICOASEN, Km 2.50, TUXTLA GUTIERREZ, CHIAPAS, C.P. 29020	51200158	51201-0158	20626	513.619.0161.00.01	MESA ALTA DE 180 CM CON CAJONERA LATERAL	4

ANEXOS
DIVISIÓN DE CONTRATOS

GOBIERNO DE MÉXICO
IMSS
DIRECCIÓN DE ADMINISTRACIÓN

Anexo No. 3.4 Guía de Distribución

PARTIDA	DESTINO	ZONA	UNIDAD MÉDICA	DIRECCIÓN	CUCOP	CUCOP	PEP	SAP	DESCRIPCIÓN	CANTIDAD
096	CHIAPAS	TUXTLA GUTIÉRREZ, CHIAPAS	HOSPITAL GENERAL DE ZONA DE 144 CAMAS, TUXTLA GUTIÉRREZ, CHIAPAS	CARRETERA JUAN CRISPÍN CHICOASÉN Km. 2.5 S/C TUXTLA GUTIÉRREZ, CHIAPAS, C.P. 29020	51200106	51201-0106	20029	516.6708.1227.00.01	MESA ALTA DE 80 CM CON CUBIERTA DE ACERO INOXIDABLE	4
097	CHIAPAS	TUXTLA GUTIÉRREZ, CHIAPAS	HOSPITAL GENERAL DE ZONA DE 144 CAMAS, TUXTLA GUTIÉRREZ, CHIAPAS	CARRETERA JUAN CRISPÍN CHICOASÉN, Km 2.5 S/C TUXTLA GUTIÉRREZ, CHIAPAS, C.P. 29020	51200161	51201-0161	20030	516.6708.1232.00.01	MESA ALTA DE 100 CM CON CUBIERTA DE ACERO INOXIDABLE	4
098	CHIAPAS	TUXTLA GUTIÉRREZ, CHIAPAS	HOSPITAL GENERAL DE ZONA DE 144 CAMAS, TUXTLA GUTIÉRREZ, CHIAPAS	CARRETERA JUAN CRISPÍN CHICOASÉN, Km 2.5 S/C TUXTLA GUTIÉRREZ, CHIAPAS, C.P. 29020	51200176	51201-0176	20031	516.6708.1234.00.01	MESA ALTA DE 150 CM CON CUBIERTA DE ACERO INOXIDABLE	1
099	CHIAPAS	TUXTLA GUTIÉRREZ, CHIAPAS	HOSPITAL GENERAL DE ZONA DE 144 CAMAS, TUXTLA GUTIÉRREZ, CHIAPAS	CARRETERA JUAN CRISPÍN CHICOASÉN, Km 2.5 S/C TUXTLA GUTIÉRREZ, CHIAPAS, C.P. 29020	51200191	51201-0191	20035	516.6708.1298.00.01	MESA ALTA DE 80 CM CON VERTEDERO	4
100	CHIAPAS	TUXTLA GUTIÉRREZ, CHIAPAS	HOSPITAL GENERAL DE ZONA DE 144 CAMAS, TUXTLA GUTIÉRREZ, CHIAPAS	CARRETERA JUAN CRISPÍN CHICOASÉN, Km 2.5 S/C TUXTLA GUTIÉRREZ, CHIAPAS, C.P. 29020	51200092	51201-0092	20036	516.6708.1299.00.01	MESA ALTA DE 180 CM CON CUBIERTA DE MADERA	2
101	CHIAPAS	TUXTLA GUTIÉRREZ, CHIAPAS	HOSPITAL GENERAL DE ZONA DE 144 CAMAS, TUXTLA GUTIÉRREZ, CHIAPAS	CARRETERA JUAN CRISPÍN CHICOASÉN, Km 2.5 S/C TUXTLA GUTIÉRREZ, CHIAPAS, C.P. 29020	51200093	51201-0093	20037	516.6708.1300.00.01	MESA BAJA DE 80 CM CON VERTEDERO	1
102	CHIAPAS	TUXTLA GUTIÉRREZ, CHIAPAS	HOSPITAL GENERAL DE ZONA DE 144 CAMAS, TUXTLA GUTIÉRREZ, CHIAPAS	CARRETERA JUAN CRISPÍN CHICOASÉN, Km 2.5 S/C TUXTLA GUTIÉRREZ, CHIAPAS, C.P. 29020	51200096	51201-0096	20040	516.6708.1237.00.01	MESA BAJA DE 150 CM CON CUBIERTA DE ACERO INOXIDABLE	1
103	CHIAPAS	TUXTLA GUTIÉRREZ, CHIAPAS	HOSPITAL GENERAL DE ZONA DE 144 CAMAS, TUXTLA GUTIÉRREZ, CHIAPAS	CARRETERA JUAN CRISPÍN CHICOASÉN, Km 2.5 S/C TUXTLA GUTIÉRREZ, CHIAPAS, C.P. 29020	51200097	51201-0097	20041	516.6708.1240.00.01	MESA PARA BANCO DE SANGRE, CON FREGADERO CENTRAL	1
104	CHIAPAS	TUXTLA GUTIÉRREZ, CHIAPAS	HOSPITAL GENERAL DE ZONA DE 144 CAMAS, TUXTLA GUTIÉRREZ, CHIAPAS	CARRETERA JUAN CRISPÍN CHICOASÉN, Km 2.5 S/C TUXTLA GUTIÉRREZ, CHIAPAS, C.P. 29020	51200079	51201-0079	20042	516.6764.0151.00.01	REPISA ABATIBLE PARA TOMA DE MUESTRAS	3
105	CHIAPAS	TUXTLA GUTIÉRREZ, CHIAPAS	HOSPITAL GENERAL DE ZONA DE 144 CAMAS, TUXTLA GUTIÉRREZ, CHIAPAS	CARRETERA JUAN CRISPÍN CHICOASÉN, Km 2.5 S/C TUXTLA GUTIÉRREZ, CHIAPAS, C.P. 29020	51200224	51201-0224	20044	516.9205.0126.00.01	SILLA CAMA PARA DONADORES	4
106	CHIAPAS	TUXTLA GUTIÉRREZ, CHIAPAS	HOSPITAL GENERAL DE ZONA DE 144 CAMAS, TUXTLA GUTIÉRREZ, CHIAPAS	CARRETERA JUAN CRISPÍN CHICOASÉN, Km 2.5 S/C TUXTLA GUTIÉRREZ, CHIAPAS, C.P. 29020	51100223	51101-0223	20045	516.6367.0922.00.01	VITRINA DE 75 CM CONTRA MURO	1
107	CHIAPAS	TUXTLA GUTIÉRREZ, CHIAPAS	HOSPITAL GENERAL DE ZONA DE 144 CAMAS, TUXTLA GUTIÉRREZ, CHIAPAS	CARRETERA JUAN CRISPÍN CHICOASÉN, Km 2.5 S/C TUXTLA GUTIÉRREZ, CHIAPAS, C.P. 29020	51100224	51101-0224	20046	516.6367.0923.00.01	VITRINA DE 90 CM CONTRA MURO CON LLAVES	29
108	CHIAPAS	TUXTLA GUTIÉRREZ, CHIAPAS	HOSPITAL GENERAL DE ZONA DE 144 CAMAS, TUXTLA GUTIÉRREZ, CHIAPAS	CARRETERA JUAN CRISPÍN CHICOASÉN, Km 2.5 S/C TUXTLA GUTIÉRREZ, CHIAPAS, C.P. 29020	51100257	51101-0257	20130	516.6902.0005.00.01	ANAQUEL GUARDA DIMEROS	30
109	CHIAPAS	TUXTLA GUTIÉRREZ, CHIAPAS	HOSPITAL GENERAL DE ZONA DE 144 CAMAS, TUXTLA GUTIÉRREZ, CHIAPAS	CARRETERA JUAN CRISPÍN CHICOASÉN, Km 2.5 S/C TUXTLA GUTIÉRREZ, CHIAPAS, C.P. 29020	50200039	50201-0039	20134	519.4456.0004.00.01	BANCO GIRATORIO CON RESPALDO DE ACERO INOXIDABLE	1
110	CHIAPAS	TUXTLA GUTIÉRREZ, CHIAPAS	HOSPITAL GENERAL DE ZONA DE 144 CAMAS, TUXTLA GUTIÉRREZ, CHIAPAS	CARRETERA JUAN CRISPÍN CHICOASÉN, Km 2.5 S/C TUXTLA GUTIÉRREZ, CHIAPAS, C.P. 29020	50200039	50201-0039	20135	519.106.0010.00.01	BANCO GIRATORIO DE ACERO INOXIDABLE	100
111	CHIAPAS	TUXTLA GUTIÉRREZ, CHIAPAS	HOSPITAL GENERAL DE ZONA DE 144 CAMAS, TUXTLA GUTIÉRREZ, CHIAPAS	CARRETERA JUAN CRISPÍN CHICOASÉN, Km 2.5 S/C TUXTLA GUTIÉRREZ, CHIAPAS, C.P. 29020	50200451	50201-0451	20136	519.1[illegible].0[illegible].00.01	BÁSCULA	1
112	CHIAPAS	TUXTLA GUTIÉRREZ, CHIAPAS	HOSPITAL GENERAL DE ZONA DE 144 CAMAS, TUXTLA GUTIÉRREZ, CHIAPAS	CARRETERA JUAN CRISPÍN CHICOASÉN, Km 2.5 S/C TUXTLA GUTIÉRREZ, CHIAPAS, C.P. 29020	51200[illegible]	51201-0[illegible]	20137	516.6708.0[illegible].00.01	BAÑO DE ANTESIS	6
113	CHIAPAS	TUXTLA GUTIÉRREZ, CHIAPAS	HOSPITAL GENERAL DE ZONA DE 144 CAMAS, TUXTLA GUTIÉRREZ, CHIAPAS	CARRETERA JUAN CRISPÍN CHICOASÉN, Km 2.5 S/C TUXTLA GUTIÉRREZ, CHIAPAS, C.P. 29020	51200[illegible]	51201-0[illegible]	20138	516.6708.0[illegible].00.01	BÁSCULA CON ESTADÍMETRO	56
114	CHIAPAS	TUXTLA GUTIÉRREZ, CHIAPAS	HOSPITAL GENERAL DE ZONA DE 144 CAMAS, TUXTLA GUTIÉRREZ, CHIAPAS	CARRETERA JUAN CRISPÍN CHICOASÉN, Km 2.5 S/C TUXTLA GUTIÉRREZ, CHIAPAS, C.P. 29020	51200[illegible]	51201-0[illegible]	20139	516.6708.0[illegible].00.01	BÁSCULA PARA BEBÉ	2
115	CHIAPAS	TUXTLA GUTIÉRREZ, CHIAPAS	HOSPITAL GENERAL DE ZONA DE 144 CAMAS, TUXTLA GUTIÉRREZ, CHIAPAS	CARRETERA JUAN CRISPÍN CHICOASÉN, Km 2.5 S/C TUXTLA GUTIÉRREZ, CHIAPAS, C.P. 29020	51200[illegible]	51201-0[illegible]	20140	519.1401.0[illegible].00.01	BURÓ	100
116	CHIAPAS	TUXTLA GUTIÉRREZ, CHIAPAS	HOSPITAL GENERAL DE ZONA DE 144 CAMAS, TUXTLA GUTIÉRREZ, CHIAPAS	CARRETERA JUAN CRISPÍN CHICOASÉN, Km 2.5 S/C TUXTLA GUTIÉRREZ, CHIAPAS, C.P. 29020	51200[illegible]	51201-0[illegible]	20141	516.6764.0[illegible].00.01	CAMA HOSPITALAR, MECÁNICA	2
117	CHIAPAS	TUXTLA GUTIÉRREZ, CHIAPAS	HOSPITAL GENERAL DE ZONA DE 144 CAMAS, TUXTLA GUTIÉRREZ, CHIAPAS	CARRETERA JUAN CRISPÍN CHICOASÉN, Km 2.5 S/C TUXTLA GUTIÉRREZ, CHIAPAS, C.P. 29020	51200[illegible]	51201-0[illegible]	20142	516.1401.0[illegible].00.01	CARRO PARA SUBESTACIÓN	3
118	CHIAPAS	TUXTLA GUTIÉRREZ, CHIAPAS	HOSPITAL GENERAL DE ZONA DE 144 CAMAS, TUXTLA GUTIÉRREZ, CHIAPAS	CARRETERA JUAN CRISPÍN CHICOASÉN, Km 2.5 S/C TUXTLA GUTIÉRREZ, CHIAPAS, C.P. 29020	51200[illegible]	51201-0[illegible]	20143	516.1401.0[illegible].00.01	CARRO PARA MEDICAMENTOS	10
119	CHIAPAS	TUXTLA GUTIÉRREZ, CHIAPAS	HOSPITAL GENERAL DE ZONA DE 144 CAMAS, TUXTLA GUTIÉRREZ, CHIAPAS	CARRETERA JUAN CRISPÍN CHICOASÉN, Km 2.5 S/C TUXTLA GUTIÉRREZ, CHIAPAS, C.P. 29020	51200[illegible]	51201-0[illegible]	20144	516.1401.0[illegible].00.01	CARRO PARA SOPA LIMPIA	3
120	CHIAPAS	TUXTLA GUTIÉRREZ, CHIAPAS	HOSPITAL GENERAL DE ZONA DE 144 CAMAS, TUXTLA GUTIÉRREZ, CHIAPAS	CARRETERA JUAN CRISPÍN CHICOASÉN, Km 2.5 S/C TUXTLA GUTIÉRREZ, CHIAPAS, C.P. 29020	51200[illegible]	51201-0[illegible]	20145	516.1401.0[illegible].00.01	CARRO PARA EXPEDIENTES	3

Anexo No. 3.4 Guía de Distribución

PARTIDA	DESTINO	CLAVE	UNIDAD MÉDICA	DIRECCIÓN	CUCOP	CUCOP +	PREI	SAI	DESCRIPCIÓN	CANTIDAD
151	CHIAPAS	TUXTLA GUTIERREZ, CHIAPAS	HOSPITAL GENERAL DE ZONA DE 144 CAMAS, TUXTLA GUTIERREZ, CHIAPAS	CARRETERA JUAN CRISPIN CHICOASEN, Km 2.50, TUXTLA GUTIERREZ, CHIAPAS, C.P. 29020	51200579	51201-0579	20143	513.209.0067.00.01	CEPILLERA PARA USO QUIRURGICO	74
152	CHIAPAS	TUXTLA GUTIERREZ, CHIAPAS	HOSPITAL GENERAL DE ZONA DE 144 CAMAS, TUXTLA GUTIERREZ, CHIAPAS	CARRETERA JUAN CRISPIN CHICOASEN, Km 2.50, TUXTLA GUTIERREZ, CHIAPAS, C.P. 29020	51200453	51201-0453	20143	513.227.0178.00.01	CHAROLA CON TAPA PARA INSTRUMENTAL	3
153	CHIAPAS	TUXTLA GUTIERREZ, CHIAPAS	HOSPITAL GENERAL DE ZONA DE 144 CAMAS, TUXTLA GUTIERREZ, CHIAPAS	CARRETERA JUAN CRISPIN CHICOASEN, Km 2.50, TUXTLA GUTIERREZ, CHIAPAS, C.P. 29020	51200458	51201-0458	20143	513.245.0113.00.01	CÓMODO PARA ADULTOS	284
154	CHIAPAS	TUXTLA GUTIERREZ, CHIAPAS	HOSPITAL GENERAL DE ZONA DE 144 CAMAS, TUXTLA GUTIERREZ, CHIAPAS	CARRETERA JUAN CRISPIN CHICOASEN, Km 2.50, TUXTLA GUTIERREZ, CHIAPAS, C.P. 29020	51200457	51201-0457	20148	513.245.0128.00.01	CÓMODO PARA MENORES	92
155	CHIAPAS	TUXTLA GUTIERREZ, CHIAPAS	HOSPITAL GENERAL DE ZONA DE 144 CAMAS, TUXTLA GUTIERREZ, CHIAPAS	CARRETERA JUAN CRISPIN CHICOASEN, Km 2.50, TUXTLA GUTIERREZ, CHIAPAS, C.P. 29020	51200327	51201-0327	20147	513.254.0113.00.01	CUBETA DE ACERO INOXIDABLE CON PORTA CUBETA RODABLE	237
156	CHIAPAS	TUXTLA GUTIERREZ, CHIAPAS	HOSPITAL GENERAL DE ZONA DE 144 CAMAS, TUXTLA GUTIERREZ, CHIAPAS	CARRETERA JUAN CRISPIN CHICOASEN, Km 2.50, TUXTLA GUTIERREZ, CHIAPAS, C.P. 29020	51200660	51201-0250	20148	513.353.0111.00.01	ESCALERILLA DE DOS PELDAÑOS	340
157	CHIAPAS	TUXTLA GUTIERREZ, CHIAPAS	HOSPITAL GENERAL DE ZONA DE 144 CAMAS, TUXTLA GUTIERREZ, CHIAPAS	CARRETERA JUAN CRISPIN CHICOASEN, Km 2.50, TUXTLA GUTIERREZ, CHIAPAS, C.P. 29020	51100261	51101-0261	20149	RCI.360.0066.00.01	ESTANTE GUARDA ESTERIL DE 60 CM	58
158	CHIAPAS	TUXTLA GUTIERREZ, CHIAPAS	HOSPITAL GENERAL DE ZONA DE 144 CAMAS, TUXTLA GUTIERREZ, CHIAPAS	CARRETERA JUAN CRISPIN CHICOASEN, Km 2.50, TUXTLA GUTIERREZ, CHIAPAS, C.P. 29020	51100260	51101-0260	20151	513.360.0071.00.01	ESTANTE GUARDA ESTERIL DE 120 CM	15
159	CHIAPAS	TUXTLA GUTIERREZ, CHIAPAS	HOSPITAL GENERAL DE ZONA DE 144 CAMAS, TUXTLA GUTIERREZ, CHIAPAS	CARRETERA JUAN CRISPIN CHICOASEN, Km 2.50, TUXTLA GUTIERREZ, CHIAPAS, C.P. 29020	51200562	51201-0562	20153	513.548.0091.00.01	JABONERA DE PEDAL	25
160	CHIAPAS	TUXTLA GUTIERREZ, CHIAPAS	HOSPITAL GENERAL DE ZONA DE 144 CAMAS, TUXTLA GUTIERREZ, CHIAPAS	CARRETERA JUAN CRISPIN CHICOASEN, Km 2.50, TUXTLA GUTIERREZ, CHIAPAS, C.P. 29020	51200564	51201-0564	20154	513.567.0111.00.01	LAMPARA DE LUZ INTENSA	93
161	CHIAPAS	TUXTLA GUTIERREZ, CHIAPAS	HOSPITAL GENERAL DE ZONA DE 144 CAMAS, TUXTLA GUTIERREZ, CHIAPAS	CARRETERA JUAN CRISPIN CHICOASEN, Km 2.50, TUXTLA GUTIERREZ, CHIAPAS, C.P. 29020	51200565	51201-0565	20155	513.567.0128.00.01	LAMPARA DE PIE RODABLE	6
162	CHIAPAS	TUXTLA GUTIERREZ, CHIAPAS	HOSPITAL GENERAL DE ZONA DE 144 CAMAS, TUXTLA GUTIERREZ, CHIAPAS	CARRETERA JUAN CRISPIN CHICOASEN, Km 2.50, TUXTLA GUTIERREZ, CHIAPAS, C.P. 29020	51200566	51201-0566	20156	513.580.0040.00.01	LAVABO DE CIRUJANO DOBLE	32
163	CHIAPAS	TUXTLA GUTIERREZ, CHIAPAS	HOSPITAL GENERAL DE ZONA DE 144 CAMAS, TUXTLA GUTIERREZ, CHIAPAS	CARRETERA JUAN CRISPIN CHICOASEN, Km 2.50, TUXTLA GUTIERREZ, CHIAPAS, C.P. 29020	51200571	51201-0571	20158	513.580.0067.00.01	LAVABO PASTEUR DERECHO DE 90 CM	51
164	CHIAPAS	TUXTLA GUTIERREZ, CHIAPAS	HOSPITAL GENERAL DE ZONA DE 144 CAMAS, TUXTLA GUTIERREZ, CHIAPAS	CARRETERA JUAN CRISPIN CHICOASEN, Km 2.50, TUXTLA GUTIERREZ, CHIAPAS, C.P. 29020	51200573	51201-0573	20159	513.580.0073.00.01	LAVABO PASTEUR IZQUIERDO DE 90 CM	24
165	CHIAPAS	TUXTLA GUTIERREZ, CHIAPAS	HOSPITAL GENERAL DE ZONA DE 144 CAMAS, TUXTLA GUTIERREZ, CHIAPAS	CARRETERA JUAN CRISPIN CHICOASEN, Km 2.50, TUXTLA GUTIERREZ, CHIAPAS, C.P. 29020	51200133	51201-0133	20160	513.621.2551.00.01	MESA INTEGRAL ALTA DE 150 CM CON FREGADERO DERECHO	10
166	CHIAPAS	TUXTLA GUTIERREZ, CHIAPAS	HOSPITAL GENERAL DE ZONA DE 144 CAMAS, TUXTLA GUTIERREZ, CHIAPAS	CARRETERA JUAN CRISPIN CHICOASEN, Km 2.50, TUXTLA GUTIERREZ, CHIAPAS, C.P. 29020	51200135	51201-0135	20160	513.621.2600.00.01	MESA INTEGRAL DE 120 CM CON RESPALDO Y FREGADERO DERECHO	10
167	CHIAPAS	TUXTLA GUTIERREZ, CHIAPAS	HOSPITAL GENERAL DE ZONA DE 144 CAMAS, TUXTLA GUTIERREZ, CHIAPAS	CARRETERA JUAN CRISPIN CHICOASEN, Km 2.50, TUXTLA GUTIERREZ, CHIAPAS, C.P. 29020	51200109	51201-0109	20160	513.621.2651.00.01	MESA ALTA INTEGRAL DE 150 CM CON RESPALDO Y FREGADERO DERECHO	12
168	CHIAPAS	TUXTLA GUTIERREZ, CHIAPAS	HOSPITAL GENERAL DE ZONA DE 144 CAMAS, TUXTLA GUTIERREZ, CHIAPAS	CARRETERA JUAN CRISPIN CHICOASEN, Km 2.50, TUXTLA GUTIERREZ, CHIAPAS, C.P. 29020	51200559	51201-0559	20160	513.621.2644.00.01	MESA ALTA DE 150 CM CON RESPALDO Y FREGADERO IZQUIERDO	2
169	CHIAPAS	TUXTLA GUTIERREZ, CHIAPAS	HOSPITAL GENERAL DE ZONA DE 144 CAMAS, TUXTLA GUTIERREZ, CHIAPAS	CARRETERA JUAN CRISPIN CHICOASEN, Km 2.50, TUXTLA GUTIERREZ, CHIAPAS, C.P. 29020	51200134	51201-0134	20173	513.621.2607.00.01	MESA INTEGRAL ALTA DE 180 CM CON DOBLE FREGADERO CENTRAL	20
170	CHIAPAS	TUXTLA GUTIERREZ, CHIAPAS	HOSPITAL GENERAL DE ZONA DE 144 CAMAS, TUXTLA GUTIERREZ, CHIAPAS	CARRETERA JUAN CRISPIN CHICOASEN, Km 2.50, TUXTLA GUTIERREZ, CHIAPAS, C.P. 29020	51200111	51201-0111	20179	513.621.2732.00.01	MESA CARRO ANESTESIOLOGICO DE 70 CM	9
171	CHIAPAS	TUXTLA GUTIERREZ, CHIAPAS	HOSPITAL GENERAL DE ZONA DE 144 CAMAS, TUXTLA GUTIERREZ, CHIAPAS	CARRETERA JUAN CRISPIN CHICOASEN, Km 2.50, TUXTLA GUTIERREZ, CHIAPAS, C.P. 29020	51200116	51201-0116	20179	513.621.2744.00.01	MESA DE 70 CM CON FREGADERO DE ACERO INOXIDABLE Y BANO MARIA	6
172	CHIAPAS	TUXTLA GUTIERREZ, CHIAPAS	HOSPITAL GENERAL DE ZONA DE 144 CAMAS, TUXTLA GUTIERREZ, CHIAPAS	CARRETERA JUAN CRISPIN CHICOASEN, Km 2.50, TUXTLA GUTIERREZ, CHIAPAS, C.P. 29020	51200109	51201-0109	20151	513.621.2760.00.01	MESA DE 180 CM PARA ENSAMBLE CON REPISA INTERMEDIA	2
173	CHIAPAS	TUXTLA GUTIERREZ, CHIAPAS	HOSPITAL GENERAL DE ZONA DE 144 CAMAS, TUXTLA GUTIERREZ, CHIAPAS	CARRETERA JUAN CRISPIN CHICOASEN, Km 2.50, TUXTLA GUTIERREZ, CHIAPAS, C.P. 29020	51200140	51201-0140	20153	513.621.2740.00.01	MESA MAYO	111
174	CHIAPAS	TUXTLA GUTIERREZ, CHIAPAS	HOSPITAL GENERAL DE ZONA DE 144 CAMAS, TUXTLA GUTIERREZ, CHIAPAS	CARRETERA JUAN CRISPIN CHICOASEN, Km 2.50, TUXTLA GUTIERREZ, CHIAPAS, C.P. 29020	51200561	51201-0561	20154	513.621.2702.00.01	MESA PARA EXPLORACION GINECOLOGICA	9
175	CHIAPAS	TUXTLA GUTIERREZ, CHIAPAS	HOSPITAL GENERAL DE ZONA DE 144 CAMAS, TUXTLA GUTIERREZ, CHIAPAS	CARRETERA JUAN CRISPIN CHICOASEN, Km 2.50, TUXTLA GUTIERREZ, CHIAPAS, C.P. 29020	51200562	51201-0562	20156	513.621.2804.00.01	MESA PARA INSTRUMENTAL QUIRURGICO	16

ANEXOS
DIVISIÓN DE CONTRATOS

EXPEDICIÓN DE CONTRATO
VIGENCIA

GOBIERNO DE MÉXICO | IMSS

DIRECCIÓN DE ADMINISTRACIÓN
Unidad de Infraestructura, Equipo Especializado y Conservación
Coordinación de Proyectos y Supervisión Institucional
Jefatura de Conservación y Apoyo Regional

Anexo No. 3.4 Guía de Distribución

PARTIDA	DESTINO	CIUDAD	UNIDAD MÉDICA	DIRECCIÓN	CUCOP	CUCOP 2	PREI	SAI	DESCRIPCIÓN	CANTIDAD
176	CHIAPAS	TUXTLA GUTIERREZ, CHIAPAS	HOSPITAL GENERAL DE ZONA DE 144 CAMAS, TUXTLA GUTIERREZ, CHIAPAS	CARRETERA JUAN CRISPÍN CHICOASÉN Km 2.50, TUXTLA GUTIERREZ, CHIAPAS, C.P. 29020	51200580	51201-0143	20186	513323 3814 00 01	MESA PARA REPOSO/EXPLOR.	6
177	CHIAPAS	TUXTLA GUTIERREZ, CHIAPAS	HOSPITAL GENERAL DE ZONA DE 144 CAMAS, TUXTLA GUTIERREZ, CHIAPAS	CARRETERA JUAN CRISPÍN CHICOASÉN Km 2.50, TUXTLA GUTIERREZ, CHIAPAS, C.P. 29020	51200139	51201-0139	20187	513 323 3836 00 01	MESA PASTEUR	180
178	CHIAPAS	TUXTLA GUTIERREZ, CHIAPAS	HOSPITAL GENERAL DE ZONA DE 144 CAMAS, TUXTLA GUTIERREZ, CHIAPAS	CARRETERA JUAN CRISPÍN CHICOASÉN, Km 2.50, TUXTLA GUTIERREZ, CHIAPAS, C.P. 29020	51200141	51201-0141	20188	513 323 3847 00 01	MESA PUENTE	30
179	CHIAPAS	TUXTLA GUTIERREZ, CHIAPAS	HOSPITAL GENERAL DE ZONA DE 144 CAMAS, TUXTLA GUTIERREZ, CHIAPAS	CARRETERA JUAN CRISPÍN CHICOASÉN, Km 2.50, TUXTLA GUTIERREZ, CHIAPAS, C.P. 29020	51200142	51201-0142	20189	513 323 3857 00 01	MESA RIGIDA DE MADERA	5
180	CHIAPAS	TUXTLA GUTIERREZ, CHIAPAS	HOSPITAL GENERAL DE ZONA DE 144 CAMAS, TUXTLA GUTIERREZ, CHIAPAS	CARRETERA JUAN CRISPÍN CHICOASÉN, Km 2.50, TUXTLA GUTIERREZ, CHIAPAS, C.P. 29020	51200143	51201-0143	20190	513 323 3868 00 01	MESA RIÑON	24
181	CHIAPAS	TUXTLA GUTIERREZ, CHIAPAS	HOSPITAL GENERAL DE ZONA DE 144 CAMAS, TUXTLA GUTIERREZ, CHIAPAS	CARRETERA JUAN CRISPÍN CHICOASÉN, Km 2.50, TUXTLA GUTIERREZ, CHIAPAS, C.P. 29020	51100202	51101-0202	20192	513 371 9438 00 01	REPISA DE 120 CM CONTRA MURO	1
182	CHIAPAS	TUXTLA GUTIERREZ, CHIAPAS	HOSPITAL GENERAL DE ZONA DE 144 CAMAS, TUXTLA GUTIERREZ, CHIAPAS	CARRETERA JUAN CRISPÍN CHICOASÉN, Km 2.50, TUXTLA GUTIERREZ, CHIAPAS, C.P. 29020	51100204	51101-0204	20194	513 371 9468 00 01	REPISA DE 180 CM CONTRA MURO	1
183	CHIAPAS	TUXTLA GUTIERREZ, CHIAPAS	HOSPITAL GENERAL DE ZONA DE 144 CAMAS, TUXTLA GUTIERREZ, CHIAPAS	CARRETERA JUAN CRISPÍN CHICOASÉN, Km 2.50, TUXTLA GUTIERREZ, CHIAPAS, C.P. 29020	51200154	51201-0154	20195	513 283 0075 00 01	RIEL PORTAVENOCLISIS	360
184	CHIAPAS	TUXTLA GUTIERREZ, CHIAPAS	HOSPITAL GENERAL DE ZONA DE 144 CAMAS, TUXTLA GUTIERREZ, CHIAPAS	CARRETERA JUAN CRISPÍN CHICOASÉN, Km 2.50, TUXTLA GUTIERREZ, CHIAPAS, C.P. 29020	51200455	51201-0455	20196	513 790 6068 00 01	RIÑON DE ACERO INOXIDABLE TIPO 250 ML	18
185	CHIAPAS	TUXTLA GUTIERREZ, CHIAPAS	HOSPITAL GENERAL DE ZONA DE 144 CAMAS, TUXTLA GUTIERREZ, CHIAPAS	CARRETERA JUAN CRISPÍN CHICOASÉN, Km 2.50, TUXTLA GUTIERREZ, CHIAPAS, C.P. 29020	51200461	51201-0461	20197	513 790 6021 00 01	RIÑON DE ACERO INOXIDABLE DE 500 ML	108
186	CHIAPAS	TUXTLA GUTIERREZ, CHIAPAS	HOSPITAL GENERAL DE ZONA DE 144 CAMAS, TUXTLA GUTIERREZ, CHIAPAS	CARRETERA JUAN CRISPÍN CHICOASÉN, Km 2.50, TUXTLA GUTIERREZ, CHIAPAS, C.P. 29020	51100206	51101-0206	20198	513 518 0268 00 01	SILLA DE RUEDAS CON DESCANSABRAZOS	67
187	CHIAPAS	TUXTLA GUTIERREZ, CHIAPAS	HOSPITAL GENERAL DE ZONA DE 144 CAMAS, TUXTLA GUTIERREZ, CHIAPAS	CARRETERA JUAN CRISPÍN CHICOASÉN, Km 2.50, TUXTLA GUTIERREZ, CHIAPAS, C.P. 29020	51200466	51201-0466	20199	670 888 8122 00 01	VARA PARA MEDICAMENTOS DE 30 CM CUBICOS	18
188	CHIAPAS	TUXTLA GUTIERREZ, CHIAPAS	HOSPITAL GENERAL DE ZONA DE 144 CAMAS, TUXTLA GUTIERREZ, CHIAPAS	CARRETERA JUAN CRISPÍN CHICOASÉN, Km 2.50, TUXTLA GUTIERREZ, CHIAPAS, C.P. 29020	51200465	51201-0465	20200	513 888 8122 00 01	VASO PARA MEDICAMENTOS DE 180 CM CUBICOS	12
189	CHIAPAS	TUXTLA GUTIERREZ, CHIAPAS	HOSPITAL GENERAL DE ZONA DE 144 CAMAS, TUXTLA GUTIERREZ, CHIAPAS	CARRETERA JUAN CRISPÍN CHICOASÉN, Km 2.50, TUXTLA GUTIERREZ, CHIAPAS, C.P. 29020	51200462	51201-0462	20201	513 790 6149 00 01	VASO CON TAPA DE UN LITRO	12
190	CHIAPAS	TUXTLA GUTIERREZ, CHIAPAS	HOSPITAL GENERAL DE ZONA DE 144 CAMAS, TUXTLA GUTIERREZ, CHIAPAS	CARRETERA JUAN CRISPÍN CHICOASÉN, Km 2.50, TUXTLA GUTIERREZ, CHIAPAS, C.P. 29020	51200464	51201-0464	20202	513 135 6200 00 01	BANQUETA DE ALTURA	11
191	CHIAPAS	TUXTLA GUTIERREZ, CHIAPAS	HOSPITAL GENERAL DE ZONA DE 144 CAMAS, TUXTLA GUTIERREZ, CHIAPAS	CARRETERA JUAN CRISPÍN CHICOASÉN, Km 2.50, TUXTLA GUTIERREZ, CHIAPAS, C.P. 29020	51200699	51201-0699	20203	513 210 8942 00 01	DIVAN (CHAISE LONGUE)	18
192	CHIAPAS	TUXTLA GUTIERREZ, CHIAPAS	HOSPITAL GENERAL DE ZONA DE 144 CAMAS, TUXTLA GUTIERREZ, CHIAPAS	CARRETERA JUAN CRISPÍN CHICOASÉN, Km 2.50, TUXTLA GUTIERREZ, CHIAPAS, C.P. 29020	51200704	51201-0704	20204	513 650 8961 00 01	GUITARRA METALICAS	18
193	CHIAPAS	TUXTLA GUTIERREZ, CHIAPAS	HOSPITAL GENERAL DE ZONA DE 144 CAMAS, TUXTLA GUTIERREZ, CHIAPAS	CARRETERA JUAN CRISPÍN CHICOASÉN, Km 2.50, TUXTLA GUTIERREZ, CHIAPAS, C.P. 29020	51200456	51201-0456	20205	513 835 8158 00 01	CHAIR PARA VARIOS	144
194	CHIAPAS	TUXTLA GUTIERREZ, CHIAPAS	HOSPITAL GENERAL DE ZONA DE 144 CAMAS, TUXTLA GUTIERREZ, CHIAPAS	CARRETERA JUAN CRISPÍN CHICOASÉN, Km 2.50, TUXTLA GUTIERREZ, CHIAPAS, C.P. 29020	51200155	51201-0155	20206	513 790 6158 00 01	PORTAVENOCLISIS MODELO II	90
195	CHIAPAS	TUXTLA GUTIERREZ, CHIAPAS	HOSPITAL GENERAL DE ZONA DE 144 CAMAS, TUXTLA GUTIERREZ, CHIAPAS	CARRETERA JUAN CRISPÍN CHICOASÉN, Km 2.50, TUXTLA GUTIERREZ, CHIAPAS, C.P. 29020	51100570	51101-0570	20207	513 283 0084 00 01	CARRO GUIA CON BARNET DE ACERO INOX	28
196	CHIAPAS	TUXTLA GUTIERREZ, CHIAPAS	HOSPITAL GENERAL DE ZONA DE 144 CAMAS, TUXTLA GUTIERREZ, CHIAPAS	CARRETERA JUAN CRISPÍN CHICOASÉN, Km 2.50, TUXTLA GUTIERREZ, CHIAPAS, C.P. 29020	50100202	50101-0202	20274	515 330 8650 00 01	BASCULA PEDIATRICA DE LUJO TIPO SHANGHAI	6
197	CHIAPAS	TUXTLA GUTIERREZ, CHIAPAS	HOSPITAL GENERAL DE ZONA DE 144 CAMAS, TUXTLA GUTIERREZ, CHIAPAS	CARRETERA JUAN CRISPÍN CHICOASÉN, Km 2.50, TUXTLA GUTIERREZ, CHIAPAS, C.P. 29020	51200115	51201-0115	20275	513 371 9378 00 01	REPISA DE 180 CM CON PRECORTE DE 60 CM Y CUARTA COMPLETA	1
198	CHIAPAS	TUXTLA GUTIERREZ, CHIAPAS	HOSPITAL GENERAL DE ZONA DE 144 CAMAS, TUXTLA GUTIERREZ, CHIAPAS	CARRETERA JUAN CRISPÍN CHICOASÉN, Km 2.50, TUXTLA GUTIERREZ, CHIAPAS, C.P. 29020	51200112	51201-0112	20276	513 823 2978 00 01	MESA DE 180 CM CON CUBIERTA DE LAMINADO PLASTICO	1
199	CHIAPAS	TUXTLA GUTIERREZ, CHIAPAS	HOSPITAL GENERAL DE ZONA DE 144 CAMAS, TUXTLA GUTIERREZ, CHIAPAS	CARRETERA JUAN CRISPÍN CHICOASÉN, Km 2.50, TUXTLA GUTIERREZ, CHIAPAS, C.P. 29020	51200119	51201-0119	20277	513 790 6187 00 01	REPISA DE 180 CM PARA ATENCION AL RECIEN NACIDO	2
200	CHIAPAS	TUXTLA GUTIERREZ, CHIAPAS	HOSPITAL GENERAL DE ZONA DE 144 CAMAS, TUXTLA GUTIERREZ, CHIAPAS	CARRETERA JUAN CRISPÍN CHICOASÉN, Km 2.50, TUXTLA GUTIERREZ, CHIAPAS, C.P. 29020	51200169	51201-0169	20278	515 330 8655 00 01	CAMPANA DE EXTRACCION FLOTANTE	2

Anexo No. 3.4 Guía de Distribución

PARTIDA	DESTINO	CDAD	UNIDAD MÉDICA	DIRECCIÓN	CUCOP	CUCOP +	PREI	SSI	DESCRIPCIÓN	CANTIDAD
201	CHIAPAS	TUXTLA GUTIÉRREZ, CHIAPAS	HOSPITAL GENERAL DE ZONA DE 144 CAMAS, TUXTLA GUTIÉRREZ, CHIAPAS	CARRETERA JUAN CRISPÍN CHICOASÉN, Km 2.50, TUXTLA GUTIÉRREZ, CHIAPAS, C.P. 29030	5413[illegible]	53101-0582	20512	515.451.0285.00.01	GABINETE PLOMADO PARA ALMACENAMIENTO DE RADIOISÓTOPOS	1
202	CHIAPAS	TUXTLA GUTIÉRREZ, CHIAPAS	HOSPITAL GENERAL DE ZONA DE 144 CAMAS, TUXTLA GUTIÉRREZ, CHIAPAS	CARRETERA JUAN CRISPÍN CHICOASÉN, Km 2.50, TUXTLA GUTIÉRREZ, CHIAPAS, C.P. 29030	53[illegible]	53101-0568	20513	515.451.0[illegible].00.01	GABINETE PARA TOMA DE MUESTRAS CON FREGADERO DERECHO	2
203	CHIAPAS	TUXTLA GUTIÉRREZ, CHIAPAS	HOSPITAL GENERAL DE ZONA DE 144 CAMAS, TUXTLA GUTIÉRREZ, CHIAPAS	CARRETERA JUAN CRISPÍN CHICOASÉN, Km 2.50, TUXTLA GUTIÉRREZ, CHIAPAS, C.P. 29030	53[illegible]	53101-0569	20514	515.451.0301.00.01	GABINETE PARA TOMA DE MUESTRAS CON FREGADERO IZQUIERDO	2
204	CHIAPAS	TUXTLA GUTIÉRREZ, CHIAPAS	HOSPITAL GENERAL DE ZONA DE 144 CAMAS, TUXTLA GUTIÉRREZ, CHIAPAS	CARRETERA JUAN CRISPÍN CHICOASÉN, Km 2.50, TUXTLA GUTIÉRREZ, CHIAPAS, C.P. 29030	51200214	51201-0214	20521	515.610.1417.00.01	MESA BAJA DE 90 CM CON CUBIERTA DE ACERO INOXIDABLE	2
205	CHIAPAS	TUXTLA GUTIÉRREZ, CHIAPAS	HOSPITAL GENERAL DE ZONA DE 144 CAMAS, TUXTLA GUTIÉRREZ, CHIAPAS	CARRETERA JUAN CRISPÍN CHICOASÉN, Km 2.50, TUXTLA GUTIÉRREZ, CHIAPAS, C.P. 29030	51200167	51201-0167	20532	515.619.1554.00.01	MESA ALTA DE 120 CM CON RESPALDO	4
206	CHIAPAS	TUXTLA GUTIÉRREZ, CHIAPAS	HOSPITAL GENERAL DE ZONA DE 144 CAMAS, TUXTLA GUTIÉRREZ, CHIAPAS	CARRETERA JUAN CRISPÍN CHICOASÉN, Km 2.50, TUXTLA GUTIÉRREZ, CHIAPAS, C.P. 29030	53[illegible]	53101-0472	20547	515.191.0934.99.01	CARRO PARA EVACUACIONES SENCILLO	95
207	CHIAPAS	TUXTLA GUTIÉRREZ, CHIAPAS	HOSPITAL GENERAL DE ZONA DE 144 CAMAS, TUXTLA GUTIÉRREZ, CHIAPAS	CARRETERA JUAN CRISPÍN CHICOASÉN, Km 2.50, TUXTLA GUTIÉRREZ, CHIAPAS, C.P. 29030	51200054	51201-0054	20549	515.191.0946.00.01	CARRO PARA ROPA SUCIA CON TAPA Y APERTURA DE PEDAL	70
208	CHIAPAS	TUXTLA GUTIÉRREZ, CHIAPAS	HOSPITAL GENERAL DE ZONA DE 144 CAMAS, TUXTLA GUTIÉRREZ, CHIAPAS	CARRETERA JUAN CRISPÍN CHICOASÉN, Km 2.50, TUXTLA GUTIÉRREZ, CHIAPAS, C.P. 29030	51200136	51201-0136	20570	515.821.1061.00.01	MESA INTEGRAL PASTEUR	1
209	CHIAPAS	TUXTLA GUTIÉRREZ, CHIAPAS	HOSPITAL GENERAL DE ZONA DE 144 CAMAS, TUXTLA GUTIÉRREZ, CHIAPAS	CARRETERA JUAN CRISPÍN CHICOASÉN, Km 2.50, TUXTLA GUTIÉRREZ, CHIAPAS, C.P. 29030	51200146	51201-0146	20577	513.632.0044.99.01	MUEBLE INTEGRAL ALTO DE 150 CM CON RESPALDO Y FREGADERO DERECHO	3
210	CHIAPAS	TUXTLA GUTIÉRREZ, CHIAPAS	HOSPITAL GENERAL DE ZONA DE 144 CAMAS, TUXTLA GUTIÉRREZ, CHIAPAS	CARRETERA JUAN CRISPÍN CHICOASÉN, Km 2.50, TUXTLA GUTIÉRREZ, CHIAPAS, C.P. 29030	51200149	51201-0149	20579	513.632.0094.00.01	MUEBLE INTEGRAL ALTO DE 180 CM CON DOBLE FREGADERO CENTRAL	2
211	CHIAPAS	TUXTLA GUTIÉRREZ, CHIAPAS	HOSPITAL GENERAL DE ZONA DE 144 CAMAS, TUXTLA GUTIÉRREZ, CHIAPAS	CARRETERA JUAN CRISPÍN CHICOASÉN, Km 2.50, TUXTLA GUTIÉRREZ, CHIAPAS, C.P. 29030	51200275	51201-0275	20586	515.459.0317.00.01	SILLÓN DE EXTRACCIONES	2
212	CHIAPAS	TUXTLA GUTIÉRREZ, CHIAPAS	HOSPITAL GENERAL DE ZONA DE 144 CAMAS, TUXTLA GUTIÉRREZ, CHIAPAS	CARRETERA JUAN CRISPÍN CHICOASÉN, Km 2.50, TUXTLA GUTIÉRREZ, CHIAPAS, C.P. 29030	51200157	51201-0157	20587	515.864.0017.00.01	VESTIDOR CON ARMARIO PARA CONSULTORIO	1
213	CHIAPAS	TUXTLA GUTIÉRREZ, CHIAPAS	HOSPITAL GENERAL DE ZONA DE 144 CAMAS, TUXTLA GUTIÉRREZ, CHIAPAS	CARRETERA JUAN CRISPÍN CHICOASÉN, Km 2.50, TUXTLA GUTIÉRREZ, CHIAPAS, C.P. 29030	51200235	51201-0235	20673	515.619.1592.00.01	MESA ALTA DE 90 CM CON RESPALDO, CAJÓN Y PUERTAS ABATIBLES	22
214	CHIAPAS	TUXTLA GUTIÉRREZ, CHIAPAS	HOSPITAL GENERAL DE ZONA DE 144 CAMAS, TUXTLA GUTIÉRREZ, CHIAPAS	CARRETERA JUAN CRISPÍN CHICOASÉN, Km 2.50, TUXTLA GUTIÉRREZ, CHIAPAS, C.P. 29030	51200240	51201-0240	20675	515.619.1615.00.01	MESA ALTA DE 180 CM DE TRABAJO PARA 2 USUARIOS CON RESPALDO	9
215	CHIAPAS	TUXTLA GUTIÉRREZ, CHIAPAS	HOSPITAL GENERAL DE ZONA DE 144 CAMAS, TUXTLA GUTIÉRREZ, CHIAPAS	CARRETERA JUAN CRISPÍN CHICOASÉN, Km 2.50, TUXTLA GUTIÉRREZ, CHIAPAS, C.P. 29030	51200158	51201-0158	20677	515.619.1595.00.01	MESA ALTA DE 150 CM SIN RESPALDO Y 6 CAJONES	12
216	CHIAPAS	TUXTLA GUTIÉRREZ, CHIAPAS	HOSPITAL GENERAL DE ZONA DE 144 CAMAS, TUXTLA GUTIÉRREZ, CHIAPAS	CARRETERA JUAN CRISPÍN CHICOASÉN, Km 2.50, TUXTLA GUTIÉRREZ, CHIAPAS, C.P. 29030	51200160	51201-0160	20678	515.619.1616.00.01	MESA ALTA DE 120 CM SIN RESPALDO Y PUERTAS ABATIBLES	4
217	CHIAPAS	TUXTLA GUTIÉRREZ, CHIAPAS	HOSPITAL GENERAL DE ZONA DE 144 CAMAS, TUXTLA GUTIÉRREZ, CHIAPAS	CARRETERA JUAN CRISPÍN CHICOASÉN, Km 2.50, TUXTLA GUTIÉRREZ, CHIAPAS, C.P. 29030	51200170	51201-0170	20680	515.619.1683.00.01	MESA ALTA DE 120 CM SIN RESPALDO, 2 CAJONES SUPERIORES Y PUERTAS ABATIBLES	5
218	CHIAPAS	TUXTLA GUTIÉRREZ, CHIAPAS	HOSPITAL GENERAL DE ZONA DE 144 CAMAS, TUXTLA GUTIÉRREZ, CHIAPAS	CARRETERA JUAN CRISPÍN CHICOASÉN, Km 2.50, TUXTLA GUTIÉRREZ, CHIAPAS, C.P. 29030	51200244	51201-0244	20682	515.619.1597.00.01	MESA ALTA DE 180 CM SIN RESPALDO, CAJONES CENTRALES Y PUERTAS ABATIBLES LATERALES	2
219	CHIAPAS	TUXTLA GUTIÉRREZ, CHIAPAS	HOSPITAL GENERAL DE ZONA DE 144 CAMAS, TUXTLA GUTIÉRREZ, CHIAPAS	CARRETERA JUAN CRISPÍN CHICOASÉN, Km 2.50, TUXTLA GUTIÉRREZ, CHIAPAS, C.P. 29030	51200097	51201-0097	20647	513.621.0100.00.01	MESA ALTA DE 150 CM CON RESPALDO Y FREGADERO DERECHO	6
220	CHIHUAHUA	CD. JUÁREZ, CHIHUAHUA	HOSPITAL GENERAL REGIONAL DE 200 CAMAS, CD. JUÁREZ, CHIHUAHUA	AVENIDA VICENTE GUERRERO No. 8830, FRACCIONAMIENTO LAS QUINTAS, C.P. 32424, CIUDAD JUÁREZ, CHIHUAHUA	53[illegible]	53101-0569	18668	512.191.0803.01.01	CARRO CAMILLA TIPO TRANSFER LATERAL	1
221	CHIHUAHUA	CD. JUÁREZ, CHIHUAHUA	HOSPITAL GENERAL REGIONAL DE 200 CAMAS, CD. JUÁREZ, CHIHUAHUA	AVENIDA VICENTE GUERRERO No. 8830, FRACCIONAMIENTO LAS QUINTAS, C.P. 32424, CIUDAD JUÁREZ, CHIHUAHUA	51200[illegible]	51201-0[illegible]	18[illegible]	512.546.0[illegible].01.01	JABONERA ELÉCTRICA	1
222	CHIHUAHUA	CD. JUÁREZ, CHIHUAHUA	HOSPITAL GENERAL REGIONAL DE 200 CAMAS, CD. JUÁREZ, CHIHUAHUA	AVENIDA VICENTE GUERRERO No. 8830, FRACCIONAMIENTO LAS QUINTAS, C.P. 32424, CIUDAD JUÁREZ, CHIHUAHUA	51200141	51201-0141	18771[illegible]	515.620.0567.01.01	MODULO PARA CONSULTORIO MEDICO GERIATRICO	25
223	CHIHUAHUA	CD. JUÁREZ, CHIHUAHUA	HOSPITAL GENERAL REGIONAL DE 200 CAMAS, CD. JUÁREZ, CHIHUAHUA	AVENIDA VICENTE GUERRERO No. 8830, FRACCIONAMIENTO LAS QUINTAS, C.P. 32424, CIUDAD JUÁREZ, CHIHUAHUA	51200145	51201-0145	18772[illegible]	515.620.0566.01.01	MODULO PARA CONSULTORIO MEDICO OTORRINO	20
224	CHIHUAHUA	CD. JUÁREZ, CHIHUAHUA	HOSPITAL GENERAL REGIONAL DE 200 CAMAS, CD. JUÁREZ, CHIHUAHUA	AVENIDA VICENTE GUERRERO No. 8830, FRACCIONAMIENTO LAS QUINTAS, C.P. 32424, CIUDAD JUÁREZ, CHIHUAHUA	51200173	51201-0173	18805[illegible]	515.[illegible].0[illegible].01.01	MESA ALTA DE 180 CM CON CAJONERA CENTRAL	15
225	CHIHUAHUA	CD. JUÁREZ, CHIHUAHUA	HOSPITAL GENERAL REGIONAL DE 200 CAMAS, CD. JUÁREZ, CHIHUAHUA	AVENIDA VICENTE GUERRERO No. 8830, FRACCIONAMIENTO LAS QUINTAS, C.P. 32424, CIUDAD JUÁREZ, CHIHUAHUA	51200[illegible]	51201-0[illegible]	18[illegible]	515.[illegible].0[illegible].01.01	MESA ALTA DE 180 CM CON CAJONERA CENTRAL	15

ANEXOS
DIVISIÓN DE CONTRATOS

GOBIERNO DE MÉXICO | IMSS

DIRECCIÓN DE ADMINISTRACIÓN
Unidad de Infraestructura, Equipo Médico y Central de Equipo
Coordinación de Proyectos y Ingeniería Hospitalaria
Área de Proyectos de Equipo Especial

Anexo No. 3.4 Guía de Distribución

PARTIDA	DESTINO	CP/ZIP	UNIDAD MÉDICA	DIRECCIÓN	CLAVE	CLAVE 2	CLAVE 3	SAP	DESCRIPCIÓN	CANTIDAD
226	CHIHUAHUA	CD. JUAREZ, CHIHUAHUA	HOSPITAL GENERAL REGIONAL DE 260 CAMAS, CD. JUAREZ, CHIHUAHUA	AVENIDA VICENTE GUERRERO No. 6830, FRACCIONAMIENTO LAS QUINTAS, C.P. 32424, CIUDAD JUAREZ, CHIHUAHUA	51200159	51201/0159	19440	513.621.2809.00.01	CARRO BAÑO SUPERMERCADO	7
227	CHIHUAHUA	CD. JUAREZ, CHIHUAHUA	HOSPITAL GENERAL REGIONAL DE 260 CAMAS, CD. JUAREZ, CHIHUAHUA	AVENIDA VICENTE GUERRERO No. 6830, FRACCIONAMIENTO LAS QUINTAS, C.P. 32424, CIUDAD JUAREZ, CHIHUAHUA	51200064	51201/0064	19724	513.621.0783.01.01	MESA ALTA DE 180 CM CON FREGADERO DERECHO	4
228	CHIHUAHUA	CD. JUAREZ, CHIHUAHUA	HOSPITAL GENERAL REGIONAL DE 260 CAMAS, CD. JUAREZ, CHIHUAHUA	AVENIDA VICENTE GUERRERO No. 6830, FRACCIONAMIENTO LAS QUINTAS, C.P. 32424, CIUDAD JUAREZ, CHIHUAHUA	51200066	51201/0066	19725	513.621.0781.01.01	MESA ALTA DE 180 CM CON FREGADERO IZQUIERDO	3
229	CHIHUAHUA	CD. JUAREZ, CHIHUAHUA	HOSPITAL GENERAL REGIONAL DE 260 CAMAS, CD. JUAREZ, CHIHUAHUA	AVENIDA VICENTE GUERRERO No. 6830, FRACCIONAMIENTO LAS QUINTAS, C.P. 32424, CIUDAD JUAREZ, CHIHUAHUA	51200073	51201/0073	19727	513.621.0808.01.01	MESA ALTA DE 120 CM CON RESPALDO Y FREGADERO DERECHO	10
230	CHIHUAHUA	CD. JUAREZ, CHIHUAHUA	HOSPITAL GENERAL REGIONAL DE 260 CAMAS, CD. JUAREZ, CHIHUAHUA	AVENIDA VICENTE GUERRERO No. 6830, FRACCIONAMIENTO LAS QUINTAS, C.P. 32424, CIUDAD JUAREZ, CHIHUAHUA	51200062	51201/0062	19729	513.621.2808.00.01	MESA ALTA DE 180 CM CON DESBASTADO CENTRAL Y CAJONES	22
231	CHIHUAHUA	CD. JUAREZ, CHIHUAHUA	HOSPITAL GENERAL REGIONAL DE 260 CAMAS, CD. JUAREZ, CHIHUAHUA	AVENIDA VICENTE GUERRERO No. 6830, FRACCIONAMIENTO LAS QUINTAS, C.P. 32424, CIUDAD JUAREZ, CHIHUAHUA	51200060	51201/0060	19728	513.621.2808.00.01	MESA ALTA DE 180 CM CON DESBASTADO CENTRAL Y CAJONES	1
232	CHIHUAHUA	CD. JUAREZ, CHIHUAHUA	HOSPITAL GENERAL REGIONAL DE 260 CAMAS, CD. JUAREZ, CHIHUAHUA	AVENIDA VICENTE GUERRERO No. 6830, FRACCIONAMIENTO LAS QUINTAS, C.P. 32424, CIUDAD JUAREZ, CHIHUAHUA	51200061	51201/0061	19554	513.621.2808.00.01	MESA ALTA DE 180 CM CON DESBASTADO CENTRAL Y TRAMPA PARA VIDRIO INTEGRADA	1
233	CHIHUAHUA	CD. JUAREZ, CHIHUAHUA	HOSPITAL GENERAL REGIONAL DE 260 CAMAS, CD. JUAREZ, CHIHUAHUA	AVENIDA VICENTE GUERRERO No. 6830, FRACCIONAMIENTO LAS QUINTAS, C.P. 32424, CIUDAD JUAREZ, CHIHUAHUA	51200156	51201/0156	19223	513.621.0705.00.01	CARRO CAMILLERO	62
234	CHIHUAHUA	CD. JUAREZ, CHIHUAHUA	HOSPITAL GENERAL REGIONAL DE 260 CAMAS, CD. JUAREZ, CHIHUAHUA	AVENIDA VICENTE GUERRERO No. 6830, FRACCIONAMIENTO LAS QUINTAS, C.P. 32424, CIUDAD JUAREZ, CHIHUAHUA	51200157	51201/0157	19224	513.621.0706.00.01	CARRO DISTRIBUIDOR DE MUESTRAS	12
235	CHIHUAHUA	CD. JUAREZ, CHIHUAHUA	HOSPITAL GENERAL REGIONAL DE 260 CAMAS, CD. JUAREZ, CHIHUAHUA	AVENIDA VICENTE GUERRERO No. 6830, FRACCIONAMIENTO LAS QUINTAS, C.P. 32424, CIUDAD JUAREZ, CHIHUAHUA	51200160	51201/0160	19226	513.618.1227.00.01	MESA ALTA DE 90 CM CON CUBIERTA DE ACERO INOXIDABLE	3
236	CHIHUAHUA	CD. JUAREZ, CHIHUAHUA	HOSPITAL GENERAL REGIONAL DE 260 CAMAS, CD. JUAREZ, CHIHUAHUA	AVENIDA VICENTE GUERRERO No. 6830, FRACCIONAMIENTO LAS QUINTAS, C.P. 32424, CIUDAD JUAREZ, CHIHUAHUA	51200161	51201/0161	19550	513.618.1230.00.01	MESA ALTA DE 120 CM CON CUBIERTA DE ACERO INOXIDABLE	1
237	CHIHUAHUA	CD. JUAREZ, CHIHUAHUA	HOSPITAL GENERAL REGIONAL DE 260 CAMAS, CD. JUAREZ, CHIHUAHUA	AVENIDA VICENTE GUERRERO No. 6830, FRACCIONAMIENTO LAS QUINTAS, C.P. 32424, CIUDAD JUAREZ, CHIHUAHUA	51200126	51201/0126	19551	513.618.1234.00.01	MESA ALTA DE 150 CM CON CUBIERTA DE ACERO INOXIDABLE	1
238	CHIHUAHUA	CD. JUAREZ, CHIHUAHUA	HOSPITAL GENERAL REGIONAL DE 260 CAMAS, CD. JUAREZ, CHIHUAHUA	AVENIDA VICENTE GUERRERO No. 6830, FRACCIONAMIENTO LAS QUINTAS, C.P. 32424, CIUDAD JUAREZ, CHIHUAHUA	51200091	51201/0091	19225	513.618.1236.00.01	MESA ALTA DE 90 CM CON VENTILERO	3
239	CHIHUAHUA	CD. JUAREZ, CHIHUAHUA	HOSPITAL GENERAL REGIONAL DE 260 CAMAS, CD. JUAREZ, CHIHUAHUA	AVENIDA VICENTE GUERRERO No. 6830, FRACCIONAMIENTO LAS QUINTAS, C.P. 32424, CIUDAD JUAREZ, CHIHUAHUA	51200203	51201/0203	20036	513.618.1304.00.01	MESA BAJA DE 150 CM CON CUBIERTA DE MADERA	2
240	CHIHUAHUA	CD. JUAREZ, CHIHUAHUA	HOSPITAL GENERAL REGIONAL DE 260 CAMAS, CD. JUAREZ, CHIHUAHUA	AVENIDA VICENTE GUERRERO No. 6830, FRACCIONAMIENTO LAS QUINTAS, C.P. 32424, CIUDAD JUAREZ, CHIHUAHUA	51200203	51201/0203	20037	513.618.1305.00.01	MESA BAJA DE 90 CM CON VENTILERO	1
241	CHIHUAHUA	CD. JUAREZ, CHIHUAHUA	HOSPITAL GENERAL REGIONAL DE 260 CAMAS, CD. JUAREZ, CHIHUAHUA	AVENIDA VICENTE GUERRERO No. 6830, FRACCIONAMIENTO LAS QUINTAS, C.P. 32424, CIUDAD JUAREZ, CHIHUAHUA	51200206	51201/0206	20040	513.618.1307.00.01	MESA BAJA DE 180 CM CON CUBIERTA DE ACERO INOXIDABLE	1
242	CHIHUAHUA	CD. JUAREZ, CHIHUAHUA	HOSPITAL GENERAL REGIONAL DE 260 CAMAS, CD. JUAREZ, CHIHUAHUA	AVENIDA VICENTE GUERRERO No. 6830, FRACCIONAMIENTO LAS QUINTAS, C.P. 32424, CIUDAD JUAREZ, CHIHUAHUA	51200209	51201/0209	20041	513.618.1308.00.01	MESA PARA BANCO DE SANGRE CON PREPARADOR CENTRAL	1
243	CHIHUAHUA	CD. JUAREZ, CHIHUAHUA	HOSPITAL GENERAL REGIONAL DE 260 CAMAS, CD. JUAREZ, CHIHUAHUA	AVENIDA VICENTE GUERRERO No. 6830, FRACCIONAMIENTO LAS QUINTAS, C.P. 32424, CIUDAD JUAREZ, CHIHUAHUA	51200222	51201/0222	20042	513.618.1311.00.01	MESA ABATIBLE PARA TOMA DE MUESTRAS	36
244	CHIHUAHUA	CD. JUAREZ, CHIHUAHUA	HOSPITAL GENERAL REGIONAL DE 260 CAMAS, CD. JUAREZ, CHIHUAHUA	AVENIDA VICENTE GUERRERO No. 6830, FRACCIONAMIENTO LAS QUINTAS, C.P. 32424, CIUDAD JUAREZ, CHIHUAHUA	51200224	51201/0224	20044	513.625.0112.00.01	SILLA CAMA PARA DONADORES	42
245	CHIHUAHUA	CD. JUAREZ, CHIHUAHUA	HOSPITAL GENERAL REGIONAL DE 260 CAMAS, CD. JUAREZ, CHIHUAHUA	AVENIDA VICENTE GUERRERO No. 6830, FRACCIONAMIENTO LAS QUINTAS, C.P. 32424, CIUDAD JUAREZ, CHIHUAHUA	51200073	51201/0073	20045	513.625.0402.00.01	VITRINA DE 1.5 M CORTA MOVIL	3
246	CHIHUAHUA	CD. JUAREZ, CHIHUAHUA	HOSPITAL GENERAL REGIONAL DE 260 CAMAS, CD. JUAREZ, CHIHUAHUA	AVENIDA VICENTE GUERRERO No. 6830, FRACCIONAMIENTO LAS QUINTAS, C.P. 32424, CIUDAD JUAREZ, CHIHUAHUA	51200074	51201/0074	20046	513.625.0403.00.01	VITRINA DE 1.8 M CORTA MOVIL	1
247	CHIHUAHUA	CD. JUAREZ, CHIHUAHUA	HOSPITAL GENERAL REGIONAL DE 260 CAMAS, CD. JUAREZ, CHIHUAHUA	AVENIDA VICENTE GUERRERO No. 6830, FRACCIONAMIENTO LAS QUINTAS, C.P. 32424, CIUDAD JUAREZ, CHIHUAHUA	51200202	51201/0202	20139	513.625.0404.00.01	MODULAR BUFFET	109
248	CHIHUAHUA	CD. JUAREZ, CHIHUAHUA	HOSPITAL GENERAL REGIONAL DE 260 CAMAS, CD. JUAREZ, CHIHUAHUA	AVENIDA VICENTE GUERRERO No. 6830, FRACCIONAMIENTO LAS QUINTAS, C.P. 32424, CIUDAD JUAREZ, CHIHUAHUA	51200224	51201/0224	20122	513.618.0245.00.01	BANCO QUIROFANO ACOMPAÑADO CON RESPALDO BANCO APOYOS	9
249	CHIHUAHUA	CD. JUAREZ, CHIHUAHUA	HOSPITAL GENERAL REGIONAL DE 260 CAMAS, CD. JUAREZ, CHIHUAHUA	AVENIDA VICENTE GUERRERO No. 6830, FRACCIONAMIENTO LAS QUINTAS, C.P. 32424, CIUDAD JUAREZ, CHIHUAHUA	51200225	51201/0225	20124	513.618.0246.00.01	BANCO GIRATORIO CON RESPALDO DE ACERO INOXIDABLE	36
250	CHIHUAHUA	CD. JUAREZ, CHIHUAHUA	HOSPITAL GENERAL REGIONAL DE 260 CAMAS, CD. JUAREZ, CHIHUAHUA	AVENIDA VICENTE GUERRERO No. 6830, FRACCIONAMIENTO LAS QUINTAS, C.P. 32424, CIUDAD JUAREZ, CHIHUAHUA	51200223	51201/0223	20123	513.618.0247.00.01	BANCO GIRATORIO DE ACERO INOXIDABLE	882

Anexo No. 3.4 Guía de Distribución

PARTIDA	DESTINO	OOAD	UNIDAD MÉDICA	DIRECCIÓN	CUCOP	CUCOP +	PREI	SAI	DESCRIPCIÓN	CANTIDAD
251	CHIHUAHUA	CD. JUÁREZ CHIHUAHUA	HOSPITAL GENERAL REGIONAL DE 260 CAMAS, CD. JUÁREZ, CHIHUAHUA	AVENIDA VICENTE GUERRERO No. 8830, FRACCIONAMIENTO LAS QUINTAS, C.P. 32424, CIUDAD JUÁREZ, CHIHUAHUA	51200141	51201-0141	20126	515.113.0299.00.01	BANQUETA	1
252	CHIHUAHUA	CD. JUÁREZ CHIHUAHUA	HOSPITAL GENERAL REGIONAL DE 260 CAMAS, CD. JUÁREZ, CHIHUAHUA	AVENIDA VICENTE GUERRERO No. 8830, FRACCIONAMIENTO LAS QUINTAS, C.P. 32424, CIUDAD JUÁREZ, CHIHUAHUA	51200143	51201-0143	20127	515.119.0075.00.01	BAÑO DE ARTESA	6
253	CHIHUAHUA	CD. JUÁREZ CHIHUAHUA	HOSPITAL GENERAL REGIONAL DE 260 CAMAS, CD. JUÁREZ, CHIHUAHUA	AVENIDA VICENTE GUERRERO No. 8830, FRACCIONAMIENTO LAS QUINTAS, C.P. 32424, CIUDAD JUÁREZ, CHIHUAHUA	51200556	51201-0556	20128	515.130.0423.00.01	BASCULA CON ESTADIMETRO	64
254	CHIHUAHUA	CD. JUÁREZ CHIHUAHUA	HOSPITAL GENERAL REGIONAL DE 260 CAMAS, CD. JUÁREZ, CHIHUAHUA	AVENIDA VICENTE GUERRERO No. 8830, FRACCIONAMIENTO LAS QUINTAS, C.P. 32424, CIUDAD JUÁREZ, CHIHUAHUA	51200560	51201-0560	20130	515.130.0448.00.01	BASCULA PARA BEBE	6
255	CHIHUAHUA	CD. JUÁREZ CHIHUAHUA	HOSPITAL GENERAL REGIONAL DE 260 CAMAS, CD. JUÁREZ, CHIHUAHUA	AVENIDA VICENTE GUERRERO No. 8830, FRACCIONAMIENTO LAS QUINTAS, C.P. 32424, CIUDAD JUÁREZ, CHIHUAHUA	51200047	51201-0047	20133	515.143.0148.00.01	BURO	353
256	CHIHUAHUA	CD. JUÁREZ CHIHUAHUA	HOSPITAL GENERAL REGIONAL DE 260 CAMAS, CD. JUÁREZ, CHIHUAHUA	AVENIDA VICENTE GUERRERO No. 8830, FRACCIONAMIENTO LAS QUINTAS, C.P. 32424, CIUDAD JUÁREZ, CHIHUAHUA	51200048	51201-0048	20134	515.164.2374.00.01	CAMA INDIVIDUAL METALICA	2
257	CHIHUAHUA	CD. JUÁREZ CHIHUAHUA	HOSPITAL GENERAL REGIONAL DE 260 CAMAS, CD. JUÁREZ, CHIHUAHUA	AVENIDA VICENTE GUERRERO No. 8830, FRACCIONAMIENTO LAS QUINTAS, C.P. 32424, CIUDAD JUÁREZ, CHIHUAHUA	51100573	51101-0573	20135	515.101.8662.00.01	CARRO PARA CURACIONES	5
258	CHIHUAHUA	CD. JUÁREZ CHIHUAHUA	HOSPITAL GENERAL REGIONAL DE 260 CAMAS, CD. JUÁREZ, CHIHUAHUA	AVENIDA VICENTE GUERRERO No. 8830, FRACCIONAMIENTO LAS QUINTAS, C.P. 32424, CIUDAD JUÁREZ, CHIHUAHUA	51100576	51101-0576	20137	515.101.8677.00.01	CARRO PARA MEDICAMENTOS	24
259	CHIHUAHUA	CD. JUÁREZ CHIHUAHUA	HOSPITAL GENERAL REGIONAL DE 260 CAMAS, CD. JUÁREZ, CHIHUAHUA	AVENIDA VICENTE GUERRERO No. 8830, FRACCIONAMIENTO LAS QUINTAS, C.P. 32424, CIUDAD JUÁREZ, CHIHUAHUA	51200569	51201-0569	20139	515.101.0682.00.01	CARRO PARA ROPA LIMPIA	5
260	CHIHUAHUA	CD. JUÁREZ CHIHUAHUA	HOSPITAL GENERAL REGIONAL DE 260 CAMAS, CD. JUÁREZ, CHIHUAHUA	AVENIDA VICENTE GUERRERO No. 8830, FRACCIONAMIENTO LAS QUINTAS, C.P. 32424, CIUDAD JUÁREZ, CHIHUAHUA	51100577	51101-0577	20140	515.101.0005.00.01	CARRO PORTAEXPEDIENTES	18
261	CHIHUAHUA	CD. JUÁREZ CHIHUAHUA	HOSPITAL GENERAL REGIONAL DE 260 CAMAS, CD. JUÁREZ, CHIHUAHUA	AVENIDA VICENTE GUERRERO No. 8830, FRACCIONAMIENTO LAS QUINTAS, C.P. 32424, CIUDAD JUÁREZ, CHIHUAHUA	51100578	51101-0578	20142	515.209.0061.00.01	CEPILLERA PARA USO QUIRURGICO	64
262	CHIHUAHUA	CD. JUÁREZ CHIHUAHUA	HOSPITAL GENERAL REGIONAL DE 260 CAMAS, CD. JUÁREZ, CHIHUAHUA	AVENIDA VICENTE GUERRERO No. 8830, FRACCIONAMIENTO LAS QUINTAS, C.P. 32424, CIUDAD JUÁREZ, CHIHUAHUA	51200453	51201-0453	20143	515.227.8176.00.01	CHAROLA CON TAPA PARA INSTRUMENTAL	1
263	CHIHUAHUA	CD. JUÁREZ CHIHUAHUA	HOSPITAL GENERAL REGIONAL DE 260 CAMAS, CD. JUÁREZ, CHIHUAHUA	AVENIDA VICENTE GUERRERO No. 8830, FRACCIONAMIENTO LAS QUINTAS, C.P. 32424, CIUDAD JUÁREZ, CHIHUAHUA	51200466	51201-0466	20144	515.245.0113.00.01	COMODO PARA ADULTOS	300
264	CHIHUAHUA	CD. JUÁREZ CHIHUAHUA	HOSPITAL GENERAL REGIONAL DE 260 CAMAS, CD. JUÁREZ, CHIHUAHUA	AVENIDA VICENTE GUERRERO No. 8830, FRACCIONAMIENTO LAS QUINTAS, C.P. 32424, CIUDAD JUÁREZ, CHIHUAHUA	51200457	51201-0457	20145	515.245.0120.00.01	COMODO PARA MENORES	300
265	CHIHUAHUA	CD. JUÁREZ CHIHUAHUA	HOSPITAL GENERAL REGIONAL DE 260 CAMAS, CD. JUÁREZ, CHIHUAHUA	AVENIDA VICENTE GUERRERO No. 8830, FRACCIONAMIENTO LAS QUINTAS, C.P. 32424, CIUDAD JUÁREZ, CHIHUAHUA	51200097	51201-0097	20152	515.25?.0113.00.01	CUBETA DE ACERO INOXIDABLE CON PORTACUBETA RODABLE	200
266	CHIHUAHUA	CD. JUÁREZ CHIHUAHUA	HOSPITAL GENERAL REGIONAL DE 260 CAMAS, CD. JUÁREZ, CHIHUAHUA	AVENIDA VICENTE GUERRERO No. 8830, FRACCIONAMIENTO LAS QUINTAS, C.P. 32424, CIUDAD JUÁREZ, CHIHUAHUA	51200260	51201-0260	20148	515.302.0111.00.01	ESCALERILLA DE DOS PELDAÑOS	600
267	CHIHUAHUA	CD. JUÁREZ CHIHUAHUA	HOSPITAL GENERAL REGIONAL DE 260 CAMAS, CD. JUÁREZ, CHIHUAHUA	AVENIDA VICENTE GUERRERO No. 8830, FRACCIONAMIENTO LAS QUINTAS, C.P. 32424, CIUDAD JUÁREZ, CHIHUAHUA	51100261	51101-0261	20149	515.368.0060.00.01	ESTANTE GUARDA ENTERO DE 60 CM.	192
268	CHIHUAHUA	CD. JUÁREZ CHIHUAHUA	HOSPITAL GENERAL REGIONAL DE 260 CAMAS, CD. JUÁREZ, CHIHUAHUA	AVENIDA VICENTE GUERRERO No. 8830, FRACCIONAMIENTO LAS QUINTAS, C.P. 32424, CIUDAD JUÁREZ, CHIHUAHUA	51100260	51101-0260	20150	515.368.0071.00.01	ESTANTE GUARDA ENTERO DE 120 CM.	14
269	CHIHUAHUA	CD. JUÁREZ CHIHUAHUA	HOSPITAL GENERAL REGIONAL DE 260 CAMAS, CD. JUÁREZ, CHIHUAHUA	AVENIDA VICENTE GUERRERO No. 8830, FRACCIONAMIENTO LAS QUINTAS, C.P. 32424, CIUDAD JUÁREZ, CHIHUAHUA	51200262	51201-0262	20153	515.546.0061.00.01	JABONERA DE PEDAL	32
270	CHIHUAHUA	CD. JUÁREZ CHIHUAHUA	HOSPITAL GENERAL REGIONAL DE 260 CAMAS, CD. JUÁREZ, CHIHUAHUA	AVENIDA VICENTE GUERRERO No. 8830, FRACCIONAMIENTO LAS QUINTAS, C.P. 32424, CIUDAD JUÁREZ, CHIHUAHUA	51200264	51201-0264	20154	515.507.0111.00.01	LAMPARA DE LUZ INTENSA	16
271	CHIHUAHUA	CD. JUÁREZ CHIHUAHUA	HOSPITAL GENERAL REGIONAL DE 260 CAMAS, CD. JUÁREZ, CHIHUAHUA	AVENIDA VICENTE GUERRERO No. 8830, FRACCIONAMIENTO LAS QUINTAS, C.P. 32424, CIUDAD JUÁREZ, CHIHUAHUA	51200265	51201-0265	20155	515.507.0128.00.01	LAMPARA DE PIE RODABLE	7
272	CHIHUAHUA	CD. JUÁREZ CHIHUAHUA	HOSPITAL GENERAL REGIONAL DE 260 CAMAS, CD. JUÁREZ, CHIHUAHUA	AVENIDA VICENTE GUERRERO No. 8830, FRACCIONAMIENTO LAS QUINTAS, C.P. 32424, CIUDAD JUÁREZ, CHIHUAHUA	51200266	51201-0266	20156	515.509.0640.00.01	LAVABO DE CIRUJANO DOBLE	16
273	CHIHUAHUA	CD. JUÁREZ CHIHUAHUA	HOSPITAL GENERAL REGIONAL DE 260 CAMAS, CD. JUÁREZ, CHIHUAHUA	AVENIDA VICENTE GUERRERO No. 8830, FRACCIONAMIENTO LAS QUINTAS, C.P. 32424, CIUDAD JUÁREZ, CHIHUAHUA	51200267	51201-0267	20157	515.509.0650.00.01	LAVABO DE CIRUJANO SENCILLO	4
274	CHIHUAHUA	CD. JUÁREZ CHIHUAHUA	HOSPITAL GENERAL REGIONAL DE 260 CAMAS, CD. JUÁREZ, CHIHUAHUA	AVENIDA VICENTE GUERRERO No. 8830, FRACCIONAMIENTO LAS QUINTAS, C.P. 32424, CIUDAD JUÁREZ, CHIHUAHUA	51200271	51201-0271	20158	515.509.0691.00.01	LAVABO PEDESTAL ENTERO DE 50 CM	16
275	CHIHUAHUA	CD. JUÁREZ CHIHUAHUA	HOSPITAL GENERAL REGIONAL DE 260 CAMAS, CD. JUÁREZ, CHIHUAHUA	AVENIDA VICENTE GUERRERO No. 8830, FRACCIONAMIENTO LAS QUINTAS, C.P. 32424, CIUDAD JUÁREZ, CHIHUAHUA	51200272	51201-0272	20159	515.509.0692.00.01	LAVABO PEDESTAL MEDIANO DE 40 CM	20

ANEXOS
DIVISIÓN DE CONTRATOS

GOBIERNO DE MÉXICO

Anexo No. 3.4 Guía de Distribución

PARTIDA	DESTINO	CIUDAD	UNIDAD MEDICA	DIRECCION	CLUES	CUCOP 4	PREP	RFM	DESCRIPCION	CANTIDAD
376	CHIHUAHUA	CD. JUAREZ, CHIHUAHUA	HOSPITAL GENERAL REGIONAL DE 260 CAMAS, CD. JUAREZ, CHIHUAHUA	AVENIDA VICENTE GUERRERO No. 8630, FRACCIONAMIENTO LAS QUINTAS, C.P. 32424, CIUDAD JUAREZ, CHIHUAHUA	51209135	51201-0135	20169	513.831.2551.00.01	MESA INTEGRAL ALTA DE 150 CM CON FREGADERO DERECHO.	9
377	CHIHUAHUA	CD. JUAREZ, CHIHUAHUA	HOSPITAL GENERAL REGIONAL DE 260 CAMAS, CD. JUAREZ, CHIHUAHUA	AVENIDA VICENTE GUERRERO No. 8630, FRACCIONAMIENTO LAS QUINTAS, C.P. 32424, CIUDAD JUAREZ, CHIHUAHUA	51209135	51201-0135	20169	513.831.2606.00.01	MESA INTEGRAL DE 120 CM CON RESPALDO Y FREGADERO DERECHO.	14
378	CHIHUAHUA	CD. JUAREZ, CHIHUAHUA	HOSPITAL GENERAL REGIONAL DE 260 CAMAS, CD. JUAREZ, CHIHUAHUA	AVENIDA VICENTE GUERRERO No. 8630, FRACCIONAMIENTO LAS QUINTAS, C.P. 32424, CIUDAD JUAREZ, CHIHUAHUA	51209135	51201-0135	20169	513.831.2615.00.01	MESA ALTA INTEGRAL DE 150 CM CON RESPALDO Y FREGADERO DERECHO.	10
379	CHIHUAHUA	CD. JUAREZ, CHIHUAHUA	HOSPITAL GENERAL REGIONAL DE 260 CAMAS, CD. JUAREZ, CHIHUAHUA	AVENIDA VICENTE GUERRERO No. 8630, FRACCIONAMIENTO LAS QUINTAS, C.P. 32424, CIUDAD JUAREZ, CHIHUAHUA	51209135	51201-0135	20169	513.831.2624.00.01	MESA INTEGRAL ALTA DE 180 CM CON DOBLE FREGADERO CENTRAL.	39
380	CHIHUAHUA	CD. JUAREZ, CHIHUAHUA	HOSPITAL GENERAL REGIONAL DE 260 CAMAS, CD. JUAREZ, CHIHUAHUA	AVENIDA VICENTE GUERRERO No. 8630, FRACCIONAMIENTO LAS QUINTAS, C.P. 32424, CIUDAD JUAREZ, CHIHUAHUA	51209135	51201-0135	20169	513.831.2733.00.01	MESA CARRO ANGIOTESIOLOGO DE 70 CM.	16
381	CHIHUAHUA	CD. JUAREZ, CHIHUAHUA	HOSPITAL GENERAL REGIONAL DE 260 CAMAS, CD. JUAREZ, CHIHUAHUA	AVENIDA VICENTE GUERRERO No. 8630, FRACCIONAMIENTO LAS QUINTAS, C.P. 32424, CIUDAD JUAREZ, CHIHUAHUA	51209135	51201-0135	20181	513.831.2760.00.01	MESA DE 180 CM PARA ENSAMBLE CON SUPERFICIE INTERMEDIA.	2
382	CHIHUAHUA	CD. JUAREZ, CHIHUAHUA	HOSPITAL GENERAL REGIONAL DE 260 CAMAS, CD. JUAREZ, CHIHUAHUA	AVENIDA VICENTE GUERRERO No. 8630, FRACCIONAMIENTO LAS QUINTAS, C.P. 32424, CIUDAD JUAREZ, CHIHUAHUA	51209135	51201-0135	20169	513.831.2777.00.01	MESA DE 150 CM CON FREGADERO, DEPOSITO DE HIELO Y BAÑO MARIA.	10
383	CHIHUAHUA	CD. JUAREZ, CHIHUAHUA	HOSPITAL GENERAL REGIONAL DE 260 CAMAS, CD. JUAREZ, CHIHUAHUA	AVENIDA VICENTE GUERRERO No. 8630, FRACCIONAMIENTO LAS QUINTAS, C.P. 32424, CIUDAD JUAREZ, CHIHUAHUA	51209135	51201-0135	20183	513.831.2788.00.01	MESA MAYO.	366
384	CHIHUAHUA	CD. JUAREZ, CHIHUAHUA	HOSPITAL GENERAL REGIONAL DE 260 CAMAS, CD. JUAREZ, CHIHUAHUA	AVENIDA VICENTE GUERRERO No. 8630, FRACCIONAMIENTO LAS QUINTAS, C.P. 32424, CIUDAD JUAREZ, CHIHUAHUA	51209135	51201-0135	20184	513.831.2799.00.01	MESA PARA EXPLORACION PEDIATRICA.	2
385	CHIHUAHUA	CD. JUAREZ, CHIHUAHUA	HOSPITAL GENERAL REGIONAL DE 260 CAMAS, CD. JUAREZ, CHIHUAHUA	AVENIDA VICENTE GUERRERO No. 8630, FRACCIONAMIENTO LAS QUINTAS, C.P. 32424, CIUDAD JUAREZ, CHIHUAHUA	51209135	51201-0135	20185	513.831.2804.00.01	MESA PARA INSTRUMENTAL QUIRURGICO.	15
386	CHIHUAHUA	CD. JUAREZ, CHIHUAHUA	HOSPITAL GENERAL REGIONAL DE 260 CAMAS, CD. JUAREZ, CHIHUAHUA	AVENIDA VICENTE GUERRERO No. 8630, FRACCIONAMIENTO LAS QUINTAS, C.P. 32424, CIUDAD JUAREZ, CHIHUAHUA	51209135	51201-0135	20186	513.831.2815.00.01	MESA PARA REHIDRATACION.	5
387	CHIHUAHUA	CD. JUAREZ, CHIHUAHUA	HOSPITAL GENERAL REGIONAL DE 260 CAMAS, CD. JUAREZ, CHIHUAHUA	AVENIDA VICENTE GUERRERO No. 8630, FRACCIONAMIENTO LAS QUINTAS, C.P. 32424, CIUDAD JUAREZ, CHIHUAHUA	51209135	51201-0135	20187	513.831.2826.00.01	MESA PASTEUR.	125
388	CHIHUAHUA	CD. JUAREZ, CHIHUAHUA	HOSPITAL GENERAL REGIONAL DE 260 CAMAS, CD. JUAREZ, CHIHUAHUA	AVENIDA VICENTE GUERRERO No. 8630, FRACCIONAMIENTO LAS QUINTAS, C.P. 32424, CIUDAD JUAREZ, CHIHUAHUA	51209135	51201-0135	20188	513.831.2847.00.01	MESA RUBIO.	214
389	CHIHUAHUA	CD. JUAREZ, CHIHUAHUA	HOSPITAL GENERAL REGIONAL DE 260 CAMAS, CD. JUAREZ, CHIHUAHUA	AVENIDA VICENTE GUERRERO No. 8630, FRACCIONAMIENTO LAS QUINTAS, C.P. 32424, CIUDAD JUAREZ, CHIHUAHUA	51209135	51201-0135	20190	513.831.2857.00.01	MESA PARA DE MADERA.	8
390	CHIHUAHUA	CD. JUAREZ, CHIHUAHUA	HOSPITAL GENERAL REGIONAL DE 260 CAMAS, CD. JUAREZ, CHIHUAHUA	AVENIDA VICENTE GUERRERO No. 8630, FRACCIONAMIENTO LAS QUINTAS, C.P. 32424, CIUDAD JUAREZ, CHIHUAHUA	51209135	51201-0135	20191	513.831.2865.00.01	MESA RIÑON.	20
391	CHIHUAHUA	CD. JUAREZ, CHIHUAHUA	HOSPITAL GENERAL REGIONAL DE 260 CAMAS, CD. JUAREZ, CHIHUAHUA	AVENIDA VICENTE GUERRERO No. 8630, FRACCIONAMIENTO LAS QUINTAS, C.P. 32424, CIUDAD JUAREZ, CHIHUAHUA	51110554	51101-0554	20192	513.771.0409.00.01	REPISA DE 120 CM CONTRA MURO.	6
392	CHIHUAHUA	CD. JUAREZ, CHIHUAHUA	HOSPITAL GENERAL REGIONAL DE 260 CAMAS, CD. JUAREZ, CHIHUAHUA	AVENIDA VICENTE GUERRERO No. 8630, FRACCIONAMIENTO LAS QUINTAS, C.P. 32424, CIUDAD JUAREZ, CHIHUAHUA	51110554	51101-0554	20193	513.771.0456.00.01	REPISA DE 180 CM CONTRA MURO.	1
393	CHIHUAHUA	CD. JUAREZ, CHIHUAHUA	HOSPITAL GENERAL REGIONAL DE 260 CAMAS, CD. JUAREZ, CHIHUAHUA	AVENIDA VICENTE GUERRERO No. 8630, FRACCIONAMIENTO LAS QUINTAS, C.P. 32424, CIUDAD JUAREZ, CHIHUAHUA	51209135	51201-0135	20193	513.783.0973.00.01	REEL PORTAVENOCLISIS.	693
394	CHIHUAHUA	CD. JUAREZ, CHIHUAHUA	HOSPITAL GENERAL REGIONAL DE 260 CAMAS, CD. JUAREZ, CHIHUAHUA	AVENIDA VICENTE GUERRERO No. 8630, FRACCIONAMIENTO LAS QUINTAS, C.P. 32424, CIUDAD JUAREZ, CHIHUAHUA	51209135	51201-0469	20195	513.799.0098.00.01	RIÑON DE ACERO INOXIDABLE DE 250 ML.	14
395	CHIHUAHUA	CD. JUAREZ, CHIHUAHUA	HOSPITAL GENERAL REGIONAL DE 260 CAMAS, CD. JUAREZ, CHIHUAHUA	AVENIDA VICENTE GUERRERO No. 8630, FRACCIONAMIENTO LAS QUINTAS, C.P. 32424, CIUDAD JUAREZ, CHIHUAHUA	51209135	51201-0469	20197	513.799.0291.00.01	RIÑON DE ACERO INOXIDABLE DE 500 ML.	402
396	CHIHUAHUA	CD. JUAREZ, CHIHUAHUA	HOSPITAL GENERAL REGIONAL DE 260 CAMAS, CD. JUAREZ, CHIHUAHUA	AVENIDA VICENTE GUERRERO No. 8630, FRACCIONAMIENTO LAS QUINTAS, C.P. 32424, CIUDAD JUAREZ, CHIHUAHUA	51209135	51201-0585	20198	513.818.0298.00.01	BOLSA DE URIPAS CON DESCANSAPIES.	30
397	CHIHUAHUA	CD. JUAREZ, CHIHUAHUA	HOSPITAL GENERAL REGIONAL DE 260 CAMAS, CD. JUAREZ, CHIHUAHUA	AVENIDA VICENTE GUERRERO No. 8630, FRACCIONAMIENTO LAS QUINTAS, C.P. 32424, CIUDAD JUAREZ, CHIHUAHUA	51209135	51201-0455	20199	513.849.0122.00.01	VASO PARA MEDICAMENTOS DE 30 CM CORDON.	300
398	CHIHUAHUA	CD. JUAREZ, CHIHUAHUA	HOSPITAL GENERAL REGIONAL DE 260 CAMAS, CD. JUAREZ, CHIHUAHUA	AVENIDA VICENTE GUERRERO No. 8630, FRACCIONAMIENTO LAS QUINTAS, C.P. 32424, CIUDAD JUAREZ, CHIHUAHUA	51209135	51201-0455	20200	513.849.0147.00.01	VASO PARA MEDICAMENTOS DE 180 CM CUBIERTA.	4
399	CHIHUAHUA	CD. JUAREZ, CHIHUAHUA	HOSPITAL GENERAL REGIONAL DE 260 CAMAS, CD. JUAREZ, CHIHUAHUA	AVENIDA VICENTE GUERRERO No. 8630, FRACCIONAMIENTO LAS QUINTAS, C.P. 32424, CIUDAD JUAREZ, CHIHUAHUA	51209135	51201-0455	20201	513.849.0156.00.01	VASO CON TAPA DE UN LITRO.	2
400	CHIHUAHUA	CD. JUAREZ, CHIHUAHUA	HOSPITAL GENERAL REGIONAL DE 260 CAMAS, CD. JUAREZ, CHIHUAHUA	AVENIDA VICENTE GUERRERO No. 8630, FRACCIONAMIENTO LAS QUINTAS, C.P. 32424, CIUDAD JUAREZ, CHIHUAHUA	51209135	51201-0541	20202	513.423.0008.00.01	BASCULETA DE AL PISO.	47

GOBIERNO DE MÉXICO | IMSS

Anexo No. 3.4 Guía de Distribución

PARTIDA	DESTINO	CIUDAD	UNIDAD MÉDICA	DIRECCIÓN	CUCOP	CUCOP +	PREI	SAI	DESCRIPCIÓN	CANTIDAD
304	CHIHUAHUA	CD. JUÁREZ, CHIHUAHUA	HOSPITAL GENERAL REGIONAL DE 260 CAMAS, CD. JUÁREZ, CHIHUAHUA	AVENIDA VICENTE GUERRERO No. 8630, FRACCIONAMIENTO LAS QUINTAS, C.P. 32424, CIUDAD JUÁREZ, CHIHUAHUA.	51200058	51201-0059	20213	515.219.0047.00.01	DIVAN (CHAISE LONGUE)	10
305	CHIHUAHUA	CD. JUÁREZ, CHIHUAHUA	HOSPITAL GENERAL REGIONAL DE 260 CAMAS, CD. JUÁREZ, CHIHUAHUA	AVENIDA VICENTE GUERRERO No. 8630, FRACCIONAMIENTO LAS QUINTAS, C.P. 32424, CIUDAD JUÁREZ, CHIHUAHUA.	51200074	51201-0074	20204	515.390.0023.00.01	LITERAS METÁLICAS.	35
306	CHIHUAHUA	CD. JUÁREZ, CHIHUAHUA	HOSPITAL GENERAL REGIONAL DE 260 CAMAS, CD. JUÁREZ, CHIHUAHUA	AVENIDA VICENTE GUERRERO No. 8630, FRACCIONAMIENTO LAS QUINTAS, C.P. 32424, CIUDAD JUÁREZ, CHIHUAHUA.	51200458	51201-0458	20205	515.435.0108.00.01	ORINAL PARA VARONES.	100
307	CHIHUAHUA	CD. JUÁREZ, CHIHUAHUA	HOSPITAL GENERAL REGIONAL DE 260 CAMAS, CD. JUÁREZ, CHIHUAHUA	AVENIDA VICENTE GUERRERO No. 8630, FRACCIONAMIENTO LAS QUINTAS, C.P. 32424, CIUDAD JUÁREZ, CHIHUAHUA.	51200153	51201-0153	20206	515.355.0173.00.01	PORTA VENOCLISIS RODABLE.	100
308	CHIHUAHUA	CD. JUÁREZ, CHIHUAHUA	HOSPITAL GENERAL REGIONAL DE 260 CAMAS, CD. JUÁREZ, CHIHUAHUA	AVENIDA VICENTE GUERRERO No. 8630, FRACCIONAMIENTO LAS QUINTAS, C.P. 32424, CIUDAD JUÁREZ, CHIHUAHUA.	51200670	51201-0670	20210	515.251.0097.00.01	CARRO CUNA CON BARANDAL DE ACRÍLICO.	50
309	CHIHUAHUA	CD. JUÁREZ, CHIHUAHUA	HOSPITAL GENERAL REGIONAL DE 260 CAMAS, CD. JUÁREZ, CHIHUAHUA	AVENIDA VICENTE GUERRERO No. 8630, FRACCIONAMIENTO LAS QUINTAS, C.P. 32424, CIUDAD JUÁREZ, CHIHUAHUA.	51200115	51201-0115	20215	515.321.2070.00.01	MESA DE 150 CM CON FREGADERO DERECHO Y GUARDA COMPRESORA.	2
310	CHIHUAHUA	CD. JUÁREZ, CHIHUAHUA	HOSPITAL GENERAL REGIONAL DE 260 CAMAS, CD. JUÁREZ, CHIHUAHUA	AVENIDA VICENTE GUERRERO No. 8630, FRACCIONAMIENTO LAS QUINTAS, C.P. 32424, CIUDAD JUÁREZ, CHIHUAHUA.	51200116	51201-0116	20203	515.321.3070.00.01	MESA DE 150 CM PARA ATENCIÓN AL RECIEN NACIDO.	3
311	CHIHUAHUA	CD. JUÁREZ, CHIHUAHUA	HOSPITAL GENERAL REGIONAL DE 260 CAMAS, CD. JUÁREZ, CHIHUAHUA	AVENIDA VICENTE GUERRERO No. 8630, FRACCIONAMIENTO LAS QUINTAS, C.P. 32424, CIUDAD JUÁREZ, CHIHUAHUA.	51200666	51201-0666	20218	515.451.0297.00.01	GABINETE PARA TOMA DE MUESTRAS CON FREGADERO DERECHO.	10
312	CHIHUAHUA	CD. JUÁREZ, CHIHUAHUA	HOSPITAL GENERAL REGIONAL DE 260 CAMAS, CD. JUÁREZ, CHIHUAHUA	AVENIDA VICENTE GUERRERO No. 8630, FRACCIONAMIENTO LAS QUINTAS, C.P. 32424, CIUDAD JUÁREZ, CHIHUAHUA.	51200669	51201-0669	20214	515.451.0301.00.01	GABINETE PARA TOMA DE MUESTRAS CON FREGADERO IZQUIERDO.	2
313	CHIHUAHUA	CD. JUÁREZ, CHIHUAHUA	HOSPITAL GENERAL REGIONAL DE 260 CAMAS, CD. JUÁREZ, CHIHUAHUA	AVENIDA VICENTE GUERRERO No. 8630, FRACCIONAMIENTO LAS QUINTAS, C.P. 32424, CIUDAD JUÁREZ, CHIHUAHUA.	51200114	51201-0018	20221	515.019.1417.00.01	MESA BAJA DE 60 CM CON CUBIERTA DE ACERO INOXIDABLE.	3
314	CHIHUAHUA	CD. JUÁREZ, CHIHUAHUA	HOSPITAL GENERAL REGIONAL DE 260 CAMAS, CD. JUÁREZ, CHIHUAHUA	AVENIDA VICENTE GUERRERO No. 8630, FRACCIONAMIENTO LAS QUINTAS, C.P. 32424, CIUDAD JUÁREZ, CHIHUAHUA.	51200187	51201-0187	20192	515.019.1024.00.01	MESA ALTA DE 120 CM CON RESPALDO.	3
315	CHIHUAHUA	CD. JUÁREZ, CHIHUAHUA	HOSPITAL GENERAL REGIONAL DE 260 CAMAS, CD. JUÁREZ, CHIHUAHUA	AVENIDA VICENTE GUERRERO No. 8630, FRACCIONAMIENTO LAS QUINTAS, C.P. 32424, CIUDAD JUÁREZ, CHIHUAHUA.	51200572	51201-0572	20547	515.191.0004.00.01	CARRO PARA CURACIONES EN ACERO.	110
316	CHIHUAHUA	CD. JUÁREZ, CHIHUAHUA	HOSPITAL GENERAL REGIONAL DE 260 CAMAS, CD. JUÁREZ, CHIHUAHUA	AVENIDA VICENTE GUERRERO No. 8630, FRACCIONAMIENTO LAS QUINTAS, C.P. 32424, CIUDAD JUÁREZ, CHIHUAHUA.	51200054	51201-0054	20543	515.191.0006.00.01	CARRO PARA ROPA SUCIA CON TAPA Y APERTURA DE PEDAL.	120
317	CHIHUAHUA	CD. JUÁREZ, CHIHUAHUA	HOSPITAL GENERAL REGIONAL DE 260 CAMAS, CD. JUÁREZ, CHIHUAHUA	AVENIDA VICENTE GUERRERO No. 8630, FRACCIONAMIENTO LAS QUINTAS, C.P. 32424, CIUDAD JUÁREZ, CHIHUAHUA.	51200135	51201-0135	20573	515.321.0091.00.01	MESA INTEGRAL PASTELERA.	1
318	CHIHUAHUA	CD. JUÁREZ, CHIHUAHUA	HOSPITAL GENERAL REGIONAL DE 260 CAMAS, CD. JUÁREZ, CHIHUAHUA	AVENIDA VICENTE GUERRERO No. 8630, FRACCIONAMIENTO LAS QUINTAS, C.P. 32424, CIUDAD JUÁREZ, CHIHUAHUA.	51200138	51201-0138	20572	515.322.0044.00.01	MUEBLE INTEGRAL ALTO DE 180 CM CON RESPALDO Y FREGADERO DERECHO.	4
319	CHIHUAHUA	CD. JUÁREZ, CHIHUAHUA	HOSPITAL GENERAL REGIONAL DE 260 CAMAS, CD. JUÁREZ, CHIHUAHUA	AVENIDA VICENTE GUERRERO No. 8630, FRACCIONAMIENTO LAS QUINTAS, C.P. 32424, CIUDAD JUÁREZ, CHIHUAHUA.	51200149	51201-0149	20569	515.322.0055.00.01	MUEBLE INTEGRAL ALTO DE 180 CM CON ISLA Y FREGADERO CENTRAL.	2
320	CHIHUAHUA	CD. JUÁREZ, CHIHUAHUA	HOSPITAL GENERAL REGIONAL DE 260 CAMAS, CD. JUÁREZ, CHIHUAHUA	AVENIDA VICENTE GUERRERO No. 8630, FRACCIONAMIENTO LAS QUINTAS, C.P. 32424, CIUDAD JUÁREZ, CHIHUAHUA.	51200275	51201-0275	20580	515.355.0017.00.01	SILLON DE EXTRACCIONES.	2
321	CHIHUAHUA	CD. JUÁREZ, CHIHUAHUA	HOSPITAL GENERAL REGIONAL DE 260 CAMAS, CD. JUÁREZ, CHIHUAHUA	AVENIDA VICENTE GUERRERO No. 8630, FRACCIONAMIENTO LAS QUINTAS, C.P. 32424, CIUDAD JUÁREZ, CHIHUAHUA.	51200152	51201-0152	20297	512.355.0017.00.01	VESTIDOR CON ARMARIO PARA CONSULTORIO.	2
322	CHIHUAHUA	CD. JUÁREZ, CHIHUAHUA	HOSPITAL GENERAL REGIONAL DE 260 CAMAS, CD. JUÁREZ, CHIHUAHUA	AVENIDA VICENTE GUERRERO No. 8630, FRACCIONAMIENTO LAS QUINTAS, C.P. 32424, CIUDAD JUÁREZ, CHIHUAHUA.	51200295	51201-0295	20603	515.019.1007.00.01	MESA ALTA DE 90 CM CON RESPALDO, CAJON Y PUERTAS ABATIBLES.	40
323	CHIHUAHUA	CD. JUÁREZ, CHIHUAHUA	HOSPITAL GENERAL REGIONAL DE 260 CAMAS, CD. JUÁREZ, CHIHUAHUA	AVENIDA VICENTE GUERRERO No. 8630, FRACCIONAMIENTO LAS QUINTAS, C.P. 32424, CIUDAD JUÁREZ, CHIHUAHUA.	51200240	51201-0240	20018	515.019.1015.00.01	MESA ALTA DE 150 CM DE TRABAJO PARA 2 USUARIOS CON RESPALDO.	9
324	CHIHUAHUA	CD. JUÁREZ, CHIHUAHUA	HOSPITAL GENERAL REGIONAL DE 260 CAMAS, CD. JUÁREZ, CHIHUAHUA	AVENIDA VICENTE GUERRERO No. 8630, FRACCIONAMIENTO LAS QUINTAS, C.P. 32424, CIUDAD JUÁREZ, CHIHUAHUA.	51200198	51201-0198	20020	515.019.1016.00.01	MESA ALTA DE 120 CM CON RESPALDO Y 4 CAJONES.	18
325	CHIHUAHUA	CD. JUÁREZ, CHIHUAHUA	HOSPITAL GENERAL REGIONAL DE 260 CAMAS, CD. JUÁREZ, CHIHUAHUA	AVENIDA VICENTE GUERRERO No. 8630, FRACCIONAMIENTO LAS QUINTAS, C.P. 32424, CIUDAD JUÁREZ, CHIHUAHUA.	51200166	51201-0166	20021	515.019.1019.00.01	MESA ALTA DE 120 CM CON RESPALDO Y PUERTAS ABATIBLES.	5
326	CHIHUAHUA	CD. JUÁREZ, CHIHUAHUA	HOSPITAL GENERAL REGIONAL DE 260 CAMAS, CD. JUÁREZ, CHIHUAHUA	AVENIDA VICENTE GUERRERO No. 8630, FRACCIONAMIENTO LAS QUINTAS, C.P. 32424, CIUDAD JUÁREZ, CHIHUAHUA.	51200170	51201-0170	20022	515.019.1018.00.01	MESA ALTA DE 120 CM CON RESPALDO, 2 CAJONES SUPERIORES Y PUERTAS ABATIBLES.	5
327	CHIHUAHUA	CD. JUÁREZ, CHIHUAHUA	HOSPITAL GENERAL REGIONAL DE 260 CAMAS, CD. JUÁREZ, CHIHUAHUA	AVENIDA VICENTE GUERRERO No. 8630, FRACCIONAMIENTO LAS QUINTAS, C.P. 32424, CIUDAD JUÁREZ, CHIHUAHUA.	51200241	51201-0241	20023	515.019.1017.00.01	MESA ALTA DE 150 CM CON RESPALDO, 2 CAJONES CONTRARIOS Y PUERTAS ABATIBLES INFERIORES.	8
328	CHIHUAHUA	CD. JUÁREZ, CHIHUAHUA	HOSPITAL GENERAL REGIONAL DE 260 CAMAS, CD. JUÁREZ, CHIHUAHUA	AVENIDA VICENTE GUERRERO No. 8630, FRACCIONAMIENTO LAS QUINTAS, C.P. 32424, CIUDAD JUÁREZ, CHIHUAHUA.	51200667	51201-0667	20547	515.019.1020.00.01	MESA ALTA DE 180 CM CON RESPALDO Y FREGADERO DERECHO.	9

ANEXOS
DIVISIÓN DE CONTRATOS

GOBIERNO DE MÉXICO | IMSS

DIRECCIÓN DE ADMINISTRACIÓN
Subdirección de Recursos Financieros y Control de Gestión
Coordinación de Programación y Presupuesto Institucional
Área de Control de Gestión Institucional

Anexo No. 3.4 Guía de Distribución

PARTIDA	DISTRITO	CIUDAD	UNIDAD MEDICA	DIRECCION	CUCOP	CUCOPI	PRES	SAI	DESCRIPCION	CANTIDAD
329	CHIHUAHUA	CD. JUAREZ, CHIHUAHUA	HOSPITAL GENERAL REGIONAL DE 200 CAMAS, CD. JUAREZ CHIHUAHUA	AVENIDA VICENTE GUERRERO No. 8630, FRACCIONAMIENTO LAS QUINTAS, C.P. 32424, CIUDAD JUAREZ CHIHUAHUA	51200047	51201-0047	21509	515.021.0140.00.01	MESA ALTA DE 180 CM CON RESPALDO Y FREGADERO IZQUIERDO	8
337	PUEBLA	SAN ALEJANDRO, PUEBLA	HOSPITAL GENERAL REGIONAL DE 180 CAMAS, SAN ALEJANDRO, PUEBLA	AVENIDA 10, PONIENTE 2721, ESQUINA 27 NORTE, COL. VILLA SAN ALEJANDRO, C.P. 72090 EN LA CIUDAD DE PUEBLA, PUEBLA.	51200137	51201-0137	19502	515.184.0001.00.01	CAMA TRABAJO DE PARTO	1
338	PUEBLA	SAN ALEJANDRO, PUEBLA	HOSPITAL GENERAL REGIONAL DE 180 CAMAS, SAN ALEJANDRO, PUEBLA	AVENIDA 10, PONIENTE 2721, ESQUINA 27 NORTE, COL. VILLA SAN ALEJANDRO, C.P. 72090 EN LA CIUDAD DE PUEBLA, PUEBLA.	53106529	53101-6529	16582	515.736.0005.01.01	CARRO CAMILLA TIPO TRANSFER LATERAL	3
339	PUEBLA	SAN ALEJANDRO, PUEBLA	HOSPITAL GENERAL REGIONAL DE 180 CAMAS, SAN ALEJANDRO, PUEBLA	AVENIDA 10, PONIENTE 2721, ESQUINA 27 NORTE, COL. VILLA SAN ALEJANDRO, C.P. 72090 EN LA CIUDAD DE PUEBLA, PUEBLA.	51200093	51201-0093	16596	515.536.0026.01.01	LANCHERA ELECTRICA	1
340	PUEBLA	SAN ALEJANDRO, PUEBLA	HOSPITAL GENERAL REGIONAL DE 180 CAMAS, SAN ALEJANDRO, PUEBLA	AVENIDA 10, PONIENTE 2721, ESQUINA 27 NORTE, COL. VILLA SAN ALEJANDRO, C.P. 72090 EN LA CIUDAD DE PUEBLA, PUEBLA.	51200144	51201-0144	16571	515.030.0007.01.01	MODULO PARA CONSULTORIO MEDICO DERECHO	91
341	PUEBLA	SAN ALEJANDRO, PUEBLA	HOSPITAL GENERAL REGIONAL DE 180 CAMAS, SAN ALEJANDRO, PUEBLA	AVENIDA 10, PONIENTE 2721, ESQUINA 27 NORTE, COL. VILLA SAN ALEJANDRO, C.P. 72090 EN LA CIUDAD DE PUEBLA, PUEBLA.	51200145	51201-0145	16572	515.030.0007.01.01	MODULO PARA CONSULTORIO MEDICO IZQUIERDO	112
342	PUEBLA	SAN ALEJANDRO, PUEBLA	HOSPITAL GENERAL REGIONAL DE 180 CAMAS, SAN ALEJANDRO, PUEBLA	AVENIDA 10, PONIENTE 2721, ESQUINA 27 NORTE, COL. VILLA SAN ALEJANDRO, C.P. 72090 EN LA CIUDAD DE PUEBLA, PUEBLA.	51200123	51201-0123	16569	515.016.0007.01.01	MESA ALTA DE 150 CM CON CALENTADOR CENTRAL	6
343	PUEBLA	SAN ALEJANDRO, PUEBLA	HOSPITAL GENERAL REGIONAL DE 180 CAMAS, SAN ALEJANDRO, PUEBLA	AVENIDA 10, PONIENTE 2721, ESQUINA 27 NORTE, COL. VILLA SAN ALEJANDRO, C.P. 72090 EN LA CIUDAD DE PUEBLA, PUEBLA.	51200186	51201-0186	16510	515.016.0007.01.01	MESA ALTA DE 180 CM CON CALENTADOR CENTRAL	18
344	PUEBLA	SAN ALEJANDRO, PUEBLA	HOSPITAL GENERAL REGIONAL DE 180 CAMAS, SAN ALEJANDRO, PUEBLA	AVENIDA 10, PONIENTE 2721, ESQUINA 27 NORTE, COL. VILLA SAN ALEJANDRO, C.P. 72090 EN LA CIUDAD DE PUEBLA, PUEBLA.	51200158	51201-0158	19440	515.150.0014.00.01	CARRO PARA SUPERMERCADO	9
345	PUEBLA	SAN ALEJANDRO, PUEBLA	HOSPITAL GENERAL REGIONAL DE 180 CAMAS, SAN ALEJANDRO, PUEBLA	AVENIDA 10, PONIENTE 2721, ESQUINA 27 NORTE, COL. VILLA SAN ALEJANDRO, C.P. 72090 EN LA CIUDAD DE PUEBLA, PUEBLA.	51200164	51201-0164	19734	515.021.0153.01.01	MESA ALTA DE 180 CM CON FREGADERO DERECHO	4
346	PUEBLA	SAN ALEJANDRO, PUEBLA	HOSPITAL GENERAL REGIONAL DE 180 CAMAS, SAN ALEJANDRO, PUEBLA	AVENIDA 10, PONIENTE 2721, ESQUINA 27 NORTE, COL. VILLA SAN ALEJANDRO, C.P. 72090 EN LA CIUDAD DE PUEBLA, PUEBLA.	51200165	51201-0165	19735	515.021.0151.01.01	MESA ALTA DE 180 CM CON FREGADERO IZQUIERDO	1
347	PUEBLA	SAN ALEJANDRO, PUEBLA	HOSPITAL GENERAL REGIONAL DE 180 CAMAS, SAN ALEJANDRO, PUEBLA	AVENIDA 10, PONIENTE 2721, ESQUINA 27 NORTE, COL. VILLA SAN ALEJANDRO, C.P. 72090 EN LA CIUDAD DE PUEBLA, PUEBLA.	51200166	51201-0166	19737	515.021.0167.01.01	MESA ALTA DE 180 CM CON RESPALDO Y FREGADERO DERECHO	8
348	PUEBLA	SAN ALEJANDRO, PUEBLA	HOSPITAL GENERAL REGIONAL DE 180 CAMAS, SAN ALEJANDRO, PUEBLA	AVENIDA 10, PONIENTE 2721, ESQUINA 27 NORTE, COL. VILLA SAN ALEJANDRO, C.P. 72090 EN LA CIUDAD DE PUEBLA, PUEBLA.	51200082	51201-0082	19505	515.021.0169.00.01	MESA ALTA DE 150 CM CON FREGADERO CENTRAL Y CAJONES	16
339	PUEBLA	SAN ALEJANDRO, PUEBLA	HOSPITAL GENERAL REGIONAL DE 180 CAMAS, SAN ALEJANDRO, PUEBLA	AVENIDA 10, PONIENTE 2721, ESQUINA 27 NORTE, COL. VILLA SAN ALEJANDRO, C.P. 72090 EN LA CIUDAD DE PUEBLA, PUEBLA.	51200083	51201-0083	19506	515.021.0058.00.01	MESA ALTA DE 180 CM CON FREGADERO CENTRAL Y CAJONES	4
340	PUEBLA	SAN ALEJANDRO, PUEBLA	HOSPITAL GENERAL REGIONAL DE 180 CAMAS, SAN ALEJANDRO, PUEBLA	AVENIDA 10, PONIENTE 2721, ESQUINA 27 NORTE, COL. VILLA SAN ALEJANDRO, C.P. 72090 EN LA CIUDAD DE PUEBLA, PUEBLA.	51200091	51201-0091	19509	515.021.0059.00.01	MESA ALTA DE 180 CM CON FREGADERO CENTRAL Y TRAMPA PARA RESIDUOS INTEGRADA	1
341	PUEBLA	SAN ALEJANDRO, PUEBLA	HOSPITAL GENERAL REGIONAL DE 180 CAMAS, SAN ALEJANDRO, PUEBLA	AVENIDA 10, PONIENTE 2721, ESQUINA 27 NORTE, COL. VILLA SAN ALEJANDRO, C.P. 72090 EN LA CIUDAD DE PUEBLA, PUEBLA.	51200169	51201-0169	20002	515.047.0018.00.01	CARRO BAÑERO	11
342	PUEBLA	SAN ALEJANDRO, PUEBLA	HOSPITAL GENERAL REGIONAL DE 180 CAMAS, SAN ALEJANDRO, PUEBLA	AVENIDA 10, PONIENTE 2721, ESQUINA 27 NORTE, COL. VILLA SAN ALEJANDRO, C.P. 72090 EN LA CIUDAD DE PUEBLA, PUEBLA.	53106530	53101-6530	16583	515.247.0100.00.01	CARRO DISTRIBUIDOR DE MEDICINAS	3
343	PUEBLA	SAN ALEJANDRO, PUEBLA	HOSPITAL GENERAL REGIONAL DE 180 CAMAS, SAN ALEJANDRO, PUEBLA	AVENIDA 10, PONIENTE 2721, ESQUINA 27 NORTE, COL. VILLA SAN ALEJANDRO, C.P. 72090 EN LA CIUDAD DE PUEBLA, PUEBLA.	51200059	51201-0059	20005	515.451.0259.00.01	GABINETE PARA TOMA DE MUESTRAS	6
344	PUEBLA	SAN ALEJANDRO, PUEBLA	HOSPITAL GENERAL REGIONAL DE 180 CAMAS, SAN ALEJANDRO, PUEBLA	AVENIDA 10, PONIENTE 2721, ESQUINA 27 NORTE, COL. VILLA SAN ALEJANDRO, C.P. 72090 EN LA CIUDAD DE PUEBLA, PUEBLA.	51200150	51201-0150	20002	515.021.0272.00.01	MESA ALTA DE 90 CM CON CUBIERTA DE ACERO INOXIDABLE	3
345	PUEBLA	SAN ALEJANDRO, PUEBLA	HOSPITAL GENERAL REGIONAL DE 180 CAMAS, SAN ALEJANDRO, PUEBLA	AVENIDA 10, PONIENTE 2721, ESQUINA 27 NORTE, COL. VILLA SAN ALEJANDRO, C.P. 72090 EN LA CIUDAD DE PUEBLA, PUEBLA.	51200161	51201-0161	20002	515.021.0272.00.01	MESA ALTA DE 120 CM CON CUBIERTA DE ACERO INOXIDABLE	2
346	PUEBLA	SAN ALEJANDRO, PUEBLA	HOSPITAL GENERAL REGIONAL DE 180 CAMAS, SAN ALEJANDRO, PUEBLA	AVENIDA 10, PONIENTE 2721, ESQUINA 27 NORTE, COL. VILLA SAN ALEJANDRO, C.P. 72090 EN LA CIUDAD DE PUEBLA, PUEBLA.	51200126	51201-0126	20002	515.021.0272.00.01	MESA ALTA DE 180 CM CON CUBIERTA DE ACERO INOXIDABLE	3
347	PUEBLA	SAN ALEJANDRO, PUEBLA	HOSPITAL GENERAL REGIONAL DE 180 CAMAS, SAN ALEJANDRO, PUEBLA	AVENIDA 10, PONIENTE 2721, ESQUINA 27 NORTE, COL. VILLA SAN ALEJANDRO, C.P. 72090 EN LA CIUDAD DE PUEBLA, PUEBLA.	51200081	51201-0081	20003	515.021.0260.00.01	MESA ALTA DE 90 CM CON FREGADERO	5
348	PUEBLA	SAN ALEJANDRO, PUEBLA	HOSPITAL GENERAL REGIONAL DE 180 CAMAS, SAN ALEJANDRO, PUEBLA	AVENIDA 10, PONIENTE 2721, ESQUINA 27 NORTE, COL. VILLA SAN ALEJANDRO, C.P. 72090 EN LA CIUDAD DE PUEBLA, PUEBLA.	51200087	51201-0087	20004	515.021.0262.00.01	MESA ALTA DE 180 CM CON CUBIERTA DE MADERA	8
349	PUEBLA	SAN ALEJANDRO, PUEBLA	HOSPITAL GENERAL REGIONAL DE 180 CAMAS, SAN ALEJANDRO, PUEBLA	AVENIDA 10, PONIENTE 2721, ESQUINA 27 NORTE, COL. VILLA SAN ALEJANDRO, C.P. 72090 EN LA CIUDAD DE PUEBLA, PUEBLA.	51200088	51201-0088	20007	515.016.0006.00.01	MESA BAJA DE 90 CM CON CUBIERTA DE ACERO INOXIDABLE	4
350	PUEBLA	SAN ALEJANDRO, PUEBLA	HOSPITAL GENERAL REGIONAL DE 180 CAMAS, SAN ALEJANDRO, PUEBLA	AVENIDA 10, PONIENTE 2721, ESQUINA 27 NORTE, COL. VILLA SAN ALEJANDRO, C.P. 72090 EN LA CIUDAD DE PUEBLA, PUEBLA.	51200089	51201-0089	20008	515.021.0272.00.01	MESA ALTA DE 150 CM CON CUBIERTA DE ACERO INOXIDABLE	2

GOBIERNO DE MÉXICO | IMSS

Anexo No. 3.4 Guía de Distribución

PARTIDA	DESTINO	CIUDAD	UNIDAD MÉDICA	DIRECCIÓN	CUCOP	CUCOP 1	PRES	SAI	DESCRIPCIÓN	CANTIDAD
351	PUEBLA	SAN ALEJANDRO PUEBLA	HOSPITAL GENERAL REGIONAL DE 180 CAMAS, SAN ALEJANDRO, PUEBLA	AVENIDA 18, PONIENTE 2721, ESQUINA 27 NORTE, COL. VILLA SAN ALEJANDRO, C.P. 72090 EN LA CIUDAD DE PUEBLA, PUEBLA	51200207	51201-0207	20041	515.010.1349.00.01	MESA PARA BANCO DE SANGRE CON FREGADERO CENTRAL	1
352	PUEBLA	SAN ALEJANDRO PUEBLA	HOSPITAL GENERAL REGIONAL DE 180 CAMAS, SAN ALEJANDRO, PUEBLA	AVENIDA 18, PONIENTE 2721, ESQUINA 27 NORTE, COL. VILLA SAN ALEJANDRO, C.P. 72090 EN LA CIUDAD DE PUEBLA, PUEBLA	51200272	51201-0272	20042	515.784.0111.00.01	REPISA ABATIBLE PARA TOMA DE MUESTRAS	8
353	PUEBLA	SAN ALEJANDRO PUEBLA	HOSPITAL GENERAL REGIONAL DE 180 CAMAS, SAN ALEJANDRO, PUEBLA	AVENIDA 18, PONIENTE 2721, ESQUINA 27 NORTE, COL. VILLA SAN ALEJANDRO, C.P. 72090 EN LA CIUDAD DE PUEBLA, PUEBLA	51200274	51201-0274	20043	515.029.0126.00.01	SILLA CAMA PARA DONADORES	4
354	PUEBLA	SAN ALEJANDRO PUEBLA	HOSPITAL GENERAL REGIONAL DE 180 CAMAS, SAN ALEJANDRO, PUEBLA	AVENIDA 18, PONIENTE 2721, ESQUINA 27 NORTE, COL. VILLA SAN ALEJANDRO, C.P. 72090 EN LA CIUDAD DE PUEBLA, PUEBLA	51200273	51201-0273	20045	515.997.0352.00.01	VITRINA DE 75 CM CONTRA MURO	1
355	PUEBLA	SAN ALEJANDRO PUEBLA	HOSPITAL GENERAL REGIONAL DE 180 CAMAS, SAN ALEJANDRO, PUEBLA	AVENIDA 18, PONIENTE 2721, ESQUINA 27 NORTE, COL. VILLA SAN ALEJANDRO, C.P. 72090 EN LA CIUDAD DE PUEBLA, PUEBLA	51200274	51201-0274	20046	515.997.0357.00.01	VITRINA DE 90 CM CONTRA MURO CON LLAVES	69
356	PUEBLA	SAN ALEJANDRO PUEBLA	HOSPITAL GENERAL REGIONAL DE 180 CAMAS, SAN ALEJANDRO, PUEBLA	AVENIDA 18, PONIENTE 2721, ESQUINA 27 NORTE, COL. VILLA SAN ALEJANDRO, C.P. 72090 EN LA CIUDAD DE PUEBLA, PUEBLA	51200257	51201-0257	20139	513.999.0084.00.01	ANAQUEL GUARDA CAMILLAS	10
357	PUEBLA	SAN ALEJANDRO PUEBLA	HOSPITAL GENERAL REGIONAL DE 180 CAMAS, SAN ALEJANDRO, PUEBLA	AVENIDA 18, PONIENTE 2721, ESQUINA 27 NORTE, COL. VILLA SAN ALEJANDRO, C.P. 72090 EN LA CIUDAD DE PUEBLA, PUEBLA	51200036	51201-0036	20122	513.109.0315.00.01	BANCO GIRATORIO ACOJINADO CON RESPALDO CINCO APOYOS	4
358	PUEBLA	SAN ALEJANDRO PUEBLA	HOSPITAL GENERAL REGIONAL DE 180 CAMAS, SAN ALEJANDRO, PUEBLA	AVENIDA 18, PONIENTE 2721, ESQUINA 27 NORTE, COL. VILLA SAN ALEJANDRO, C.P. 72090 EN LA CIUDAD DE PUEBLA, PUEBLA	51200037	51201-0037	20123	513.109.0496.00.01	BANCO GIRATORIO ACOJINADO SIN RESPALDO	1
359	PUEBLA	SAN ALEJANDRO PUEBLA	HOSPITAL GENERAL REGIONAL DE 180 CAMAS, SAN ALEJANDRO, PUEBLA	AVENIDA 18, PONIENTE 2721, ESQUINA 27 NORTE, COL. VILLA SAN ALEJANDRO, C.P. 72090 EN LA CIUDAD DE PUEBLA, PUEBLA	51200038	51201-0038	20124	513.109.0993.00.01	BANCO GIRATORIO CON RESPALDO DE ACERO INOXIDABLE	56
360	PUEBLA	SAN ALEJANDRO PUEBLA	HOSPITAL GENERAL REGIONAL DE 180 CAMAS, SAN ALEJANDRO, PUEBLA	AVENIDA 18, PONIENTE 2721, ESQUINA 27 NORTE, COL. VILLA SAN ALEJANDRO, C.P. 72090 EN LA CIUDAD DE PUEBLA, PUEBLA	51200039	51201-0039	20125	513.109.0278.00.01	BANCO GIRATORIO DE ACERO INOXIDABLE	119
361	PUEBLA	SAN ALEJANDRO PUEBLA	HOSPITAL GENERAL REGIONAL DE 180 CAMAS, SAN ALEJANDRO, PUEBLA	AVENIDA 18, PONIENTE 2721, ESQUINA 27 NORTE, COL. VILLA SAN ALEJANDRO, C.P. 72090 EN LA CIUDAD DE PUEBLA, PUEBLA	53200051	53201-0051	20126	513.115.0269.00.01	BANDEJA	1
362	PUEBLA	SAN ALEJANDRO PUEBLA	HOSPITAL GENERAL REGIONAL DE 180 CAMAS, SAN ALEJANDRO, PUEBLA	AVENIDA 18, PONIENTE 2721, ESQUINA 27 NORTE, COL. VILLA SAN ALEJANDRO, C.P. 72090 EN LA CIUDAD DE PUEBLA, PUEBLA	51200045	51201-0045	20107	513.115.0078.00.01	BAÑO DE ARTESA	1
363	PUEBLA	SAN ALEJANDRO PUEBLA	HOSPITAL GENERAL REGIONAL DE 180 CAMAS, SAN ALEJANDRO, PUEBLA	AVENIDA 18, PONIENTE 2721, ESQUINA 27 NORTE, COL. VILLA SAN ALEJANDRO, C.P. 72090 EN LA CIUDAD DE PUEBLA, PUEBLA	53200559	53201-0559	20128	515.106.0432.00.01	BASCULA CON ESTADIMETRO	46
364	PUEBLA	SAN ALEJANDRO PUEBLA	HOSPITAL GENERAL REGIONAL DE 180 CAMAS, SAN ALEJANDRO, PUEBLA	AVENIDA 18, PONIENTE 2721, ESQUINA 27 NORTE, COL. VILLA SAN ALEJANDRO, C.P. 72090 EN LA CIUDAD DE PUEBLA, PUEBLA	53200560	53201-0560	20129	515.106.0434.00.01	BASCULA PARA REBE	3
365	PUEBLA	SAN ALEJANDRO PUEBLA	HOSPITAL GENERAL REGIONAL DE 180 CAMAS, SAN ALEJANDRO, PUEBLA	AVENIDA 18, PONIENTE 2721, ESQUINA 27 NORTE, COL. VILLA SAN ALEJANDRO, C.P. 72090 EN LA CIUDAD DE PUEBLA, PUEBLA	51200047	51201-0047	20131	513.183.0348.00.01	BURO	338
366	PUEBLA	SAN ALEJANDRO PUEBLA	HOSPITAL GENERAL REGIONAL DE 180 CAMAS, SAN ALEJANDRO, PUEBLA	AVENIDA 18, PONIENTE 2721, ESQUINA 27 NORTE, COL. VILLA SAN ALEJANDRO, C.P. 72090 EN LA CIUDAD DE PUEBLA, PUEBLA	53200573	53201-0573	20135	515.181.0892.00.01	CARRO PARA CURACIONES	4
367	PUEBLA	SAN ALEJANDRO PUEBLA	HOSPITAL GENERAL REGIONAL DE 180 CAMAS, SAN ALEJANDRO, PUEBLA	AVENIDA 18, PONIENTE 2721, ESQUINA 27 NORTE, COL. VILLA SAN ALEJANDRO, C.P. 72090 EN LA CIUDAD DE PUEBLA, PUEBLA	53200575	53201-0575	20137	515.181.0877.00.01	CARRO PARA MEDICAMENTOS	19
368	PUEBLA	SAN ALEJANDRO PUEBLA	HOSPITAL GENERAL REGIONAL DE 180 CAMAS, SAN ALEJANDRO, PUEBLA	AVENIDA 18, PONIENTE 2721, ESQUINA 27 NORTE, COL. VILLA SAN ALEJANDRO, C.P. 72090 EN LA CIUDAD DE PUEBLA, PUEBLA	51200053	51201-0053	20139	513.181.0867.00.01	CARRO PARA ROPA LIMPIA	8
369	PUEBLA	SAN ALEJANDRO PUEBLA	HOSPITAL GENERAL REGIONAL DE 180 CAMAS, SAN ALEJANDRO, PUEBLA	AVENIDA 18, PONIENTE 2721, ESQUINA 27 NORTE, COL. VILLA SAN ALEJANDRO, C.P. 72090 EN LA CIUDAD DE PUEBLA, PUEBLA	53200577	53201-0577	20140	513.181.0903.00.01	CARRO PORTAEXPEDIENTES	10
370	PUEBLA	SAN ALEJANDRO PUEBLA	HOSPITAL GENERAL REGIONAL DE 180 CAMAS, SAN ALEJANDRO, PUEBLA	AVENIDA 18, PONIENTE 2721, ESQUINA 27 NORTE, COL. VILLA SAN ALEJANDRO, C.P. 72090 EN LA CIUDAD DE PUEBLA, PUEBLA	53200578	53201-0578	20142	513.289.0031.00.01	CEFALEXINA PARA USO QUIRÚRGICO	60
371	PUEBLA	SAN ALEJANDRO PUEBLA	HOSPITAL GENERAL REGIONAL DE 180 CAMAS, SAN ALEJANDRO, PUEBLA	AVENIDA 18, PONIENTE 2721, ESQUINA 27 NORTE, COL. VILLA SAN ALEJANDRO, C.P. 72090 EN LA CIUDAD DE PUEBLA, PUEBLA	53200452	53201-0452	20143	515.220.0126.00.01	CHAROLA CON TAPA PARA INSTRUMENTAL	4
372	PUEBLA	SAN ALEJANDRO PUEBLA	HOSPITAL GENERAL REGIONAL DE 180 CAMAS, SAN ALEJANDRO, PUEBLA	AVENIDA 18, PONIENTE 2721, ESQUINA 27 NORTE, COL. VILLA SAN ALEJANDRO, C.P. 72090 EN LA CIUDAD DE PUEBLA, PUEBLA	54200455	54201-0455	20145	513.245.0113.00.01	COMODO PARA ADULTOS	324
373	PUEBLA	SAN ALEJANDRO PUEBLA	HOSPITAL GENERAL REGIONAL DE 180 CAMAS, SAN ALEJANDRO, PUEBLA	AVENIDA 18, PONIENTE 2721, ESQUINA 27 NORTE, COL. VILLA SAN ALEJANDRO, C.P. 72090 EN LA CIUDAD DE PUEBLA, PUEBLA	53200457	53201-0457	20146	513.245.0126.00.01	COMODO PARA NEONATOS	36
374	PUEBLA	SAN ALEJANDRO PUEBLA	HOSPITAL GENERAL REGIONAL DE 180 CAMAS, SAN ALEJANDRO, PUEBLA	AVENIDA 18, PONIENTE 2721, ESQUINA 27 NORTE, COL. VILLA SAN ALEJANDRO, C.P. 72090 EN LA CIUDAD DE PUEBLA, PUEBLA	51200457	51201-0457	20147	515.034.0119.00.01	CUBETA DE ACERO INOXIDABLE CON PORTA CUBETA MOVIBLE	228
375	PUEBLA	SAN ALEJANDRO PUEBLA	HOSPITAL GENERAL REGIONAL DE 180 CAMAS, SAN ALEJANDRO, PUEBLA	AVENIDA 18, PONIENTE 2721, ESQUINA 27 NORTE, COL. VILLA SAN ALEJANDRO, C.P. 72090 EN LA CIUDAD DE PUEBLA, PUEBLA	51200459	51201-0459	20148	515.032.0111.00.01	ESCALERILLA DE DOS PELDAÑOS	345

ANEXOS
DIVISIÓN DE CONTRATOS

DIRECCIÓN DE COMPRAS
MÉXICO

Anexo No. 3.4 Guía de Distribución

PARTIDA	DESTINO	CIUDAD	UNIDAD MEDICA	DIRECCIÓN	CUCOP	CUCOP +	PRE	SAI	DESCRIPCIÓN	CANTIDAD
376	PUEBLA	SAN ALEJANDRO PUEBLA	HOSPITAL GENERAL REGIONAL DE 180 CAMAS, SAN ALEJANDRO, PUEBLA	AVENIDA 18, PONIENTE 3721, ESQUINA 27 NORTE, COL. VILLA SAN ALEJANDRO, C.P. 72090 EN LA CIUDAD DE PUEBLA PUEBLA	51100261	51101-0261	20149	515.360.0082.00.01	ESTANTE GUARDA ESTERIL DE 60 CM.	66
377	PUEBLA	SAN ALEJANDRO PUEBLA	HOSPITAL GENERAL REGIONAL DE 180 CAMAS, SAN ALEJANDRO, PUEBLA	AVENIDA 18, PONIENTE 3721, ESQUINA 27 NORTE, COL. VILLA SAN ALEJANDRO, C.P. 72090 EN LA CIUDAD DE PUEBLA PUEBLA	51100262	51101-0262	20151	515.360.0071.00.01	ESTANTE GUARDA ESTERIL DE 90 CM.	14
378	PUEBLA	SAN ALEJANDRO PUEBLA	HOSPITAL GENERAL REGIONAL DE 180 CAMAS, SAN ALEJANDRO, PUEBLA	AVENIDA 18, PONIENTE 3721, ESQUINA 27 NORTE, COL. VILLA SAN ALEJANDRO, C.P. 72090 EN LA CIUDAD DE PUEBLA PUEBLA	51200057	51201-0057	20159	515.540.0051.00.01	VARICHERA DE PIERNA	35
379	PUEBLA	SAN ALEJANDRO PUEBLA	HOSPITAL GENERAL REGIONAL DE 180 CAMAS, SAN ALEJANDRO, PUEBLA	AVENIDA 18, PONIENTE 3721, ESQUINA 27 NORTE, COL. VILLA SAN ALEJANDRO, C.P. 72090 EN LA CIUDAD DE PUEBLA PUEBLA	51200058	51201-0058	20154	515.360.0111.00.01	LAMPARA DE LUZ INTENSA	19
380	PUEBLA	SAN ALEJANDRO PUEBLA	HOSPITAL GENERAL REGIONAL DE 180 CAMAS, SAN ALEJANDRO, PUEBLA	AVENIDA 18, PONIENTE 3721, ESQUINA 27 NORTE, COL. VILLA SAN ALEJANDRO, C.P. 72090 EN LA CIUDAD DE PUEBLA PUEBLA	51200059	51201-0059	20155	515.687.0128.00.01	LAMPARA DE PIE RODABLE	7
381	PUEBLA	SAN ALEJANDRO PUEBLA	HOSPITAL GENERAL REGIONAL DE 180 CAMAS, SAN ALEJANDRO, PUEBLA	AVENIDA 18, PONIENTE 3721, ESQUINA 27 NORTE, COL. VILLA SAN ALEJANDRO, C.P. 72090 EN LA CIUDAD DE PUEBLA PUEBLA	51200060	51201-0060	20156	515.660.0040.00.01	LAVADO DE ESTRIBO DOBLE	16
382	PUEBLA	SAN ALEJANDRO PUEBLA	HOSPITAL GENERAL REGIONAL DE 180 CAMAS, SAN ALEJANDRO, PUEBLA	AVENIDA 18, PONIENTE 3721, ESQUINA 27 NORTE, COL. VILLA SAN ALEJANDRO, C.P. 72090 EN LA CIUDAD DE PUEBLA PUEBLA	51200061	51201-0061	20157	515.660.0050.00.01	LAVADO DE ESTRIBO SENCILLO	4
383	PUEBLA	SAN ALEJANDRO PUEBLA	HOSPITAL GENERAL REGIONAL DE 180 CAMAS, SAN ALEJANDRO, PUEBLA	AVENIDA 18, PONIENTE 3721, ESQUINA 27 NORTE, COL. VILLA SAN ALEJANDRO, C.P. 72090 EN LA CIUDAD DE PUEBLA PUEBLA	51200071	51201-0071	20158	515.660.0057.00.01	LAVADO PASTEUR DERECHO DE 90 CM.	32
384	PUEBLA	SAN ALEJANDRO PUEBLA	HOSPITAL GENERAL REGIONAL DE 180 CAMAS, SAN ALEJANDRO, PUEBLA	AVENIDA 18, PONIENTE 3721, ESQUINA 27 NORTE, COL. VILLA SAN ALEJANDRO, C.P. 72090 EN LA CIUDAD DE PUEBLA PUEBLA	51200073	51201-0073	20159	515.660.0072.00.01	LAVADO PASTEUR IZQUIERDO DE 90 CM.	20
385	PUEBLA	SAN ALEJANDRO PUEBLA	HOSPITAL GENERAL REGIONAL DE 180 CAMAS, SAN ALEJANDRO, PUEBLA	AVENIDA 18, PONIENTE 3721, ESQUINA 27 NORTE, COL. VILLA SAN ALEJANDRO, C.P. 72090 EN LA CIUDAD DE PUEBLA PUEBLA	51200103	51201-0103	20160	515.621.2661.00.01	MESA INTEGRAL ALTA DE 180 CM CON FREGADERO DERECHO	9
386	PUEBLA	SAN ALEJANDRO PUEBLA	HOSPITAL GENERAL REGIONAL DE 180 CAMAS, SAN ALEJANDRO, PUEBLA	AVENIDA 18, PONIENTE 3721, ESQUINA 27 NORTE, COL. VILLA SAN ALEJANDRO, C.P. 72090 EN LA CIUDAD DE PUEBLA PUEBLA	51200105	51201-0105	20161	515.621.2666.00.01	MESA INTEGRAL DE 120 CM CON RESPALDO Y FREGADERO DERECHO	13
387	PUEBLA	SAN ALEJANDRO PUEBLA	HOSPITAL GENERAL REGIONAL DE 180 CAMAS, SAN ALEJANDRO, PUEBLA	AVENIDA 18, PONIENTE 3721, ESQUINA 27 NORTE, COL. VILLA SAN ALEJANDRO, C.P. 72090 EN LA CIUDAD DE PUEBLA PUEBLA	51200109	51201-0109	20162	515.621.2641.00.01	MESA ALTA INTEGRAL DE 180 CM CON RESPALDO Y FREGADERO DERECHO	9
388	PUEBLA	SAN ALEJANDRO PUEBLA	HOSPITAL GENERAL REGIONAL DE 180 CAMAS, SAN ALEJANDRO, PUEBLA	AVENIDA 18, PONIENTE 3721, ESQUINA 27 NORTE, COL. VILLA SAN ALEJANDRO, C.P. 72090 EN LA CIUDAD DE PUEBLA PUEBLA	51200134	51201-0134	20174	515.621.2662.00.01	MESA INTEGRAL ALTA DE 180 CM CON DOBLE FREGADERO CENTRAL	28
389	PUEBLA	SAN ALEJANDRO PUEBLA	HOSPITAL GENERAL REGIONAL DE 180 CAMAS, SAN ALEJANDRO, PUEBLA	AVENIDA 18, PONIENTE 3721, ESQUINA 27 NORTE, COL. VILLA SAN ALEJANDRO, C.P. 72090 EN LA CIUDAD DE PUEBLA PUEBLA	51200110	51201-0110	20175	515.621.2712.00.01	MESA CAMBIO AREA ESTERILIZADO DE 180 CM.	9
390	PUEBLA	SAN ALEJANDRO PUEBLA	HOSPITAL GENERAL REGIONAL DE 180 CAMAS, SAN ALEJANDRO, PUEBLA	AVENIDA 18, PONIENTE 3721, ESQUINA 27 NORTE, COL. VILLA SAN ALEJANDRO, C.P. 72090 EN LA CIUDAD DE PUEBLA PUEBLA	51200108	51201-0108	20181	515.621.2716.00.01	MESA DE 180 CM PARA ENSAMBLE CON REPISA INTERMEDIA	2
391	PUEBLA	SAN ALEJANDRO PUEBLA	HOSPITAL GENERAL REGIONAL DE 180 CAMAS, SAN ALEJANDRO, PUEBLA	AVENIDA 18, PONIENTE 3721, ESQUINA 27 NORTE, COL. VILLA SAN ALEJANDRO, C.P. 72090 EN LA CIUDAD DE PUEBLA PUEBLA	51200119	51201-0119	20182	515.621.2772.00.01	MESA DE 180 CM CON FREGADERO, DEPOSITO DE HIELO Y BAÑO MARIA	6
392	PUEBLA	SAN ALEJANDRO PUEBLA	HOSPITAL GENERAL REGIONAL DE 180 CAMAS, SAN ALEJANDRO, PUEBLA	AVENIDA 18, PONIENTE 3721, ESQUINA 27 NORTE, COL. VILLA SAN ALEJANDRO, C.P. 72090 EN LA CIUDAD DE PUEBLA PUEBLA	51200137	51201-0137	20183	515.621.2756.00.01	MESA AUXILIO	163
393	PUEBLA	SAN ALEJANDRO PUEBLA	HOSPITAL GENERAL REGIONAL DE 180 CAMAS, SAN ALEJANDRO, PUEBLA	AVENIDA 18, PONIENTE 3721, ESQUINA 27 NORTE, COL. VILLA SAN ALEJANDRO, C.P. 72090 EN LA CIUDAD DE PUEBLA PUEBLA	53100681	53101-0681	20184	515.621.2739.00.01	MESA PARA EXPLORACION PEDIATRICA	4
394	PUEBLA	SAN ALEJANDRO PUEBLA	HOSPITAL GENERAL REGIONAL DE 180 CAMAS, SAN ALEJANDRO, PUEBLA	AVENIDA 18, PONIENTE 3721, ESQUINA 27 NORTE, COL. VILLA SAN ALEJANDRO, C.P. 72090 EN LA CIUDAD DE PUEBLA PUEBLA	53100682	53101-0682	20185	515.621.2664.00.01	MESA PARA INSTRUMENTAL QUIRURGICO	30
395	PUEBLA	SAN ALEJANDRO PUEBLA	HOSPITAL GENERAL REGIONAL DE 180 CAMAS, SAN ALEJANDRO, PUEBLA	AVENIDA 18, PONIENTE 3721, ESQUINA 27 NORTE, COL. VILLA SAN ALEJANDRO, C.P. 72090 EN LA CIUDAD DE PUEBLA PUEBLA	53100683	53101-0683	20186	515.621.2613.00.01	MESA PARA PERFORATADOR	6
396	PUEBLA	SAN ALEJANDRO PUEBLA	HOSPITAL GENERAL REGIONAL DE 180 CAMAS, SAN ALEJANDRO, PUEBLA	AVENIDA 18, PONIENTE 3721, ESQUINA 27 NORTE, COL. VILLA SAN ALEJANDRO, C.P. 72090 EN LA CIUDAD DE PUEBLA PUEBLA	51200139	51201-0139	20187	515.621.2629.00.01	MESA PASTEUR	102
397	PUEBLA	SAN ALEJANDRO PUEBLA	HOSPITAL GENERAL REGIONAL DE 180 CAMAS, SAN ALEJANDRO, PUEBLA	AVENIDA 18, PONIENTE 3721, ESQUINA 27 NORTE, COL. VILLA SAN ALEJANDRO, C.P. 72090 EN LA CIUDAD DE PUEBLA PUEBLA	51200141	51201-0141	20188	515.621.2647.00.01	MESA PUENTE	174
398	PUEBLA	SAN ALEJANDRO PUEBLA	HOSPITAL GENERAL REGIONAL DE 180 CAMAS, SAN ALEJANDRO, PUEBLA	AVENIDA 18, PONIENTE 3721, ESQUINA 27 NORTE, COL. VILLA SAN ALEJANDRO, C.P. 72090 EN LA CIUDAD DE PUEBLA PUEBLA	51200142	51201-0142	20189	515.621.2667.00.01	MESA RIGIDA DE MADERA	4
399	PUEBLA	SAN ALEJANDRO PUEBLA	HOSPITAL GENERAL REGIONAL DE 180 CAMAS, SAN ALEJANDRO, PUEBLA	AVENIDA 18, PONIENTE 3721, ESQUINA 27 NORTE, COL. VILLA SAN ALEJANDRO, C.P. 72090 EN LA CIUDAD DE PUEBLA PUEBLA	51200143	51201-0143	20190	515.621.2668.00.01	MESA RIÑON	20
400	PUEBLA	SAN ALEJANDRO PUEBLA	HOSPITAL GENERAL REGIONAL DE 180 CAMAS, SAN ALEJANDRO, PUEBLA	AVENIDA 18, PONIENTE 3721, ESQUINA 27 NORTE, COL. VILLA SAN ALEJANDRO, C.P. 72090 EN LA CIUDAD DE PUEBLA PUEBLA	51200145	51201-0145	20191	515.621.2669.00.01	MESA DE 180 CM CONTRA MURO	36

GOBIERNO DE MÉXICO | IMSS

Anexo No. 3.4 Guía de Distribución

PARTIDA	DESTINO	CIUDAD	UNIDAD MÉDICA	DIRECCIÓN	CUCOP	CUCOP +	PRE1	SAI	DESCRIPCIÓN	CANTIDAD
401	PUEBLA	SAN ALEJANDRO PUEBLA	HOSPITAL GENERAL REGIONAL DE 180 CAMAS, SAN ALEJANDRO, PUEBLA	AVENIDA 10, PONIENTE 2721, ESQUINA 27 NORTE, COL. VILLA SAN ALEJANDRO, C.P. 72090 EN LA CIUDAD DE PUEBLA, PUEBLA.	51100261	51101-0261	20194	515.77.1.0466.00.01	REPISA DE 1.83 C.M. CONTRA MURO.	1
402	PUEBLA	SAN ALEJANDRO PUEBLA	HOSPITAL GENERAL REGIONAL DE 180 CAMAS, SAN ALEJANDRO, PUEBLA	AVENIDA 10, PONIENTE 2721, ESQUINA 27 NORTE, COL. VILLA SAN ALEJANDRO, C.P. 72090 EN LA CIUDAD DE PUEBLA, PUEBLA.	51200154	51201-0154	20192	515.780.0025.00.01	RIEL PORTAVENOCLISIS	400
403	PUEBLA	SAN ALEJANDRO PUEBLA	HOSPITAL GENERAL REGIONAL DE 180 CAMAS, SAN ALEJANDRO, PUEBLA	AVENIDA 10, PONIENTE 2721, ESQUINA 27 NORTE, COL. VILLA SAN ALEJANDRO, C.P. 72090 EN LA CIUDAD DE PUEBLA, PUEBLA.	51200459	51201-0459	20193	515.780.0080.00.01	RIEL DE ACERO INOXIDABLE DE 250 ML.	15
404	PUEBLA	SAN ALEJANDRO PUEBLA	HOSPITAL GENERAL REGIONAL DE 180 CAMAS, SAN ALEJANDRO, PUEBLA	AVENIDA 10, PONIENTE 2721, ESQUINA 27 NORTE, COL. VILLA SAN ALEJANDRO, C.P. 72090 EN LA CIUDAD DE PUEBLA, PUEBLA.	51200461	51201-0461	20197	515.780.0081.00.01	RIEL DE ACERO INOXIDABLE DE 500 ML.	60
405	PUEBLA	SAN ALEJANDRO PUEBLA	HOSPITAL GENERAL REGIONAL DE 180 CAMAS, SAN ALEJANDRO, PUEBLA	AVENIDA 10, PONIENTE 2721, ESQUINA 27 NORTE, COL. VILLA SAN ALEJANDRO, C.P. 72090 EN LA CIUDAD DE PUEBLA, PUEBLA.	51100585	51101-0585	20198	515.810.0026.00.01	SILLA DE RUEDAS CON DESCANSAPIES	60
406	PUEBLA	SAN ALEJANDRO PUEBLA	HOSPITAL GENERAL REGIONAL DE 180 CAMAS, SAN ALEJANDRO, PUEBLA	AVENIDA 10, PONIENTE 2721, ESQUINA 27 NORTE, COL. VILLA SAN ALEJANDRO, C.P. 72090 EN LA CIUDAD DE PUEBLA, PUEBLA.	51200455	51201-0455	20199	515.900.0132.00.01	VASO PARA MEDICAMENTOS DE 30 CM CUBICOS.	100
407	PUEBLA	SAN ALEJANDRO PUEBLA	HOSPITAL GENERAL REGIONAL DE 180 CAMAS, SAN ALEJANDRO, PUEBLA	AVENIDA 10, PONIENTE 2721, ESQUINA 27 NORTE, COL. VILLA SAN ALEJANDRO, C.P. 72090 EN LA CIUDAD DE PUEBLA, PUEBLA.	51200461	51201-0461	20200	515.900.0133.00.01	VASO PARA MEDICAMENTOS DE 140 CM CUBICOS.	5
408	PUEBLA	SAN ALEJANDRO PUEBLA	HOSPITAL GENERAL REGIONAL DE 180 CAMAS, SAN ALEJANDRO, PUEBLA	AVENIDA 10, PONIENTE 2721, ESQUINA 27 NORTE, COL. VILLA SAN ALEJANDRO, C.P. 72090 EN LA CIUDAD DE PUEBLA, PUEBLA.	51200462	51201-0462	20201	515.900.0148.00.01	VASO CON TAPA DE UN LITRO.	5
409	PUEBLA	SAN ALEJANDRO PUEBLA	HOSPITAL GENERAL REGIONAL DE 180 CAMAS, SAN ALEJANDRO, PUEBLA	AVENIDA 10, PONIENTE 2721, ESQUINA 27 NORTE, COL. VILLA SAN ALEJANDRO, C.P. 72090 EN LA CIUDAD DE PUEBLA, PUEBLA.	51200141	51201-0141	20202	513.123.0058.00.01	BANQUETA DE ALTURA.	15
410	PUEBLA	SAN ALEJANDRO PUEBLA	HOSPITAL GENERAL REGIONAL DE 180 CAMAS, SAN ALEJANDRO, PUEBLA	AVENIDA 10, PONIENTE 2721, ESQUINA 27 NORTE, COL. VILLA SAN ALEJANDRO, C.P. 72090 EN LA CIUDAD DE PUEBLA, PUEBLA.	51200059	51201-0059	20203	513.218.0042.00.01	OVAN (O) NIÑE LENGUE)	70
411	PUEBLA	SAN ALEJANDRO PUEBLA	HOSPITAL GENERAL REGIONAL DE 180 CAMAS, SAN ALEJANDRO, PUEBLA	AVENIDA 10, PONIENTE 2721, ESQUINA 27 NORTE, COL. VILLA SAN ALEJANDRO, C.P. 72090 EN LA CIUDAD DE PUEBLA, PUEBLA.	51200074	51201-0074	20204	518.910.0023.00.01	LITERAS METALICAS.	26
412	PUEBLA	SAN ALEJANDRO PUEBLA	HOSPITAL GENERAL REGIONAL DE 180 CAMAS, SAN ALEJANDRO, PUEBLA	AVENIDA 10, PONIENTE 2721, ESQUINA 27 NORTE, COL. VILLA SAN ALEJANDRO, C.P. 72090 EN LA CIUDAD DE PUEBLA, PUEBLA.	53200488	53201-0488	20205	513.635.0158.00.01	ORINAL PARA VARONES	140
413	PUEBLA	SAN ALEJANDRO PUEBLA	HOSPITAL GENERAL REGIONAL DE 180 CAMAS, SAN ALEJANDRO, PUEBLA	AVENIDA 10, PONIENTE 2721, ESQUINA 27 NORTE, COL. VILLA SAN ALEJANDRO, C.P. 72090 EN LA CIUDAD DE PUEBLA, PUEBLA.	51200169	51201-0169	20206	513.635.0173.00.01	PORTAVENOCLISIS ROTABLE.	60
414	PUEBLA	SAN ALEJANDRO PUEBLA	HOSPITAL GENERAL REGIONAL DE 180 CAMAS, SAN ALEJANDRO, PUEBLA	AVENIDA 10, PONIENTE 2721, ESQUINA 27 NORTE, COL. VILLA SAN ALEJANDRO, C.P. 72090 EN LA CIUDAD DE PUEBLA, PUEBLA.	53100570	53101-0570	20210	515.263.0066.00.01	CARRO CUNA CON BASINET DE ACRILICO.	34
415	PUEBLA	SAN ALEJANDRO PUEBLA	HOSPITAL GENERAL REGIONAL DE 180 CAMAS, SAN ALEJANDRO, PUEBLA	AVENIDA 10, PONIENTE 2721, ESQUINA 27 NORTE, COL. VILLA SAN ALEJANDRO, C.P. 72090 EN LA CIUDAD DE PUEBLA, PUEBLA.	51200118	51201-0118	20302	515.821.0078.00.01	MESA DE 150 CM PARA ATENCION AL RECIEN NACIDO	6
416	PUEBLA	SAN ALEJANDRO PUEBLA	HOSPITAL GENERAL REGIONAL DE 180 CAMAS, SAN ALEJANDRO, PUEBLA	AVENIDA 10, PONIENTE 2721, ESQUINA 27 NORTE, COL. VILLA SAN ALEJANDRO, C.P. 72090 EN LA CIUDAD DE PUEBLA, PUEBLA.	53100568	53101-0568	20313	515.451.0099.00.01	GABINETE PARA TOMA DE MUESTRAS CON FREGADERO DERECHO	2
417	PUEBLA	SAN ALEJANDRO PUEBLA	HOSPITAL GENERAL REGIONAL DE 180 CAMAS, SAN ALEJANDRO, PUEBLA	AVENIDA 10, PONIENTE 2721, ESQUINA 27 NORTE, COL. VILLA SAN ALEJANDRO, C.P. 72090 EN LA CIUDAD DE PUEBLA, PUEBLA.	53100569	53101-0569	20314	515.451.0100.00.01	GABINETE PARA TOMA DE MUESTRAS CON FREGADERO IZQUIERDO	2
418	PUEBLA	SAN ALEJANDRO PUEBLA	HOSPITAL GENERAL REGIONAL DE 180 CAMAS, SAN ALEJANDRO, PUEBLA	AVENIDA 10, PONIENTE 2721, ESQUINA 27 NORTE, COL. VILLA SAN ALEJANDRO, C.P. 72090 EN LA CIUDAD DE PUEBLA, PUEBLA.	51200214	51201-0214	20320	515.818.0817.00.01	MESA BAJA DE 90 CM CON CUBIERTA DE ACERO INOXIDABLE.	2
419	PUEBLA	SAN ALEJANDRO PUEBLA	HOSPITAL GENERAL REGIONAL DE 180 CAMAS, SAN ALEJANDRO, PUEBLA	AVENIDA 10, PONIENTE 2721, ESQUINA 27 NORTE, COL. VILLA SAN ALEJANDRO, C.P. 72090 EN LA CIUDAD DE PUEBLA, PUEBLA.	51200167	51201-0167	20332	515.819.1524.00.01	MESA ALTA DE 120 CM CON RESPALDO.	3
420	PUEBLA	SAN ALEJANDRO PUEBLA	HOSPITAL GENERAL REGIONAL DE 180 CAMAS, SAN ALEJANDRO, PUEBLA	AVENIDA 10, PONIENTE 2721, ESQUINA 27 NORTE, COL. VILLA SAN ALEJANDRO, C.P. 72090 EN LA CIUDAD DE PUEBLA, PUEBLA.	53100572	53101-0572	20547	513.191.0034.00.01	CARRO PARA CURACIONES EN ABS	92
421	PUEBLA	SAN ALEJANDRO PUEBLA	HOSPITAL GENERAL REGIONAL DE 180 CAMAS, SAN ALEJANDRO, PUEBLA	AVENIDA 10, PONIENTE 2721, ESQUINA 27 NORTE, COL. VILLA SAN ALEJANDRO, C.P. 72090 EN LA CIUDAD DE PUEBLA, PUEBLA.	51200154	51201-0154	20548	515.191.0035.00.01	CARRO PARA ROPA SUCIA CON TAPA Y APERTURA DE PEDAL.	95
422	PUEBLA	SAN ALEJANDRO PUEBLA	HOSPITAL GENERAL REGIONAL DE 180 CAMAS, SAN ALEJANDRO, PUEBLA	AVENIDA 10, PONIENTE 2721, ESQUINA 27 NORTE, COL. VILLA SAN ALEJANDRO, C.P. 72090 EN LA CIUDAD DE PUEBLA, PUEBLA.	51200136	51201-0136	20573	513.631.0061.00.01	MESA MATERNAL PASTELA	1
423	PUEBLA	SAN ALEJANDRO PUEBLA	HOSPITAL GENERAL REGIONAL DE 180 CAMAS, SAN ALEJANDRO, PUEBLA	AVENIDA 10, PONIENTE 2721, ESQUINA 27 NORTE, COL. VILLA SAN ALEJANDRO, C.P. 72090 EN LA CIUDAD DE PUEBLA, PUEBLA.	51200139	51201-0139	20577	513.632.0044.00.01	MODULO INTEGRAL ALTO DE 180 CM CON RESPALDO Y FREGADERO DERECHO	3
424	PUEBLA	SAN ALEJANDRO PUEBLA	HOSPITAL GENERAL REGIONAL DE 180 CAMAS, SAN ALEJANDRO, PUEBLA	AVENIDA 10, PONIENTE 2721, ESQUINA 27 NORTE, COL. VILLA SAN ALEJANDRO, C.P. 72090 EN LA CIUDAD DE PUEBLA, PUEBLA.	51200149	51201-0149	20579	513.632.0046.00.01	MODULO INTEGRAL ALTO DE 180 CM CON DOS NICHOS Y FREGADERO CENTRAL	2
425	PUEBLA	SAN ALEJANDRO PUEBLA	HOSPITAL GENERAL REGIONAL DE 180 CAMAS, SAN ALEJANDRO, PUEBLA	AVENIDA 10, PONIENTE 2721, ESQUINA 27 NORTE, COL. VILLA SAN ALEJANDRO, C.P. 72090 EN LA CIUDAD DE PUEBLA, PUEBLA.	51200375	51201-0375	20589	515.805.0017.00.01	MESON DE EXTRACCIONES	2

ANEXOS
DIVISIÓN DE CONTRATOS

GOBIERNO DE MÉXICO | IMSS

DIRECCIÓN DE ADMINISTRACIÓN

Anexo No. 3.4 Guía de Distribución

PARTIDA	DESTINO	ESTADO	UNIDAD MÉDICA	DIRECCIÓN	CUCOP	GUIÓN	PIEZA	SAI	DESCRIPCIÓN	CANTIDAD
426	PUEBLA	SAN ALEJANDRO PUEBLA	HOSPITAL GENERAL REGIONAL DE 180 CAMAS, SAN ALEJANDRO, PUEBLA	AVENIDA 18, PONIENTE 2721, ESQUINA 27 NORTE, COL. VILLA SAN ALEJANDRO, C.P. 72090 EN LA CIUDAD DE PUEBLA PUEBLA.	51200157	51201-0157	36507	515.994.0017.00.01	MONITOR CON ARMARIO PARA CONSULTORIO.	2
427	PUEBLA	SAN ALEJANDRO PUEBLA	HOSPITAL GENERAL REGIONAL DE 180 CAMAS, SAN ALEJANDRO, PUEBLA	AVENIDA 18, PONIENTE 2721, ESQUINA 27 NORTE, COL. VILLA SAN ALEJANDRO, C.P. 72090 EN LA CIUDAD DE PUEBLA PUEBLA.	51200235	51201-0235	23603	515.616.1807.00.01	MESA ALTA DE 160 CM CON RESPALDO, CAJONES Y PUERTAS ABATIBLES.	20
428	PUEBLA	SAN ALEJANDRO PUEBLA	HOSPITAL GENERAL REGIONAL DE 180 CAMAS, SAN ALEJANDRO, PUEBLA	AVENIDA 18, PONIENTE 2721, ESQUINA 27 NORTE, COL. VILLA SAN ALEJANDRO, C.P. 72090 EN LA CIUDAD DE PUEBLA PUEBLA.	51200240	51201-0240	23616	515.616.1813.00.01	MESA ALTA DE 180 CM DE FRENTE PARA 2 USUARIOS CON RESPALDO	3
429	PUEBLA	SAN ALEJANDRO PUEBLA	HOSPITAL GENERAL REGIONAL DE 180 CAMAS, SAN ALEJANDRO, PUEBLA	AVENIDA 18, PONIENTE 2721, ESQUINA 27 NORTE, COL. VILLA SAN ALEJANDRO, C.P. 72090 EN LA CIUDAD DE PUEBLA PUEBLA.	51200183	51201-0183	36529	515.616.1809.00.01	MESA ALTA DE 120 CM SIN RESPALDO Y ESCALONES.	14
430	PUEBLA	SAN ALEJANDRO PUEBLA	HOSPITAL GENERAL REGIONAL DE 180 CAMAS, SAN ALEJANDRO, PUEBLA	AVENIDA 18, PONIENTE 2721, ESQUINA 27 NORTE, COL. VILLA SAN ALEJANDRO, C.P. 72090 EN LA CIUDAD DE PUEBLA PUEBLA.	51200169	51201-0169	23621	515.616.1808.00.01	MESA ALTA DE 120 CM CON RESPALDO Y PUERTAS ABATIBLES.	18
431	PUEBLA	SAN ALEJANDRO PUEBLA	HOSPITAL GENERAL REGIONAL DE 180 CAMAS, SAN ALEJANDRO, PUEBLA	AVENIDA 18, PONIENTE 2721, ESQUINA 27 NORTE, COL. VILLA SAN ALEJANDRO, C.P. 72090 EN LA CIUDAD DE PUEBLA PUEBLA.	51200170	51201-0170	36522	515.616.1803.00.01	MESA ALTA DE 120 CM SIN RESPALDO, 3 CAJONES SUPERIORES Y PUERTAS ABATIBLES.	36
432	PUEBLA	SAN ALEJANDRO PUEBLA	HOSPITAL GENERAL REGIONAL DE 180 CAMAS, SAN ALEJANDRO, PUEBLA	AVENIDA 18, PONIENTE 2721, ESQUINA 27 NORTE, COL. VILLA SAN ALEJANDRO, C.P. 72090 EN LA CIUDAD DE PUEBLA PUEBLA.	51200244	51201-0244	23623	515.616.1807.00.01	MESA ALTA DE 160 CM SIN RESPALDO, CAJONES CENTRALES Y PUERTAS ABATIBLES LATERALES.	15
433	PUEBLA	SAN ALEJANDRO PUEBLA	HOSPITAL GENERAL REGIONAL DE 180 CAMAS, SAN ALEJANDRO, PUEBLA	AVENIDA 18, PONIENTE 2721, ESQUINA 27 NORTE, COL. VILLA SAN ALEJANDRO, C.P. 72090 EN LA CIUDAD DE PUEBLA PUEBLA.	51200092	51201-0092	23649	515.621.1826.00.01	MESA ALTA DE 160 CM CON RESPALDO Y FREGADERO DERECHO	8
434	PUEBLA	SAN ALEJANDRO PUEBLA	HOSPITAL GENERAL REGIONAL DE 180 CAMAS, SAN ALEJANDRO, PUEBLA	AVENIDA 18, PONIENTE 2721, ESQUINA 27 NORTE, COL. VILLA SAN ALEJANDRO, C.P. 72090 EN LA CIUDAD DE PUEBLA PUEBLA.	51200093	51201-0093	23650	515.621.1826.00.01	MESA ALTA DE 160 CM CON RESPALDO Y FREGADERO IZQUIERDO	2
435	SONORA	NAVOJOA SONORA	HOSPITAL GENERAL DE ZONA DE 90 CAMAS, NAVOJOA, SONORA.	CALLE RICARDO FLORES MAGÓN No. 201, ENTRE IGNACIO ALLENDE Y BOULEVARD CENTENARIO, COLONIA TIERRA BLANCA, C.P. 85820, NAVOJOA, SONORA.	51200197	50105-0197	36609	515.191.1807.00.01	CARRO CAMILLA TIPO TRANSFER (LATERAL)	3
436	SONORA	NAVOJOA SONORA	HOSPITAL GENERAL DE ZONA DE 90 CAMAS, NAVOJOA, SONORA.	CALLE RICARDO FLORES MAGÓN No. 201, ENTRE IGNACIO ALLENDE Y BOULEVARD CENTENARIO, COLONIA TIERRA BLANCA, C.P. 85820, NAVOJOA, SONORA.	51200193	51201-0193	36606	515.941.0009.01.01	MESA/SILLA ELECTRICA	4
437	SONORA	NAVOJOA SONORA	HOSPITAL GENERAL DE ZONA DE 90 CAMAS, NAVOJOA, SONORA.	CALLE RICARDO FLORES MAGÓN No. 201, ENTRE IGNACIO ALLENDE Y BOULEVARD CENTENARIO, COLONIA TIERRA BLANCA, C.P. 85820, NAVOJOA, SONORA.	51200244	51201-0244	36771	515.616.0297.01.01	MODULO CLINICA CON SILLITORIO MEDICO DERECHO	10
438	SONORA	NAVOJOA SONORA	HOSPITAL GENERAL DE ZONA DE 90 CAMAS, NAVOJOA, SONORA.	CALLE RICARDO FLORES MAGÓN No. 201, ENTRE IGNACIO ALLENDE Y BOULEVARD CENTENARIO, COLONIA TIERRA BLANCA, C.P. 85820, NAVOJOA, SONORA.	51200145	51201-0145	36772	515.616.0296.01.01	MODULO PARA CLINICA TORSO MEDICO (SIN BRAZO)	8
439	SONORA	NAVOJOA SONORA	HOSPITAL GENERAL DE ZONA DE 90 CAMAS, NAVOJOA, SONORA.	CALLE RICARDO FLORES MAGÓN No. 201, ENTRE IGNACIO ALLENDE Y BOULEVARD CENTENARIO, COLONIA TIERRA BLANCA, C.P. 85820, NAVOJOA, SONORA.	51200173	51201-0173	36600	515.616.0298.01.01	MESA ALTA DE 120 CM CON CAJONERIA CENTRAL	3
440	SONORA	NAVOJOA SONORA	HOSPITAL GENERAL DE ZONA DE 90 CAMAS, NAVOJOA, SONORA.	CALLE RICARDO FLORES MAGÓN No. 201, ENTRE IGNACIO ALLENDE Y BOULEVARD CENTENARIO, COLONIA TIERRA BLANCA, C.P. 85820, NAVOJOA, SONORA.	51200196	51201-0196	36616	515.616.0299.01.01	MESA ALTA DE 180 CM CON CAJONERIA CENTRAL	10
441	SONORA	NAVOJOA SONORA	HOSPITAL GENERAL DE ZONA DE 90 CAMAS, NAVOJOA, SONORA.	CALLE RICARDO FLORES MAGÓN No. 201, ENTRE IGNACIO ALLENDE Y BOULEVARD CENTENARIO, COLONIA TIERRA BLANCA, C.P. 85820, NAVOJOA, SONORA.	51200198	51201-0198	36620	515.191.0016.00.01	CARRO PARA SUPERMERCADO	10
442	SONORA	NAVOJOA SONORA	HOSPITAL GENERAL DE ZONA DE 90 CAMAS, NAVOJOA, SONORA.	CALLE RICARDO FLORES MAGÓN No. 201, ENTRE IGNACIO ALLENDE Y BOULEVARD CENTENARIO, COLONIA TIERRA BLANCA, C.P. 85820, NAVOJOA, SONORA.	51200192	51201-0192	36732	515.621.0402.01.01	MESA ALTA DE 160 CM CON FREGADERO DERECHO	4
443	SONORA	NAVOJOA SONORA	HOSPITAL GENERAL DE ZONA DE 90 CAMAS, NAVOJOA, SONORA.	CALLE RICARDO FLORES MAGÓN No. 201, ENTRE IGNACIO ALLENDE Y BOULEVARD CENTENARIO, COLONIA TIERRA BLANCA, C.P. 85820, NAVOJOA, SONORA.	51200199	51201-0199	36723	515.621.0401.01.01	MESA ALTA DE 160 CM CON RESPALDO Y FREGADERO DERECHO	6
444	SONORA	NAVOJOA SONORA	HOSPITAL GENERAL DE ZONA DE 90 CAMAS, NAVOJOA, SONORA.	CALLE RICARDO FLORES MAGÓN No. 201, ENTRE IGNACIO ALLENDE Y BOULEVARD CENTENARIO, COLONIA TIERRA BLANCA, C.P. 85820, NAVOJOA, SONORA.	51200202	51201-0202	36620	515.621.0400.00.01	MESA ALTA DE 180 CM CON FREGADERO CENTRAL Y CAJONES	20
445	SONORA	NAVOJOA SONORA	HOSPITAL GENERAL DE ZONA DE 90 CAMAS, NAVOJOA, SONORA.	CALLE RICARDO FLORES MAGÓN No. 201, ENTRE IGNACIO ALLENDE Y BOULEVARD CENTENARIO, COLONIA TIERRA BLANCA, C.P. 85820, NAVOJOA, SONORA.	51200201	51201-0201	36607	515.621.0399.00.01	MESA DE TRABAJO CON FREGADERO CENTRAL Y TARJA PARA VIDRIO (3 DIVISIONES)	1
446	SONORA	NAVOJOA SONORA	HOSPITAL GENERAL DE ZONA DE 90 CAMAS, NAVOJOA, SONORA.	CALLE RICARDO FLORES MAGÓN No. 201, ENTRE IGNACIO ALLENDE Y BOULEVARD CENTENARIO, COLONIA TIERRA BLANCA, C.P. 85820, NAVOJOA, SONORA.	51200159	51201-0159	36607	515.621.0398.00.01	CARRO DE DOBLE	10

GOBIERNO DE MÉXICO | IMSS

Anexo No. 3.4 Guía de Distribución

PARTIDA	DESTINO	CIUDAD	UNIDAD MÉDICA	DIRECCIÓN	CUCOP	CUCOP +	PREI	S/U	DESCRIPCIÓN	CANTIDAD
447	SONORA	NAVOJOA, SONORA	HOSPITAL GENERAL DE ZONA DE 90 CAMAS, NAVOJOA, SONORA	CALLE RICARDO FLORES MAGON, No. 201, ENTRE IGNACIO ALLENDE Y BOULEVARD CENTENARIO, COLONIA TIERRA BLANCA, C.P. 85820, NAVOJOA, SONORA.	51100587	51101-8587	20024	515.247.0125.00.01	CARRO DISTRIBUIDOR DE MUESTRAS	3
448	SONORA	NAVOJOA, SONORA	HOSPITAL GENERAL DE ZONA DE 90 CAMAS, NAVOJOA, SONORA	CALLE RICARDO FLORES MAGON, No. 201, ENTRE IGNACIO ALLENDE Y BOULEVARD CENTENARIO, COLONIA TIERRA BLANCA, C.P. 85820, NAVOJOA, SONORA.	51100590	51101-8590	20025	515.451.0250.00.01	GABINETE PARA TOMA DE MUESTRAS	6
449	SONORA	NAVOJOA, SONORA	HOSPITAL GENERAL DE ZONA DE 90 CAMAS, NAVOJOA, SONORA	CALLE RICARDO FLORES MAGON, No. 201, ENTRE IGNACIO ALLENDE Y BOULEVARD CENTENARIO, COLONIA TIERRA BLANCA, C.P. 85820, NAVOJOA, SONORA.	51200174	51201-0174	20026	515.519.1195.05.01	MESA ALTA DE 190 CM CON CANCELERA LATERAL	2
450	SONORA	NAVOJOA, SONORA	HOSPITAL GENERAL DE ZONA DE 90 CAMAS, NAVOJOA, SONORA	CALLE RICARDO FLORES MAGON, No. 201, ENTRE IGNACIO ALLENDE Y BOULEVARD CENTENARIO, COLONIA TIERRA BLANCA, C.P. 85820, NAVOJOA, SONORA.	51200195	51201-0195	20027	515.519.1227.00.01	MESA ALTA DE 90 CM CON CUBIERTA DE ACERO INOXIDABLE	1
451	SONORA	NAVOJOA, SONORA	HOSPITAL GENERAL DE ZONA DE 90 CAMAS, NAVOJOA, SONORA	CALLE RICARDO FLORES MAGON, No. 201, ENTRE IGNACIO ALLENDE Y BOULEVARD CENTENARIO, COLONIA TIERRA BLANCA, C.P. 85820, NAVOJOA, SONORA.	51200161	51201-0161	20029	515.519.1232.00.01	MESA ALTA DE 120 CM CON CUBIERTA DE ACERO INOXIDABLE	4
452	SONORA	NAVOJOA, SONORA	HOSPITAL GENERAL DE ZONA DE 90 CAMAS, NAVOJOA, SONORA	CALLE RICARDO FLORES MAGON, No. 201, ENTRE IGNACIO ALLENDE Y BOULEVARD CENTENARIO, COLONIA TIERRA BLANCA, C.P. 85820, NAVOJOA, SONORA.	51200170	51201-0170	20031	515.519.1244.00.01	MESA ALTA DE 150 CM CON CUBIERTA DE ACERO INOXIDABLE	1
453	SONORA	NAVOJOA, SONORA	HOSPITAL GENERAL DE ZONA DE 90 CAMAS, NAVOJOA, SONORA	CALLE RICARDO FLORES MAGON, No. 201, ENTRE IGNACIO ALLENDE Y BOULEVARD CENTENARIO, COLONIA TIERRA BLANCA, C.P. 85820, NAVOJOA, SONORA.	51200201	51201-0201	20039	515.519.1290.00.01	MESA ALTA DE 90 CM CON VERTEDERO	4
454	SONORA	NAVOJOA, SONORA	HOSPITAL GENERAL DE ZONA DE 90 CAMAS, NAVOJOA, SONORA	CALLE RICARDO FLORES MAGON, No. 201, ENTRE IGNACIO ALLENDE Y BOULEVARD CENTENARIO, COLONIA TIERRA BLANCA, C.P. 85820, NAVOJOA, SONORA.	51200202	51201-0202	20038	515.519.1292.00.01	MESA BAJA DE 180 CM CON CUBIERTA DE MADERA	2
455	SONORA	NAVOJOA, SONORA	HOSPITAL GENERAL DE ZONA DE 90 CAMAS, NAVOJOA, SONORA	CALLE RICARDO FLORES MAGON, No. 201, ENTRE IGNACIO ALLENDE Y BOULEVARD CENTENARIO, COLONIA TIERRA BLANCA, C.P. 85820, NAVOJOA, SONORA.	51200203	51201-0203	20037	515.519.1290.00.01	MESA BAJA DE 90 CM CON VERTEDERO	1
456	SONORA	NAVOJOA, SONORA	HOSPITAL GENERAL DE ZONA DE 90 CAMAS, NAVOJOA, SONORA	CALLE RICARDO FLORES MAGON, No. 201, ENTRE IGNACIO ALLENDE Y BOULEVARD CENTENARIO, COLONIA TIERRA BLANCA, C.P. 85820, NAVOJOA, SONORA.	51200205	51201-0205	20040	515.519.1307.00.01	MESA BAJA DE 300 CM CON CUBIERTA DE ACERO INOXIDABLE	1
457	SONORA	NAVOJOA, SONORA	HOSPITAL GENERAL DE ZONA DE 90 CAMAS, NAVOJOA, SONORA	CALLE RICARDO FLORES MAGON, No. 201, ENTRE IGNACIO ALLENDE Y BOULEVARD CENTENARIO, COLONIA TIERRA BLANCA, C.P. 85820, NAVOJOA, SONORA.	51200207	51201-0207	20041	515.519.1340.00.01	MESA PARA BANCO DE SANGRE CON FREGADERO CENTRAL	1
458	SONORA	NAVOJOA, SONORA	HOSPITAL GENERAL DE ZONA DE 90 CAMAS, NAVOJOA, SONORA	CALLE RICARDO FLORES MAGON, No. 201, ENTRE IGNACIO ALLENDE Y BOULEVARD CENTENARIO, COLONIA TIERRA BLANCA, C.P. 85820, NAVOJOA, SONORA.	51200273	51201-0273	20042	515.724.0111.00.01	REPISA ABATIBLE PARA TOMA DE MUESTRAS	8
459	SONORA	NAVOJOA, SONORA	HOSPITAL GENERAL DE ZONA DE 90 CAMAS, NAVOJOA, SONORA	CALLE RICARDO FLORES MAGON, No. 201, ENTRE IGNACIO ALLENDE Y BOULEVARD CENTENARIO, COLONIA TIERRA BLANCA, C.P. 85820, NAVOJOA, SONORA.	51200274	51201-0274	20044	515.825.0124.00.01	SILLA CAMA PARA DONADORES	2
460	SONORA	NAVOJOA, SONORA	HOSPITAL GENERAL DE ZONA DE 90 CAMAS, NAVOJOA, SONORA	CALLE RICARDO FLORES MAGON, No. 201, ENTRE IGNACIO ALLENDE Y BOULEVARD CENTENARIO, COLONIA TIERRA BLANCA, C.P. 85820, NAVOJOA, SONORA.	51200273	51201-0273	20045	515.957.0222.00.01	VITRINA DE 75 CM CONTRA MURO	1
461	SONORA	NAVOJOA, SONORA	HOSPITAL GENERAL DE ZONA DE 90 CAMAS, NAVOJOA, SONORA	CALLE RICARDO FLORES MAGON, No. 201, ENTRE IGNACIO ALLENDE Y BOULEVARD CENTENARIO, COLONIA TIERRA BLANCA, C.P. 85820, NAVOJOA, SONORA.	51100274	51101-0274	20046	515.957.0311.00.01	VITRINA DE 90 CM CONTRA MURO CON LLAVES	79
462	SONORA	NAVOJOA, SONORA	HOSPITAL GENERAL DE ZONA DE 90 CAMAS, NAVOJOA, SONORA	CALLE RICARDO FLORES MAGON, No. 201, ENTRE IGNACIO ALLENDE Y BOULEVARD CENTENARIO, COLONIA TIERRA BLANCA, C.P. 85820, NAVOJOA, SONORA.	51100257	51101-0257	20122	515.000.0000.00.01	ANAQUEL CUADRA CORDOBA	36
463	SONORA	NAVOJOA, SONORA	HOSPITAL GENERAL DE ZONA DE 90 CAMAS, NAVOJOA, SONORA	CALLE RICARDO FLORES MAGON, No. 201, ENTRE IGNACIO ALLENDE Y BOULEVARD CENTENARIO, COLONIA TIERRA BLANCA, C.P. 85820, NAVOJOA, SONORA.	51100038	51101-0038	20123	515.000.0000.00.01	BANCO ORATORIO ACOJINADO CONTRESPALDO CINCO APOYOS	4
464	SONORA	NAVOJOA, SONORA	HOSPITAL GENERAL DE ZONA DE 90 CAMAS, NAVOJOA, SONORA	CALLE RICARDO FLORES MAGON, No. 201, ENTRE IGNACIO ALLENDE Y BOULEVARD CENTENARIO, COLONIA TIERRA BLANCA, C.P. 85820, NAVOJOA, SONORA.	51100037	51101-0037	20125	515.000.0000.00.01	BANCO GIRATORIO ACOJINADO SIN RESPALDO	1
465	SONORA	NAVOJOA, SONORA	HOSPITAL GENERAL DE ZONA DE 90 CAMAS, NAVOJOA, SONORA	CALLE RICARDO FLORES MAGON, No. 201, ENTRE IGNACIO ALLENDE Y BOULEVARD CENTENARIO, COLONIA TIERRA BLANCA, C.P. 85820, NAVOJOA, SONORA.	51100036	51101-0036	20124	515.000.0000.00.01	BANCO GIRATORIO CON RESPALDO DE ACERO INOXIDABLE	3

ANEXOS
DIVISIÓN DE CONTRATOS

GOBIERNO DE MÉXICO | IMSS

DIRECCIÓN DE ADMINISTRACIÓN

Anexo No. 3.4 Guía de Distribución

PARTIDA	DESTINO	ESTADO	UNIDAD MÉDICA	DIRECCIÓN	CTOCP	CUOCP	RFE	SAI	DESCRIPCIÓN	CANTIDAD
466	SONORA	NAVOJOA, SONORA	HOSPITAL GENERAL DE ZONA DE 90 CAMAS, NAVOJOA, SONORA	CALLE RICARDO FLORES MAGON, No. 201, ENTRE IGNACIO ALLENDE Y BOULEVARD CENTENARIO, COLONIA TIERRA BLANCA, C.P. 85820, NAVOJOA, SONORA.	51200036	51201-0036	20126	515.106.0274.00.01	BANCO GIRATORIO DE ACERO INOXIDABLE	80
467	SONORA	NAVOJOA, SONORA	HOSPITAL GENERAL DE ZONA DE 90 CAMAS, NAVOJOA, SONORA.	CALLE RICARDO FLORES MAGON, No. 201, ENTRE IGNACIO ALLENDE Y BOULEVARD CENTENARIO, COLONIA TIERRA BLANCA, C.P. 85820, NAVOJOA, SONORA.	53350491	53501-0451	30126	515.110.0256.00.01	ENFERMERA	1
468	SONORA	NAVOJOA, SONORA	HOSPITAL GENERAL DE ZONA DE 90 CAMAS, NAVOJOA, SONORA.	CALLE RICARDO FLORES MAGON, No. 201, ENTRE IGNACIO ALLENDE Y BOULEVARD CENTENARIO, COLONIA TIERRA BLANCA, C.P. 85820, NAVOJOA, SONORA.	51200043	51201-0043	20202	515.110.0256.00.01	BANO DE ARTESA	5
469	SONORA	NAVOJOA, SONORA	HOSPITAL GENERAL DE ZONA DE 90 CAMAS, NAVOJOA, SONORA.	CALLE RICARDO FLORES MAGON, No. 201, ENTRE IGNACIO ALLENDE Y BOULEVARD CENTENARIO, COLONIA TIERRA BLANCA, C.P. 85820, NAVOJOA, SONORA.	53100558	53501-0558	20139	515.130.0272.00.01	BASCULA CON ESTADIMETRO	134
470	SONORA	NAVOJOA, SONORA	HOSPITAL GENERAL DE ZONA DE 90 CAMAS, NAVOJOA, SONORA.	CALLE RICARDO FLORES MAGON, No. 201, ENTRE IGNACIO ALLENDE Y BOULEVARD CENTENARIO, COLONIA TIERRA BLANCA, C.P. 85820, NAVOJOA, SONORA.	51200042	51201-0042	20126	515.140.0158.00.01	BLOCK	35
471	SONORA	NAVOJOA, SONORA	HOSPITAL GENERAL DE ZONA DE 90 CAMAS, NAVOJOA, SONORA.	CALLE RICARDO FLORES MAGON, No. 201, ENTRE IGNACIO ALLENDE Y BOULEVARD CENTENARIO, COLONIA TIERRA BLANCA, C.P. 85820, NAVOJOA, SONORA.	51200048	51201-0048	20194	515.164.0274.00.01	CAMA HOSPITALIZACION METALICA	1
472	SONORA	NAVOJOA, SONORA	HOSPITAL GENERAL DE ZONA DE 90 CAMAS, NAVOJOA, SONORA.	CALLE RICARDO FLORES MAGON, No. 201, ENTRE IGNACIO ALLENDE Y BOULEVARD CENTENARIO, COLONIA TIERRA BLANCA, C.P. 85820, NAVOJOA, SONORA.	53100573	53101-0573	20126	515.191.0462.00.01	CARRO PARA CURACIONES	3
473	SONORA	NAVOJOA, SONORA	HOSPITAL GENERAL DE ZONA DE 90 CAMAS, NAVOJOA, SONORA.	CALLE RICARDO FLORES MAGON, No. 201, ENTRE IGNACIO ALLENDE Y BOULEVARD CENTENARIO, COLONIA TIERRA BLANCA, C.P. 85820, NAVOJOA, SONORA.	53100556	53101-0556	20139	515.191.0462.00.01	CARRO PARA MEDICAMENTOS	23
474	SONORA	NAVOJOA, SONORA	HOSPITAL GENERAL DE ZONA DE 90 CAMAS, NAVOJOA, SONORA.	CALLE RICARDO FLORES MAGON, No. 201, ENTRE IGNACIO ALLENDE Y BOULEVARD CENTENARIO, COLONIA TIERRA BLANCA, C.P. 85820, NAVOJOA, SONORA.	51200053	51201-0053	20126	515.191.0462.00.01	CARRO PARA ROPA LIMPIA	11
475	SONORA	NAVOJOA, SONORA	HOSPITAL GENERAL DE ZONA DE 90 CAMAS, NAVOJOA, SONORA.	CALLE RICARDO FLORES MAGON, No. 201, ENTRE IGNACIO ALLENDE Y BOULEVARD CENTENARIO, COLONIA TIERRA BLANCA, C.P. 85820, NAVOJOA, SONORA.	53100577	53101-0577	20126	515.191.0462.00.01	CARRO PORTA EXPEDIENTES	13
476	SONORA	NAVOJOA, SONORA	HOSPITAL GENERAL DE ZONA DE 90 CAMAS, NAVOJOA, SONORA.	CALLE RICARDO FLORES MAGON, No. 201, ENTRE IGNACIO ALLENDE Y BOULEVARD CENTENARIO, COLONIA TIERRA BLANCA, C.P. 85820, NAVOJOA, SONORA.	53100519	53101-0519	20140	515.208.0481.00.01	CEPILLERA PARA USO CLINICO	36
477	SONORA	NAVOJOA, SONORA	HOSPITAL GENERAL DE ZONA DE 90 CAMAS, NAVOJOA, SONORA.	CALLE RICARDO FLORES MAGON, No. 201, ENTRE IGNACIO ALLENDE Y BOULEVARD CENTENARIO, COLONIA TIERRA BLANCA, C.P. 85820, NAVOJOA, SONORA.	55200496	55201-0496	20145	515.216.0113.00.01	COMODO PARA ADULTOS	201
478	SONORA	NAVOJOA, SONORA	HOSPITAL GENERAL DE ZONA DE 90 CAMAS, NAVOJOA, SONORA.	CALLE RICARDO FLORES MAGON, No. 201, ENTRE IGNACIO ALLENDE Y BOULEVARD CENTENARIO, COLONIA TIERRA BLANCA, C.P. 85820, NAVOJOA, SONORA.	53200497	53201-0497	20145	515.216.0113.00.01	COMODO PARA MENORES	101
479	SONORA	NAVOJOA, SONORA	HOSPITAL GENERAL DE ZONA DE 90 CAMAS, NAVOJOA, SONORA.	CALLE RICARDO FLORES MAGON, No. 201, ENTRE IGNACIO ALLENDE Y BOULEVARD CENTENARIO, COLONIA TIERRA BLANCA, C.P. 85820, NAVOJOA, SONORA.	53200507	53201-0507	20147	515.254.0113.00.01	CUBETA DE ACERO INOXIDABLE CON PEDAL Y CUBETA RODABLE	169
480	SONORA	NAVOJOA, SONORA	HOSPITAL GENERAL DE ZONA DE 90 CAMAS, NAVOJOA, SONORA.	CALLE RICARDO FLORES MAGON, No. 201, ENTRE IGNACIO ALLENDE Y BOULEVARD CENTENARIO, COLONIA TIERRA BLANCA, C.P. 85820, NAVOJOA, SONORA.	53100560	53101-0560	20126	515.191.0462.00.01	CUNA PARA DOS RECIEN NACIDOS	318
481	SONORA	NAVOJOA, SONORA	HOSPITAL GENERAL DE ZONA DE 90 CAMAS, NAVOJOA, SONORA.	CALLE RICARDO FLORES MAGON, No. 201, ENTRE IGNACIO ALLENDE Y BOULEVARD CENTENARIO, COLONIA TIERRA BLANCA, C.P. 85820, NAVOJOA, SONORA.	51100551	51101-0551	20149	515.300.0284.00.01	ESTANTE CUBIERTA CERRADA DE 100 CM.	36
482	SONORA	NAVOJOA, SONORA	HOSPITAL GENERAL DE ZONA DE 90 CAMAS, NAVOJOA, SONORA.	CALLE RICARDO FLORES MAGON, No. 201, ENTRE IGNACIO ALLENDE Y BOULEVARD CENTENARIO, COLONIA TIERRA BLANCA, C.P. 85820, NAVOJOA, SONORA.	51100552	51101-0552	20141	515.300.0281.00.01	ESTANTE ENTREPAÑO DE 100 CM.	14
483	SONORA	NAVOJOA, SONORA	HOSPITAL GENERAL DE ZONA DE 90 CAMAS, NAVOJOA, SONORA.	CALLE RICARDO FLORES MAGON, No. 201, ENTRE IGNACIO ALLENDE Y BOULEVARD CENTENARIO, COLONIA TIERRA BLANCA, C.P. 85820, NAVOJOA, SONORA.	51200054	51201-0054	20126	515.345.0281.00.01	GABINETE DE MESA	11
484	SONORA	NAVOJOA, SONORA	HOSPITAL GENERAL DE ZONA DE 90 CAMAS, NAVOJOA, SONORA.	CALLE RICARDO FLORES MAGON, No. 201, ENTRE IGNACIO ALLENDE Y BOULEVARD CENTENARIO, COLONIA TIERRA BLANCA, C.P. 85820, NAVOJOA, SONORA.	51200040	51201-0040	20126	515.154.0111.00.01	GAVETA DE MESA DE CURACION	11

Anexo No. 3.4 Guía de Distribución

PARTIDA	DESTINO	OCAD	UNIDAD MÉDICA	DIRECCIÓN	CUCOP	CUCOP 1	PREI	SAI	DESCRIPCIÓN	CANTIDAD
485	SONORA	NAVOJOA, SONORA	HOSPITAL GENERAL DE ZONA DE 90 CAMAS, NAVOJOA, SONORA	CALLE RICARDO FLORES MAGÓN, No. 201, ENTRE IGNACIO ALLENDE Y BOULEVARD CENTENARIO, COLONIA TIERRA BLANCA, C.P. 85820, NAVOJOA, SONORA.	51200095	51201.0095	20155	515.551.0128.00.01	LAMPARA DE PIE RODABLE	6
486	SONORA	NAVOJOA, SONORA	HOSPITAL GENERAL DE ZONA DE 90 CAMAS, NAVOJOA, SONORA	CALLE RICARDO FLORES MAGÓN, No. 201, ENTRE IGNACIO ALLENDE Y BOULEVARD CENTENARIO, COLONIA TIERRA BLANCA, C.P. 85820, NAVOJOA, SONORA.	51200096	51201.0096	20155	515.080.0346.00.01	LAVABO DE CIRUJANO DOBLE	11
487	SONORA	NAVOJOA, SONORA	HOSPITAL GENERAL DE ZONA DE 90 CAMAS, NAVOJOA, SONORA	CALLE RICARDO FLORES MAGÓN, No. 201, ENTRE IGNACIO ALLENDE Y BOULEVARD CENTENARIO, COLONIA TIERRA BLANCA, C.P. 85820, NAVOJOA, SONORA.	51200097	51201.0097	20157	515.560.0559.00.01	LAVABO DE CIRUJANO SENCILLO.	3
488	SONORA	NAVOJOA, SONORA	HOSPITAL GENERAL DE ZONA DE 90 CAMAS, NAVOJOA, SONORA	CALLE RICARDO FLORES MAGÓN, No. 201, ENTRE IGNACIO ALLENDE Y BOULEVARD CENTENARIO, COLONIA TIERRA BLANCA, C.P. 85820, NAVOJOA, SONORA.	51200071	51201.0071	20159	515.560.0567.00.01	LAVABO PASTEUR DERECHO DE 90 CM.	38
489	SONORA	NAVOJOA, SONORA	HOSPITAL GENERAL DE ZONA DE 90 CAMAS, NAVOJOA, SONORA	CALLE RICARDO FLORES MAGÓN, No. 201, ENTRE IGNACIO ALLENDE Y BOULEVARD CENTENARIO, COLONIA TIERRA BLANCA, C.P. 85820, NAVOJOA, SONORA.	51200073	51201.0073	20159	515.560.0567.00.01	LAVABO PASTEUR IZQUIERDO DE 90 CM.	16
490	SONORA	NAVOJOA, SONORA	HOSPITAL GENERAL DE ZONA DE 90 CAMAS, NAVOJOA, SONORA	CALLE RICARDO FLORES MAGÓN, No. 201, ENTRE IGNACIO ALLENDE Y BOULEVARD CENTENARIO, COLONIA TIERRA BLANCA, C.P. 85820, NAVOJOA, SONORA.	51200103	51201.0103	20160	515.601.2461.00.01	MESA INTEGRAL ALTA DE 140 CM CON FREGADERO DERECHO.	8
491	SONORA	NAVOJOA, SONORA	HOSPITAL GENERAL DE ZONA DE 90 CAMAS, NAVOJOA, SONORA	CALLE RICARDO FLORES MAGÓN, No. 201, ENTRE IGNACIO ALLENDE Y BOULEVARD CENTENARIO, COLONIA TIERRA BLANCA, C.P. 85820, NAVOJOA, SONORA.	51200105	51201.0105	20165	515.601.2008.00.01	MESA INTEGRAL DE 120 CM CON RESPALDO Y FREGADERO DERECHO.	12
492	SONORA	NAVOJOA, SONORA	HOSPITAL GENERAL DE ZONA DE 90 CAMAS, NAVOJOA, SONORA	CALLE RICARDO FLORES MAGÓN, No. 201, ENTRE IGNACIO ALLENDE Y BOULEVARD CENTENARIO, COLONIA TIERRA BLANCA, C.P. 85820, NAVOJOA, SONORA.	51200109	51201.0109	20166	515.601.2018.00.01	MESA ALTA INTEGRAL DE 180 CM CON RESPALDO Y FREGADERO DERECHO.	5
493	SONORA	NAVOJOA, SONORA	HOSPITAL GENERAL DE ZONA DE 90 CAMAS, NAVOJOA, SONORA	CALLE RICARDO FLORES MAGÓN, No. 201, ENTRE IGNACIO ALLENDE Y BOULEVARD CENTENARIO, COLONIA TIERRA BLANCA, C.P. 85820, NAVOJOA, SONORA.	51200104	51201.0104	20174	515.601.2007.00.01	MESA INTEGRAL ALTA DE 160 CM CON DOBLE FREGADERO CENTRAL.	29
494	SONORA	NAVOJOA, SONORA	HOSPITAL GENERAL DE ZONA DE 90 CAMAS, NAVOJOA, SONORA	CALLE RICARDO FLORES MAGÓN, No. 201, ENTRE IGNACIO ALLENDE Y BOULEVARD CENTENARIO, COLONIA TIERRA BLANCA, C.P. 85820, NAVOJOA, SONORA.	51200110	51201.0110	20176	515.601.0732.00.01	MESA CAIRO ANESTESIOLOGO DE 76 CM.	9
495	SONORA	NAVOJOA, SONORA	HOSPITAL GENERAL DE ZONA DE 90 CAMAS, NAVOJOA, SONORA	CALLE RICARDO FLORES MAGÓN, No. 201, ENTRE IGNACIO ALLENDE Y BOULEVARD CENTENARIO, COLONIA TIERRA BLANCA, C.P. 85820, NAVOJOA, SONORA.	51200114	51201.0114	20179	515.601.2744.00.01	MESA DE 180 CM CON FREGADERO DEPOSITO DE HIELO Y BAÑO MARIA	61
496	SONORA	NAVOJOA, SONORA	HOSPITAL GENERAL DE ZONA DE 90 CAMAS, NAVOJOA, SONORA	CALLE RICARDO FLORES MAGÓN, No. 201, ENTRE IGNACIO ALLENDE Y BOULEVARD CENTENARIO, COLONIA TIERRA BLANCA, C.P. 85820, NAVOJOA, SONORA.	51200139	51201.0139	20181	515.601.2760.00.01	MESA DE 160 CM PARA SEMIFOWLER CON SECCION INTERMEDIA.	6
497	SONORA	NAVOJOA, SONORA	HOSPITAL GENERAL DE ZONA DE 90 CAMAS, NAVOJOA, SONORA	CALLE RICARDO FLORES MAGÓN, No. 201, ENTRE IGNACIO ALLENDE Y BOULEVARD CENTENARIO, COLONIA TIERRA BLANCA, C.P. 85820, NAVOJOA, SONORA.	51200107	51201.0107	20183	515.601.2746.00.01	MESA MAYO	72
498	SONORA	NAVOJOA, SONORA	HOSPITAL GENERAL DE ZONA DE 90 CAMAS, NAVOJOA, SONORA	CALLE RICARDO FLORES MAGÓN, No. 201, ENTRE IGNACIO ALLENDE Y BOULEVARD CENTENARIO, COLONIA TIERRA BLANCA, C.P. 85820, NAVOJOA, SONORA.	51200181	51201.0181	20186	515.601.0762.00.01	MESA PARA EXPLORACION PROCTOLOGICA	1
499	SONORA	NAVOJOA, SONORA	HOSPITAL GENERAL DE ZONA DE 90 CAMAS, NAVOJOA, SONORA	CALLE RICARDO FLORES MAGÓN, No. 201, ENTRE IGNACIO ALLENDE Y BOULEVARD CENTENARIO, COLONIA TIERRA BLANCA, C.P. 85820, NAVOJOA, SONORA.	51200182	51201.0182	20185	515.601.2804.00.01	MESA PARA INSTRUMENTAL QUIRURGICO	2
500	SONORA	NAVOJOA, SONORA	HOSPITAL GENERAL DE ZONA DE 90 CAMAS, NAVOJOA, SONORA	CALLE RICARDO FLORES MAGÓN, No. 201, ENTRE IGNACIO ALLENDE Y BOULEVARD CENTENARIO, COLONIA TIERRA BLANCA, C.P. 85820, NAVOJOA, SONORA.	51200183	51201.0183	20190	515.601.2813.00.01	MESA PARA REHOSPITALIZACION	3
501	SONORA	NAVOJOA, SONORA	HOSPITAL GENERAL DE ZONA DE 90 CAMAS, NAVOJOA, SONORA	CALLE RICARDO FLORES MAGÓN, No. 201, ENTRE IGNACIO ALLENDE Y BOULEVARD CENTENARIO, COLONIA TIERRA BLANCA, C.P. 85820, NAVOJOA, SONORA.	51200197	51201.0197	20187	515.601.2826.00.01	MESA PASTEUR	66
502	SONORA	NAVOJOA, SONORA	HOSPITAL GENERAL DE ZONA DE 90 CAMAS, NAVOJOA, SONORA	CALLE RICARDO FLORES MAGÓN, No. 201, ENTRE IGNACIO ALLENDE Y BOULEVARD CENTENARIO, COLONIA TIERRA BLANCA, C.P. 85820, NAVOJOA, SONORA.	51200142	51201.0142	20188	515.601.2847.00.01	MESA PLANA	10
503	SONORA	NAVOJOA, SONORA	HOSPITAL GENERAL DE ZONA DE 90 CAMAS, NAVOJOA, SONORA	CALLE RICARDO FLORES MAGÓN, No. 201, ENTRE IGNACIO ALLENDE Y BOULEVARD CENTENARIO, COLONIA TIERRA BLANCA, C.P. 85820, NAVOJOA, SONORA.	51200143	51201.0143	20189	515.601.2857.00.01	MESA PLANA DE MADERA	6

ANEXOS
DIVISIÓN DE CONTRATOS

EXPEDIDA DE CONFORMIDAD
MÉXICO

Anexo No. 3.4 Guía de Distribución

PARTIDA	DISTRITO	POBLADO	UNIDAD MÉDICA	DIRECCIÓN	CUCOP	CUCOPS	CIRU	CAI	DESCRIPCIÓN	CANTIDAD
504	SONORA	NAVOJOA, SONORA	HOSPITAL GENERAL DE ZONA DE 90 CAMAS, NAVOJOA, SONORA	CALLE RICARDO FLORES MAGON, No. 201, ENTRE IGNACIO ALLENDE Y BOULEVARD CENTENARIO, COLONIA TIERRA BLANCA, C.P. 85820, NAVOJOA, SONORA.	61200163	61201-0163	20163	515 071 0065 00 01	MESA RIÑON	10
505	SONORA	NAVOJOA, SONORA	HOSPITAL GENERAL DE ZONA DE 90 CAMAS, NAVOJOA, SONORA	CALLE RICARDO FLORES MAGON, No. 201, ENTRE IGNACIO ALLENDE Y BOULEVARD CENTENARIO, COLONIA TIERRA BLANCA, C.P. 85820, NAVOJOA, SONORA.	61100299	61101-0299	20199	515 771 0800 00 01	REPISA DE 120 CM CONTRA MURO.	6
506	SONORA	NAVOJOA, SONORA	HOSPITAL GENERAL DE ZONA DE 90 CAMAS, NAVOJOA, SONORA	CALLE RICARDO FLORES MAGON, No. 201, ENTRE IGNACIO ALLENDE Y BOULEVARD CENTENARIO, COLONIA TIERRA BLANCA, C.P. 85820, NAVOJOA, SONORA.	61100304	61101-0304	20194	515 771 0800 00 01	REPISA DE 180 CM CONTRA MURO.	6
507	SONORA	NAVOJOA, SONORA	HOSPITAL GENERAL DE ZONA DE 90 CAMAS, NAVOJOA, SONORA	CALLE RICARDO FLORES MAGON, No. 201, ENTRE IGNACIO ALLENDE Y BOULEVARD CENTENARIO, COLONIA TIERRA BLANCA, C.P. 85820, NAVOJOA, SONORA.	61200154	61201-0154	20199	515 740 0075 00 01	RIEL P/ANTEPECHO ACERO.	220
508	SONORA	NAVOJOA, SONORA	HOSPITAL GENERAL DE ZONA DE 90 CAMAS, NAVOJOA, SONORA	CALLE RICARDO FLORES MAGON, No. 201, ENTRE IGNACIO ALLENDE Y BOULEVARD CENTENARIO, COLONIA TIERRA BLANCA, C.P. 85820, NAVOJOA, SONORA.	61200469	61201-0469	20199	515 799 0000 00 01	RIEL DE ACERO INOXIDABLE DE 220 ML	2
509	SONORA	NAVOJOA, SONORA	HOSPITAL GENERAL DE ZONA DE 90 CAMAS, NAVOJOA, SONORA	CALLE RICARDO FLORES MAGON, No. 201, ENTRE IGNACIO ALLENDE Y BOULEVARD CENTENARIO, COLONIA TIERRA BLANCA, C.P. 85820, NAVOJOA, SONORA.	61200401	61201-0401	20197	515 799 0085 00 01	RIÑON DE ACERO INOXIDABLE DE 300 ML	20
510	SONORA	NAVOJOA, SONORA	HOSPITAL GENERAL DE ZONA DE 90 CAMAS, NAVOJOA, SONORA	CALLE RICARDO FLORES MAGON, No. 201, ENTRE IGNACIO ALLENDE Y BOULEVARD CENTENARIO, COLONIA TIERRA BLANCA, C.P. 85820, NAVOJOA, SONORA.	63100365	63101-0365	20106	515 510 0038 00 01	SILLA DE RUEDAS CON DESCANSAPIES	20
511	SONORA	NAVOJOA, SONORA	HOSPITAL GENERAL DE ZONA DE 90 CAMAS, NAVOJOA, SONORA	CALLE RICARDO FLORES MAGON, No. 201, ENTRE IGNACIO ALLENDE Y BOULEVARD CENTENARIO, COLONIA TIERRA BLANCA, C.P. 85820, NAVOJOA, SONORA.	53200405	53201-0405	20199	515 800 0122 00 01	CAMA PARA MEDICAMENTOS DE 30 CM CUBICOS	100
512	SONORA	NAVOJOA, SONORA	HOSPITAL GENERAL DE ZONA DE 90 CAMAS, NAVOJOA, SONORA	CALLE RICARDO FLORES MAGON, No. 201, ENTRE IGNACIO ALLENDE Y BOULEVARD CENTENARIO, COLONIA TIERRA BLANCA, C.P. 85820, NAVOJOA, SONORA.	61200408	61201-0408	20200	515 800 0127 00 01	VASO PARA MEDICAMENTOS DE 140 CM CUBICOS	4
513	SONORA	NAVOJOA, SONORA	HOSPITAL GENERAL DE ZONA DE 90 CAMAS, NAVOJOA, SONORA	CALLE RICARDO FLORES MAGON, No. 201, ENTRE IGNACIO ALLENDE Y BOULEVARD CENTENARIO, COLONIA TIERRA BLANCA, C.P. 85820, NAVOJOA, SONORA.	53200402	53201-0402	20201	515 800 0140 00 01	VASO CON TAPA DE UN LITRO	2
514	SONORA	NAVOJOA, SONORA	HOSPITAL GENERAL DE ZONA DE 90 CAMAS, NAVOJOA, SONORA	CALLE RICARDO FLORES MAGON, No. 201, ENTRE IGNACIO ALLENDE Y BOULEVARD CENTENARIO, COLONIA TIERRA BLANCA, C.P. 85820, NAVOJOA, SONORA.	61200401	61201-0401	20201	515 800 0080 00 01	BANQUETA DE ALUMINIO	10
515	SONORA	NAVOJOA, SONORA	HOSPITAL GENERAL DE ZONA DE 90 CAMAS, NAVOJOA, SONORA	CALLE RICARDO FLORES MAGON, No. 201, ENTRE IGNACIO ALLENDE Y BOULEVARD CENTENARIO, COLONIA TIERRA BLANCA, C.P. 85820, NAVOJOA, SONORA.	61200206	61201-0206	20202	515 824 0000 00 01	DIVAN (CHAISE LONGUE)	10
516	SONORA	NAVOJOA, SONORA	HOSPITAL GENERAL DE ZONA DE 90 CAMAS, NAVOJOA, SONORA	CALLE RICARDO FLORES MAGON, No. 201, ENTRE IGNACIO ALLENDE Y BOULEVARD CENTENARIO, COLONIA TIERRA BLANCA, C.P. 85820, NAVOJOA, SONORA.	53200074	61201-0074	20204	515 800 0000 00 01	LITERA METALICA	10
517	SONORA	NAVOJOA, SONORA	HOSPITAL GENERAL DE ZONA DE 90 CAMAS, NAVOJOA, SONORA	CALLE RICARDO FLORES MAGON, No. 201, ENTRE IGNACIO ALLENDE Y BOULEVARD CENTENARIO, COLONIA TIERRA BLANCA, C.P. 85820, NAVOJOA, SONORA.	63200418	63201-0418	20205	515 800 0188 00 01	ORINAL PARA VARONES	40
518	SONORA	NAVOJOA, SONORA	HOSPITAL GENERAL DE ZONA DE 90 CAMAS, NAVOJOA, SONORA	CALLE RICARDO FLORES MAGON, No. 201, ENTRE IGNACIO ALLENDE Y BOULEVARD CENTENARIO, COLONIA TIERRA BLANCA, C.P. 85820, NAVOJOA, SONORA.	61200163	61201-0163	20209	515 595 0173 00 01	PORTAVENOCLISIS ROBABLE	40
519	SONORA	NAVOJOA, SONORA	HOSPITAL GENERAL DE ZONA DE 90 CAMAS, NAVOJOA, SONORA	CALLE RICARDO FLORES MAGON, No. 201, ENTRE IGNACIO ALLENDE Y BOULEVARD CENTENARIO, COLONIA TIERRA BLANCA, C.P. 85820, NAVOJOA, SONORA.	53200470	63101-0470	20210	515 000 0000 00 01	CARRO CURACION CON BARRAT DE ACRILICO	20
520	SONORA	NAVOJOA, SONORA	HOSPITAL GENERAL DE ZONA DE 90 CAMAS, NAVOJOA, SONORA	CALLE RICARDO FLORES MAGON, No. 201, ENTRE IGNACIO ALLENDE Y BOULEVARD CENTENARIO, COLONIA TIERRA BLANCA, C.P. 85820, NAVOJOA, SONORA.	53200307	53201-0307	20274	515 800 0000 00 01	BASCULA PESA BEBE TUBULAR TIPO DE CANASTILLA	2
521	SONORA	NAVOJOA, SONORA	HOSPITAL GENERAL DE ZONA DE 90 CAMAS, NAVOJOA, SONORA	CALLE RICARDO FLORES MAGON, No. 201, ENTRE IGNACIO ALLENDE Y BOULEVARD CENTENARIO, COLONIA TIERRA BLANCA, C.P. 85820, NAVOJOA, SONORA.	53200414	53201-0414	20275	515 800 0000 00 01	MESA DE RIÑON CON PEDESTAL EN FORMA DE "U" CON CHAROLA COMPLETA	1
522	SONORA	NAVOJOA, SONORA	HOSPITAL GENERAL DE ZONA DE 90 CAMAS, NAVOJOA, SONORA	CALLE RICARDO FLORES MAGON, No. 201, ENTRE IGNACIO ALLENDE Y BOULEVARD CENTENARIO, COLONIA TIERRA BLANCA, C.P. 85820, NAVOJOA, SONORA.	61200163	61201-0163	20209	515 595 0173 00 01	MESA DE TIPO DE CONSULTORIO DE MADERA O PLASTICO	1

Anexo No. 3.4 Guía de Distribución

PARTIDA	DESTINO	CODAD	UNIDAD MÉDICA	DIRECCIÓN	CUCOP	CUCOP'S	PRED	SAP	DESCRIPCIÓN	CANTIDAD
523	SONORA	NAVOJOA, SONORA	HOSPITAL GENERAL DE ZONA DE 60 CAMAS, NAVOJOA, SONORA	CALLE RICARDO FLORES MAGÓN, No. 201, ENTRE IGNACIO ALLENDE Y BOULEVARD CENTENARIO, COLONIA TIERRA BLANCA, C.P. 85820, NAVOJOA, SONORA.	51200116	51201-0116	20302	515.621.3670.00.01	MESA DE 180 CM PARA ATENCIÓN AL RECIEN NACIDO	2
524	SONORA	NAVOJOA, SONORA	HOSPITAL GENERAL DE ZONA DE 60 CAMAS, NAVOJOA, SONORA	CALLE RICARDO FLORES MAGÓN, No. 201, ENTRE IGNACIO ALLENDE Y BOULEVARD CENTENARIO, COLONIA TIERRA BLANCA, C.P. 85820, NAVOJOA, SONORA.	53108588	53101-6588	20313	515.491.0297.00.01	GABINETE PARA TOMA DE MUESTRAS CON FREGADERO DERECHO	1
525	SONORA	NAVOJOA, SONORA	HOSPITAL GENERAL DE ZONA DE 60 CAMAS, NAVOJOA, SONORA	CALLE RICARDO FLORES MAGÓN, No. 201, ENTRE IGNACIO ALLENDE Y BOULEVARD CENTENARIO, COLONIA TIERRA BLANCA, C.P. 85820, NAVOJOA, SONORA.	53108588	53101-6588	20314	515.491.0301.00.01	GABINETE PARA TOMA DE MUESTRAS CON FREGADERO IZQUIERDO	1
526	SONORA	NAVOJOA, SONORA	HOSPITAL GENERAL DE ZONA DE 60 CAMAS, NAVOJOA, SONORA	CALLE RICARDO FLORES MAGÓN, No. 201, ENTRE IGNACIO ALLENDE Y BOULEVARD CENTENARIO, COLONIA TIERRA BLANCA, C.P. 85820, NAVOJOA, SONORA.	51200218	51201-0218	20321	515.499.1417.00.01	MESA BASE DE 80 CM CON CUBIERTA DE ACERO INOXIDABLE	8
527	SONORA	NAVOJOA, SONORA	HOSPITAL GENERAL DE ZONA DE 60 CAMAS, NAVOJOA, SONORA	CALLE RICARDO FLORES MAGÓN, No. 201, ENTRE IGNACIO ALLENDE Y BOULEVARD CENTENARIO, COLONIA TIERRA BLANCA, C.P. 85820, NAVOJOA, SONORA.	51200197	51201-0197	20302	515.619.1628.00.01	MESA ALTA DE 180 CM CON RESPALDO	3
528	SONORA	NAVOJOA, SONORA	HOSPITAL GENERAL DE ZONA DE 60 CAMAS, NAVOJOA, SONORA	CALLE RICARDO FLORES MAGÓN, No. 201, ENTRE IGNACIO ALLENDE Y BOULEVARD CENTENARIO, COLONIA TIERRA BLANCA, C.P. 85820, NAVOJOA, SONORA.	53108572	53101-6572	20340	515.191.0834.00.01	CARRO PARA CURACIONES EN AREA	15
529	SONORA	NAVOJOA, SONORA	HOSPITAL GENERAL DE ZONA DE 60 CAMAS, NAVOJOA, SONORA	CALLE RICARDO FLORES MAGÓN, No. 201, ENTRE IGNACIO ALLENDE Y BOULEVARD CENTENARIO, COLONIA TIERRA BLANCA, C.P. 85820, NAVOJOA, SONORA.	51200554	51201-0554	20345	515.191.0946.00.01	CARRO PARA ROPA SUCIA CON TAPA Y APERTURA DE PEDAL	20
530	SONORA	NAVOJOA, SONORA	HOSPITAL GENERAL DE ZONA DE 60 CAMAS, NAVOJOA, SONORA	CALLE RICARDO FLORES MAGÓN, No. 201, ENTRE IGNACIO ALLENDE Y BOULEVARD CENTENARIO, COLONIA TIERRA BLANCA, C.P. 85820, NAVOJOA, SONORA.	51200139	51201-0139	20513	513.621.3991.00.01	MESA INTEGRAL PASTEUR	1
531	SONORA	NAVOJOA, SONORA	HOSPITAL GENERAL DE ZONA DE 60 CAMAS, NAVOJOA, SONORA	CALLE RICARDO FLORES MAGÓN, No. 201, ENTRE IGNACIO ALLENDE Y BOULEVARD CENTENARIO, COLONIA TIERRA BLANCA, C.P. 85820, NAVOJOA, SONORA.	51200148	51201-0148	20577	515.632.0044.00.01	MUEBLE INTEGRAL ALTO DE 180 CM CON RESPALDO Y FREGADERO DERECHO	2
532	SONORA	NAVOJOA, SONORA	HOSPITAL GENERAL DE ZONA DE 60 CAMAS, NAVOJOA, SONORA	CALLE RICARDO FLORES MAGÓN, No. 201, ENTRE IGNACIO ALLENDE Y BOULEVARD CENTENARIO, COLONIA TIERRA BLANCA, C.P. 85820, NAVOJOA, SONORA.	51200148	51201-0148	20577	515.632.0044.00.01	MUEBLE INTEGRAL ALTO DE 180 CM CON DOBLE FREGADERO CENTRAL	2
533	SONORA	NAVOJOA, SONORA	HOSPITAL GENERAL DE ZONA DE 60 CAMAS, NAVOJOA, SONORA	CALLE RICARDO FLORES MAGÓN, No. 201, ENTRE IGNACIO ALLENDE Y BOULEVARD CENTENARIO, COLONIA TIERRA BLANCA, C.P. 85820, NAVOJOA, SONORA.	51200278	51201-0278	20585	515.956.0017.00.01	SILLON DE EXTRACCIONES	5
534	SONORA	NAVOJOA, SONORA	HOSPITAL GENERAL DE ZONA DE 60 CAMAS, NAVOJOA, SONORA	CALLE RICARDO FLORES MAGÓN, No. 201, ENTRE IGNACIO ALLENDE Y BOULEVARD CENTENARIO, COLONIA TIERRA BLANCA, C.P. 85820, NAVOJOA, SONORA.	51200157	51201-0157	20597	513.954.0017.00.01	VESTIDOR CON ARMARIO PARA CONSULTORIO	3
535	SONORA	NAVOJOA, SONORA	HOSPITAL GENERAL DE ZONA DE 60 CAMAS, NAVOJOA, SONORA	CALLE RICARDO FLORES MAGÓN, No. 201, ENTRE IGNACIO ALLENDE Y BOULEVARD CENTENARIO, COLONIA TIERRA BLANCA, C.P. 85820, NAVOJOA, SONORA.	51200235	51201-0235	20601	515.619.0967.00.01	MESA ALTA DE 80 CM CON RESPALDO, CAJON Y PUERTAS ABATIBLES	19
536	SONORA	NAVOJOA, SONORA	HOSPITAL GENERAL DE ZONA DE 60 CAMAS, NAVOJOA, SONORA	CALLE RICARDO FLORES MAGÓN, No. 201, EN ENTRE IGNACIO ALLENDE Y BOULEVARD CENTENARIO, COLONIA TIERRA BLANCA, C.P. 85820, NAVOJOA, SONORA.	51200249	51201-0249	20615	515.619.1873.00.01	MESA ALTA DE 180 CM DE TRABAJO PARA 2 USUARIOS CON RESPALDO.	6
537	SONORA	NAVOJOA, SONORA	HOSPITAL GENERAL DE ZONA DE 60 CAMAS, NAVOJOA, SONORA	CALLE RICARDO FLORES MAGÓN, No. 201, ENTRE IGNACIO ALLENDE Y BOULEVARD CENTENARIO, COLONIA TIERRA BLANCA, C.P. 85820, NAVOJOA, SONORA.	51200169	51201-0169	20620	515.619.1885.00.01	MESA ALTA DE 120 CM SIN RESPALDO Y 8 CAJONES.	11
538	SONORA	NAVOJOA, SONORA	HOSPITAL GENERAL DE ZONA DE 60 CAMAS, NAVOJOA, SONORA	CALLE RICARDO FLORES MAGÓN, No. 201, ENTRE IGNACIO ALLENDE Y BOULEVARD CENTENARIO, COLONIA TIERRA BLANCA, C.P. 85820, NAVOJOA, SONORA.	51200169	51201-0169	20621	515.619.1876.00.01	MESA ALTA DE 120 CM SIN RESPALDO Y PUERTAS ABATIBLES.	4
539	SONORA	NAVOJOA, SONORA	HOSPITAL GENERAL DE ZONA DE 60 CAMAS, NAVOJOA, SONORA	CALLE RICARDO FLORES MAGÓN, No. 201, ENTRE IGNACIO ALLENDE Y BOULEVARD CENTENARIO, COLONIA TIERRA BLANCA, C.P. 85820, NAVOJOA, SONORA.	51200170	51201-0170	20623	515.619.1868.00.01	MESA ALTA DE 120 CM SIN RESPALDO, 3 CAJONES SUPERIORES Y PUERTAS ABATIBLES	5
540	SONORA	NAVOJOA, SONORA	HOSPITAL GENERAL DE ZONA DE 60 CAMAS, NAVOJOA, SONORA	CALLE RICARDO FLORES MAGÓN, No. 201, ENTRE IGNACIO ALLENDE Y BOULEVARD CENTENARIO, COLONIA TIERRA BLANCA, C.P. 85820, NAVOJOA, SONORA.	51200244	51201-0244	20627	515.619.1937.00.01	MESA ALTA DE 180 CM CON RESPALDO, CAJONES CENTRALES Y PUERTAS ABATIBLES LATERALES.	3
541	SONORA	NAVOJOA, SONORA	HOSPITAL GENERAL DE ZONA DE 60 CAMAS, NAVOJOA, SONORA	CALLE RICARDO FLORES MAGÓN, No. 201, ENTRE IGNACIO ALLENDE Y BOULEVARD CENTENARIO, COLONIA TIERRA BLANCA, C.P. 85820, NAVOJOA, SONORA.	51200097	51201-0097	20647	515.621.3729.00.01	MESA ALTA DE 180 CM CON RESPALDO Y FREGADERO DERECHO	4

ANEXOS
DIVISIÓN DE CONTRATOS

GOBIERNO DE MÉXICO | IMSS

DIRECCIÓN DE ADMINISTRACIÓN

Anexo No. 3.4 Guía de Distribución

CANTIDAD	ESTADO	CLAVE	UNIDAD MÉDICA	DIRECCIÓN	CUCOP	CUCOP	PAR	SAI	DESCRIPCIÓN	CANTIDAD
342	SONORA	HAVJ/SN	HOSPITAL GENERAL DE ZONA DE 90 CAMAS, NAVOJOA, SONORA.	CALLE RICARDO FLORES MAGÓN No. 200, ENTRE IGNACIO ALLENDE Y BULEVARD CENTENARIO, COLONIA SIERRA BLANCA, C.P. 85870, NAVOJOA, SONORA	91260507	91501-0007	21008	513-621-0135-00-01	MESA ALTA DE 180 CM CON RESPALDO Y ENCARGERO DERECHO	3
939	YUCATAN	TICUL, YUCATAN	HOSPITAL GENERAL DE ZONA DE 72 CAMAS, TICUL, YUCATAN.	PREDIO No. 325, CALLE 23 DE LA LOCALIDAD Y MUNICIPIO DE TICUL, YUCATAN (MANZANA 16, SECCION CATASTRAL 4 ANTES DE LA URBANIZACION TABLAJE CATASTRAL 1808), CARRETERA MUNA-TICUL, YUCATAN.	91260939	91501-0939	18962	513-191-0000-01-01	CARRO CAMILLA TIPO TRANSFER (CATERA)	6
944	YUCATAN	TICUL, YUCATAN	HOSPITAL GENERAL DE ZONA DE 72 CAMAS, TICUL, YUCATAN.	PREDIO No. 325, CALLE 23 DE LA LOCALIDAD Y MUNICIPIO DE TICUL, YUCATAN (MANZANA 16, SECCION CATASTRAL 4 ANTES DE LA URBANIZACION TABLAJE CATASTRAL 1808), CARRETERA MUNA-TICUL, YUCATAN.	91260944	91501-0944	18998	518-546-0000-01-01	CARDIOTECNIA ELECTRICA	1
945	YUCATAN	TICUL, YUCATAN	HOSPITAL GENERAL DE ZONA DE 72 CAMAS, TICUL, YUCATAN.	PREDIO No. 325, CALLE 23 DE LA LOCALIDAD Y MUNICIPIO DE TICUL, YUCATAN (MANZANA 16, SECCION CATASTRAL 4 ANTES DE LA URBANIZACION TABLAJE CATASTRAL 1808), CARRETERA MUNA-TICUL, YUCATAN.	91260945	91501-0945	18771	513-606-0000-00-01	MODULO PARA CONSULTORIO MEDICO, DERECHO.	9
946	YUCATAN	TICUL, YUCATAN	HOSPITAL GENERAL DE ZONA DE 72 CAMAS, TICUL, YUCATAN.	PREDIO No. 325, CALLE 23 DE LA LOCALIDAD Y MUNICIPIO DE TICUL, YUCATAN (MANZANA 16, SECCION CATASTRAL 4 ANTES DE LA URBANIZACION TABLAJE CATASTRAL 1808), CARRETERA MUNA-TICUL, YUCATAN.	91260946	91501-0946	18968	513-606-0000-01-01	MESA ALTA DE 180 CM CON CAJONERA CENTRAL	4
947	YUCATAN	TICUL, YUCATAN	HOSPITAL GENERAL DE ZONA DE 72 CAMAS, TICUL, YUCATAN.	PREDIO No. 325, CALLE 23 DE LA LOCALIDAD Y MUNICIPIO DE TICUL, YUCATAN (MANZANA 16, SECCION CATASTRAL 4 ANTES DE LA URBANIZACION TABLAJE CATASTRAL 1808), CARRETERA MUNA-TICUL, YUCATAN.	91260947	91501-0947	18440	514-166-0014-00-01	CARRO PARA SUPLEMENTARIA	6
948	YUCATAN	TICUL, YUCATAN	HOSPITAL GENERAL DE ZONA DE 72 CAMAS, TICUL, YUCATAN.	PREDIO No. 325, CALLE 23 DE LA LOCALIDAD Y MUNICIPIO DE TICUL, YUCATAN (MANZANA 16, SECCION CATASTRAL 4 ANTES DE LA URBANIZACION TABLAJE CATASTRAL 1808), CARRETERA MUNA-TICUL, YUCATAN.	91260948	91501-0948	18724	513-621-0135-01-01	MESA ALTA DE 180 CM CON RESPALDO DERECHO	3
949	YUCATAN	TICUL, YUCATAN	HOSPITAL GENERAL DE ZONA DE 72 CAMAS, TICUL, YUCATAN.	PREDIO No. 325, CALLE 23 DE LA LOCALIDAD Y MUNICIPIO DE TICUL, YUCATAN (MANZANA 16, SECCION CATASTRAL 4 ANTES DE LA URBANIZACION TABLAJE CATASTRAL 1808), CARRETERA MUNA-TICUL, YUCATAN.	91260949	91501-0949	18727	513-621-0000-01-01	MESA ALTA DE 180 CM CON RESPALDO Y ENCARGERO DERECHO	2
950	YUCATAN	TICUL, YUCATAN	HOSPITAL GENERAL DE ZONA DE 72 CAMAS, TICUL, YUCATAN.	PREDIO No. 325, CALLE 23 DE LA LOCALIDAD Y MUNICIPIO DE TICUL, YUCATAN (MANZANA 16, SECCION CATASTRAL 4 ANTES DE LA URBANIZACION TABLAJE CATASTRAL 1808), CARRETERA MUNA-TICUL, YUCATAN.	91260100	91501-0100	18750	513-621-0007-01-01	MESA ALTA DE 210 CM CON ENCARGERO DERECHO	3
951	YUCATAN	TICUL, YUCATAN	HOSPITAL GENERAL DE ZONA DE 72 CAMAS, TICUL, YUCATAN.	PREDIO No. 325, CALLE 23 DE LA LOCALIDAD Y MUNICIPIO DE TICUL, YUCATAN (MANZANA 16, SECCION CATASTRAL 4 ANTES DE LA URBANIZACION TABLAJE CATASTRAL 1808), CARRETERA MUNA-TICUL, YUCATAN.	91260951	91501-0951	18625	513-621-1000-00-01	MESA ALTA DE 180 CM CON RESPALDO CENTRAL Y CAJONES	30
952	YUCATAN	TICUL, YUCATAN	HOSPITAL GENERAL DE ZONA DE 72 CAMAS, TICUL, YUCATAN.	PREDIO No. 325, CALLE 23 DE LA LOCALIDAD Y MUNICIPIO DE TICUL, YUCATAN (MANZANA 16, SECCION CATASTRAL 4 ANTES DE LA URBANIZACION TABLAJE CATASTRAL 1808), CARRETERA MUNA-TICUL, YUCATAN.	91260952	91501-0952	18625	513-621-2000-00-01	MESA ALTA DE 180 CM CON RESPALDO CENTRAL Y CAJONES	3
953	YUCATAN	TICUL, YUCATAN	HOSPITAL GENERAL DE ZONA DE 72 CAMAS, TICUL, YUCATAN.	PREDIO No. 325, CALLE 23 DE LA LOCALIDAD Y MUNICIPIO DE TICUL, YUCATAN (MANZANA 16, SECCION CATASTRAL 4 ANTES DE LA URBANIZACION TABLAJE CATASTRAL 1808), CARRETERA MUNA-TICUL, YUCATAN.	91260953	91501-0953	18625	513-621-2000-00-01	MESA ALTA DE 180 CM CON FREGADERO CENTRAL Y RAMPA PARA YESO (ENTREGADA)	2
954	YUCATAN	TICUL, YUCATAN	HOSPITAL GENERAL DE ZONA DE 72 CAMAS, TICUL, YUCATAN.	PREDIO No. 325, CALLE 23 DE LA LOCALIDAD Y MUNICIPIO DE TICUL, YUCATAN (MANZANA 16, SECCION CATASTRAL 4 ANTES DE LA URBANIZACION TABLAJE CATASTRAL 1808), CARRETERA MUNA-TICUL, YUCATAN.	91260954	91501-0954	20023	515-347-0116-00-01	CARRO CAMILLERO	8
955	YUCATAN	TICUL, YUCATAN	HOSPITAL GENERAL DE ZONA DE 72 CAMAS, TICUL, YUCATAN.	PREDIO No. 325, CALLE 23 DE LA LOCALIDAD Y MUNICIPIO DE TICUL, YUCATAN (MANZANA 16, SECCION CATASTRAL 4 ANTES DE LA URBANIZACION TABLAJE CATASTRAL 1808), CARRETERA MUNA-TICUL, YUCATAN.	91260955	91501-0955	20024	515-347-0106-00-01	CARRO DISTRIBUIDOR DE MEDICINAS	2
956	YUCATAN	TICUL, YUCATAN	HOSPITAL GENERAL DE ZONA DE 72 CAMAS, TICUL, YUCATAN.	PREDIO No. 325, CALLE 23 DE LA LOCALIDAD Y MUNICIPIO DE TICUL, YUCATAN (MANZANA 16, SECCION CATASTRAL 4 ANTES DE LA URBANIZACION TABLAJE CATASTRAL 1808), CARRETERA MUNA-TICUL, YUCATAN.	91260956	91501-0956	20024	515-347-0106-00-01	CARRITO PARA TOMA DE SIGNOS VIT	6

Anexo No. 3.4 "Guía de Distribución"

Anexo No. 3.4 Guía de Distribución

PARTIDA	DESTINO	OOAD	UNIDAD MEDICA	DIRECCIÓN	CUCOP	CUCOP +	PREI	BAI	DESCRIPCIÓN	CANTIDAD
557	YUCATAN	TICUL, YUCATAN	HOSPITAL GENERAL DE ZONA DE 70 CAMAS, TICUL, YUCATAN	PREDIO No. 325, CALLE 23 DE LA LOCALIDAD Y MUNICIPIO DE TICUL, YUCATAN (MANZANA 18, SECCION CATASTRAL 4 ANTES DE LA URBANIZACION TABLAJE CATASTRAL 1506), CARRETERA MUNA-TICUL, YUCATAN.	51200101	51201-0101	20010	515.819.1222.00.01	MESA ALTA DE 120 CM CON CUBIERTA DE ACERO INOXIDABLE.	1
558	YUCATAN	TICUL, YUCATAN	HOSPITAL GENERAL DE ZONA DE 70 CAMAS, TICUL, YUCATAN	PREDIO No. 325, CALLE 23 DE LA LOCALIDAD Y MUNICIPIO DE TICUL, YUCATAN (MANZANA 18, SECCION CATASTRAL 4 ANTES DE LA URBANIZACION TABLAJE CATASTRAL 1506), CARRETERA MUNA-TICUL, YUCATAN.	51200201	51201-0201	20030	515.819.1230.00.01	MESA ALTA DE 90 CM CON VERTEDERO	1
559	YUCATAN	TICUL, YUCATAN	HOSPITAL GENERAL DE ZONA DE 70 CAMAS, TICUL, YUCATAN	PREDIO No. 325, CALLE 23 DE LA LOCALIDAD Y MUNICIPIO DE TICUL, YUCATAN (MANZANA 18, SECCION CATASTRAL 4 ANTES DE LA URBANIZACION TABLAJE CATASTRAL 1506), CARRETERA MUNA-TICUL, YUCATAN.	51200302	51201-0302	20036	515.819.1282.00.01	MESA BAJA DE 180 CM CON CUBIERTA DE MADERA	1
560	YUCATAN	TICUL, YUCATAN	HOSPITAL GENERAL DE ZONA DE 70 CAMAS, TICUL, YUCATAN	PREDIO No. 325, CALLE 23 DE LA LOCALIDAD Y MUNICIPIO DE TICUL, YUCATAN (MANZANA 18, SECCION CATASTRAL 4 ANTES DE LA URBANIZACION TABLAJE CATASTRAL 1506), CARRETERA MUNA-TICUL, YUCATAN.	51200205	51201-0205	20010	515.819.1322.00.01	MESA BAJA DE 150 CM CON CUBIERTA DE ACERO INOXIDABLE	1
561	YUCATAN	TICUL, YUCATAN	HOSPITAL GENERAL DE ZONA DE 70 CAMAS, TICUL, YUCATAN	PREDIO No. 325, CALLE 23 DE LA LOCALIDAD Y MUNICIPIO DE TICUL, YUCATAN (MANZANA 18, SECCION CATASTRAL 4 ANTES DE LA URBANIZACION TABLAJE CATASTRAL 1506), CARRETERA MUNA-TICUL, YUCATAN.	51200307	51201-0307	20031	515.819.1340.00.01	MESA PARA BANCO DE SANGRE CON PROTECTOR CENTRAL	1
562	YUCATAN	TICUL, YUCATAN	HOSPITAL GENERAL DE ZONA DE 70 CAMAS, TICUL, YUCATAN	PREDIO No. 325, CALLE 23 DE LA LOCALIDAD Y MUNICIPIO DE TICUL, YUCATAN (MANZANA 18, SECCION CATASTRAL 4 ANTES DE LA URBANIZACION TABLAJE CATASTRAL 1506), CARRETERA MUNA-TICUL, YUCATAN.	51200272	51201-0272	20042	515.284.0111.00.01	REPISA MURAL PARA TOMA DE MUESTRAS	6
563	YUCATAN	TICUL, YUCATAN	HOSPITAL GENERAL DE ZONA DE 70 CAMAS, TICUL, YUCATAN	PREDIO No. 325, CALLE 23 DE LA LOCALIDAD Y MUNICIPIO DE TICUL, YUCATAN (MANZANA 18, SECCION CATASTRAL 4 ANTES DE LA URBANIZACION TABLAJE CATASTRAL 1506), CARRETERA MUNA-TICUL, YUCATAN.	51100274	51101-0274	20046	515.857.0337.00.01	VITRINA DE 90 CM CONTRAPISO CON LLAVES.	105
564	YUCATAN	TICUL, YUCATAN	HOSPITAL GENERAL DE ZONA DE 70 CAMAS, TICUL, YUCATAN	PREDIO No. 325, CALLE 23 DE LA LOCALIDAD Y MUNICIPIO DE TICUL, YUCATAN (MANZANA 18, SECCION CATASTRAL 4 ANTES DE LA URBANIZACION TABLAJE CATASTRAL 1506), CARRETERA MUNA-TICUL, YUCATAN.	51100297	51101-0297	20132	515.820.0065.00.01	ANAQUEL GUARDA CONTENIDOS	16
565	YUCATAN	TICUL, YUCATAN	HOSPITAL GENERAL DE ZONA DE 70 CAMAS, TICUL, YUCATAN	PREDIO No. 325, CALLE 23 DE LA LOCALIDAD Y MUNICIPIO DE TICUL, YUCATAN (MANZANA 18, SECCION CATASTRAL 4 ANTES DE LA URBANIZACION TABLAJE CATASTRAL 1506), CARRETERA MUNA-TICUL, YUCATAN.	51200324	51201-0324	20124	515.108.0363.00.01	BANCO GIRATORIO CON RESPALDO DE ACERO INOXIDABLE	22
566	YUCATAN	TICUL, YUCATAN	HOSPITAL GENERAL DE ZONA DE 70 CAMAS, TICUL, YUCATAN	PREDIO No. 325, CALLE 23 DE LA LOCALIDAD Y MUNICIPIO DE TICUL, YUCATAN (MANZANA 18, SECCION CATASTRAL 4 ANTES DE LA URBANIZACION TABLAJE CATASTRAL 1506), CARRETERA MUNA-TICUL, YUCATAN.	51200309	51201-0309	20120	515.108.0315.00.01	BANCO GIRATORIO DE ACERO INOXIDABLE	59
567	YUCATAN	TICUL, YUCATAN	HOSPITAL GENERAL DE ZONA DE 70 CAMAS, TICUL, YUCATAN	PREDIO No. 325, CALLE 23 DE LA LOCALIDAD Y MUNICIPIO DE TICUL, YUCATAN (MANZANA 18, SECCION CATASTRAL 4 ANTES DE LA URBANIZACION TABLAJE CATASTRAL 1506), CARRETERA MUNA-TICUL, YUCATAN.	51200141	51201-0141	20126	515.113.0729.00.01	BANCO	1
568	YUCATAN	TICUL, YUCATAN	HOSPITAL GENERAL DE ZONA DE 70 CAMAS, TICUL, YUCATAN	PREDIO No. 325, CALLE 23 DE LA LOCALIDAD Y MUNICIPIO DE TICUL, YUCATAN (MANZANA 18, SECCION CATASTRAL 4 ANTES DE LA URBANIZACION TABLAJE CATASTRAL 1506), CARRETERA MUNA-TICUL, YUCATAN.	51200343	51201-0343	20127	515.118.0078.00.01	BAÑO DE ASTEZA	8
569	YUCATAN	TICUL, YUCATAN	HOSPITAL GENERAL DE ZONA DE 70 CAMAS, TICUL, YUCATAN	PREDIO No. 325, CALLE 23 DE LA LOCALIDAD Y MUNICIPIO DE TICUL, YUCATAN (MANZANA 18, SECCION CATASTRAL 4 ANTES DE LA URBANIZACION TABLAJE CATASTRAL 1506), CARRETERA MUNA-TICUL, YUCATAN.	51100338	51101-0338	20128	515.130.0402.00.01	BASCULA CON ESTADIMETRO	33
570	YUCATAN	TICUL, YUCATAN	HOSPITAL GENERAL DE ZONA DE 70 CAMAS, TICUL, YUCATAN	PREDIO No. 325, CALLE 23 DE LA LOCALIDAD Y MUNICIPIO DE TICUL, YUCATAN (MANZANA 18, SECCION CATASTRAL 4 ANTES DE LA URBANIZACION TABLAJE CATASTRAL 1506), CARRETERA MUNA-TICUL, YUCATAN.	51200347	51201-0347	20131	515.140.0146.00.01	BANCO	100
571	YUCATAN	TICUL, YUCATAN	HOSPITAL GENERAL DE ZONA DE 70 CAMAS, TICUL, YUCATAN	PREDIO No. 325, CALLE 23 DE LA LOCALIDAD Y MUNICIPIO DE TICUL, YUCATAN (MANZANA 18, SECCION CATASTRAL 4 ANTES DE LA URBANIZACION TABLAJE CATASTRAL 1506), CARRETERA MUNA-TICUL, YUCATAN.	51200349	51201-0349	20137	515.154.0374.00.01	CAMA INDIVIDUAL METALICA	4

Anexo No. 3.4 Guía de Distribución

PARTIDA	DESTINO	CIUDAD	UNIDAD MÉDICA	DIRECCIÓN	CUCOP	CUCOP-C	PRUI	SAI	DESCRIPCIÓN	CANTIDAD
573	YUCATAN	TICUL, YUCATÁN	HOSPITAL GENERAL DE ZONA DE 70 CAMAS, TICUL, YUCATAN	PREDIO No. 325, CALLE 23 DE LA LOCALIDAD Y MUNICIPIO DE TICUL, YUCATAN (MANZANA 16, SECCION CATASTRAL 4 ANTES DE LA URBANIZACION TABLAJE CATASTRAL 15090, CARRETERA MUNA-TICUL, YUCATAN.	51705573	51701-0573	20156	513.151.0000.00.01	CARRO PARA CURACIONES	68
572	YUCATAN	TICUL, YUCATAN	HOSPITAL GENERAL DE ZONA DE 70 CAMAS, TICUL, YUCATAN	PREDIO No. 325, CALLE 23 DE LA LOCALIDAD Y MUNICIPIO DE TICUL, YUCATAN (MANZANA 16, SECCION CATASTRAL 4 ANTES DE LA URBANIZACION TABLAJE CATASTRAL 15090, CARRETERA MUNA-TICUL, YUCATAN.	51705572	51701-0572	20157	513.151.0001.00.01	CARRO PARA MEDICAMENTOS	52
574	YUCATAN	TICUL, YUCATAN	HOSPITAL GENERAL DE ZONA DE 70 CAMAS, TICUL, YUCATAN	PREDIO No. 325, CALLE 23 DE LA LOCALIDAD Y MUNICIPIO DE TICUL, YUCATAN (MANZANA 16, SECCION CATASTRAL 4 ANTES DE LA URBANIZACION TABLAJE CATASTRAL 15090, CARRETERA MUNA-TICUL, YUCATAN.	51705574	51701-0574	20139	513.151.0007.00.01	CARRO PARA ROPA LIMPIA	1
575	YUCATAN	TICUL, YUCATAN	HOSPITAL GENERAL DE ZONA DE 70 CAMAS, TICUL, YUCATAN	PREDIO No. 325, CALLE 23 DE LA LOCALIDAD Y MUNICIPIO DE TICUL, YUCATAN (MANZANA 16, SECCION CATASTRAL 4 ANTES DE LA URBANIZACION TABLAJE CATASTRAL 15090, CARRETERA MUNA-TICUL, YUCATAN.	51705575	51701-0575	20140	513.151.0000.00.01	CARRO PORTAEXPEDIENTES	22
576	YUCATAN	TICUL, YUCATAN	HOSPITAL GENERAL DE ZONA DE 70 CAMAS, TICUL, YUCATAN	PREDIO No. 325, CALLE 23 DE LA LOCALIDAD Y MUNICIPIO DE TICUL, YUCATAN (MANZANA 16, SECCION CATASTRAL 4 ANTES DE LA URBANIZACION TABLAJE CATASTRAL 15090, CARRETERA MUNA-TICUL, YUCATAN.	51705576	51701-0576	20142	513.209.0000.00.01	CEPILLERA PARA USO QUIRURGICO	48
577	YUCATAN	TICUL, YUCATAN	HOSPITAL GENERAL DE ZONA DE 70 CAMAS, TICUL, YUCATAN	PREDIO No. 325, CALLE 23 DE LA LOCALIDAD Y MUNICIPIO DE TICUL, YUCATAN (MANZANA 16, SECCION CATASTRAL 4 ANTES DE LA URBANIZACION TABLAJE CATASTRAL 15090, CARRETERA MUNA-TICUL, YUCATAN.	51705577	51701-0577	20143	513.245.0115.00.01	COMODO PARA ADULTOS	3385
578	YUCATAN	TICUL, YUCATAN	HOSPITAL GENERAL DE ZONA DE 70 CAMAS, TICUL, YUCATAN	PREDIO No. 325, CALLE 23 DE LA LOCALIDAD Y MUNICIPIO DE TICUL, YUCATAN (MANZANA 16, SECCION CATASTRAL 4 ANTES DE LA URBANIZACION TABLAJE CATASTRAL 15090, CARRETERA MUNA-TICUL, YUCATAN.	51705578	51701-0578	20144	513.245.0100.00.01	CONDUCTO PARA VENOCLISIS	96
579	YUCATAN	TICUL, YUCATAN	HOSPITAL GENERAL DE ZONA DE 70 CAMAS, TICUL, YUCATAN	PREDIO No. 325, CALLE 23 DE LA LOCALIDAD Y MUNICIPIO DE TICUL, YUCATAN (MANZANA 16, SECCION CATASTRAL 4 ANTES DE LA URBANIZACION TABLAJE CATASTRAL 15090, CARRETERA MUNA-TICUL, YUCATAN.	51705579	51701-0579	20145	513.245.0115.00.01	CUBETA DE ACERO INOXIDABLE CON PORTA CUBETA RODABLE	90
580	YUCATAN	TICUL, YUCATAN	HOSPITAL GENERAL DE ZONA DE 70 CAMAS, TICUL, YUCATAN	PREDIO No. 325, CALLE 23 DE LA LOCALIDAD Y MUNICIPIO DE TICUL, YUCATAN (MANZANA 16, SECCION CATASTRAL 4 ANTES DE LA URBANIZACION TABLAJE CATASTRAL 15090, CARRETERA MUNA-TICUL, YUCATAN.	51705580	51701-0580	20146	513.252.0111.00.01	ESCALERILLA DE DEDOS PULGADOS	1400
581	YUCATAN	TICUL, YUCATAN	HOSPITAL GENERAL DE ZONA DE 70 CAMAS, TICUL, YUCATAN	PREDIO No. 325, CALLE 23 DE LA LOCALIDAD Y MUNICIPIO DE TICUL, YUCATAN (MANZANA 16, SECCION CATASTRAL 4 ANTES DE LA URBANIZACION TABLAJE CATASTRAL 15090, CARRETERA MUNA-TICUL, YUCATAN.	51705581	51701-0581	20148	513.209.0008.00.01	ESFIGMO CUARDA ENTERAL DE 60 CM	180
582	YUCATAN	TICUL, YUCATAN	HOSPITAL GENERAL DE ZONA DE 70 CAMAS, TICUL, YUCATAN	PREDIO No. 325, CALLE 23 DE LA LOCALIDAD Y MUNICIPIO DE TICUL, YUCATAN (MANZANA 16, SECCION CATASTRAL 4 ANTES DE LA URBANIZACION TABLAJE CATASTRAL 15090, CARRETERA MUNA-TICUL, YUCATAN.	51705582	51701-0582	20151	513.209.0001.00.01	ESFIGMO CUARDA ESTERIL DE 120 CM	11
583	YUCATAN	TICUL, YUCATAN	HOSPITAL GENERAL DE ZONA DE 70 CAMAS, TICUL, YUCATAN	PREDIO No. 325, CALLE 23 DE LA LOCALIDAD Y MUNICIPIO DE TICUL, YUCATAN (MANZANA 16, SECCION CATASTRAL 4 ANTES DE LA URBANIZACION TABLAJE CATASTRAL 15090, CARRETERA MUNA-TICUL, YUCATAN.	51705583	51701-0583	20153	513.245.0001.00.01	FARINGEA DE PEDIL	31
584	YUCATAN	TICUL, YUCATAN	HOSPITAL GENERAL DE ZONA DE 70 CAMAS, TICUL, YUCATAN	PREDIO No. 325, CALLE 23 DE LA LOCALIDAD Y MUNICIPIO DE TICUL, YUCATAN (MANZANA 16, SECCION CATASTRAL 4 ANTES DE LA URBANIZACION TABLAJE CATASTRAL 15090, CARRETERA MUNA-TICUL, YUCATAN.	51705584	51701-0584	20155	513.245.0126.00.01	LARINGEA DE NIÑO RODABLE	2
585	YUCATAN	TICUL, YUCATAN	HOSPITAL GENERAL DE ZONA DE 70 CAMAS, TICUL, YUCATAN	PREDIO No. 325, CALLE 23 DE LA LOCALIDAD Y MUNICIPIO DE TICUL, YUCATAN (MANZANA 16, SECCION CATASTRAL 4 ANTES DE LA URBANIZACION TABLAJE CATASTRAL 15090, CARRETERA MUNA-TICUL, YUCATAN.	51705585	51701-0585	20156	513.151.0000.00.01	LAVABO DE CIRUJANO DE ACERO	10
586	YUCATAN	TICUL, YUCATAN	HOSPITAL GENERAL DE ZONA DE 70 CAMAS, TICUL, YUCATAN	PREDIO No. 325, CALLE 23 DE LA LOCALIDAD Y MUNICIPIO DE TICUL, YUCATAN (MANZANA 16, SECCION CATASTRAL 4 ANTES DE LA URBANIZACION TABLAJE CATASTRAL 15090, CARRETERA MUNA-TICUL, YUCATAN.	51705586	51701-0586	20157	513.151.0000.00.01	LAVABO DE CIRUJANO DE ACERO	4

Anexo No. 3.4 Guía de Distribución

PARTIDA	DESTINO	COAD	UNIDAD MÉDICA	DIRECCIÓN	CUCOP	CUCOP 2	PREI	SAI	DESCRIPCIÓN	CANTIDAD
597	YUCATAN	TICUL, YUCATÁN	HOSPITAL GENERAL DE ZONA DE 72 CAMAS, TICUL, YUCATAN.	PREDIO No. 325, CALLE 23 DE LA LOCALIDAD Y MUNICIPIO DE TICUL, YUCATAN (MANZANA 16, SECCION CATASTRAL 4 ANTES DE LA URBANIZACION TABLAJE CATASTRAL 1506), CARRETERA MUNA-TICUL, YUCATAN.	51200071	51201-0071	20155	515 580.0007 60 01	LAVABO PASTEUR DERECHO DE 60 CM.	14
598	YUCATAN	TICUL, YUCATAN	HOSPITAL GENERAL DE ZONA DE 72 CAMAS, TICUL, YUCATAN.	PREDIO No. 325, CALLE 23 DE LA LOCALIDAD Y MUNICIPIO DE TICUL, YUCATAN (MANZANA 16, SECCION CATASTRAL 4 ANTES DE LA URBANIZACION TABLAJE CATASTRAL 1506), CARRETERA MUNA-TICUL, YUCATAN.	51200072	51201-0072	20155	515 580.0072 60 01	LAVABO PASTEUR IZQUIERDO DE 60 CM.	15
599	YUCATAN	TICUL, YUCATAN	HOSPITAL GENERAL DE ZONA DE 72 CAMAS, TICUL, YUCATAN.	PREDIO No. 325, CALLE 23 DE LA LOCALIDAD Y MUNICIPIO DE TICUL, YUCATAN (MANZANA 16, SECCION CATASTRAL 4 ANTES DE LA URBANIZACION TABLAJE CATASTRAL 1506), CARRETERA MUNA-TICUL, YUCATAN.	51200133	51201-0133	20160	515 621.2501 00 01	MESA INTEGRAL ALTA DE 150 CM CON FREGADERO DERECHO.	6
600	YUCATAN	TICUL, YUCATAN	HOSPITAL GENERAL DE ZONA DE 72 CAMAS, TICUL, YUCATAN.	PREDIO No. 325, CALLE 23 DE LA LOCALIDAD Y MUNICIPIO DE TICUL, YUCATAN (MANZANA 16, SECCION CATASTRAL 4 ANTES DE LA URBANIZACION TABLAJE CATASTRAL 1506), CARRETERA MUNA-TICUL, YUCATAN.	51200135	51201-0135	20165	515 621.2606 00 01	MESA INTEGRAL DE 120 CM CON RESPALDO Y FREGADERO DERECHO.	14
601	YUCATAN	TICUL, YUCATAN	HOSPITAL GENERAL DE ZONA DE 72 CAMAS, TICUL, YUCATAN.	PREDIO No. 325, CALLE 23 DE LA LOCALIDAD Y MUNICIPIO DE TICUL, YUCATAN (MANZANA 16, SECCION CATASTRAL 4 ANTES DE LA URBANIZACION TABLAJE CATASTRAL 1506), CARRETERA MUNA-TICUL, YUCATAN.	51200109	51201-0109	20155	515 621.2618 00 01	MESA ALTA INTEGRAL DE 150 CM CON RESPALDO Y FREGADERO DERECHO.	7
602	YUCATAN	TICUL, YUCATAN	HOSPITAL GENERAL DE ZONA DE 72 CAMAS, TICUL, YUCATAN.	PREDIO No. 325, CALLE 23 DE LA LOCALIDAD Y MUNICIPIO DE TICUL, YUCATAN (MANZANA 16, SECCION CATASTRAL 4 ANTES DE LA URBANIZACION TABLAJE CATASTRAL 1506), CARRETERA MUNA-TICUL, YUCATAN.	51200108	51201-0108	20155	515 621.2618 00 01	MESA ALTA DE 150 CM CON RESPALDO Y FREGADERO IZQUIERDO.	2
603	YUCATAN	TICUL, YUCATAN	HOSPITAL GENERAL DE ZONA DE 72 CAMAS, TICUL, YUCATAN.	PREDIO No. 325, CALLE 23 DE LA LOCALIDAD Y MUNICIPIO DE TICUL, YUCATAN (MANZANA 16, SECCION CATASTRAL 4 ANTES DE LA URBANIZACION TABLAJE CATASTRAL 1506), CARRETERA MUNA-TICUL, YUCATAN.	51200134	51201-0134	20174	515 621.2607 00 01	MESA INTEGRAL ALTA DE 180 CM CON DOBLE FREGADERO CENTRAL.	35
604	YUCATAN	TICUL, YUCATAN	HOSPITAL GENERAL DE ZONA DE 72 CAMAS, TICUL, YUCATAN.	PREDIO No. 325, CALLE 23 DE LA LOCALIDAD Y MUNICIPIO DE TICUL, YUCATAN (MANZANA 16, SECCION CATASTRAL 4 ANTES DE LA URBANIZACION TABLAJE CATASTRAL 1506), CARRETERA MUNA-TICUL, YUCATAN.	51200110	51201-0110	20178	515 621.2732 00 01	MESA CARRO ANESTESIOLOGO DE 70 CM.	8
605	YUCATAN	TICUL, YUCATAN	HOSPITAL GENERAL DE ZONA DE 72 CAMAS, TICUL, YUCATAN.	PREDIO No. 325, CALLE 23 DE LA LOCALIDAD Y MUNICIPIO DE TICUL, YUCATAN (MANZANA 16, SECCION CATASTRAL 4 ANTES DE LA URBANIZACION TABLAJE CATASTRAL 1506), CARRETERA MUNA-TICUL, YUCATAN.	51200114	51201-0114	20179	515 621.2744 00 01	MESA DE 160 CM CON FREGADERO DEPÓSITO DE HIELO Y BAÑO MARIA.	25
606	YUCATAN	TICUL, YUCATAN	HOSPITAL GENERAL DE ZONA DE 72 CAMAS, TICUL, YUCATAN.	PREDIO No. 325, CALLE 23 DE LA LOCALIDAD Y MUNICIPIO DE TICUL, YUCATAN (MANZANA 16, SECCION CATASTRAL 4 ANTES DE LA URBANIZACION TABLAJE CATASTRAL 1506), CARRETERA MUNA-TICUL, YUCATAN.	51200129	51201-0129	20191	515 621.2701 00 01	MESA DE 180 CM PARA ENSAMBLE CON CUNA INTERMEDIA.	8
607	YUCATAN	TICUL, YUCATAN	HOSPITAL GENERAL DE ZONA DE 72 CAMAS, TICUL, YUCATAN.	PREDIO No. 325, CALLE 23 DE LA LOCALIDAD Y MUNICIPIO DE TICUL, YUCATAN (MANZANA 16, SECCION CATASTRAL 4 ANTES DE LA URBANIZACION TABLAJE CATASTRAL 1506), CARRETERA MUNA-TICUL, YUCATAN.	51200127	51201-0127	20193	515 621.2766 00 01	MESA MAYO.	34
608	YUCATAN	TICUL, YUCATAN	HOSPITAL GENERAL DE ZONA DE 72 CAMAS, TICUL, YUCATAN.	PREDIO No. 325, CALLE 23 DE LA LOCALIDAD Y MUNICIPIO DE TICUL, YUCATAN (MANZANA 16, SECCION CATASTRAL 4 ANTES DE LA URBANIZACION TABLAJE CATASTRAL 1506), CARRETERA MUNA-TICUL, YUCATAN.	51200581	51201-0581	20149	515 621.2702 00 01	MESA PARA EXPLORACION PEDIATRICA.	2
609	YUCATAN	TICUL, YUCATAN	HOSPITAL GENERAL DE ZONA DE 72 CAMAS, TICUL, YUCATAN.	PREDIO No. 325, CALLE 23 DE LA LOCALIDAD Y MUNICIPIO DE TICUL, YUCATAN (MANZANA 16, SECCION CATASTRAL 4 ANTES DE LA URBANIZACION TABLAJE CATASTRAL 1506), CARRETERA MUNA-TICUL, YUCATAN.	51200582	51201-0582	20185	515 621.2609 00 01	MESA PARA INSTRUMENTAL QUIRURGICO.	6
610	YUCATAN	TICUL, YUCATAN	HOSPITAL GENERAL DE ZONA DE 72 CAMAS, TICUL, YUCATAN.	PREDIO No. 325, CALLE 23 DE LA LOCALIDAD Y MUNICIPIO DE TICUL, YUCATAN (MANZANA 16, SECCION CATASTRAL 4 ANTES DE LA URBANIZACION TABLAJE CATASTRAL 1506), CARRETERA MUNA-TICUL, YUCATAN.	51200584	51201-0584	20183	515 621.2803 00 01	MESA PARA PROCEDIMIENTOS	2
611	YUCATAN	TICUL, YUCATAN	HOSPITAL GENERAL DE ZONA DE 72 CAMAS, TICUL, YUCATAN.	PREDIO No. 325, CALLE 23 DE LA LOCALIDAD Y MUNICIPIO DE TICUL, YUCATAN (MANZANA 16, SECCION CATASTRAL 4 ANTES DE LA URBANIZACION TABLAJE CATASTRAL 1506), CARRETERA MUNA-TICUL, YUCATAN.	51200105	51201-0105	20167	515 621.2606 00 01	MESA PASTEUR	71

ANEXOS
DIVISIÓN DE CONTRATOS

VERSIÓN DE CONSULTA
VERSIÓN

GOBIERNO DE MÉXICO | IMSS

DIRECCIÓN DE ADMINISTRACIÓN
Unidad de Abastecimiento, Programa Operativo y Control de Inventario
Coordinación de Programa y Seguimiento Institucional
"2024 Año de la Atención a la Salud"

Anexo No. 3.4 Guía de Distribución

PARTIDA	DESTINO	CLUES	UNIDAD MÉDICA	DIRECCIÓN	CUCOP	CUPCOP	PRES	SAI	DESCRIPCIÓN	CANTIDAD
902	YUCATAN	YUCL YUCATAN	HOSPITAL GENERAL DE ZONA DE 20 CAMAS, TICUL, YUCATAN	PREDIO No. 325, CALLE 23 DE LA LOCALIDAD Y MUNICIPIO DE TICUL, YUCATAN (MANZANA 16, SECCION CATASTRAL A ANTES DE LA URBANIZACION TABLAJE CATASTRAL 15095, CARRETERA MUNA-TICUL, YUCATAN.	51200104	51200-0101	20/160	3255 02 0001 0001	MESA PUERTA	34
903	YUCATAN	YUCL YUCATAN	HOSPITAL GENERAL DE ZONA DE 20 CAMAS, TICUL, YUCATAN	PREDIO No. 325, CALLE 23 DE LA LOCALIDAD Y MUNICIPIO DE TICUL, YUCATAN (MANZANA 16, SECCION CATASTRAL A ANTES DE LA URBANIZACION TABLAJE CATASTRAL 15095, CARRETERA MUNA-TICUL, YUCATAN.	51200102	51200-0102	20/160	3153 03 2007 00 01	MESA RIGIDA DE MADERA	9
904	YUCATAN	YUCL YUCATAN	HOSPITAL GENERAL DE ZONA DE 20 CAMAS, TICUL, YUCATAN	PREDIO No. 325, CALLE 23 DE LA LOCALIDAD Y MUNICIPIO DE TICUL, YUCATAN (MANZANA 16, SECCION CATASTRAL A ANTES DE LA URBANIZACION TABLAJE CATASTRAL 15095, CARRETERA MUNA-TICUL, YUCATAN.	51200143	51200-0143	90/160	3153 02 2005 00 01	MESA RIÑON	8
905	YUCATAN	YUCL YUCATAN	HOSPITAL GENERAL DE ZONA DE 20 CAMAS, TICUL, YUCATAN	PREDIO No. 325, CALLE 23 DE LA LOCALIDAD Y MUNICIPIO DE TICUL, YUCATAN (MANZANA 16, SECCION CATASTRAL A ANTES DE LA URBANIZACION TABLAJE CATASTRAL 15095, CARRETERA MUNA-TICUL, YUCATAN.	51200202	51201-0202	90/160	6403 77 0038 00 01	REPISA DE 150 CM CONTRA MURO	36
906	YUCATAN	YUCL YUCATAN	HOSPITAL GENERAL DE ZONA DE 20 CAMAS, TICUL, YUCATAN	PREDIO No. 325, CALLE 23 DE LA LOCALIDAD Y MUNICIPIO DE TICUL, YUCATAN (MANZANA 16, SECCION CATASTRAL A ANTES DE LA URBANIZACION TABLAJE CATASTRAL 15095, CARRETERA MUNA-TICUL, YUCATAN.	51200104	51201-0104	20/160	6101 28 0075 00 01	REG. PORTAVENDOLLOS	139
907	YUCATAN	YUCL YUCATAN	HOSPITAL GENERAL DE ZONA DE 20 CAMAS, TICUL, YUCATAN	PREDIO No. 325, CALLE 23 DE LA LOCALIDAD Y MUNICIPIO DE TICUL, YUCATAN (MANZANA 16, SECCION CATASTRAL A ANTES DE LA URBANIZACION TABLAJE CATASTRAL 15095, CARRETERA MUNA-TICUL, YUCATAN.	51200107	51201-0107	20/160	6101 28 0080 00 01	TOMA DE AGUA 3/4 FLEXIBLE DE 250 MI.	8
908	YUCATAN	YUCL YUCATAN	HOSPITAL GENERAL DE ZONA DE 20 CAMAS, TICUL, YUCATAN	PREDIO No. 325, CALLE 23 DE LA LOCALIDAD Y MUNICIPIO DE TICUL, YUCATAN (MANZANA 16, SECCION CATASTRAL A ANTES DE LA URBANIZACION TABLAJE CATASTRAL 15095, CARRETERA MUNA-TICUL, YUCATAN.	51200107	51201-0107	20/160	6101 28 0080 00 01	TOMA DE AGUA 3/4 FLEXIBLE DE 250 MI.	96
909	YUCATAN	YUCL YUCATAN	HOSPITAL GENERAL DE ZONA DE 20 CAMAS, TICUL, YUCATAN	PREDIO No. 325, CALLE 23 DE LA LOCALIDAD Y MUNICIPIO DE TICUL, YUCATAN (MANZANA 16, SECCION CATASTRAL A ANTES DE LA URBANIZACION TABLAJE CATASTRAL 15095, CARRETERA MUNA-TICUL, YUCATAN.	51200305	51201-0305	20/160	6101 28 0296 00 01	BALA DE RUEDAS CON DESCARGA PIES	100
910	YUCATAN	YUCL YUCATAN	HOSPITAL GENERAL DE ZONA DE 20 CAMAS, TICUL, YUCATAN	PREDIO No. 325, CALLE 23 DE LA LOCALIDAD Y MUNICIPIO DE TICUL, YUCATAN (MANZANA 16, SECCION CATASTRAL A ANTES DE LA URBANIZACION TABLAJE CATASTRAL 15095, CARRETERA MUNA-TICUL, YUCATAN.	51200405	51201-0405	20/160	3153 03 2102 00 01	CARRO PARA MEDICAMENTOS DE 32 CAJAS/BOTES	39
911	YUCATAN	YUCL YUCATAN	HOSPITAL GENERAL DE ZONA DE 20 CAMAS, TICUL, YUCATAN	PREDIO No. 325, CALLE 23 DE LA LOCALIDAD Y MUNICIPIO DE TICUL, YUCATAN (MANZANA 16, SECCION CATASTRAL A ANTES DE LA URBANIZACION TABLAJE CATASTRAL 15095, CARRETERA MUNA-TICUL, YUCATAN.	51200405	51201-0405	20/160	3153 03 0101 00 01	CARRO PARA MEDICAMENTOS DE 16 CAJAS/BOTES	10
912	YUCATAN	YUCL YUCATAN	HOSPITAL GENERAL DE ZONA DE 20 CAMAS, TICUL, YUCATAN	PREDIO No. 325, CALLE 23 DE LA LOCALIDAD Y MUNICIPIO DE TICUL, YUCATAN (MANZANA 16, SECCION CATASTRAL A ANTES DE LA URBANIZACION TABLAJE CATASTRAL 15095, CARRETERA MUNA-TICUL, YUCATAN.	51200502	51201-0502	20/160	3153 03 0102 00 01	CARRO CON TAPA DE LIQUIDO	4
913	YUCATAN	YUCL YUCATAN	HOSPITAL GENERAL DE ZONA DE 20 CAMAS, TICUL, YUCATAN	PREDIO No. 325, CALLE 23 DE LA LOCALIDAD Y MUNICIPIO DE TICUL, YUCATAN (MANZANA 16, SECCION CATASTRAL A ANTES DE LA URBANIZACION TABLAJE CATASTRAL 15095, CARRETERA MUNA-TICUL, YUCATAN.	51200601	51201-0601	20/160	3153 03 0103 00 01	BANDEJA DE ACERO	10
914	YUCATAN	YUCL YUCATAN	HOSPITAL GENERAL DE ZONA DE 20 CAMAS, TICUL, YUCATAN	PREDIO No. 325, CALLE 23 DE LA LOCALIDAD Y MUNICIPIO DE TICUL, YUCATAN (MANZANA 16, SECCION CATASTRAL A ANTES DE LA URBANIZACION TABLAJE CATASTRAL 15095, CARRETERA MUNA-TICUL, YUCATAN.	51200602	51201-0602	20/160	3153 03 0042 00 01	BANDEJA CHAROLA (LARGA)	8
915	YUCATAN	YUCL YUCATAN	HOSPITAL GENERAL DE ZONA DE 20 CAMAS, TICUL, YUCATAN	PREDIO No. 325, CALLE 23 DE LA LOCALIDAD Y MUNICIPIO DE TICUL, YUCATAN (MANZANA 16, SECCION CATASTRAL A ANTES DE LA URBANIZACION TABLAJE CATASTRAL 15095, CARRETERA MUNA-TICUL, YUCATAN.	51200701	51201-0701	20/160	3153 03 0104 00 01	CARRO CURACION	4
916	YUCATAN	YUCL YUCATAN	HOSPITAL GENERAL DE ZONA DE 20 CAMAS, TICUL, YUCATAN	PREDIO No. 325, CALLE 23 DE LA LOCALIDAD Y MUNICIPIO DE TICUL, YUCATAN (MANZANA 16, SECCION CATASTRAL A ANTES DE LA URBANIZACION TABLAJE CATASTRAL 15095, CARRETERA MUNA-TICUL, YUCATAN.	51200802	51201-0802	20/160	3153 03 0105 00 01	CARRO PARA VENDAS	10

Anexo No. 3.4 Guía de Distribución

PARTIDA	DESTINO	OOAD	UNIDAD MÉDICA	DIRECCIÓN	CUCOP	CUCOPA	PREI	EAN	DESCRIPCIÓN	CANTIDAD
617	YUCATAN	TICUL, YUCATAN	HOSPITAL GENERAL DE ZONA DE 70 CAMAS, TICUL, YUCATAN.	PREDIO No. 325, CALLE 23 DE LA LOCALIDAD Y MUNICIPIO DE TICUL, YUCATAN (MANZANA 16, SECCION CATASTRAL 4 ANTES DE LA URBANIZACION TABLAJE CATASTRAL 1500), CARRETERA MUNA-TICUL, YUCATAN.	51200153	51201-0153	20205	513.685.0173.00.01	PORTAVENOCLISIS RODABLE.	43
618	YUCATAN	TICUL, YUCATAN	HOSPITAL GENERAL DE ZONA DE 70 CAMAS, TICUL, YUCATAN.	PREDIO No. 325, CALLE 23 DE LA LOCALIDAD Y MUNICIPIO DE TICUL, YUCATAN (MANZANA 16, SECCION CATASTRAL 4 ANTES DE LA URBANIZACION TABLAJE CATASTRAL 1500), CARRETERA MUNA-TICUL, YUCATAN.	53108570	53101-8570	20212	513.263.0385.00.01	CARRO CUNA CON BASINET DE ACRILICO.	9
619	YUCATAN	TICUL, YUCATAN	HOSPITAL GENERAL DE ZONA DE 70 CAMAS, TICUL, YUCATAN.	PREDIO No. 325, CALLE 23 DE LA LOCALIDAD Y MUNICIPIO DE TICUL, YUCATAN (MANZANA 16, SECCION CATASTRAL 4 ANTES DE LA URBANIZACION TABLAJE CATASTRAL 1500), CARRETERA MUNA-TICUL, YUCATAN.	53108560	53101-8560	20074	513.130.0459.00.01	BASCULA FIJA DE BEBE TUBULAR TIPO CHAMONETRO.	4
620	YUCATAN	TICUL, YUCATAN	HOSPITAL GENERAL DE ZONA DE 70 CAMAS, TICUL, YUCATAN.	PREDIO No. 325, CALLE 23 DE LA LOCALIDAD Y MUNICIPIO DE TICUL, YUCATAN (MANZANA 16, SECCION CATASTRAL 4 ANTES DE LA URBANIZACION TABLAJE CATASTRAL 1500), CARRETERA MUNA-TICUL, YUCATAN.	51200119	51201-0119	20002	513.021.2676.00.01	MESA DE 130 CM PARA ATENCION AL RECIEN NACIDO.	2
621	YUCATAN	TICUL, YUCATAN	HOSPITAL GENERAL DE ZONA DE 70 CAMAS, TICUL, YUCATAN.	PREDIO No. 325, CALLE 23 DE LA LOCALIDAD Y MUNICIPIO DE TICUL, YUCATAN (MANZANA 16, SECCION CATASTRAL 4 ANTES DE LA URBANIZACION TABLAJE CATASTRAL 1500), CARRETERA MUNA-TICUL, YUCATAN.	53105588	53101-8588	20313	515.451.0297.00.01	GABINETE PARA TOMA DE MUESTRAS CON FREGADERO DERECHO.	1
622	YUCATAN	TICUL, YUCATAN	HOSPITAL GENERAL DE ZONA DE 70 CAMAS, TICUL, YUCATAN.	PREDIO No. 325, CALLE 23 DE LA LOCALIDAD Y MUNICIPIO DE TICUL, YUCATAN (MANZANA 16, SECCION CATASTRAL 4 ANTES DE LA URBANIZACION TABLAJE CATASTRAL 1500), CARRETERA MUNA-TICUL, YUCATAN.	53108589	53101-8589	20314	515.451.0251.00.01	GABINETE PARA TOMA DE MUESTRAS CON FREGADERO IZQUIERDO.	1
623	YUCATAN	TICUL, YUCATAN	HOSPITAL GENERAL DE ZONA DE 70 CAMAS, TICUL, YUCATAN.	PREDIO No. 325, CALLE 23 DE LA LOCALIDAD Y MUNICIPIO DE TICUL, YUCATAN (MANZANA 16, SECCION CATASTRAL 4 ANTES DE LA URBANIZACION TABLAJE CATASTRAL 1500), CARRETERA MUNA-TICUL, YUCATAN.	51200167	51201-0167	20232	515.810.1524.00.01	MESA ALTA DE 120 CM SIN RESPALDO.	2
624	YUCATAN	TICUL, YUCATAN	HOSPITAL GENERAL DE ZONA DE 70 CAMAS, TICUL, YUCATAN.	PREDIO No. 325, CALLE 23 DE LA LOCALIDAD Y MUNICIPIO DE TICUL, YUCATAN (MANZANA 16, SECCION CATASTRAL 4 ANTES DE LA URBANIZACION TABLAJE CATASTRAL 1500), CARRETERA MUNA-TICUL, YUCATAN.	53108572	53101-8572	20047	513.191.0231.00.01	CARRO PARA CURACIONES EN ABS.	12
625	YUCATAN	TICUL, YUCATAN	HOSPITAL GENERAL DE ZONA DE 70 CAMAS, TICUL, YUCATAN.	PREDIO No. 325, CALLE 23 DE LA LOCALIDAD Y MUNICIPIO DE TICUL, YUCATAN (MANZANA 16, SECCION CATASTRAL 4 ANTES DE LA URBANIZACION TABLAJE CATASTRAL 1500), CARRETERA MUNA-TICUL, YUCATAN.	51200094	51201-0094	20048	515.191.0040.00.01	CARRO PARA ROPA SUCIA CON TAPA, APERTURA DE PEDAL.	67
626	YUCATAN	TICUL, YUCATAN	HOSPITAL GENERAL DE ZONA DE 70 CAMAS, TICUL, YUCATAN.	PREDIO No. 325, CALLE 23 DE LA LOCALIDAD Y MUNICIPIO DE TICUL, YUCATAN (MANZANA 16, SECCION CATASTRAL 4 ANTES DE LA URBANIZACION TABLAJE CATASTRAL 1500), CARRETERA MUNA-TICUL, YUCATAN.	51200136	51201-0136	20073	513.021.2001.00.01	MESA AUXILIAR PASTEUR.	1
627	YUCATAN	TICUL, YUCATAN	HOSPITAL GENERAL DE ZONA DE 70 CAMAS, TICUL, YUCATAN.	PREDIO No. 325, CALLE 23 DE LA LOCALIDAD Y MUNICIPIO DE TICUL, YUCATAN (MANZANA 16, SECCION CATASTRAL 4 ANTES DE LA URBANIZACION TABLAJE CATASTRAL 1500), CARRETERA MUNA-TICUL, YUCATAN.	51200140	51201-0140	20078	513.010.0054.00.01	MUEBLE INTEGRAL AUXILIAR DE 180 CM CON DOBLE FREGADERO CENTRAL.	1
628	YUCATAN	TICUL, YUCATAN	HOSPITAL GENERAL DE ZONA DE 70 CAMAS, TICUL, YUCATAN.	PREDIO No. 325, CALLE 23 DE LA LOCALIDAD Y MUNICIPIO DE TICUL, YUCATAN (MANZANA 16, SECCION CATASTRAL 4 ANTES DE LA URBANIZACION TABLAJE CATASTRAL 1500), CARRETERA MUNA-TICUL, YUCATAN.	51200275	51201-0275	20585	515.038.0017.00.01	SILLON DE EXTRACCIONES.	7
629	YUCATAN	TICUL, YUCATAN	HOSPITAL GENERAL DE ZONA DE 70 CAMAS, TICUL, YUCATAN.	PREDIO No. 325, CALLE 23 DE LA LOCALIDAD Y MUNICIPIO DE TICUL, YUCATAN (MANZANA 16, SECCION CATASTRAL 4 ANTES DE LA URBANIZACION TABLAJE CATASTRAL 1500), CARRETERA MUNA-TICUL, YUCATAN.	51200157	51201-0157	20007	513.904.0017.00.01	VESTIDOR CON ARMARIO PARA CORSELETERIA.	11
630	YUCATAN	TICUL, YUCATAN	HOSPITAL GENERAL DE ZONA DE 70 CAMAS, TICUL, YUCATAN.	PREDIO No. 325, CALLE 23 DE LA LOCALIDAD Y MUNICIPIO DE TICUL, YUCATAN (MANZANA 16, SECCION CATASTRAL 4 ANTES DE LA URBANIZACION TABLAJE CATASTRAL 1500), CARRETERA MUNA-TICUL, YUCATAN.	51200135	51201-0135	20007	513.021.2001.00.01	MESA ALTA DE 90 CM CON 2 ENTREPAÑOS, CAJON Y PUERTAS ABATIBLES	38
631	YUCATAN	TICUL, YUCATAN	HOSPITAL GENERAL DE ZONA DE 70 CAMAS, TICUL, YUCATAN.	PREDIO No. 325, CALLE 23 DE LA LOCALIDAD Y MUNICIPIO DE TICUL, YUCATAN (MANZANA 16, SECCION CATASTRAL 4 ANTES DE LA URBANIZACION TABLAJE CATASTRAL 1500), CARRETERA MUNA-TICUL, YUCATAN.	51200139	51201-0139	20008	513.021.2001.00.01	MESA ALTA DE 90 CM CON ENTREPAÑO, TARJA CENTRAL Y PUERTAS ABATIBLES.	4

ANEXOS
DIVISIÓN DE CONTRATOS

GOBIERNO DE MÉXICO | IMSS

DIRECCIÓN DE ADMINISTRACIÓN

Anexo No. 3.4 Guía de Distribución

PARTIDA	DESTINO	ORIGEN	UNIDAD MÉDICA	DIRECCIÓN	CUCOP	CUCOP 2	ALMPRE	SAI	DESCRIPCIÓN	CANTIDAD
634	YUCATAN	TICUL, YUCATAN	HOSPITAL GENERAL DE ZONA DE 72 CAMAS, TICUL, YUCATAN	PREDIO No. 325, CALLE 23 DE LA LOCALIDAD Y MUNICIPIO DE TICUL, YUCATAN (MANZANA 16, SECCION CATASTRAL 4 ANTES DE LA URBANIZACION TABLAJE CATASTRAL 1508), CARRETERA MUNA-TICUL, YUCATAN.	51200182	51201-0182	20612	515 610 1[illegible] 00 01	MESA ALTA DE 160 CM CON RESPALDO, TARJA IZQUIERDA Y PUERTAS ABATIBLES.	2
635	YUCATAN	TICUL, YUCATAN	HOSPITAL GENERAL DE ZONA DE 72 CAMAS, TICUL, YUCATAN.	PREDIO No. 325, CALLE 23 DE LA LOCALIDAD Y MUNICIPIO DE TICUL, YUCATAN (MANZANA 16, SECCION CATASTRAL 4 ANTES DE LA URBANIZACION TABLAJE CATASTRAL 1508), CARRETERA MUNA-TICUL, YUCATAN.	51200184	51201-0184	20615	515 610 1[illegible] 00 01	MESA ALTA DE 160 CM CON RESPALDO, CAJONES CENTRALES Y PUERTAS ABATIBLES LATERALES.	9
636	YUCATAN	TICUL, YUCATAN	HOSPITAL GENERAL DE ZONA DE 72 CAMAS, TICUL, YUCATAN.	PREDIO No. 325, CALLE 23 DE LA LOCALIDAD Y MUNICIPIO DE TICUL, YUCATAN (MANZANA 16, SECCION CATASTRAL 4 ANTES DE LA URBANIZACION TABLAJE CATASTRAL 1508), CARRETERA MUNA-TICUL, YUCATAN.	51200140	51201-0140	20616	515 610 1[illegible] 00 01	MESA ALTA DE 160 CM DE TRABAJO PARA 2 USUARIOS CON RESPALDO	2
637	YUCATAN	TICUL, YUCATAN	HOSPITAL GENERAL DE ZONA DE 72 CAMAS, TICUL, YUCATAN.	PREDIO No. 325, CALLE 23 DE LA LOCALIDAD Y MUNICIPIO DE TICUL, YUCATAN (MANZANA 16, SECCION CATASTRAL 4 ANTES DE LA URBANIZACION TABLAJE CATASTRAL 1508), CARRETERA MUNA-TICUL, YUCATAN.	51200166	51201-0166	20617	515 610 1[illegible] 00 01	MESA ALTA DE 180 CM SIN RESPALDO Y PUERTAS.	39
638	YUCATAN	TICUL, YUCATAN	HOSPITAL GENERAL DE ZONA DE 72 CAMAS, TICUL, YUCATAN.	PREDIO No. 325, CALLE 23 DE LA LOCALIDAD Y MUNICIPIO DE TICUL, YUCATAN (MANZANA 16, SECCION CATASTRAL 4 ANTES DE LA URBANIZACION TABLAJE CATASTRAL 1508), CARRETERA MUNA-TICUL, YUCATAN.	51200169	51201-0169	20621	515 610 1[illegible] 00 01	MESA ALTA DE 160 CM SIN RESPALDO Y PUERTAS ABATIBLES	2
639	YUCATAN	TICUL, YUCATAN	HOSPITAL GENERAL DE ZONA DE 72 CAMAS, TICUL, YUCATAN.	PREDIO No. 325, CALLE 23 DE LA LOCALIDAD Y MUNICIPIO DE TICUL, YUCATAN (MANZANA 16, SECCION CATASTRAL 4 ANTES DE LA URBANIZACION TABLAJE CATASTRAL 1508), CARRETERA MUNA-TICUL, YUCATAN.	51200186	51201-0186	20626	515 610 1[illegible] 00 01	MESA ALTA DE 180 CM SIN RESPALDO, TARJA IZQUIERDA Y PUERTAS ABATIBLES	3
640	YUCATAN	TICUL, YUCATAN	HOSPITAL GENERAL DE ZONA DE 72 CAMAS, TICUL, YUCATAN.	PREDIO No. 325, CALLE 23 DE LA LOCALIDAD Y MUNICIPIO DE TICUL, YUCATAN (MANZANA 16, SECCION CATASTRAL 4 ANTES DE LA URBANIZACION TABLAJE CATASTRAL 1508), CARRETERA MUNA-TICUL, YUCATAN.	51200187	51201-0187	20627	515 610 1[illegible] 00 01	MESA ALTA DE 180 CM CON RESPALDO, CAJONES CENTRALES Y PUERTAS ABATIBLES LATERALES	14
641	ZARAGOZA	ZARAGOZA, COMM NORTE	HOSPITAL GENERAL REGIONAL No. 25, ZARAGOZA, COMM NORTE	CALZADA IGNACIO ZARAGOZA 1640, COL. JUAN ESCUTIA, ALCALDIA IZTAPALAPA, C.P. 09100, COMX.	51200180	51201-0180	19592	515 610 0[illegible] 01 01	MESA ALTA DE 180 CM CON RESPALDO Y PUERTAS ABATIBLES LATERALES	2
642	ZARAGOZA	ZARAGOZA, COMM NORTE	HOSPITAL GENERAL REGIONAL No. 25, ZARAGOZA, COMM NORTE	CALZADA IGNACIO ZARAGOZA 1640, COL. JUAN ESCUTIA, ALCALDIA IZTAPALAPA, C.P. 09100, COMX.	51200183	51201-0183	19589	515 640 0[illegible] 01 01	CARRO CAMILA DOBLE TRAMO (LATERAL)	2
643	ZARAGOZA	ZARAGOZA, COMM NORTE	HOSPITAL GENERAL REGIONAL No. 25, ZARAGOZA, COMM NORTE	CALZADA IGNACIO ZARAGOZA 1640, COL. JUAN ESCUTIA, ALCALDIA IZTAPALAPA, C.P. 09100, COMX.	51200144	51201-0144	19573	515 620 0[illegible] 01 01	NEBULIZADOR ELECTRICO	2
644	ZARAGOZA	ZARAGOZA, COMM NORTE	HOSPITAL GENERAL REGIONAL No. 25, ZARAGOZA, COMM NORTE	CALZADA IGNACIO ZARAGOZA 1640, COL. JUAN ESCUTIA, ALCALDIA IZTAPALAPA, C.P. 09100, COMX.	51200145	51201-0145	19572	515 620 0[illegible] 01 01	MEDIDOR PARA GLUCOSA Y COLESTEROL CERO.	2
645	ZARAGOZA	ZARAGOZA, COMM NORTE	HOSPITAL GENERAL REGIONAL No. 25, ZARAGOZA, COMM NORTE	CALZADA IGNACIO ZARAGOZA 1640, COL. JUAN ESCUTIA, ALCALDIA IZTAPALAPA, C.P. 09100, COMX.	51200146	51201-0146	19574	515 620 0[illegible] 01 01	NOCILLO PARA GLUCOSA, PAQUETE MEDIO KILOGRAMO	15
646	ZARAGOZA	ZARAGOZA, COMM NORTE	HOSPITAL GENERAL REGIONAL No. 25, ZARAGOZA, COMM NORTE	CALZADA IGNACIO ZARAGOZA 1640, COL. JUAN ESCUTIA, ALCALDIA IZTAPALAPA, C.P. 09100, COMX.	51200173	51201-0173	19600	515 610 0[illegible] 01 01	MESA ALTA DE 180 CM CON CAJA CENTRAL CENTRAL	6
647	ZARAGOZA	ZARAGOZA, COMM NORTE	HOSPITAL GENERAL REGIONAL No. 25, ZARAGOZA, COMM NORTE	CALZADA IGNACIO ZARAGOZA 1640, COL. JUAN ESCUTIA, ALCALDIA IZTAPALAPA, C.P. 09100, COMX.	51200185	51201-0185	19610	515 610 0[illegible] 01 01	MESA ALTA DE 160 CM CON CAJONERA CENTRAL	30
648	ZARAGOZA	ZARAGOZA, COMM NORTE	HOSPITAL GENERAL REGIONAL No. 25, ZARAGOZA, COMM NORTE	CALZADA IGNACIO ZARAGOZA 1640, COL. JUAN ESCUTIA, ALCALDIA IZTAPALAPA, C.P. 09100, COMX.	51200188	51201-0188	19448	515 610 0[illegible] 01 01	CARRO PARA SUPERMERCADO	2
649	ZARAGOZA	ZARAGOZA, COMM NORTE	HOSPITAL GENERAL REGIONAL No. 25, ZARAGOZA, COMM NORTE	CALZADA IGNACIO ZARAGOZA 1640, COL. JUAN ESCUTIA, ALCALDIA IZTAPALAPA, C.P. 09100, COMX.	51200064	51201-0064	19447	515 620 0[illegible] 01 01	CARRETE BASE PARA CAMPANA DE EXTRACCION	1
650	ZARAGOZA	ZARAGOZA, COMM NORTE	HOSPITAL GENERAL REGIONAL No. 25, ZARAGOZA, COMM NORTE	CALZADA IGNACIO ZARAGOZA 1640, COL. JUAN ESCUTIA, ALCALDIA IZTAPALAPA, C.P. 09100, COMX.	51200084	51201-0084	19736	515 621 0[illegible] 01 01	MESA ALTA DE 160 CM CON PREGABERO DERECHO	5
651	ZARAGOZA	ZARAGOZA, COMM NORTE	HOSPITAL GENERAL REGIONAL No. 25, ZARAGOZA, COMM NORTE	CALZADA IGNACIO ZARAGOZA 1640, COL. JUAN ESCUTIA, ALCALDIA IZTAPALAPA, C.P. 09100, COMX.	51200085	51201-0085	19737	515 621 0[illegible] 01 01	MESA ALTA DE 160 CM CON PREGABERO IZQUIERDO	5
652	ZARAGOZA	ZARAGOZA, COMM NORTE	HOSPITAL GENERAL REGIONAL No. 25, ZARAGOZA, COMM NORTE	CALZADA IGNACIO ZARAGOZA 1640, COL. JUAN ESCUTIA, ALCALDIA IZTAPALAPA, C.P. 09100, COMX.	51200086	51201-0086	19738	515 621 0[illegible] 01 01	MESA ALTA DE 160 CM CON RESPALDO Y PREGABERO DERECHO	2
653	ZARAGOZA	ZARAGOZA, COMM NORTE	HOSPITAL GENERAL REGIONAL No. 25, ZARAGOZA, COMM NORTE	CALZADA IGNACIO ZARAGOZA 1640, COL. JUAN ESCUTIA, ALCALDIA IZTAPALAPA, C.P. 09100, COMX.	51200088	51201-0088	19739	515 621 0[illegible] 01 01	MESA ALTA DE 180 CM CON PREGABERO CENTRAL Y CAJONES	40
654	ZARAGOZA	ZARAGOZA, COMM NORTE	HOSPITAL GENERAL REGIONAL No. 25, ZARAGOZA, COMM NORTE	CALZADA IGNACIO ZARAGOZA 1640, COL. JUAN ESCUTIA, ALCALDIA IZTAPALAPA, C.P. 09100, COMX.	51200089	51201-0089	19740	515 621 0[illegible] 01 01	MESA ALTA DE 180 CM CON PREGABERO CENTRAL Y CAJONES	1
655	ZARAGOZA	ZARAGOZA, COMM NORTE	HOSPITAL GENERAL REGIONAL No. 25, ZARAGOZA, COMM NORTE	CALZADA IGNACIO ZARAGOZA 1640, COL. JUAN ESCUTIA, ALCALDIA IZTAPALAPA, C.P. 09100, COMX.	51200091	51201-0091	19606	515 610 0[illegible] 01 01	MESA ALTA DE 180 CM CON PREGABERO CENTRAL Y PEGADO PARA VIDRIO INTEMPERIZADO	1
656	ZARAGOZA	ZARAGOZA, COMM NORTE	HOSPITAL GENERAL REGIONAL No. 25, ZARAGOZA, COMM NORTE	CALZADA IGNACIO ZARAGOZA 1640, COL. JUAN ESCUTIA, ALCALDIA IZTAPALAPA, C.P. 09100, COMX.	51200092	51201-0092	19607	515 347 0[illegible] 01 01	CARRO CAMILERO	1

GOBIERNO DE MÉXICO | IMSS

Anexo No. 3.4 Guía de Distribución

PARTIDA	DESTINO	CCAD	UNIDAD MEDICA	DIRECCION	CUCOP	CUCOP 4	PIEI	SAI	DESCRIPCIÓN	CANTIDAD
656	ZARAGOZA	ZARAGOZA, CDMX NORTE	HOSPITAL GENERAL REGIONAL No. 25, ZARAGOZA, CDMX NORTE	CALZADA IGNACIO ZARAGOZA 1840, COL. JUAN ESCUTIA, ALCALDIA IZTAPALAPA, C.P. 09100, CDMX	51100597	53101-6587	20024	515.247.0125.00.01	CARRO DISTRIBUIDOR DE MUESTRAS	5
657	ZARAGOZA	ZARAGOZA, CDMX NORTE	HOSPITAL GENERAL REGIONAL No. 25, ZARAGOZA, CDMX NORTE	CALZADA IGNACIO ZARAGOZA 1840, COL. JUAN ESCUTIA, ALCALDIA IZTAPALAPA, C.P. 09100, CDMX	53100590	53101-6560	20025	515.451.0250.00.01	GABINETE PARA TOMA DE MUESTRAS	6
658	ZARAGOZA	ZARAGOZA, CDMX NORTE	HOSPITAL GENERAL REGIONAL No. 25, ZARAGOZA, CDMX NORTE	CALZADA IGNACIO ZARAGOZA 1840, COL. JUAN ESCUTIA, ALCALDIA IZTAPALAPA, C.P. 09100, CDMX	51200160	51201-0160	20028	515.619.1227.00.01	MESA ALTA DE 90 CM CON CUBIERTA DE ACERO INOXIDABLE	3
659	ZARAGOZA	ZARAGOZA, CDMX NORTE	HOSPITAL GENERAL REGIONAL No. 25, ZARAGOZA, CDMX NORTE	CALZADA IGNACIO ZARAGOZA 1840, COL. JUAN ESCUTIA, ALCALDIA IZTAPALAPA, C.P. 09100, CDMX	51200161	51201-0161	20030	515.619.1232.00.01	MESA ALTA DE 120 CM CON CUBIERTA DE ACERO INOXIDABLE	4
660	ZARAGOZA	ZARAGOZA, CDMX NORTE	HOSPITAL GENERAL REGIONAL No. 25, ZARAGOZA, CDMX NORTE	CALZADA IGNACIO ZARAGOZA 1840, COL. JUAN ESCUTIA, ALCALDIA IZTAPALAPA, C.P. 09100, CDMX	51200176	51201-0176	20031	515.619.1244.00.01	MESA ALTA DE 150 CM CON CUBIERTA DE ACERO INOXIDABLE	2
661	ZARAGOZA	ZARAGOZA, CDMX NORTE	HOSPITAL GENERAL REGIONAL No. 25, ZARAGOZA, CDMX NORTE	CALZADA IGNACIO ZARAGOZA 1840, COL. JUAN ESCUTIA, ALCALDIA IZTAPALAPA, C.P. 09100, CDMX	51200201	51201-0201	20035	515.619.1260.00.01	MESA ALTA DE 90 CM CON VERTEDERO	15
662	ZARAGOZA	ZARAGOZA, CDMX NORTE	HOSPITAL GENERAL REGIONAL No. 25, ZARAGOZA, CDMX NORTE	CALZADA IGNACIO ZARAGOZA 1840, COL. JUAN ESCUTIA, ALCALDIA IZTAPALAPA, C.P. 09100, CDMX	51200202	51201-0202	20036	515.619.1263.00.01	MESA BAJA DE 180 CM CON CUBIERTA DE MADERA	3
663	ZARAGOZA	ZARAGOZA, CDMX NORTE	HOSPITAL GENERAL REGIONAL No. 25, ZARAGOZA, CDMX NORTE	CALZADA IGNACIO ZARAGOZA 1840, COL. JUAN ESCUTIA, ALCALDIA IZTAPALAPA, C.P. 09100, CDMX	51200203	51201-0203	20037	515.619.1266.00.01	MESA BAJA DE 90 CM CON VERTEDERO	1
664	ZARAGOZA	ZARAGOZA, CDMX NORTE	HOSPITAL GENERAL REGIONAL No. 25, ZARAGOZA, CDMX NORTE	CALZADA IGNACIO ZARAGOZA 1840, COL. JUAN ESCUTIA, ALCALDIA IZTAPALAPA, C.P. 09100, CDMX	51200206	51201-0206	20040	515.619.1337.00.01	MESA BAJA DE 180 CM CON CUBIERTA DE ACERO INOXIDABLE	1
665	ZARAGOZA	ZARAGOZA, CDMX NORTE	HOSPITAL GENERAL REGIONAL No. 25, ZARAGOZA, CDMX NORTE	CALZADA IGNACIO ZARAGOZA 1840, COL. JUAN ESCUTIA, ALCALDIA IZTAPALAPA, C.P. 09100, CDMX	51200207	51201-0207	20041	515.619.1316.00.01	MESA PARA BANCO DE SANGRE CON FREGADERO CENTRAL	1
666	ZARAGOZA	ZARAGOZA, CDMX NORTE	HOSPITAL GENERAL REGIONAL No. 25, ZARAGOZA, CDMX NORTE	CALZADA IGNACIO ZARAGOZA 1840, COL. JUAN ESCUTIA, ALCALDIA IZTAPALAPA, C.P. 09100, CDMX	51200272	51201-0272	20042	515.764.0111.00.01	REPISA ABATIBLE PARA TOMA DE MUESTRAS	8
667	ZARAGOZA	ZARAGOZA, CDMX NORTE	HOSPITAL GENERAL REGIONAL No. 25, ZARAGOZA, CDMX NORTE	CALZADA IGNACIO ZARAGOZA 1840, COL. JUAN ESCUTIA, ALCALDIA IZTAPALAPA, C.P. 09100, CDMX	51200274	51201-0274	20044	515.825.0128.00.01	SILLA PARA DONADORES	4
668	ZARAGOZA	ZARAGOZA, CDMX NORTE	HOSPITAL GENERAL REGIONAL No. 25, ZARAGOZA, CDMX NORTE	CALZADA IGNACIO ZARAGOZA 1840, COL. JUAN ESCUTIA, ALCALDIA IZTAPALAPA, C.P. 09100, CDMX	51100273	51101-0273	20045	515.957.0122.00.01	VITRINA DE 70 CM CONTRA MURO	1
669	ZARAGOZA	ZARAGOZA, CDMX NORTE	HOSPITAL GENERAL REGIONAL No. 25, ZARAGOZA, CDMX NORTE	CALZADA IGNACIO ZARAGOZA 1840, COL. JUAN ESCUTIA, ALCALDIA IZTAPALAPA, C.P. 09100, CDMX	51100274	51101-0274	20046	515.957.0137.00.01	VITRINA DE 90 CM CONTRA MURO CON LLAVES	22
670	ZARAGOZA	ZARAGOZA, CDMX NORTE	HOSPITAL GENERAL REGIONAL No. 25, ZARAGOZA, CDMX NORTE	CALZADA IGNACIO ZARAGOZA 1840, COL. JUAN ESCUTIA, ALCALDIA IZTAPALAPA, C.P. 09100, CDMX	51100297	51101-0297	20127	513.060.0095.00.01	ANAQUEL GUARDA COMODOS	16
671	ZARAGOZA	ZARAGOZA, CDMX NORTE	HOSPITAL GENERAL REGIONAL No. 25, ZARAGOZA, CDMX NORTE	CALZADA IGNACIO ZARAGOZA 1840, COL. JUAN ESCUTIA, ALCALDIA IZTAPALAPA, C.P. 09100, CDMX	51200036	51201-0036	20122	513.109.0115.00.01	BANCO GIRATORIO ACOJINADO CON RESPALDO CINCO APOYOS	4
672	ZARAGOZA	ZARAGOZA, CDMX NORTE	HOSPITAL GENERAL REGIONAL No. 25, ZARAGOZA, CDMX NORTE	CALZADA IGNACIO ZARAGOZA 1840, COL. JUAN ESCUTIA, ALCALDIA IZTAPALAPA, C.P. 09100, CDMX	51200037	51201-0037	20123	513.109.0356.00.01	BANCO GIRATORIO ACOJINADO SIN RESPALDO	2
673	ZARAGOZA	ZARAGOZA, CDMX NORTE	HOSPITAL GENERAL REGIONAL No. 25, ZARAGOZA, CDMX NORTE	CALZADA IGNACIO ZARAGOZA 1840, COL. JUAN ESCUTIA, ALCALDIA IZTAPALAPA, C.P. 09100, CDMX	51200038	51201-0038	20124	513.109.0363.00.01	BANCO GIRATORIO CON RESPALDO DE ACERO INOXIDABLE	38
674	ZARAGOZA	ZARAGOZA, CDMX NORTE	HOSPITAL GENERAL REGIONAL No. 25, ZARAGOZA, CDMX NORTE	CALZADA IGNACIO ZARAGOZA 1840, COL. JUAN ESCUTIA, ALCALDIA IZTAPALAPA, C.P. 09100, CDMX	51200039	51201-0039	20125	513.109.0378.00.01	BANCO GIRATORIO DE ACERO INOXIDABLE	184
675	ZARAGOZA	ZARAGOZA, CDMX NORTE	HOSPITAL GENERAL REGIONAL No. 25, ZARAGOZA, CDMX NORTE	CALZADA IGNACIO ZARAGOZA 1840, COL. JUAN ESCUTIA, ALCALDIA IZTAPALAPA, C.P. 09100, CDMX	51200451	53201-0451	20126	513.113.0236.00.01	BANDEJA	5
676	ZARAGOZA	ZARAGOZA, CDMX NORTE	HOSPITAL GENERAL REGIONAL No. 25, ZARAGOZA, CDMX NORTE	CALZADA IGNACIO ZARAGOZA 1840, COL. JUAN ESCUTIA, ALCALDIA IZTAPALAPA, C.P. 09100, CDMX	51200453	53201-0453	20127	513.118.0078.00.01	BANCO DE ARTESA	5
677	ZARAGOZA	ZARAGOZA, CDMX NORTE	HOSPITAL GENERAL REGIONAL No. 25, ZARAGOZA, CDMX NORTE	CALZADA IGNACIO ZARAGOZA 1840, COL. JUAN ESCUTIA, ALCALDIA IZTAPALAPA, C.P. 09100, CDMX	53100558	53101-6558	20128	513.130.0422.00.01	BASCULA CON ESTADIMETRO	56
678	ZARAGOZA	ZARAGOZA, CDMX NORTE	HOSPITAL GENERAL REGIONAL No. 25, ZARAGOZA, CDMX NORTE	CALZADA IGNACIO ZARAGOZA 1840, COL. JUAN ESCUTIA, ALCALDIA IZTAPALAPA, C.P. 09100, CDMX	51200047	51201-0047	20130	513.143.0148.00.01	BURO	209
679	ZARAGOZA	ZARAGOZA, CDMX NORTE	HOSPITAL GENERAL REGIONAL No. 25, ZARAGOZA, CDMX NORTE	CALZADA IGNACIO ZARAGOZA 1840, COL. JUAN ESCUTIA, ALCALDIA IZTAPALAPA, C.P. 09100, CDMX	53100573	53101-6573	20132	515.191.0863.00.01	CARRO PARA CURACIONES	3
680	ZARAGOZA	ZARAGOZA, CDMX NORTE	HOSPITAL GENERAL REGIONAL No. 25, ZARAGOZA, CDMX NORTE	CALZADA IGNACIO ZARAGOZA 1840, COL. JUAN ESCUTIA, ALCALDIA IZTAPALAPA, C.P. 09100, CDMX	53100578	53101-6578	20133	515.191.0877.00.01	CARRO PARA MEDICAMENTOS	16
681	ZARAGOZA	ZARAGOZA, CDMX NORTE	HOSPITAL GENERAL REGIONAL No. 25, ZARAGOZA, CDMX NORTE	CALZADA IGNACIO ZARAGOZA 1840, COL. JUAN ESCUTIA, ALCALDIA IZTAPALAPA, C.P. 09100, CDMX	53100572	53101-6572	20134	515.191.0903.00.01	CARRO PORTAEXPEDIENTES	11
682	ZARAGOZA	ZARAGOZA, CDMX NORTE	HOSPITAL GENERAL REGIONAL No. 25, ZARAGOZA, CDMX NORTE	CALZADA IGNACIO ZARAGOZA 1840, COL. JUAN ESCUTIA, ALCALDIA IZTAPALAPA, C.P. 09100, CDMX	53100576	53101-6576	20142	512.209.0091.00.01	CEPILLERIA PARA USO QUIRURGICO	48
683	ZARAGOZA	ZARAGOZA, CDMX NORTE	HOSPITAL GENERAL REGIONAL No. 25, ZARAGOZA, CDMX NORTE	CALZADA IGNACIO ZARAGOZA 1840, COL. JUAN ESCUTIA, ALCALDIA IZTAPALAPA, C.P. 09100, CDMX	51200453	54201-0453	20143	513.222.0178.00.01	CHAROLA CON TAPA PARA INSTRUMENTAL	1
684	ZARAGOZA	ZARAGOZA, CDMX NORTE	HOSPITAL GENERAL REGIONAL No. 25, ZARAGOZA, CDMX NORTE	CALZADA IGNACIO ZARAGOZA 1840, COL. JUAN ESCUTIA, ALCALDIA IZTAPALAPA, C.P. 09100, CDMX	51200456	53201-0456	20144	513.245.0110.00.01	COMODO PARA ADULTOS	279
685	ZARAGOZA	ZARAGOZA, CDMX NORTE	HOSPITAL GENERAL REGIONAL No. 25, ZARAGOZA, CDMX NORTE	CALZADA IGNACIO ZARAGOZA 1840, COL. JUAN ESCUTIA, ALCALDIA IZTAPALAPA, C.P. 09100, CDMX	51200457	53201-0457	20145	513.245.0126.00.01	COMODO PARA MENORES	59
686	ZARAGOZA	ZARAGOZA, CDMX NORTE	HOSPITAL GENERAL REGIONAL No. 25, ZARAGOZA, CDMX NORTE	CALZADA IGNACIO ZARAGOZA 1840, COL. JUAN ESCUTIA, ALCALDIA IZTAPALAPA, C.P. 09100, CDMX	51200052	51201-0052	20147	513.254.0113.00.01	CUBETA DE ACERO INOXIDABLE CON PORTA CUBETA RODABLE	243
687	ZARAGOZA	ZARAGOZA, CDMX NORTE	HOSPITAL GENERAL REGIONAL No. 25, ZARAGOZA, CDMX NORTE	CALZADA IGNACIO ZARAGOZA 1840, COL. JUAN ESCUTIA, ALCALDIA IZTAPALAPA, C.P. 09100, CDMX	51200060	51201-0060	20149	513.262.0411.00.01	ESCALERILLA DE DOS PELDAÑOS	95
688	ZARAGOZA	ZARAGOZA, CDMX NORTE	HOSPITAL GENERAL REGIONAL No. 25, ZARAGOZA, CDMX NORTE	CALZADA IGNACIO ZARAGOZA 1840, COL. JUAN ESCUTIA, ALCALDIA IZTAPALAPA, C.P. 09100, CDMX	51100461	51101-0461	20150	515.306.0055.00.01	GABINETE GUARDA ESTERIL DE 90 CM	33
689	ZARAGOZA	ZARAGOZA, CDMX NORTE	HOSPITAL GENERAL REGIONAL No. 25, ZARAGOZA, CDMX NORTE	CALZADA IGNACIO ZARAGOZA 1840, COL. JUAN ESCUTIA, ALCALDIA IZTAPALAPA, C.P. 09100, CDMX	51100462	51101-0462	20151	515.306.0071.00.01	GABINETE GUARDA ESTERIL DE 120 CM	18
690	ZARAGOZA	ZARAGOZA, CDMX NORTE	HOSPITAL GENERAL REGIONAL No. 25, ZARAGOZA, CDMX NORTE	CALZADA IGNACIO ZARAGOZA 1840, COL. JUAN ESCUTIA, ALCALDIA IZTAPALAPA, C.P. 09100, CDMX	51100463	51101-0463	20152	515.306.0087.00.01	GABINETE DE PEDAL	18
691	ZARAGOZA	ZARAGOZA, CDMX NORTE	HOSPITAL GENERAL REGIONAL No. 25, ZARAGOZA, CDMX NORTE	CALZADA IGNACIO ZARAGOZA 1840, COL. JUAN ESCUTIA, ALCALDIA IZTAPALAPA, C.P. 09100, CDMX	51200064	51201-0064	20154	513.267.0111.00.01	LAMPARA DE LUZ INTENSA	22
692	ZARAGOZA	ZARAGOZA, CDMX NORTE	HOSPITAL GENERAL REGIONAL No. 25, ZARAGOZA, CDMX NORTE	CALZADA IGNACIO ZARAGOZA 1840, COL. JUAN ESCUTIA, ALCALDIA IZTAPALAPA, C.P. 09100, CDMX	51200065	51201-0065	20155	513.267.0126.00.01	LAMPARA DE PEDESTAL	9

ANEXOS
DIVISIÓN DE CONTRATOS

GOBIERNO DE MÉXICO | IMSS

DIRECCIÓN DE ADMINISTRACIÓN

Anexo No. 3.4 Guía de Distribución

PARTIDA	DESTINO	ANDAR	NO.	UNIDAD MEDICA	DIRECCIÓN	CUCOP	CUCOP+	PRE	SIN	DESCRIPCIÓN	CANTIDAD
693	ZARAGOZA	ZARAGOZA, COMX NORTE	25	HOSPITAL GENERAL REGIONAL No. 25 ZARAGOZA, COMX NORTE	CALZADA IGNACIO ZARAGOZA 1949, COL. JUAN ESCUTIA, ALCALDIA IZTAPALAPA, C.P. 09100, COMX.	51200092	51201-0092	20156	513.580.0649.00.01	LAVABO DE CIRUJANO DOBLE	16
694	ZARAGOZA	ZARAGOZA, COMX NORTE	25	HOSPITAL GENERAL REGIONAL No. 25 ZARAGOZA, COMX NORTE	CALZADA IGNACIO ZARAGOZA 1949, COL. JUAN ESCUTIA, ALCALDIA IZTAPALAPA, C.P. 09100, COMX.	51200097	51201-0097	20157	513.580.0650.00.01	LAVABO DE CIRUJANO SENCILLO	4
695	ZARAGOZA	ZARAGOZA, COMX NORTE	25	HOSPITAL GENERAL REGIONAL No. 25 ZARAGOZA, COMX NORTE	CALZADA IGNACIO ZARAGOZA 1949, COL. JUAN ESCUTIA, ALCALDIA IZTAPALAPA, C.P. 09100, COMX.	51200073	51201-0073	20158	513.580.0647.00.01	LAVABO PASTEUR DERECHO DE 61CM	7
696	ZARAGOZA	ZARAGOZA, COMX NORTE	25	HOSPITAL GENERAL REGIONAL No. 25 ZARAGOZA, COMX NORTE	CALZADA IGNACIO ZARAGOZA 1949, COL. JUAN ESCUTIA, ALCALDIA IZTAPALAPA, C.P. 09100, COMX.	51200073	51201-0073	20159	513.580.0672.00.01	LAVABO PASTEUR IZQUIERDO DE 61CM	18
697	ZARAGOZA	ZARAGOZA, COMX NORTE	25	HOSPITAL GENERAL REGIONAL No. 25 ZARAGOZA, COMX NORTE	CALZADA IGNACIO ZARAGOZA 1949, COL. JUAN ESCUTIA, ALCALDIA IZTAPALAPA, C.P. 09100, COMX.	51200103	51201-0103	20160	513.621.2651.00.01	MESA INTEGRAL ALTA DE 180 CM CON FREGADERO DERECHO	8
698	ZARAGOZA	ZARAGOZA, COMX NORTE	25	HOSPITAL GENERAL REGIONAL No. 25 ZARAGOZA, COMX NORTE	CALZADA IGNACIO ZARAGOZA 1949, COL. JUAN ESCUTIA, ALCALDIA IZTAPALAPA, C.P. 09100, COMX.	51200135	51201-0135	20165	513.621.2656.00.01	MESA INTEGRAL DE 120 CM CON RESPALDO Y FREGADERO DERECHO	13
699	ZARAGOZA	ZARAGOZA, COMX NORTE	25	HOSPITAL GENERAL REGIONAL No. 25 ZARAGOZA, COMX NORTE	CALZADA IGNACIO ZARAGOZA 1949, COL. JUAN ESCUTIA, ALCALDIA IZTAPALAPA, C.P. 09100, COMX.	51200105	51201-0105	20166	513.621.2649.00.01	MESA ALTA INTEGRAL DE 150 CM CON RESPALDO Y FREGADERO	16
700	ZARAGOZA	ZARAGOZA, COMX NORTE	25	HOSPITAL GENERAL REGIONAL No. 25 ZARAGOZA, COMX NORTE	CALZADA IGNACIO ZARAGOZA 1949, COL. JUAN ESCUTIA, ALCALDIA IZTAPALAPA, C.P. 09100, COMX.	51200099	51201-0099	20167	513.621.2649.00.01	MESA ALTA DE 180 CM CON RESPALDO Y FREGADERO IZQUIERDO	6
701	ZARAGOZA	ZARAGOZA, COMX NORTE	25	HOSPITAL GENERAL REGIONAL No. 25 ZARAGOZA, COMX NORTE	CALZADA IGNACIO ZARAGOZA 1949, COL. JUAN ESCUTIA, ALCALDIA IZTAPALAPA, C.P. 09100, COMX.	51200138	51201-0138	20174	513.621.2661.00.01	MESA INTEGRAL ALTA DE 180 CM CON DOBLE FREGADERO CENTRAL	28
702	ZARAGOZA	ZARAGOZA, COMX NORTE	25	HOSPITAL GENERAL REGIONAL No. 25 ZARAGOZA, COMX NORTE	CALZADA IGNACIO ZARAGOZA 1949, COL. JUAN ESCUTIA, ALCALDIA IZTAPALAPA, C.P. 09100, COMX.	51200139	51201-0139	20175	513.621.2732.00.01	MESA CARRO ANESTESIOLOGO DE FORM.	6
703	ZARAGOZA	ZARAGOZA, COMX NORTE	25	HOSPITAL GENERAL REGIONAL No. 25 ZARAGOZA, COMX NORTE	CALZADA IGNACIO ZARAGOZA 1949, COL. JUAN ESCUTIA, ALCALDIA IZTAPALAPA, C.P. 09100, COMX.	51200140	51201-0140	20176	513.621.2734.00.01	MESA DE 150 CM CON FREGADERO DERECHO DE HIELO Y BAÑO MARIA	16
704	ZARAGOZA	ZARAGOZA, COMX NORTE	25	HOSPITAL GENERAL REGIONAL No. 25 ZARAGOZA, COMX NORTE	CALZADA IGNACIO ZARAGOZA 1949, COL. JUAN ESCUTIA, ALCALDIA IZTAPALAPA, C.P. 09100, COMX.	51200126	51201-0126	20191	513.621.2743.00.01	MESA DE 180 CM PARA ENSAMBLE CON REPISA INTEGRADA	72
705	ZARAGOZA	ZARAGOZA, COMX NORTE	25	HOSPITAL GENERAL REGIONAL No. 25 ZARAGOZA, COMX NORTE	CALZADA IGNACIO ZARAGOZA 1949, COL. JUAN ESCUTIA, ALCALDIA IZTAPALAPA, C.P. 09100, COMX.	51200137	51201-0137	20185	513.621.2746.00.01	MESA MAYO.	123
706	ZARAGOZA	ZARAGOZA, COMX NORTE	25	HOSPITAL GENERAL REGIONAL No. 25 ZARAGOZA, COMX NORTE	CALZADA IGNACIO ZARAGOZA 1949, COL. JUAN ESCUTIA, ALCALDIA IZTAPALAPA, C.P. 09100, COMX.	51200084	51201-0084	20184	513.621.2702.00.01	MESA PARA EXPLORACION PEDIATRICA	4
707	ZARAGOZA	ZARAGOZA, COMX NORTE	25	HOSPITAL GENERAL REGIONAL No. 25 ZARAGOZA, COMX NORTE	CALZADA IGNACIO ZARAGOZA 1949, COL. JUAN ESCUTIA, ALCALDIA IZTAPALAPA, C.P. 09100, COMX.	51200083	51201-0083	20183	513.621.2694.00.01	MESA PARA INSTRUMENTAL QUIRURGICO	8
708	ZARAGOZA	ZARAGOZA, COMX NORTE	25	HOSPITAL GENERAL REGIONAL No. 25 ZARAGOZA, COMX NORTE	CALZADA IGNACIO ZARAGOZA 1949, COL. JUAN ESCUTIA, ALCALDIA IZTAPALAPA, C.P. 09100, COMX.	51200085	51201-0085	20182	513.621.2693.00.01	MESA PARA REHIDRATACION	5
709	ZARAGOZA	ZARAGOZA, COMX NORTE	25	HOSPITAL GENERAL REGIONAL No. 25 ZARAGOZA, COMX NORTE	CALZADA IGNACIO ZARAGOZA 1949, COL. JUAN ESCUTIA, ALCALDIA IZTAPALAPA, C.P. 09100, COMX.	51200136	51201-0136	20181	513.621.2656.00.01	MESA PASTEUR	90
710	ZARAGOZA	ZARAGOZA, COMX NORTE	25	HOSPITAL GENERAL REGIONAL No. 25 ZARAGOZA, COMX NORTE	CALZADA IGNACIO ZARAGOZA 1949, COL. JUAN ESCUTIA, ALCALDIA IZTAPALAPA, C.P. 09100, COMX.	51200141	51201-0141	20188	513.621.2647.00.01	MESA PUENTE	176
711	ZARAGOZA	ZARAGOZA, COMX NORTE	25	HOSPITAL GENERAL REGIONAL No. 25 ZARAGOZA, COMX NORTE	CALZADA IGNACIO ZARAGOZA 1949, COL. JUAN ESCUTIA, ALCALDIA IZTAPALAPA, C.P. 09100, COMX.	51200142	51201-0142	20189	513.621.2657.00.01	MESA RIEERA DE SANGRIA	3
712	ZARAGOZA	ZARAGOZA, COMX NORTE	25	HOSPITAL GENERAL REGIONAL No. 25 ZARAGOZA, COMX NORTE	CALZADA IGNACIO ZARAGOZA 1949, COL. JUAN ESCUTIA, ALCALDIA IZTAPALAPA, C.P. 09100, COMX.	51200143	51201-0143	20190	513.621.2655.00.01	MESA RIÑON	55
713	ZARAGOZA	ZARAGOZA, COMX NORTE	25	HOSPITAL GENERAL REGIONAL No. 25 ZARAGOZA, COMX NORTE	CALZADA IGNACIO ZARAGOZA 1949, COL. JUAN ESCUTIA, ALCALDIA IZTAPALAPA, C.P. 09100, COMX.	51200087	51201-0087	20192	513.621.2658.00.01	REPISA DE 120CM CONTRA MURO	8
714	ZARAGOZA	ZARAGOZA, COMX NORTE	25	HOSPITAL GENERAL REGIONAL No. 25 ZARAGOZA, COMX NORTE	CALZADA IGNACIO ZARAGOZA 1949, COL. JUAN ESCUTIA, ALCALDIA IZTAPALAPA, C.P. 09100, COMX.	51200088	51201-0088	20193	513.621.2659.00.01	REPISA DE 150CM CONTRA MURO	1
715	ZARAGOZA	ZARAGOZA, COMX NORTE	25	HOSPITAL GENERAL REGIONAL No. 25 ZARAGOZA, COMX NORTE	CALZADA IGNACIO ZARAGOZA 1949, COL. JUAN ESCUTIA, ALCALDIA IZTAPALAPA, C.P. 09100, COMX.	51200104	51201-0104	20194	513.580.0675.00.01	RIEL PORTAENDOSCOPIO	275
716	ZARAGOZA	ZARAGOZA, COMX NORTE	25	HOSPITAL GENERAL REGIONAL No. 25 ZARAGOZA, COMX NORTE	CALZADA IGNACIO ZARAGOZA 1949, COL. JUAN ESCUTIA, ALCALDIA IZTAPALAPA, C.P. 09100, COMX.	51200149	51201-0149	20195	513.621.2660.00.01	RIÑON DE ACERO INOXIDABLE DE 250 ML	19
717	ZARAGOZA	ZARAGOZA, COMX NORTE	25	HOSPITAL GENERAL REGIONAL No. 25 ZARAGOZA, COMX NORTE	CALZADA IGNACIO ZARAGOZA 1949, COL. JUAN ESCUTIA, ALCALDIA IZTAPALAPA, C.P. 09100, COMX.	51200148	51201-0148	20197	513.621.2661.00.01	RIÑON DE ACERO INOXIDABLE DE 500ML	69
718	ZARAGOZA	ZARAGOZA, COMX NORTE	25	HOSPITAL GENERAL REGIONAL No. 25 ZARAGOZA, COMX NORTE	CALZADA IGNACIO ZARAGOZA 1949, COL. JUAN ESCUTIA, ALCALDIA IZTAPALAPA, C.P. 09100, COMX.	51200095	51201-0095	20198	513.580.0676.00.01	SILLA DE ALTURA CON DESCANSAPIES	30
719	ZARAGOZA	ZARAGOZA, COMX NORTE	25	HOSPITAL GENERAL REGIONAL No. 25 ZARAGOZA, COMX NORTE	CALZADA IGNACIO ZARAGOZA 1949, COL. JUAN ESCUTIA, ALCALDIA IZTAPALAPA, C.P. 09100, COMX.	51200102	51201-0102	20199	513.580.0677.00.01	VASO PARA MEDICAMENTOS DE 30 CM KUSHING	161
720	ZARAGOZA	ZARAGOZA, COMX NORTE	25	HOSPITAL GENERAL REGIONAL No. 25 ZARAGOZA, COMX NORTE	CALZADA IGNACIO ZARAGOZA 1949, COL. JUAN ESCUTIA, ALCALDIA IZTAPALAPA, C.P. 09100, COMX.	51200146	51201-0146	20200	513.580.0678.00.01	VASO PARA MEDICAMENTOS DE 150 CM KUROS	4
721	ZARAGOZA	ZARAGOZA, COMX NORTE	25	HOSPITAL GENERAL REGIONAL No. 25 ZARAGOZA, COMX NORTE	CALZADA IGNACIO ZARAGOZA 1949, COL. JUAN ESCUTIA, ALCALDIA IZTAPALAPA, C.P. 09100, COMX.	51200147	51201-0147	20201	513.580.0679.00.01	VASO CONTEPA DE 120 LITROS	2
722	ZARAGOZA	ZARAGOZA, COMX NORTE	25	HOSPITAL GENERAL REGIONAL No. 25 ZARAGOZA, COMX NORTE	CALZADA IGNACIO ZARAGOZA 1949, COL. JUAN ESCUTIA, ALCALDIA IZTAPALAPA, C.P. 09100, COMX.	51200091	51201-0091	20202	513.621.2696.00.01	BANQUETA DE ALTURA	15
723	ZARAGOZA	ZARAGOZA, COMX NORTE	25	HOSPITAL GENERAL REGIONAL No. 25 ZARAGOZA, COMX NORTE	CALZADA IGNACIO ZARAGOZA 1949, COL. JUAN ESCUTIA, ALCALDIA IZTAPALAPA, C.P. 09100, COMX.	51200092	51201-0092	20203	513.621.2642.00.01	DIVAN (BASE LONGEL)	17
724	ZARAGOZA	ZARAGOZA, COMX NORTE	25	HOSPITAL GENERAL REGIONAL No. 25 ZARAGOZA, COMX NORTE	CALZADA IGNACIO ZARAGOZA 1949, COL. JUAN ESCUTIA, ALCALDIA IZTAPALAPA, C.P. 09100, COMX.	51200132	51201-0132	20204	513.621.2643.00.01	LITERAS METALICAS	40
725	ZARAGOZA	ZARAGOZA, COMX NORTE	25	HOSPITAL GENERAL REGIONAL No. 25 ZARAGOZA, COMX NORTE	CALZADA IGNACIO ZARAGOZA 1949, COL. JUAN ESCUTIA, ALCALDIA IZTAPALAPA, C.P. 09100, COMX.	51200133	51201-0133	20205	513.621.2644.00.01	OMBU PARA CAMILLAS	200
726	ZARAGOZA	ZARAGOZA, COMX NORTE	25	HOSPITAL GENERAL REGIONAL No. 25 ZARAGOZA, COMX NORTE	CALZADA IGNACIO ZARAGOZA 1949, COL. JUAN ESCUTIA, ALCALDIA IZTAPALAPA, C.P. 09100, COMX.	51200134	51201-0134	20206	513.621.2645.00.01	PORTAPAPELERO MODULAR	100
727	ZARAGOZA	ZARAGOZA, COMX NORTE	25	HOSPITAL GENERAL REGIONAL No. 25 ZARAGOZA, COMX NORTE	CALZADA IGNACIO ZARAGOZA 1949, COL. JUAN ESCUTIA, ALCALDIA IZTAPALAPA, C.P. 09100, COMX.	51200150	51201-0150	20210	513.580.0680.00.01	CARRO CUNA CON BASKET DE ACERO INOX.	7
728	ZARAGOZA	ZARAGOZA, COMX NORTE	25	HOSPITAL GENERAL REGIONAL No. 25 ZARAGOZA, COMX NORTE	CALZADA IGNACIO ZARAGOZA 1949, COL. JUAN ESCUTIA, ALCALDIA IZTAPALAPA, C.P. 09100, COMX.	51200151	51201-0151	20211	513.580.0681.00.01	BASCULA PESA BEBE TIPO ANALOGICA	8
729	ZARAGOZA	ZARAGOZA, COMX NORTE	25	HOSPITAL GENERAL REGIONAL No. 25 ZARAGOZA, COMX NORTE	CALZADA IGNACIO ZARAGOZA 1949, COL. JUAN ESCUTIA, ALCALDIA IZTAPALAPA, C.P. 09100, COMX.	51200152	51201-0152	20212	513.580.0682.00.01	CAMILLA DE EXTRACCION HIDRAULICA	2

Anexo No. 3.4 Guía de Distribución

CANTIDAD	DESTINO	CCOAD	UNIDAD MÉDICA	DIRECCIÓN	CUCOP	CUCOP2	IMSS	SAT	DESCRIPCIÓN	CANTIDAD
730	ZARAGOZA	ZARAGOZA, CDMX NORTE	HOSPITAL GENERAL REGIONAL No. 25 ZARAGOZA, CDMX NORTE	CALZADA IGNACIO ZARAGOZA 1940, COL. JUAN ESCUTIA, ALCALDÍA IZTAPALAPA, C.P. 09100, CDMX	51200592	51201-0562	20312	518.481.0305.00.01	GABINETE PLOMADO PARA ALMACENAMIENTO DE RADIOISOTOPOS	37
731	ZARAGOZA	ZARAGOZA, CDMX NORTE	HOSPITAL GENERAL REGIONAL No. 25 ZARAGOZA, CDMX NORTE	CALZADA IGNACIO ZARAGOZA 1940, COL. JUAN ESCUTIA, ALCALDÍA IZTAPALAPA, C.P. 09100, CDMX	51200588	51201-0588	20313	518.481.0307.00.01	GABINETE PARA TOMA DE MUESTRAS CON FREGADERO DERECHO.	37
732	ZARAGOZA	ZARAGOZA, CDMX NORTE	HOSPITAL GENERAL REGIONAL No. 25 ZARAGOZA, CDMX NORTE	CALZADA IGNACIO ZARAGOZA 1940, COL. JUAN ESCUTIA, ALCALDÍA IZTAPALAPA, C.P. 09100, CDMX	51200589	51201-0589	20314	518.481.0309.00.01	GABINETE PARA TOMA DE MUESTRAS CON FREGADERO IZQUIERDO	37
733	ZARAGOZA	ZARAGOZA, CDMX NORTE	HOSPITAL GENERAL REGIONAL No. 25 ZARAGOZA, CDMX NORTE	CALZADA IGNACIO ZARAGOZA 1940, COL. JUAN ESCUTIA, ALCALDÍA IZTAPALAPA, C.P. 09100, CDMX	51200214	51201-0214	20323	515.918.3417.00.01	MESA BAJA DE 90CM CON CUBIERTA DE ACERO INOXIDABLE	4
734	ZARAGOZA	ZARAGOZA, CDMX NORTE	HOSPITAL GENERAL REGIONAL No. 25 ZARAGOZA, CDMX NORTE	CALZADA IGNACIO ZARAGOZA 1940, COL. JUAN ESCUTIA, ALCALDÍA IZTAPALAPA, C.P. 09100, CDMX	51200107	51201-0107	20322	515.918.1524.00.01	MESA ALTA DE 120 CM CON RESPALDO.	36
735	ZARAGOZA	ZARAGOZA, CDMX NORTE	HOSPITAL GENERAL REGIONAL No. 25 ZARAGOZA, CDMX NORTE	CALZADA IGNACIO ZARAGOZA 1940, COL. JUAN ESCUTIA, ALCALDÍA IZTAPALAPA, C.P. 09100, CDMX	51200572	51201-0572	20047	518.351.0934.00.01	CARRO PARA CURACIONES EN AEG	92
736	ZARAGOZA	ZARAGOZA, CDMX NORTE	HOSPITAL GENERAL REGIONAL No. 25 ZARAGOZA, CDMX NORTE	CALZADA IGNACIO ZARAGOZA 1940, COL. JUAN ESCUTIA, ALCALDÍA IZTAPALAPA, C.P. 09100, CDMX	51200554	51201-0554	20340	513.100.0390.00.01	CARRO PARA ROPA SUCIA CON TAPA Y APERTURA DE PEDAL	20
737	ZARAGOZA	ZARAGOZA, CDMX NORTE	HOSPITAL GENERAL REGIONAL No. 25 ZARAGOZA, CDMX NORTE	CALZADA IGNACIO ZARAGOZA 1940, COL. JUAN ESCUTIA, ALCALDÍA IZTAPALAPA, C.P. 09100, CDMX	51200148	51201-0148	20577	515.932.0004.00.01	MUEBLE INTEGRAL ALTO DE 150 CM CON RESPALDO Y FREGADERO DERECHO	3
738	ZARAGOZA	ZARAGOZA, CDMX NORTE	HOSPITAL GENERAL REGIONAL No. 25 ZARAGOZA, CDMX NORTE	CALZADA IGNACIO ZARAGOZA 1940, COL. JUAN ESCUTIA, ALCALDÍA IZTAPALAPA, C.P. 09100, CDMX	51200149	51201-0149	20578	515.932.0054.00.01	MUEBLE INTEGRAL ALTO DE 180 CM CON DOBLE FREGADERO CENTRAL	9
739	ZARAGOZA	ZARAGOZA, CDMX NORTE	HOSPITAL GENERAL REGIONAL No. 25 ZARAGOZA, CDMX NORTE	CALZADA IGNACIO ZARAGOZA 1940, COL. JUAN ESCUTIA, ALCALDÍA IZTAPALAPA, C.P. 09100, CDMX	51200575	51201-0575	20559	515.998.5037.00.01	SILLON DE EXTRACCIONES	37
740	ZARAGOZA	ZARAGOZA, CDMX NORTE	HOSPITAL GENERAL REGIONAL No. 25 ZARAGOZA, CDMX NORTE	CALZADA IGNACIO ZARAGOZA 1940, COL. JUAN ESCUTIA, ALCALDÍA IZTAPALAPA, C.P. 09100, CDMX	51200157	51201-0157	20567	515.998.3617.00.01	VESTIDOR CON ARMARIO PARA CONSULTORIO.	9
741	ZARAGOZA	ZARAGOZA, CDMX NORTE	HOSPITAL GENERAL REGIONAL No. 25 ZARAGOZA, CDMX NORTE	CALZADA IGNACIO ZARAGOZA 1940, COL. JUAN ESCUTIA, ALCALDÍA IZTAPALAPA, C.P. 09100, CDMX	51200239	51201-0239	20002	515.918.1697.00.01	MESA ALTA DE 90 CM CON RESPALDO, CAJÓN Y PUERTAS ABATIBLES	31
742	ZARAGOZA	ZARAGOZA, CDMX NORTE	HOSPITAL GENERAL REGIONAL No. 25 ZARAGOZA, CDMX NORTE	CALZADA IGNACIO ZARAGOZA 1940, COL. JUAN ESCUTIA, ALCALDÍA IZTAPALAPA, C.P. 09100, CDMX	51200192	51201-0192	20512	515.918.1700.00.01	MESA ALTA DE 90 CM CON RESPALDO, TARJA IZQUIERDA Y PUERTAS ABATIBLES	1
743	ZARAGOZA	ZARAGOZA, CDMX NORTE	HOSPITAL GENERAL REGIONAL No. 25 ZARAGOZA, CDMX NORTE	CALZADA IGNACIO ZARAGOZA 1940, COL. JUAN ESCUTIA, ALCALDÍA IZTAPALAPA, C.P. 09100, CDMX	51200194	51201-0194	20515	515.918.1813.00.01	MESA ALTA DE 180CM DE TRABAJO PARA 2 USUARIOS CON RESPALDO	6
744	ZARAGOZA	ZARAGOZA, CDMX NORTE	HOSPITAL GENERAL REGIONAL No. 25 ZARAGOZA, CDMX NORTE	CALZADA IGNACIO ZARAGOZA 1940, COL. JUAN ESCUTIA, ALCALDÍA IZTAPALAPA, C.P. 09100, CDMX	51200193	51201-0193	20516	515.918.1695.00.01	MESA ALTA DE 120 CM SIN RESPALDO Y 6 CAJONES	38
745	ZARAGOZA	ZARAGOZA, CDMX NORTE	HOSPITAL GENERAL REGIONAL No. 25 ZARAGOZA, CDMX NORTE	CALZADA IGNACIO ZARAGOZA 1940, COL. JUAN ESCUTIA, ALCALDÍA IZTAPALAPA, C.P. 09100, CDMX	51200169	51201-0169	20521	515.918.1678.00.01	MESA ALTA DE 90 CM SIN RESPALDO Y PUERTAS ABATIBLES	5
746	ZARAGOZA	ZARAGOZA, CDMX NORTE	HOSPITAL GENERAL REGIONAL No. 25 ZARAGOZA, CDMX NORTE	CALZADA IGNACIO ZARAGOZA 1940, COL. JUAN ESCUTIA, ALCALDÍA IZTAPALAPA, C.P. 09100, CDMX	51200170	51201-0170	20522	515.918.1685.00.01	MESA ALTA DE 120 CM SIN RESPALDO, 2 CAJONES SUPERIORES Y PUERTAS ABATIBLES	15
747	ZARAGOZA	ZARAGOZA, CDMX NORTE	HOSPITAL GENERAL REGIONAL No. 25 ZARAGOZA, CDMX NORTE	CALZADA IGNACIO ZARAGOZA 1940, COL. JUAN ESCUTIA, ALCALDÍA IZTAPALAPA, C.P. 09100, CDMX	51200244	51201-0244	20527	515.918.1657.00.01	MESA ALTA DE 180 CM CON RESPALDO, CAJONES CENTRALES Y PUERTAS ABATIBLES LATERALES	2
748	ZARAGOZA	ZARAGOZA, CDMX NORTE	HOSPITAL GENERAL REGIONAL No. 25 ZARAGOZA, CDMX NORTE	CALZADA IGNACIO ZARAGOZA 1940, COL. JUAN ESCUTIA, ALCALDÍA IZTAPALAPA, C.P. 09100, CDMX	51200207	51201-0207	20547	515.932.0104.00.01	MESA ALTA DE 180CM CON RESPALDO Y FREGADERO DERECHO.	4
749	ZARAGOZA	ZARAGOZA, CDMX NORTE	HOSPITAL GENERAL REGIONAL No. 25 ZARAGOZA, CDMX NORTE	CALZADA IGNACIO ZARAGOZA 1940, COL. JUAN ESCUTIA, ALCALDÍA IZTAPALAPA, C.P. 09100, CDMX	51200197	51201-0197	20568	515.932.0105.00.01	MESA ALTA DE 180CM CON RESPALDO Y FREGADERO IZQUIERDO	2
										25,785

Lic. Ricardo Ulises Pérez Delgado
Titular de la División de Evaluación y Análisis Financiero

ANEXOS
DIVISIÓN DE CONTRATOS

SIN TEXTO

ANEXO No. 4
Términos y Condiciones

Adquisición de Bienes para el Programa **"Mobiliario Médico y de Laboratorio para Hospitales Prioritarios"**, con No. de Requisición **"OP-EA-MML-01-2024"**

a) Vigencia:

La vigencia del contrato será a partir del día natural siguiente de la notificación de adjudicación y hasta el 31 de diciembre de 2024.

b) Plazo y lugar de entrega del bien:

Plazo
El plazo de entrega para todas las partidas relacionadas en el **Anexo No. 3.2** "Relación y Cantidad de Bienes" será de 60 días naturales, los cuales serán contados a partir del día siguiente natural de la notificación del **Anexo No. 4.5** "Orden de Suministro" que realice el Administrador del Contrato al licitante adjudicado. En caso de que el licitante adjudicado este en posibilidades de entregar en un plazo menor a los 60 días naturales podrá solicitar la autorización del Administrador del Contrato para entregarlos en dicho plazo menor, esta autorización deberá constar por escrito o vía correo electrónico.

La notificación del **Anexo No. 4.5** "Orden de Suministro" podrá ser realizada a partir del día natural siguiente al inicio de la vigencia del contrato y hasta el 30 de agosto de 2024. Los Administradores del Contrato especificarán, en cada **Anexo No. 4.5** "Orden de Suministro", el lugar y cantidades de entrega de los bienes solicitados de cada partida con cargo al contrato abierto.

A partir de notificado el **Anexo No. 4.5** "Orden de Suministro" y dentro del plazo de entrega para cada partida, el licitante adjudicado deberá realizar la entrega, recepción y, en su caso, adecuación, instalación y puesta en operación de los bienes adjudicados, establecidos en el **Anexo No. 3.3** "Requisitos de los Bienes" del Anexo Técnico

Lugar
El lugar de entrega de los bienes, a entera satisfacción del Instituto, será en las Unidades Médicas contenidas en el **Anexo No. 3.4** "Guía de Distribución".

c) Mecanismo de evaluación de proposiciones.

De acuerdo a lo establecido en los artículos 36 párrafo segundo y 36 Bis fracción II de la Ley de Adquisiciones, Arrendamientos y Servicios del Sector Público, en adelante LAASSP, así como del artículo 51 párrafo segundo del Reglamento de la Ley de Adquisiciones, Arrendamientos y Servicios del Sector Público, en adelante RLAASSP, se aplicará el criterio de evaluación BINARIO para determinar la solvencia de las proposiciones, por lo que se adjudicará a quien cumpla los requisitos establecidos en la presente Convocatoria y oferte el precio más bajo.

ANEXOS
DIVISIÓN DE CONTRATOS

Para efectos de evaluación de las Características, se procederá al análisis integral de la propuesta técnica, tomando en consideración los siguientes criterios:

1. Se corroborará la inclusión y legibilidad de la totalidad de la documentación técnica del licitante, remitida a través del sistema CompraNet, solicitada en el presente procedimiento, considerando las modificaciones que deriven de la o las juntas de aclaraciones, cuando algún documento sea ilegible o incompleto, se tendrá por no presentado.

2. Se verificará la descripción técnica del licitante, la cual deberá ser legible, amplia y detallada de los bienes ofertados, conforme a lo precisado en el Instructivo de Llenado del **Anexo No. 4.1** "Descripción amplia y detallada de los bienes ofertados", en el que el licitante deberá puntualizar las características propias del artículo y componentes que oferte, con precisión y claridad, no se considerará valida en estos casos, el escaneado y pegado de las descripciones técnicas publicada como parte de la convocatoria, la transcripción integra de la especificación o requisito establecido en la convocatoria, sobre todo cuando la especificación y/o requisito del artículo establecido por el Instituto permita alguna opción, conceptos de mayor o menor o ubicación dentro de un rango o cantidades puntuales al que corresponde su oferta, no siendo válido o considerado este requisito como cumplido, con la simple referencia de cumplimiento a lo requerido, sin que se detalle la especificación por cada numeral que corresponda y que cuando proceda permita corroborar con la documentación señalada en el inciso d) y e) de los presentes Términos y Condiciones, y la congruencia que debe guardar con las especificaciones y requisitos obligatorios señalados en las correspondientes "Cédula de Descripción de Artículo" (**Anexo No. 3.1**), incluyendo la información que deriva de la Junta de Aclaraciones.

3. Se comprobará la inclusión de la(s) marca(s), modelo(s) y fabricante(s) indicados en el **Anexo No. 4.1** "Descripción amplia y detallada de los bienes ofertados" y la congruencia que guarda con los anexos técnicos, folletos, catálogos, fotografías, instructivos y/o manuales del fabricante, que envíe el licitante como sustento de su oferta.

4. Se verificará la correspondencia entre la descripción técnica del licitante, indicada en el **Anexo No. 4.1** "Descripción amplia y detallada de los bienes ofertados", con los anexos técnicos, folletos, catálogos, fotografías, instructivos y/o manuales del fabricante, que envíe el licitante como sustento a su propuesta técnica.

5. Se comprobará la congruencia entre la descripción técnica del licitante, indicada en el **Anexo No. 4.1** "Descripción amplia y detallada de los bienes ofertados", incluyendo marca(s), modelo(s) y fabricante(s) y los documentos presentados para acreditar los requisitos establecidos tanto para el inciso d) "Licencias, permisos, registros, certificados o autorizaciones que debe cumplir o aplicarse al bien o servicio a contratar", contenido en los presentes Términos y Condiciones, como para el inciso e) "Norma Oficial Mexicana, Norma Mexicana, Norma Internacional, Norma de Referencia o Especificación Técnica, que resulte aplicable a los bienes" del **Anexo No. 3** "Anexo Técnico".

6. Se corroborará la congruencia entre el país de origen del(los) bien(es) con base en el domicilio del(los) fabricante(s) que indique(n) el(los) Certificados de calidad contenidos en el inciso e) del Anexo Técnico.

7. Se verificará que incluya copia simple de la Carta de Garantía de los bienes, sus accesorios, y su óptimo funcionamiento, en formato libre, en papel membretado de la empresa respectiva, firmada por el representante o apoderado legal del licitante adjudicado, en la que se indique clara y expresamente el número de partida, la descripción del bien, número y nombre del procedimiento y el plazo de garantía de los bienes ofertados y su óptimo funcionamiento, requerida en el inciso j) "Garantías de anticipos, cumplimiento, defectos o vicios ocultos de bienes, calidad de servicios y de operación y funcionamiento aplicables".

Por el incumplimiento de alguna especificación y/o requisito Técnico, se desechará la proposición. Cualquier incongruencia, inconsistencia o falta de los requisitos señalados en los numerales del 1 al 7 de este apartado será causa de desechamiento de la partida o partidas donde se observen.

d) Licencias, permisos, registros, certificados o autorizaciones que debe cumplir o aplicarse al bien o servicio a contratar.

Conforme al inciso e) del Anexo Técnico

e) Folletos, catálogos, fotografías, manuales entre otros, en caso de que se requieran para comprobar las especificaciones técnicas requeridas.

Para corroborar las especificaciones y requisitos de los bienes, se requiere que el licitante presente anexos técnicos, folletos, catálogos, fotografías, imágenes, instructivos y/o manuales del fabricante, de cada uno de los bienes requeridos en el presente procedimiento de contratación, los cuales deberán corresponder, con la(s) marca(s) y modelo(s) y/o número(s) de parte(s) y/o número(s) de catálogo(s) y con la descripción técnica enunciadas por el licitante en el **Anexo No. 4.1** "Descripción amplia y detallada de los bienes ofertados", tal documentación deberá ser completa y deberá presentarse en idioma español, en este sentido, y con fundamento en el artículo 29, fracción IV de la LAASSP, se manifiesta que no se aceptará documentación en idioma distinto al español, por lo que en caso de estar en idioma diferente al español, el licitante deberá proporcionar la traducción simple al español, sin que altere, modifique o distorsione el contenido y/o alcance del documento traducido, en el entendido de que la traducción podrá contener únicamente las páginas, secciones y/o párrafos que soporten sus proposiciones.

En caso de presentar imágenes y/o fotografías para corroborar las especificaciones y requisitos ofertados, se precisa que el licitante deberá comprobar que existe la debida correspondencia entre la imagen y/o fotografía y el bien ofertado.

ANEXOS
DIVISIÓN DE CONTRATOS

f) Visitas a las instalaciones institucionales, donde se suministrarán o colocarán los bienes o donde se prestarán los servicios, en su caso.

No aplica para el presente procedimiento.

g) Visitas a las instalaciones de los proveedores.

No aplica para el presente procedimiento

h) Penas convencionales y deductivas.

Con fundamento en el artículo 53 de la LAASSP, el Instituto aplicará pena convencional por cada día natural de atraso en el cumplimiento de las obligaciones del licitante adjudicado, según corresponda y de acuerdo con lo siguiente:

- Por el atraso, por causas atribuibles al licitante adjudicado, en la entrega de los bienes a entera satisfacción del Instituto, de todas las partidas contenidas en el **Anexo No. 3.2** "Relación y Cantidad de Bienes", en el plazo previsto en el inciso b) de los presentes Términos y Condiciones, por el equivalente al 1 % del valor de los bienes sin incluir el IVA, entregados con atraso por cada día de atraso en la entrega.

La pena convencional se calculará por cada día natural de atraso en el cumplimiento de las obligaciones descritas en este apartado a partir del día siguiente en que concluye el plazo o la fecha convenida para el cumplimiento de estas, de acuerdo con el porcentaje de penalización establecido, aplicado al valor de los bienes entregados con atraso, de acuerdo con la siguiente fórmula:

Pca = (%d) x (npa) x (vbspa)

Donde:

Pca = pena convencional aplicable.

%d = porcentaje por día determinado en el presente numeral por los atrasos descritos.

npa = número de periodo de tiempo de atraso contabilizado según corresponda.

vbspa= valor de los bienes o servicios prestados con atraso, sin IVA.

La suma de todas las penas convencionales aplicadas al licitante adjudicado no deberá exceder el importe total de la garantía de cumplimiento del contrato, en caso contrario, el administrador del contrato procederá a la rescisión de este, conforme al procedimiento descrito en el ordinal 54 de la LAASSP.

De igual forma, conforme a lo previsto en el último párrafo del artículo 96 del RLAASSP, no se aceptará la estipulación de penas convencionales a cargo del Instituto.

Deductivas

Con fundamento en lo dispuesto en los artículos 53 bis de la LAASSP, 97 del RLAASSP y los lineamientos 5.5.8 y 5.5.8.1 de las POBALINES de este Instituto, el Administrador del Contrato será el responsable de verificar el cumplimiento de las obligaciones derivadas del instrumento jurídico contractual que se formalice, así como de determinar, calcular, aplicar y dar seguimiento a las deducciones al pago de los bienes con motivo del incumplimiento parcial o deficiente en que pueda incurrir el licitante adjudicado respecto de las partidas que en el **Anexo No. 3.3** "Requisitos para los Bienes" se señale que les son aplicables deductivas; de igual forma será encargado de notificarlas al licitante adjudicado para que éste realice el pago correspondiente.

Dichas deductivas se aplicarán bajo el principio de proporcionalidad, toda vez que; si una parte de la obligación fue cumplida, la deductiva no será aplicada a la totalidad del monto de la partida adjudicada, de conformidad con el artículo 1844 del Código Civil Federal, supletorio de la LAASSP.

En ningún caso, el Administrador del Contrato autorizará el pago de los bienes, sino se ha determinado, calculado y notificado al licitante adjudicado las penas convencionales y deductivas aplicadas en términos de lo dispuesto en el contrato respectivo, así como su registro y validación en el Sistema PREI Millenium.

El importe máximo de las deducciones no podrá ser mayor al que resulte de aplicar el porcentaje de la garantía de cumplimiento, de conformidad con el lineamiento 5.5.8., inciso e) de las POBALINES en Materia de Adquisiciones, Arrendamientos y servicios del Instituto. En caso contrario, el Administrador del Contrato podrá cancelar la o las partidas objeto del incumplimiento parcial o deficiente, o bien rescindir el contrato respectivo, en concordancia al ordinal número 53 Bis de la LAASSP.

En caso de existir más de un administrador del contrato, corresponderá el cálculo y notificación de la deductiva al administrador del OOAD o UMAE al que correspondan la mayor cantidad de bienes no entregados, con apoyo del resto de los administradores para la integración del expediente respectivo.

En este sentido, a continuación, se establece las deductivas que se aplicarán en caso de incumplimiento parcial o deficiente en las obligaciones contractuales señaladas en la siguiente tabla, únicamente a las partidas sujetas de aplicación de estas, de conformidad con el **Anexo 3.3** "Requisitos para los Bienes":

Concepto u Obligación	Nivel de Servicio	Unidad de Medida	Deducción sobre el precio unitario sin IVA	Límites de incumplimiento
Bien descrito en cada partida de las	Entregar el bien descrito en cada	Por la entrega parcial o deficiente del bien	1.0% del precio	Será hasta por el monto de la

ANEXOS
DIVISIÓN DE CONTRATOS
2024 Felipe Carrillo PUERTO

Concepto u Obligación	Nivel de Servicio	Unidad de Medida	Deducción sobre el precio unitario sin IVA	Límites de incumplimiento
que les sean aplicables deductivas, de acuerdo con el **Anexo No. 3.3** "Requisitos para los Bienes".	partida de las que les sean aplicables las deductivas, de acuerdo con el **Anexo No. 3.3** "Requisitos para los Bienes", en el plazo de entrega establecido en el inciso b) de los presentes Términos y Condiciones, a partir de la notificación realizada mediante el **Anexo No. 4.5** "Orden de suministro". Lo anterior, cubriendo la totalidad de las características, elementos, accesorios, instalación, de acuerdo con el Anexo Técnico y los presentes Términos y Condiciones.	descrito en cada partida de las que les sean aplicables deductivas, de acuerdo con el **Anexo No. 3.3** "Requisitos para los Bienes", en el plazo de entrega establecido en el inciso b) de los presentes Términos y Condiciones, a partir de la notificación realizada mediante el **Anexo No. 4.5** "Orden de suministro". Lo anterior, incluye la totalidad de las características, elementos, accesorios, instalación, de acuerdo con el Anexo Técnico y los presentes Términos y Condiciones.	unitario por cada día natural de atraso por incumplimiento sin incluir IVA	garantía de cumplimiento

* La Deducción es de conformidad a lo señalado en el 5.5.8, inciso e) de las POBALINES en Materia de Adquisiciones, Arrendamientos y servicios del Instituto

i) En su caso, mecanismos requeridos al proveedor para responder por defectos o vicios ocultos de los bienes o de la calidad de los servicios.

El licitante adjudicado, durante la vigencia, señalada en el **Anexo No. 3.3** "Requisitos para los bienes" en la columna "Periodo de Garantía", de la garantía por los defectos o vicios ocultos de los bienes entregados, se compromete a responder ante la ocurrencia de defectos o vicios ocultos en los bienes entregados, a través del siguiente mecanismo:

Por conducto de los administradores del contrato, se podrá solicitar al licitante adjudicado, la reparación o el canje de los bienes que:

* Presenten defectos a simple vista o de fabricación,

- Especificaciones distintas o de calidad inferior a las establecidas en el contrato, ocultas al momento de la entrega - recepción,
- Vicios ocultos o fallas.
- Cuando el área usuaria manifieste alguna queja en el sentido de que el funcionamiento inadecuado del bien afecta la calidad del servicio.

Debiendo notificar al licitante adjudicado dentro del periodo de 5 días hábiles siguientes al momento en que se haya tenido conocimiento de alguno de los supuestos antes mencionados.

El Administrador del Contrato podrá realizar indistintamente dicha notificación al licitante adjudicado por cualquiera de los siguientes medios electrónicos y/o domicilios:

- Dirección de correo electrónico que proporcione al momento de entregar los bienes.
- Dirección de correo electrónico que alude el artículo 29 fracción VII de la Ley de Adquisiciones, Arrendamientos y Servicios del Sector Público,
- Domicilio señalado por el licitante adjudicado en su propuesta, en términos del artículo 49 del Reglamento de la Ley de Adquisiciones, Arrendamientos y Servicios del Sector Público.

Una vez notificado, el licitante adjudicado deberá reparar los bienes, cuando así proceda, en un plazo máximo de 6 días hábiles a partir de la notificación o bien, realizar el canje o reemplazo, por bienes nuevos en un plazo máximo de 30 días naturales a partir de la notificación, a entera satisfacción del Instituto, siempre que se encuentre vigente la garantía con la que se adquirió el bien. Lo anterior observando los plazos y procedimientos establecidos en el inciso "j) Garantías de anticipos, cumplimiento, defectos o vicios ocultos de bienes, calidad de servicios y de operación y funcionamiento aplicables, de los presentes Términos y Condiciones.

j) Garantías de anticipos, cumplimiento, defectos o vicios ocultos de bienes, calidad de servicios y de operación y funcionamiento aplicables.

Carta de Garantía de los bienes, sus accesorios, y su óptimo funcionamiento

El licitante adjudicado deberá garantizar los bienes y sus accesorios que oferte y su óptimo funcionamiento por un periodo obligatorio acorde a lo establecido en el **Anexo No. 3.3** "Requisitos para los bienes" en la columna "Período de Garantía", misma que será exigible por el Instituto, a partir de la entrega de los bienes, a entera satisfacción del mismo, en las Unidades Médicas, contenidas en el **Anexo No. 3.4** "Guía de Distribución", de destino final de los bienes y hasta el cumplimiento del periodo correspondiente.

Por lo anterior, los licitantes deberán integrar a su propuesta, copia simple de la Carta de Garantía de los bienes, sus accesorios, y su óptimo funcionamiento, en formato libre, en papel membretado de la empresa respectiva, firmada por el representante o apoderado legal del licitante adjudicado, en la que se indique clara y expresamente el número de partida del bien, la descripción de los bienes, el número y nombre del Procedimiento, así como el plazo de garantía de los bienes ofertados y su óptimo funcionamiento. De igual manera, se debe establecer que la garantía responde a una cobertura amplia contra vicios ocultos, defectos de fabricación o

cualquier falla que presenten, los bienes y sus accesorios por el periodo establecido. La Carta de Garantía de los bienes deberá ser entregada por el licitante que resulte adjudicado durante el acto de entrega recepción de los bienes, debiendo ésta corresponder a la integrada en la propuesta técnica correspondiente. La falta de presentación de la copia simple de la Carta de Garantía de los bienes y sus accesorios y su óptimo funcionamiento en la propuesta técnica será motivo de incumplimiento.

Garantía por los Defectos y Vicios Ocultos de los Bienes

Adicionalmente a la Carta de Garantía descrita en el párrafo previo y con fundamento en el artículo 45 fracción XVII, artículo 53 segundo párrafo de la LAASSP y artículo 96 segundo párrafo del RLAASSP, el licitante adjudicado se obliga constituir una Garantía por los Defectos y Vicios Ocultos de los Bienes, así como de todas las obligaciones a cargo del licitante adjudicado cuyo cumplimiento vencen en plazo posterior a la terminación de la vigencia del contrato, por una vigencia del mismo plazo que el licitante adjudicado oferte para garantizar todos los bienes incluidos en su propuesta, la cual será acorde a lo establecido en el **Anexo No. 3.3** "Requisitos para los bienes" en la columna "Periodo de Garantía".

Dicha Garantía por los Defectos y Vicios Ocultos de los Bienes, cubrirá:

- La reparación o sustitución de los bienes y sus accesorios, que, una vez recibidos por el Instituto, presenten vicios ocultos, defectos de fabricación o fallas no originadas por el mal uso de estos.
- La disponibilidad, en venta, para el Instituto de refacciones y consumibles que en su caso requieran los bienes y/o accesorios adjudicados.

El licitante adjudicado deberá constituir esta Garantía por Defectos o Vicios Ocultos de los Bienes mediante fianza expedida por compañía afianzadora mexicana autorizada por la Comisión Nacional de Seguros y Fianzas en términos de la Ley de Instituciones de Seguros y Fianzas, a favor del Instituto Mexicano del Seguro Social, por un importe equivalente al 10% (Diez por ciento) del monto total del contrato, sin incluir el IVA. Dicha fianza deberá ser entregada al Administrador del Contrato previamente a la entrega de los bienes al mismo y la formalización del Acta Administrativa de Entrega - Recepción respectiva, por lo cual, al momento de entregar los bienes, el licitante adjudicado deberá proporcionar original de dicha fianza al Administrador del Contrato.

Esta fianza podrá ser exigible por el Instituto Mexicano del Seguro Social ante la Institución Afianzadora que la expidió, cuando el licitante adjudicado:

a) No repare los bienes y sus accesorios que presenten vicios ocultos, defectos de fabricación o fallas no originadas por el mal uso de estos, en el tiempo establecido en la fracción iii. "Plazo y condiciones de canje o devolución del bien" de este inciso j), una vez debidamente notificado por el Administrador del Contrato.

i. **Plazo para notificar al proveedor.**

El Administrador del Contrato solicitará el canje, sustitución o reparación de los bienes y/o sus accesorios al licitante adjudicado, dentro de los 5 días hábiles siguientes a partir de tener conocimiento de alguno de los siguientes supuestos:

- Que los bienes y/o sus accesorios presenten defectos a simple vista o de fabricación,
- Especificaciones distintas a las establecidas en el contrato o calidad inferior a la propuesta, identificadas posteriormente a la entrega.
- Vicios ocultos y/o fallas.
- Cuando el área usuaria manifieste alguna queja referente al funcionamiento inadecuado del bien que pueda afectar la calidad del servicio.

El Administrador del Contrato realizará dicha notificación, en la que se indiquen las razones que se han presentado en los bienes que ameritan el canje, sustitución o reparación de los bienes y/o sus accesorios, al licitante adjudicado mediante uno o varios de los siguientes medios:

- Oficio firmado por el Administrador del Contrato, entregado este al domicilio oficial del licitante adjudicado, en términos del artículo 49 del Reglamento de la Ley de Adquisiciones, Arrendamientos y Servicios del Sector Público.
- Dirección de correo electrónico que alude al artículo 29 fracción VII de la Ley de Adquisiciones, Arrendamientos y Servicios del Sector Público,

ii. La existencia de consumibles y refacciones, en su caso.

En caso de que el Instituto Mexicano del Seguro Social requiera del suministro de accesorios, consumibles o refacciones de los bienes o sus accesorios adjudicados durante la vigencia establecida en el **Anexo No. 3.3** "Requisitos para los bienes" en la columna "Período de Garantía", el licitante adjudicado se obliga a garantizar la existencia de estos para el Instituto y a mantener existencias de estos durante el periodo antes señalado, asimismo se obliga a suministrarlos al Instituto Mexicano del Seguro Social mediante el procedimiento de contratación que corresponda de acuerdo a la Ley de Adquisiciones, Arrendamientos y Servicios del Sector Público.

En este sentido, en Instituto Mexicano del Seguro Social se reserva el derecho de adquirirle al licitante adjudicado los consumibles o refacciones de los bienes o sus accesorios adjudicados durante la vigencia establecida en el **Anexo No. 3.3** "Requisitos de los Bienes" en la columna "Periodo de Garantía", y el licitante adjudicado se obliga a suministrarlos en las mejores condiciones de precio, calidad, financiamiento, oportunidad para el Instituto, en caso de que así lo requiera este último. Será causal de ejecución de la Garantía por los Defectos o Vicios Ocultos de los Bienes entregados, el supuesto de que el licitante adjudicado se niegue o no cuente con existencias para suministrar los accesorios, consumibles o refacciones de los bienes o sus accesorios adjudicados al Instituto, en las condiciones descritas en este numeral.

iii. Plazo y condiciones de canje o devolución del bien.

Cuando se presenten fallas, defectos a simple vista o de fabricación, especificaciones distintas a las establecidas en el contrato o calidad inferior a la propuesta identificadas posterior a la entrega, vicios ocultos o cuando el área usuaria manifieste alguna queja en el sentido de que el funcionamiento inadecuado del bien puede afectar la calidad del servicio, por conducto de los responsables administrativos de las Unidades Médicas, así como del Administrador del Contrato, deberá solicitar al licitante adjudicado la reparación de los bienes y/o sus accesorios, en un plazo máximo de 6 días hábiles, o bien, a través del canje o reemplazo por bienes nuevos en un plazo maximo de 30 días naturales, a entera satisfacción del Instituto, contando a partir de la fecha de notificación por parte del Instituto, siempre que se encuentre vigente la garantía con la que se adquirió el bien.

Lo anterior, no será aplicable cuando la falla se origine por una incorrecta operación del bien por el personal del Instituto, de acuerdo con lo establecido en el manual de operación correspondiente y debidamente acreditado por licitante adjudicado.

Cuando las fallas en el bien, que genere la suspensión de la operación y servicio al que esté destinado, provocando la afectación en un 30% o más de la atención programado a la derechohabiencia, en un periodo de 3 meses, se procederá a la recisión del contrato y el inicio de los procedimientos ante la Secretaría de la Función Pública para la determinación de las sanciones que correspondan.

iv. Caducidad de los bienes.

No aplica para el presente procedimiento.

v. Centros de servicio (domicilios y horarios) y reporte técnico.

No aplica para el presente procedimiento.

vi. Periodo de garantía.

El licitante adjudicado deberá garantizar los bienes que oferte y su óptimo funcionamiento por un periodo obligatorio acorde a lo establecido en el **Anexo No. 3.3** "Requisitos para los bienes" en la columna "Periodo de Garantía", misma que será exigible por el Instituto a partir de la entrega de los bienes adjudicados a entera satisfacción del Instituto en las Unidades Médicas de destino final de los bienes y hasta el cumplimiento del periodo correspondiente.

vii. Tiempos máximos de reparación o atención de fallas.

Durante la vigencia de la Garantía de los Bienes y sus accesorios, acorde a lo establecido en el **Anexo No. 3.3** "Requisitos para los bienes" en la columna "Periodo de Garantía", a partir de la entrega de los bienes a entera satisfacción del Instituto, el licitante adjudicado deberá asegurar su optimo funcionamiento y en su caso, deberá reparar los bienes cuando así proceda, en un plazo máximo de 6 días hábiles o bien, reemplazarlos por bienes nuevos, a entera satisfacción del Instituto, en un plazo no mayor de 30 días naturales, en ambos casos, el plazo se contará a partir de la fecha de notificación por parte del Instituto, siempre que se encuentre vigente la

garantía, acorde a lo establecido en el **Anexo No. 3.3** "Requisitos para los bienes" en la columna "Período de Garantía". En caso de incumplimiento de los plazos de reparación o reemplazo previamente descritos por parte del licitante adjudicado, este se obliga a reparar los daños y perjuicios que sufra el Instituto con motivo de dicho incumplimiento, y sin generar cualquier conflicto en que pueda incurrir el Instituto y que esté directamente relacionado con dicho incumplimiento.

Los 6 días hábiles posteriores a la notificación al licitante adjudicado descrita en la fracción i de este inciso j), para la reparación, se otorgarán bajo la siguiente secuencia:

- 2 días hábiles para que personal autorizado por el licitante adjudicado acuda a la Unidad Médica.
- 1 día hábil para diagnóstico, el cual deberá entregar por escrito al Administrador del Contrato.
- 3 días hábiles para remplazo de refacciones, accesorios y cualquier acción que requiera el bien para su buen funcionamiento.

En caso de que la reparación de los bienes supere los "Tiempos máximos de reparación o atención de fallas" de 6 (seis) días hábiles a partir de la notificación, el servicio no deberá ser interrumpido, por lo que el licitante adjudicado, en tanto realiza el canje o reemplazo del bien, deberá proporcionar un bien que cuente con las mismas funciones y/o características en calidad de préstamo, sin costo alguno para el Instituto, presentando en su caso, los respectivos certificados, en tanto concluya la reparación o atención de fallas de que se trate, todos los gastos generados por la operación de dicho bien, correrán por cuenta del licitante adjudicado. En caso de no poder proporcionar un bien en calidad de préstamo, para evitar la interrupción del servicio, el Instituto podrá realizar la subrogación del servicio o renta de otro bien que cuente con las mismas funciones y/o características, hasta la reparación, sustitución o vencimiento de la garantía del bien y óptimo funcionamiento a entera satisfacción del Instituto, del bien en reparación o atención de fallas, siendo absoluta responsabilidad del licitante adjudicado cubrir los gastos por la subrogación de los servicios, la renta del bien, traslado de pacientes, o cualquier otro concepto generado con motivo de la reparación o sustitución del bien que corresponda.

Con independencia a lo establecido en los párrafos anteriores, cuando las fallas en los bienes generen la suspensión de la operación y servicio al que esté destinado, provocando la afectación en un 30% o más en la atención programada a la derechohabiencia, en un periodo de 3 meses, se procederá a la recisión del contrato y el inicio de los procedimientos ante la Secretaría de la Función Pública para la determinación de las sanciones que correspondan.

Asimismo, el licitante adjudicado se obliga a responder por su cuenta y riesgo de los daños o perjuicios que, por inobservancia o negligencia de su parte, llegue a causar al Instituto o a terceros. Lo anterior no será aplicable cuando la falla se origine por una incorrecta operación del bien por el personal del Instituto, lo cual deberá ser acreditado con evidencia técnica acorde a lo establecido en el manual del fabricante del o los bienes y el licitante adjudicado deberá presentar un peritaje técnico por parte de un tercero autorizado, pudiendo ser el fabricante de los bienes o un representante autorizado por este, en donde se compruebe que el o los bienes

en garantía presentan daños por algún mal uso o negligencia por parte del personal usuario de la Unidad Médica del Instituto, en donde se encuentre ubicado, y que, en consecuencia, no aplica la reparación de garantía, lo cual deberá ser aceptado por parte del Administrador de Contrato o quién éste designe. En caso de que el peritaje tenga algún costo, este deberá ser pagado en su totalidad por el licitante adjudicado.

viii. Garantía de mano de obra y/o partes.

La Garantía por Defectos y Vicios Ocultos de los Bienes entregados deberá incluir en su cobertura los trabajos de instalación y materiales en caso de requerirse, así como los trabajos de reparación y las partes sustituidas de los bienes.

ix. Mantenimientos correctivos y/o preventivos.

No aplica para el presente procedimiento.

x. Capacitación

No aplica para el presente procedimiento.

xi Porcentaje a requerir por conceptos de garantía de cumplimiento y garantía por defectos y vicios ocultos de los bienes.

Garantía de cumplimiento

El licitante adjudicado, para garantizar el cumplimiento de todas y cada una de las obligaciones estipuladas en el contrato adjudicado, deberá presentar garantía de cumplimiento constituida mediante fianza expedida por afianzadora debidamente establecida en términos de la Ley de Instituciones de Seguros y de Fianzas, por un importe equivalente al 10% (diez por ciento) del monto total del contrato, sin considerar el Impuesto al Valor Agregado, a favor del Instituto Mexicano del Seguro Social, en el tipo de moneda ofertada.

La garantía de cumplimiento a las obligaciones del contrato únicamente podrá ser liberada mediante autorización que sea emitida por escrito, por parte del Instituto, previa verificación del Administrador del Contrato del cumplimiento de todas las obligaciones del licitante adjudicado establecidas en el contrato correspondiente.

Esta garantía deberá presentarse a más tardar, dentro de los diez días naturales siguientes a la fecha de firma del contrato, en términos del artículo 48 de la LAASSP, en la División de Contratos localizada en el piso 10 del inmueble ubicado en la Calle Durango 291, Col. Roma Norte, Demarcación Territorial Cuauhtémoc, Código Postal 06700, Ciudad de México en un horario de 9:30 a 14:00 horas.

Las obligaciones cuyo cumplimiento que se garantiza son divisibles, por lo que dicha garantía se hará efectiva por el monto correspondiente de las obligaciones incumplidas, debido a las características, cantidad y destino de los bienes objeto de la contratación.

- **Garantía por defectos y vicios ocultos de los bienes**

De igual forma, el licitante adjudicado deberá constituir Garantía por los Defectos y Vicios Ocultos de los Bienes.

El licitante adjudicado, para garantizar el cumplimiento de todas y cada una de las obligaciones a su cargo posteriores a la entrega – recepción del bien, deberá presentar Garantía por los Defectos y Vicios Ocultos de los Bienes constituida mediante fianza expedida por afianzadora debidamente establecida en términos de la Ley de Instituciones de Seguros y de Fianzas, por un importe equivalente al 10% (diez por ciento) del monto total del contrato, sin considerar el Impuesto al Valor Agregado, a favor del Instituto Mexicano del Seguro Social, en el tipo de moneda ofertada.

La Garantía por los Defectos y Vicios Ocultos de los Bienes únicamente podrá ser liberada mediante autorización que sea emitida por escrito, por parte del Instituto, previa verificación del Administrador del Contrato del cumplimiento de todas las obligaciones del licitante adjudicado posteriores a la entrega – recepción del bien.

Esta garantía deberá entregarse al Administrador del Contrato, previo a la suscripción del **Anexo No. 4.2** "Acta Administrativa Circunstanciada de Entrega, Recepción, Instalación, Puesta en Operación y Capacitación de Bienes de Inversión".

Las obligaciones garantizadas son divisibles, por lo que dicha garantía se hará efectiva por el monto correspondiente de las obligaciones incumplidas.

k) Forma de pago

Con fundamento en el artículo 93 del RLAASSP, el pago se realizará por cada Orden de Suministro (**Anexo No. 4.5**) cumplimentada, es decir previa entrega, a entera satisfacción del Instituto, de los bienes que representen la totalidad de cada Orden de Suministro (**Anexo No. 4.5**).

La forma de pago, del contrato que en su momento suscriba el licitante adjudicado con el Instituto, se realizará de la siguiente forma:

- El pago se realizará en pesos mexicanos.
- Con fundamento en el artículo 93 del RLAASSP, el pago se realizará por cada Orden de Suministro (**Anexo No. 4.5**) cumplimentada, es decir previa entrega de los bienes que representen la totalidad de cada Orden de Suministro (**Anexo No. 4.5**) y que hayan sido adjudicados, recibidos, instalados y operando a entera satisfacción del Instituto, a través del Administrador del Contrato, conforme a todo lo señalado en el Anexo Técnico y los presentes Términos y Condiciones.

ANEXOS
DIVISIÓN DE CONTRATOS

Para los pagos que en su momento se deriven del presente procedimiento de licitación pública, tanto la convocante como el licitante adjudicado deberán observar lo dispuesto en el artículo 51 de la Ley de Adquisiciones, Arrendamientos y Servicios del Sector Público, el lineamiento 5.5.1 de las Políticas, Bases y Lineamientos en materia de Adquisiciones, Arrendamientos y Servicios del Instituto Mexicano del Seguro Social, así como el Acuerdo por el que se emiten diversos lineamientos en materia de adquisiciones, arrendamientos y servicios de obras públicas y servicios relacionados con las mismas, Capítulo Quinto "De los lineamientos para promover la agilización del pago a proveedores", publicados en el Diario Oficial de la Federación el 9 de septiembre de 2010.

l) Establecer los mecanismos de comprobación, supervisión y verificación de los bienes adquiridos, así como del cumplimiento de las requisiciones de cada entregable.

La entrega de los Bienes se realizará bajo el esquema EDP "Entregada de Derechos Pagados", en el cual el licitante adjudicado asumirá todos los gastos de entrega y en su caso importación, así como los riesgos por cualquier caso fortuito o fuerza mayor

El licitante adjudicado deberá entregar, en su caso instalar y poner en operación los bienes suministrados, conforme a lo señalado en el **Anexo No. 3.3** "Requisitos para los bienes" en las Unidades Médicas indicada en el **Anexo No. 3.4** "Guía de Distribución", para lo cual el licitante adjudicado deberá coordinarse vía Correo Electrónico con el Administrador del Contrato o quién éste designe, debiendo quedar constancia de recepción de dicha comunicación por parte del Administrador del Contrato, a fin de que se le indique la fecha en que la Unidad Médica se encuentre en condiciones de recibir los bienes a entera satisfacción.

Para la instalación de los bienes, el licitante adjudicado deberá informar por escrito dirigido al Administrador de Contrato con un mínimo de tres días hábiles para el Instituto, anterior a la fecha en que se programe la entrega y, en caso de requerirse, puesta en operación de los bienes, en horario de 8:00 a 18:00 horas y en días hábiles para el Instituto, debiendo quedar constancia de recepción de dicha comunicación por parte del Instituto.

El licitante adjudicado deberá cubrir todos los gastos para mantener asegurados los bienes y absorber todos los riesgos, hasta la recepción de éstos a entera satisfacción del Instituto.

Durante la Recepción de los bienes en las Unidades Médicas indicadas en el **Anexo No. 3.4** "Guía de Distribución", se procederá a la verificación de los siguientes aspectos, de conformidad con el contrato de referencia:

1. La recepción de los bienes estará sujeta a la entrega de la documentación completa descrita en el contrato correspondiente (según corresponda)

    - **Anexo No. 4.2 A.** "Condiciones de empaque y embalaje del embarque".
    - **Anexo No. 4.2 B.** "Apertura del embarque y verificación del(los) bien(es)".

- **Anexo No. 4.2 C.** "Instalación de(los) bien(es)".
- **Anexo No. 4.2 D.** "Puesta en operación del(los) bien(es).
- Original de la constancia de la instalación, conforme a lo indicado en el **Anexo No. 3.3** "Requisitos para los bienes".
- Original del pedido o contrato, incluyendo la totalidad de sus anexos.
- Listado en el que se detallan las características del empaque, dimensiones, peso y contenido.
- Original de la Carta de Garantía de los bienes y sus accesorios, y su óptimo funcionamiento en formato libre, en papel membretado de la empresa respectiva, firmada por el representante legal del licitante adjudicado, en la que se indique clara y expresamente el número de la partida, la descripción de los bienes, el número y nombre del procedimiento y el plazo de garantía de los bienes ofertados y su óptimo funcionamiento, (o su extensión), así como, que la garantía responde a una cobertura amplia contra vicios ocultos, defectos de fabricación o cualquier falla que presenten, los bienes y sus accesorios por el periodo establecido.
- Para el caso de los bienes de importación, copia simple cotejada del Pedimento de importación.
- Copia del **Anexo No. 4.5** "Orden de Suministro".
- Original de la Garantía por los Defectos y Vicios Ocultos de los Bienes (Fianza).

I. La verificación total del embarque:
- Que las condiciones físicas corresponden a la lista de empaque.
- Que los sellos de origen se encuentran íntegros y no se encuentran empaques rotos, mojados o daños por mal manejo.
- Que no presenta daños a simple vista.
- La cantidad de pallets o tarimas y/o cajas y/o bultos.
- No exista diferencia en peso, dimensiones y material de empaque.
- Que las condiciones físicas correspondan a la documentación presentada.
- Que los empaques no se encuentren mojado(s) y/o roto(s).
- Presenta buenas condiciones de manejo, verticalidad, fragilidad y humedad.
- La actividad se realiza de acuerdo con lo determinado por el fabricante.
- **Anexo No. 4.2 A.** "Condiciones de empaque y embalaje del embarque" debidamente llenada donde se describan las condiciones en las que se recibió el bien empaquetado y/o embalado.

II. La apertura del embarque, verificación y puesta en operación del(os) bien(es):
- Existe la debida correspondencia y congruencia entre lo adquirido y lo entregado en cuanto la cantidad, marca(s) y modelo(s).
- La actividad se realiza de acuerdo con lo determinado por el fabricante.
- La instalación se realiza, de así corresponder, conforme lo especificado en la guía mecánica, que contiene los requerimientos eléctricos, hidráulicos, sanitarios, espacios físicos y en su caso, instalaciones especiales indicadas, así como de

acuerdo con las condiciones del contrato, contemplando todas las acciones requeridas.

- Los representantes asignados por el Instituto, de forma conjunta con el representante facultado del licitante adjudicado, verifican todas y cada una de las características y especificaciones contenidas en el contrato, así como las descritas en el **Anexo No. 4.1** "Descripción amplia y detallada de los bienes ofertados", contra las que cuentan físicamente los bienes entregados.
- Se procederá a la verificación del correcto funcionamiento y operación del bien instalado.
- **Anexo No. 4.2 B**. "Apertura del embarque y verificación de(los) bien(es)" debidamente llenada donde se describa el proceso de apertura del embarque y verificación de los bienes, entre el proveedor adjudicado y los servidores públicos responsables por parte del Instituto.

III. La instalación de los bienes:

- La instalación se realizará, de así corresponder, conforme lo especificado en la guía mecánica, que contiene los requerimientos eléctricos, hidráulicos, sanitarios, espacios físicos y en su caso, instalaciones especiales indicadas, así como de acuerdo con las condiciones del contrato, contemplando todas las acciones requeridas.
- Los servidores públicos por parte del Instituto, de forma conjunta con el representante facultado del licitante adjudicado, verificarán todas y cada una de las características y especificaciones contenidas en el contrato, así como las descritas en el **Anexo No. 4.1** "Descripción amplia y detallada de los bienes ofertados", incluyendo en su caso accesorios, etcétera, considerando las modificaciones que deriven de la(s) Junta(s) de Aclaraciones y demás apartados del referido instrumento legal, contra las que cuentan físicamente los bienes entregados.
- **Anexo No. 4.2 C.** "Instalación del(los) bien(es)" debidamente llenada donde se describa el proceso de instalación del(los) bien(es) a entera satisfacción del Instituto.

IV Puesta en operación de los bienes:

- Se procederá a la verificación del correcto funcionamiento y operación del bien instalado.
- **Anexo No. 4.2 D**. "Puesta en operación del(los) bien(es)" debidamente llenado donde se describa el proceso de puesta en operación del(los) bien(es) a entera satisfacción del Instituto.

El importe de los costos por el envío, maniobra de carga, descarga, e instalación correrán a cuenta del licitante adjudicado por lo que formarán parte del valor de las proposiciones económicas a presentar. El personal del Instituto intervendrá únicamente en la identificación y guía del espacio en el que los bienes deberán ubicarse.

En caso de detectarse algún incumplimiento o circunstancia que impida la recepción a entera satisfacción del Instituto, imputable al licitante adjudicado, de acuerdo con lo establecido en el contrato que ampara la adquisición del bien, deberá procederse al levantamiento del **Anexo No. 4.3** "Acta Administrativa Circunstanciada de Rechazo de Bienes de Inversión", misma que deberá remitirse un original al Administrador del Contrato para los trámites a que haya lugar para las acciones legales conducentes.

Se precisa que una vez que los bienes se hayan recibido y, en su caso, puesto en operación, en cada Unidad de Atención Médica indicada en el **Anexo No. 3.4** "Guía de Distribucion", el Administrador de Contrato y/o los servidores públicos que éstos designen, acorde a sus necesidades, serán los responsables de elaborar el **Anexo No. 4.2** "Acta Administrativa Circunstanciada de Entrega, Recepción, Instalación, Puesta en Operación y Capacitación de Bienes de Inversión" o bien, **Anexo No. 4.3** "Acta Administrativa Circunstanciada de Rechazo de Bienes de Inversión", según corresponda. El Administrador de Contrato, deberá enviar el o las Actas antes mencionadas, así como los correspondientes Anexos, a la Coordinación Técnica de Construcción, con dirección Durango No. 291 piso 1, Colonia Roma, Alcaldía Cuauhtémoc, C.P. 06700, Ciudad de México, dirigido a la Titular de la misma, Ing. Arq. María de Lourdes Segundo Julio (maria.segundo@imss.gob.mx) y copia al correo electrónico a la Lic. Diana Libertad Carreón Guzmán, Coordinadora Normativa Homóloga . (diana.carreon@imss.gob.mx)

m) Anticipo.

No aplica para el presente procedimiento

n) Aviso de privacidad

No aplica para el presente procedimiento

o) Seguro de Responsabilidad Civil

No aplica para el presente procedimiento

p) Dictámenes de Protección Civil

No aplica para el presente procedimiento

Autorizó	Elaboró
Ing. Arq. María de Lourdes Segundo Julio Titular de la Coordinación Técnica de Construcción	**Lic. Ricardo Ulises Pérez Delgado** Titular de la División de Evaluación y Análisis Financiero

ANEXOS

DIVISIÓN DE CONTRATOS

SIN TEXTO

Anexo No. 4.1
Descripción amplia y detallada de los bienes ofertados

CLAVE SAI: FECHA IMP.:
CLAVE PREI: HORA IMP.:

NOMBRE GENÉRICO

ESPECIFICACIONES Y REQUISITOS

LICITANTE: (1) MARCA: (6)
LICITACIÓN: (2) MODELO: (7)
PARTIDA: (3) CATALOGO: (8)
CANTIDAD MÍNIMA: (4) FABRICANTE (9)
CANTIDAD MÁXIMA (5)
(10) HOJA ___ de ___

DESCRIPCIÓN TÉCNICA DEL LICITANTE

(11)

A

B

(12)

NOMBRE Y FIRMA DEL REPRESENTANTE AUTORIZADO POR EL LICITANTE

ANEXOS
DIVISIÓN DE CONTRATOS

Anexo No. 4.1
Descripción amplia y detallada de los bienes ofertados

INSTRUCTIVO DE LLENADO

FORMATO:	**INSTRUCTIVO DE LLENADO (Descripción técnica del licitante)**

A) Columna (izquierda), recuadro superior e inferior, contenido publicado en la Convocatoria.
B) Columna (derecha), recuadro superior e inferior a llenar por el licitante.

Concepto	**Registrar**
1.-Licitante	Razón Social del licitante.
2.- Licitación	Número de procedimiento.
3.- Partida	Número de la partida establecido en la convocatoria que corresponda con claves y nombre del bien.
4.- Cantidad mínima	Cantidad mínima de bienes ofertada.
5.- Cantidad máxima	Cantidad máxima de bienes ofertada.
6.- Marca(s)	La(s) marca(s) del(los) bien(s).
7.- Modelo(s)	El(Los) modelo(s) del(los) bien(s)
8.- Catálogo(s)	El(Los) catálogo(s) en donde se hace referencia a cada uno de los puntos que corresponden al bien propuesto.
9.- Fabricante (s)	El(Los) fabricantes(s) del bien(s) que corresponden al bien propuesto.
10- Hoja (s)	El número de hoja que corresponde y el total de las mismas.
11.- Descripción técnica del licitante.	El licitante deberá describir con precisión las especificaciones y requisitos técnicos que conciernan a los rubros: Descripción, Accesorios, Instalación y Mantenimiento propios de su oferta, incluyendo la información que permitan la plena identificación de los elementos que integran su oferta, en la que se puntualicen las características propias de su artículo, y sus componentes debiendo incluir marca(s), modelo(s) y/o numero de parte o catalogo, indicando con precisión y claridad, cuando la especificación y/o requisito del artículo establezca más de una opción, conceptos de mayor o menor o ubicación dentro de un rango o cantidades, a cual corresponde su oferta, no se considerará válido en estos casos, la transcripción íntegra de la especificación o requisito establecido, sin señalar los elementos específicos con los que cumple el bien ofertado. El licitante preferentemente utilizará la secuencia numérica propuesta por el Instituto para la referencia con que se identifique dentro de los anexos técnicos, folletos, catálogos, fotografías, instructivos y/o manuales del fabricante del bien propuesto, especificando el número(s) de la(s) página(s) y el documento en donde se encuentra identificada su oferta, para cada uno de los numerales y subnumerales. Los títulos: Descripción, Accesorios, Instalación, Matenimiento u Operación (según sea el caso), contenidos en las Especificaciones de la Cédula, no necesitan referenciarse.
12.- Nombre y firma del representante autorizado por el licitante.	

Anexo No. 4.2
Acta Administrativa Circunstanciada de Entrega, Recepción, Instalación, Puesta en Operación y Capacitación de Bienes de Inversión

Hoja ___ de ___

En la Ciudad de _____, siendo las _____ horas del día _____del mes: _____ del año_____, en la Unidad Médica_____, en presencia de los servidores públicos del Instituto Mexicano del Seguro Social y el(los) representante(s) de la empresa _____, se levanta la presente acta a fin de hacer constar la **ENTREGA-RECEPCIÓN, INSTALACION, PUESTA EN OPERACIÓN Y CAPACITACION DEL(LOS) BIEN(ES)** a entera satisfacción del Instituto de acuerdo a las especificaciones generales que se detallan a continuación:

(**NOTA IMPORTANTE:** En caso de detectarse algún incumplimiento o circunstancia que impida la recepción a entera satisfacción del instituto, de acuerdo a lo establecido en el contrato que ampara la adquisición del bien, deberá procederse al levantamiento del Acta Circunstanciada de Rechazo de los bienes).

I. Descripción general del(los) bien(es) recibidos:

Proceso de adquisición:	Contrato Número:	Adjudicado a la empresa:	Domicilio de la empresa:	Teléfono de la empresa:	Correo electrónico de la empresa:

Bien							
Nombre	Marca	Modelo	Número serie	Cantidad	Clave SAI	Clave PREI	Servicio de ubicación final del bien

Accesorios*					
Nombre	Marca	Modelo	Número serie	Cantidad	Servicio de ubicación final del bien

(*) Son todos los componentes que acompañan al bien principal para su funcionamiento.

II. Se procedió a la verificación de los siguientes aspectos, de conformidad con el contrato de referencia. Asimismo, como parte integrante de la presente Acta se revisaron y cotejaron las siguientes constancias, mismas que se adjuntan:

ANEXOS
DIVISIÓN DE CONTRATOS

Constancias anexas:

Constancia	Fecha	SI	NO	Observaciones
1.- **Anexo No. 4.2 A.** "Condiciones de empaque y embalaje del embarque".				
2.- **Anexo no. 4.2 B**. "Apertura del embarque y verificación de(los) bien(es)"				
3.- **Anexo No. 4.2 C.** "Instalación de(los) bien(es)"				
4.- **Anexo No. 4.2 D**. "Constancia de puesta en operación del(los) bien(es)."				
5.- Original de la de constancia de la instalación, conforme a lo indicado en el **Anexo No. 3.3** "Requisitos para los bienes".				

III. Acto seguido, el personal de la unidad médica de que se trate, indicado por el Administrador del Contrato, recibe la información de operación y servicio de los bienes recibidos, debiendo corresponder a lo que a continuación se describe:

Entrega de información de operación y servicio

Tipo de información	Cantidad	Idioma	Formato	Observaciones
1.- Manuales de operación del bien principal y de sus accesorios para cada Área usuaria de la unidad.				
2.- Manuales de operación del bien principal y de sus accesorios para el Área de conservación de la unidad.				
3.- Manuales de servicio completo del bien principal y de sus accesorios para el Área de conservación de la				

Tipo de información	Cantidad	Idioma	Formato	Observaciones
unidad.				

IV. Se procede a la recepción de la Documentación entregada al Administrador del Contrato por parte del proveedor:

- Original del pedido o contrato, incluyendo la totalidad de sus anexos.
- Dos tantos originales y tres copias del **Anexo No. 4.6** "Remisión de Pedido".
- Listado en el que se detallan las características del empaque, dimensiones, peso y contenido.
- Original de la Carta de Garantía de los bienes y sus accesorios, y su óptimo funcionamiento en formato libre, en papel membretado de la empresa respectiva, firmada por el representante legal del proveedor, en la que se indique clara y expresamente el plazo de garantía de los bienes ofertados y su óptimo funcionamiento, así como, que la garantía responde a una cobertura amplia contra vicios ocultos, defectos de fabricación o cualquier falla que presenten, los bienes y sus accesorios por el periodo establecido.
- Original de escrito en formato libre, en papel membretado, firmada por el representante legal del proveedor, en la que se indiquen los centros de servicio, la descripción de la capacidad de servicio local y regional, número de los técnicos y nivel de resolución (capacidad), su base de localización, el tiempo aproximado de respuesta para reparaciones de emergencia (dentro y fuera de horario regular), indicando el número telefónico y correo electrónico oficial de la empresa para la comunicación de solicitud de reparación.
- Para el caso de los bienes de importación, copia simple cotejada del Pedimento de importación.
- Original y copia de constancia de la capacitación otorgada al personal, conforme a lo indicado en el **Anexo No. 3.3** "Requisitos para los Bienes" y el apartado "En su caso, si se requiere capacitación, solicitar programa para la misma" del inciso j) "Garantías de anticipos, cumplimiento, defectos o vicios ocultos de bienes, calidad de servicios y de operación y funcionamiento, que en su caso apliquen, las cuales deben indicar, según sea el caso:"
- **Anexo No. 4.2 A**. "Constancia de condiciones de empaque y embalaje" de los embarques del bien, accesorios y consumibles.
- **Anexo No. 4.2 B**. "Apertura del embarque y verificación del(los) bien(es)".
- **Anexo No. 4.2 C**. "Instalación de(los) bien(es)".
- **Anexo No. 4.2 D**. "Puesta en operación del(los) bien(es)".
- Original de la de constancia de la instalación, conforme a lo indicado en el **Anexo No. 3.3** "Requisitos para los bienes".
- Copia del **Anexo No. 4.5** "Orden de suministro".
- Original de la Garantía por los Defectos y Vicios Ocultos de los Bienes (Fianza).

NOTA: en caso de no aplicar alguno de estos procesos porque no se encuentran contemplados en el contrato respectivo, o el bien recibido no requiere alguna capacitación al personal, especificarlo claramente en este apartado:

Observaciones:

_____

_____

_____

DIVISIÓN DE CONTRATOS
ANEXOS

V. Se levanta la presente CONSTANCIA y se hacen constar la Capacitación concerniente a el(los) bien(es) descrito(s) al inicio.

No habiendo otro asunto que hacer constar, se cierra la presente a las _____ horas del día de su inicio, firmando la presente al calce y al margen en original, por triplicado, los que intervinieron en el presente evento y que se encuentran debidamente facultados para contraer las obligaciones que de éste se deriven, quedando un original en poder del Responsable del área usuaria del(os) bien(es) de la Unidad de Destino Final de los bienes para el expediente respectivo, un tanto original al proveedor y el último juego original se procede a enviar al Administrador del Contrato para su conocimiento e integración al ACTA ADMINISTRATIVA CIRCUNSTANCIADA DE ENTREGA, RECEPCION, INSTALACION, PUESTA EN OPERACIÓN Y CAPACITACION DE BIENES DE INVERSION que se formalizará al momento de la entrega del bien(es) a entera satisfacción del Instituto (en caso de que éste último no se encuentre presente en el acto).

FIRMANTES

Unidad Médica	**(Se deberá indicar la Unidad Médica de destino final de los bienes)**		
Administrador del Contrato		**Representante(s) Legal del Proveedor asignado y facultado para la entrega del(os) bien(es)**	
(Firma y matrícula)	(Antefirma)	(Firma y matrícula)	(Antefirma)

NOTAS IMPORTANTES:

1. **LA TOTALIDAD DE LAS HOJAS QUE CONFORMEN LA PRESENTE ACTA, DEBERÁN CONTENER LA ANTEFIRMA DE LOS SERVIDORES QUE SUSCRIBEN AL FINAL DE ESTA.**
2. **EN EL CASO DE QUE SE PRESENTE CAMBIO DE PERSONAL, EL RESPONSABLE DE FORMALIZAR EL ACTA SERÁ EL SERVIDOR PUBLICO QUE LLEGUE A OCUPAR EL "CARGO INDICADO".**
3. **EL PRESENTE FORMATO CONTIENE LO MÍNIMO INDISPENSABLE Y TIENE ÚNICAMENTE CARÁCTER ORIENTATIVO.**

Anexo No. 4.2 A. "*Condiciones de empaque y embalaje del embarque*" del ACTA ADMINISTRATIVA CIRCUNSTANCIADA DE ENTREGA, RECEPCION, PUESTA EN OPERACIÓN Y CAPACITACION DE BIENES DE INVERSION

Hoja ___ de ___

NOTA: La presente Constancia, se integrará al ACTA ADMINISTRATIVA CIRCUNSTANCIADA DE ENTREGA, RECEPCION, PUESTA EN OPERACIÓN Y CAPACITACION DE BIENES DE INVERSION que se formalizará al momento de la entrega-recepción del bien(es) a entera satisfacción del Instituto.

En la Ciudad de _____, siendo las _____ horas del día: _____del mes: _____ del año_____, en la Unidad Médica_____, en presencia de los servidores públicos del Instituto Mexicano del Seguro Social y el(los) representante(s) de la empresa _____, se levanta la presente CONSTANCIA a fin de VALIDAR la **RECEPCIÓN Y CONDICIONES DE EMPAQUE Y EMBALAJE DEL EMBARQUE DEL(LOS) BIEN(ES)** con las especificaciones que se detallan a continuación:

(**NOTA IMPORTANTE:** En caso de detectarse algún incumplimiento o circunstancia que impida la recepción a entera satisfacción del instituto, de acuerdo con lo establecido en el contrato que ampara la adquisición del bien, deberá procederse al levantamiento del Acta Circunstanciada de Rechazo de los bienes).

I. Descripción general del(los) bien(es) recibidos:

Proceso de adquisición:	Contrato Número:	Adjudicado a la empresa:	Domicilio de la empresa:	Teléfono de la empresa:	Correo electrónico de la empresa:

Bien							
Nombre	Marca	Modelo	Número serie	Cantidad	Clave SAI	Clave PREI	Servicio de ubicación final del bien

Accesorios*					
Nombre	Marca	Modelo	Número serie	Cantidad	Servicio de ubicación final del bien

(*) Son todos los componentes que acompañan al bien principal para su funcionamiento

II. Se procedió a la verificación de los siguientes aspectos, de conformidad con el contrato de referencia:

ANEXOS
DIVISIÓN DE CONTRATOS

Condiciones de empaque y embalaje del embarque:

Condición	SI	NO	Observaciones
1.- ¿Las condiciones físicas corresponden a la lista de empaque?			
2.- ¿Los sellos de origen se encuentran íntegros y no se encuentran empaques rotos, mojados o daños por mal manejo?			
3.- ¿Presenta daños a simple vista?			
4.- Cantidad de pallets o tarimas y/o cajas y/o bultos			
5.- ¿Existe diferencia en peso, dimensiones y material de empaque?			
6.- ¿Las condiciones físicas corresponden a la documentación presentada?			
7.- ¿Los empaques se encuentran mojado(s) y/o roto(s)?			
8.- ¿Presenta buenas condiciones de manejo, verticalidad, fragilidad y humedad?			
9.- ¿La actividad se realiza de acuerdo con lo determinado por el fabricante?			

III. Se levanta la presente CONSTANCIA y se hacen constar las **condiciones de empaque y embalaje del embarque** del (los) bien(es) descrito(s) al inicio, quedando en poder del Instituto.

No habiendo otro asunto que hacer constar, se cierra la presente a las _____ horas del día de su inicio, firmando la presente al calce y al margen en original, por triplicado, los que intervinieron en el presente evento y que se encuentran debidamente facultados para contraer las obligaciones que de éste se deriven, quedando un original en poder del Responsable del área usuaria del(os) bien(es) de la Unidad de Destino

Final del bien para el expediente respectivo, un tanto original al proveedor y el último juego original deberá ser remitido a la brevedad al Administrador del Contrato para su conocimiento e integración al ACTA ADMINISTRATIVA CIRCUNSTANCIADA DE ENTREGA, RECEPCION, INSTALACION, PUESTA EN OPERACIÓN Y CAPACITACION DE BIENES DE INVERSION que se formalizará al momento de la entrega del bien(es) a entera satisfacción del Instituto (en caso de que éste último no se encuentre presente en este acto).

FIRMANTES

Unidad Médica	**(Se deberá indicar la Unidad Médica de destino final de los bienes)**		
Administrador del Contrato		**Representante(s) Legal del Proveedor asignado y facultado para la entrega del(os) bien(es)**	
(Firma, matrícula y cargo)	(Antefirma)	(Firma, matrícula y cargo)	(Antefirma)

NOTAS IMPORTANTES:

1. **LA TOTALIDAD DE LAS HOJAS QUE CONFORMEN LA PRESENTE ACTA, DEBERÁN CONTENER LA ANTEFIRMA DE LOS SERVIDORES QUE SUSCRIBEN AL FINAL DE ESTA.**
2. **EN EL CASO DE QUE SE PRESENTE CAMBIO DE PERSONAL, EL RESPONSABLE DE FORMALIZAR EL ACTA SERÁ EL SERVIDOR PUBLICO QUE LLEGUE A OCUPAR EL "CARGO INDICADO".**
3. **EL PRESENTE FORMATO CONTIENE LO MÍNIMO INDISPENSABLE Y TIENE ÚNICAMENTE CARÁCTER ORIENTATIVO MÁS NO LIMITATIVO, PARA LAS ÁREAS RESPONSABLES DE SU ELABORACIÓN.**

ANEXOS
DIVISIÓN DE CONTRATOS

SIN TEXTO

Anexo No. 4.2 B. "*Apertura del embarque y verificación de(los) bien(es)*" del ACTA ADMINISTRATIVA CIRCUNSTANCIADA DE ENTREGA, RECEPCION, PUESTA EN OPERACIÓN Y CAPACITACION DE BIENES DE INVERSION

Hoja ___ de ___

NOTA: La presente Constancia, se integrará al ACTA ADMINISTRATIVA CIRCUNSTANCIADA DE ENTREGA, RECEPCION, PUESTA EN OPERACIÓN Y CAPACITACION DE BIENES DE INVERSION que se formalizará al momento de la entrega-recepción del bien(es) a entera satisfacción del Instituto.

En la Ciudad de _____, siendo las _____ horas del día: _____del mes: _____ del año_____, en la Unidad Médica_____, en presencia de los servidores públicos del Instituto Mexicano del Seguro Social y el(los) representante(s) de la empresa _____, se levanta la presente CONSTANCIA a fin de VALIDAR la **APERTURA DEL EMBARQUE Y VERIFICACIÓN DEL(LOS) BIEN(ES)** con las especificaciones que se detallan a continuación:

(**NOTA IMPORTANTE**: En caso de detectarse algún incumplimiento o circunstancia que impida la recepción a entera satisfacción del instituto, de acuerdo con lo establecido en el contrato que ampara la adquisición del bien, deberá procederse al levantamiento del Acta Circunstanciada de Rechazo de los bienes).

I. Descripción general del(los) bien(es) recibidos:

Proceso de adquisición:	Contrato Número:	Adjudicado a la empresa:	Domicilio de la empresa:	Teléfono de la empresa:	Correo electrónico de la empresa:

Bien							
Nombre	Marca	Modelo	Número serie	Cantidad	Clave SAI	Clave PREI	Servicio de ubicación final del bien

Accesorios*					
Nombre	Marca	Modelo	Número serie	Cantidad	Servicio de ubicación final del bien

(*) Son todos los componentes que acompañan al bien principal para su funcionamiento

II. Se procedió a la verificación de los siguientes aspectos, de conformidad con el contrato de referencia:

Apertura del embarque y verificación de(los) bien(es):

ANEXOS
DIVISIÓN DE CONTRATOS

Condición	SI	NO	Observaciones
1.- ¿Existe la debida correspondencia y concordancia entre lo adquirido y lo entregado en cuanto la cantidad, marca(s) y modelo(s) de acuerdo con la propuesta técnica del proveedor?			
2.- ¿La actividad se realiza de acuerdo con lo determinado por el fabricante?			

Los servidores públicos C._____ y C._____, de forma conjunta con el representante facultado del Proveedor, verifican todas y cada una de las características y especificaciones contenidas en el contrato, así como las descritas en la "Cédulas de Descripción de Bienes" (Anexo _____), considerando las modificaciones que deriven de la(s) Junta(s) de Aclaraciones y demás apartados del referido instrumento legal, contra las que cuentan físicamente los bienes entregados

III. Se levanta la presente CONSTANCIA y se hacen constar la **apertura del embarque y verificación del (los) bien(es)** descrito(s) al inicio, entregados por parte del Proveedor al personal del Instituto en fecha _____.

No habiendo otro asunto que hacer constar, se cierra la presente a las _____ horas del día de su inicio, firmando la presente al calce y al margen en original, por triplicado, los que intervinieron en el presente evento y que se encuentran debidamente facultados para contraer las obligaciones que de éste se deriven, quedando un original en poder del Responsable del área usuaria del(os) bien(es) de la Unidad de Destino Final de los bienes para el expediente respectivo, un tanto original al proveedor y el último juego original se procede a enviar al Administrador del Contrato para su conocimiento e integración al ACTA ADMINISTRATIVA CIRCUNSTANCIADA DE ENTREGA, RECEPCION, INSTALACION, PUESTA EN OPERACIÓN Y CAPACITACION DE BIENES DE INVERSION que se formalizará al momento de la entrega del bien(es) a entera satisfacción del Instituto (en caso de que éste último no se encuentre presente en el acto).

FIRMANTES

Unidad Médica	**(Se deberá indicar la Unidad Médica de destino final de los bienes)**		
Administrador del Contrato		**Representante(s) Legal del Proveedor asignado y facultado para la entrega del(os) bien(es)**	
(Firma y matrícula)	(Antefirma)	(Firma y matrícula)	(Antefirma)

NOTAS IMPORTANTES:

1. **LA TOTALIDAD DE LAS HOJAS QUE CONFORMEN LA PRESENTE ACTA, DEBERÁN CONTENER LA ANTEFIRMA DE LOS SERVIDORES QUE SUSCRIBEN AL FINAL DE ESTA.**
2. **EN EL CASO DE QUE SE PRESENTE CAMBIO DE PERSONAL, EL RESPONSABLE DE FORMALIZAR EL ACTA SERÁ EL SERVIDOR PUBLICO QUE LLEGUE A OCUPAR EL "CARGO INDICADO".**
3. **EL PRESENTE FORMATO CONTIENE LO MÍNIMO INDISPENSABLE Y TIENE ÚNICAMENTE CARÁCTER ORIENTATIVO MÁS NO LIMITATIVO, PARA LAS ÁREAS RESPONSABLES DE SU ELABORACIÓN.**

PRESENTE

ANEXOS
DIVISIÓN DE CONTRATOS

SIN TEXTO

Anexo No. 4.2 C. "*Instalación de(los) bien(es)*" del ACTA ADMINISTRATIVA CIRCUNSTANCIADA DE ENTREGA, RECEPCIÓN, PUESTA EN OPERACIÓN Y CAPACITACIÓN DE BIENES DE INVERSIÓN

Hoja ___ de ___

NOTA: La presente Constancia, se integrará al ACTA ADMINISTRATIVA CIRCUNSTANCIADA DE ENTREGA, RECEPCIÓN, PUESTA EN OPERACIÓN Y CAPACITACIÓN DE BIENES DE INVERSIÓN que se formalizará al momento de la entrega-recepción del bien(es) a entera satisfacción del Instituto.

En la Ciudad de _____, siendo las _____ horas del día: _____del mes: _____ del año_____, en la Unidad Médica_____, en presencia de los servidores públicos del Instituto Mexicano del Seguro Social y el(los) representante(s) de la empresa _____, se levanta la presente CONSTANCIA a fin de VERIFICAR el otorgamiento de la **INSTALACIÓN DEL(LOS) BIEN(ES)** con las especificaciones que se detallan a continuación:

NOTA IMPORTANTE: En caso de detectarse algún incumplimiento o circunstancia que impida la recepción a entera satisfacción del instituto, de acuerdo con lo establecido en el contrato que ampara la adquisición del bien, deberá procederse al levantamiento del Acta Circunstanciada de Rechazo de los bienes).

I. Descripción general del(los) bien(es) recibidos:

Proceso de adquisición:	Contrato Número:	Adjudicado a la empresa:	Domicilio de la empresa:	Teléfono de la empresa:	Correo electrónico de la empresa:

Bien							
Nombre	Marca	Modelo	Número serie	Cantidad	Clave SAI	Clave PREI	Servicio de ubicación final del bien

Accesorios*					
Nombre	Marca	Modelo	Número serie	Cantidad	Servicio de ubicación final del bien

(*) Son todos los componentes que acompañan al bien principal para su funcionamiento.

II. Se procedió a la verificación de los siguientes aspectos, de conformidad con el contrato de referencia:

ANEXOS
DIVISIÓN DE CONTRATOS

Instalación del(los) bien(es):

Condición	Si	No	Observaciones
1.- ¿La actividad se realiza de acuerdo a lo determinado por el fabricante?			
2.- ¿La instalación se realiza, de así corresponder, conforme lo especificado en la guía mecánica, que contiene los requerimientos eléctricos, mecánicos, hidráulicos, sanitarios, espacios físicos y en su caso, instalaciones especiales indicadas, así como de acuerdo a las condiciones del contrato, contemplando todas las acciones requeridas?			

III. Se levanta la presente CONSTANCIA y se hacen constar la instalación del(los) bien(es) descrito(s) al inicio, entregados por parte del Proveedor al personal del Instituto en fecha _____.

No habiendo otro asunto que hacer constar, se cierra la presente a las _____ horas del día de su inicio, firmando la presente al calce y al margen en original, por triplicado, los que intervinieron en el presente evento y que se encuentran debidamente facultados para contraer las obligaciones que de éste se deriven, quedando un original en poder del Responsable del área usuaria del(os) bien(es) de la Unidad de Destino Final de los bienes para el expediente respectivo, un tanto original al proveedor y el último juego original se procede a enviar al Administrador del Contrato para su conocimiento e integración al ACTA ADMINISTRATIVA CIRCUNSTANCIADA DE ENTREGA, RECEPCIÓN, INSTALACIÓN, PUESTA EN OPERACIÓN Y CAPACITACIÓN DE BIENES DE INVERSIÓN que se formalizará al momento de la entrega del bien(es) a entera satisfacción del Instituto (en caso de que éste último no se encuentre presente en el acto).

FIRMANTES

Unidad Médica	**(Se deberá indicar la Unidad Médica de destino final de los bienes)**		
Administrador del Contrato		**Representante(s) Legal del Proveedor asignado y facultado para la entrega del(os) bien(es)**	
(Firma y matrícula)	(Antefirma)	(Firma y matrícula)	(Antefirma)

NOTAS IMPORTANTES:

1. **LA TOTALIDAD DE LAS HOJAS QUE CONFORMEN LA PRESENTE ACTA, DEBERÁN CONTENER LA ANTEFIRMA DE LOS SERVIDORES QUE SUSCRIBEN AL FINAL DE ESTA.**
2. **EN EL CASO DE QUE SE PRESENTE CAMBIO DE PERSONAL, EL RESPONSABLE DE FORMALIZAR EL ACTA SERÁ EL SERVIDOR PUBLICO QUE LLEGUE A OCUPAR EL "CARGO INDICADO".**
3. **EL PRESENTE FORMATO CONTIENE LO MÍNIMO INDISPENSABLE Y TIENE ÚNICAMENTE CARÁCTER ORIENTATIVO MÁS NO LIMITATIVO, PARA LAS ÁREAS RESPONSABLES DE SU ELABORACIÓN.**

ANEXOS
DIVISIÓN DE CONTRATOS

SIN TEXTO

Anexo No. 4.2 D. "Puesta en operación de(los) bien(es)" del ACTA ADMINISTRATIVA CIRCUNSTANCIADA DE ENTREGA, RECEPCIÓN, PUESTA EN OPERACIÓN Y CAPACITACIÓN DE BIENES DE INVERSIÓN

Hoja ___ de ___

NOTA: La presente Constancia, se integrará al ACTA ADMINISTRATIVA CIRCUNSTANCIADA DE ENTREGA, RECEPCIÓN, PUESTA EN OPERACIÓN Y CAPACITACIÓN DE BIENES DE INVERSIÓN que se formalizará al momento de la entrega-recepción del bien(es) a entera satisfacción del Instituto.

En la Ciudad de _____, siendo las _____ horas del día: _____del mes: _____ del año_____, en la Unidad Médica_____, en presencia de los servidores públicos del Instituto Mexicano del Seguro Social y el(los) representante(s) de la empresa _____, se levanta la presente CONSTANCIA a fin de VALIDAR la **PUESTA EN OPERACIÓN DEL(LOS) BIEN(ES)**, en caso de que estos lo requieran, con las especificaciones que se detallan a continuación:

NOTA IMPORTANTE: En caso de detectarse algún incumplimiento o circunstancia que impida la recepción a entera satisfacción del instituto, de acuerdo con lo establecido en el contrato que ampara la adquisición del bien, deberá procederse al levantamiento del Acta Circunstanciada de Rechazo de los bienes).

I. Descripción general del(los) bien(es) recibidos:

Proceso de adquisición:	Contrato Número:	Adjudicado a la empresa:	Domicilio de la empresa:	Teléfono de la empresa:	Correo electrónico de la empresa:

Bien							
Nombre	Marca	Modelo	Número serie	Cantidad	Clave SAI	Clave PREI	Servicio de ubicación final del bien

Accesorios*					
Nombre	Marca	Modelo	Número serie	Cantidad	Servicio de ubicación final del bien

(*) Son todos los componentes que acompañan al bien principal para su funcionamiento.

II. Se procedió a la verificación de los siguientes aspectos, de conformidad con el contrato de referencia:

ANEXOS
DIVISIÓN DE CONTRATOS

Puesta en operación de(los) bien(es):

Condición	SI	NO	Observaciones
1.- ¿La actividad se realiza de acuerdo con lo determinado por el fabricante?			
2.- ¿Se procedió a la verificación del correcto funcionamiento y operación del bien instalado?			

III. Se levanta la presente CONSTANCIA y se hacen constar la **Puesta en operación de(los) bien(es)** descrito(s) al inicio, entregados por parte del Proveedor al personal del Instituto en fecha _____.

No habiendo otro asunto que hacer constar, se cierra la presente a las _____ horas del día de su inicio, firmando la presente al calce y al margen en original, por triplicado, los que intervinieron en el presente evento y que se encuentran debidamente facultados para contraer las obligaciones que de éste se deriven, quedando un original en poder del Responsable del área usuaria del(os) bien(es) de la Unidad de Destino Final de los bienes para el expediente respectivo, un tanto original al proveedor y el último juego original se procede a enviar al Administrador del Contrato para su conocimiento e integración al ACTA ADMINISTRATIVA CIRCUNSTANCIADA DE ENTREGA, RECEPCION, INSTALACION, PUESTA EN OPERACIÓN Y CAPACITACION DE BIENES DE INVERSION que se formalizará al momento de la entrega del bien(es) a entera satisfacción del Instituto (en caso de que éste último no se encuentre presente en el acto).

FIRMANTES

Unidad Médica	**(Se deberá indicar la Unidad Médica de destino final de los bienes)**	
Administrador del Contrato		**Representante(s) Legal del Proveedor asignado y facultado para la entrega del(os) bien(es)**
(Firma y matrícula)	(Antefirma)	(Firma y matrícula) (Antefirma)

NOTAS IMPORTANTES:

1. **LA TOTALIDAD DE LAS HOJAS QUE CONFORMEN LA PRESENTE ACTA, DEBERÁN CONTENER LA ANTEFIRMA DE LOS SERVIDORES QUE SUSCRIBEN AL FINAL DE ESTA.**
2. **EN EL CASO DE QUE SE PRESENTE CAMBIO DE PERSONAL, EL RESPONSABLE DE FORMALIZAR EL ACTA SERÁ EL SERVIDOR PUBLICO QUE LLEGUE A OCUPAR EL "CARGO INDICADO".**
3. **EL PRESENTE FORMATO CONTIENE LO MÍNIMO INDISPENSABLE Y TIENE ÚNICAMENTE CARÁCTER ORIENTATIVO MÁS NO LIMITATIVO, PARA LAS ÁREAS RESPONSABLES DE SU ELABORACIÓN.**

ANEXOS
DIVISIÓN DE CONTRATOS

SIN TEXTO

Anexo No. 4.3
Acta Administrativa Circunstanciada de Rechazo de Bienes de Inversión

Hoja ___ de ___

En la Ciudad de _____, siendo las _____ horas del día: _____ del mes: _____ del año_____, en el domicilio de _____se levanta la presente Acta para hacer constar la RECEPCIÓN DEL(LOS) BIEN(ES) con las siguientes especificaciones:

Bien						
Nombre	Marca	Modelo	Número serie	Cantidad	Clave SAI	Clave PREI

De cual se cuenta con la siguiente información adicional:

Unidad Destino		OOAD/UMAE	
Nombre de la empresa			
Dirección de la empresa			
Representante(s) Legal del Proveedor asignado y facultado para la entrega del(os) bien(es)			
Teléfono		Correo electrónico de la empresa	
Procedimiento de adquisición No.		Contrato No.	

El motivo del rechazo obedece a las siguientes razones que a continuación se exponen:

_____
_____
_____
_____

Se levanta la presente acta y se hace constar que el(los) bien(s) descrito(s) fue(ron) regresado(s) íntegramente al proveedor.

Se establece el compromiso por parte del proveedor para la nueva fecha de entrega del(os) bien(es) el día ___ del mes de _____ del año _____, siempre y cuando la nueva fecha se encuentre dentro del plazo establecido en la cláusula correspondiente para la entrega recepción del bien.
No habiendo otro asunto que hacer constar, se levanta la presente a las _____ horas del día de su inicio, firmando la presente al calce y al margen en original, los que intervinieron en el presente evento y que se encuentran debidamente facultados para contraer las obligaciones que de éste se deriven, quedando el original en poder del Administrador de la Unidad de Destino Final del(os) bien(es) para el expediente respectivo y hace entrega de una copia al proveedor, y se procede a enviar otra copia al Administrador del Contrato, al Área Adquirente para su conocimiento y para los efectos legales y administrativos

correspondientes, así como a la Coordinación Normativa de nivel central que en su caso, haya participado como área técnica de acuerdo al contrato de que se trate para su conocimiento.

FIRMANTES

Unidad Médica	**(Se deberá indicar la Unidad Médica de destino final de los bienes)**		
Administrador del Contrato		**Representante(s) Legal del Proveedor asignado y facultado para la entrega del(os) bien(es)**	
(Firma y matrícula)	(Antefirma)	(Firma y matrícula)	(Antefirma)

NOTAS IMPORTANTES:

1. LA TOTALIDAD DE LAS HOJAS QUE CONFORMEN LA PRESENTE ACTA, DEBERÁN CONTENER LA ANTEFIRMA DE LOS SERVIDORES QUE SUSCRIBEN AL FINAL DE ESTA.
2. EN EL CASO DE QUE SE PRESENTE CAMBIO DE PERSONAL, EL RESPONSABLE DE FORMALIZAR EL ACTA SERÁ EL SERVIDOR PUBLICO QUE LLEGUE A OCUPAR EL "CARGO INDICADO"
3. EL PRESENTE FORMATO CONTIENE LO MÍNIMO INDISPENSABLE QUE DEBE CONTENER EL ACTA CIRCUNSTANCIADA, EL CUAL ÚNICAMENTE TIENE CARÁCTER ORIENTATIVO MÁS NO LIMITATIVO, PARA LAS ÁREAS RESPONSABLES DE SU ELABORACIÓN.
4. SE DEBERÁ DAR AVISO AL ADMINISTRADOR DE CONTRATO, ANEXANDO UNA COPIA SIMPLE DEL ACTA.

Tipo de unidad	Claves IMSS	Descripción
Unidades Médicas	SAI: 513.123.0266 PREI: 20202	Banqueta de altura

Grupo	Mobiliario Médico
Áreas o Locales de Uso	Salas de Cirugía General, Urgencias y Expulsión, sala de autopsias
Dimensiones Generales	Largo 40cm, Ancho 30cm, Altura 25cm.
Capacidad de Carga	150 kg.
Descripción Técnica	1. Cubierta: Fabricada en hule natural de 4 mm de espesor. 2. Estructura: Tubular fabricada en lámina de acero rolado en frio, calibre no. 20 de 25.4 x 25.4 mm (1" x 1"). 3. Plataforma: Fabricada en lámina de acero, calibre no. 20. 4. Regatones fijos: Fabricados en acero rolado en frio de 25.4 mm (1"), con base nitrilo sanitario blanco de 25.4 mm (1") de diámetro para ajuste de altura de 4 cm, ubicados en la parte inferior de las patas.
Acabados	• Acero al carbono rolado en frío: Cepillado. • Regatones: Antiderrapantes.
Selección cromática	• Hule natural y base plástica: PANTONE Jet Black PQ-19-0303TCX. El tono final debe aproximarse al tono propuesto según material.
Sistema de ensamble	• Acero al carbono rolado en frío: Por punto y por arco eléctrico a base de soldadura MIG. • Regatones: Insertados a presión.
Certificados	• De acero inoxidable, declaratoria de conformidad entregada al fabricante del mueble por el fabricante del material. • De manufactura o Producción: ISO 9001 Vigente. Sistema de gestión de calidad. • Declaratoria de conformidad de acero inoxidable donde se indique que fue fabricado y probado conforme a la norma NMX-B-508-Vigente y en concordancia a norma ASTM 240/ A 240M-15 STD y la norma SAE-J405 cumpliendo con las propiedades mecánicas y composición química establecidas en las normas ASME SA 240-11. • Se requiere también el informe de los resultados de la prueba. Para las normas o certificados solicitados deberán de cumplir con lo siguiente: Para artículos nacionales el certificado debe ser emitido por un organismo de certificación acreditado por la Entidad Mexicana de Acreditación (EMA). Para artículos internacionales el certificado debe ser emitido por un organismo oficial acreditado por el país de origen.
Tolerancias	En las dimensiones generales de +/- 10 %.
Perspectiva del Artículo y Accesorios	
Imágenes representativas y no indican diseño específico.	

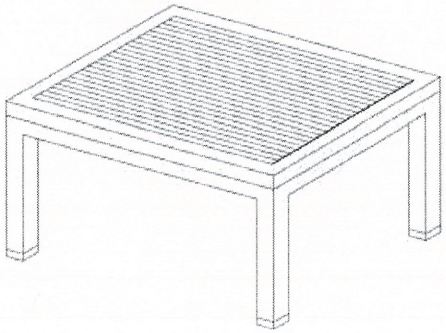

ANEXOS
DIVISIÓN DE CONTRATOS

SIN TEXTO

ANEXO 3 (TRES)

"PROPUESTA ECONÓMICA, PROPUESTA TÉCNICA, CARTA GARANTÍA, ACTA DE FALLO Y OFICIO NÚMERO 09 53 84 61 1CFH/2024/6623".

ANEXOS
DIVISIÓN DE CONTRATOS

SIN TEXTO

SERPROF BIOMED

ANEXO TRES FORMATO DE PROPUESTA ECONOMICA
LICITACIÓN PÚBLICA INTERNACIONAL ELECTRÓNICA BAJO LA COBERTURA DE LOS TRATADOS DE LIBRE COMERCIO
LA-50-GYR-050GYR040-T-2-2024

No. de Procedimiento: LA-50-GYR-050GYR040-T-2-2024
Descripción del Procedimiento: RELATIVO AL: PROGRAMA "MOBILIARIO MÉDICO Y DE LABORATORIO PARA HOSPITALES PRIORITARIOS"
Nombre o razón social del licitante: SERPROF BIOMED, S.A. DE C.V.
Registro Federal de Contribuyentes: SEA160930B24
Domicilio fiscal del licitante: AV. UNIVERSIDAD 234, OF. 220, LOMAS DEL GUADIANA, CP 34110, DURANGO, DGO.
Número Telefónico: (618) 154 2550; (618) 146 4970

Fecha: 27 DE JUNIO DE 2024

Correo Electrónico: [redacted] contacto@serprofbiomed.com

Estratificación: PEQUEÑA

PARTIDA	DESTINO	CUCOP	CUCOP +	CLAVE PREI	CLAVE SAI	DESCRIPCIÓN	UNIDAD DE MEDIDA	CANTIDAD	ORIGEN DEL BIEN	MARCA	MODELO	FABRICANTE	PRECIO UNITARIO $/IVA	IMPORTE TOTAL OFERTADO $/IVA
1	BAJA CALIFORNIA	53106569	53101-6569	16662	513.191.0801.01.01	CARRO CAMILLA TIPO TRANSFER (LATERAL).	PIEZA	5	MÉXICO	GENERANDO INNOVACIONES MÉDICAS SAEM, S.A. DE C.V.	SAEM CARR-0803	GENERANDO INNOVACIONES MÉDICAS SAEM, S.A. DE C.V.	$ 28,000.00	$ 140,000.00
13	BAJA CALIFORNIA	51200159	51201-0159	20023	515.247.0118.00.01	CARRO CALONERO.	PIEZA	11	MÉXICO	GENERANDO INNOVACIONES MÉDICAS SAEM, S.A. DE C.V.	SAEM CARR-0118	GENERANDO INNOVACIONES MÉDICAS SAEM, S.A. DE C.V.	$ 3,733.33	$ 41,066.67
32	BAJA CALIFORNIA	51200039	51201-0039	20125	513.108.0378.00.01	BANCO GIRATORIO DE ACERO INOXIDABLE.	PIEZA	133	MÉXICO	GENERANDO INNOVACIONES MÉDICAS SAEM, S.A. DE C.V.	SAEM BAN-0378	GENERANDO INNOVACIONES MÉDICAS SAEM, S.A. DE C.V.	$ 1,146.67	$ 152,506.67
35	BAJA CALIFORNIA	53106558	53101-6558	20128	513.130.0422.00.01	BASCULA CON ESTADIMETRO.	PIEZA	57	MÉXICO	GENERANDO INNOVACIONES MÉDICAS SAEM, S.A. DE C.V.	SAEM BASCULA -0422	GENERANDO INNOVACIONES MÉDICAS SAEM, S.A. DE C.V.	$ 5,693.33	$ 324,520.00
37	BAJA CALIFORNIA	51200047	51201-0047	20133	513.143.0148.00.01	BURO	PIEZA	199	MÉXICO	GENERANDO INNOVACIONES MÉDICAS SAEM, S.A. DE C.V.	SAEM BURO-0148	GENERANDO INNOVACIONES MÉDICAS SAEM, S.A. DE C.V.	$ 1,053.33	$ 209,613.33
39	BAJA CALIFORNIA	53106573	53101-6573	20136	513.191.0862.00.01	CARRO PARA CURACIONES.	PIEZA	4	MÉXICO	GENERANDO INNOVACIONES MÉDICAS SAEM, S.A. DE C.V.	SAEM CARR-0862	GENERANDO INNOVACIONES MÉDICAS SAEM, S.A. DE C.V.	$ 4,933.33	$ 19,733.33
40	BAJA CALIFORNIA	53106576	53101-6576	20137	513.191.0877.00.01	CARRO PARA MEDICAMENTOS.	PIEZA	21	MÉXICO	GENERANDO INNOVACIONES MÉDICAS SAEM, S.A. DE C.V.	SAEM CARR-0877	GENERANDO INNOVACIONES MÉDICAS SAEM, S.A. DE C.V.	$ 4,933.33	$ 103,600.00
42	BAJA CALIFORNIA	53106577	53101-6577	20140	513.191.0903.00.01	CARRO PORTAEXPEDIENTES.	PIEZA	14	MÉXICO	GENERANDO INNOVACIONES MÉDICAS SAEM, S.A. DE C.V.	SAEM CARR-0903	GENERANDO INNOVACIONES MÉDICAS SAEM, S.A. DE C.V.	$ 8,766.67	$ 115,733.33
45	BAJA CALIFORNIA	53200456	53201-0456	20145	513.245.0113.00.01	COMODO PARA ADULTOS.	PIEZA	327	MÉXICO	GENERANDO INNOVACIONES MÉDICAS SAEM, S.A. DE C.V.	SAEM COMODO-0113	GENERANDO INNOVACIONES MÉDICAS SAEM, S.A. DE C.V.	$ 800.00	$ 261,600.00
46	BAJA CALIFORNIA	53200457	53201-0457	20146	513.745.0126.00.01	COMODO PARA MENORES	PIEZA	28	MÉXICO	GENERANDO INNOVACIONES MÉDICAS SAEM, S.A. DE C.V.	SAEM COMODO-0126	GENERANDO INNOVACIONES MÉDICAS SAEM, S.A. DE C.V.	$ 800.00	$ 22,400.00
47	BAJA CALIFORNIA	51200057	51201-0057	20147	513.734.0113.00.01	CUBETA DE ACERO INOXIDABLE CON PORTA CUBETA RODABLE.	PIEZA	281	MÉXICO	GENERANDO INNOVACIONES MÉDICAS SAEM, S.A. DE C.V.	SAEM CUBETA-0113	GENERANDO INNOVACIONES MÉDICAS SAEM, S.A. DE C.V.	$ 1,400.00	$ 393,400.00
48	BAJA CALIFORNIA	51200060	51201-0060	20148	513.352.0111.00.01	ESCALERILLA DE DOS PELDAÑOS	PIEZA	430	MÉXICO	GENERANDO INNOVACIONES MÉDICAS SAEM, S.A. DE C.V.	SAEM ESCALERILLA-0111	GENERANDO INNOVACIONES MÉDICAS SAEM, S.A. DE C.V.	$ 1,040.00	$ 447,200.00
52	BAJA CALIFORNIA	51200062	51201-0062	20153	513.546.0061.00.01	JABONERA DE PEDAL.	PIEZA	22	MÉXICO	GENERANDO INNOVACIONES MÉDICAS SAEM, S.A. DE C.V.	SAEM JABONERA-0061	GENERANDO INNOVACIONES MÉDICAS SAEM, S.A. DE C.V.	$ 7,733.33	$ 170,133.33
54	BAJA CALIFORNIA	51200065	51201-0065	20155	513.567.0128.00.01	LAMPARA DE PIE RODABLE.	PIEZA	7	MÉXICO	GENERANDO INNOVACIONES MÉDICAS SAEM, S.A. DE C.V.	SAEM LAMPARA-0128	GENERANDO INNOVACIONES MÉDICAS SAEM, S.A. DE C.V.	$ 1,733.33	$ 12,133.33

SE CANCELAN DATOS PERSONALES DE PERSONA(S) FISICAS IDENTIFICABLE(S) TALES COMO: CORREO ELECTRÓNICO, POR CONSIDERARSE INFORMACIÓN CUYA DIFUSIÓN PUEDE AFECTAR A LA ESFERA PRIVADA DE LA MISMA, DE CONFORMIDAD CON LO ESTABLECIDO EN LOS ARTICULOS 113 FRACCIÓN I Y 118 DE LA LEY FEDERAL DE TRANSPARENCIA Y ACCESO A LA INFORMACIÓN PÚBLICA. D.O.F. 09-mayo-2016

ANEXOS
DIVISIÓN DE CONTRATOS

Folio 001

SERPROF BIOMED

ANEXO TRES FORMATO DE PROPUESTA ECONOMICA
LICITACIÓN PÚBLICA INTERNACIONAL ELECTRÓNICA BAJO LA COBERTURA DE LOS TRATADOS DE LIBRE COMERCIO
LA-50-GYR-050GYR040-T-2-2024

No. de Procedimiento: LA-50-GYR-050GYR040-T-2-2024
Descripción del Procedimiento: RELATIVO AL: PROGRAMA "MOBILIARIO MÉDICO Y DE LABORATORIO PARA HOSPITALES PRIORITARIOS"
Nombre o razón social del licitante: SERPROF BIOMED, S.A. DE C.V.
Registro Federal de Contribuyentes: SER160930B24
Domicilio fiscal del licitante: AV. UNIVERSIDAD 234, OF. 220, LOMAS DEL GUADIANA, CP 34110, DURANGO, DGO.
Número Telefónico: (618) 154 2550; (618) 146 4970

Fecha: 27 DE JUNIO DE 2024

Correo Electrónico: [redacted]contacto@serprofbiomed.com

Estratificación: PEQUEÑA

PARTIDA	DESTINO	CUCOP	CUCOP +	CLAVE PREI	CLAVE SAI	DESCRIPCIÓN	UNIDAD DE MEDIDA	CANTIDAD	ORIGEN DEL BIEN	MARCA	MODELO	FABRICANTE	PRECIO UNITARIO S/IVA	IMPORTE TOTAL OFERTADO S/IVA
64	BAJA CALIFORNIA	51200110	51201-0110	20178	513.621.2732.00.01	MESA CARRO ANESTESIOLOGO DE 70 CM.	PIEZA	11	MÉXICO	GENERANDO INNOVACIONES MÉDICAS SAEM, S.A. DE C.V.	SAEM MES-2732	GENERANDO INNOVACIONES MÉDICAS SAEM, S.A. DE C.V.	$ 6,133.33	$ 67,466.67
67	BAJA CALIFORNIA	51200137	51201-0137	20183	513.621.2786.00.01	MESA MAYO.	PIEZA	130	MÉXICO	GENERANDO INNOVACIONES MÉDICAS SAEM, S.A. DE C.V.	SAEM MES-2786	GENERANDO INNOVACIONES MÉDICAS SAEM, S.A. DE C.V.	$ 1,980.00	$ 257,400.00
69	BAJA CALIFORNIA	53106582	53101-6582	20185	513.621.2804.00.01	MESA PARA INSTRUMENTAL QUIRURGICO.	PIEZA	12	MÉXICO	GENERANDO INNOVACIONES MÉDICAS SAEM, S.A. DE C.V.	SAEM MES-2804	GENERANDO INNOVACIONES MÉDICAS SAEM, S.A. DE C.V.	$ 3,933.33	$ 47,200.00
70	BAJA CALIFORNIA	53106583	53101-6583	20186	513.621.2813.00.01	MESA PARA REHIDRATACION.	PIEZA	6	MÉXICO	GENERANDO INNOVACIONES MÉDICAS SAEM, S.A. DE C.V.	SAEM MES-2813	GENERANDO INNOVACIONES MÉDICAS SAEM, S.A. DE C.V.	$ 4,913.33	$ 29,480.00
71	BAJA CALIFORNIA	51200139	51201-0139	20187	513.621.2826.00.01	MESA PASTEUR.	PIEZA	119	MÉXICO	GENERANDO INNOVACIONES MÉDICAS SAEM, S.A. DE C.V.	SAEM MES-2826	GENERANDO INNOVACIONES MÉDICAS SAEM, S.A. DE C.V.	$ 2,398.67	$ 285,441.33
72	BAJA CALIFORNIA	51200141	51201-0141	20189	513.621.2847.00.01	MESA PUENTE.	PIEZA	214	MÉXICO	GENERANDO INNOVACIONES MÉDICAS SAEM, S.A. DE C.V.	SAEM MES-2847	GENERANDO INNOVACIONES MÉDICAS SAEM, S.A. DE C.V.	$ 1,466.67	$ 313,866.67
74	BAJA CALIFORNIA	51200143	51201-0143	20191	513.621.2865.00.01	MESA RIÑON.	PIEZA	24	MÉXICO	GENERANDO INNOVACIONES MÉDICAS SAEM, S.A. DE C.V.	SAEM MES-2865	GENERANDO INNOVACIONES MÉDICAS SAEM, S.A. DE C.V.	$ 4,106.67	$ 98,560.00
78	BAJA CALIFORNIA	53200459	53201-0459	20196	513.790.0089.00.01	RIÑON DE ACERO INOXIDABLE DE 250 ML.	PIEZA	10	MÉXICO	GENERANDO INNOVACIONES MÉDICAS SAEM, S.A. DE C.V.	SAEM RIN-0089	GENERANDO INNOVACIONES MÉDICAS SAEM, S.A. DE C.V.	$ 101.33	$ 1,013.33
79	BAJA CALIFORNIA	53200461	53201-0461	20197	513.790.0091.00.01	RIÑON DE ACERO INOXIDABLE DE 500 ML.	PIEZA	126	MÉXICO	GENERANDO INNOVACIONES MÉDICAS SAEM, S.A. DE C.V.	SAEM RIN-0091	GENERANDO INNOVACIONES MÉDICAS SAEM, S.A. DE C.V.	$ 126.67	$ 15,960.00
80	BAJA CALIFORNIA	53106585	53101-6585	20198	513.810.0298.00.01	SILLA DE RUEDAS CON DESCANSAPIES.	PIEZA	41	MÉXICO	GENERANDO INNOVACIONES MÉDICAS SAEM, S.A. DE C.V.	SAEM SILLA-0298	GENERANDO INNOVACIONES MÉDICAS SAEM, S.A. DE C.V.	$ 3,600.00	$ 147,600.00
81	BAJA CALIFORNIA	53200465	53201-0465	20199	513.950.0122.00.01	VASO PARA MEDICAMENTOS DE 30 CM CUBICOS.	PIEZA	188	MÉXICO	GENERANDO INNOVACIONES MÉDICAS SAEM, S.A. DE C.V.	SAEM VASO-0122	GENERANDO INNOVACIONES MÉDICAS SAEM, S.A. DE C.V.	$ 100.00	$ 18,800.00
84	BAJA CALIFORNIA	51200041	51201-0041	20202	513.123.0266.00.01	BANQUETA DE ALTURA.	PIEZA	22	MÉXICO	GENERANDO INNOVACIONES MÉDICAS SAEM, S.A. DE C.V.	SAEM BAN-0266	GENERANDO INNOVACIONES MÉDICAS SAEM, S.A. DE C.V.	$ 453.33	$ 9,973.33
87	BAJA CALIFORNIA	53200458	53201-0458	20205	513.635.0168.00.01	ORINAL PARA VARONES.	PIEZA	154	MÉXICO	GENERANDO INNOVACIONES MÉDICAS SAEM, S.A. DE C.V.	SAEM ORINAL-0168	GENERANDO INNOVACIONES MÉDICAS SAEM, S.A. DE C.V.	$ 366.67	$ 56,466.67
88	BAJA CALIFORNIA	51200153	51201-0153	20206	513.635.0173.00.01	PORTAVENOCLISIS RODABLE.	PIEZA	117	MÉXICO	GENERANDO INNOVACIONES MÉDICAS SAEM, S.A. DE C.V.	SAEM PORTAVENOCLISIS-0173	GENERANDO INNOVACIONES MÉDICAS SAEM, S.A. DE C.V.	$ 1,106.67	$ 129,480.00

SE CANCELAN DATOS PERSONALES DE PERSONA(S) FISICAS IDENTIFICABLE(S) TALES COMO: CORREO ELECTRÓNICO, POR CONSIDERARSE INFORMACIÓN CUYA DIFUSIÓN PUEDE AFECTAR A LA ESFERA PRIVADA DE LA MISMA, DE CONFORMIDAD CON LO ESTABLECIDO EN LOS ARTÍCULOS 113 FRACCIÓN I Y 118 DE LA LEY FEDERAL DE TRANSPARENCIA Y ACCESO A LA INFORMACIÓN PÚBLICA. D.O.F. 09-mayo-2016

SERPROF BIOMED

ANEXO TRES FORMATO DE PROPUESTA ECONOMICA
LICITACIÓN PÚBLICA INTERNACIONAL ELECTRÓNICA BAJO LA COBERTURA DE LOS TRATADOS DE LIBRE COMERCIO
LA-50-GYR-050GYR040-T-2-2024

No. de Procedimiento: LA-50-GYR-050GYR040-T-2-2024
Descripción del Procedimiento: RELATIVO AL: PROGRAMA "MOBILIARIO MÉDICO Y DE LABORATORIO PARA HOSPITALES PRIORITARIOS"
Nombre o razón social del licitante: SERPROF BIOMED, S.A. DE C.V.
Registro Federal de Contribuyentes: SER160930B24
Domicilio fiscal del licitante: AV. UNIVERSIDAD 234, OF. 220, LOMAS DEL GUADIANA, CP 34110, DURANGO, DGO.
Número Telefónico: (618) 154 2550, (618) 146 4978

Fecha: 27 DE JUNIO DE 2024

Correo Electrónico: [redacted]contacto@serprofbiomed.com

Estratificación: PEQUEÑA

PARTIDA	DESTINO	CUCOP	CUCOP +	CLAVE PNT	CLAVE SAI	DESCRIPCIÓN	UNIDAD DE MEDIDA	CANTIDAD	ORIGEN DEL BIEN	MARCA	MODELO	FABRICANTE	PRECIO UNITARIO S/IVA	IMPORTE TOTAL OFERTADO S/IVA
89	BAJA CALIFORNIA	53106570	53101-6570	20212	513.763.0086.00.01	CARRO CUNA CON BASINET DE ACRILICO.	PIEZA	57	MÉXICO	GENERANDO INNOVACIONES MÉDICAS SAEM, S.A. DE C.V.	SAEM CARR-0086	GENERANDO INNOVACIONES MÉDICAS SAEM, S.A. DE C.V.	$ 4,333.33	$ 247,000.00
96	BAJA CALIFORNIA	51200054	51201-0054	20549	513.191.0946.00.01	CARRO PARA ROPA SUCIA CON TAPA Y APERTURA DE PEDAL.	PIEZA	96	MÉXICO	GENERANDO INNOVACIONES MÉDICAS SAEM, S.A. DE C.V.	SAEM CARR-0946	GENERANDO INNOVACIONES MÉDICAS SAEM, S.A. DE C.V.	$ 6,933.33	$ 665,600.00
103	BAJA CALIFORNIA	51200240	51201-0240	20615	515.619.1813.00.01	MESA ALTA DE 180 CM DE TRABAJO PARA 2 USUARIOS CON RESPALDO.	PIEZA	9	MÉXICO	GENERANDO INNOVACIONES MÉDICAS SAEM, S.A. DE C.V.	SAEM MESA-1813	GENERANDO INNOVACIONES MÉDICAS SAEM, S.A. DE C.V.	$ 4,366.67	$ 39,300.03
104	BAJA CALIFORNIA	51200168	51201-0168	20620	515.619.1865.00.01	MESA ALTA DE 120 CM SIN RESPALDO Y 6 CAJONES.	PIEZA	13	MÉXICO	GENERANDO INNOVACIONES MÉDICAS SAEM, S.A. DE C.V.	SAEM MESA-1865	GENERANDO INNOVACIONES MÉDICAS SAEM, S.A. DE C.V.	$ 7,732.00	$ 100,516.00
105	BAJA CALIFORNIA	51200169	51201-0169	20621	515.619.1876.00.01	MESA ALTA DE 120 CM SIN RESPALDO Y PUERTAS ABATIBLES.	PIEZA	4	MÉXICO	GENERANDO INNOVACIONES MÉDICAS SAEM, S.A. DE C.V.	SAEM MESA-1876	GENERANDO INNOVACIONES MÉDICAS SAEM, S.A. DE C.V.	$ 5,042.67	$ 20,170.67
106	BAJA CALIFORNIA	51200170	51201-0170	20622	515.619.1883.00.01	MESA ALTA DE 120 CM SIN RESPALDO, 2 CAJONES SUPERIORES Y PUERTAS ABATIBLES.	PIEZA	5	MÉXICO	GENERANDO INNOVACIONES MÉDICAS SAEM, S.A. DE C.V.	SAEM MESA-1883	GENERANDO INNOVACIONES MÉDICAS SAEM, S.A. DE C.V.	$ 6,292.00	$ 31,460.00
109	CHIAPAS	53106569	53101-6569	16682	513.191.0803.01.01	CARRO CAMILLA TIPO TRANSFER (LATERAL).	PIEZA	3	MÉXICO	GENERANDO INNOVACIONES MÉDICAS SAEM, S.A. DE C.V.	SAEM CARR-0803	GENERANDO INNOVACIONES MÉDICAS SAEM, S.A. DE C.V.	$ 28,000.00	$ 84,000.00
122	CHIAPAS	51200159	51201-0159	20023	515.247.0118.00.01	CARRO CAJONERO	PIEZA	11	MÉXICO	GENERANDO INNOVACIONES MÉDICAS SAEM, S.A. DE C.V.	SAEM CARR-0118	GENERANDO INNOVACIONES MÉDICAS SAEM, S.A. DE C.V.	$ 3,733.33	$ 41,066.67
140	CHIAPAS	51200039	51201-0039	20125	513.108.0378.00.01	BANCO GIRATORIO DE ACERO INOXIDABLE.	PIEZA	160	MÉXICO	GENERANDO INNOVACIONES MÉDICAS SAEM, S.A. DE C.V.	SAEM BAN-0378	GENERANDO INNOVACIONES MÉDICAS SAEM, S.A. DE C.V.	$ 1,146.67	$ 183,466.67
143	CHIAPAS	53106558	53101-6558	20128	513.130.0422.00.01	BASCULA CON ESTADIMETRO.	PIEZA	64	MÉXICO	GENERANDO INNOVACIONES MÉDICAS SAEM, S.A. DE C.V.	SAEM BASCULA -0422	GENERANDO INNOVACIONES MÉDICAS SAEM, S.A. DE C.V.	$ 5,693.33	$ 364,373.33
145	CHIAPAS	51200047	51201-0047	20133	513.143.0148.00.01	BURO	PIEZA	197	MÉXICO	GENERANDO INNOVACIONES MÉDICAS SAEM, S.A. DE C.V.	SAEM BURO-0148	GENERANDO INNOVACIONES MÉDICAS SAEM, S.A. DE C.V.	$ 1,053.33	$ 207,506.67
147	CHIAPAS	53106573	53101-6573	20136	513.191.0862.00.01	CARRO PARA CURACIONES	PIEZA	5	MÉXICO	GENERANDO INNOVACIONES MÉDICAS SAEM, S.A. DE C.V.	SAEM CARR-0862	GENERANDO INNOVACIONES MÉDICAS SAEM, S.A. DE C.V.	$ 4,933.33	$ 24,666.67
148	CHIAPAS	53106576	53101-6576	20137	513.191.0877.00.01	CARRO PARA MEDICAMENTOS.	PIEZA	10	MÉXICO	GENERANDO INNOVACIONES MÉDICAS SAEM, S.A. DE C.V.	SAEM CARR-0877	GENERANDO INNOVACIONES MÉDICAS SAEM, S.A. DE C.V.	$ 4,933.33	$ 49,333.33
150	CHIAPAS	53106577	53101-6577	20140	513.191.0803.00.01	CARRO PORTAEXPEDIENTES.	PIEZA	9	MÉXICO	GENERANDO INNOVACIONES MÉDICAS SAEM, S.A. DE C.V.	SAEM CARR-0803	GENERANDO INNOVACIONES MÉDICAS SAEM, S.A. DE C.V.	$ 8,266.67	$ 74,400.00

SE CANCELAN DATOS PERSONALES DE PERSONA(S) FISICAS IDENTIFICABLE(S) TALES COMO: CORREO ELECTRÓNICO, POR CONSIDERARSE INFORMACIÓN CUYA DIFUSIÓN PUEDE AFECTAR A LA ESFERA PRIVADA DE LA MISMA, DE CONFORMIDAD CON LO ESTABLECIDO EN LOS ARTÍCULOS 113 FRACCIÓN I Y 118 DE LA LEY FEDERAL DE TRANSPARENCIA Y ACCESO A LA INFORMACIÓN PÚBLICA. D.O.F. 09-mayo-2016

ANEXOS Folio 003
DIVISIÓN DE CONTRATOS

SERPROF BIOMED

ANEXO TRES FORMATO DE PROPUESTA ECONOMICA
LICITACIÓN PÚBLICA INTERNACIONAL ELECTRÓNICA BAJO LA COBERTURA DE LOS TRATADOS DE LIBRE COMERCIO
LA-50-GYR-050GYR040-T-2-2024

No. de Procedimiento: LA-50-GYR-050GYR040-T-2-2024
Descripción del Procedimiento: RELATIVO AL: PROGRAMA "MOBILIARIO MÉDICO Y DE LABORATORIO PARA HOSPITALES PRIORITARIOS"
Nombre o razón social del licitante: SERPROF BIOMED, S.A. DE C.V.
Registro Federal de Contribuyentes: SER160930N24
Domicilio fiscal del licitante: AV. UNIVERSIDAD 234, OF. 220, LOMAS DEL GUADIANA, CP 34110, DURANGO, DGO.
Número Telefónico: (618) 154 2550; (618) 146 4970

Fecha: 27 DE JUNIO DE 2024
Correo Electrónico: [redacted].contacto@serprofbiomed.com
Estratificación: PEQUEÑA

PARTIDA	DESTINO	CUCOP	CUCOP +	CLAVE PREI	CLAVE SAI	DESCRIPCIÓN	UNIDAD DE MEDIDA	CANTIDAD	ORIGEN DEL BIEN	MARCA	MODELO	FABRICANTE	PRECIO UNITARIO S/IVA	IMPORTE TOTAL OFERTADO S/IVA
153	CHIAPAS	53200456	53201-0456	20145	513.245.0113.00.01	COMODO PARA ADULTOS.	PIEZA	284	MÉXICO	GENERANDO INNOVACIONES MÉDICAS SAEM, S.A. DE C.V.	SAEM COMODO-0113	GENERANDO INNOVACIONES MÉDICAS SAEM, S.A. DE C.V.	$ 800.00	$ 227,200.00
154	CHIAPAS	53200457	53201-0457	20146	513.245.0126.00.01	COMODO PARA MENORES.	PIEZA	22	MÉXICO	GENERANDO INNOVACIONES MÉDICAS SAEM, S.A. DE C.V.	SAEM COMODO-0126	GENERANDO INNOVACIONES MÉDICAS SAEM, S.A. DE C.V.	$ 800.00	$ 17,600.00
155	CHIAPAS	51200057	51201-0057	20147	513.254.0113.00.01	CUBETA DE ACERO INOXIDABLE CON PORTA CUBETA RODABLE.	PIEZA	237	MÉXICO	GENERANDO INNOVACIONES MÉDICAS SAEM, S.A. DE C.V.	SAEM CUBETA-0113	GENERANDO INNOVACIONES MÉDICAS SAEM, S.A. DE C.V.	$ 1,400.00	$ 331,800.00
156	CHIAPAS	51200060	51201-0060	20148	513.352.0111.00.01	ESCALERILLA DE DOS PELDAÑOS.	PIEZA	340	MÉXICO	GENERANDO INNOVACIONES MÉDICAS SAEM, S.A. DE C.V.	SAEM ESCALERILLA-0111	GENERANDO INNOVACIONES MÉDICAS SAEM, S.A. DE C.V.	$ 1,040.00	$ 353,600.00
159	CHIAPAS	51200062	51201-0062	20153	513.546.0061.00.01	JABONERA DE PEDAL.	PIEZA	25	MÉXICO	GENERANDO INNOVACIONES MÉDICAS SAEM, S.A. DE C.V.	SAEM JABONERA-0061	GENERANDO INNOVACIONES MÉDICAS SAEM, S.A. DE C.V.	$ 7,733.33	$ 193,333.33
161	CHIAPAS	51200065	51201-0065	20155	513.567.0128.00.01	LAMPARA DE PIE RODABLE.	PIEZA	6	MÉXICO	GENERANDO INNOVACIONES MÉDICAS SAEM, S.A. DE C.V.	SAEM LAMPARA-0128	GENERANDO INNOVACIONES MÉDICAS SAEM, S.A. DE C.V.	$ 1,733.33	$ 10,400.00
170	CHIAPAS	51200110	51201-0110	20178	513.621.2732.00.01	MESA CARRO ANESTESIOLOGO DE 70 CM.	PIEZA	9	MÉXICO	GENERANDO INNOVACIONES MÉDICAS SAEM, S.A. DE C.V.	SAEM MES-2732	GENERANDO INNOVACIONES MÉDICAS SAEM, S.A. DE C.V.	$ 6,133.33	$ 55,200.00
173	CHIAPAS	51200137	51201-0137	20183	513.621.2786.00.01	MESA MAYO.	PIEZA	111	MÉXICO	GENERANDO INNOVACIONES MÉDICAS SAEM, S.A. DE C.V.	SAEM MES-2786	GENERANDO INNOVACIONES MÉDICAS SAEM, S.A. DE C.V.	$ 1,980.00	$ 219,780.00
175	CHIAPAS	53106582	53101-6582	20185	513.621.2804.00.01	MESA PARA INSTRUMENTAL QUIRURGICO.	PIEZA	9	MÉXICO	GENERANDO INNOVACIONES MÉDICAS SAEM, S.A. DE C.V.	SAEM MES-2804	GENERANDO INNOVACIONES MÉDICAS SAEM, S.A. DE C.V.	$ 3,933.33	$ 35,400.00
176	CHIAPAS	53106583	53101-6583	20186	513.621.2813.00.01	MESA PARA REHIDRATACION.	PIEZA	4	MÉXICO	GENERANDO INNOVACIONES MÉDICAS SAEM, S.A. DE C.V.	SAEM MES-2813	GENERANDO INNOVACIONES MÉDICAS SAEM, S.A. DE C.V.	$ 4,913.33	$ 19,653.33
177	CHIAPAS	51200139	51201-0139	20187	513.621.2826.00.01	MESA PASTEUR.	PIEZA	136	MÉXICO	GENERANDO INNOVACIONES MÉDICAS SAEM, S.A. DE C.V.	SAEM MES-2826	GENERANDO INNOVACIONES MÉDICAS SAEM, S.A. DE C.V.	$ 2,398.67	$ 326,218.67
178	CHIAPAS	51200141	51201-0141	20189	513.621.2847.00.01	MESA PUENTE.	PIEZA	12	MÉXICO	GENERANDO INNOVACIONES MÉDICAS SAEM, S.A. DE C.V.	SAEM MES-2847	GENERANDO INNOVACIONES MÉDICAS SAEM, S.A. DE C.V.	$ 1,466.67	$ 17,600.00
180	CHIAPAS	51200143	51201-0143	20191	513.621.2865.00.01	MESA RIÑON.	PIEZA	24	MÉXICO	GENERANDO INNOVACIONES MÉDICAS SAEM, S.A. DE C.V.	SAEM MES-2865	GENERANDO INNOVACIONES MÉDICAS SAEM, S.A. DE C.V.	$ 4,106.67	$ 98,560.00
184	CHIAPAS	53200459	53201-0459	20196	513.790.0089.00.01	RIÑON DE ACERO INOXIDABLE DE 250 ML.	PIEZA	12	MÉXICO	GENERANDO INNOVACIONES MÉDICAS SAEM, S.A. DE C.V.	SAEM RIN-0089	GENERANDO INNOVACIONES MÉDICAS SAEM, S.A. DE C.V.	$ 101.33	$ 1,216.00

SE CANCELAN DATOS PERSONALES DE PERSONA(S) FISICAS IDENTIFICABLE(S) TALES COMO: CORREO ELECTRÓNICO, POR CONSIDERARSE INFORMACIÓN CUYA DIFUSIÓN PUEDE AFECTAR A LA ESFERA PRIVADA DE LA MISMA, DE CONFORMIDAD CON LO ESTABLECIDO EN LOS ARTÍCULOS 113 FRACCIÓN I Y 118 DE LA LEY FEDERAL DE TRANSPARENCIA Y ACCESO A LA INFORMACIÓN PÚBLICA. D.O.F. 09-mayo-2016

SERPROF BIOMED

ANEXO TRES FORMATO DE PROPUESTA ECONOMICA
LICITACIÓN PÚBLICA INTERNACIONAL ELECTRÓNICA BAJO LA COBERTURA DE LOS TRATADOS DE LIBRE COMERCIO
LA-50-GYR-050GYR040-T-2-2024

No. de Procedimiento: LA-50-GYR-050GYR040-T-2-2024
Descripción del Procedimiento: RELATIVO AL: PROGRAMA "MOBILIARIO MÉDICO Y DE LABORATORIO PARA HOSPITALES PRIORITARIOS"
Nombre o razón social del licitante: SERPROF BIOMED, S.A. DE C.V.
Registro Federal de Contribuyentes: SER160930B24
Domicilio fiscal del licitante: AV. UNIVERSIDAD 234, OF. 220, LOMAS DEL GUADIANA, CP 34110, DURANGO, DGO.
Número Telefónico: (618) 154 2550; (618) 146 4970

Fecha: 27 DE JUNIO DE 2024

Correo Electrónico: [redacted]contacto@serprobiomed.com

Estratificación: PEQUEÑA

PARTIDA	DESTINO	CUCOP	CUCOP +	CLAVE PEI	CLAVE SAI	DESCRIPCIÓN	UNIDAD DE MEDIDA	CANTIDAD	ORIGEN DEL BIEN	MARCA	MODELO	FABRICANTE	PRECIO UNITARIO S/IVA	IMPORTE TOTAL OFERTADO S/IVA
185	CHIAPAS	53200461	53201-0461	20197	513.790.0091.00.01	RIÑON DE ACERO INOXIDABLE DE 500 ML.	PIEZA	104	MÉXICO	GENERANDO INNOVACIONES MÉDICAS SAEM, S.A. DE C.V.	SAEM RIN-0091	GENERANDO INNOVACIONES MÉDICAS SAEM, S.A. DE C.V.	$ 126.67	$ 13,173.33
186	CHIAPAS	53106585	53101-6585	20198	513.810.0298.00.01	SILLA DE RUEDAS CON DESCANSAPIES.	PIEZA	67	MÉXICO	GENERANDO INNOVACIONES MÉDICAS SAEM, S.A. DE C.V.	SAEM SILLA-0298	GENERANDO INNOVACIONES MÉDICAS SAEM, S.A. DE C.V.	$ 3,600.00	$ 241,200.00
187	CHIAPAS	53200465	53201-0465	20199	513.950.0122.00.01	VASO PARA MEDICAMENTOS DE 30 CM CUBICOS.	PIEZA	12	MÉXICO	GENERANDO INNOVACIONES MÉDICAS SAEM, S.A. DE C.V.	SAEM VASO-0122	GENERANDO INNOVACIONES MÉDICAS SAEM, S.A. DE C.V.	$ 100.00	$ 1,200.00
190	CHIAPAS	51200041	51201-0041	20202	513.123.0266.00.01	BANQUETA DE ALTURA	PIEZA	11	MÉXICO	GENERANDO INNOVACIONES MÉDICAS SAEM, S.A. DE C.V.	SAEM BAN-0266	GENERANDO INNOVACIONES MÉDICAS SAEM, S.A. DE C.V.	$ 453.33	$ 4,986.67
193	CHIAPAS	53200458	53201-0458	20205	513.635.0168.00.01	ORINAL PARA VARONES.	PIEZA	144	MÉXICO	GENERANDO INNOVACIONES MÉDICAS SAEM, S.A. DE C.V.	SAEM ORINAL-0168	GENERANDO INNOVACIONES MÉDICAS SAEM, S.A. DE C.V.	$ 366.67	$ 52,800.00
194	CHIAPAS	51200153	51201-0153	20206	513.635.0173.00.01	PORTAVENOCLISIS RODABLE	PIEZA	91	MÉXICO	GENERANDO INNOVACIONES MÉDICAS SAEM, S.A. DE C.V.	SAEM PORTAVENOCLISIS-0173	GENERANDO INNOVACIONES MÉDICAS SAEM, S.A. DE C.V.	$ 1,105.67	$ 100,705.67
195	CHIAPAS	53106570	53101-6570	20212	513.763.0086.00.01	CARRO CUNA CON BASINET DE ACRILICO.	PIEZA	28	MÉXICO	GENERANDO INNOVACIONES MÉDICAS SAEM, S.A. DE C.V.	SAEM CARR-0086	GENERANDO INNOVACIONES MÉDICAS SAEM, S.A. DE C.V.	$ 4,333.33	$ 121,333.33
207	CHIAPAS	51200054	51201-0054	20549	513.191.0846.00.01	CARRO PARA ROPA SUCIA CON TAPA Y APERTURA DE PEDAL	PIEZA	73	MÉXICO	GENERANDO INNOVACIONES MÉDICAS SAEM, S.A. DE C.V.	SAEM CARR-0846	GENERANDO INNOVACIONES MÉDICAS SAEM, S.A. DE C.V.	$ 6,933.33	$ 506,133.33
214	CHIAPAS	51200240	51201-0240	20615	515.619.1813.00.01	MESA ALTA DE 180 CM DE TRABAJO PARA 2 USUARIOS CON RESPALDO.	PIEZA	9	MÉXICO	GENERANDO INNOVACIONES MÉDICAS SAEM, S.A. DE C.V.	SAEM MESA-1813	GENERANDO INNOVACIONES MÉDICAS SAEM, S.A. DE C.V.	$ 4,366.67	$ 39,300.03
215	CHIAPAS	51200168	51201-0168	20620	515.619.1865.00.01	MESA ALTA DE 120 CM SIN RESPALDO Y 8 CAJONES.	PIEZA	12	MÉXICO	GENERANDO INNOVACIONES MÉDICAS SAEM, S.A. DE C.V.	SAEM MESA-1865	GENERANDO INNOVACIONES MÉDICAS SAEM, S.A. DE C.V.	$ 7,732.00	$ 92,784.00
216	CHIAPAS	51200169	51201-0169	20621	515.619.1876.00.01	MESA ALTA DE 120 CM SIN RESPALDO Y PUERTAS ABATIBLES.	PIEZA	4	MÉXICO	GENERANDO INNOVACIONES MÉDICAS SAEM, S.A. DE C.V.	SAEM MESA-1876	GENERANDO INNOVACIONES MÉDICAS SAEM, S.A. DE C.V.	$ 5,042.67	$ 20,170.67
217	CHIAPAS	51200170	51201-0170	20622	515.619.1883.00.01	MESA ALTA DE 120 CM SIN RESPALDO, 2 CAJONES SUPERIORES Y PUERTAS ABATIBLES.	PIEZA	5	MÉXICO	GENERANDO INNOVACIONES MÉDICAS SAEM, S.A. DE C.V.	SAEM MESA-1883	GENERANDO INNOVACIONES MÉDICAS SAEM, S.A. DE C.V.	$ 6,292.00	$ 31,460.00
220	CHIHUAHUA	53106569	53101-6569	18683	513.191.0601.01.01	CARRO CAMILLA TIPO TRANSFER (LATERAL).	PIEZA	5	MÉXICO	GENERANDO INNOVACIONES MÉDICAS SAEM, S.A. DE C.V.	SAEM CARR-0601	GENERANDO INNOVACIONES MÉDICAS SAEM, S.A. DE C.V.	$ 28,000.00	$ 140,000.00
233	CHIHUAHUA	51200159	51201-0159	20623	515.247.0118.00.01	CARRO CAJONERO.	PIEZA	12	MÉXICO	GENERANDO INNOVACIONES MÉDICAS SAEM, S.A. DE C.V.	SAEM CARR-0118	GENERANDO INNOVACIONES MÉDICAS SAEM, S.A. DE C.V.	$ 3,733.33	$ 44,800.00

SE CANCELAN DATOS PERSONALES DE PERSONA(S) FISICAS IDENTIFICABLE(S) TALES COMO: CORREO ELECTRÓNICO, POR CONSIDERARSE INFORMACIÓN CUYA DIFUSIÓN PUEDE AFECTAR A LA ESFERA PRIVADA DE LA MISMA, DE CONFORMIDAD CON LO ESTABLECIDO EN LOS ARTÍCULOS 113 FRACCIÓN I Y 118 DE LA LEY FEDERAL DE TRANSPARENCIA Y ACCESO A LA INFORMACIÓN PUBLICA. D.O.F. 09-mayo-2016

ANEXOS
DIVISIÓN DE CONTRATOS

Folio 005

SERPROF BIOMED

ANEXO TRES FORMATO DE PROPUESTA ECONOMICA
LICITACIÓN PÚBLICA INTERNACIONAL ELECTRÓNICA BAJO LA COBERTURA DE LOS TRATADOS DE LIBRE COMERCIO
LA-50-GYR-050GYR040-T-2-2024

No. de Procedimiento: LA-50-GYR-050GYR040-T-2-2024
Descripción del Procedimiento: RELATIVO AL: PROGRAMA "MOBILIARIO MÉDICO Y DE LABORATORIO PARA HOSPITALES PRIORITARIOS"
Nombre o razón social del licitante: SERPROF BIOMED, S.A. DE C.V.
Registro Federal de Contribuyentes: SER160930B24
Domicilio fiscal del licitante: AV. UNIVERSIDAD 234, OF. 220, LOMAS DEL GUADIANA, CP 34110, DURANGO, DGO.
Número Telefónico: (618) 154 2550; (618) 146 4970

Fecha: 27 DE JUNIO DE 2024

Correo Electrónico: [redacted] contacto@serprofbiomed.com

Estratificación: PEQUEÑA

PARTIDA	DESTINO	CUCOP	CUCOP +	CLAVE PAEI	CLAVE SAI	DESCRIPCIÓN	UNIDAD DE MEDIDA	CANTIDAD	ORIGEN DEL BIEN	MARCA	MODELO	FABRICANTE	PRECIO UNITARIO S/IVA	IMPORTE TOTAL OFERTADO S/IVA
250	CHIHUAHUA	51200039	51201-0039	20125	513.108.0378.00.01	BANCO GIRATORIO DE ACERO INOXIDABLE.	PIEZA	242	MÉXICO	GENERANDO INNOVACIONES MÉDICAS SAEM, S.A. DE C.V.	SAEM BAN-0378	GENERANDO INNOVACIONES MÉDICAS SAEM, S.A. DE C.V.	$ 1,146.67	$ 277,493.33
253	CHIHUAHUA	53106558	53101-6558	20128	513.130.0422.00.01	BASCULA CON ESTADIMETRO.	PIEZA	64	MÉXICO	GENERANDO INNOVACIONES MÉDICAS SAEM, S.A. DE C.V.	SAEM BASCULA -0422	GENERANDO INNOVACIONES MÉDICAS SAEM, S.A. DE C.V.	$ 5,693.33	$ 364,373.33
255	CHIHUAHUA	51200047	51201-0047	20133	513.143.0148.00.01	BURO.	PIEZA	353	MÉXICO	GENERANDO INNOVACIONES MÉDICAS SAEM, S.A. DE C.V.	SAEM BURO-0148	GENERANDO INNOVACIONES MÉDICAS SAEM, S.A. DE C.V.	$ 1,053.33	$ 371,826.67
257	CHIHUAHUA	53106573	53101-6573	20136	513.191.0862.00.01	CARRO PARA CURACIONES.	PIEZA	5	MÉXICO	GENERANDO INNOVACIONES MÉDICAS SAEM, S.A. DE C.V.	SAEM CARR-0862	GENERANDO INNOVACIONES MÉDICAS SAEM, S.A. DE C.V.	$ 4,933.33	$ 24,666.67
258	CHIHUAHUA	53106576	53101-6576	20137	513.191.0877.00.01	CARRO PARA MEDICAMENTOS.	PIEZA	24	MÉXICO	GENERANDO INNOVACIONES MÉDICAS SAEM, S.A. DE C.V.	SAEM CARR-0877	GENERANDO INNOVACIONES MÉDICAS SAEM, S.A. DE C.V.	$ 4,933.33	$ 118,400.00
260	CHIHUAHUA	53106577	53101-6577	20140	513.191.0903.00.01	CARRO PORTAEXPEDIENTES.	PIEZA	16	MÉXICO	GENERANDO INNOVACIONES MÉDICAS SAEM, S.A. DE C.V.	SAEM CARR-0903	GENERANDO INNOVACIONES MÉDICAS SAEM, S.A. DE C.V.	$ 8,266.67	$ 132,266.67
263	CHIHUAHUA	53200456	53201-0456	20145	513.245.0113.00.01	COMODO PARA ADULTOS.	PIEZA	397	MÉXICO	GENERANDO INNOVACIONES MÉDICAS SAEM, S.A. DE C.V.	SAEM COMODO-0113	GENERANDO INNOVACIONES MÉDICAS SAEM, S.A. DE C.V.	$ 800.00	$ 317,600.00
264	CHIHUAHUA	53200457	53201-0457	20146	513.245.0126.00.01	COMODO PARA MENORES.	PIEZA	38	MÉXICO	GENERANDO INNOVACIONES MÉDICAS SAEM, S.A. DE C.V.	SAEM COMODO-0126	GENERANDO INNOVACIONES MÉDICAS SAEM, S.A. DE C.V.	$ 800.00	$ 30,400.00
265	CHIHUAHUA	51200057	51201-0057	20147	513.254.0113.00.01	CUBETA DE ACERO INOXIDABLE CON PORTA CUBETA RODABLE.	PIEZA	288	MÉXICO	GENERANDO INNOVACIONES MÉDICAS SAEM, S.A. DE C.V.	SAEM CUBETA-0113	GENERANDO INNOVACIONES MÉDICAS SAEM, S.A. DE C.V.	$ 1,400.00	$ 403,200.00
266	CHIHUAHUA	51200060	51201-0060	20148	513.352.0111.00.01	ESCALERILLA DE DOS PELDAÑOS.	PIEZA	527	MÉXICO	GENERANDO INNOVACIONES MÉDICAS SAEM, S.A. DE C.V.	SAEM ESCALERILLA-0111	GENERANDO INNOVACIONES MÉDICAS SAEM, S.A. DE C.V.	$ 1,040.00	$ 548,080.00
269	CHIHUAHUA	51200062	51201-0062	20153	513.546.0061.00.01	JABONERA DE PEDAL.	PIEZA	21	MÉXICO	GENERANDO INNOVACIONES MÉDICAS SAEM, S.A. DE C.V.	SAEM JABONERA-0061	GENERANDO INNOVACIONES MÉDICAS SAEM, S.A. DE C.V.	$ 7,733.33	$ 162,400.00
271	CHIHUAHUA	51200065	51201-0065	20155	513.567.0128.00.01	LAMPARA DE PIE RODABLE.	PIEZA	7	MÉXICO	GENERANDO INNOVACIONES MÉDICAS SAEM, S.A. DE C.V.	SAEM LAMPARA-0128	GENERANDO INNOVACIONES MÉDICAS SAEM, S.A. DE C.V.	$ 1,733.33	$ 12,133.33
280	CHIHUAHUA	51200110	51201-0110	20178	513.621.2732.00.01	MESA CARRO ANESTESIOLOGO DE 70 CM.	PIEZA	15	MÉXICO	GENERANDO INNOVACIONES MÉDICAS SAEM, S.A. DE C.V.	SAEM MES-2732	GENERANDO INNOVACIONES MÉDICAS SAEM, S.A. DE C.V.	$ 6,133.33	$ 92,000.00
283	CHIHUAHUA	51200137	51201-0137	20183	513.621.2786.00.01	MESA MAYO.	PIEZA	160	MÉXICO	GENERANDO INNOVACIONES MÉDICAS SAEM, S.A. DE C.V.	SAEM MES-2786	GENERANDO INNOVACIONES MÉDICAS SAEM, S.A. DE C.V.	$ 1,980.00	$ 316,800.00

SE CANCELAN DATOS PERSONALES DE PERSONA(S) FISICAS IDENTIFICABLE(S) TALES COMO: CORREO ELECTRÓNICO, POR CONSIDERARSE INFORMACIÓN CUYA DIFUSIÓN PUEDE AFECTAR A LA ESFERA PRIVADA DE LA MISMA, DE CONFORMIDAD CON LO ESTABLECIDO EN LOS ARTÍCULOS 113 FRACCIÓN I Y 118 DE LA LEY FEDERAL DE TRANSPARENCIA Y ACCESO A LA INFORMACIÓN PÚBLICA. D.O.F. 09-mayo-2016

SERPROF BIOMED

ANEXO TRES FORMATO DE PROPUESTA ECONOMICA
LICITACIÓN PÚBLICA INTERNACIONAL ELECTRÓNICA BAJO LA COBERTURA DE LOS TRATADOS DE LIBRE COMERCIO
LA-50-GYR-050GYR040-T-2-2024

No. de Procedimiento: LA-50-GYR-050GYR040-T-2-2024
Descripción del Procedimiento: RELATIVO AL: PROGRAMA "MOBILIARIO MÉDICO Y DE LABORATORIO PARA HOSPITALES PRIORITARIOS"
Nombre o razón social del licitante: SERPROF BIOMED, S.A. DE C.V.
Registro Federal de Contribuyentes: SER160930B24
Domicilio fiscal del licitante: AV. UNIVERSIDAD 234, OF. 220, LOMAS DEL GUADIANA, CP 34110, DURANGO, DGO.
Número Telefónico: (618) 154 2550; (618) 146 4970

Fecha: 27 DE JUNIO DE 2024
Correo Electrónico: [redacted]contacto@serprofbiomed.com
Estratificación: PEQUEÑA

PARTIDA	DESTINO	CUCOP	CUCOP +	CLAVE PRIJ	CLAVE SAI	DESCRIPCIÓN	UNIDAD DE MEDIDA	CANTIDAD	ORIGEN DEL BIEN	MARCA	MODELO	FABRICANTE	PRECIO UNITARIO S/IVA	IMPORTE TOTAL OFERTADO S/IVA
285	CHIHUAHUA	53106582	53101-6582	20185	513.621.2804.00.01	MESA PARA INSTRUMENTAL QUIRURGICO	PIEZA	15	MÉXICO	GENERANDO INNOVACIONES MÉDICAS SAEM, S.A. DE C.V.	SAEM MES-2804	GENERANDO INNOVACIONES MÉDICAS SAEM, S.A. DE C.V.	$ 3,933.33	$ 59,000.00
286	CHIHUAHUA	53105583	53101-6583	20186	513.621.2813.00.01	MESA PARA REHIDRATACION.	PIEZA	6	MÉXICO	GENERANDO INNOVACIONES MÉDICAS SAEM, S.A. DE C.V.	SAEM MES-2813	GENERANDO INNOVACIONES MÉDICAS SAEM, S.A. DE C.V.	$ 4,913.33	$ 29,480.00
287	CHIHUAHUA	51200139	51201-0139	20187	513.621.2826.00.01	MESA PASTEUR.	PIEZA	127	MÉXICO	GENERANDO INNOVACIONES MÉDICAS SAEM, S.A. DE C.V.	SAEM MES-2826	GENERANDO INNOVACIONES MÉDICAS SAEM, S.A. DE C.V.	$ 2,398.67	$ 304,630.67
288	CHIHUAHUA	51200141	51201-0141	20189	513.621.2847.00.01	MESA PUENTE.	PIEZA	274	MÉXICO	GENERANDO INNOVACIONES MÉDICAS SAEM, S.A. DE C.V.	SAEM MES-2847	GENERANDO INNOVACIONES MÉDICAS SAEM, S.A. DE C.V.	$ 1,466.67	$ 401,866.67
290	CHIHUAHUA	51200143	51201-0143	20191	513.621.2865.00.01	MESA RIÑON	PIEZA	29	MÉXICO	GENERANDO INNOVACIONES MÉDICAS SAEM, S.A. DE C.V.	SAEM MES-2865	GENERANDO INNOVACIONES MÉDICAS SAEM, S.A. DE C.V.	$ 4,106.67	$ 119,093.33
294	CHIHUAHUA	53200459	53201-0459	20196	513.790.0089.00.01	RIÑON DE ACERO INOXIDABLE DE 250 ML.	PIEZA	14	MÉXICO	GENERANDO INNOVACIONES MÉDICAS SAEM, S.A. DE C.V.	SAEM RIN-0089	GENERANDO INNOVACIONES MÉDICAS SAEM, S.A. DE C.V.	$ 101.33	$ 1,418.67
295	CHIHUAHUA	53200461	53201-0461	20197	513.790.0091.00.01	RIÑON DE ACERO INOXIDABLE DE 500 ML	PIEZA	152	MÉXICO	GENERANDO INNOVACIONES MÉDICAS SAEM, S.A. DE C.V.	SAEM RIN-0091	GENERANDO INNOVACIONES MÉDICAS SAEM, S.A. DE C.V.	$ 126.67	$ 19,253.33
296	CHIHUAHUA	53106585	53101-6585	20198	513.810.0298.00.01	SILLA DE RUEDAS CON DESCANSAPIES	PIEZA	29	MÉXICO	GENERANDO INNOVACIONES MÉDICAS SAEM, S.A. DE C.V.	SAEM SILLA-0298	GENERANDO INNOVACIONES MÉDICAS SAEM, S.A. DE C.V.	$ 3,600.00	$ 104,400.00
297	CHIHUAHUA	53200465	53201-0465	20199	513.950.0122.00.01	VASO PARA MEDICAMENTOS DE 30 CM CUBICOS	PIEZA	232	MÉXICO	GENERANDO INNOVACIONES MÉDICAS SAEM, S.A. DE C.V.	SAEM VASO-0122	GENERANDO INNOVACIONES MÉDICAS SAEM, S.A. DE C.V.	$ 100.00	$ 23,200.00
300	CHIHUAHUA	51200041	51201-0041	20202	513.123.0266.00.01	BANQUETA DE ALTURA.	PIEZA	27	MÉXICO	GENERANDO INNOVACIONES MÉDICAS SAEM, S.A. DE C.V.	SAEM BAN-0266	GENERANDO INNOVACIONES MÉDICAS SAEM, S.A. DE C.V.	$ 453.33	$ 12,240.00
303	CHIHUAHUA	53200458	53201-0458	20205	513.635.0168.00.01	ORINAL PARA VARONES.	PIEZA	199	MÉXICO	GENERANDO INNOVACIONES MÉDICAS SAEM, S.A. DE C.V.	SAEM ORINAL-0168	GENERANDO INNOVACIONES MÉDICAS SAEM, S.A. DE C.V.	$ 366.67	$ 72,966.67
304	CHIHUAHUA	51200153	51201-0153	20206	513.635.0173.00.01	PORTAVENOCLISIS RODABLE	PIEZA	169	MÉXICO	GENERANDO INNOVACIONES MÉDICAS SAEM, S.A. DE C.V.	SAEM PORTAVENOCLISIS-0173	GENERANDO INNOVACIONES MÉDICAS SAEM, S.A. DE C.V.	$ 1,106.67	$ 187,026.67
305	CHIHUAHUA	53106570	53101-6570	20212	513.263.0086.00.01	CARRO CUNA CON BASINET DE ACRILICO.	PIEZA	52	MÉXICO	GENERANDO INNOVACIONES MÉDICAS SAEM, S.A. DE C.V.	SAEM CARR-0086	GENERANDO INNOVACIONES MÉDICAS SAEM, S.A. DE C.V.	$ 4,333.33	$ 225,333.33
313	CHIHUAHUA	51200054	51201-0054	20549	513.191.0946.00.01	CARRO PARA ROPA SUCIA CON TAPA Y APERTURA DE PEDAL.	PIEZA	124	MÉXICO	GENERANDO INNOVACIONES MÉDICAS SAEM, S.A. DE C.V.	SAEM CARR-0946	GENERANDO INNOVACIONES MÉDICAS SAEM, S.A. DE C.V.	$ 6,933.33	$ 859,733.33

SE CANCELAN DATOS PERSONALES DE PERSONA(S) FISICAS IDENTIFICABLE(S) TALES COMO: CORREO ELECTRÓNICO, POR CONSIDERARSE INFORMACIÓN CUYA DIFUSIÓN PUEDE AFECTAR A LA ESFERA PRIVADA DE LA MISMA, DE CONFORMIDAD CON LO ESTABLECIDO EN LOS ARTÍCULOS 113 FRACCIÓN I Y 118 DE LA LEY FEDERAL DE TRANSPARENCIA Y ACCESO A LA INFORMACIÓN PÚBLICA. D.O.F. 09-mayo-2016

ANEXOS
DIVISIÓN DE CONTRATOS
Folio 007

SERPROF BIOMED

ANEXO TRES FORMATO DE PROPUESTA ECONOMICA
LICITACIÓN PÚBLICA INTERNACIONAL ELECTRÓNICA BAJO LA COBERTURA DE LOS TRATADOS DE LIBRE COMERCIO
LA-50-GYR-050GYR040-T-2-2024

No. de Procedimiento: LA-50-GYR-050GYR040-T-2-2024
Descripción del Procedimiento: RELATIVO AL: PROGRAMA "MOBILIARIO MÉDICO Y DE LABORATORIO PARA HOSPITALES PRIORITARIOS"
Nombre o razón social del licitante: SERPROF BIOMED, S.A. DE C.V.
Registro Federal de Contribuyentes: SER160930DB4
Domicilio fiscal del licitante: AV. UNIVERSIDAD 234, OF. 220, LOMAS DEL GUADIANA, CP 34110, DURANGO, DGO.
Número Telefónico: (618) 154 2550; (618) 146 4970

Fecha: 27 DE JUNIO DE 2024
Correo Electrónico: [redacted]contacto@serprobiomed.com
Estratificación: PEQUEÑA

PARTIDA	DESTINO	CUCOP	CUCOP +	CLAVE PAEI	CLAVE SAI	DESCRIPCIÓN	UNIDAD DE MEDIDA	CANTIDAD	ORIGEN DEL BIEN	MARCA	MODELO	FABRICANTE	PRECIO UNITARIO S/IVA	IMPORTE TOTAL OFERTADO S/IVA
320	CHIHUAHUA	51200240	51201-0240	20615	515.619.1813.00.01	MESA ALTA DE 180 CM DE TRABAJO PARA 2 USUARIOS CON RESPALDO.	PIEZA	9	MÉXICO	GENERANDO INNOVACIONES MÉDICAS SAEM, S.A. DE C.V.	SAEM MESA-1813	GENERANDO INNOVACIONES MÉDICAS SAEM, S.A. DE C.V.	$ 4,366.67	$ 39,300.00
321	CHIHUAHUA	51200168	51201-0168	20620	515.619.1865.00.01	MESA ALTA DE 120 CM SIN RESPALDO Y 8 CAJONES.	PIEZA	18	MÉXICO	GENERANDO INNOVACIONES MÉDICAS SAEM, S.A. DE C.V.	SAEM MESA-1865	GENERANDO INNOVACIONES MÉDICAS SAEM, S.A. DE C.V.	$ 7,732.00	$ 139,176.00
322	CHIHUAHUA	51200169	51201-0169	20621	515.619.1876.00.01	MESA ALTA DE 120 CM SIN RESPALDO Y PUERTAS ABATIBLES.	PIEZA	5	MÉXICO	GENERANDO INNOVACIONES MÉDICAS SAEM, S.A. DE C.V.	SAEM MESA-1876	GENERANDO INNOVACIONES MÉDICAS SAEM, S.A. DE C.V.	$ 5,042.67	$ 25,213.33
323	CHIHUAHUA	51200170	51201-0170	20622	515.619.1883.00.01	MESA ALTA DE 120 CM SIN RESPALDO, 2 CAJONES SUPERIORES Y PUERTAS ABATIBLES.	PIEZA	5	MÉXICO	GENERANDO INNOVACIONES MÉDICAS SAEM, S.A. DE C.V.	SAEM MESA-1883	GENERANDO INNOVACIONES MÉDICAS SAEM, S.A. DE C.V.	$ 6,292.00	$ 31,460.00
328	PUEBLA	53106569	53101-6569	16682	513.191.0803.01.01	CARRO CAMILLA TIPO TRANSFER (LATERAL).	PIEZA	4	MÉXICO	GENERANDO INNOVACIONES MÉDICAS SAEM, S.A. DE C.V.	SAEM CARR-0803	GENERANDO INNOVACIONES MÉDICAS SAEM, S.A. DE C.V.	$ 28,000.00	$ 112,000.00
341	PUEBLA	51200159	51201-0159	20023	515.247.0118.00.01	CARRO CAJONERO.	PIEZA	11	MÉXICO	GENERANDO INNOVACIONES MÉDICAS SAEM, S.A. DE C.V.	SAEM CARR-0118	GENERANDO INNOVACIONES MÉDICAS SAEM, S.A. DE C.V.	$ 3,733.33	$ 41,066.67
360	PUEBLA	51200039	51201-0039	20125	513.108.0378.00.01	BANCO GIRATORIO DE ACERO INOXIDABLE.	PIEZA	113	MÉXICO	GENERANDO INNOVACIONES MÉDICAS SAEM, S.A. DE C.V.	SAEM BAN-0378	GENERANDO INNOVACIONES MÉDICAS SAEM, S.A. DE C.V.	$ 1,146.67	$ 129,573.33
363	PUEBLA	53106558	53101-6558	20128	513.130.0422.00.01	BASCULA CON ESTADIMETRO.	PIEZA	47	MÉXICO	GENERANDO INNOVACIONES MÉDICAS SAEM, S.A. DE C.V.	SAEM BASCULA -0422	GENERANDO INNOVACIONES MÉDICAS SAEM, S.A. DE C.V.	$ 5,693.33	$ 267,586.67
365	PUEBLA	51200047	51201-0047	20133	513.143.0148.00.01	BURO.	PIEZA	228	MÉXICO	GENERANDO INNOVACIONES MÉDICAS SAEM, S.A. DE C.V.	SAEM BURO-0148	GENERANDO INNOVACIONES MÉDICAS SAEM, S.A. DE C.V.	$ 1,053.33	$ 240,160.00
366	PUEBLA	53106573	53101-6573	20136	513.191.0862.00.01	CARRO PARA CURACIONES.	PIEZA	4	MÉXICO	GENERANDO INNOVACIONES MÉDICAS SAEM, S.A. DE C.V.	SAEM CARR-0862	GENERANDO INNOVACIONES MÉDICAS SAEM, S.A. DE C.V.-	$ 4,933.33	$ 19,733.33
367	PUEBLA	53106576	53101-6576	20137	513.191.0877.00.01	CARRO PARA MEDICAMENTOS.	PIEZA	16	MÉXICO	GENERANDO INNOVACIONES MÉDICAS SAEM, S.A. DE C.V.	SAEM CARR-0877	GENERANDO INNOVACIONES MÉDICAS SAEM, S.A. DE C.V.	$ 4,933.33	$ 78,933.33
369	PUEBLA	53106577	53101-6577	20140	513.191.0903.00.01	CARRO PORTAEXPEDIENTES.	PIEZA	13	MÉXICO	GENERANDO INNOVACIONES MÉDICAS SAEM, S.A. DE C.V.	SAEM CARR-0903	GENERANDO INNOVACIONES MÉDICAS SAEM, S.A. DE C.V.	$ 8,266.67	$ 107,466.67
372	PUEBLA	53200456	53201-0456	20145	513.245.0113.00.01	COMODO PARA ADULTOS.	PIEZA	324	MÉXICO	GENERANDO INNOVACIONES MÉDICAS SAEM, S.A. DE C.V.	SAEM COMODO-0113	GENERANDO INNOVACIONES MÉDICAS SAEM, S.A. DE C.V.	$ 800.00	$ 259,200.00
373	PUEBLA	53200457	53201-0457	20146	513.245.0126.00.01	COMODO PARA MENORES.	PIEZA	36	MÉXICO	GENERANDO INNOVACIONES MÉDICAS SAEM, S.A. DE C.V.	SAEM COMODO-0126	GENERANDO INNOVACIONES MÉDICAS SAEM, S.A. DE C.V.	$ 800.00	$ 28,800.00

SE CANCELAN DATOS PERSONALES DE PERSONA(S) FISICAS IDENTIFICABLE(S) TALES COMO: CORREO ELECTRÓNICO, POR CONSIDERARSE INFORMACIÓN CUYA DIFUSIÓN PUEDE AFECTAR A LA ESFERA PRIVADA DE LA MISMA, DE CONFORMIDAD CON LO ESTABLECIDO EN LOS ARTÍCULOS 113 FRACCIÓN I Y 118 DE LA LEY FEDERAL DE TRANSPARENCIA Y ACCESO A LA INFORMACIÓN PUBLICA. D.O.F. 09-mayo-2016

SERPROF BIOMED

ANEXO TRES FORMATO DE PROPUESTA ECONOMICA
LICITACIÓN PÚBLICA INTERNACIONAL ELECTRÓNICA BAJO LA COBERTURA DE LOS TRATADOS DE LIBRE COMERCIO
LA-50-GYR-050GYR040-T-2-2024

No. de Procedimiento: LA-50-GYR-050GYR040-T-2-2024
Descripción del Procedimiento: RELATIVO AL: PROGRAMA "MOBILIARIO MÉDICO Y DE LABORATORIO PARA HOSPITALES PRIORITARIOS"
Nombre o razón social del licitante: SERPROF BIOMED, S.A. DE C.V.
Registro Federal de Contribuyentes: SER160930B24
Domicilio fiscal del licitante: AV. UNIVERSIDAD 234, OF. 220, LOMAS DEL GUADIANA, CP 34110, DURANGO, DGO.
Número Telefónico: (618) 154 2550; (618) 146 4970

Fecha: 27 DE JUNIO DE 2024

Correo Electrónico: [redacted]contacto@serprofbiomed.com

Estratificación: PEQUEÑA

PARTIDA	DESTINO	CUCOP	CUCOP +	CLAVE PRE	CLAVE SAI	DESCRIPCIÓN	UNIDAD DE MEDIDA	CANTIDAD	ORIGEN DEL BIEN	MARCA	MODELO	FABRICANTE	PRECIO UNITARIO S/IVA	IMPORTE TOTAL OFERTADO S/IVA
374	PUEBLA	51200057	51201-0057	20147	513.754.0113.00.01	CUBETA DE ACERO INOXIDABLE CON PORTA CUBETA RODABLE.	PIEZA	228	MÉXICO	GENERANDO INNOVACIONES MÉDICAS SAEM, S.A. DE C.V.	SAEM CUBETA-0113	GENERANDO INNOVACIONES MÉDICAS SAEM, S.A. DE C.V.	$ 1,400.00	$ 319,200.00
375	PUEBLA	51200060	51201-0060	20148	513.352.0111.00.01	ESCALERILLA DE DOS PELDAÑOS.	PIEZA	348	MÉXICO	GENERANDO INNOVACIONES MÉDICAS SAEM, S.A. DE C.V.	SAEM ESCALERILLA-0111	GENERANDO INNOVACIONES MÉDICAS SAEM, S.A. DE C.V.	$ 1,040.00	$ 361,920.00
378	PUEBLA	51200062	51201-0062	20153	513.548.0061.00.01	JABONERA DE PEDAL.	PIEZA	22	MÉXICO	GENERANDO INNOVACIONES MÉDICAS SAEM, S.A. DE C.V.	SAEM JABONERA-0061	GENERANDO INNOVACIONES MÉDICAS SAEM, S.A. DE C.V.	$ 7,733.33	$ 170,133.33
380	PUEBLA	51200065	51201-0065	20155	513.567.0128.00.01	LAMPARA DE PIE RODABLE	PIEZA	7	MÉXICO	GENERANDO INNOVACIONES MÉDICAS SAEM, S.A. DE C.V.	SAEM LAMPARA-0128	GENERANDO INNOVACIONES MÉDICAS SAEM, S.A. DE C.V.	$ 1,733.33	$ 12,133.33
389	PUEBLA	51200110	51201-0110	20178	513.621.2732.00.01	MESA CARRO ANESTESIOLOGO DE 70 CM	PIEZA	9	MÉXICO	GENERANDO INNOVACIONES MÉDICAS SAEM, S.A. DE C.V.	SAEM MES-2732	GENERANDO INNOVACIONES MÉDICAS SAEM, S.A. DE C.V.	$ 6,133.33	$ 55,200.00
392	PUEBLA	51200137	51201-0137	20183	513.621.2786.00.01	MESA MAYO.	PIEZA	103	MÉXICO	GENERANDO INNOVACIONES MÉDICAS SAEM, S.A. DE C.V.	SAEM MES-2786	GENERANDO INNOVACIONES MÉDICAS SAEM, S.A. DE C.V.	$ 1,980.00	$ 203,940.00
394	PUEBLA	53106582	53101-6582	20185	513.621.2804.00.01	MESA PARA INSTRUMENTAL QUIRURGICO.	PIEZA	10	MÉXICO	GENERANDO INNOVACIONES MÉDICAS SAEM, S.A. DE C.V.	SAEM MES-2804	GENERANDO INNOVACIONES MÉDICAS SAEM, S.A. DE C.V.	$ 3,933.33	$ 39,333.33
395	PUEBLA	53106583	53101-6583	20186	513.621.2813.00.01	MESA PARA REHIDRATACION	PIEZA	6	MÉXICO	GENERANDO INNOVACIONES MÉDICAS SAEM, S.A. DE C.V.	SAEM MES-2813	GENERANDO INNOVACIONES MÉDICAS SAEM, S.A. DE C.V.	$ 4,913.33	$ 29,480.00
396	PUEBLA	51200139	51201-0139	20187	513.621.2826.00.01	MESA PASTEUR.	PIEZA	102	MÉXICO	GENERANDO INNOVACIONES MÉDICAS SAEM, S.A. DE C.V.	SAEM MES-2826	GENERANDO INNOVACIONES MÉDICAS SAEM, S.A. DE C.V.	$ 2,398.67	$ 244,664.00
397	PUEBLA	51200141	51201-0141	20189	513.621.2847.00.01	MESA FUENTE.	PIEZA	174	MÉXICO	GENERANDO INNOVACIONES MÉDICAS SAEM, S.A. DE C.V.	SAEM MES-2847	GENERANDO INNOVACIONES MÉDICAS SAEM, S.A. DE C.V.	$ 1,466.67	$ 255,200.00
399	PUEBLA	51200143	51201-0143	20191	513.621.2865.00.01	MESA RIÑON	PIEZA	20	MÉXICO	GENERANDO INNOVACIONES MÉDICAS SAEM, S.A. DE C.V.	SAEM MES-2865	GENERANDO INNOVACIONES MÉDICAS SAEM, S.A. DE C.V.	$ 4,106.67	$ 82,133.33
403	PUEBLA	53200459	53201-0459	20196	513.790.0089.00.01	RIÑON DE ACERO INOXIDABLE DE 250 ML.	PIEZA	13	MÉXICO	GENERANDO INNOVACIONES MÉDICAS SAEM, S.A. DE C.V.	SAEM RIN-0089	GENERANDO INNOVACIONES MÉDICAS SAEM, S.A. DE C.V.	$ 101.33	$ 1,317.33
404	PUEBLA	53200461	53201-0461	20197	513.790.0091.00.01	RIÑON DE ACERO INOXIDABLE DE 500 ML.	PIEZA	67	MÉXICO	GENERANDO INNOVACIONES MÉDICAS SAEM, S.A. DE C.V.	SAEM RIN-0091	GENERANDO INNOVACIONES MÉDICAS SAEM, S.A. DE C.V.	$ 126.67	$ 8,466.67
405	PUEBLA	53106585	53101-6585	20198	513.810.0298.00.01	SILLA DE RUEDAS CON DESCANSAPIES.	PIEZA	69	MÉXICO	GENERANDO INNOVACIONES MÉDICAS SAEM, S.A. DE C.V.	SAEM SILLA-0298	GENERANDO INNOVACIONES MÉDICAS SAEM, S.A. DE C.V.	$ 3,600.00	$ 248,400.00

SE CANCELAN DATOS PERSONALES DE PERSONA(S) FISICAS IDENTIFICABLE(S) TALES COMO: CORREO ELECTRÓNICO, POR CONSIDERARSE INFORMACIÓN CUYA DIFUSIÓN PUEDE AFECTAR A LA ESFERA PRIVADA DE LA MISMA, DE CONFORMIDAD CON LO ESTABLECIDO EN LOS ARTÍCULOS 113 FRACCIÓN I Y 118 DE LA LEY FEDERAL DE TRANSPARENCIA Y ACCESO A LA INFORMACIÓN PÚBLICA. D.O.F. 09-mayo-2016

ANEXOS
DIVISIÓN DE CONTRATOS

Folio 009

SERPROF BIOMED

ANEXO TRES FORMATO DE PROPUESTA ECONOMICA
LICITACIÓN PÚBLICA INTERNACIONAL ELECTRÓNICA BAJO LA COBERTURA DE LOS TRATADOS DE LIBRE COMERCIO
LA-50-GYR-050GYR040-T-2-2024

No. de Procedimiento: LA-50-GYR-050GYR040-T-2-2024
Descripción del Procedimiento: RELATIVO AL: PROGRAMA "MOBILIARIO MÉDICO Y DE LABORATORIO PARA HOSPITALES PRIORITARIOS"
Nombre o razón social del licitante: SERPROF BIOMED, S.A. DE C.V.
Registro Federal de Contribuyentes: SER160930B24
Domicilio fiscal del licitante: AV. UNIVERSIDAD 234, OF. 220, LOMAS DEL GUADIANA, CP 34110, DURANGO, DGO.
Número Telefónico: (618) 154 2550; (618) 146 4970

Fecha: 27 DE JUNIO DE 2024
Correo Electrónico: [redacted]contacto@serprofbiomed.com
Estratificación: PEQUEÑA

PARTIDA	DESTINO	CUCOP	CUCOP +	CLAVE PREI	CLAVE SAI	DESCRIPCIÓN	UNIDAD DE MEDIDA	CANTIDAD	ORIGEN DEL BIEN	MARCA	MODELO	FABRICANTE	PRECIO UNITARIO S/IVA	IMPORTE TOTAL OFERTADO S/IVA
406	PUEBLA	53200465	53201-0465	20199	513.950.0122.00.01	VASO PARA MEDICAMENTOS DE 30 CM CUBICOS.	PIEZA	132	MÉXICO	GENERANDO INNOVACIONES MÉDICAS SAEM, S.A. DE C.V.	SAEM VASO-0122	GENERANDO INNOVACIONES MÉDICAS SAEM, S.A. DE C.V.	$ 100.00	$ 13,200.00
409	PUEBLA	51200041	51201-0041	20202	513.123.0266.00.01	BANQUETA DE ALTURA.	PIEZA	18	MÉXICO	GENERANDO INNOVACIONES MÉDICAS SAEM, S.A. DE C.V.	SAEM BAN-0266	GENERANDO INNOVACIONES MÉDICAS SAEM, S.A. DE C.V.	$ 453.33	$ 8,160.00
412	PUEBLA	53200458	53201-0458	20205	513.635.0168.00.01	ORINAL PARA VARONES.	PIEZA	148	MÉXICO	GENERANDO INNOVACIONES MÉDICAS SAEM, S.A. DE C.V.	SAEM ORINAL-0168	GENERANDO INNOVACIONES MÉDICAS SAEM, S.A. DE C.V.	$ 366.67	$ 54,266.67
413	PUEBLA	51200153	51201-0153	20206	513.635.0173.00.01	PORTAVENOCLISIS RODABLE.	PIEZA	99	MÉXICO	GENERANDO INNOVACIONES MÉDICAS SAEM, S.A. DE C.V.	SAEM PORTAVENOCLISIS-0173	GENERANDO INNOVACIONES MÉDICAS SAEM, S.A. DE C.V.	$ 1,106.67	$ 109,560.00
414	PUEBLA	53106570	53101-6570	20212	513.263.0086.00.01	CARRO CUNA CON BASINET DE ACRILICO.	PIEZA	34	MÉXICO	GENERANDO INNOVACIONES MÉDICAS SAEM, S.A. DE C.V.	SAEM CARR-0086	GENERANDO INNOVACIONES MÉDICAS SAEM, S.A. DE C.V.	$ 4,333.33	$ 147,333.33
421	PUEBLA	51200054	51201-0054	20549	513.191.0946.00.01	CARRO PARA ROPA SUCIA CON TAPA Y APERTURA DE PEDAL.	PIEZA	93	MÉXICO	GENERANDO INNOVACIONES MÉDICAS SAEM, S.A. DE C.V.	SAEM CARR-0946	GENERANDO INNOVACIONES MÉDICAS SAEM, S.A. DE C.V.	$ 6,933.33	$ 644,800.00
428	PUEBLA	51200240	51201-0240	20615	515.619.1813.00.01	MESA ALTA DE 180 CM DE TRABAJO PARA 2 USUARIOS CON RESPALDO.	PIEZA	7	MÉXICO	GENERANDO INNOVACIONES MÉDICAS SAEM, S.A. DE C.V.	SAEM MESA-1813	GENERANDO INNOVACIONES MÉDICAS SAEM, S.A. DE C.V.	$ 4,366.67	$ 30,566.67
429	PUEBLA	51200168	51201-0168	20620	515.619.1865.00.01	MESA ALTA DE 120 CM SIN RESPALDO Y 8 CAJONES.	PIEZA	14	MÉXICO	GENERANDO INNOVACIONES MÉDICAS SAEM, S.A. DE C.V.	SAEM MESA-1865	GENERANDO INNOVACIONES MÉDICAS SAEM, S.A. DE C.V.	$ 7,732.00	$ 108,248.00
430	PUEBLA	51200169	51201-0169	20621	515.619.1876.00.01	MESA ALTA DE 120 CM SIN RESPALDO Y PUERTAS ABATIBLES.	PIEZA	5	MÉXICO	GENERANDO INNOVACIONES MÉDICAS SAEM, S.A. DE C.V.	SAEM MESA-1876	GENERANDO INNOVACIONES MÉDICAS SAEM, S.A. DE C.V.	$ 5,042.67	$ 25,213.33
431	PUEBLA	51200170	51201-0170	20622	515.619.1883.00.01	MESA ALTA DE 120 CM SIN RESPALDO, 2 CAJONES SUPERIORES Y PUERTAS ABATIBLES.	PIEZA	5	MÉXICO	GENERANDO INNOVACIONES MÉDICAS SAEM, S.A. DE C.V.	SAEM MESA-1883	GENERANDO INNOVACIONES MÉDICAS SAEM, S.A. DE C.V.	$ 6,292.00	$ 31,460.00
435	SONORA	53106569	53101-6569	16682	513.191.0803.01.01	CARRO CAMILLA TIPO TRANSFER (LATERAL).	PIEZA	3	MÉXICO	GENERANDO INNOVACIONES MÉDICAS SAEM, S.A. DE C.V.	SAEM CARR-0803	GENERANDO INNOVACIONES MÉDICAS SAEM, S.A. DE C.V.	$ 28,000.00	$ 84,000.00
446	SONORA	51200159	51201-0159	20023	515.247.0118.00.01	CARRO CAJONERO.	PIEZA	10	MÉXICO	GENERANDO INNOVACIONES MÉDICAS SAEM, S.A. DE C.V.	SAEM CARR-0118	GENERANDO INNOVACIONES MÉDICAS SAEM, S.A. DE C.V.	$ 3,733.33	$ 37,333.33
466	SONORA	51200039	51201-0039	20125	513.108.0378.00.01	BANCO GIRATORIO DE ACERO INOXIDABLE.	PIEZA	86	MÉXICO	GENERANDO INNOVACIONES MÉDICAS SAEM, S.A. DE C.V.	SAEM BAN-0378	GENERANDO INNOVACIONES MÉDICAS SAEM, S.A. DE C.V.	$ 1,146.67	$ 98,613.33
469	SONORA	53106558	53101-6558	20128	513.130.0422.00.01	BASCULA CON ESTADIMETRO.	PIEZA	34	MÉXICO	GENERANDO INNOVACIONES MÉDICAS SAEM, S.A. DE C.V.	SAEM BASCULA -0422	GENERANDO INNOVACIONES MÉDICAS SAEM, S.A. DE C.V.	$ 5,693.33	$ 193,573.33

SE CANCELAN DATOS PERSONALES DE PERSONA(S) FISICAS IDENTIFICABLE(S) TALES COMO: CORREO ELECTRÓNICO, POR CONSIDERARSE INFORMACIÓN CUYA DIFUSIÓN PUEDE AFECTAR A LA ESFERA PRIVADA DE LA MISMA, DE CONFORMIDAD CON LO ESTABLECIDO EN LOS ARTÍCULOS 113 FRACCIÓN I Y 118 DE LA LEY FEDERAL DE TRANSPARENCIA Y ACCESO A LA INFORMACIÓN PÚBLICA. D.O.F. 09-mayo-2016

SERPROF BIOMED

ANEXO TRES FORMATO DE PROPUESTA ECONOMICA
LICITACIÓN PÚBLICA INTERNACIONAL ELECTRÓNICA BAJO LA COBERTURA DE LOS TRATADOS DE LIBRE COMERCIO
LA-50-GYR-050GYR040-T-2-2024

No. de Procedimiento: LA-50-GYR-050GYR040-T-2-2024
Descripción del Procedimiento: RELATIVO AL: PROGRAMA "MOBILIARIO MÉDICO Y DE LABORATORIO PARA HOSPITALES PRIORITARIOS"
Nombre o razón social del licitante: SERPROF BIOMED, S.A. DE C.V.
Registro Federal de Contribuyentes: SER160930DZ4
Domicilio fiscal del licitante: AV. UNIVERSIDAD 234, DF. 220, LOMAS DEL GUADIANA, CP 34110, DURANGO, DGO.
Número Telefónico: (618) 154 2550; (618) 146 4970

Fecha: 27 DE JUNIO DE 2024
Correo Electrónico: [redacted]contacto@serprofbiomed.com
Estratificación: PEQUEÑA

PARTIDA	DESTINO	CUCOP	CUCOP +	CLAVE PREI	CLAVE SAI	DESCRIPCIÓN	UNIDAD DE MEDIDA	CANTIDAD	ORIGEN DEL BIEN	MARCA	MODELO	FABRICANTE	PRECIO UNITARIO S/IVA	IMPORTE TOTAL OFERTADO S/IVA
470	SONORA	51200047	51201-0047	20133	513.141.0148.05.01	BURO.	PIEZA	70	MÉXICO	GENERANDO INNOVACIONES MÉDICAS SAEM, S.A. DE C.V.	SAEM BURO-0148	GENERANDO INNOVACIONES MÉDICAS SAEM, S.A. DE C.V.	$ 1,053.33	$ 73,733.33
472	SONORA	53106573	53101-6573	20136	513.191.0862.00.01	CARRO PARA CURACIONES.	PIEZA	3	MÉXICO	GENERANDO INNOVACIONES MÉDICAS SAEM, S.A. DE C.V.	SAEM CARR-0862	GENERANDO INNOVACIONES MÉDICAS SAEM, S.A. DE C.V.	$ 4,933.33	$ 14,800.00
473	SONORA	53106576	53101-6576	20137	513.191.0877.00.01	CARRO PARA MEDICAMENTOS.	PIEZA	20	MÉXICO	GENERANDO INNOVACIONES MÉDICAS SAEM, S.A. DE C.V.	SAEM CARR-0877	GENERANDO INNOVACIONES MÉDICAS SAEM, S.A. DE C.V.	$ 4,933.33	$ 98,666.67
475	SONORA	53106577	53101-6577	20140	513.191.0903.00.01	CARRO PORTAEXPEDIENTES	PIEZA	13	MÉXICO	GENERANDO INNOVACIONES MÉDICAS SAEM, S.A. DE C.V.	SAEM CARR-0903	GENERANDO INNOVACIONES MÉDICAS SAEM, S.A. DE C.V.	$ 8,266.67	$ 107,466.67
477	SONORA	53200456	53201-0456	20145	513.245.0113.00.01	COMODO PARA ADULTOS	PIEZA	261	MÉXICO	GENERANDO INNOVACIONES MÉDICAS SAEM, S.A. DE C.V.	SAEM COMODO-0113	GENERANDO INNOVACIONES MÉDICAS SAEM, S.A. DE C.V.	$ 800.00	$ 208,800.00
478	SONORA	53200457	53201-0457	20146	513.245.0126.00.01	COMODO PARA MENORES.	PIEZA	16	MÉXICO	GENERANDO INNOVACIONES MÉDICAS SAEM, S.A. DE C.V.	SAEM COMODO-0126	GENERANDO INNOVACIONES MÉDICAS SAEM, S.A. DE C.V.	$ 800.00	$ 12,800.00
479	SONORA	51200057	51201-0057	20147	513.254.0113.00.01	CUBETA DE ACERO INOXIDABLE CON PORTA CUBETA RODABLE.	PIEZA	159	MÉXICO	GENERANDO INNOVACIONES MÉDICAS SAEM, S.A. DE C.V.	SAEM CUBETA-0113	GENERANDO INNOVACIONES MÉDICAS SAEM, S.A. DE C.V.	$ 1,400.00	$ 222,600.00
480	SONORA	51200060	51201-0060	20148	513.352.0111.00.01	ESCALERILLA DE DOS PELDAÑOS.	PIEZA	212	MÉXICO	GENERANDO INNOVACIONES MÉDICAS SAEM, S.A. DE C.V.	SAEM ESCALERILLA-0111	GENERANDO INNOVACIONES MÉDICAS SAEM, S.A. DE C.V.	$ 1,040.00	$ 220,480.00
483	SONORA	51200062	51201-0062	20153	513.546.0061.00.01	JABONERA DE PEDAL.	PIEZA	15	MÉXICO	GENERANDO INNOVACIONES MÉDICAS SAEM, S.A. DE C.V.	SAEM JABONERA-0061	GENERANDO INNOVACIONES MÉDICAS SAEM, S.A. DE C.V.	$ 7,733.33	$ 116,000.00
485	SONORA	51200065	51201-0065	20155	513.567.0128.00.01	LAMPARA DE PIE RODABLE.	PIEZA	5	MÉXICO	GENERANDO INNOVACIONES MÉDICAS SAEM, S.A. DE C.V.	SAEM LAMPARA-0128	GENERANDO INNOVACIONES MÉDICAS SAEM, S.A. DE C.V.	$ 1,733.33	$ 8,666.67
494	SONORA	51200110	51201-0110	20178	513.621.2732.00.01	MESA CARRO ANESTESIOLOGO DE 70 CM.	PIEZA	6	MÉXICO	GENERANDO INNOVACIONES MÉDICAS SAEM, S.A. DE C.V.	SAEM MES-2732	GENERANDO INNOVACIONES MÉDICAS SAEM, S.A. DE C.V.	$ 6,133.33	$ 36,800.00
497	SONORA	51200137	51201-0137	20183	513.621.2786.00.01	MESA MAYO	PIEZA	72	MÉXICO	GENERANDO INNOVACIONES MÉDICAS SAEM, S.A. DE C.V.	SAEM MES-2786	GENERANDO INNOVACIONES MÉDICAS SAEM, S.A. DE C.V.	$ 1,980.00	$ 142,560.00
499	SONORA	53106582	53101-6582	20185	513.621.2804.00.01	MESA PARA INSTRUMENTAL QUIRURGICO.	PIEZA	7	MÉXICO	GENERANDO INNOVACIONES MÉDICAS SAEM, S.A. DE C.V.	SAEM MES-2804	GENERANDO INNOVACIONES MÉDICAS SAEM, S.A. DE C.V.	$ 3,933.33	$ 27,533.33
500	SONORA	53106583	53101-6583	20186	513.621.2813.00.01	MESA PARA REHIDRATACION.	PIEZA	3	MÉXICO	GENERANDO INNOVACIONES MÉDICAS SAEM, S.A. DE C.V.	SAEM MES-2813	GENERANDO INNOVACIONES MÉDICAS SAEM, S.A. DE C.V.	$ 4,913.33	$ 14,740.00

SE CANCELAN DATOS PERSONALES DE PERSONA(S) FISICAS IDENTIFICABLE(S) TALES COMO: CORREO ELECTRÓNICO, POR CONSIDERARSE INFORMACIÓN CUYA DIFUSIÓN PUEDE AFECTAR A LA ESFERA PRIVADA DE LA MISMA, DE CONFORMIDAD CON LO ESTABLECIDO EN LOS ARTÍCULOS 113 FRACCIÓN I Y 118 DE LA LEY FEDERAL DE TRANSPARENCIA Y ACCESO A LA INFORMACIÓN PÚBLICA. D.O.F. 09-mayo-2016

ANEXOS Folio 011
DIVISIÓN DE CONTRATOS

SERPROF BIOMED

ANEXO TRES FORMATO DE PROPUESTA ECONOMICA
LICITACIÓN PÚBLICA INTERNACIONAL ELECTRÓNICA BAJO LA COBERTURA DE LOS TRATADOS DE LIBRE COMERCIO
LA-50-GYR-050GYR040-T-2-2024

No. de Procedimiento: LA-50-GYR-050GYR040-T-2-2024
Descripción del Procedimiento: RELATIVO AL: PROGRAMA "MOBILIARIO MÉDICO Y DE LABORATORIO PARA HOSPITALES PRIORITARIOS"
Nombre o razón social del licitante: SERPROF BIOMED, S.A. DE C.V.
Registro Federal de Contribuyentes: SER160930B24
Domicilio fiscal del licitante: AV. UNIVERSIDAD 234, OF. 220, LOMAS DEL GUADIANA, CP 34110, DURANGO, DGO.
Número Telefónico: (618) 154 2550; (618) 146 4970

Fecha: 27 DE JUNIO DE 2024

Correo Electrónico: [redacted]contacto@serprobiomed.com

Estratificación: PEQUEÑA

PARTIDA	DESTINO	CUCOP	CUCOP +	CLAVE PAEI	CLAVE SAI	DESCRIPCIÓN	UNIDAD DE MEDIDA	CANTIDAD	ORIGEN DEL BIEN	MARCA	MODELO	FABRICANTE	PRECIO UNITARIO S/IVA	IMPORTE TOTAL OFERTADO S/IVA
501	SONORA	51200139	51201-0139	20187	513.621.2826.00.01	MESA PASTEUR.	PIEZA	95	MÉXICO	GENERANDO INNOVACIONES MÉDICAS SAEM, S.A. DE C.V.	SAEM MES-2826	GENERANDO INNOVACIONES MÉDICAS SAEM, S.A. DE C.V.	$ 2,398.67	$ 227,873.33
502	SONORA	51200141	51201-0141	20189	513.621.2847.00.01	MESA PUENTE.	PIEZA	90	MÉXICO	GENERANDO INNOVACIONES MÉDICAS SAEM, S.A. DE C.V.	SAEM MES-2847	GENERANDO INNOVACIONES MÉDICAS SAEM, S.A. DE C.V.	$ 1,466.67	$ 132,000.00
504	SONORA	51200143	51201-0143	20191	513.621.2865.00.01	MESA RIÑON.	PIEZA	10	MÉXICO	GENERANDO INNOVACIONES MÉDICAS SAEM, S.A. DE C.V.	SAEM MES-2865	GENERANDO INNOVACIONES MÉDICAS SAEM, S.A. DE C.V.	$ 4,106.67	$ 41,066.67
508	SONORA	53200459	53201-0459	20196	513.790.0089.00.01	RIÑON DE ACERO INOXIDABLE DE 250 ML.	PIEZA	7	MÉXICO	GENERANDO INNOVACIONES MÉDICAS SAEM, S.A. DE C.V.	SAEM RIN-0089	GENERANDO INNOVACIONES MÉDICAS SAEM, S.A. DE C.V.	$ 101.33	$ 709.33
509	SONORA	53200461	53201-0461	20197	513.790.0091.00.01	RIÑON DE ACERO INOXIDABLE DE 500 ML.	PIEZA	92	MÉXICO	GENERANDO INNOVACIONES MÉDICAS SAEM, S.A. DE C.V.	SAEM RIN-0091	GENERANDO INNOVACIONES MÉDICAS SAEM, S.A. DE C.V.	$ 126.67	$ 11,653.33
510	SONORA	53106585	53101-6585	20198	513.810.0298.00.01	SILLA DE RUEDAS CON DESCANSAPIES.	PIEZA	26	MÉXICO	GENERANDO INNOVACIONES MÉDICAS SAEM, S.A. DE C.V.	SAEM SILLA-0298	GENERANDO INNOVACIONES MÉDICAS SAEM, S.A. DE C.V.	$ 3,600.00	$ 93,600.00
511	SONORA	53200465	53201-0465	20199	513.950.0122.00.01	VASO PARA MEDICAMENTOS DE 30 CM CUBICOS.	PIEZA	189	MÉXICO	GENERANDO INNOVACIONES MÉDICAS SAEM, S.A. DE C.V.	SAEM VASO-0122	GENERANDO INNOVACIONES MÉDICAS SAEM, S.A. DE C.V.	$ 100.00	$ 18,900.00
514	SONORA	51200041	51701-0041	20202	513.123.0266.00.01	BANQUETA DE ALTURA.	PIEZA	12	MÉXICO	GENERANDO INNOVACIONES MÉDICAS SAEM, S.A. DE C.V.	SAEM BAN-0266	GENERANDO INNOVACIONES MÉDICAS SAEM, S.A. DE C.V.	$ 453.33	$ 5,440.00
517	SONORA	53200458	53201-0458	20205	513.635.0168.00.01	ORINAL PARA VARONES.	PIEZA	143	MÉXICO	GENERANDO INNOVACIONES MÉDICAS SAEM, S.A. DE C.V.	SAEM ORINAL-0168	GENERANDO INNOVACIONES MÉDICAS SAEM, S.A. DE C.V.	$ 366.67	$ 52,433.33
518	SONORA	51200153	51201-0153	20206	513.635.0173.00.01	PORTAVENOCLISIS RODABLE.	PIEZA	66	MÉXICO	GENERANDO INNOVACIONES MÉDICAS SAEM, S.A. DE C.V.	SAEM PORTAVENOCLISIS-0173	GENERANDO INNOVACIONES MÉDICAS SAEM, S.A. DE C.V.	$ 1,106.67	$ 73,040.00
519	SONORA	53106570	53101-6570	20212	513.263.0086.00.01	CARRO CUNA CON BASINET DE ACRILICO.	PIEZA	20	MÉXICO	GENERANDO INNOVACIONES MÉDICAS SAEM, S.A. DE C.V.	SAEM CARR-0086	GENERANDO INNOVACIONES MÉDICAS SAEM, S.A. DE C.V.	$ 4,333.33	$ 86,666.67
529	SONORA	51200054	51201-0054	20549	513.191.0946.00.01	CARRO PARA ROPA SUCIA CON TAPA Y APERTURA DE PEDAL.	PIEZA	73	MÉXICO	GENERANDO INNOVACIONES MÉDICAS SAEM, S.A. DE C.V.	SAEM CARR-0946	GENERANDO INNOVACIONES MÉDICAS SAEM, S.A. DE C.V.	$ 6,933.33	$ 506,133.33
536	SONORA	51200240	51201-0240	20615	515.619.1813.00.01	MESA ALTA DE 180 CM DE TRABAJO PARA 2 USUARIOS CON RESPALDO.	PIEZA	7	MÉXICO	GENERANDO INNOVACIONES MÉDICAS SAEM, S.A. DE C.V.	SAEM MESA-1813	GENERANDO INNOVACIONES MÉDICAS SAEM, S.A. DE C.V.	$ 4,366.67	$ 30,566.67
537	SONORA	51200168	51201-0168	20620	515.619.1865.00.01	MESA ALTA DE 120 CM SIN RESPALDO Y 8 CAJONES.	PIEZA	11	MÉXICO	GENERANDO INNOVACIONES MÉDICAS SAEM, S.A. DE C.V.	SAEM MESA-1865	GENERANDO INNOVACIONES MÉDICAS SAEM, S.A. DE C.V.	$ 7,732.00	$ 85,052.00

SE CANCELAN DATOS PERSONALES DE PERSONA(S) FISICAS IDENTIFICABLE(S) TALES COMO: CORREO ELECTRÓNICO, POR CONSIDERARSE INFORMACIÓN CUYA DIFUSIÓN PUEDE AFECTAR A LA ESFERA PRIVADA DE LA MISMA, DE CONFORMIDAD CON LO ESTABLECIDO EN LOS ARTÍCULOS 113 FRACCIÓN I Y 118 DE LA LEY FEDERAL DE TRANSPARENCIA Y ACCESO A LA INFORMACIÓN PUBLICA. D.O.F. 09-mayo-2016

SERPROF BIOMED

ANEXO TRES FORMATO DE PROPUESTA ECONOMICA
LICITACIÓN PÚBLICA INTERNACIONAL ELECTRÓNICA BAJO LA COBERTURA DE LOS TRATADOS DE LIBRE COMERCIO
LA-50-GYR-050GYR040-T-2-2024

No. de Procedimiento: LA-50-GYR-050GYR040-T-2-2024
Descripción del Procedimiento: RELATIVO AL: PROGRAMA "MOBILIARIO MÉDICO Y DE LABORATORIO PARA HOSPITALES PRIORITARIOS"
Nombre o razón social del licitante: SERPROF BIOMED, S.A. DE C.V.
Registro Federal de Contribuyentes: SER1609308Z4
Domicilio fiscal del licitante: AV. UNIVERSIDAD 234, OF. 220, LOMAS DEL GUADIANA, CP 34110, DURANGO, DGO.
Número Telefónico: (618) 154 2550; (618) 146 4970

Fecha: 27 DE JUNIO DE 2024

Correo Electrónico: [redacted]contacto@serprofbiomed.com

Estratificación: PEQUEÑA

PARTIDA	DESTINO	CUCOP	CUCOP +	CLAVE PRES.	CLAVE SAI	DESCRIPCIÓN	UNIDAD DE MEDIDA	CANTIDAD	ORIGEN DEL BIEN	MARCA	MODELO	FABRICANTE	PRECIO UNITARIO S/IVA	IMPORTE TOTAL OFERTADO S/IVA
538	SONORA	51200169	51201-0169	20621	515.619.1876.00.01	MESA ALTA DE 120 CM SIN RESPALDO Y PUERTAS ABATIBLES.	PIEZA	4	MÉXICO	GENERANDO INNOVACIONES MÉDICAS SAEM, S.A. DE C.V.	SAEM MESA-1876	GENERANDO INNOVACIONES MÉDICAS SAEM, S.A. DE C.V.	$ 5,042.67	$ 20,170.67
539	SONORA	51200170	51201-0170	20622	515.619.1883.00.01	MESA ALTA DE 120 CM SIN RESPALDO, 2 CAJONES SUPERIORES Y PUERTAS ABATIBLES.	PIEZA	5	MÉXICO	GENERANDO INNOVACIONES MÉDICAS SAEM, S.A. DE C.V.	SAEM MESA-1883	GENERANDO INNOVACIONES MÉDICAS SAEM, S.A. DE C.V.	$ 6,297.00	$ 31,485.00
548	YUCATAN	53106569	53101-6569	18582	513.191.0803.01.01	CARRO CAMILLA TIPO TRANSFER (LATERAL).	PIEZA	4	MÉXICO	GENERANDO INNOVACIONES MÉDICAS SAEM, S.A. DE C.V.	SAEM CARR-0803	GENERANDO INNOVACIONES MÉDICAS SAEM, S.A. DE C.V.	$ 28,000.00	$ 112,000.00
554	YUCATAN	51200159	51201-0159	20623	515.247.0118.00.01	CARRO CAJONERO.	PIEZA	5	MÉXICO	GENERANDO INNOVACIONES MÉDICAS SAEM, S.A. DE C.V.	SAEM CARR-0118	GENERANDO INNOVACIONES MÉDICAS SAEM, S.A. DE C.V.	$ 3,733.33	$ 18,666.67
566	YUCATAN	51200039	51201-0039	20125	513.168.0378.00.01	BANCO GIRATORIO DE ACERO INOXIDABLE	PIEZA	58	MÉXICO	GENERANDO INNOVACIONES MÉDICAS SAEM, S.A. DE C.V.	SAEM BAN-0378	GENERANDO INNOVACIONES MÉDICAS SAEM, S.A. DE C.V.	$ 1,146.67	$ 66,506.67
569	YUCATAN	53106558	53101-6558	20128	513.130.0422.00.01	BASCULA CON ESTADIMETRO.	PIEZA	23	MÉXICO	GENERANDO INNOVACIONES MÉDICAS SAEM, S.A. DE C.V.	SAEM BASCULA -0422	GENERANDO INNOVACIONES MÉDICAS SAEM, S.A. DE C.V.	$ 5,693.33	$ 130,946.67
570	YUCATAN	51200047	51201-0047	20133	513.143.0148.00.01	BURO.	PIEZA	100	MÉXICO	GENERANDO INNOVACIONES MÉDICAS SAEM, S.A. DE C.V.	SAEM BURO-0148	GENERANDO INNOVACIONES MÉDICAS SAEM, S.A. DE C.V.	$ 1,053.33	$ 105,333.33
572	YUCATAN	53106573	53101-6573	20136	513.191.0862.00.01	CARRO PARA CURACIONES.	PIEZA	50	MÉXICO	GENERANDO INNOVACIONES MÉDICAS SAEM, S.A. DE C.V.	SAEM CARR-0862	GENERANDO INNOVACIONES MÉDICAS SAEM, S.A. DE C.V.	$ 4,933.33	$ 246,666.67
573	YUCATAN	53106576	53101-6576	20137	513.191.0877.00.01	CARRO PARA MEDICAMENTOS.	PIEZA	22	MÉXICO	GENERANDO INNOVACIONES MÉDICAS SAEM, S.A. DE C.V.	SAEM CARR-0877	GENERANDO INNOVACIONES MÉDICAS SAEM, S.A. DE C.V.	$ 4,933.33	$ 108,533.33
575	YUCATAN	53106577	53101-6577	20140	513.191.0903.00.01	CARRO PORTAEXPEDIENTES	PIEZA	27	MÉXICO	GENERANDO INNOVACIONES MÉDICAS SAEM, S.A. DE C.V.	SAEM CARR-0903	GENERANDO INNOVACIONES MÉDICAS SAEM, S.A. DE C.V.	$ 8,266.67	$ 223,200.00
577	YUCATAN	53200456	53201-0456	20145	513.245.0113.00.01	COMODO PARA ADULTOS.	PIEZA	169	MÉXICO	GENERANDO INNOVACIONES MÉDICAS SAEM, S.A. DE C.V.	SAEM COMODO-0113	GENERANDO INNOVACIONES MÉDICAS SAEM, S.A. DE C.V.	$ 800.00	$ 135,200.00
578	YUCATAN	53200457	53201-0457	20146	513.245.0126.00.01	COMODO PARA MENORES.	PIEZA	28	MÉXICO	GENERANDO INNOVACIONES MÉDICAS SAEM, S.A. DE C.V.	SAEM COMODO-0126	GENERANDO INNOVACIONES MÉDICAS SAEM, S.A. DE C.V.	$ 800.00	$ 22,400.00
579	YUCATAN	51200057	51201-0057	20147	513.254.0113.00.01	CUBETA DE ACERO INOXIDABLE CON PORTA CUBETA RODABLE.	PIEZA	97	MÉXICO	GENERANDO INNOVACIONES MÉDICAS SAEM, S.A. DE C.V.	SAEM CUBETA-0113	GENERANDO INNOVACIONES MÉDICAS SAFSA, S.A. DE C.V.	$ 1,400.00	$ 135,800.00
580	YUCATAN	51200060	51201-0060	20148	513.357.0111.00.01	ESCALERILLA DE DOS PELDAÑOS.	PIEZA	162	MÉXICO	GENERANDO INNOVACIONES MÉDICAS SAEM, S.A. DE C.V.	SAEM ESCALERILLA-0111	GENERANDO INNOVACIONES MÉDICAS SAEM, S.A. DE C.V.	$ 1,040.00	$ 168,480.00

SE CANCELAN DATOS PERSONALES DE PERSONA(S) FISICAS IDENTIFICABLE(S) TALES COMO: CORREO ELECTRÓNICO, POR CONSIDERARSE INFORMACIÓN CUYA DIFUSIÓN PUEDE AFECTAR A LA ESFERA PRIVADA DE LA MISMA, DE CONFORMIDAD CON LO ESTABLECIDO EN LOS ARTÍCULOS 113 FRACCIÓN I Y 118 DE LA LEY FEDERAL DE TRANSPARENCIA Y ACCESO A LA INFORMACIÓN PÚBLICA. D.O.F. 09-mayo-2016

ANEXOS
DIVISIÓN DE CONTRATOS

Folio 013

SERPROF BIOMED

ANEXO TRES FORMATO DE PROPUESTA ECONOMICA
LICITACIÓN PÚBLICA INTERNACIONAL ELECTRÓNICA BAJO LA COBERTURA DE LOS TRATADOS DE LIBRE COMERCIO
LA-50-GYR-050GYR040-T-2-2024

No. de Procedimiento: LA-50-GYR-050GYR040-T-2-2024
Descripción del Procedimiento: RELATIVO AL: PROGRAMA "MOBILIARIO MÉDICO Y DE LABORATORIO PARA HOSPITALES PRIORITARIOS"
Nombre o razón social del licitante: SERPROF BIOMED, S.A. DE C.V.
Registro Federal de Contribuyentes: SER160930B24
Domicilio fiscal del licitante: AV. UNIVERSIDAD 234, OF. 220, LOMAS DEL GUADIANA, CP 34110, DURANGO, DGO.
Número Telefónico: (618) 154 2550; (618) 146 4970

Fecha: 27 DE JUNIO DE 2024

Correo Electrónico: [redacted]contacto@serprofbiomed.com

Estratificación: PEQUEÑA

PARTIDA	DESTINO	CUCOP	CUCOP +	CLAVE PAEI	CLAVE SAI	DESCRIPCIÓN	UNIDAD DE MEDIDA	CANTIDAD	ORIGEN DEL BIEN	MARCA	MODELO	FABRICANTE	PRECIO UNITARIO S/IVA	IMPORTE TOTAL OFERTADO S/IVA
583	YUCATAN	51200062	51201-0062	20153	513.546.0061.00.01	JABONERA DE PEDAL.	PIEZA	11	MÉXICO	GENERANDO INNOVACIONES MÉDICAS SAEM, S.A. DE C.V.	SAEM JABONERA-0061	GENERANDO INNOVACIONES MÉDICAS SAEM, S.A. DE C.V.	$ 7,733.33	$ 85,066.67
584	YUCATAN	51200065	51201-0065	20155	513.567.0128.00.01	LAMPARA DE PIE RODABLE.	PIEZA	1	MÉXICO	GENERANDO INNOVACIONES MÉDICAS SAEM, S.A. DE C.V.	SAEM LAMPARA-0128	GENERANDO INNOVACIONES MÉDICAS SAEM, S.A. DE C.V.	$ 1,733.33	$ 1,733.33
594	YUCATAN	51200110	51201-0110	20178	513.621.2732.00.01	MESA CARRO ANESTESIOLOGO DE 70 CM.	PIEZA	6	MÉXICO	GENERANDO INNOVACIONES MÉDICAS SAEM, S.A. DE C.V.	SAEM MES-2732	GENERANDO INNOVACIONES MÉDICAS SAEM, S.A. DE C.V.	$ 6,133.33	$ 36,800.00
597	YUCATAN	51200137	51201-0137	20183	513.621.2786.00.01	MESA MAYO.	PIEZA	54	MÉXICO	GENERANDO INNOVACIONES MÉDICAS SAEM, S.A. DE C.V.	SAEM MES-2786	GENERANDO INNOVACIONES MÉDICAS SAEM, S.A. DE C.V.	$ 1,980.00	$ 106,920.00
599	YUCATAN	53106582	53101-6582	20185	513.621.2804.00.01	MESA PARA INSTRUMENTAL QUIRURGICO.	PIEZA	6	MÉXICO	GENERANDO INNOVACIONES MÉDICAS SAEM, S.A. DE C.V.	SAEM MES-2804	GENERANDO INNOVACIONES MÉDICAS SAEM, S.A. DE C.V.	$ 3,933.33	$ 23,600.00
600	YUCATAN	53106583	53101-6583	20186	513.621.2813.00.01	MESA PARA REHIDRATACION.	PIEZA	2	MÉXICO	GENERANDO INNOVACIONES MÉDICAS SAEM, S.A. DE C.V.	SAEM MES-2813	GENERANDO INNOVACIONES MÉDICAS SAEM, S.A. DE C.V.	$ 4,913.33	$ 9,826.67
601	YUCATAN	51200139	51201-0139	20187	513.621.2826.00.01	MESA PASTEUR.	PIEZA	71	MÉXICO	GENERANDO INNOVACIONES MÉDICAS SAEM, S.A. DE C.V.	SAEM MES-2826	GENERANDO INNOVACIONES MÉDICAS SAEM, S.A. DE C.V.	$ 2,398.67	$ 170,305.33
602	YUCATAN	51200141	51201-0141	20189	513.621.2847.00.01	MESA PUENTE.	PIEZA	74	MÉXICO	GENERANDO INNOVACIONES MÉDICAS SAEM, S.A. DE C.V.	SAEM MES-2847	GENERANDO INNOVACIONES MÉDICAS SAEM, S.A. DE C.V.	$ 1,466.67	$ 108,533.33
604	YUCATAN	51200143	51201-0143	20191	513.621.2865.00.01	MESA RIÑON.	PIEZA	8	MÉXICO	GENERANDO INNOVACIONES MÉDICAS SAEM, S.A. DE C.V.	SAEM MES-2865	GENERANDO INNOVACIONES MÉDICAS SAEM, S.A. DE C.V.	$ 4,106.67	$ 32,853.33
607	YUCATAN	53200459	53201-0459	20196	513.790.0089.00.01	RIÑON DE ACERO INOXIDABLE DE 250 ML.	PIEZA	9	MÉXICO	GENERANDO INNOVACIONES MÉDICAS SAEM, S.A. DE C.V.	SAEM RIN-0089	GENERANDO INNOVACIONES MÉDICAS SAEM, S.A. DE C.V.	$ 101.33	$ 912.00
608	YUCATAN	53200461	53201-0461	20197	513.790.0091.00.01	RIÑON DE ACERO INOXIDABLE DE 500 ML.	PIEZA	96	MÉXICO	GENERANDO INNOVACIONES MÉDICAS SAEM, S.A. DE C.V.	SAEM RIN-0091	GENERANDO INNOVACIONES MÉDICAS SAEM, S.A. DE C.V.	$ 126.67	$ 12,160.00
609	YUCATAN	53106585	53101-6585	20198	513.810.0298.00.01	SILLA DE RUEDAS CON DESCANSAPIES.	PIEZA	26	MÉXICO	GENERANDO INNOVACIONES MÉDICAS SAEM, S.A. DE C.V.	SAEM SILLA-0298	GENERANDO INNOVACIONES MÉDICAS SAEM, S.A. DE C.V.	$ 3,600.00	$ 93,600.00
610	YUCATAN	53200465	53201-0465	20199	513.950.0122.00.01	VASO PARA MEDICAMENTOS DE 30 CM CUBICOS.	PIEZA	184	MÉXICO	GENERANDO INNOVACIONES MÉDICAS SAEM, S.A. DE C.V.	SAEM VASO-0122	GENERANDO INNOVACIONES MÉDICAS SAEM, S.A. DE C.V.	$ 100.00	$ 18,400.00
613	YUCATAN	51200041	51201-0041	20202	513.123.0266.00.01	BANQUETA DE ALTURA.	PIEZA	8	MÉXICO	GENERANDO INNOVACIONES MÉDICAS SAEM, S.A. DE C.V.	SAEM BAN-0266	GENERANDO INNOVACIONES MÉDICAS SAEM, S.A. DE C.V.	$ 453.33	$ 3,626.67

SE CANCELAN DATOS PERSONALES DE PERSONA(S) FISICAS IDENTIFICABLE(S) TALES COMO: CORREO ELECTRÓNICO, POR CONSIDERARSE INFORMACIÓN CUYA DIFUSIÓN PUEDE AFECTAR A LA ESFERA PRIVADA DE LA MISMA, DE CONFORMIDAD CON LO ESTABLECIDO EN LOS ARTÍCULOS 113 FRACCIÓN I Y 118 DE LA LEY FEDERAL DE TRANSPARENCIA Y ACCESO A LA INFORMACIÓN PUBLICA. D.O.F. 09-mayo-2016

SERPROF BIOMED

ANEXO TRES FORMATO DE PROPUESTA ECONOMICA
LICITACIÓN PÚBLICA INTERNACIONAL ELECTRÓNICA BAJO LA COBERTURA DE LOS TRATADOS DE LIBRE COMERCIO
LA-50-GYR-050GYR040-T-2-2024

No. de Procedimiento: LA-50-GYR-050GYR040-T-2-2024
Descripción del Procedimiento: RELATIVO AL: PROGRAMA "MOBILIARIO MÉDICO Y DE LABORATORIO PARA HOSPITALES PRIORITARIOS"
Nombre o razón social del licitante: SERPROF BIOMED, S.A. DE C.V.
Registro Federal de Contribuyentes: SER160930B24
Domicilio fiscal del licitante: AV. UNIVERSIDAD 234, OF. 220, LOMAS DEL GUADIANA, CP 34110, DURANGO, DGO.
Número Telefónico: (618) 154 2550; (618) 146 4970

Fecha: 27 DE JUNIO DE 2024
Correo Electrónico: [redacted] contacto@serprofbiomed.com
Estratificación: PEQUEÑA

PARTIDA	DESTINO	CUCOP	CUCOP 1	CLAVE PEI	CLAVE SAI	DESCRIPCIÓN	UNIDAD DE MEDIDA	CANTIDAD	ORIGEN DEL BIEN	MARCA	MODELO	FABRICANTE	PRECIO UNITARIO S/IVA	IMPORTE TOTAL OFERTADO S/IVA
616	YUCATAN	53200458	53201-0458	20205	513.635.0168.00.01	ORINAL PARA VARONES.	PIEZA	114	MÉXICO	GENERANDO INNOVACIONES MÉDICAS SAEM, S.A. DE C.V.	SAEM ORINAL-0168	GENERANDO INNOVACIONES MÉDICAS SAEM, S.A. DE C.V.	$ 366.67	$ 41,800.00
617	YUCATAN	51200153	51201-0153	20206	513.635.0173.00.01	PORTAVENOCLISIS RODABLE.	PIEZA	43	MÉXICO	GENERANDO INNOVACIONES MÉDICAS SAEM, S.A. DE C.V.	SAEM PORTAVENOCLISIS-0173	GENERANDO INNOVACIONES MÉDICAS SAEM, S.A. DE C.V.	$ 1,106.67	$ 47,586.67
618	YUCATAN	53106570	53101-6570	20212	513.763.0086.00.01	CARRO CUNA CON BASINET DE ACRILICO	PIEZA	9	MÉXICO	GENERANDO INNOVACIONES MÉDICAS SAEM, S.A. DE C.V.	SAEM CARR-0086	GENERANDO INNOVACIONES MÉDICAS SAEM, S.A. DE C.V.	$ 4,333.33	$ 39,000.00
625	YUCATAN	51200054	51201-0054	20549	513.191.0946.00.01	CARRO PARA ROPA SUCIA CON TAPA Y APERTURA DE PEDAL.	PIEZA	67	MÉXICO	GENERANDO INNOVACIONES MÉDICAS SAEM, S.A. DE C.V.	SAEM CARR-0946	GENERANDO INNOVACIONES MÉDICAS SAEM, S.A. DE C.V.	$ 6,933.33	$ 464,533.33
634	YUCATAN	51200240	51201-0240	20615	515.619.1813.00.01	MESA ALTA DE 180 CM DE TRABAJO PARA 2 USUARIOS CON RESPALDO.	PIEZA	7	MÉXICO	GENERANDO INNOVACIONES MÉDICAS SAEM, S.A. DE C.V.	SAEM MESA-1813	GENERANDO INNOVACIONES MÉDICAS SAEM, S.A. DE C.V.	$ 4,366.67	$ 30,566.67
635	YUCATAN	51200168	51201-0168	20620	515.619.1865.00.01	MESA ALTA DE 120 CM SIN RESPALDO Y 8 CAJONES	PIEZA	10	MÉXICO	GENERANDO INNOVACIONES MÉDICAS SAEM, S.A. DE C.V.	SAEM MESA-1865	GENERANDO INNOVACIONES MÉDICAS SAEM, S.A. DE C.V.	$ 7,732.00	$ 77,320.00
636	YUCATAN	51200169	51201-0169	20621	515.619.1876.00.01	MESA ALTA DE 120 CM SIN RESPALDO Y PUERTAS ABATIBLES.	PIEZA	8	MÉXICO	GENERANDO INNOVACIONES MÉDICAS SAEM, S.A. DE C.V.	SAEM MESA-1876	GENERANDO INNOVACIONES MÉDICAS SAEM, S.A. DE C.V.	$ 5,042.67	$ 40,341.33
641	ZARAGOZA	53106569	53101-6569	19682	513.191.0803.01.01	CARRO CAMILLA TIPO TRANSFER (LATERAL).	PIEZA	2	MÉXICO	GENERANDO INNOVACIONES MÉDICAS SAEM, S.A. DE C.V.	SAEM CARR-0803	GENERANDO INNOVACIONES MÉDICAS SAEM, S.A. DE C.V.	$ 28,000.00	$ 56,000.00
655	ZARAGOZA	51200159	51201-0159	20023	515.247.0118.00.01	CARRO CAJONERO	PIEZA	20	MÉXICO	GENERANDO INNOVACIONES MÉDICAS SAEM, S.A. DE C.V.	SAEM CARR-0118	GENERANDO INNOVACIONES MÉDICAS SAEM, S.A. DE C.V.	$ 3,733.33	$ 74,666.67
674	ZARAGOZA	51200039	51201-0039	20125	513.108.0378.00.01	BANCO GIRATORIO DE ACERO INOXIDABLE.	PIEZA	184	MÉXICO	GENERANDO INNOVACIONES MÉDICAS SAEM, S.A. DE C.V.	SAEM BAN-0378	GENERANDO INNOVACIONES MÉDICAS SAEM, S.A. DE C.V.	$ 1,146.67	$ 210,986.67
677	ZARAGOZA	53106558	53101-6558	20128	513.130.0422.00.01	BASCULA CON ESTADIMETRO.	PIEZA	55	MÉXICO	GENERANDO INNOVACIONES MÉDICAS SAEM, S.A. DE C.V.	SAEM BASCULA -0422	GENERANDO INNOVACIONES MÉDICAS SAEM, S.A. DE C.V.	$ 5,693.33	$ 313,133.33
678	ZARAGOZA	51200047	51201-0047	20133	513.149.0148.00.01	BURO	PIEZA	226	MÉXICO	GENERANDO INNOVACIONES MÉDICAS SAEM, S.A. DE C.V.	SAEM BURO-0148	GENERANDO INNOVACIONES MÉDICAS SAEM, S.A. DE C.V.	$ 1,053.33	$ 238,053.33
679	ZARAGOZA	53106573	53101-6573	20136	513.191.0862.00.01	CARRO PARA CURACIONES.	PIEZA	3	MÉXICO	GENERANDO INNOVACIONES MÉDICAS SAEM, S.A. DE C.V.	SAEM CARR-0862	GENERANDO INNOVACIONES MÉDICAS SAEM, S.A. DE C.V.	$ 4,933.33	$ 14,800.00
680	ZARAGOZA	53106576	53101-6576	20137	513.191.0877.00.01	CARRO PARA MEDICAMENTOS.	PIEZA	18	MÉXICO	GENERANDO INNOVACIONES MÉDICAS SAEM, S.A. DE C.V.	SAEM CARR-0877	GENERANDO INNOVACIONES MÉDICAS SAEM, S.A. DE C.V.	$ 4,933.33	$ 88,800.00

Folio 015

ANEXOS
DIVISIÓN DE CONTRATOS

SE CANCELAN DATOS PERSONALES DE PERSONA(S) FISICAS IDENTIFICABLE(S) TALES COMO: CORREO ELECTRÓNICO, POR CONSIDERARSE INFORMACIÓN CUYA DIFUSIÓN PUEDE AFECTAR A LA ESFERA PRIVADA DE LA MISMA, DE CONFORMIDAD CON LO ESTABLECIDO EN LOS ARTÍCULOS 113 FRACCIÓN I Y 118 DE LA LEY FEDERAL DE TRANSPARENCIA Y ACCESO A LA INFORMACIÓN PUBLICA. D.O.F. 09-mayo-2016

SERPROF BIOMED

ANEXO TRES FORMATO DE PROPUESTA ECONOMICA
LICITACIÓN PÚBLICA INTERNACIONAL ELECTRÓNICA BAJO LA COBERTURA DE LOS TRATADOS DE LIBRE COMERCIO
LA-50-GYR-050GYR040-T-2-2024

No. de Procedimiento: LA-50-GYR-050GYR040-T-2-2024
Descripción del Procedimiento: RELATIVO AL: PROGRAMA "MOBILIARIO MÉDICO Y DE LABORATORIO PARA HOSPITALES PRIORITARIOS"
Nombre o razón social del licitante: SERPROF BIOMED, S.A. DE C.V.
Registro Federal de Contribuyentes: SER160930824
Domicilio fiscal del licitante: AV. UNIVERSIDAD 234, OF. 220, LOMAS DEL GUADIANA, CP 34110, DURANGO, DGO.
Número Telefónico: (618) 154 2550; (618) 146 4970

Fecha: 27 DE JUNIO DE 2024

Correo Electrónico: [redacted]contacto@serprobiomed.com

Estratificación: PEQUEÑA

PARTIDA	DESTINO	CUCOP	CUCOP +	CLAVE PEI	CLAVE SAI	DESCRIPCIÓN	UNIDAD DE MEDIDA	CANTIDAD	ORIGEN DEL BIEN	MARCA	MODELO	FABRICANTE	PRECIO UNITARIO S/IVA	IMPORTE TOTAL OFERTADO S/IVA
681	ZARAGOZA	53106577	53101-6577	20140	513.191.0903.00.01	CARRO PORTAEXPEDIENTES.	PIEZA	11	MÉXICO	GENERANDO INNOVACIONES MÉDICAS SAEM, S.A. DE C.V.	SAEM CARR-0903	GENERANDO INNOVACIONES MÉDICAS SAEM, S.A. DE C.V.	$ 8,266.67	$ 90,933.33
684	ZARAGOZA	53200456	53201-0456	20145	513.245.0113.00.01	COMODO PARA ADULTOS.	PIEZA	273	MÉXICO	GENERANDO INNOVACIONES MÉDICAS SAEM, S.A. DE C.V.	SAEM COMODO-0113	GENERANDO INNOVACIONES MÉDICAS SAEM, S.A. DE C.V.	$ 800.00	$ 218,400.00
685	ZARAGOZA	53200457	53201-0457	20146	513.245.0126.00.01	COMODO PARA MENORES.	PIEZA	28	MÉXICO	GENERANDO INNOVACIONES MÉDICAS SAEM, S.A. DE C.V.	SAEM COMODO-0126	GENERANDO INNOVACIONES MÉDICAS SAEM, S.A. DE C.V.	$ 800.00	$ 22,400.00
686	ZARAGOZA	51200057	51201-0057	20147	513.254.0113.00.01	CUBETA DE ACERO INOXIDABLE CON PORTA CUBETA RODABLE.	PIEZA	234	MÉXICO	GENERANDO INNOVACIONES MÉDICAS SAEM, S.A. DE C.V.	SAEM CUBETA-0113	GENERANDO INNOVACIONES MÉDICAS SAEM, S.A. DE C.V.	$ 1,400.00	$ 327,600.00
687	ZARAGOZA	51200060	51201-0060	20148	513.352.0111.00.01	ESCALERILLA DE DOS PELDAÑOS.	PIEZA	365	MÉXICO	GENERANDO INNOVACIONES MÉDICAS SAEM, S.A. DE C.V.	SAEM ESCALERILLA-0111	GENERANDO INNOVACIONES MÉDICAS SAEM, S.A. DE C.V.	$ 1,040.00	$ 379,600.00
690	ZARAGOZA	51200062	51201-0062	20153	513.546.0061.00.01	JABONERA DE PEDAL.	PIEZA	15	MÉXICO	GENERANDO INNOVACIONES MÉDICAS SAEM, S.A. DE C.V.	SAEM JABONERA-0061	GENERANDO INNOVACIONES MÉDICAS SAEM, S.A. DE C.V.	$ 7,733.33	$ 116,000.00
692	ZARAGOZA	51200065	51201-0065	20155	513.567.0128.00.01	LAMPARA DE PIE RODABLE.	PIEZA	7	MÉXICO	GENERANDO INNOVACIONES MÉDICAS SAEM, S.A. DE C.V.	SAEM LAMPARA-0128	GENERANDO INNOVACIONES MÉDICAS SAEM, S.A. DE C.V.	$ 1,733.33	$ 12,133.33
702	ZARAGOZA	51200110	51201-0110	20178	513.621.2732.00.01	MESA CARRO ANESTESIOLOGO DE 70 CM.	PIEZA	8	MÉXICO	GENERANDO INNOVACIONES MÉDICAS SAEM, S.A. DE C.V.	SAEM MES-2732	GENERANDO INNOVACIONES MÉDICAS SAEM, S.A. DE C.V.	$ 6,133.33	$ 49,066.67
705	ZARAGOZA	51200137	51201-0137	20183	513.621.2786.00.01	MESA MAYO.	PIEZA	123	MÉXICO	GENERANDO INNOVACIONES MÉDICAS SAEM, S.A. DE C.V.	SAEM MES-2786	GENERANDO INNOVACIONES MÉDICAS SAEM, S.A. DE C.V.	$ 1,980.00	$ 243,540.00
707	ZARAGOZA	53106582	53101-6582	20185	513.621.2804.00.01	MESA PARA INSTRUMENTAL QUIRURGICO.	PIEZA	8	MÉXICO	GENERANDO INNOVACIONES MÉDICAS SAEM, S.A. DE C.V.	SAEM MES-2804	GENERANDO INNOVACIONES MÉDICAS SAEM, S.A. DE C.V.	$ 3,933.33	$ 31,466.67
708	ZARAGOZA	53106583	53101-6583	20186	513.621.2813.00.01	MESA PARA REHIDRATACION.	PIEZA	6	MÉXICO	GENERANDO INNOVACIONES MÉDICAS SAEM, S.A. DE C.V.	SAEM MES-2813	GENERANDO INNOVACIONES MÉDICAS SAEM, S.A. DE C.V.	$ 4,913.33	$ 29,480.00
709	ZARAGOZA	51200139	51201-0139	20187	513.621.2826.00.01	MESA PASTEUR.	PIEZA	90	MÉXICO	GENERANDO INNOVACIONES MÉDICAS SAEM, S.A. DE C.V.	SAEM MES-2826	GENERANDO INNOVACIONES MÉDICAS SAEM, S.A. DE C.V.	$ 2,398.67	$ 215,880.00
710	ZARAGOZA	51200141	51201-0141	20189	513.621.2847.00.01	MESA PUENTE.	PIEZA	176	MÉXICO	GENERANDO INNOVACIONES MÉDICAS SAEM, S.A. DE C.V.	SAEM MES-2847	GENERANDO INNOVACIONES MÉDICAS SAEM, S.A. DE C.V.	$ 1,466.67	$ 258,133.33
712	ZARAGOZA	51200143	51201-0143	20191	513.621.2865.00.01	MESA RIÑON.	PIEZA	19	MÉXICO	GENERANDO INNOVACIONES MÉDICAS SAEM, S.A. DE C.V.	SAEM MES-2865	GENERANDO INNOVACIONES MÉDICAS SAEM, S.A. DE C.V.	$ 4,106.67	$ 78,026.67

SE CANCELAN DATOS PERSONALES DE PERSONA(S) FISICAS IDENTIFICABLE(S) TALES COMO: CORREO ELECTRÓNICO, POR CONSIDERARSE INFORMACIÓN CUYA DIFUSIÓN PUEDE AFECTAR A LA ESFERA PRIVADA DE LA MISMA, DE CONFORMIDAD CON LO ESTABLECIDO EN LOS ARTÍCULOS 113 FRACCIÓN I Y 118 DE LA LEY FEDERAL DE TRANSPARENCIA Y ACCESO A LA INFORMACIÓN PÚBLICA. D.O.F. 09-mayo-2016

SERPROF BIOMED

ANEXO TRES FORMATO DE PROPUESTA ECONOMICA
LICITACIÓN PÚBLICA INTERNACIONAL ELECTRÓNICA BAJO LA COBERTURA DE LOS TRATADOS DE LIBRE COMERCIO
LA-50-GYR-050GYR040-T-2-2024

No. de Procedimiento: LA-50-GYR-050GYR040-T-2-2024
Descripción del Procedimiento: RELATIVO AL: PROGRAMA "MOBILIARIO MÉDICO Y DE LABORATORIO PARA HOSPITALES PRIORITARIOS"
Nombre o razón social del licitante: SERPROF BIOMED, S.A. DE C.V.
Registro Federal de Contribuyentes: SER1609308Z4
Domicilio fiscal del licitante: AV. UNIVERSIDAD 234, OF. 220, LOMAS DEL GUADIANA, CP 34110, DURANGO, DGO.
Número Telefónico: (618) 154 2550; (618) 146 4970

Fecha: 27 DE JUNIO DE 2024

Correo Electrónico: [redacted]contacto@serprofbiomed.com

Estratificación: PEQUEÑA

PARTIDA	DESTINO	CUCOP	CUCOP +	CLAVE PRT	CLAVE SAI	DESCRIPCIÓN	UNIDAD DE MEDIDA	CANTIDAD	ORIGEN DEL BIEN	MARCA	MODELO	FABRICANTE	PRECIO UNITARIO S/IVA	IMPORTE TOTAL OFERTADO S/IVA
716	ZARAGOZA	53200459	53201-0459	20196	513.790.0089.00.01	RIÑON DE ACERO INOXIDABLE DE 250 ML	PIEZA	13	MÉXICO	GENERANDO INNOVACIONES MÉDICAS SAEM, S.A. DE C.V.	SAEM RIN-0089	GENERANDO INNOVACIONES MÉDICAS SAEM, S.A. DE C.V.	$ 101.33	$ 1,317.33
717	ZARAGOZA	53200461	53201-0461	20197	513.790.0091.00.01	RIÑON DE ACERO INOXIDABLE DE 500 ML.	PIEZA	65	MÉXICO	GENERANDO INNOVACIONES MÉDICAS SAEM, S.A. DE C.V.	SAEM RIN-0091	GENERANDO INNOVACIONES MÉDICAS SAEM, S.A. DE C.V.	$ 126.67	$ 8,233.33
718	ZARAGOZA	53106585	53101-6585	20198	513.810.0298.00.01	SILLA DE RUEDAS CON DESCANSAPIES	PIEZA	63	MÉXICO	GENERANDO INNOVACIONES MÉDICAS SAEM, S.A. DE C.V.	SAEM SILLA-0298	GENERANDO INNOVACIONES MÉDICAS SAEM, S.A. DE C.V.	$ 3,600.00	$ 226,800.00
719	ZARAGOZA	53200465	53201-0465	20199	513.950.0122.00.01	VASO PARA MEDICAMENTOS DE 30 CM CUBICOS	PIEZA	161	MÉXICO	GENERANDO INNOVACIONES MÉDICAS SAEM, S.A. DE C.V.	SAEM VASO-0122	GENERANDO INNOVACIONES MÉDICAS SAEM, S.A. DE C.V.	$ 100.00	$ 16,100.00
722	ZARAGOZA	51200041	51201-0041	20202	513.123.0266.00.01	BANQUETA DE ALTURA	PIEZA	15	MÉXICO	GENERANDO INNOVACIONES MÉDICAS SAEM, S.A. DE C.V.	SAEM BAN-0266	GENERANDO INNOVACIONES MÉDICAS SAEM, S.A. DE C.V.	$ 453.33	$ 6,800.00
725	ZARAGOZA	53200458	53201-0458	20205	513.635.0168.00.01	ORINAL PARA VARONES	PIEZA	204	MÉXICO	GENERANDO INNOVACIONES MÉDICAS SAEM, S.A. DE C.V.	SAEM ORINAL-0168	GENERANDO INNOVACIONES MÉDICAS SAEM, S.A. DE C.V.	$ 366.67	$ 74,800.00
726	ZARAGOZA	51200153	51201-0153	20206	513.635.0173.00.01	PORTAVENOCLISIS RODABLE.	PIEZA	106	MÉXICO	GENERANDO INNOVACIONES MÉDICAS SAEM, S.A. DE C.V.	SAEM PORTAVENOCLISIS-0173	GENERANDO INNOVACIONES MÉDICAS SAEM, S.A. DE C.V.	$ 1,106.67	$ 117,306.67
727	ZARAGOZA	53106570	53101-6570	20212	513.263.0086.00.01	CARRO CUNA CON BASINET DE ACRILICO	PIEZA	1	MÉXICO	GENERANDO INNOVACIONES MÉDICAS SAEM, S.A. DE C.V.	SAEM CARR-0086	GENERANDO INNOVACIONES MÉDICAS SAEM, S.A. DE C.V.	$ 4,333.33	$ 4,333.33
736	ZARAGOZA	51200054	51201-0054	20549	513.191.0946.00.01	CARRO PARA ROPA SUCIA CON TAPA Y APERTURA DE PEDAL.	PIEZA	75	MÉXICO	GENERANDO INNOVACIONES MÉDICAS SAEM, S.A. DE C.V.	SAEM CARR-0946	GENERANDO INNOVACIONES MÉDICAS SAEM, S.A. DE C.V.	$ 6,933.33	$ 520,000.00
743	ZARAGOZA	51200240	51201-0240	20615	515.619.1813.00.01	MESA ALTA DE 180 CM DE TRABAJO PARA 2 USUARIOS CON RESPALDO.	PIEZA	9	MÉXICO	GENERANDO INNOVACIONES MÉDICAS SAEM, S.A. DE C.V.	SAEM MESA-1813	GENERANDO INNOVACIONES MÉDICAS SAEM, S.A. DE C.V.	$ 4,366.67	$ 39,300.00
744	ZARAGOZA	51200168	51201-0168	20620	515.619.1865.00.01	MESA ALTA DE 120 CM SIN RESPALDO Y 8 CAJONES.	PIEZA	21	MÉXICO	GENERANDO INNOVACIONES MÉDICAS SAEM, S.A. DE C.V.	SAEM MESA-1865	GENERANDO INNOVACIONES MÉDICAS SAEM, S.A. DE C.V.	$ 7,732.00	$ 162,372.00
745	ZARAGOZA	51200169	51201-0169	20621	515.619.1876.00.01	MESA ALTA DE 120 CM SIN RESPALDO Y PUERTAS ABATIBLES	PIEZA	5	MÉXICO	GENERANDO INNOVACIONES MÉDICAS SAEM, S.A. DE C.V.	SAEM MESA-1876	GENERANDO INNOVACIONES MÉDICAS SAEM, S.A. DE C.V.	$ 5,042.67	$ 25,213.33
746	ZARAGOZA	51200170	51201-0170	20622	515.619.1883.00.01	MESA ALTA DE 120 CM SIN RESPALDO, 2 CAJONES SUPERIORES Y PUERTAS ABATIBLES.	PIEZA	15	MÉXICO	GENERANDO INNOVACIONES MÉDICAS SAEM, S.A. DE C.V.	SAEM MESA-1883	GENERANDO INNOVACIONES MÉDICAS SAEM, S.A. DE C.V.	$ 6,297.00	$ 94,380.00
						TOTAL		17194					SUBTOTAL	$ 30,079,329.33
													IVA	$ 4,812,692.69
													TOTAL	$ 34,892,017.33

TOTAL EN LETRA CON I.V.A. INCLUIDO: SON TREINTA Y CUATRO MILLONES OCHOCIENTOS NOVENTA Y DOS MIL DIECISIETE PESOS 33/100 M.N.

LOS PRECIOS E IMPORTES OFERTADOS SON FIJOS DURANTE LA VIGENCIA DEL CONTRATO

SE CANCELAN DATOS PERSONALES DE PERSONA(S) FISICAS IDENTIFICABLE(S) TALES COMO: CORREO ELECTRÓNICO, POR CONSIDERARSE INFORMACIÓN CUYA DIFUSIÓN PUEDE AFECTAR A LA ESFERA PRIVADA DE LA MISMA, DE CONFORMIDAD CON LO ESTABLECIDO EN LOS ARTÍCULOS 113 FRACCIÓN I Y 118 DE LA LEY FEDERAL DE TRANSPARENCIA Y ACCESO A LA INFORMACIÓN PÚBLICA. D.O.F. 09-mayo-2016

ANEXOS
DIVISIÓN DE CONTRATOS

Folio 017

SERPROF BIOMED

ANEXO TRES FORMATO DE PROPUESTA ECONOMICA
LICITACIÓN PÚBLICA INTERNACIONAL ELECTRÓNICA BAJO LA COBERTURA DE LOS TRATADOS DE LIBRE COMERCIO
LA-50-GYR-050GYR040-T-2-2024

No. de Procedimiento:	LA-50-GYR-050GYR040-T-2-2024
Descripción del Procedimiento:	RELATIVO AL: PROGRAMA "MOBILIARIO MÉDICO Y DE LABORATORIO PARA HOSPITALES PRIORITARIOS"
Nombre o razón social del licitante:	SERPROF BIOMED, S.A. DE C.V.
Registro Federal de Contribuyentes:	SER160930B24
Domicilio fiscal del licitante:	AV. UNIVERSIDAD 234, OF. 220, LOMAS DEL GUADIANA, CP 34110, DURANGO, DGO.
Número Telefónico:	(618) 154 2550; (618) 146 4970

Fecha: 27 DE JUNIO DE 2024

Correo Electrónico: [redacted]contacto@serprofbiomed.com

Estratificación: PEQUEÑA

PARTIDA	DESTINO	CUCOP	CUCOP +	CLAVE PABI	CLAVE SAI	DESCRIPCIÓN	UNIDAD DE MEDIDA	CANTIDAD	ORIGEN DEL BIEN	MARCA	MODELO	FABRICANTE	PRECIO UNITARIO S/IVA	IMPORTE TOTAL OFERTADO S/IVA

Nota:
1.- Expresarse con un máximo de 2 (dos) decimales (truncado).
2.- Presentarse preferentemente en hoja membretada del licitante.
3.- La marca, modelo y fabricante, deberá coincidir con el ofertado en la propuesta técnica.

ATENTAMENTE

HAFID JAROM RÍOS PANIAGUA
REPRESENTANTE LEGAL
SERPROF BIOMED, S.A. DE C.V.
R.F.C.: SER160930B24

SE CANCELAN DATOS PERSONALES DE PERSONA(S) FISICAS IDENTIFICABLE(S) TALES COMO: CORREO ELECTRÓNICO, POR CONSIDERARSE INFORMACIÓN CUYA DIFUSIÓN PUEDE AFECTAR A LA ESFERA PRIVADA DE LA MISMA, DE CONFORMIDAD CON LO ESTABLECIDO EN LOS ARTÍCULOS 113 FRACCIÓN I Y 118 DE LA LEY FEDERAL DE TRANSPARENCIA Y ACCESO A LA INFORMACIÓN PÚBLICA. D.O.F. 09-mayo-2016

SERPROF BIOMED

ANEXO 4.1
DESCRIPCIÓN AMPLIA Y DETALLADA DE LOS BIENES OFERTADOS

LICITACIÓN PÚBLICA INTERNACIONAL ELECTRÓNICA BAJO LA COBERTURA DE LOS TRATADOS DE LIBRE COMERCIO
No. LA-50-GYR-050GYR040-T-2-2024

CIUDAD DE MÉXICO, A 27 DE JUNIO DE 2024

INSTITUTO MEXICANO DEL SEGURO SOCIAL
DIRECCIÓN DE ADMINISTRACIÓN
UNIDAD DE ADQUISICIONES
COORDINACIÓN DE ADQUISICIÓN DE BIENES Y CONTRATACIÓN DE SERVICIOS
COORDINACIÓN TÉCNICA DE ADQUISICIÓN DE BIENES DE INVERSIÓN Y ACTIVOS
DIVISIÓN DE EQUIPO Y MOBILIARIO MÉDICO
PRESENTE. –

RELATIVO AL: PROGRAMA "MOBILIARIO MÉDICO Y DE LABORATORIO PARA HOSPITALES PRIORITARIOS"

CLAVE SAI:	513.123.0266.00.01	FECHA IMP.:	27-06-2024		LICITANTE:	SERPROF BIOMED, S.A. DE C.V.							MARCA:	GENERANDO INNOVACIONES MÉDICAS SAEM, S.A. DE C.V.
CLAVE PREI:	20202	HORA IMP.:	00:00		LICITACIÓN:	LA-50-GYR-050GYR040-T-2-2024							MODELO:	SAEM BAN-0266
					PARTIDAS:	84	190	300	409	514	613	722	CATALOGO:	BAN-0266
BANQUETA DE ALTURA					CANTIDADES:	22	11	27	18	12	8	15	FABRICANTE:	GENERANDO INNOVACIONES MÉDICAS SAEM, S.A. DE C.V.
					TOTAL:	113							HECHO EN:	MÉXICO
														HOJA 1 DE 3
ESPECIFICACIONES Y REQUISITOS					DESCRIPCIÓN TÉCNICA DEL LICITANTE									

ANEXOS
DIVISIÓN DE CONTRATOS

SERPROF

Tipo de unidad	Claves IMSS	Descripción
Unidades Médicas	SAI: 513.123.0266 PREI: 20202	Banqueta de altura

Grupo	Mobiliario Médico
Áreas o Locales de Uso	Salas de Cirugía General, Urgencias y Expulsión, sala de autopsias
Dimensiones Generales	Largo 40cm, Ancho 30cm, Altura 25cm.
Capacidad de Carga	150 kg.
Descripción Técnica	1. Cubierta: Fabricada en hule natural de 4 mm de espesor. 2. Estructura: Tubular fabricada en lámina de acero rolado en frío, calibre no. 20 de 25.4 x 25.4 mm (1" x 1"). 3. Plataforma: Fabricada en lámina de acero, calibre no. 20. 4. Regatones fijos: Fabricados en acero rolado en frío de 25.4 mm (1"), con base nitrilo sanitario blanco de 25.4 mm (1") de diámetro para ajuste de altura de 4 cm, ubicados en la parte inferior de las patas.
Acabados	• Acero al carbono rolado en frío: Cepillado. • Regatones: Antiderrapantes.
Selección cromática	• Hule natural y base plástica: PANTONE Jet Black PQ-19-0303TCX. El tono final debe aproximarse al tono propuesto según material.
Sistema de ensamble	• Acero al carbono rolado en frío: Por punto y por arco eléctrico a base de soldadura MIG • Regatones: Insertados a presión.
Certificados	• De acero inoxidable, declaratoria de conformidad entregada al fabricante del mueble por el fabricante del material. • De manufactura o Producción: ISO 9001 Vigente. Sistema de gestión de calidad. • Declaratoria de conformidad de acero inoxidable donde se indique que fue fabricado y probado conforme a la norma NMX-B-508-Vigente y en concordancia a norma ASTM 240/ A 240M-15 STD y la norma SAE-J405 cumpliendo con las propiedades mecanicas y composición química establecidas en las normes ASME SA 240-11. • Se requiere también el informe de los resultados de la prueba. Para las normas o certificados solicitados deberán de cumplir con lo siguiente: Para articulos nacionales el certificado debe ser emitido por un organismo de certificacion acreditado por la Entidad Mexicana de Acreditación (EMA). Para articulos internacionales el certificado debe ser emitido por un organismo oficial acreditado por el pais de origen.
Tolerancias	En las dimensiones generales de +/- 10 %.
Perspectiva del Artículo y Accesorios	
Imágenes representativas y no indican diseño específico.	

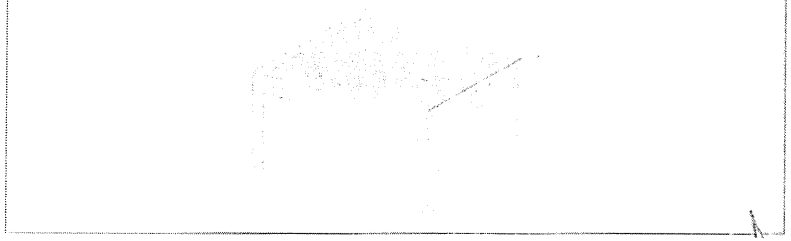

Cubierta fabricada en hule natural de 4 mm de espesor.

Estructura tubular fabricada en lámina de acero rolado en frío, calibre No. 20 de 25.4 x 25.4 mm (1" x 1").

Plataforma fabricada en lámina de acero calibre No. 20.

Regatones fijos fabricados en acero rolado en frio de 25.4 mm (1"), con base nitrilo sanitario blanco de 25.4 mm (1" x 1") con base nitrilo sanitario blanco de 25.4 mm (1") de diámetro para ajuste de altura de 4 cm, ubicados en la parte inferior de las patas.

Acabados: Acero al carbono rolado en frío: Cepillado.
Regatones Anti-derrapantes.

Selección cromática: Hule natural y base plástica PANTONE Jet Black PQ-19-0303TCX. El tono final debe aproximarse al tono propuesto según material.

Sistema de ensamble: Acero al carbono rolado en frío, por punto y por arco eléctrico a base de soldadura MIG.
Regatones Insertados a presión.
Capacidad de carga: 150 kg

DIMENSIONES GENERALES: Largo 40 cm x Ancho 30 cm x Alto 25 cm
Tolerancias en las dimensiones generales +/- 10%

CERTIFICACIONES: Certificado de manufactura o producción, ISO 9001:2015 Vigente, Sistema de Gestión de Calidad (SGC).

Certificado emitido por un organismo de certificación acreditado por la Entidad Mexicana de Acreditación (EMA).

NO REQUIERE: Accesorios, consumibles, refacciones, instalación y puesta en marcha, manuales de operación, software ni capacitación.

SERPROF
BIOMED

ATENTAMENTE

HAFID JAROM RÍOS PANIAGUA
REPRESENTANTE LEGAL
SERPROF BIOMED, S.A. DE C.V.
R.F.C.: SER160930B24

ANEXOS
DIVISIÓN DE CONTRATOS

SIN TEXTO

SERPROF BIOMED

CARTA DE GARANTÍA DE LOS BIENES, SUS ACCESORIOS, Y SU ÓPTIMO FUNCIONAMIENTO

LICITACIÓN PÚBLICA INTERNACIONAL ELECTRÓNICA BAJO LA COBERTURA DE LOS TRATADOS DE LIBRE COMERCIO
No. LA-50-GYR-050GYR040-T-2-2024

CIUDAD DE MÉXICO, A 27 DE JUNIO DE 2024

INSTITUTO MEXICANO DEL SEGURO SOCIAL
DIRECCIÓN DE ADMINISTRACIÓN
UNIDAD DE ADQUISICIONES
COORDINACIÓN DE ADQUISICIÓN DE BIENES Y CONTRATACIÓN DE SERVICIOS
COORDINACIÓN TÉCNICA DE ADQUISICIÓN DE BIENES DE INVERSIÓN Y ACTIVOS
DIVISIÓN DE EQUIPO Y MOBILIARIO MÉDICO
PRESENTE. -

RELATIVO AL: PROGRAMA "MOBILIARIO MÉDICO Y DE LABORATORIO PARA HOSPITALES PRIORITARIOS"

HAFID JAROM RÍOS PANIAGUA, EN MI CARÁCTER DE REPRESENTANTE LEGAL DE LA EMPRESA **SERPROF BIOMED, S.A. DE C.V.**, Y EN TÉRMINOS DE LA CONVOCATORIA DE LA LICITACIÓN PÚBLICA INTERNACIONAL ELECTRÓNICA BAJO LA COBERTURA DE TRATADOS DE LIBRE COMERCIO QUE CONTENGAN CAPÍTULO DE COMPRAS GUBERNAMENTALES NÚMERO **LA-50-GYR-050GYR040-T-2-2024**, MANIFIESTO, **BAJO PROTESTA DE DECIR VERDAD**, LO SIGUIENTE:

QUE, DE CONFORMIDAD A LO ESTABLECIDO EN EL ANEXO NO. 3.3 "REQUISITOS PARA LOS BIENES" EN LA COLUMNA "PERÍODO DE GARANTÍA", MI REPRESENTADA, EN CASO DE RESULTAR ADJUDICADA, **OTORGARÁ UNA GARANTÍA PARA LOS BIENES, SUS ACCESORIOS Y SU ÓPTIMO FUNCIONAMIENTO** COMO A CONTINUACIÓN SE DETALLA:

PARTIDA	CLAVE SAI	DESCRIPCIÓN	CANTIDAD	PERIODO DE GARANTÍA
1	513.191.0803.01.01	CARRO CAMILLA TIPO TRANSFER (LATERAL).	5	36 MESES
13	515.247.0118.00.01	CARRO CAJONERO.	11	36 MESES
32	513.108.0378.00.01	BANCO GIRATORIO DE ACERO INOXIDABLE.	133	36 MESES
35	513.130.0422.00.01	BASCULA CON ESTADIMETRO.	57	36 MESES
37	513.143.0148.00.01	BURO.	199	36 MESES
39	513.191.0862.00.01	CARRO PARA CURACIONES.	4	36 MESES
40	513.191.0877.00.01	CARRO PARA MEDICAMENTOS.	21	36 MESES
42	513.191.0903.00.01	CARRO PORTAEXPEDIENTES.	14	36 MESES
45	513.245.0113.00.01	COMODO PARA ADULTOS.	327	36 MESES
46	513.245.0126.00.01	COMODO PARA MENORES.	28	36 MESES
47	513.254.0113.00.01	CUBETA DE ACERO INOXIDABLE CON PORTA CUBETA RODABLE.	281	36 MESES

SERPROF BIOMED

CARTA DE GARANTÍA DE LOS BIENES, SUS ACCESORIOS, Y SU ÓPTIMO FUNCIONAMIENTO

LICITACIÓN PÚBLICA INTERNACIONAL ELECTRÓNICA BAJO LA COBERTURA DE LOS TRATADOS DE LIBRE COMERCIO
No. LA-50-GYR-050GYR040-T-2-2024

48	513.352.0111.00.01	ESCALERILLA DE DOS PELDAÑOS.	430	36 MESES
52	513.546.0061.00.01	JABONERA DE PEDAL.	22	36 MESES
54	513.567.0128.00.01	LAMPARA DE PIE RODABLE.	7	36 MESES
64	513.621.2732.00.01	MESA CARRO ANESTESIOLOGO DE 70 CM.	11	36 MESES
67	513.621.2786.00.01	MESA MAYO.	130	36 MESES
69	513.621.2804.00.01	MESA PARA INSTRUMENTAL QUIRURGICO.	12	36 MESES
70	513.621.2813.00.01	MESA PARA REHIDRATACION.	6	36 MESES
71	513.621.2826.00.01	MESA PASTEUR.	119	36 MESES
72	513.621.2847.00.01	MESA PUENTE.	214	36 MESES
74	513.621.2865.00.01	MESA RIÑON.	24	36 MESES
78	513.790.0089.00.01	RIÑON DE ACERO INOXIDABLE DE 250 ML.	10	36 MESES
79	513.790.0091.00.01	RIÑON DE ACERO INOXIDABLE DE 500 ML.	126	36 MESES
80	513.810.0298.00.01	SILLA DE RUEDAS CON DESCANSAPIES.	41	36 MESES
81	513.950.0122.00.01	VASO PARA MEDICAMENTOS DE 30 CM CUBICOS.	188	36 MESES
84	513.123.0266.00.01	BANQUETA DE ALTURA.	22	36 MESES
87	513.635.0168.00.01	ORINAL PARA VARONES.	154	36 MESES
88	513.635.0173.00.01	PORTAVENOCLISIS RODABLE.	117	36 MESES
89	513.263.0086.00.01	CARRO CUNA CON BASINET DE ACRILICO.	57	36 MESES
96	513.191.0946.00.01	CARRO PARA ROPA SUCIA CON TAPA Y APERTURA DE PEDAL.	96	36 MESES
103	515.619.1813.00.01	MESA ALTA DE 180 CM DE TRABAJO PARA 2 USUARIOS CON RESPALDO.	9	36 MESES
104	515.619.1865.00.01	MESA ALTA DE 120 CM SIN RESPALDO Y 8 CAJONES.	13	36 MESES
105	515.619.1876.00.01	MESA ALTA DE 120 CM SIN RESPALDO Y PUERTAS ABATIBLES.	4	36 MESES
106	515.619.1883.00.01	MESA ALTA DE 120 CM SIN RESPALDO, 2 CAJONES SUPERIORES Y PUERTAS ABATIBLES.	5	36 MESES
109	513.191.0803.01.01	CARRO CAMILLA TIPO TRANSFER (LATERAL).	3	36 MESES
122	515.247.0118.00.01	CARRO CAJONERO.	11	36 MESES
140	513.108.0378.00.01	BANCO GIRATORIO DE ACERO INOXIDABLE.	160	36 MESES
143	513.130.0422.00.01	BASCULA CON ESTADIMETRO.	64	36 MESES
145	513.143.0148.00.01	BURO.	197	36 MESES
147	513.191.0862.00.01	CARRO PARA CURACIONES.	5	36 MESES
148	513.191.0877.00.01	CARRO PARA MEDICAMENTOS.	10	36 MESES
150	513.191.0903.00.01	CARRO PORTAEXPEDIENTES.	9	36 MESES
153	513.245.0113.00.01	COMODO PARA ADULTOS.	284	36 MESES
154	513.245.0126.00.01	COMODO PARA MENORES.	22	36 MESES
155	513.254.0113.00.01	CUBETA DE ACERO INOXIDABLE CON PORTA CUBETA RODABLE.	237	36 MESES
156	513.352.0111.00.01	ESCALERILLA DE DOS PELDAÑOS.	340	36 MESES

SERPROF BIOMED

CARTA DE GARANTÍA DE LOS BIENES, SUS ACCESORIOS, Y SU ÓPTIMO FUNCIONAMIENTO

LICITACIÓN PÚBLICA INTERNACIONAL ELECTRÓNICA BAJO LA COBERTURA DE LOS TRATADOS DE LIBRE COMERCIO
No. LA-50-GYR-050GYR040-T-2-2024

159	513.546.0061.00.01	JABONERA DE PEDAL.	25	36 MESES
161	513.567.0128.00.01	LAMPARA DE PIE RODABLE.	6	36 MESES
170	513.621.2732.00.01	MESA CARRO ANESTESIOLOGO DE 70 CM.	9	36 MESES
173	513.621.2786.00.01	MESA MAYO.	111	36 MESES
175	513.621.2804.00.01	MESA PARA INSTRUMENTAL QUIRURGICO.	9	36 MESES
176	513.621.2813.00.01	MESA PARA REHIDRATACION.	4	36 MESES
177	513.621.2826.00.01	MESA PASTEUR.	136	36 MESES
178	513.621.2847.00.01	MESA PUENTE.	12	36 MESES
180	513.621.2865.00.01	MESA RIÑON.	24	36 MESES
184	513.790.0089.00.01	RIÑON DE ACERO INOXIDABLE DE 250 ML.	12	36 MESES
185	513.790.0091.00.01	RIÑON DE ACERO INOXIDABLE DE 500 ML.	104	36 MESES
186	513.810.0298.00.01	SILLA DE RUEDAS CON DESCANSAPIES.	67	36 MESES
187	513.950.0122.00.01	VASO PARA MEDICAMENTOS DE 30 CM CUBICOS.	12	36 MESES
190	513.123.0266.00.01	BANQUETA DE ALTURA.	11	36 MESES
193	513.635.0168.00.01	ORINAL PARA VARONES.	144	36 MESES
194	513.635.0173.00.01	PORTAVENOCLISIS RODABLE.	91	36 MESES
195	513.263.0086.00.01	CARRO CUNA CON BASINET DE ACRILICO.	28	36 MESES
207	513.191.0946.00.01	CARRO PARA ROPA SUCIA CON TAPA Y APERTURA DE PEDAL.	73	36 MESES
214	515.619.1813.00.01	MESA ALTA DE 180 CM DE TRABAJO PARA 2 USUARIOS CON RESPALDO.	9	36 MESES
215	515.619.1865.00.01	MESA ALTA DE 120 CM SIN RESPALDO Y 8 CAJONES.	12	36 MESES
216	515.619.1876.00.01	MESA ALTA DE 120 CM SIN RESPALDO Y PUERTAS ABATIBLES.	4	36 MESES
217	515.619.1883.00.01	MESA ALTA DE 120 CM SIN RESPALDO, 2 CAJONES SUPERIORES Y PUERTAS ABATIBLES.	5	36 MESES
220	513.191.0803.01.01	CARRO CAMILLA TIPO TRANSFER (LATERAL).	5	36 MESES
233	515.247.0118.00.01	CARRO CAJONERO.	12	36 MESES
250	513.108.0378.00.01	BANCO GIRATORIO DE ACERO INOXIDABLE.	242	36 MESES
253	513.130.0422.00.01	BASCULA CON ESTADIMETRO.	64	36 MESES
255	513.143.0148.00.01	BURO.	353	36 MESES
257	513.191.0862.00.01	CARRO PARA CURACIONES.	5	36 MESES
258	513.191.0877.00.01	CARRO PARA MEDICAMENTOS.	24	36 MESES
260	513.191.0903.00.01	CARRO PORTAEXPEDIENTES.	16	36 MESES
263	513.245.0113.00.01	COMODO PARA ADULTOS.	397	36 MESES
264	513.245.0126.00.01	COMODO PARA MENORES.	38	36 MESES
265	513.254.0113.00.01	CUBETA DE ACERO INOXIDABLE CON PORTA CUBETA RODABLE.	288	36 MESES
266	513.352.0111.00.01	ESCALERILLA DE DOS PELDAÑOS.	527	36 MESES
269	513.546.0061.00.01	JABONERA DE PEDAL.	21	36 MESES

SERPROF BIOMED

CARTA DE GARANTÍA DE LOS BIENES, SUS ACCESORIOS, Y SU ÓPTIMO FUNCIONAMIENTO

LICITACIÓN PÚBLICA INTERNACIONAL ELECTRÓNICA BAJO LA COBERTURA DE LOS TRATADOS DE LIBRE COMERCIO
No. LA-50-GYR-050GYR040-T-2-2024

271	513.567.0128.00.01	LAMPARA DE PIE RODABLE.	7	36 MESES
280	513.621.2732.00.01	MESA CARRO ANESTESIOLOGO DE 70 CM.	15	36 MESES
283	513.621.2786.00.01	MESA MAYO.	160	36 MESES
285	513.621.2804.00.01	MESA PARA INSTRUMENTAL QUIRURGICO.	15	36 MESES
286	513.621.2813.00.01	MESA PARA REHIDRATACION.	6	36 MESES
287	513.621.2826.00.01	MESA PASTEUR.	127	36 MESES
288	513.621.2847.00.01	MESA PUENTE.	274	36 MESES
290	513.621.2865.00.01	MESA RIÑON.	29	36 MESES
294	513.790.0089.00.01	RIÑON DE ACERO INOXIDABLE DE 250 ML.	14	36 MESES
295	513.790.0091.00.01	RIÑON DE ACERO INOXIDABLE DE 500 ML.	152	36 MESES
296	513.810.0298.00.01	SILLA DE RUEDAS CON DESCANSAPIES.	29	36 MESES
297	513.950.0122.00.01	VASO PARA MEDICAMENTOS DE 30 CM CUBICOS.	232	36 MESES
300	513.123.0266.00.01	BANQUETA DE ALTURA.	27	36 MESES
303	513.635.0168.00.01	ORINAL PARA VARONES.	199	36 MESES
304	513.635.0173.00.01	PORTAVENOCLISIS RODABLE.	169	36 MESES
305	513.263.0086.00.01	CARRO CUNA CON BASINET DE ACRILICO.	52	36 MESES
313	513.191.0946.00.01	CARRO PARA ROPA SUCIA CON TAPA Y APERTURA DE PEDAL.	124	36 MESES
320	515.619.1813.00.01	MESA ALTA DE 180 CM DE TRABAJO PARA 2 USUARIOS CON RESPALDO.	9	36 MESES
321	515.619.1865.00.01	MESA ALTA DE 120 CM SIN RESPALDO Y 8 CAJONES.	18	36 MESES
322	515.619.1876.00.01	MESA ALTA DE 120 CM SIN RESPALDO Y PUERTAS ABATIBLES.	5	36 MESES
323	515.619.1883.00.01	MESA ALTA DE 120 CM SIN RESPALDO, 2 CAJONES SUPERIORES Y PUERTAS ABATIBLES.	5	36 MESES
328	513.191.0803.01.01	CARRO CAMILLA TIPO TRANSFER (LATERAL).	4	36 MESES
341	515.247.0118.00.01	CARRO CAJONERO.	11	36 MESES
360	513.108.0378.00.01	BANCO GIRATORIO DE ACERO INOXIDABLE.	113	36 MESES
363	513.130.0422.00.01	BASCULA CON ESTADIMETRO.	47	36 MESES
365	513.143.0148.00.01	BURO.	228	36 MESES
366	513.191.0862.00.01	CARRO PARA CURACIONES.	4	36 MESES
367	513.191.0877.00.01	CARRO PARA MEDICAMENTOS.	16	36 MESES
369	513.191.0903.00.01	CARRO PORTAEXPEDIENTES.	13	36 MESES
372	513.245.0113.00.01	COMODO PARA ADULTOS.	324	36 MESES
373	513.245.0126.00.01	COMODO PARA MENORES.	36	36 MESES
374	513.254.0113.00.01	CUBETA DE ACERO INOXIDABLE CON PORTA CUBETA RODABLE.	228	36 MESES
375	513.352.0111.00.01	ESCALERILLA DE DOS PELDAÑOS.	348	36 MESES
378	513.546.0061.00.01	JABONERA DE PEDAL.	22	36 MESES
380	513.567.0128.00.01	LAMPARA DE PIE RODABLE.	7	36 MESES

SERPROF BIOMED

CARTA DE GARANTÍA DE LOS BIENES, SUS ACCESORIOS, Y SU ÓPTIMO FUNCIONAMIENTO

LICITACIÓN PÚBLICA INTERNACIONAL ELECTRÓNICA BAJO LA COBERTURA DE LOS TRATADOS DE LIBRE COMERCIO
No. LA-50-GYR-050GYR040-T-2-2024

389	513.621.2732.00.01	MESA CARRO ANESTESIOLOGO DE 70 CM.	9	36 MESES
392	513.621.2786.00.01	MESA MAYO.	103	36 MESES
394	513.621.2804.00.01	MESA PARA INSTRUMENTAL QUIRURGICO.	10	36 MESES
395	513.621.2813.00.01	MESA PARA REHIDRATACION.	6	36 MESES
396	513.621.2826.00.01	MESA PASTEUR.	102	36 MESES
397	513.621.2847.00.01	MESA PUENTE.	174	36 MESES
399	513.621.2865.00.01	MESA RIÑON.	20	36 MESES
403	513.790.0089.00.01	RIÑON DE ACERO INOXIDABLE DE 250 ML.	13	36 MESES
404	513.790.0091.00.01	RIÑON DE ACERO INOXIDABLE DE 500 ML.	67	36 MESES
405	513.810.0298.00.01	SILLA DE RUEDAS CON DESCANSAPIES.	69	36 MESES
406	513.950.0122.00.01	VASO PARA MEDICAMENTOS DE 30 CM CUBICOS.	132	36 MESES
409	513.123.0266.00.01	BANQUETA DE ALTURA.	18	36 MESES
412	513.635.0168.00.01	ORINAL PARA VARONES.	148	36 MESES
413	513.635.0173.00.01	PORTAVENOCLISIS RODABLE.	99	36 MESES
414	513.263.0086.00.01	CARRO CUNA CON BASINET DE ACRILICO.	34	36 MESES
421	513.191.0946.00.01	CARRO PARA ROPA SUCIA CON TAPA Y APERTURA DE PEDAL.	93	36 MESES
428	515.619.1813.00.01	MESA ALTA DE 180 CM DE TRABAJO PARA 2 USUARIOS CON RESPALDO.	7	36 MESES
429	515.619.1865.00.01	MESA ALTA DE 120 CM SIN RESPALDO Y 8 CAJONES.	14	36 MESES
430	515.619.1876.00.01	MESA ALTA DE 120 CM SIN RESPALDO Y PUERTAS ABATIBLES.	5	36 MESES
431	515.619.1883.00.01	MESA ALTA DE 120 CM SIN RESPALDO, 2 CAJONES SUPERIORES Y PUERTAS ABATIBLES.	5	36 MESES
435	513.191.0803.01.01	CARRO CAMILLA TIPO TRANSFER (LATERAL).	3	36 MESES
446	515.247.0118.00.01	CARRO CAJONERO.	10	36 MESES
466	513.108.0378.00.01	BANCO GIRATORIO DE ACERO INOXIDABLE.	86	36 MESES
469	513.130.0422.00.01	BASCULA CON ESTADIMETRO.	34	36 MESES
470	513.143.0148.00.01	BURO.	70	36 MESES
472	513.191.0862.00.01	CARRO PARA CURACIONES.	3	36 MESES
473	513.191.0877.00.01	CARRO PARA MEDICAMENTOS.	20	36 MESES
475	513.191.0903.00.01	CARRO PORTAEXPEDIENTES.	13	36 MESES
477	513.245.0113.00.01	COMODO PARA ADULTOS.	261	36 MESES
478	513.245.0126.00.01	COMODO PARA MENORES.	16	36 MESES
479	513.254.0113.00.01	CUBETA DE ACERO INOXIDABLE CON PORTA CUBETA RODABLE.	159	36 MESES
480	513.352.0111.00.01	ESCALERILLA DE DOS PELDAÑOS.	212	36 MESES
483	513.546.0061.00.01	JABONERA DE PEDAL.	15	36 MESES
485	513.567.0128.00.01	LAMPARA DE PIE RODABLE.	5	36 MESES
494	513.621.2732.00.01	MESA CARRO ANESTESIOLOGO DE 70 CM.	6	36 MESES

SERPROF BIOMED

CARTA DE GARANTÍA DE LOS BIENES, SUS ACCESORIOS, Y SU ÓPTIMO FUNCIONAMIENTO

LICITACIÓN PÚBLICA INTERNACIONAL ELECTRÓNICA BAJO LA COBERTURA DE LOS TRATADOS DE LIBRE COMERCIO
No. LA-50-GYR-050GYR040-T-2-2024

497	513.621.2786.00.01	MESA MAYO.	72	36 MESES
499	513.621.2804.00.01	MESA PARA INSTRUMENTAL QUIRURGICO.	7	36 MESES
500	513.621.2813.00.01	MESA PARA REHIDRATACION.	3	36 MESES
501	513.621.2826.00.01	MESA PASTEUR.	95	36 MESES
502	513.621.2847.00.01	MESA PUENTE.	90	36 MESES
504	513.621.2865.00.01	MESA RIÑON.	10	36 MESES
508	513.790.0089.00.01	RIÑON DE ACERO INOXIDABLE DE 250 ML.	7	36 MESES
509	513.790.0091.00.01	RIÑON DE ACERO INOXIDABLE DE 500 ML.	92	36 MESES
510	513.810.0298.00.01	SILLA DE RUEDAS CON DESCANSAPIES.	26	36 MESES
511	513.950.0122.00.01	VASO PARA MEDICAMENTOS DE 30 CM CUBICOS.	189	36 MESES
514	513.123.0266.00.01	BANQUETA DE ALTURA.	12	36 MESES
517	513.635.0168.00.01	ORINAL PARA VARONES.	143	36 MESES
518	513.635.0173.00.01	PORTAVENOCLISIS RODABLE.	66	36 MESES
519	513.263.0086.00.01	CARRO CUNA CON BASINET DE ACRILICO.	20	36 MESES
529	513.191.0946.00.01	CARRO PARA ROPA SUCIA CON TAPA Y APERTURA DE PEDAL.	73	36 MESES
536	515.619.1813.00.01	MESA ALTA DE 180 CM DE TRABAJO PARA 2 USUARIOS CON RESPALDO.	7	36 MESES
537	515.619.1865.00.01	MESA ALTA DE 120 CM SIN RESPALDO Y 8 CAJONES.	11	36 MESES
538	515.619.1876.00.01	MESA ALTA DE 120 CM SIN RESPALDO Y PUERTAS ABATIBLES.	4	36 MESES
539	515.619.1883.00.01	MESA ALTA DE 120 CM SIN RESPALDO, 2 CAJONES SUPERIORES Y PUERTAS ABATIBLES.	5	36 MESES
543	513.191.0803.01.01	CARRO CAMILLA TIPO TRANSFER (LATERAL).	4	36 MESES
554	515.247.0118.00.01	CARRO CAJONERO.	5	36 MESES
566	513.108.0378.00.01	BANCO GIRATORIO DE ACERO INOXIDABLE.	58	36 MESES
569	513.130.0422.00.01	BASCULA CON ESTADIMETRO.	23	36 MESES
570	513.143.0148.00.01	BURO.	100	36 MESES
572	513.191.0862.00.01	CARRO PARA CURACIONES.	50	36 MESES
573	513.191.0877.00.01	CARRO PARA MEDICAMENTOS.	22	36 MESES
575	513.191.0903.00.01	CARRO PORTAEXPEDIENTES.	27	36 MESES
577	513.245.0113.00.01	COMODO PARA ADULTOS.	169	36 MESES
578	513.245.0126.00.01	COMODO PARA MENORES.	28	36 MESES
579	513.254.0113.00.01	CUBETA DE ACERO INOXIDABLE CON PORTA CUBETA RODABLE.	97	36 MESES
580	513.352.0111.00.01	ESCALERILLA DE DOS PELDAÑOS.	162	36 MESES
583	513.546.0061.00.01	JABONERA DE PEDAL.	11	36 MESES
584	513.567.0128.00.01	LAMPARA DE PIE RODABLE.	1	36 MESES
594	513.621.2732.00.01	MESA CARRO ANESTESIOLOGO DE 70 CM.	6	36 MESES
597	513.621.2786.00.01	MESA MAYO.	54	36 MESES

SERPROF BIOMED

CARTA DE GARANTÍA DE LOS BIENES, SUS ACCESORIOS, Y SU ÓPTIMO FUNCIONAMIENTO

LICITACIÓN PÚBLICA INTERNACIONAL ELECTRÓNICA BAJO LA COBERTURA DE LOS TRATADOS DE LIBRE COMERCIO
No. LA-50-GYR-050GYR040-T-2-2024

599	513.621.2804.00.01	MESA PARA INSTRUMENTAL QUIRURGICO.	6	36 MESES
600	513.621.2813.00.01	MESA PARA REHIDRATACION.	2	36 MESES
601	513.621.2826.00.01	MESA PASTEUR.	71	36 MESES
602	513.621.2847.00.01	MESA PUENTE.	74	36 MESES
604	513.621.2865.00.01	MESA RIÑON.	8	36 MESES
607	513.790.0089.00.01	RIÑON DE ACERO INOXIDABLE DE 250 ML.	9	36 MESES
608	513.790.0091.00.01	RIÑON DE ACERO INOXIDABLE DE 500 ML.	96	36 MESES
609	513.810.0298.00.01	SILLA DE RUEDAS CON DESCANSAPIES.	26	36 MESES
610	513.950.0122.00.01	VASO PARA MEDICAMENTOS DE 30 CM CUBICOS.	184	36 MESES
613	513.123.0266.00.01	BANQUETA DE ALTURA.	8	36 MESES
616	513.635.0168.00.01	ORINAL PARA VARONES.	114	36 MESES
617	513.635.0173.00.01	PORTAVENOCLISIS RODABLE.	43	36 MESES
618	513.263.0086.00.01	CARRO CUNA CON BASINET DE ACRILICO.	9	36 MESES
625	513.191.0946.00.01	CARRO PARA ROPA SUCIA CON TAPA Y APERTURA DE PEDAL.	67	36 MESES
634	515.619.1813.00.01	MESA ALTA DE 180 CM DE TRABAJO PARA 2 USUARIOS CON RESPALDO.	7	36 MESES
635	515.619.1865.00.01	MESA ALTA DE 120 CM SIN RESPALDO Y 8 CAJONES.	10	36 MESES
636	515.619.1876.00.01	MESA ALTA DE 120 CM SIN RESPALDO Y PUERTAS ABATIBLES.	8	36 MESES
641	513.191.0803.01.01	CARRO CAMILLA TIPO TRANSFER (LATERAL).	2	36 MESES
655	515.247.0118.00.01	CARRO CAJONERO.	20	36 MESES
674	513.108.0378.00.01	BANCO GIRATORIO DE ACERO INOXIDABLE.	184	36 MESES
677	513.130.0422.00.01	BASCULA CON ESTADIMETRO.	55	36 MESES
678	513.143.0148.00.01	BURO.	226	36 MESES
679	513.191.0862.00.01	CARRO PARA CURACIONES.	3	36 MESES
680	513.191.0877.00.01	CARRO PARA MEDICAMENTOS.	18	36 MESES
681	513.191.0903.00.01	CARRO PORTAEXPEDIENTES.	11	36 MESES
684	513.245.0113.00.01	COMODO PARA ADULTOS.	273	36 MESES
685	513.245.0126.00.01	COMODO PARA MENORES.	28	36 MESES
686	513.254.0113.00.01	CUBETA DE ACERO INOXIDABLE CON PORTA CUBETA RODABLE.	234	36 MESES
687	513.352.0111.00.01	ESCALERILLA DE DOS PELDAÑOS.	365	36 MESES
690	513.546.0061.00.01	JABONERA DE PEDAL.	15	36 MESES
692	513.567.0128.00.01	LAMPARA DE PIE RODABLE.	7	36 MESES
702	513.621.2732.00.01	MESA CARRO ANESTESIOLOGO DE 70 CM.	8	36 MESES
705	513.621.2786.00.01	MESA MAYO.	123	36 MESES
707	513.621.2804.00.01	MESA PARA INSTRUMENTAL QUIRURGICO.	8	36 MESES
708	513.621.2813.00.01	MESA PARA REHIDRATACION.	6	36 MESES
709	513.621.2826.00.01	MESA PASTEUR.	90	36 MESES

SERPROF BIOMED

CARTA DE GARANTÍA DE LOS BIENES, SUS ACCESORIOS, Y SU ÓPTIMO FUNCIONAMIENTO

LICITACIÓN PÚBLICA INTERNACIONAL ELECTRÓNICA BAJO LA COBERTURA DE LOS TRATADOS DE LIBRE COMERCIO
No. LA-50-GYR-050GYR040-T-2-2024

710	513.621.2847.00.01	MESA PUENTE.	176	36 MESES
712	513.621.2865.00.01	MESA RIÑON.	19	36 MESES
716	513.790.0089.00.01	RIÑON DE ACERO INOXIDABLE DE 250 ML.	13	36 MESES
717	513.790.0091.00.01	RIÑON DE ACERO INOXIDABLE DE 500 ML.	65	36 MESES
718	513.810.0298.00.01	SILLA DE RUEDAS CON DESCANSAPIES.	63	36 MESES
719	513.950.0122.00.01	VASO PARA MEDICAMENTOS DE 30 CM CUBICOS.	161	36 MESES
722	513.123.0266.00.01	BANQUETA DE ALTURA.	15	36 MESES
725	513.635.0168.00.01	ORINAL PARA VARONES.	204	36 MESES
726	513.635.0173.00.01	PORTAVENOCLISIS RODABLE.	106	36 MESES
727	513.263.0086.00.01	CARRO CUNA CON BASINET DE ACRILICO.	1	36 MESES
736	513.191.0946.00.01	CARRO PARA ROPA SUCIA CON TAPA Y APERTURA DE PEDAL.	75	36 MESES
743	515.619.1813.00.01	MESA ALTA DE 180 CM DE TRABAJO PARA 2 USUARIOS CON RESPALDO.	9	36 MESES
744	515.619.1865.00.01	MESA ALTA DE 120 CM SIN RESPALDO Y 8 CAJONES.	21	36 MESES
745	515.619.1876.00.01	MESA ALTA DE 120 CM SIN RESPALDO Y PUERTAS ABATIBLES.	5	36 MESES
746	515.619.1883.00.01	MESA ALTA DE 120 CM SIN RESPALDO, 2 CAJONES SUPERIORES Y PUERTAS ABATIBLES.	15	36 MESES

ASIMISMO, MANIFIESTO, **BAJO PROTESTA DE DECIR VERDAD**, QUE LA GARANTÍA QUE OTORGARÁ MI REPRESENTADA RESPONDE A UNA COBERTURA AMPLIA CONTRA VICIOS OCULTOS, DEFECTOS DE FABRICACIÓN O CUALQUIER FALLA QUE PRESENTEN, LOS BIENES Y SUS ACCESORIOS POR EL PERIODO ESTABLECIDO.

LO ANTERIOR CON EL OBJETO DE DAR CUMPLIMIENTO A DICHA DISPOSICIÓN PARA LOS FINES Y EFECTOS A QUE HAYA LUGAR.

ATENTAMENTE

HAFID JAROM RÍOS PANIAGUA
REPRESENTANTE LEGAL
SERPROF BIOMED, S.A. DE C.V.
R.F.C.: SER160930B24

SERPROF BIOMED

CARTA DE GARANTÍA POR LOS DEFECTOS Y VICIOS OCULTOS DE LOS BIENES

LICITACIÓN PÚBLICA INTERNACIONAL ELECTRÓNICA BAJO LA COBERTURA DE LOS TRATADOS DE LIBRE COMERCIO
No. LA-50-GYR-050GYR040-T-2-2024

CIUDAD DE MÉXICO, A 27 DE JUNIO DE 2024

INSTITUTO MEXICANO DEL SEGURO SOCIAL
DIRECCIÓN DE ADMINISTRACIÓN
UNIDAD DE ADQUISICIONES
COORDINACIÓN DE ADQUISICIÓN DE BIENES Y CONTRATACIÓN DE SERVICIOS
COORDINACIÓN TÉCNICA DE ADQUISICIÓN DE BIENES DE INVERSIÓN Y ACTIVOS
DIVISIÓN DE EQUIPO Y MOBILIARIO MÉDICO
PRESENTE. -

RELATIVO AL: PROGRAMA "MOBILIARIO MÉDICO Y DE LABORATORIO PARA HOSPITALES PRIORITARIOS"

HAFID JAROM RÍOS PANIAGUA, EN MI CARÁCTER DE REPRESENTANTE LEGAL DE LA EMPRESA **SERPROF BIOMED, S.A. DE C.V.**, Y EN TÉRMINOS DE LA CONVOCATORIA DE LA LICITACIÓN PÚBLICA INTERNACIONAL ELECTRÓNICA BAJO LA COBERTURA DE TRATADOS DE LIBRE COMERCIO QUE CONTENGAN CAPÍTULO DE COMPRAS GUBERNAMENTALES NÚMERO **LA-50-GYR-050GYR040-T-2-2024**, MANIFIESTO, **BAJO PROTESTA DE DECIR VERDAD**, LO SIGUIENTE:

QUE, CON FUNDAMENTO EN EL ARTÍCULO 45 FRACCIÓN XVII, ARTÍCULO 53 SEGUNDO PÁRRAFO DE LA LAASSP Y ARTÍCULO 96 SEGUNDO PÁRRAFO DEL RLAASSP, MI REPRESENTADA, EN CASO DE RESULTAR ADJUDICADA, **SE** OBLIGA CONSTITUIR UNA GARANTÍA POR LOS DEFECTOS Y VICIOS OCULTOS DE LOS BIENES, MISMA QUE DEBERÁ INCLUIR EN SU COBERTURA LOS TRABAJOS DE INSTALACIÓN Y MATERIALES EN CASO DE REQUERIRSE, ASÍ COMO LOS TRABAJOS DE REPARACIÓN Y LAS PARTES SUSTITUIDAS DE LOS BIENES, ASÍ COMO DE TODAS LAS OBLIGACIONES A SU CARGO, CUYO CUMPLIMIENTO VENCEN EN PLAZO POSTERIOR A LA TERMINACIÓN DE LA VIGENCIA DEL CONTRATO, POR UNA VIGENCIA DEL MISMO PLAZO QUE MI REPRESENTADA OFERTE PARA GARANTIZAR TODOS LOS BIENES INCLUIDOS EN SU PROPUESTA, LA CUAL SERÁ ACORDE A LO ESTABLECIDO EN EL ANEXO NO. 3.3 "REQUISITOS PARA LOS BIENES" EN LA COLUMNA "PERÍODO DE GARANTÍA";
LO ANTERIOR PARA LAS PARTIDAS QUE A CONTINUACIÓN SE DETALLAN:

PARTIDA	CLAVE SAI	DESCRIPCIÓN	CANTIDAD	PERIODO DE GARANTÍA
1	513.191.0803.01.01	CARRO CAMILLA TIPO TRANSFER (LATERAL).	5	36 MESES
13	515.247.0118.00.01	CARRO CAJONERO.	11	36 MESES
32	513.108.0378.00.01	BANCO GIRATORIO DE ACERO INOXIDABLE.	133	36 MESES
35	513.130.0422.00.01	BASCULA CON ESTADIMETRO.	57	36 MESES
37	513.143.0148.00.01	BURO.	199	36 MESES

SERPROF BIOMED

CARTA DE GARANTÍA POR LOS DEFECTOS Y VICIOS OCULTOS DE LOS BIENES

LICITACIÓN PÚBLICA INTERNACIONAL ELECTRÓNICA BAJO LA COBERTURA DE LOS TRATADOS DE LIBRE COMERCIO
No. LA-50-GYR-050GYR040-T-2-2024

39	513.191.0862.00.01	CARRO PARA CURACIONES.	4	36 MESES
40	513.191.0877.00.01	CARRO PARA MEDICAMENTOS.	21	36 MESES
42	513.191.0903.00.01	CARRO PORTAEXPEDIENTES.	14	36 MESES
45	513.245.0113.00.01	COMODO PARA ADULTOS.	327	36 MESES
46	513.245.0126.00.01	COMODO PARA MENORES.	28	36 MESES
47	513.254.0113.00.01	CUBETA DE ACERO INOXIDABLE CON PORTA CUBETA RODABLE.	281	36 MESES
48	513.352.0111.00.01	ESCALERILLA DE DOS PELDAÑOS.	430	36 MESES
52	513.546.0061.00.01	JABONERA DE PEDAL.	22	36 MESES
54	513.567.0128.00.01	LAMPARA DE PIE RODABLE.	7	36 MESES
64	513.621.2732.00.01	MESA CARRO ANESTESIOLOGO DE 70 CM.	11	36 MESES
67	513.621.2786.00.01	MESA MAYO.	130	36 MESES
69	513.621.2804.00.01	MESA PARA INSTRUMENTAL QUIRURGICO.	12	36 MESES
70	513.621.2813.00.01	MESA PARA REHIDRATACION.	6	36 MESES
71	513.621.2826.00.01	MESA PASTEUR.	119	36 MESES
72	513.621.2847.00.01	MESA PUENTE.	214	36 MESES
74	513.621.2865.00.01	MESA RIÑON.	24	36 MESES
78	513.790.0089.00.01	RIÑON DE ACERO INOXIDABLE DE 250 ML.	10	36 MESES
79	513.790.0091.00.01	RIÑON DE ACERO INOXIDABLE DE 500 ML.	126	36 MESES
80	513.810.0298.00.01	SILLA DE RUEDAS CON DESCANSAPIES.	41	36 MESES
81	513.950.0122.00.01	VASO PARA MEDICAMENTOS DE 30 CM CUBICOS.	188	36 MESES
84	513.123.0266.00.01	BANQUETA DE ALTURA.	22	36 MESES
87	513.635.0168.00.01	ORINAL PARA VARONES.	154	36 MESES
88	513.635.0173.00.01	PORTAVENOCLISIS RODABLE.	117	36 MESES
89	513.263.0086.00.01	CARRO CUNA CON BASINET DE ACRILICO.	57	36 MESES
96	513.191.0946.00.01	CARRO PARA ROPA SUCIA CON TAPA Y APERTURA DE PEDAL.	96	36 MESES
103	515.619.1813.00.01	MESA ALTA DE 180 CM DE TRABAJO PARA 2 USUARIOS CON RESPALDO.	9	36 MESES
104	515.619.1865.00.01	MESA ALTA DE 120 CM SIN RESPALDO Y 8 CAJONES.	13	36 MESES
105	515.619.1876.00.01	MESA ALTA DE 120 CM SIN RESPALDO Y PUERTAS ABATIBLES.	4	36 MESES
106	515.619.1883.00.01	MESA ALTA DE 120 CM SIN RESPALDO, 2 CAJONES SUPERIORES Y PUERTAS ABATIBLES.	5	36 MESES
109	513.191.0803.01.01	CARRO CAMILLA TIPO TRANSFER (LATERAL).	3	36 MESES
122	515.247.0118.00.01	CARRO CAJONERO.	11	36 MESES
140	513.108.0378.00.01	BANCO GIRATORIO DE ACERO INOXIDABLE.	160	36 MESES
143	513.130.0422.00.01	BASCULA CON ESTADIMETRO.	64	36 MESES
145	513.143.0148.00.01	BURO.	197	36 MESES

SERPROF BIOMED

CARTA DE GARANTÍA POR LOS DEFECTOS Y VICIOS OCULTOS DE LOS BIENES

LICITACIÓN PÚBLICA INTERNACIONAL ELECTRÓNICA BAJO LA COBERTURA DE LOS TRATADOS DE LIBRE COMERCIO
No. LA-50-GYR-050GYR040-T-2-2024

147	513.191.0862.00.01	CARRO PARA CURACIONES.	5	36 MESES
148	513.191.0877.00.01	CARRO PARA MEDICAMENTOS.	10	36 MESES
150	513.191.0903.00.01	CARRO PORTAEXPEDIENTES.	9	36 MESES
153	513.245.0113.00.01	COMODO PARA ADULTOS.	284	36 MESES
154	513.245.0126.00.01	COMODO PARA MENORES.	22	36 MESES
155	513.254.0113.00.01	CUBETA DE ACERO INOXIDABLE CON PORTA CUBETA RODABLE.	237	36 MESES
156	513.352.0111.00.01	ESCALERILLA DE DOS PELDAÑOS.	340	36 MESES
159	513.546.0061.00.01	JABONERA DE PEDAL.	25	36 MESES
161	513.567.0128.00.01	LAMPARA DE PIE RODABLE.	6	36 MESES
170	513.621.2732.00.01	MESA CARRO ANESTESIOLOGO DE 70 CM.	9	36 MESES
173	513.621.2786.00.01	MESA MAYO.	111	36 MESES
175	513.621.2804.00.01	MESA PARA INSTRUMENTAL QUIRURGICO.	9	36 MESES
176	513.621.2813.00.01	MESA PARA REHIDRATACION.	4	36 MESES
177	513.621.2826.00.01	MESA PASTEUR.	136	36 MESES
178	513.621.2847.00.01	MESA PUENTE.	12	36 MESES
180	513.621.2865.00.01	MESA RIÑON.	24	36 MESES
184	513.790.0089.00.01	RIÑON DE ACERO INOXIDABLE DE 250 ML.	12	36 MESES
185	513.790.0091.00.01	RIÑON DE ACERO INOXIDABLE DE 500 ML.	104	36 MESES
186	513.810.0298.00.01	SILLA DE RUEDAS CON DESCANSAPIES.	67	36 MESES
187	513.950.0122.00.01	VASO PARA MEDICAMENTOS DE 30 CM CUBICOS.	12	36 MESES
190	513.123.0266.00.01	BANQUETA DE ALTURA.	11	36 MESES
193	513.635.0168.00.01	ORINAL PARA VARONES.	144	36 MESES
194	513.635.0173.00.01	PORTAVENOCLISIS RODABLE.	91	36 MESES
195	513.263.0086.00.01	CARRO CUNA CON BASINET DE ACRILICO.	28	36 MESES
207	513.191.0946.00.01	CARRO PARA ROPA SUCIA CON TAPA Y APERTURA DE PEDAL.	73	36 MESES
214	515.619.1813.00.01	MESA ALTA DE 180 CM DE TRABAJO PARA 2 USUARIOS CON RESPALDO.	9	36 MESES
215	515.619.1865.00.01	MESA ALTA DE 120 CM SIN RESPALDO Y 8 CAJONES.	12	36 MESES
216	515.619.1876.00.01	MESA ALTA DE 120 CM SIN RESPALDO Y PUERTAS ABATIBLES.	4	36 MESES
217	515.619.1883.00.01	MESA ALTA DE 120 CM SIN RESPALDO, 2 CAJONES SUPERIORES Y PUERTAS ABATIBLES.	5	36 MESES
220	513.191.0803.01.01	CARRO CAMILLA TIPO TRANSFER (LATERAL).	5	36 MESES
233	515.247.0118.00.01	CARRO CAJONERO.	12	36 MESES
250	513.108.0378.00.01	BANCO GIRATORIO DE ACERO INOXIDABLE.	242	36 MESES
253	513.130.0422.00.01	BASCULA CON ESTADIMETRO.	64	36 MESES
255	513.143.0148.00.01	BURO.	353	36 MESES

SERPROF BIOMED

CARTA DE GARANTÍA POR LOS DEFECTOS Y VICIOS OCULTOS DE LOS BIENES

LICITACIÓN PÚBLICA INTERNACIONAL ELECTRÓNICA BAJO LA COBERTURA DE LOS TRATADOS DE LIBRE COMERCIO
No. LA-50-GYR-050GYR040-T-2-2024

257	513.191.0862.00.01	CARRO PARA CURACIONES.	5	36 MESES
258	513.191.0877.00.01	CARRO PARA MEDICAMENTOS.	24	36 MESES
260	513.191.0903.00.01	CARRO PORTAEXPEDIENTES.	16	36 MESES
263	513.245.0113.00.01	COMODO PARA ADULTOS.	397	36 MESES
264	513.245.0126.00.01	COMODO PARA MENORES.	38	36 MESES
265	513.254.0113.00.01	CUBETA DE ACERO INOXIDABLE CON PORTA CUBETA RODABLE.	288	36 MESES
266	513.352.0111.00.01	ESCALERILLA DE DOS PELDAÑOS.	527	36 MESES
269	513.546.0061.00.01	JABONERA DE PEDAL.	21	36 MESES
271	513.567.0128.00.01	LAMPARA DE PIE RODABLE.	7	36 MESES
280	513.621.2732.00.01	MESA CARRO ANESTESIOLOGO DE 70 CM.	15	36 MESES
283	513.621.2786.00.01	MESA MAYO.	160	36 MESES
285	513.621.2804.00.01	MESA PARA INSTRUMENTAL QUIRURGICO.	15	36 MESES
286	513.621.2813.00.01	MESA PARA REHIDRATACION.	6	36 MESES
287	513.621.2826.00.01	MESA PASTEUR.	127	36 MESES
288	513.621.2847.00.01	MESA PUENTE.	274	36 MESES
290	513.621.2865.00.01	MESA RIÑON.	29	36 MESES
294	513.790.0089.00.01	RIÑON DE ACERO INOXIDABLE DE 250 ML.	14	36 MESES
295	513.790.0091.00.01	RIÑON DE ACERO INOXIDABLE DE 500 ML.	152	36 MESES
296	513.810.0298.00.01	SILLA DE RUEDAS CON DESCANSAPIES.	29	36 MESES
297	513.950.0122.00.01	VASO PARA MEDICAMENTOS DE 30 CM CUBICOS.	232	36 MESES
300	513.123.0266.00.01	BANQUETA DE ALTURA.	27	36 MESES
303	513.635.0168.00.01	ORINAL PARA VARONES.	199	36 MESES
304	513.635.0173.00.01	PORTAVENOCLISIS RODABLE.	169	36 MESES
305	513.263.0086.00.01	CARRO CUNA CON BASINET DE ACRILICO.	52	36 MESES
313	513.191.0946.00.01	CARRO PARA ROPA SUCIA CON TAPA Y APERTURA DE PEDAL.	124	36 MESES
320	515.619.1813.00.01	MESA ALTA DE 180 CM DE TRABAJO PARA 2 USUARIOS CON RESPALDO.	9	36 MESES
321	515.619.1865.00.01	MESA ALTA DE 120 CM SIN RESPALDO Y 8 CAJONES.	18	36 MESES
322	515.619.1876.00.01	MESA ALTA DE 120 CM SIN RESPALDO Y PUERTAS ABATIBLES.	5	36 MESES
323	515.619.1883.00.01	MESA ALTA DE 120 CM SIN RESPALDO, 2 CAJONES SUPERIORES Y PUERTAS ABATIBLES.	5	36 MESES
328	513.191.0803.01.01	CARRO CAMILLA TIPO TRANSFER (LATERAL).	4	36 MESES
341	515.247.0118.00.01	CARRO CAJONERO.	11	36 MESES
360	513.108.0378.00.01	BANCO GIRATORIO DE ACERO INOXIDABLE.	113	36 MESES
363	513.130.0422.00.01	BASCULA CON ESTADIMETRO.	47	36 MESES
365	513.143.0148.00.01	BURO.	228	36 MESES

SERPROF BIOMED

CARTA DE GARANTÍA POR LOS DEFECTOS Y VICIOS OCULTOS DE LOS BIENES

LICITACIÓN PÚBLICA INTERNACIONAL ELECTRÓNICA BAJO LA COBERTURA DE LOS TRATADOS DE LIBRE COMERCIO
No. LA-50-GYR-050GYR040-T-2-2024

366	513.191.0862.00.01	CARRO PARA CURACIONES.	4	36 MESES
367	513.191.0877.00.01	CARRO PARA MEDICAMENTOS.	16	36 MESES
369	513.191.0903.00.01	CARRO PORTAEXPEDIENTES.	13	36 MESES
372	513.245.0113.00.01	COMODO PARA ADULTOS.	324	36 MESES
373	513.245.0126.00.01	COMODO PARA MENORES.	36	36 MESES
374	513.254.0113.00.01	CUBETA DE ACERO INOXIDABLE CON PORTA CUBETA RODABLE.	228	36 MESES
375	513.352.0111.00.01	ESCALERILLA DE DOS PELDAÑOS.	348	36 MESES
378	513.546.0061.00.01	JABONERA DE PEDAL.	22	36 MESES
380	513.567.0128.00.01	LAMPARA DE PIE RODABLE.	7	36 MESES
389	513.621.2732.00.01	MESA CARRO ANESTESIOLOGO DE 70 CM.	9	36 MESES
392	513.621.2786.00.01	MESA MAYO.	103	36 MESES
394	513.621.2804.00.01	MESA PARA INSTRUMENTAL QUIRURGICO.	10	36 MESES
395	513.621.2813.00.01	MESA PARA REHIDRATACION.	6	36 MESES
396	513.621.2826.00.01	MESA PASTEUR.	102	36 MESES
397	513.621.2847.00.01	MESA PUENTE.	174	36 MESES
399	513.621.2865.00.01	MESA RIÑON.	20	36 MESES
403	513.790.0089.00.01	RIÑON DE ACERO INOXIDABLE DE 250 ML.	13	36 MESES
404	513.790.0091.00.01	RIÑON DE ACERO INOXIDABLE DE 500 ML.	67	36 MESES
405	513.810.0298.00.01	SILLA DE RUEDAS CON DESCANSAPIES.	69	36 MESES
406	513.950.0122.00.01	VASO PARA MEDICAMENTOS DE 30 CM CUBICOS.	132	36 MESES
409	513.123.0266.00.01	BANQUETA DE ALTURA.	18	36 MESES
412	513.635.0168.00.01	ORINAL PARA VARONES.	148	36 MESES
413	513.635.0173.00.01	PORTAVENOCLISIS RODABLE.	99	36 MESES
414	513.263.0086.00.01	CARRO CUNA CON BASINET DE ACRILICO.	34	36 MESES
421	513.191.0946.00.01	CARRO PARA ROPA SUCIA CON TAPA Y APERTURA DE PEDAL.	93	36 MESES
428	515.619.1813.00.01	MESA ALTA DE 180 CM DE TRABAJO PARA 2 USUARIOS CON RESPALDO.	7	36 MESES
429	515.619.1865.00.01	MESA ALTA DE 120 CM SIN RESPALDO Y 8 CAJONES.	14	36 MESES
430	515.619.1876.00.01	MESA ALTA DE 120 CM SIN RESPALDO Y PUERTAS ABATIBLES.	5	36 MESES
431	515.619.1883.00.01	MESA ALTA DE 120 CM SIN RESPALDO, 2 CAJONES SUPERIORES Y PUERTAS ABATIBLES.	5	36 MESES
435	513.191.0803.01.01	CARRO CAMILLA TIPO TRANSFER (LATERAL).	3	36 MESES
446	515.247.0118.00.01	CARRO CAJONERO.	10	36 MESES
466	513.108.0378.00.01	BANCO GIRATORIO DE ACERO INOXIDABLE.	86	36 MESES
469	513.130.0422.00.01	BASCULA CON ESTADIMETRO.	34	36 MESES
470	513.143.0148.00.01	BURO.	70	36 MESES

CARTA DE GARANTÍA POR LOS DEFECTOS Y VICIOS OCULTOS DE LOS BIENES

LICITACIÓN PÚBLICA INTERNACIONAL ELECTRÓNICA BAJO LA COBERTURA DE LOS TRATADOS DE LIBRE COMERCIO
No. LA-50-GYR-050GYR040-T-2-2024

472	513.191.0862.00.01	CARRO PARA CURACIONES.	3	36 MESES
473	513.191.0877.00.01	CARRO PARA MEDICAMENTOS.	20	36 MESES
475	513.191.0903.00.01	CARRO PORTAEXPEDIENTES.	13	36 MESES
477	513.245.0113.00.01	COMODO PARA ADULTOS.	261	36 MESES
478	513.245.0126.00.01	COMODO PARA MENORES.	16	36 MESES
479	513.254.0113.00.01	CUBETA DE ACERO INOXIDABLE CON PORTA CUBETA RODABLE.	159	36 MESES
480	513.352.0111.00.01	ESCALERILLA DE DOS PELDAÑOS.	212	36 MESES
483	513.546.0061.00.01	JABONERA DE PEDAL.	15	36 MESES
485	513.567.0128.00.01	LAMPARA DE PIE RODABLE.	5	36 MESES
494	513.621.2732.00.01	MESA CARRO ANESTESIOLOGO DE 70 CM.	6	36 MESES
497	513.621.2786.00.01	MESA MAYO.	72	36 MESES
499	513.621.2804.00.01	MESA PARA INSTRUMENTAL QUIRURGICO.	7	36 MESES
500	513.621.2813.00.01	MESA PARA REHIDRATACION.	3	36 MESES
501	513.621.2826.00.01	MESA PASTEUR.	95	36 MESES
502	513.621.2847.00.01	MESA PUENTE.	90	36 MESES
504	513.621.2865.00.01	MESA RIÑON.	10	36 MESES
508	513.790.0089.00.01	RIÑON DE ACERO INOXIDABLE DE 250 ML.	7	36 MESES
509	513.790.0091.00.01	RIÑON DE ACERO INOXIDABLE DE 500 ML.	92	36 MESES
510	513.810.0298.00.01	SILLA DE RUEDAS CON DESCANSAPIES.	26	36 MESES
511	513.950.0122.00.01	VASO PARA MEDICAMENTOS DE 30 CM CUBICOS.	189	36 MESES
514	513.123.0266.00.01	BANQUETA DE ALTURA.	12	36 MESES
517	513.635.0168.00.01	ORINAL PARA VARONES.	143	36 MESES
518	513.635.0173.00.01	PORTAVENOCLISIS RODABLE.	66	36 MESES
519	513.263.0086.00.01	CARRO CUNA CON BASINET DE ACRILICO.	20	36 MESES
529	513.191.0946.00.01	CARRO PARA ROPA SUCIA CON TAPA Y APERTURA DE PEDAL.	73	36 MESES
536	515.619.1813.00.01	MESA ALTA DE 180 CM DE TRABAJO PARA 2 USUARIOS CON RESPALDO.	7	36 MESES
537	515.619.1865.00.01	MESA ALTA DE 120 CM SIN RESPALDO Y 8 CAJONES.	11	36 MESES
538	515.619.1876.00.01	MESA ALTA DE 120 CM SIN RESPALDO Y PUERTAS ABATIBLES.	4	36 MESES
539	515.619.1883.00.01	MESA ALTA DE 120 CM SIN RESPALDO, 2 CAJONES SUPERIORES Y PUERTAS ABATIBLES.	5	36 MESES
543	513.191.0803.01.01	CARRO CAMILLA TIPO TRANSFER (LATERAL).	4	36 MESES
554	515.247.0118.00.01	CARRO CAJONERO.	5	36 MESES
566	513.108.0378.00.01	BANCO GIRATORIO DE ACERO INOXIDABLE.	58	36 MESES
569	513.130.0422.00.01	BASCULA CON ESTADIMETRO.	23	36 MESES
570	513.143.0148.00.01	BURO.	100	36 MESES
572	513.191.0862.00.01	CARRO PARA CURACIONES.	50	36 MESES

CARTA DE GARANTÍA POR LOS DEFECTOS Y VICIOS OCULTOS DE LOS BIENES

LICITACIÓN PÚBLICA INTERNACIONAL ELECTRÓNICA BAJO LA COBERTURA DE LOS TRATADOS DE LIBRE COMERCIO
No. LA-50-GYR-050GYR040-T-2-2024

573	513.191.0877.00.01	CARRO PARA MEDICAMENTOS.	22	36 MESES
575	513.191.0903.00.01	CARRO PORTAEXPEDIENTES.	27	36 MESES
577	513.245.0113.00.01	COMODO PARA ADULTOS.	169	36 MESES
578	513.245.0126.00.01	COMODO PARA MENORES.	28	36 MESES
579	513.254.0113.00.01	CUBETA DE ACERO INOXIDABLE CON PORTA CUBETA RODABLE.	97	36 MESES
580	513.352.0111.00.01	ESCALERILLA DE DOS PELDAÑOS.	162	36 MESES
583	513.546.0061.00.01	JABONERA DE PEDAL.	11	36 MESES
584	513.567.0128.00.01	LAMPARA DE PIE RODABLE.	1	36 MESES
594	513.621.2732.00.01	MESA CARRO ANESTESIOLOGO DE 70 CM.	6	36 MESES
597	513.621.2786.00.01	MESA MAYO.	54	36 MESES
599	513.621.2804.00.01	MESA PARA INSTRUMENTAL QUIRURGICO.	6	36 MESES
600	513.621.2813.00.01	MESA PARA REHIDRATACION.	2	36 MESES
601	513.621.2826.00.01	MESA PASTEUR.	71	36 MESES
602	513.621.2847.00.01	MESA PUENTE.	74	36 MESES
604	513.621.2865.00.01	MESA RIÑON.	8	36 MESES
607	513.790.0089.00.01	RIÑON DE ACERO INOXIDABLE DE 250 ML.	9	36 MESES
608	513.790.0091.00.01	RIÑON DE ACERO INOXIDABLE DE 500 ML.	96	36 MESES
609	513.810.0298.00.01	SILLA DE RUEDAS CON DESCANSAPIES.	26	36 MESES
610	513.950.0122.00.01	VASO PARA MEDICAMENTOS DE 30 CM CUBICOS.	184	36 MESES
613	513.123.0266.00.01	BANQUETA DE ALTURA.	8	36 MESES
616	513.635.0168.00.01	ORINAL PARA VARONES.	114	36 MESES
617	513.635.0173.00.01	PORTAVENOCLISIS RODABLE.	43	36 MESES
618	513.263.0086.00.01	CARRO CUNA CON BASINET DE ACRILICO.	9	36 MESES
625	513.191.0946.00.01	CARRO PARA ROPA SUCIA CON TAPA Y APERTURA DE PEDAL.	67	36 MESES
634	515.619.1813.00.01	MESA ALTA DE 180 CM DE TRABAJO PARA 2 USUARIOS CON RESPALDO.	7	36 MESES
635	515.619.1865.00.01	MESA ALTA DE 120 CM SIN RESPALDO Y 8 CAJONES.	10	36 MESES
636	515.619.1876.00.01	MESA ALTA DE 120 CM SIN RESPALDO Y PUERTAS ABATIBLES.	8	36 MESES
641	513.191.0803.01.01	CARRO CAMILLA TIPO TRANSFER (LATERAL).	2	36 MESES
655	515.247.0118.00.01	CARRO CAJONERO.	20	36 MESES
674	513.108.0378.00.01	BANCO GIRATORIO DE ACERO INOXIDABLE.	184	36 MESES
677	513.130.0422.00.01	BASCULA CON ESTADIMETRO.	55	36 MESES
678	513.143.0148.00.01	BURO.	226	36 MESES
679	513.191.0862.00.01	CARRO PARA CURACIONES.	3	36 MESES
680	513.191.0877.00.01	CARRO PARA MEDICAMENTOS.	18	36 MESES
681	513.191.0903.00.01	CARRO PORTAEXPEDIENTES.	11	36 MESES

SERPROF BIOMED

CARTA DE GARANTÍA POR LOS DEFECTOS Y VICIOS OCULTOS DE LOS BIENES

LICITACIÓN PÚBLICA INTERNACIONAL ELECTRÓNICA BAJO LA COBERTURA DE LOS TRATADOS DE LIBRE COMERCIO
No. LA-50-GYR-050GYR040-T-2-2024

684	513.245.0113.00.01	COMODO PARA ADULTOS.	273	36 MESES
685	513.245.0126.00.01	COMODO PARA MENORES.	28	36 MESES
686	513.254.0113.00.01	CUBETA DE ACERO INOXIDABLE CON PORTA CUBETA RODABLE.	234	36 MESES
687	513.352.0111.00.01	ESCALERILLA DE DOS PELDAÑOS.	365	36 MESES
690	513.546.0061.00.01	JABONERA DE PEDAL.	15	36 MESES
692	513.567.0128.00.01	LAMPARA DE PIE RODABLE.	7	36 MESES
702	513.621.2732.00.01	MESA CARRO ANESTESIOLOGO DE 70 CM.	8	36 MESES
705	513.621.2786.00.01	MESA MAYO.	123	36 MESES
707	513.621.2804.00.01	MESA PARA INSTRUMENTAL QUIRURGICO.	8	36 MESES
708	513.621.2813.00.01	MESA PARA REHIDRATACION.	6	36 MESES
709	513.621.2826.00.01	MESA PASTEUR.	90	36 MESES
710	513.621.2847.00.01	MESA PUENTE.	176	36 MESES
712	513.621.2865.00.01	MESA RIÑON.	19	36 MESES
716	513.790.0089.00.01	RIÑON DE ACERO INOXIDABLE DE 250 ML.	13	36 MESES
717	513.790.0091.00.01	RIÑON DE ACERO INOXIDABLE DE 500 ML.	65	36 MESES
718	513.810.0298.00.01	SILLA DE RUEDAS CON DESCANSAPIES.	63	36 MESES
719	513.950.0122.00.01	VASO PARA MEDICAMENTOS DE 30 CM CUBICOS.	161	36 MESES
722	513.123.0266.00.01	BANQUETA DE ALTURA.	15	36 MESES
725	513.635.0168.00.01	ORINAL PARA VARONES.	204	36 MESES
726	513.635.0173.00.01	PORTAVENOCLISIS RODABLE.	106	36 MESES
727	513.263.0086.00.01	CARRO CUNA CON BASINET DE ACRILICO.	1	36 MESES
736	513.191.0946.00.01	CARRO PARA ROPA SUCIA CON TAPA Y APERTURA DE PEDAL.	75	36 MESES
743	515.619.1813.00.01	MESA ALTA DE 180 CM DE TRABAJO PARA 2 USUARIOS CON RESPALDO.	9	36 MESES
744	515.619.1865.00.01	MESA ALTA DE 120 CM SIN RESPALDO Y 8 CAJONES.	21	36 MESES
745	515.619.1876.00.01	MESA ALTA DE 120 CM SIN RESPALDO Y PUERTAS ABATIBLES.	5	36 MESES
746	515.619.1883.00.01	MESA ALTA DE 120 CM SIN RESPALDO, 2 CAJONES SUPERIORES Y PUERTAS ABATIBLES.	15	36 MESES

DICHA GARANTÍA POR LOS DEFECTOS Y VICIOS OCULTOS DE LOS BIENES, CUBRIRÁ:

- LA REPARACIÓN O SUSTITUCIÓN DE LOS BIENES Y SUS ACCESORIOS, QUE, UNA VEZ RECIBIDOS POR EL INSTITUTO, PRESENTEN VICIOS OCULTOS, DEFECTOS DE FABRICACIÓN O FALLAS NO ORIGINADAS POR EL MAL USO DE ESTOS.
- LA DISPONIBILIDAD, EN VENTA, PARA EL INSTITUTO DE REFACCIONES Y CONSUMIBLES QUE EN SU CASO REQUIERAN LOS BIENES Y/O ACCESORIOS ADJUDICADOS.

SERPROF BIOMED

CARTA DE GARANTÍA POR LOS DEFECTOS Y VICIOS OCULTOS DE LOS BIENES

LICITACIÓN PÚBLICA INTERNACIONAL ELECTRÓNICA BAJO LA COBERTURA DE LOS TRATADOS DE LIBRE COMERCIO
No. LA-50-GYR-050GYR040-T-2-2024

MI REPRESENTADA, EN CASO DE SER ADJUDICADA, DEBERÁ CONSTITUIR ESTA GARANTÍA POR DEFECTOS O VICIOS OCULTOS DE LOS BIENES MEDIANTE FIANZA EXPEDIDA POR COMPAÑÍA AFIANZADORA MEXICANA AUTORIZADA POR LA COMISIÓN NACIONAL DE SEGUROS Y FIANZAS EN TÉRMINOS DE LA LEY DE INSTITUCIONES DE SEGUROS Y FIANZAS, A FAVOR DEL INSTITUTO MEXICANO DEL SEGURO SOCIAL, POR UN IMPORTE EQUIVALENTE AL 10% (DIEZ POR CIENTO) DEL MONTO TOTAL DEL CONTRATO, SIN INCLUIR EL IVA. DICHA FIANZA DEBERÁ SER ENTREGADA AL ADMINISTRADOR DEL CONTRATO PREVIAMENTE A LA ENTREGA DE LOS BIENES AL MISMO Y LA FORMALIZACIÓN DEL ACTA ADMINISTRATIVA DE ENTREGA – RECEPCIÓN RESPECTIVA, POR LO CUAL, AL MOMENTO DE ENTREGAR LOS BIENES, MI REPRESENTADA DEBERÁ PROPORCIONAR ORIGINAL DE DICHA FIANZA AL ADMINISTRADOR DEL CONTRATO.

LO ANTERIOR CON EL OBJETO DE DAR CUMPLIMIENTO A DICHA DISPOSICIÓN PARA LOS FINES Y EFECTOS A QUE HAYA LUGAR.

ATENTAMENTE

HAFID JAROM RÍOS PANIAGUA
REPRESENTANTE LEGAL
SERPROF BIOMED, S.A. DE C.V.
R.F.C.: SER160930B24

SIN TEXTO

ACTA DE FALLO

LICITACIÓN PÚBLICA INTERNACIONAL ELECTRÓNICA BAJO COBERTURA DE TRATADOS DE LIBRE COMERCIO QUE CONTENGA CAPÍTULO DE COMPRAS GUBERNAMENTALES
NÚMERO DE IDENTIFICACIÓN EN COMPRANET: LA-50-GYR-050GYR040-T-2-2024

PROGRAMA "MOBILIARIO MÉDICO Y DE LABORATORIO PARA HOSPITALES PRIORITARIOS"

En la Ciudad de México, siendo las **17:30** horas del día **19 de julio de 2024**, en la Sala 5, Sótano Ala Poniente del edificio de Avenida Paseo de la Reforma No. 476, Colonia Juárez, C.P. 06600, Demarcación Territorial Cuauhtémoc, se reunieron los servidores públicos cuyos nombres y firmas aparecen al final de la presente acta, a fin de llevar a cabo el acto de fallo, motivo de la Licitación indicada al rubro, de conformidad con el artículo 37 de la Ley de Adquisiciones, Arrendamientos y Servicios del Sector Público (en adelante, la Ley o LAASSP), así como lo previsto en el numeral 3.10 de la Convocatoria.

El acto es presidido por la Lic. Karla Pacheco Villanueva, Titular de la División de Equipo y Mobiliario Médico de la Coordinación Técnica de Adquisición de Bienes de Inversión y Activos, de conformidad con las facultades conferidas en el numeral 7.1.3.1.2.1 del Manual de Organización de la Dirección de Administración, así como el numeral 5.3.8, inciso a) de las Políticas, Bases y Lineamientos en Materia de Adquisiciones, Arrendamientos y Servicios del Instituto Mexicano del Seguro Social vigentes.

Se informa que el presente acto está siendo videograbado, de conformidad con lo dispuesto en los numerales 6 y 8 de la sección II del "Acuerdo por el que se expide el Protocolo de Actuación en Materia de Contrataciones Públicas, Otorgamiento y Prórroga de Licencias, Permisos, Autorizaciones y Concesiones" publicado en el Diario Oficial de la Federación (en adelante el DOF), el 20 de agosto de 2015, y los Acuerdos por los que se modifica el protocolo de Actuación en cita, publicados en el DOF los días 19 de febrero de 2016 y 28 de febrero de 2017.

Se hace constar que se encuentra presente el Titular de la División de Evaluación y Análisis Financiero como Área Técnica y el representante del Órgano Interno de Control Específico en el Instituto.

De conformidad con el artículo 26 penúltimo párrafo de la Ley, a este acto no asistió alguna persona que manifestara su interés de estar presente como observador.

En presencia de los asistentes se da lectura al contenido de la presente acta, al tenor de lo siguiente:

PROPOSICIONES RECIBIDAS

El día 27 de junio de 2024 en el acto de Presentación y Apertura de Proposiciones, se recibieron a través del sistema CompraNet, para efectos de su revisión, análisis detallado y elaboración del dictamen que fundamenta y motiva el presente Fallo, conforme a lo establecido en los artículos 36, 36 Bis fracción I y 37 de la Ley y 51 del Reglamento de la Ley de Adquisiciones, Arrendamientos y Servicios del Sector Público (en adelante, el Reglamento), las proposiciones de los siguientes licitantes:

GOBIERNO DE MÉXICO | IMSS

DIRECCIÓN DE ADMINISTRACIÓN
Unidad de Adquisiciones
Coordinación de Adquisición de Bienes y Contratación de Servicios
Coordinación Técnica de Adquisición de Bienes de Inversión y Activos
División de Equipo y Mobiliario Médico

ACTA DE FALLO

LICITACIÓN PÚBLICA INTERNACIONAL ELECTRÓNICA BAJO COBERTURA DE TRATADOS DE LIBRE COMERCIO QUE CONTENGA CAPÍTULO DE COMPRAS GUBERNAMENTALES
NÚMERO DE IDENTIFICACIÓN EN COMPRANET: LA-50-GYR-050GYR040-T-2-2024

PROGRAMA "MOBILIARIO MÉDICO Y DE LABORATORIO PARA HOSPITALES PRIORITARIOS"

NOMBRE O RAZÓN SOCIAL DEL LICITANTE	PARTIDAS EN LAS QUE PARTICIPA							
1. AH CORPORATIVO MÉDICO DE MEXICO, S.A. DE C.V.	31	32	39	48	67	71	139	140
	147	156	173	177	249	250	252	266
	283	287	359	360	366	375	392	396
	465	466	472	480	497	501	565	566
	572	580	597	601	673	674	679	687
	705	709						
2. ARO MOBEL, S.A. DE C.V.	330	331	365	375	411	643	644	678
	687	724						
3. BECOMAR DE MEXICO, S. DE R.L. DE C.V.	8	9	11	15	27	37	47	49
	50	55	57	58	60	61	63	67
	71	102	104	105	106	117	118	120
	122	137	145	158	157	158	162	163
	164	166	167	169	173	177	213	215
	216	217	227	228	230	233	246	255
	265	267	268	272	274	275	277	278
	279	283	287	319	321	322	323	335
	336	338	341	355	365	374	376	377
	381	383	384	386	387	388	392	398
	427	429	430	431	442	444	446	461
	470	479	481	482	486	488	489	491
	492	493	497	501	535	537	538	539
	548	551	554	563	570	579	581	582
	585	587	588	590	591	593	597	601
	630	635	636	649	650	652	655	669
	678	686	688	689	693	695	696	698
	699	701	705	709	741	744	745	746
4. CARLOS ARTURO GARCIA RIVERA	28	31	32	35	37	47	52	54
	67	69	71	72	74	78	79	87
	88	138	139	140	143	145	155	159
	161	173	175	177	178	180	184	185
	193	194	247	249	250	253	255	265

Durango 291, Piso 11, Col. Roma Norte, Alcaldía Cuauhtémoc, C. P. 06700, Ciudad de México
Tel. 55 5276-9700, Ext. 16425 www.imss.gob.mx

2024 Felipe Carrillo PUERTO

ANEXOS
DIVISIÓN DE CONTRATOS

ACTA DE FALLO

LICITACIÓN PÚBLICA INTERNACIONAL ELECTRÓNICA BAJO COBERTURA DE TRATADOS DE LIBRE COMERCIO QUE CONTENGA CAPÍTULO DE COMPRAS GUBERNAMENTALES
NÚMERO DE IDENTIFICACIÓN EN COMPRANET: LA-50-GYR-050GYR040-T-2-2024

PROGRAMA "MOBILIARIO MÉDICO Y DE LABORATORIO PARA HOSPITALES PRIORITARIOS"

NOMBRE O RAZÓN SOCIAL DEL LICITANTE	PARTIDAS EN LAS QUE PARTICIPA							
	269	271	283	285	287	288	290	294
	295	303	304	356	359	360	363	365
	374	378	380	392	394	396	397	399
	403	404	412	413	462	465	466	469
	470	479	483	485	497	499	501	502
	504	508	509	517	518	564	565	566
	569	570	579	583	584	597	599	601
	602	604	607	608	616	617	670	673
	674	677	678	686	690	692	705	707
	709	710	712	716	717	725	726	
5. DALISA SERVICES SA DE CV	137	140	143	145	158	159	173	177
	183	192	194	195	213	215	255	293
	304	305	319	321	333	355	360	363
	365	377	378	392	396	402	411	413
	414	427	429	563	569	570	575	582
	597	601	630	635	646	669	674	677
	678	689	690	705	709	715	724	726
	741	744						
6. DISTRIBUIDORA AXKAN KUALI SAS DE CV	109	111	112	113	114	122	123	124
	125	126	127	128	130	132	134	135
	136	137	138	139	140	145	147	148
	149	150	151	152	153	154	155	156
	157	158	159	161	170	172	173	174
	175	176	177	178	179	180	181	182
	183	184	185	187	188	189	190	191
	193	194	195	198	199	204	205	212
	213	214	215	216	217	218	222	223
	327	328	330	331	332	333	341	342
	343	344	345	346	348	350	352	353
	354	355	356	357	358	359	360	365
	366	367	368	369	370	371	372	373

GOBIERNO DE MÉXICO | IMSS

DIRECCIÓN DE ADMINISTRACIÓN
Unidad de Adquisiciones
Coordinación de Adquisición de Bienes y Contratación de Servicios
Coordinación Técnica de Adquisición de Bienes de Inversión y Activos
División de Equipo y Mobiliario Médico

ACTA DE FALLO

LICITACIÓN PÚBLICA INTERNACIONAL ELECTRÓNICA BAJO COBERTURA DE TRATADOS DE LIBRE COMERCIO QUE CONTENGA CAPÍTULO DE COMPRAS GUBERNAMENTALES
NÚMERO DE IDENTIFICACIÓN EN COMPRANET: LA-50-GYR-050GYR040-T-2-2024

PROGRAMA "MOBILIARIO MÉDICO Y DE LABORATORIO PARA HOSPITALES PRIORITARIOS"

NOMBRE O RAZÓN SOCIAL DEL LICITANTE	PARTIDAS EN LAS QUE PARTICIPA							
	374	375	376	377	378	380	389	390
	392	393	394	395	396	397	398	399
	400	401	402	403	404	406	407	408
	409	410	412	413	414	415	418	419
	426	427	428	429	430	431	432	641
	643	644	645	646	655	656	657	658
	659	660	662	664	666	667	668	669
	670	671	672	673	674	678	679	680
	681	682	683	684	685	686	687	688
	689	690	692	702	704	705	706	707
	708	709	710	711	712	713	714	715
	716	717	719	720	721	722	723	725
	726	727	733	734	740	741	743	744
	745	746	747					
7. DISTRIBUIDORA INTERNACIONAL HOSPITALARIA SA DE CV	355	356	359	360	363	364	402	404
	674	677	709	710	715			
8. EDVAG CONCEPTOS COMERCIALES SA DE CV	1	2	3	4	5	6	7	13
	14	15	16	17	18	20	22	24
	25	26	27	28	29	30	31	32
	33	35	36	37	38	39	40	41
	42	43	44	45	46	47	48	49
	50	51	52	53	54	64	66	67
	68	69	70	71	72	73	74	75
	76	77	78	79	80	81	82	83
	84	85	86	87	88	89	90	93
	94	95	96	100	101	102	103	104
	105	106	107	109	110	111	112	113
	114	115	116	122	123	124	125	126
	127	128	130	132	134	135	136	137
	138	139	140	141	143	144	145	146
	147	148	149	150	151	152	153	154

Durango 291, Piso 11, Col. Roma Norte, Alcaldía Cuauhtémoc, C. P. 06700, Ciudad de México.
Tel. 55 5726 1700, Ext. 14025 www.imss.gob.mx

2024 Felipe Carrillo PUERTO

ACTA DE FALLO

LICITACIÓN PÚBLICA INTERNACIONAL ELECTRÓNICA BAJO COBERTURA DE TRATADOS DE LIBRE COMERCIO QUE CONTENGA CAPÍTULO DE COMPRAS GUBERNAMENTALES
NÚMERO DE IDENTIFICACIÓN EN COMPRANET: LA-50-GYR-050GYR040-T-2-2024

PROGRAMA "MOBILIARIO MÉDICO Y DE LABORATORIO PARA HOSPITALES PRIORITARIOS"

NOMBRE O RAZÓN SOCIAL DEL LICITANTE	PARTIDAS EN LAS QUE PARTICIPA
	155 156 157 158 159 160 161 170
	172 173 174 175 176 177 178 179
	180 181 182 183 184 185 186 187
	188 189 190 191 192 193 194 195
	196 198 199 200 201 204 205 206
	207 211 212 213 214 215 216 217
	218 220 221 222 223 224 225 226
	233 234 235 236 237 239 241 243
	244 245 246 247 248 249 250 251
	253 254 255 256 257 258 259 260
	261 262 263 264 265 266 267 268
	269 270 271 280 281 283 284 285
	286 287 288 289 290 291 292 293
	294 295 296 297 298 299 300 301
	302 303 304 305 307 310 311 312
	313 317 318 319 320 321 322 323
	324 327 328 329 330 331 332 333
	334 341 342 343 344 345 346 348
	350 352 353 354 355 356 357 358
	359 360 361 363 364 365 366 367
	368 369 370 371 372 373 374 375
	376 377 378 379 380 389 390 392
	393 394 395 396 397 398 399 400
	401 402 403 404 405 406 407 408
	409 410 411 412 413 414 415 418
	419 420 421 425 426 427 428 429
	430 431 432 435 436 437 438 439
	440 441 446 447 448 449 450 451
	452 454 456 458 459 460 461 462
	463 464 465 466 467 469 470 471
	472 473 474 475 476 477 478 479

Durango 251, Piso 11, Col. Roma Norte, Alcaldía Cuauhtémoc, C. P. 06700, Ciudad de México
Tel. 55 5728 1300, Ext. 34925 www.imss.gob.mx

2024 Felipe Carrillo PUERTO

GOBIERNO DE MÉXICO | IMSS

DIRECCIÓN DE ADMINISTRACIÓN
Unidad de Adquisiciones
Coordinación de Adquisición de Bienes y Contratación de Servicios
Coordinación Técnica de Adquisición de Bienes de Inversión y Activos
División de Equipo y Mobiliario Médico

ACTA DE FALLO

LICITACIÓN PÚBLICA INTERNACIONAL ELECTRÓNICA BAJO COBERTURA DE TRATADOS DE LIBRE COMERCIO QUE CONTENGA CAPÍTULO DE COMPRAS GUBERNAMENTALES
NÚMERO DE IDENTIFICACIÓN EN COMPRANET: LA-50-GYR-050GYR040-T-2-2024

PROGRAMA "MOBILIARIO MÉDICO Y DE LABORATORIO PARA HOSPITALES PRIORITARIOS"

NOMBRE O RAZÓN SOCIAL DEL LICITANTE	PARTIDAS EN LAS QUE PARTICIPA
	480 481 482 483 484 485 494 496
	497 498 499 500 501 502 503 504
	505 506 507 508 509 510 511 512
	513 514 515 516 517 518 519 520
	522 523 526 527 528 529 533 534
	535 536 537 538 539 540 543 544
	545 546 547 554 555 556 557 559
	560 562 563 564 565 566 567 569
	570 571 572 573 574 575 576 577
	578 579 580 581 582 583 584 594
	596 597 598 599 600 601 602 603
	604 605 606 607 608 609 610 611
	612 613 614 615 616 617 618 619
	620 623 624 625 628 629 630 633
	634 635 636 638 639 641 642 643
	644 645 646 647 648 655 656 657
	658 659 660 662 664 666 667 668
	669 670 671 672 673 674 675 677
	678 679 680 681 682 683 684 685
	686 687 688 689 690 691 692 702
	704 705 706 707 708 709 710 711
	712 713 714 715 716 717 718 719
	720 721 722 723 724 725 726 727
	728 729 730 733 734 735 736 739
	740 741 743 744 745 746 747
9. ENCORE HEALTH S A P I DE CV	143 253 363 469 569 677
	1 3 4 6 13 14 15 16
	20 26 27 28 29 31 32 35
10. ERGONOMIA PRODUCTIVIDAD SA DE CV	37 39 40 41 43 45 47 48
	49 50 67 71 72 73 74 77
	78 79 80 85 86 87 88 89

Durango 251, Piso 11, Col. Roma Norte, Alcaldía Cuauhtémoc, C. P. 06700, Ciudad de México
Tel. 55 5728 1300, Ext. 34925 www.imss.gob.mx

2024 Felipe Carrillo PUERTO

ANEXOS
DIVISIÓN DE CONTRATOS

ACTA DE FALLO

LICITACIÓN PÚBLICA INTERNACIONAL ELECTRÓNICA BAJO COBERTURA DE TRATADOS DE LIBRE COMERCIO QUE CONTENGA CAPÍTULO DE COMPRAS GUBERNAMENTALES
NÚMERO DE IDENTIFICACIÓN EN COMPRANET: LA-50-GYR-050GYR040-T-2-2024

PROGRAMA "MOBILIARIO MÉDICO Y DE LABORATORIO PARA HOSPITALES PRIORITARIOS"

NOMBRE O RAZÓN SOCIAL DEL LICITANTE	PARTIDAS EN LAS QUE PARTICIPA
	96 102 104 109 111 112 114 122
	123 124 126 130 136 137 138 139
	140 143 145 147 148 149 151 153
	155 156 157 158 173 177 178 179
	180 183 184 185 186 191 192 193
	194 195 207 213 215 220 222 223
	225 233 234 235 239 245 246 247
	248 249 250 253 255 257 258 259
	261 263 265 266 267 268 283 287
	288 289 290 293 294 295 296 301
	302 303 304 305 313 319 321 328
	330 331 333 341 342 343 344 348
	354 355 356 357 359 360 363 365
	366 367 368 370 372 374 375 376
	377 392 396 397 398 399 402 403
	404 405 410 411 412 413 414 421
	427 429 435 437 438 440 446 447
	448 450 454 460 461 462 463 465
	466 469 470 472 473 474 476 477
	479 480 481 482 487 501 502 503
	504 507 508 509 510 515 516 517
	518 519 529 535 537 543 545 554
	555 556 559 563 564 565 568 569
	570 572 573 574 576 577 579 580
	581 582 597 601 602 603 604 606
	607 608 609 614 615 616 617 618
	625 630 635 641 643 644 646 655
	656 657 658 662 668 669 670 671
	673 674 677 678 679 680 682 684
	686 687 688 689 709 709 710 711
	712 715 716 717 718 723 724 725

GOBIERNO DE MÉXICO | IMSS

DIRECCIÓN DE ADMINISTRACIÓN
Unidad de Adquisiciones
Coordinación de Adquisición de Bienes y Contratación de Servicios
Coordinación Técnica de Adquisición de Bienes de Inversión y Activos
División de Equipo y Mobiliario Médico

ACTA DE FALLO

LICITACIÓN PÚBLICA INTERNACIONAL ELECTRÓNICA BAJO COBERTURA DE TRATADOS DE LIBRE COMERCIO QUE CONTENGA CAPÍTULO DE COMPRAS GUBERNAMENTALES
NÚMERO DE IDENTIFICACIÓN EN COMPRANET: LA-50-GYR-050GYR040-T-2-2024

PROGRAMA "MOBILIARIO MÉDICO Y DE LABORATORIO PARA HOSPITALES PRIORITARIOS"

NOMBRE O RAZÓN SOCIAL DEL LICITANTE	PARTIDAS EN LAS QUE PARTICIPA
	726 727 736 741 744
11. GRUPO EMPRESARIAL COR SERVICIOS Y ABASTECIMIENTO SA DE CV	341 356 359 360 365 367 369 372 374 375 403 404 409 412 413
12. GRUPO EMPRESARIAL TECNICARE SA DE CV	328 342 343 355 359 372 376 377 392 641 646 656 657 669 673 684 688 689 705
13. IDHESA BIENES Y SERVICIOS SA DE CV	112 140 145 153 159 177 183 193 330 331 355 356 359 360 365 367 369 372 377 378 392 396 397 399 402 403 404 405 411 412 413 414 566 570 577 583 601 606 616 643 644 669 670 673 674 678 680 681 684 689 690 709 709 710 712 715 716 717 718 724 725 726
14. IMPULSORA DE CONSULTORIA E INGENIERIA MEXICANA SA DE CV	1 13 28 30 31 32 35 36 37 38 39 40 41 42 43 44 46 48 49 50 54 64 67 68 69 70 71 72 74 75 76 77 78 79 81 84 85 87 88 89 90 95 109 122 138 139 140 143 144 145 146 147 148 149 150 151 152 154 156 157 158 161 170 173 174 175 176 177 178 180 181 182 183 184 185 187 190 191 193 194 195 199 206 220 233 247 249 250 253 254 255 256 257 258 259 260 261 262 264 266 267 268 271 280 283 284 285 286 287 288 290 291 292 293 294 295 297 300 301 303 304 305 307 312 328 341 356 358 359 360 363 364 365 366 367 368

ACTA DE FALLO

LICITACIÓN PÚBLICA INTERNACIONAL ELECTRÓNICA BAJO COBERTURA DE TRATADOS DE LIBRE COMERCIO QUE CONTENGA CAPÍTULO DE COMPRAS GUBERNAMENTALES
NÚMERO DE IDENTIFICACIÓN EN COMPRANET: LA-50-GYR-050GYR040-T-2-2024

PROGRAMA "MOBILIARIO MÉDICO Y DE LABORATORIO PARA HOSPITALES PRIORITARIOS"

NOMBRE O RAZÓN SOCIAL DEL LICITANTE	PARTIDAS EN LAS QUE PARTICIPA
	369 370 371 373 375 376 377 380
	389 392 393 394 395 396 397 399
	400 401 402 403 404 406 409 410
	412 413 414 415 420 435 446 462
	464 465 466 469 470 471 472 473
	474 475 476 478 480 481 482 485
	494 497 498 499 500 501 502 504
	505 506 507 508 509 511 514 515
	517 518 519 523 528 543 554 564
	565 566 569 570 571 572 573 574
	575 576 578 580 581 582 584 594
	597 598 599 600 601 602 604 605
	606 607 608 610 613 614 616 617
	618 620 624 641 655 670 672 673
	674 677 678 679 680 681 682 683
	685 687 688 689 697 702 705 706
	709 708 709 710 712 713 714 715
	716 717 719 722 723 725 726 727
	735
15. INFRAESTRUCTURA HOSPITALARIA PROEMSA SA DE CV	33 37 43 44 45 47 49 50
	78 79 81 82 83 87 88 141
	145 151 152 153 155 157 158 179
	184 185 187 188 189 193 194 251
	255 261 262 263 265 267 268 294
	295 297 298 299 303 304 361 365
	370 371 372 374 376 377 403 404
	406 407 408 412 413 467 470 476
	477 479 481 482 508 509 511 512
	513 517 518 567 570 576 577 579
	591 592 607 608 610 611 612 616
	617 675 678 682 683 684 686 688

GOBIERNO DE MÉXICO | IMSS

DIRECCIÓN DE ADMINISTRACIÓN
Unidad de Adquisiciones
Coordinación de Adquisición de Bienes y Contratación de Servicios
Coordinación Técnica de Adquisición de Bienes de Inversión y Activos
División de Equipo y Mobiliario Médico

ACTA DE FALLO

LICITACIÓN PÚBLICA INTERNACIONAL ELECTRÓNICA BAJO COBERTURA DE TRATADOS DE LIBRE COMERCIO QUE CONTENGA CAPÍTULO DE COMPRAS GUBERNAMENTALES
NÚMERO DE IDENTIFICACIÓN EN COMPRANET: LA-50-GYR-050GYR040-T-2-2024

PROGRAMA "MOBILIARIO MÉDICO Y DE LABORATORIO PARA HOSPITALES PRIORITARIOS"

NOMBRE O RAZÓN SOCIAL DEL LICITANTE	PARTIDAS EN LAS QUE PARTICIPA
	689 716 717 719 720 721 725 726
16. INNOVACIÓN MÉDICA Y TECNOLOGÍAS PARA LA SALUD MX SA DE CV	35 36 143 144 196 253 254 363
	364 469 520 569 619 677 728
17. INVITRO DIAGNOSTICS MEXICO SA DE CV	31 32 35 67 69 71 72 78
	79 140 143 173 175 177 178 184
	185 249 250 253 283 285 287 288
	294 295 359 360 363 392 394 396
	397 403 404 465 466 469 497 499
	501 502 508 509 565 566 569 597
	599 601 602 607 608 673 674 677
	705 707 709 710 716 717
18. JOSE MIGUEL URIBE ALVAREZ TOSTADO	365 372 374 375 402 412 684 689
	715 725
19. META SUMINISTROS MEDICOS SA DE CV	6 27 28 79 102 114 137 138
	183 213 225 246 247 293 319 333
	355 356 402 427 440 461 462 507
	535 563 564 606 630 646 669 670
	715 741
20. MOBILIARIO Y EQUIPO ESCOLAR DEL BAJIO S DE RL DE CV	37 145 255 385 470 570 678
21. MUEBLES BALUARTE SA DE CV	37 470 678
22. MUEBLES LA FORJA DE JUAN ESCOBAR SA DE CV	3 4 5 6 13 16 19 20
	27 28 37 38 40 48 49 50
	64 66 67 68 69 71 72 75
	76 85 86 90 102 103 104 105
	106 111 112 113 122 126 127 130
	137 138 145 146 148 156 157 158
	170 172 173 174 175 177 178 181
	182 191 192 199 213 214 215 216
	217 222 223 224 225 233 235 236
	239 246 247 253 256 258 266 267
	268 280 281 283 284 285 287 288

ANEXOS
DIVISIÓN DE CONTRATOS

ACTA DE FALLO

LICITACIÓN PÚBLICA INTERNACIONAL ELECTRÓNICA BAJO COBERTURA DE TRATADOS DE LIBRE COMERCIO QUE CONTENGA CAPÍTULO DE COMPRAS GUBERNAMENTALES
NÚMERO DE IDENTIFICACIÓN EN COMPRANET: LA-50-GYR-050GYR040-T-2-2024

PROGRAMA "MOBILIARIO MÉDICO Y DE LABORATORIO PARA HOSPITALES PRIORITARIOS"

NOMBRE O RAZÓN SOCIAL DEL LICITANTE	PARTIDAS EN LAS QUE PARTICIPA
	291 292 301 302 307 319 320 321 322 323 330 331 332 333 341 344 345 348 355 356 365 367 375 376 377 389 390 392 393 394 396 397 400 401 410 411 415 427 428 429 430 431 437 438 439 440 446 450 451 454 461 462 470 471 473 480 481 482 494 496 497 498 499 501 502 505 506 515 516 523 535 536 537 538 539 545 546 554 555 557 559 563 564 570 571 573 580 581 582 594 596 597 598 599 601 602 605 614 615 620 630 634 635 636 637 643 644 645 646 655 658 659 662 669 670 678 680 687 688 689 702 704 705 706 707 709 710 713 714 723 724 741 743 744 745 746
23. SERPROF BIOMED SA DE CV	1 13 32 35 37 39 40 42 45 46 47 48 52 54 64 67 69 70 71 72 74 78 79 80 81 84 87 88 89 96 103 104 105 106 109 122 140 143 145 147 148 150 153 154 155 156 159 161 170 173 175 176 177 178 180 184 185 186 187 190 193 194 195 207 214 215 216 217 220 233 250 253 255 257 258 260 263 264 265 266 269 271 280 283 285 286 287 288 290 294 295 296 297 300 303 304 305 313 320 321 322 323 326 341 360 363 365 366 367 369 372 373

GOBIERNO DE MÉXICO | IMSS

DIRECCIÓN DE ADMINISTRACIÓN
Unidad de Adquisiciones
Coordinación de Adquisición de Bienes y Contratación de Servicios
Coordinación Técnica de Adquisición de Bienes de Inversión y Activos
División de Equipo y Mobiliario Médico

ACTA DE FALLO

LICITACIÓN PÚBLICA INTERNACIONAL ELECTRÓNICA BAJO COBERTURA DE TRATADOS DE LIBRE COMERCIO QUE CONTENGA CAPÍTULO DE COMPRAS GUBERNAMENTALES
NÚMERO DE IDENTIFICACIÓN EN COMPRANET: LA-50-GYR-050GYR040-T-2-2024

PROGRAMA "MOBILIARIO MÉDICO Y DE LABORATORIO PARA HOSPITALES PRIORITARIOS"

NOMBRE O RAZÓN SOCIAL DEL LICITANTE	PARTIDAS EN LAS QUE PARTICIPA
	374 375 378 380 389 392 394 395 396 397 399 403 404 405 406 409 412 413 414 421 428 429 430 431 435 446 466 469 470 472 473 475 477 478 479 480 483 485 494 497 499 500 501 502 504 508 509 510 511 514 517 518 519 529 536 537 538 539 543 554 566 569 570 572 573 575 577 578 579 580 583 584 594 597 599 600 601 602 604 607 608 609 610 613 616 617 618 625 634 635 636 641 655 674 677 678 679 680 681 684 685 686 687 690 692 702 705 707 708 709 710 712 716 717 718 719 722 725 726 727 736 743 744 745 746
24. TECNO COMERCIAL PAKTLI SA DE CV	360 366 375 396 414 674 677 679 687 709
25. TECNO ROBLES DE MEXICO SA DE CV	6 10 11 13 16 24 27 28 31 32 35 37 39 40 42 43 45 46 47 48 49 50 52 55 57 58 59 60 61 63 64 65 67 69 71 72 74 75 77 78 79 80 81 84 85 86 87 88 89 102 103 104 114 119 120 122 126 134 137 138 139 140 143 145 147 148 150 151 153 154 155 156 157 158 159 162 163 164 165 166 167 169 170 171 173 175 177 178 180 181 183 184 185 186 187 190 191 192 193 194 195 213 214 215

ACTA DE FALLO

LICITACIÓN PÚBLICA INTERNACIONAL ELECTRÓNICA BAJO COBERTURA DE TRATADOS DE LIBRE COMERCIO QUE CONTENGA CAPÍTULO DE COMPRAS GUBERNAMENTALES
NÚMERO DE IDENTIFICACIÓN EN COMPRANET: LA-50-GYR-050GYR040-T-2-2024

PROGRAMA "MOBILIARIO MÉDICO Y DE LABORATORIO PARA HOSPITALES PRIORITARIOS"

NOMBRE O RAZÓN SOCIAL DEL LICITANTE	PARTIDAS EN LAS QUE PARTICIPA
	225 229 230 233 235 243 246 247 249 250 253 255 257 258 260 261 263 264 265 266 267 268 269 272 274 275 276 277 278 279 280 283 285 287 288 290 291 293 294 295 296 297 300 301 302 303 304 305 319 320 321 333 337 338 341 344 352 355 356 359 360 363 365 366 367 369 370 372 373 374 375 376 377 378 381 383 384 385 386 387 388 389 392 394 396 397 399 400 402 403 404 405 406 409 410 411 412 413 414 427 428 429 440 443 444 446 450 458 461 462 465 466 469 470 472 473 475 476 477 478 479 480 481 482 483 486 488 489 490 491 492 493 494 495 497 499 501 502 504 505 507 508 509 510 511 514 515 516 517 518 519 535 536 537 549 551 554 562 563 564 565 566 569 570 572 573 575 576 577 578 579 580 581 582 583 585 587 588 589 590 591 593 594 595 597 599 601 602 604 605 606 607 608 609 610 613 614 615 616 617 618 630 634 635 646 651 652 655 658 666 669 670 673 674 677 678 679 680 681 682 684 685 686 687 688 689 690 693 695 696 697 698 699 701 702 703 705 707 709 710 712 713 715 716 717 718 719 722

GOBIERNO DE MÉXICO | IMSS

DIRECCIÓN DE ADMINISTRACIÓN
Unidad de Adquisiciones
Coordinación de Adquisición de Bienes y Contratación de Servicios
Coordinación Técnica de Adquisición de Bienes de Inversión y Activos
División de Equipo y Mobiliario Médico

ACTA DE FALLO

LICITACIÓN PÚBLICA INTERNACIONAL ELECTRÓNICA BAJO COBERTURA DE TRATADOS DE LIBRE COMERCIO QUE CONTENGA CAPÍTULO DE COMPRAS GUBERNAMENTALES
NÚMERO DE IDENTIFICACIÓN EN COMPRANET: LA-50-GYR-050GYR040-T-2-2024

PROGRAMA "MOBILIARIO MÉDICO Y DE LABORATORIO PARA HOSPITALES PRIORITARIOS"

NOMBRE O RAZÓN SOCIAL DEL LICITANTE	PARTIDAS EN LAS QUE PARTICIPA
	723 724 725 726 727 741 743 744
26. TECNOLOGÍA INTEGRAL PERSONALIZABLE SA DE CV	1 6 25 27 31 32 37 40 42 48 49 50 64 66 67 71 72 74 84 85 88 89 102 109 114 135 137 140 145 148 150 156 157 158 161 170 172 173 177 178 180 190 191 194 195 213 220 225 244 246 249 250 255 258 260 266 267 268 280 281 283 287 288 290 300 301 304 305 319 327 328 333 343 353 355 359 360 369 386 387 389 375 376 377 380 382 390 392 396 397 399 409 410 413 414 427 435 460 439 461 465 466 470 473 475 480 481 482 494 496 497 501 502 504 514 515 518 519 535 543 563 565 566 570 572 573 575 580 581 582 594 596 597 601 602 604 613 614 617 618 630 641 646 657 667 669 673 674 678 679 680 681 687 688 689 692 702 704 705 709 710 712 722 723 726 741

VERIFICACIÓN DE SANCIONADOS, IMPEDIDOS Y SUSPENDIDOS

Se informa que se verificó el Directorio de Proveedores y Contratistas sancionados disponible en https://directoriosancionados.apps.funcionpublica.gob.mx/, el listado de Empresas Impedidas por el IMSS para su contratación, el listado de las personas con Suspensión de Registro y en la página del DOF https://www.dof.gob.mx; todas con fecha en que se actúa, lo anterior, de conformidad con lo dispuesto en los artículos 59 y 60 de la Ley y 88 del Reglamento.

Durango 291, Piso 11, Col. Roma Norte, Alcaldía Cuauhtémoc, C.P. 06700, Ciudad de México
Tel. 55 5726 1900, ext. 14225 www.imss.gob.mx

2024 Felipe Carrillo PUERTO

ANEXOS
DIVISIÓN DE CONTRATOS

ACTA DE FALLO

LICITACIÓN PÚBLICA INTERNACIONAL ELECTRÓNICA BAJO COBERTURA DE TRATADOS DE LIBRE COMERCIO QUE CONTENGA CAPÍTULO DE COMPRAS GUBERNAMENTALES
NÚMERO DE IDENTIFICACIÓN EN COMPRANET: LA-50-GYR-050GYR040-T-2-2024

PROGRAMA "MOBILIARIO MÉDICO Y DE LABORATORIO PARA HOSPITALES PRIORITARIOS"

De dicha verificación se constató que los licitantes participantes en el presente procedimiento no se encuentran en los listados; los directorios se imprimieron y serán integrados en el expediente de la presente contratación.

CRITERIO DE EVALUACIÓN DE PROPOSICIONES

Con apego en lo establecido por los artículos 36, 36 Bis fracción II y 37 de la Ley, así como 51 del Reglamento; la evaluación de las proposiciones se realizó mediante el criterio Binario, considerando exclusivamente los requisitos y condiciones establecidos en los numerales 4.1 Documentación Legal-Administrativa; 4.2 Propuesta Técnica en correlación con el Anexo Uno, Anexo Técnico y Anexo Dos, Términos y Condiciones; 4.3 Propuesta Económica, así como el apartado 5. CRITERIOS ESPECÍFICOS CONFORME A LOS CUALES SE EVALUARÁN LAS PROPOSICIONES de la Convocatoria, considerando el resultado de las Juntas de Aclaraciones, a efecto de que se garantice satisfactoriamente el cumplimiento de las obligaciones respectivas.

EVALUACIÓN DE LAS PROPOSICIONES

FIRMA ELECTRÓNICA

En primer término, se verificó si las proposiciones fueron debidamente firmadas electrónicamente, tal como se exigió en el numeral 3.5 Acto de Presentación y Apertura de Proposiciones, párrafos primero y segundo del apartado 4. REQUISITOS QUE LOS LICITANTES DEBEN CUMPLIR de la Convocatoria y de conformidad con los artículos 26 Bis, fracción II y 27 de la Ley que disponen en el caso de Licitaciones Públicas Electrónicas, en las cuales se permite exclusivamente la participación de los licitantes a través del Sistema CompraNet, se utilizarán medios de identificación electrónica, los cuales producirán los mismos efectos que las leyes otorguen a los documentos firmados autógrafamente y, en consecuencia, tendrán el mismo valor aprobatorio, lo anterior vinculado con el primer párrafo del artículo 50 del Reglamento, el cual establece que: *"...en las proposiciones enviadas a través de medios remotos de comunicación electrónica, en sustitución de la firma autógrafa, se emplearán medios de identificación electrónica que establezca la Secretaría de la Función Pública..."*

Al respecto, la Secretaría de la Función Pública, mediante el *Acuerdo por el que se establecen las disposiciones que se deberán observar para la utilización del Sistema Electrónico de Información Pública Gubernamental denominado CompraNet*, publicado en el DOF el 28 de junio de 2011, dispuso en su numeral 14 textualmente lo siguiente:

"...

GOBIERNO DE MÉXICO | IMSS

DIRECCIÓN DE ADMINISTRACIÓN
Unidad de Adquisiciones
Coordinación de Adquisición de Bienes y Contratación de Servicios
Coordinación Técnica de Adquisición de Bienes de Inversión y Activos
División de Equipo y Mobiliario Médico

ACTA DE FALLO

LICITACIÓN PÚBLICA INTERNACIONAL ELECTRÓNICA BAJO COBERTURA DE TRATADOS DE LIBRE COMERCIO QUE CONTENGA CAPÍTULO DE COMPRAS GUBERNAMENTALES
NÚMERO DE IDENTIFICACIÓN EN COMPRANET: LA-50-GYR-050GYR040-T-2-2024

PROGRAMA "MOBILIARIO MÉDICO Y DE LABORATORIO PARA HOSPITALES PRIORITARIOS"

El medio de identificación electrónica para que los potenciales licitantes nacionales, ya sean personas físicas o morales, hagan uso de CompraNet, será el certificado digital de la firma electrónica avanzada que emite el Servicio de Administración Tributaria para el cumplimiento de obligaciones fiscales.

Cuando se trate de potenciales licitantes extranjeros, el medio de identificación electrónica para que hagan uso de CompraNet se generará por el propio sistema, previo llenado de los formatos que para tal efecto se encuentren establecidos en el mismo y la entrega de la documentación que a continuación se señala o de su equivalente...",

Al efectuar el acto de presentación y apertura de proposiciones, se imprimió de los licitantes, la carátula de los "Acuses de presentación de proposición electrónica a través de CompraNet" descargados del sistema por cada licitante, mismas que fueron rubricados por los asistentes, resguardandose en el expediente una copia electrónica de los acuses en un medio óptico de almacenamiento (CD), el cual contiene entre otros datos, el nombre o razón social de la persona física o moral que carga la propuesta en el sistema, el nombre del firmante, la firma (cadena de firma electrónica) y el código QR con el cual se verificó el acuse de proposición; los cuales son "la prueba" de que las propuestas las autentican los licitantes como enviadas por ellos mismos a través de los medios electrónicos y, por tanto, ponen en manifiesto que la propuesta fue firmada digitalmente y que se cumplió la exigencia prevista en la convocatoria.

Debido a lo anterior, los acuses arrojados por el Sistema CompraNet indican que **fueron debidamente firmadas de forma electrónica**, la documentación legal, técnica y económica que presentaron los siguientes licitantes:

	NOMBRE O RAZÓN SOCIAL DEL LICITANTE
1.	AH CORPORATIVO MEDICO DE MEXICO SA DE CV
2.	ARO MOBEL SA DE CV
3.	BECOMAR DE MEXICO S DE RL DE CV
4.	CARLOS ARTURO GARCIA RIVERA
5.	DALISA SERVICES SA DE CV
6.	DISTRIBUIDORA AXKAN KUALI SAS DE CV
7.	DISTRIBUIDORA INTERNACIONAL HOSPITALARIA SA DE CV
8.	EDVAG CONCEPTOS COMERCIALES SA DE CV
9.	ENCORE HEALTH S A P I DE CV
10.	ERGONOMIA PRODUCTIVIDAD SA DE CV

Durango 291, Piso 9, Col. Roma Norte, Alcaldía Cuauhtémoc, C. P. 06700, Ciudad de México.
Tel. 55 5726 0700, Ext. 14525. www.imss.gob.mx

2024 Felipe Carrillo PUERTO

ACTA DE FALLO

LICITACIÓN PÚBLICA INTERNACIONAL ELECTRÓNICA BAJO COBERTURA DE TRATADOS DE LIBRE COMERCIO QUE CONTENGA CAPÍTULO DE COMPRAS GUBERNAMENTALES
NÚMERO DE IDENTIFICACIÓN EN COMPRANET: LA-50-GYR-050GYR040-T-2-2024

PROGRAMA "MOBILIARIO MÉDICO Y DE LABORATORIO PARA HOSPITALES PRIORITARIOS"

	NOMBRE O RAZÓN SOCIAL DEL LICITANTE
11.	GRUPO EMPRESARIAL GOR SERVICIOS Y ABASTECIMIENTO SA DE CV
12.	GRUPO EMPRESARIAL TECNICARE SA DE CV
13.	IDHESA BIENES Y SERVICIOS SA DE CV
14.	IMPULSORA DE CONSULTORIA E INGENIERIA MEXICANA SA DE CV
15.	INFRAESTRUCTURA HOSPITALARIA PROEMSA SA DE CV
16.	INNOVACION MEDICA Y TECNOLOGIAS PARA LA SALUD MX SA DE CV
17.	INVITRO DIAGNOSTICS MEXICO SA DE CV
18.	JOSE MIGUEL URIBE ALVAREZ TOSTADO
19.	META SUMINISTROS MEDICOS SA DE CV
20.	MOBILIARIO Y EQUIPO ESCOLAR DEL BAJIO S DE RL DE CV
21.	MUEBLES BALUARTE SA DE CV
22.	MUEBLES LA FORJA DE JUAN ESCOBAR SA DE CV
23.	SERPROF BIGMED SA DE CV
24.	TECNO COMERCIAL PAKTLI SA DE CV
25.	TECNO ROBLES DE MEXICO SA DE CV
26.	TECNOLOGIA INTEGRAL PERSONALIZABLE SA DE CV

EVALUACIÓN DE LA DOCUMENTACIÓN DISTINTA A LA PROPOSICIÓN (LEGAL-ADMINISTRATIVA)

Solo después de constatar que los licitantes firmaron electrónicamente su proposición, se procedió a la evaluación de la documentación distinta a la proposición que se refiere en el apartado 4.1 Documentación Legal – Administrativa de la convocatoria.

La revisión de la documentación legal-administrativa la realizó el área contratante, la División de Equipo y Mobiliario Médico, a través de su Titular la Lic. Karla Pacheco Villanueva y la Lic. María Leticia Romero González, Coordinador de Proyecto E2, de conformidad con el numeral 4.39 primer párrafo de las POBALINES, así como del numeral 4.2.21.15 del Manual Administrativo de Aplicación General en Materia de Adquisiciones, Arrendamientos y Servicios del Sector Público (en adelante el Manual).

La evaluación se contiene en el **ANEXO I**, el cual se tiene por reproducido en este apartado como si a la letra se insertare.

Durango 291, Piso 11, Col. Roma Norte, Alcaldía Cuauhtémoc, C. P. 06700, Ciudad de México
Tel. 55 5726 1700, Ext. 14225. www.imss.gob.mx

2024 Felipe Carrillo PUERTO

ACTA DE FALLO

LICITACIÓN PÚBLICA INTERNACIONAL ELECTRÓNICA BAJO COBERTURA DE TRATADOS DE LIBRE COMERCIO QUE CONTENGA CAPÍTULO DE COMPRAS GUBERNAMENTALES
NÚMERO DE IDENTIFICACIÓN EN COMPRANET: LA-50-GYR-050GYR040-T-2-2024

PROGRAMA "MOBILIARIO MÉDICO Y DE LABORATORIO PARA HOSPITALES PRIORITARIOS"

Con base en la evaluación, se concluyó que **cumplen satisfactoriamente** con los requisitos solicitados en la convocatoria, la documentación presentada por los licitantes:

NOMBRE O RAZÓN SOCIAL DEL LICITANTE	PARTIDAS
1. AH CORPORATIVO MEDICO DE MEXICO, S.A. DE C.V.	32 39 48 67 71 139 140 147 156 173 177 249 250 257 266 283 287 359 360 366 375 392 396 465 466 472 480 497 501 565 586 572 580 597 601 673 674 679 687 705 709
2. ARO MOBEL, S.A. DE C.V.	330 331 365 375 411 643 644 678 687 724
3. BECOMAR DE MEXICO, S. DE R.L. DE C.V.	13 27 37 47 49 50 67 71 102 104 105 108 122 137 145 155 157 158 173 177 213 215 216 217 233 246 255 269 267 268 283 287 319 321 322 323 341 355 365 374 376 377 392 396 427 429 430 431 446 461 470 479 481 482 497 501 535 537 538 539 554 563 570 579 581 582 597 601 630 635 636 655 669 678 686 688 689 705 709 741 744 745 746
4. CARLOS ARTURO GARCIA RIVERA	28 31 32 35 37 47 52 54 67 69 71 72 74 78 79 87 88 138 139 140 143 145 155 159 161 173 175 177 178 180 184 185 193 194 247 249 250 253 255 265 269 271 283 285 287 288 290 294 295 303 304 356 359 360 363 365 374 378 380 392 394 396 397 399 403 404 412 413 462 468 466 469 470 479 483 485 497 499 501 502

Durango 291, Piso 11, Col. Roma Norte, Alcaldía Cuauhtémoc, C. P. 06700, Ciudad de México
Tel. 55 5726 1700, Ext. 14225. www.imss.gob.mx

2024 Felipe Carrillo PUERTO

ANEXOS
DIVISIÓN DE CONTRATOS

ACTA DE FALLO

LICITACIÓN PÚBLICA INTERNACIONAL ELECTRÓNICA BAJO COBERTURA DE TRATADOS DE LIBRE COMERCIO QUE CONTENGA CAPÍTULO DE COMPRAS GUBERNAMENTALES
NÚMERO DE IDENTIFICACIÓN EN COMPRANET: LA-50-GYR-050GYR040-T-2-2024

PROGRAMA "MOBILIARIO MÉDICO Y DE LABORATORIO PARA HOSPITALES PRIORITARIOS"

NOMBRE O RAZÓN SOCIAL DEL LICITANTE	PARTIDAS
	504 508 509 517 518 564 565 566 569 570 579 583 584 597 599 601 602 604 607 608 616 617 670 673 674 677 678 686 690 692 705 707 709 710 712 716 717 725 726
5. DALISA SERVICES SA DE CV	137 140 143 145 158 159 175 177 183 192 194 195 213 215 255 293 319 321 333 355 360 363 365 377 378 392 396 402 411 413 414 427 429 563 575 582 597 601 630 635 648 665 674 677 678 689 690 705 709 716 724 726 741 744
6. DISTRIBUIDORA AXKAN KUALI SAS DE CV	109 111 112 113 114 122 123 124 125 126 127 128 130 132 134 135 136 137 138 139 140 145 147 148 149 150 151 152 153 154 155 156 157 158 159 161 170 172 173 174 175 176 177 178 179 180 181 182 183 184 185 187 188 189 190 191 193 194 195 198 199 204 205 212 213 214 215 216 217 218 222 223 327 328 330 331 332 333 341 342 343 344 345 346 348 350 352 353 354 355 356 357 358 359 360 365 366 367 368 369 370 371 372 373 374 375 376 377 378 380 389 390 392 393 394 395 396 397 398 399 400 401 402 403 404 406 407 408 409 410 412 413 414 415 418 419 426 427 428 429 430 431 432 641 643 644 645 646 655 656 657 658 659 660 662 664 666 667 668 669

Durango 261, Piso 11, Col. Roma Norte, Alcaldía Cuauhtémoc, C. P. 06700, Ciudad de México
Tel. 55 5726 1700, Ext. 11428. www.imss.gob.mx

2024 Felipe Carrillo PUERTO

GOBIERNO DE MÉXICO | IMSS

DIRECCIÓN DE ADMINISTRACIÓN
Unidad de Adquisiciones
Coordinación de Adquisición de Bienes y Contratación de Servicios
Coordinación Técnica de Adquisición de Bienes de Inversión y Activos
División de Equipo y Mobiliario Médico

ACTA DE FALLO

LICITACIÓN PÚBLICA INTERNACIONAL ELECTRÓNICA BAJO COBERTURA DE TRATADOS DE LIBRE COMERCIO QUE CONTENGA CAPÍTULO DE COMPRAS GUBERNAMENTALES
NÚMERO DE IDENTIFICACIÓN EN COMPRANET: LA-50-GYR-050GYR040-T-2-2024

PROGRAMA "MOBILIARIO MÉDICO Y DE LABORATORIO PARA HOSPITALES PRIORITARIOS"

NOMBRE O RAZÓN SOCIAL DEL LICITANTE	PARTIDAS
	670 671 672 673 674 678 679 680 681 682 683 684 685 686 687 688 689 690 692 702 704 705 706 707 708 709 710 711 712 713 714 715 716 717 719 720 721 722 723 725 726 727 733 734 740 741 743 744 745 746 747
7. DISTRIBUIDORA INTERNACIONAL HOSPITALARIA SA DE CV	355 356 359 360 363 364 402 404 674 677 709 710 715
8. EDVAG CONCEPTOS COMERCIALES SA DE CV	1 2 3 4 5 6 7 13 14 15 16 17 18 20 22 24 25 26 27 28 29 30 31 32 33 35 36 37 38 39 40 41 42 43 44 45 46 47 48 49 50 51 52 53 54 64 66 67 68 69 70 71 72 73 74 75 76 77 78 79 80 81 82 83 84 85 86 87 88 89 90 93 94 95 96 100 101 102 103 104 105 106 107 109 110 111 112 113 114 115 116 122 123 124 125 126 127 128 130 132 134 135 136 137 138 139 140 141 143 144 145 146 147 148 149 150 151 152 153 154 155 156 157 158 159 160 161 170 172 173 174 175 176 177 178 179 180 181 182 183 184 185 186 187 188 189 190 191 192 193 194 195 196 198 199 200 201 204 205 206 207 211 212 213 214 215 216 217 218 220 221 222 223 224 225 226 233 234 235 236 237 239 241 243

Durango 261, Piso 11, Col. Roma Norte, Alcaldía Cuauhtémoc, C. P. 06700, Ciudad de México
Tel. 55 5726 1700, Ext. 11428. www.imss.gob.mx

2024 Felipe Carrillo PUERTO

ACTA DE FALLO

LICITACIÓN PÚBLICA INTERNACIONAL ELECTRÓNICA BAJO COBERTURA DE TRATADOS DE LIBRE COMERCIO QUE CONTENGA CAPÍTULO DE COMPRAS GUBERNAMENTALES
NÚMERO DE IDENTIFICACIÓN EN COMPRANET: LA-50-GYR-050GYR040-T-2-2024

PROGRAMA "MOBILIARIO MÉDICO Y DE LABORATORIO PARA HOSPITALES PRIORITARIOS"

NOMBRE O RAZÓN SOCIAL DEL LICITANTE	PARTIDAS
	244 245 246 247 248 249 250 251
	253 254 255 256 257 258 259 260
	261 262 263 264 265 266 267 268
	269 270 271 280 281 283 284 285
	286 287 288 289 290 291 292 293
	294 295 296 297 298 299 300 301
	302 303 304 305 307 310 311 312
	313 317 318 319 320 321 322 323
	324 327 328 329 330 331 332 333
	334 341 342 343 344 345 346 348
	350 352 353 354 355 356 357 358
	359 360 361 363 364 365 366 367
	368 369 370 371 372 373 374 375
	376 377 378 379 380 389 390 392
	393 394 395 396 397 398 399 400
	401 402 403 404 405 406 407 408
	409 410 411 412 413 414 415 418
	419 420 421 425 426 427 428 429
	430 431 432 435 436 437 438 439
	440 441 446 447 448 449 450 451
	452 454 456 458 459 460 461 462
	463 464 465 466 467 469 470 471
	472 473 474 475 476 477 478 479
	480 481 482 483 484 485 494 496
	497 498 499 500 501 502 503 504
	505 506 507 508 509 510 511 512
	513 514 515 516 517 518 519 520
	522 523 526 527 528 529 533 534
	535 536 537 538 539 540 543 544
	545 546 547 554 555 556 557 559
	560 562 563 564 565 566 567 569
	570 571 572 573 574 575 576 577

ACTA DE FALLO

LICITACIÓN PÚBLICA INTERNACIONAL ELECTRÓNICA BAJO COBERTURA DE TRATADOS DE LIBRE COMERCIO QUE CONTENGA CAPÍTULO DE COMPRAS GUBERNAMENTALES
NÚMERO DE IDENTIFICACIÓN EN COMPRANET: LA-50-GYR-050GYR040-T-2-2024

PROGRAMA "MOBILIARIO MÉDICO Y DE LABORATORIO PARA HOSPITALES PRIORITARIOS"

NOMBRE O RAZÓN SOCIAL DEL LICITANTE	PARTIDAS
	578 579 580 581 582 583 584 594
	596 597 598 599 600 601 602 603
	604 605 606 607 608 609 610 611
	612 613 614 615 616 617 618 619
	620 623 624 625 628 629 630 633
	634 635 636 638 639 641 642 643
	644 645 646 647 648 655 656 657
	658 659 660 662 664 666 667 668
	669 670 671 672 673 674 675 677
	678 679 680 681 682 683 684 685
	686 687 688 689 690 691 692 702
	704 705 706 707 708 709 710 711
	712 713 714 715 716 717 718 719
	720 721 722 723 724 725 726 727
	728 729 730 733 734 735 736 739
	740 741 743 744 745 746 747
9. ENCORE HEALTH S.A.P.I DE C.V.	35 143 253 363 469 569 677
	1 3 4 6 13 14 15 16
	20 26 27 28 29 31 32 33
	37 39 40 43 45 47 48 49
	50 67 71 72 73 74 77 78
	79 80 85 86 87 88 89 96
	102 104 109 111 112 114 122 123
	124 126 130 136 137 138 139 140
10. ERGONOMIA PRODUCTIVIDAD SA DE CV	143 145 147 148 151 153 155 156
	157 158 173 177 178 179 180 183
	184 185 186 191 192 193 194 195
	207 213 215 220 222 223 225 233
	234 235 239 245 246 247 248 249
	250 253 255 257 258 261 263 265
	266 267 268 283 287 288 289 290
	293 294 295 296 301 302 303 304

ANEXOS
DIVISIÓN DE CONTRATOS

ACTA DE FALLO

LICITACIÓN PÚBLICA INTERNACIONAL ELECTRÓNICA BAJO COBERTURA DE TRATADOS DE LIBRE COMERCIO QUE CONTENGA CAPÍTULO DE COMPRAS GUBERNAMENTALES
NÚMERO DE IDENTIFICACIÓN EN COMPRANET: LA-50-GYR-050GYR040-T-2-2024

PROGRAMA "MOBILIARIO MÉDICO Y DE LABORATORIO PARA HOSPITALES PRIORITARIOS"

NOMBRE O RAZÓN SOCIAL DEL LICITANTE	PARTIDAS
	305 313 319 321 328 330 331 333 341 342 343 344 348 354 355 356 357 359 360 363 365 366 367 370 372 374 375 376 377 392 396 397 398 399 402 403 404 405 410 411 412 413 414 421 427 429 435 437 438 440 446 447 448 450 454 460 461 462 463 465 466 469 470 472 473 476 477 479 480 481 482 497 501 502 503 504 507 508 509 510 515 516 517 518 519 529 535 537 543 545 554 555 556 559 563 564 565 566 569 570 572 573 576 577 579 580 581 582 597 601 602 603 604 606 607 608 609 614 615 616 617 618 625 630 635 641 643 644 646 653 656 657 658 662 668 669 670 671 673 674 677 678 679 680 682 684 686 687 688 699 705 709 710 711 712 715 716 717 718 723 724 725 726 727 736 741 744
11. GRUPO EMPRESARIAL GOR SERVICIOS Y ABASTECIMIENTO SA DE CV	341 356 359 360 365 367 369 372 374 375 403 404 409 412 413
12. GRUPO EMPRESARIAL TECNICARE SA DE CV	328 342 343 355 359 376 397 392 641 646 656 657 669 673 688 689 705
13. IDHESA BIENES Y SERVICIOS SA DE CV	112 140 145 153 159 177 183 193 330 331 355 356 359 360 365 367 369 372 377 378 392 396 397 399 402 403 404 405 411 412 413 414 566 570 577 583 601 606 616 643 644 669 670 673 674 678 680 681

Durango 291, Piso 11, Col. Roma Norte, Alcaldía Cuauhtémoc, C. P. 06700, Ciudad de México
Tel. 55 5628 1700, Ext. 14328, www.imss.gob.mx

2024 Felipe Carrillo PUERTO

GOBIERNO DE MÉXICO | IMSS

DIRECCIÓN DE ADMINISTRACIÓN
Unidad de Adquisiciones
Coordinación de Adquisición de Bienes y Contratación de Servicios
Coordinación Técnica de Adquisición de Bienes de Inversión y Activos
División de Equipo y Mobiliario Médico

ACTA DE FALLO

LICITACIÓN PÚBLICA INTERNACIONAL ELECTRÓNICA BAJO COBERTURA DE TRATADOS DE LIBRE COMERCIO QUE CONTENGA CAPÍTULO DE COMPRAS GUBERNAMENTALES
NÚMERO DE IDENTIFICACIÓN EN COMPRANET: LA-50-GYR-050GYR040-T-2-2024

PROGRAMA "MOBILIARIO MÉDICO Y DE LABORATORIO PARA HOSPITALES PRIORITARIOS"

NOMBRE O RAZÓN SOCIAL DEL LICITANTE	PARTIDAS
	684 689 690 705 709 710 712 715 716 717 718 724 725 726
14. IMPULSORA DE CONSULTORIA E INGENIERIA MEXICANA SA DE CV	1 13 28 30 31 32 35 36 37 38 39 40 41 42 43 44 46 48 49 50 54 64 67 68 69 70 71 72 74 75 76 77 78 79 81 84 85 87 88 89 90 95 109 122 138 139 140 143 144 145 146 147 148 149 150 151 152 154 156 157 158 161 170 173 174 175 176 177 178 180 181 182 183 184 185 187 190 191 193 194 195 199 206 220 233 247 249 250 252 254 255 256 257 258 259 260 261 262 264 266 267 268 271 280 283 284 285 286 287 288 290 291 292 293 294 295 297 300 301 303 304 305 307 312 328 341 356 358 359 360 363 364 365 366 367 368 369 370 371 373 375 376 377 380 389 392 393 394 395 396 397 399 400 401 402 403 404 406 409 410 412 413 414 415 420 446 462 464 465 466 469 470 471 472 473 474 475 476 478 480 481 482 485 494 497 498 499 500 501 502 504 505 506 507 508 509 511 514 515 517 518 519 523 528 543 554 564 565 566 569 570 571 572 573 574 575 576 578 580 581 582 584 594 597 598 599 600 601 602 604 605 606 607 608 610 613 614 616 617 618

Durango 291, Piso 11, Col. Roma Norte, Alcaldía Cuauhtémoc, C. P. 06700, Ciudad de México
Tel. 55 5628 1700, Ext. 14328, www.imss.gob.mx

2024 Felipe Carrillo PUERTO

ACTA DE FALLO

LICITACIÓN PÚBLICA INTERNACIONAL ELECTRÓNICA BAJO COBERTURA DE TRATADOS DE LIBRE COMERCIO QUE CONTENGA CAPÍTULO DE COMPRAS GUBERNAMENTALES
NÚMERO DE IDENTIFICACIÓN EN COMPRANET: LA-50-GYR-050GYR040-T-2-2024

PROGRAMA "MOBILIARIO MÉDICO Y DE LABORATORIO PARA HOSPITALES PRIORITARIOS"

NOMBRE O RAZÓN SOCIAL DEL LICITANTE	PARTIDAS
	620 624 641 655 670 672 673 674 677 678 679 680 681 682 683 685 687 688 689 692 702 705 706 707 708 709 710 712 713 714 715 716 717 719 722 723 725 726 727 735
15. INFRAESTRUCTURA HOSPITALARIA PROEMSA SA DE CV	33 37 43 44 45 47 49 50 78 79 81 82 83 87 88 141 145 151 152 153 155 157 158 184 185 187 188 189 193 194 251 255 261 263 263 265 267 268 294 295 297 298 299 303 304 361 369 370 371 372 374 376 377 403 404 406 407 408 412 413 467 470 476 477 479 481 482 508 509 511 512 513 517 518 567 570 576 577 579 581 582 607 608 610 611 612 616 617 675 678 662 683 684 686 688 689 716 717 720 721 725 726
16. INNOVACIÓN MÉDICA Y TECNOLOGÍAS PARA LA SALUD MX SA DE CV	35 36 143 144 196 253 254 363 364 469 520 569 619 677 728
17. INVITRO DIAGNOSTICS MEXICO SA DE CV	31 32 35 67 69 71 72 78 79 140 143 173 175 177 178 184 185 249 250 253 283 285 287 288 294 295 359 360 363 392 394 398 397 403 404 465 466 469 497 499 501 502 508 509 565 566 569 597 599 601 602 607 608 673 674 677 705 707 709 710 716 717
18. JOSÉ MIGUEL URIBE ALVAREZ TOSTADO	365 372 374 375 402 412 684 687 715 728
19. META SUMINISTROS MÉDICOS SA DE CV	6 27 28 77 102 114 137 138 183 213 225 246 247 293 319 333

Durango 291, Piso 11, Col. Roma Norte, Alcaldía Cuauhtémoc, C.P. 06700, Ciudad de México
Tel. 55 5726-1700, Ext. 14522 www.imss.gob.mx

GOBIERNO DE MÉXICO | IMSS

DIRECCIÓN DE ADMINISTRACIÓN
Unidad de Adquisiciones
Coordinación de Adquisición de Bienes y Contratación de Servicios
Coordinación Técnica de Adquisición de Bienes de Inversión y Activos
División de Equipo y Mobiliario Médico

ACTA DE FALLO

LICITACIÓN PÚBLICA INTERNACIONAL ELECTRÓNICA BAJO COBERTURA DE TRATADOS DE LIBRE COMERCIO QUE CONTENGA CAPÍTULO DE COMPRAS GUBERNAMENTALES
NÚMERO DE IDENTIFICACIÓN EN COMPRANET: LA-50-GYR-050GYR040-T-2-2024

PROGRAMA "MOBILIARIO MÉDICO Y DE LABORATORIO PARA HOSPITALES PRIORITARIOS"

NOMBRE O RAZÓN SOCIAL DEL LICITANTE	PARTIDAS
	355 356 402 427 440 461 462 507 535 563 564 606 630 646 669 670 715 741
20. MOBILIARIO Y EQUIPO ESCOLAR DEL BAJIO S DE RL DE CV	37 145 255 365 470 570 678
21. MUEBLES BALUARTE SA DE CV	37 470 678
22. MUEBLES LA FORJA DE JUAN ESCOBAR SA DE CV	3 4 5 6 13 16 17 20 27 28 37 38 40 48 49 50 64 66 67 68 69 71 72 75 76 85 86 90 102 103 104 105 106 111 112 113 122 126 127 130 137 138 145 146 148 156 157 158 170 172 173 174 175 177 178 181 182 191 192 199 213 214 215 216 217 222 223 224 225 233 235 236 239 246 255 256 258 266 267 268 280 281 283 284 285 287 288 291 301 302 307 319 320 321 322 323 330 331 332 333 341 344 345 348 355 356 365 367 375 376 377 389 390 392 393 394 396 397 400 401 410 411 415 427 428 429 430 431 437 438 439 440 446 450 451 454 461 462 470 471 473 480 481 482 494 496 497 498 499 501 502 505 506 515 516 523 535 536 537 538 539 545 546 554 557 559 563 564 570 571 573 580 581 582 594 596 597 598 599 601 602 605 614 615 620 630 634 635 636 643 644 645 646 655 658 659 662 669 670 678 680 687 688 689 702 704 705 706 707 709 710 713 714 723 724 741

Durango 291, Piso 11, Col. Roma Norte, Alcaldía Cuauhtémoc, C.P. 06700, Ciudad de México
Tel. 55 5726-1700, Ext. 14522 www.imss.gob.mx

2024 Felipe Carrillo PUERTO

ANEXOS
DIVISIÓN DE CONTRATOS

ACTA DE FALLO

LICITACIÓN PÚBLICA INTERNACIONAL ELECTRÓNICA BAJO COBERTURA DE TRATADOS DE LIBRE COMERCIO QUE CONTENGA CAPÍTULO DE COMPRAS GUBERNAMENTALES
NÚMERO DE IDENTIFICACIÓN EN COMPRANET: LA-50-GYR-050GYR040-T-2-2024

PROGRAMA "MOBILIARIO MÉDICO Y DE LABORATORIO PARA HOSPITALES PRIORITARIOS"

NOMBRE O RAZÓN SOCIAL DEL LICITANTE	PARTIDAS
	743 744 745 746
23. SERFROF BIOMED SA DE CV	1 13 32 35 37 39 40 42 45 46 47 48 52 54 64 67 68 70 71 72 74 78 79 80 81 84 87 88 89 96 103 104 105 106 109 122 140 143 145 147 148 150 153 154 155 156 159 161 170 173 175 176 177 178 180 184 185 186 187 190 193 194 195 207 214 215 216 217 220 233 250 253 255 257 258 260 263 264 265 266 269 271 280 283 285 286 287 288 293 294 295 296 297 300 303 304 305 313 320 321 322 323 328 341 360 363 365 366 367 369 372 373 374 375 378 380 389 392 394 395 396 397 399 403 404 405 406 409 412 413 414 421 428 429 430 431 435 446 466 469 470 472 473 475 477 478 479 480 483 485 494 497 499 500 501 502 504 508 509 510 511 514 517 518 519 529 536 537 538 539 543 554 566 569 570 572 573 575 577 578 579 580 583 584 594 597 598 600 601 602 604 607 608 609 610 613 615 617 618 625 634 635 636 641 655 674 677 678 679 680 681 684 685 686 687 690 692 702 705 707 708 709 710 712 716 717 718 719 722 725 726 727 736 743 744 745 746
24. TECNO COMERCIAL BAKTLI SA DE CV	360 366 379 396 414 674 679 687

GOBIERNO DE MÉXICO | IMSS

DIRECCIÓN DE ADMINISTRACIÓN
Unidad de Adquisiciones
Coordinación de Adquisición de Bienes y Contratación de Servicios
Coordinación Técnica de Adquisición de Bienes de Inversión y Activos
División de Equipo y Mobiliario Médico

ACTA DE FALLO

LICITACIÓN PÚBLICA INTERNACIONAL ELECTRÓNICA BAJO COBERTURA DE TRATADOS DE LIBRE COMERCIO QUE CONTENGA CAPÍTULO DE COMPRAS GUBERNAMENTALES
NÚMERO DE IDENTIFICACIÓN EN COMPRANET: LA-50-GYR-050GYR040-T-2-2024

PROGRAMA "MOBILIARIO MÉDICO Y DE LABORATORIO PARA HOSPITALES PRIORITARIOS"

NOMBRE O RAZÓN SOCIAL DEL LICITANTE	PARTIDAS
	709
25. TECNO ROBLES DE MEXICO SA DE CV	6 13 16 24 27 28 31 32 35 37 39 40 42 43 45 46 47 48 49 50 52 64 67 69 71 72 74 75 77 78 79 80 81 84 85 86 87 88 89 102 103 104 114 122 126 134 137 138 139 140 143 145 147 148 150 151 153 154 155 156 157 158 159 170 173 175 177 180 181 183 184 185 186 187 190 191 192 193 194 195 213 214 215 225 233 235 243 246 247 249 250 253 255 257 258 260 261 263 264 265 266 267 268 269 280 283 285 446 450 458 461 462 465 466 469 472 473 475 476 477 478 479 480 481 482 483 494 497 499 501 502 504 505 507 508 509 510 511 514 515 516 517 518 519 535 536 537 554 562 563 564 565 566 569 570 572 573 575 576 577 578 579 580 581 582 583 594 597 599 601 602 604 605 606 607 608 609 610 613 614 615 616 617 618 630 634 635 646 655 658 666 669 670 673 674 677 678 679 680 681 682 684 685 686 687 688 689 690 702 707 709 710 712 713 715 716 717 718 719 722 723 724 725 726 727 741 743 744
26. TECNOLOGIA INTEGRAL PERSONALIZABLE SA DE CV	1 6 25 27 31 32 37 40 42 48 49 50 64 66 67 71

ACTA DE FALLO

LICITACIÓN PÚBLICA INTERNACIONAL ELECTRÓNICA BAJO COBERTURA DE TRATADOS DE LIBRE COMERCIO QUE CONTENGA CAPÍTULO DE COMPRAS GUBERNAMENTALES
NÚMERO DE IDENTIFICACIÓN EN COMPRANET: LA-50-GYR-050GYR040-T-2-2024

PROGRAMA "MOBILIARIO MÉDICO Y DE LABORATORIO PARA HOSPITALES PRIORITARIOS"

NOMBRE O RAZÓN SOCIAL DEL LICITANTE	PARTIDAS
	72 74 84 85 88 89 102 109 114 135 137 140 145 148 150 156 157 158 161 170 172 173 177 178 190 190 191 194 195 213 220 225 244 246 249 250 255 258 260 266 267 268 280 281 283 287 288 290 300 301 304 305 319 327 328 333 343 353 355 359 360 365 366 367 369 375 376 377 380 389 390 392 396 397 399 409 410 413 414 427 435 440 459 461 465 466 470 473 475 480 481 482 494 496 497 501 502 504 514 515 518 519 535 543 563 565 566 570 572 573 575 580 581 582 594 596 597 601 602 604 613 614 617 618 630 641 646 657 667 669 673 674 678 679 680 681 687 688 689 692 702 704 705 709 710 712 722 723 726 741

Asimismo, se concluyó que **no cumplen satisfactoriamente** con los requisitos solicitados en la convocatoria y por lo tanto se **desechan** las siguientes proposiciones:

NOMBRE O RAZÓN SOCIAL DEL LICITANTE	PARTIDAS
1. AH CORPORATIVO MEDICO DE MEXICO, S.A. DE C.V.	31
2. BECOMAR DE MEXICO, S. DE R.L. DE C.V.	8 9 11 55 57 58 60 61 63 117 118 120 162 163 164 166 167 169 227 228 230 272 274 275 277 278 279 335 336 338 361 383 584 385 387 388 442 444 486 488 489 491 492 493 548 551 585 587 588 590 591 593 649 650 652 693 695 696 698 699 701

Durango 291, Piso 11, Col. Roma Norte, Alcaldía Cuauhtémoc, C. P. 06700, Ciudad de México
Tel. 55 5726 1700, Ext. 14025. www.imss.gob.mx

2024 Felipe Carrillo PUERTO

GOBIERNO DE MÉXICO | IMSS

DIRECCIÓN DE ADMINISTRACIÓN
Unidad de Adquisiciones
Coordinación de Adquisición de Bienes y Contratación de Servicios
Coordinación Técnica de Adquisición de Bienes de Inversión y Activos
División de Equipo y Mobiliario Médico

ACTA DE FALLO

LICITACIÓN PÚBLICA INTERNACIONAL ELECTRÓNICA BAJO COBERTURA DE TRATADOS DE LIBRE COMERCIO QUE CONTENGA CAPÍTULO DE COMPRAS GUBERNAMENTALES
NÚMERO DE IDENTIFICACIÓN EN COMPRANET: LA-50-GYR-050GYR040-T-2-2024

PROGRAMA "MOBILIARIO MÉDICO Y DE LABORATORIO PARA HOSPITALES PRIORITARIOS"

NOMBRE O RAZÓN SOCIAL DEL LICITANTE	PARTIDAS
3. DALISA SERVICES SA DE CV	304 305 569 570
4. ERGONOMIA PRODUCTIVIDAD SA DE CV	41 149 259 368 474 574
5. GRUPO EMPRESARIAL TECNICARE SA DE CV	372 684
6. IMPULSORA DE CONSULTORIA E INGENIERIA MEXICANA SA DE CV	435
7. INFRAESTRUCTURA HOSPITALARIA PROEMSA SA DE CV	179 719
8. MUEBLES LA FORJA DE JUAN ESCOBAR SA DE CV	247 292 555 637
9. TECNO COMERCIAL PAKTLI SA DE CV	677
10. TECNO ROBLES DE MEXICO SA DE CV	10 11 55 57 58 59 60 61 63 65 119 120 162 163 164 165 166 167 169 171 178 229 230 272 274 275 276 277 278 279 287 288 290 291 293 294 295 296 297 300 301 302 303 304 305 319 320 321 333 337 338 341 344 352 355 356 359 360 363 365 366 367 369 370 372 373 374 375 376 377 378 381 383 384 385 386 387 388 389 392 394 396 397 399 400 402 403 404 405 406 409 410 411 412 413 414 427 428 429 440 443 444 470 486 488 489 490 491 492 493 495 549 551 585 587 588 589 590 591 593 595 651 652 693 695 696 697 698 699 701 703 705

EVALUACIÓN DE LAS PROPUESTAS TÉCNICAS

La evaluación técnica que sirve de sustento para el presente fallo fue recibida en la División de Equipo y Mobiliario Médico el día 18 de julio de 2024, mediante el oficio No. 09 53 84 61 1G11 / 1105.

De conformidad con el artículo 36, segundo párrafo de la Ley, se evaluaron técnicamente las dos proposiciones cuyo precio unitario, resultaron ser más bajas por partida y en aquellos casos en los que no resultaron estas solventes, se evaluaron las que los seguían en precio unitario, como se muestra a continuación:

Durango 291, Piso 11, Col. Roma Norte, Alcaldía Cuauhtémoc, C. P. 06700, Ciudad de México
Tel. 55 5726 1700, Ext. 14025. www.imss.gob.mx

2024 Felipe Carrillo PUERTO

ANEXOS

DIVISIÓN DE CONTRATOS

ACTA DE FALLO

LICITACIÓN PÚBLICA INTERNACIONAL ELECTRÓNICA BAJO COBERTURA DE TRATADOS DE LIBRE COMERCIO QUE CONTENGA CAPITULO DE COMPRAS GUBERNAMENTALES
NÚMERO DE IDENTIFICACIÓN EN COMPRANET: LA-50-GYR-050GYR040-T-2-2024

PROGRAMA "MOBILIARIO MÉDICO Y DE LABORATORIO PARA HOSPITALES PRIORITARIOS"

PART.	DESTINO	DESCRIPCIÓN	LICITANTE	EVALUACIÓN TÉCNICA
1	BAJA CALIFORNIA	CARRO CAMILLA TIPO TRANSFER (LATERAL)	SERPROF BIOMED SA DE CV	CUMPLE
			TECNOLOGÍA INTEGRAL PERSONALIZABLE SA DE CV	CUMPLE
			ERGONOMÍA PRODUCTIVIDAD SA DE CV	NO SE EMITE EVALUACIÓN CON FUNDAMENTO EN EL ART. 36 LAAASP
			IMPULSORA DE CONSULTORIA E INGENIERIA MEXICANA SA DE CV	NO SE EMITE EVALUACIÓN CON FUNDAMENTO EN EL ART. 36 LAAASP
			EDVAG CONCEPTOS COMERCIALES SA DE CV	NO SE EMITE EVALUACIÓN CON FUNDAMENTO EN EL ART. 36 LAAASP
2	BAJA CALIFORNIA	JABONERA ELECTRICA	EDVAG CONCEPTOS COMERCIALES SA DE CV	CUMPLE
3	BAJA CALIFORNIA	MODULO PARA CONSULTORIO MEDICO DERECHO.	MUEBLES LA FORJA DE JUAN ESCOBAR SA DE CV	CUMPLE
			EDVAG CONCEPTOS COMERCIALES SA DE CV	CUMPLE
			ERGONOMÍA PRODUCTIVIDAD SA DE CV	NO SE EMITE EVALUACIÓN POR SOBREPASAR EL TECHO PRESUPUESTAL
4	BAJA CALIFORNIA	MODULO PARA CONSULTORIO MEDICO IZQUIERDO.	MUEBLES LA FORJA DE JUAN ESCOBAR SA DE CV	CUMPLE
			EDVAG CONCEPTOS COMERCIALES SA DE CV	CUMPLE
			ERGONOMÍA PRODUCTIVIDAD SA DE CV	NO SE EMITE EVALUACIÓN POR SOBREPASAR EL TECHO PRESUPUESTAL
5	BAJA CALIFORNIA	MESA ALTA DE 150 CM CON CAJONERA CENTRAL.	EDVAG CONCEPTOS COMERCIALES SA DE CV	CUMPLE
			MUEBLES LA FORJA DE JUAN ESCOBAR SA DE CV	CUMPLE
6	BAJA CALIFORNIA	MESA ALTA DE 180 CM CON CAJONERA CENTRAL.	META SUMINISTROS MEDICOS SA DE CV	CUMPLE
			ERGONOMÍA PRODUCTIVIDAD SA DE CV	CUMPLE
			TECNOLOGÍA INTEGRAL PERSONALIZABLE SA DE CV	NO SE EMITE EVALUACIÓN CON FUNDAMENTO EN EL ART. 36 LAAASP
			EDVAG CONCEPTOS COMERCIALES SA DE CV	NO SE EMITE EVALUACIÓN CON FUNDAMENTO EN EL ART. 36 LAAASP
			MUEBLES LA FORJA DE JUAN ESCOBAR SA DE CV	NO SE EMITE EVALUACIÓN CON FUNDAMENTO EN EL ART. 36 LAAASP
			TECNO ROBLES DE MEXICO SA DE CV	NO SE EMITE EVALUACIÓN POR SOBREPASAR EL TECHO PRESUPUESTAL
7	BAJA CALIFORNIA	CARRO PARA SUPERMERCADO.	EDVAG CONCEPTOS COMERCIALES SA DE CV	CUMPLE

GOBIERNO DE MÉXICO | IMSS

DIRECCIÓN DE ADMINISTRACIÓN
Unidad de Adquisiciones
Coordinación de Adquisición de Bienes y Contratación de Servicios
Coordinación Técnica de Adquisición de Bienes de Inversión y Activos
División de Equipo y Mobiliario Médico

ACTA DE FALLO

LICITACIÓN PÚBLICA INTERNACIONAL ELECTRÓNICA BAJO COBERTURA DE TRATADOS DE LIBRE COMERCIO QUE CONTENGA CAPITULO DE COMPRAS GUBERNAMENTALES
NÚMERO DE IDENTIFICACIÓN EN COMPRANET: LA-50-GYR-050GYR040-T-2-2024

PROGRAMA "MOBILIARIO MÉDICO Y DE LABORATORIO PARA HOSPITALES PRIORITARIOS"

PART.	DESTINO	DESCRIPCIÓN	LICITANTE	EVALUACIÓN TÉCNICA
13	BAJA CALIFORNIA.	CARRO CAJONERO.	SERPROF BIOMED SA DE CV	NO CUMPLEN
			ERGONOMÍA PRODUCTIVIDAD SA DE CV	CUMPLE
			EDVAG CONCEPTOS COMERCIALES SA DE CV	NO SE EMITE EVALUACIÓN CON FUNDAMENTO EN EL ART. 36 LAAASP
			IMPULSORA DE CONSULTORIA E INGENIERIA MEXICANA SA DE CV	NO SE EMITE EVALUACIÓN CON FUNDAMENTO EN EL ART. 36 LAAASP
			MUEBLES LA FORJA DE JUAN ESCOBAR SA DE CV	NO SE EMITE EVALUACIÓN CON FUNDAMENTO EN EL ART. 36 LAAASP
			TECNO ROBLES DE MEXICO SA DE CV	NO SE EMITE EVALUACIÓN POR SOBREPASAR EL TECHO PRESUPUESTAL
			BECOMAR DE MEXICO, S. DE R.L. DE C.V.	NO SE EMITE EVALUACIÓN POR SOBREPASAR EL TECHO PRESUPUESTAL
14	BAJA CALIFORNIA.	CARRO DISTRIBUIDOR DE MUESTRAS.	ERGONOMÍA PRODUCTIVIDAD SA DE CV	CUMPLE
			EDVAG CONCEPTOS COMERCIALES SA DE CV	CUMPLE
15	BAJA CALIFORNIA	GABINETE PARA TOMA DE MUESTRAS.	ERGONOMÍA PRODUCTIVIDAD SA DE CV	CUMPLE
			EDVAG CONCEPTOS COMERCIALES SA DE CV	CUMPLE
16	BAJA CALIFORNIA	MESA ALTA DE 80 CM CON CUBIERTA DE ACERO INOXIDABLE.	ERGONOMÍA PRODUCTIVIDAD SA DE CV	CUMPLE
			EDVAG CONCEPTOS COMERCIALES SA DE CV	CUMPLE
			MUEBLES LA FORJA DE JUAN ESCOBAR SA DE CV	NO SE EMITE EVALUACIÓN CON FUNDAMENTO EN EL ART. 36 LAAASP
			TECNO ROBLES DE MEXICO SA DE CV	NO SE EMITE EVALUACIÓN POR SOBREPASAR EL TECHO PRESUPUESTAL
17	BAJA CALIFORNIA.	MESA ALTA DE 120 CM CON CUBIERTA DE ACERO INOXIDABLE.	MUEBLES LA FORJA DE JUAN ESCOBAR SA DE CV	CUMPLE
			EDVAG CONCEPTOS COMERCIALES SA DE CV	NO SE EMITE EVALUACIÓN POR SOBREPASAR EL TECHO PRESUPUESTAL
18	BAJA CALIFORNIA	MESA ALTA DE 150 CM CON CUBIERTA DE ACERO INOXIDABLE.	EDVAG CONCEPTOS COMERCIALES SA DE CV	NO SE EMITE EVALUACIÓN POR SOBREPASAR EL TECHO PRESUPUESTAL
20	BAJA CALIFORNIA	MESA BAJA DE 180 CM CON CUBIERTA DE MADERA.	EDVAG CONCEPTOS COMERCIALES SA DE CV	CUMPLE
			ERGONOMÍA PRODUCTIVIDAD SA DE CV	CUMPLE
			MUEBLES LA FORJA DE JUAN ESCOBAR SA DE CV	NO SE EMITE EVALUACIÓN CON FUNDAMENTO EN EL ART. 36 LAAASP

Durango 291, Piso 11, Col. Roma Norte, Alcaldía Cuauhtémoc, C. P. 06700, Ciudad de México
Tel. 55 5726 1700, Ext. 14695. www.imss.gob.mx

ACTA DE FALLO

LICITACIÓN PÚBLICA INTERNACIONAL ELECTRÓNICA BAJO COBERTURA DE TRATADOS DE LIBRE COMERCIO QUE CONTENGA CAPÍTULO DE COMPRAS GUBERNAMENTALES
NÚMERO DE IDENTIFICACIÓN EN COMPRANET: LA-50-GYR-050GYR040-T-2-2024

PROGRAMA "MOBILIARIO MÉDICO Y DE LABORATORIO PARA HOSPITALES PRIORITARIOS"

PART.	DESTINO	DESCRIPCIÓN	LICITANTE	EVALUACIÓN TÉCNICA
22	BAJA CALIFORNIA	MESA BAJA DE 160 CM. CON CUBIERTA DE ACERO INOXIDABLE.	EDVAG CONCEPTOS COMERCIALES SA DE CV	CUMPLE
24	BAJA CALIFORNIA	REPISA ABATIBLE PARA TOMA DE MUESTRAS.	EDVAG CONCEPTOS COMERCIALES SA DE CV.	CUMPLE
		REPISA ABATIBLE PARA TOMA DE MUESTRAS.	TECNO ROBLES DE MEXICO SA DE CV	NO CUMPLEN
25	BAJA CALIFORNIA	SILLA CAMA PARA DONADORES.	TECNOLOGIA INTEGRAL PERSONALIZABLE SA DE CV	NO SE EMITE EVALUACIÓN POR SOBREPASAR EL TECHO PRESUPUESTAL
			EDVAG CONCEPTOS COMERCIALES SA DE CV	NO SE EMITE EVALUACIÓN POR SOBREPASAR EL TECHO PRESUPUESTAL
26	BAJA CALIFORNIA	VITRINA DE 75 CM CONTRA MURO.	ERGONOMIA PRODUCTIVIDAD SA DE CV	CUMPLE
			EDVAG CONCEPTOS COMERCIALES SA DE CV	NO CUMPLEN
27	BAJA CALIFORNIA	VITRINA DE 90 CM CONTRA MURO CON LLAVES.	META SUMINISTROS MEDICOS SA DE CV	CUMPLE
			TECNOLOGIA INTEGRAL PERSONALIZABLE SA DE CV	CUMPLE
			ERGONOMIA PRODUCTIVIDAD SA DE CV	NO SE EMITE EVALUACIÓN CON FUNDAMENTO EN EL ART. 36 LAAASP
			BECOMAR DE MÉXICO, S. DE R.L. DE C.V.	NO SE EMITE EVALUACIÓN CON FUNDAMENTO EN EL ART. 36 LAAASP
			EDVAG CONCEPTOS COMERCIALES SA DE CV	NO SE EMITE EVALUACIÓN CON FUNDAMENTO EN EL ART. 36 LAAASP
			MUEBLES LA FORJA DE JUAN ESCOBAR SA DE CV	NO SE EMITE EVALUACIÓN CON FUNDAMENTO EN EL ART. 36 LAAASP
			TECNO ROBLES DE MEXICO SA DE CV	NO SE EMITE EVALUACIÓN CON FUNDAMENTO EN EL ART. 36 LAAASP
28	BAJA CALIFORNIA	ANAQUEL CUARDA COMODOS.	META SUMINISTROS MEDICOS SA DE CV	CUMPLE
			IMPULSORA DE CONSULTORIA E INGENIERIA MEXICANA SA DE CV	NO CUMPLEN
			CARLOS ARTURO GARCIA RIVERA	NO SE EMITE EVALUACIÓN CON FUNDAMENTO EN EL ART. 36 LAAASP
			ERGONOMIA PRODUCTIVIDAD SA DE CV	NO SE EMITE EVALUACIÓN CON FUNDAMENTO EN EL ART. 36 LAAASP
			EDVAG CONCEPTOS COMERCIALES SA DE CV	NO SE EMITE EVALUACIÓN CON FUNDAMENTO EN EL ART. 36 LAAASP
			MUEBLES LA FORJA DE JUAN ESCOBAR SA DE CV	NO SE EMITE EVALUACIÓN CON FUNDAMENTO EN EL ART. 36 LAAASP
			TECNO ROBLES DE MEXICO SA DE CV	NO SE EMITE EVALUACIÓN POR SOBREPASAR EL TECHO PRESUPUESTAL

2024 Felipe Carrillo PUERTO

GOBIERNO DE MÉXICO | IMSS

DIRECCIÓN DE ADMINISTRACIÓN
Unidad de Adquisiciones
Coordinación de Adquisición de Bienes y Contratación de Servicios
Coordinación Técnica de Adquisición de Bienes de Inversión y Activos
División de Equipo y Mobiliario Médico

ACTA DE FALLO

LICITACIÓN PÚBLICA INTERNACIONAL ELECTRÓNICA BAJO COBERTURA DE TRATADOS DE LIBRE COMERCIO QUE CONTENGA CAPÍTULO DE COMPRAS GUBERNAMENTALES
NÚMERO DE IDENTIFICACIÓN EN COMPRANET: LA-50-GYR-050GYR040-T-2-2024

PROGRAMA "MOBILIARIO MÉDICO Y DE LABORATORIO PARA HOSPITALES PRIORITARIOS"

PART.	DESTINO	DESCRIPCIÓN	LICITANTE	EVALUACIÓN TÉCNICA
29	BAJA CALIFORNIA	BANCO CIRATORIO ACOJINADO CON RESPALDO CINCO APOYOS.	EDVAG CONCEPTOS COMERCIALES SA DE CV	NO SE EMITE EVALUACIÓN POR SOBREPASAR EL TECHO PRESUPUESTAL
			ERGONOMIA PRODUCTIVIDAD SA DE CV	NO SE EMITE EVALUACIÓN POR SOBREPASAR EL TECHO PRESUPUESTAL
30	BAJA CALIFORNIA	BANCO CIRATORIO ACOJINADO SIN RESPALDO.	IMPULSORA DE CONSULTORIA E INGENIERIA MEXICANA SA DE CV	NO CUMPLEN
			EDVAG CONCEPTOS COMERCIALES SA DE CV	NO SE EMITE EVALUACIÓN POR SOBREPASAR EL TECHO PRESUPUESTAL
31	BAJA CALIFORNIA	BANCO CIRATORIO CON RESPALDO DE ACERO INOXIDABLE.	CARLOS ARTURO GARCIA RIVERA	NO CUMPLEN
			INVITRO DIAGNOSTICS MEXICO SA DE CV	CUMPLE
			IMPULSORA DE CONSULTORIA E INGENIERIA MEXICANA SA DE CV	NO SE EMITE EVALUACIÓN CON FUNDAMENTO EN EL ART. 36 LAAASP
			ERGONOMIA PRODUCTIVIDAD SA DE CV	NO SE EMITE EVALUACIÓN CON FUNDAMENTO EN EL ART. 36 LAAASP
			EDVAG CONCEPTOS COMERCIALES SA DE CV	NO SE EMITE EVALUACIÓN CON FUNDAMENTO EN EL ART. 36 LAAASP
			TECNOLOGIA INTEGRAL PERSONALIZABLE SA DE CV	NO SE EMITE EVALUACIÓN CON FUNDAMENTO EN EL ART. 36 LAAASP
			TECNO ROBLES DE MEXICO SA DE CV	NO SE EMITE EVALUACIÓN CON FUNDAMENTO EN EL ART. 36 LAAASP
32	BAJA CALIFORNIA	BANCO CIRATORIO DE ACERO INOXIDABLE.	SERPROF BIOMED SA DE CV	CUMPLE
			AH CORPORATIVO MEDICO DE MEXICO, S.A. DE C.V.	NO CUMPLEN.
			CARLOS ARTURO GARCIA RIVERA	NO SE EMITE EVALUACIÓN CON FUNDAMENTO EN EL ART. 36 LAAASP
			TECNOLOGIA INTEGRAL PERSONALIZABLE SA DE CV	NO SE EMITE EVALUACIÓN CON FUNDAMENTO EN EL ART. 36 LAAASP
			INVITRO DIAGNOSTICS MEXICO SA DE CV	NO SE EMITE EVALUACIÓN CON FUNDAMENTO EN EL ART. 36 LAAASP
			IMPULSORA DE CONSULTORIA E INGENIERIA MEXICANA SA DE CV	NO SE EMITE EVALUACIÓN CON FUNDAMENTO EN EL ART. 36 LAAASP
			EDVAG CONCEPTOS COMERCIALES SA DE CV	NO SE EMITE EVALUACIÓN CON FUNDAMENTO EN EL ART. 36 LAAASP
			TECNO ROBLES DE MEXICO SA DE CV	NO SE EMITE EVALUACIÓN CON FUNDAMENTO EN EL ART. 36 LAAASP
			ERGONOMIA PRODUCTIVIDAD SA DE CV	NO SE EMITE EVALUACIÓN CON FUNDAMENTO EN EL ART. 36 LAAASP
33	BAJA CALIFORNIA	BANDEJA.	INFRAESTRUCTURA HOSPITALARIA PROEMSA SA DE CV	CUMPLE

Durango 291, Piso 11, Col. Roma Norte, Alcaldía Cuauhtémoc, C.P. 06700, Ciudad de México.
Tel. 55 5726 0700, Ext. 74625 www.imss.gob.mx

2024 Felipe Carrillo PUERTO

ANEXOS
DIVISIÓN DE CONTRATOS

ACTA DE FALLO

LICITACIÓN PÚBLICA INTERNACIONAL ELECTRÓNICA BAJO COBERTURA DE TRATADOS DE LIBRE COMERCIO QUE CONTENGA CAPÍTULO DE COMPRAS GUBERNAMENTALES
NÚMERO DE IDENTIFICACIÓN EN COMPRANET: LA-50-GYR-050GYR040-T-2-2024

PROGRAMA "MOBILIARIO MÉDICO Y DE LABORATORIO PARA HOSPITALES PRIORITARIOS"

PART.	DESTINO	DESCRIPCIÓN	LICITANTE	EVALUACIÓN TÉCNICA
			EDVAG CONCEPTOS COMERCIALES SA DE CV	CUMPLE
35	BAJA CALIFORNIA	BASCULA CON ESTADIMETRO.	ENCORE HEALTH S A P I DE CV	NO CUMPLEN
			CARLOS ARTURO GARCIA RIVERA	NO CUMPLEN
			SERPROF BIOMED SA DE CV	CUMPLE
			TECNO ROBLES DE MEXICO SA DE CV	NO SE EMITE EVALUACIÓN CON FUNDAMENTO EN EL ART. 36 LAAASP
			IMPULSORA DE CONSULTORIA E INGENIERIA MEXICANA SA DE CV	NO SE EMITE EVALUACIÓN CON FUNDAMENTO EN EL ART. 36 LAAASP
			EDVAG CONCEPTOS COMERCIALES SA DE CV	NO SE EMITE EVALUACIÓN CON FUNDAMENTO EN EL ART. 36 LAAASP
			ERGONOMIA PRODUCTIVIDAD SA DE CV	NO SE EMITE EVALUACIÓN CON FUNDAMENTO EN EL ART. 36 LAAASP
			INVITRO DIAGNOSTICS MEXICO SA DE CV	NO SE EMITE EVALUACIÓN CON FUNDAMENTO EN EL ART. 36 LAAASP
			INNOVACION MEDICA Y TECNOLOGIAS PARA LA SALUD MX SA DE CV	NO SE EMITE EVALUACIÓN CON FUNDAMENTO EN EL ART. 36 LAAASP
36	BAJA CALIFORNIA	BASCULA PARA BEBE.	IMPULSORA DE CONSULTORIA E INGENIERIA MEXICANA SA DE CV	NO CUMPLEN.
			EDVAG CONCEPTOS COMERCIALES SA DE CV	CUMPLE
			INNOVACION MEDICA Y TECNOLOGIAS PARA LA SALUD MX SA DE CV	NO SE EMITE EVALUACIÓN POR SOBREPASAR EL TECHO PRESUPUESTAL
37	BAJA CALIFORNIA	BURO.	TECNO ROBLES DE MEXICO SA DE CV	NO CUMPLEN
			SERPROF BIOMED SA DE CV	CUMPLE
			MUEBLES BALUARTE SA DE CV	NO SE EMITE EVALUACIÓN CON FUNDAMENTO EN EL ART. 36 LAAASP
			TECNOLOGIA INTEGRAL PERSONALIZABLE SA DE CV	NO SE EMITE EVALUACIÓN CON FUNDAMENTO EN EL ART. 36 LAAASP
			INFRAESTRUCTURA HOSPITALARIA PROEMSA SA DE CV	NO SE EMITE EVALUACIÓN CON FUNDAMENTO EN EL ART. 36 LAAASP
			CARLOS ARTURO GARCIA RIVERA	NO SE EMITE EVALUACIÓN CON FUNDAMENTO EN EL ART. 36 LAAASP
			MOBILIARIO Y EQUIPO ESCOLAR DEL BAJIO S DE RL DE CV	NO SE EMITE EVALUACIÓN CON FUNDAMENTO EN EL ART. 36 LAAASP
			ERGONOMIA PRODUCTIVIDAD SA DE CV	NO SE EMITE EVALUACIÓN CON FUNDAMENTO EN EL ART. 36 LAAASP
			IMPULSORA DE CONSULTORIA E INGENIERIA MEXICANA SA DE CV	NO SE EMITE EVALUACIÓN CON FUNDAMENTO EN EL ART. 36 LAAASP

GOBIERNO DE MÉXICO | IMSS

DIRECCIÓN DE ADMINISTRACIÓN
Unidad de Adquisiciones
Coordinación de Adquisición de Bienes y Contratación de Servicios
Coordinación Técnica de Adquisición de Bienes de Inversión y Activos
División de Equipo y Mobiliario Médico

ACTA DE FALLO

LICITACIÓN PÚBLICA INTERNACIONAL ELECTRÓNICA BAJO COBERTURA DE TRATADOS DE LIBRE COMERCIO QUE CONTENGA CAPÍTULO DE COMPRAS GUBERNAMENTALES
NÚMERO DE IDENTIFICACIÓN EN COMPRANET: LA-50-GYR-050GYR040-T-2-2024

PROGRAMA "MOBILIARIO MÉDICO Y DE LABORATORIO PARA HOSPITALES PRIORITARIOS"

PART.	DESTINO	DESCRIPCIÓN	LICITANTE	EVALUACIÓN TÉCNICA
			EDVAG CONCEPTOS COMERCIALES SA DE CV	NO SE EMITE EVALUACIÓN CON FUNDAMENTO EN EL ART. 36 LAAASP
			BECOMAR DE MEXICO, S. DE R.L. DE C.V.	NO SE EMITE EVALUACIÓN CON FUNDAMENTO EN EL ART. 36 LAAASP
			MUEBLES LA FORJA DE JUAN ESCOBAR SA DE CV	NO SE EMITE EVALUACIÓN CON FUNDAMENTO EN EL ART. 36 LAAASP
38	BAJA CALIFORNIA	CAMA INDIVIDUAL METALICA.	EDVAG CONCEPTOS COMERCIALES SA DE CV	CUMPLE
			IMPULSORA DE CONSULTORIA E INGENIERIA MEXICANA SA DE CV	CUMPLE
			MUEBLES LA FORJA DE JUAN ESCOBAR SA DE CV	NO SE EMITE EVALUACIÓN CON FUNDAMENTO EN EL ART. 36 LAAASP
39	BAJA CALIFORNIA	CARRO PARA CURACIONES.	AH CORPORATIVO MEDICO DE MEXICO, S.A. DE C.V.	NO CUMPLEN.
			SERPROF BIOMED SA DE CV	CUMPLE
			IMPULSORA DE CONSULTORIA E INGENIERIA MEXICANA SA DE CV	NO SE EMITE EVALUACIÓN CON FUNDAMENTO EN EL ART. 36 LAAASP
			ERGONOMIA PRODUCTIVIDAD SA DE CV	NO SE EMITE EVALUACIÓN CON FUNDAMENTO EN EL ART. 36 LAAASP
			EDVAG CONCEPTOS COMERCIALES SA DE CV	NO SE EMITE EVALUACIÓN POR SOBREPASAR EL TECHO PRESUPUESTAL
			TECNO ROBLES DE MEXICO SA DE CV	NO SE EMITE EVALUACIÓN POR SOBREPASAR EL TECHO PRESUPUESTAL
40	BAJA CALIFORNIA	CARRO PARA MEDICAMENTOS.	SERPROF BIOMED SA DE CV	CUMPLE
			IMPULSORA DE CONSULTORIA E INGENIERIA MEXICANA SA DE CV	NO CUMPLEN
			TECNOLOGIA INTEGRAL PERSONALIZABLE SA DE CV	NO SE EMITE EVALUACIÓN CON FUNDAMENTO EN EL ART. 36 LAAASP
			ERGONOMIA PRODUCTIVIDAD SA DE CV	NO SE EMITE EVALUACIÓN CON FUNDAMENTO EN EL ART. 36 LAAASP
			MUEBLES LA FORJA DE JUAN ESCOBAR SA DE CV	NO SE EMITE EVALUACIÓN CON FUNDAMENTO EN EL ART. 36 LAAASP
			EDVAG CONCEPTOS COMERCIALES SA DE CV	NO SE EMITE EVALUACIÓN POR SOBREPASAR EL TECHO PRESUPUESTAL
			TECNO ROBLES DE MEXICO SA DE CV	NO SE EMITE EVALUACIÓN POR SOBREPASAR EL TECHO PRESUPUESTAL
41	BAJA CALIFORNIA	CARRO PARA ROPA LIMPIA.	IMPULSORA DE CONSULTORIA E INGENIERIA MEXICANA SA DE CV	NO CUMPLEN
			EDVAG CONCEPTOS COMERCIALES SA DE CV	CUMPLE

36

Durango 291, Piso 11, Col. Roma Norte, Alcaldía Cuauhtémoc, C.P. 06700, Ciudad de México.
Tel. 55 5726-1700, Ext. 14625. www.imss.gob.mx

2024 Felipe Carrillo PUERTO

ACTA DE FALLO

LICITACIÓN PÚBLICA INTERNACIONAL ELECTRÓNICA BAJO COBERTURA DE TRATADOS DE LIBRE COMERCIO QUE CONTENGA CAPÍTULO DE COMPRAS GUBERNAMENTALES
NÚMERO DE IDENTIFICACIÓN EN COMPRANET: LA-50-GYR-050GYR040-T-2-2024

PROGRAMA "MOBILIARIO MÉDICO Y DE LABORATORIO PARA HOSPITALES PRIORITARIOS"

PART.	DESTINO	DESCRIPCION	LICITANTE	EVALUACIÓN TÉCNICA
42	BAJA CALIFORNIA	CARRO PORTAEXPEDIENTES.	SERPROF BIOMED SA DE CV	CUMPLE
			IMPULSORA DE CONSULTORIA E INGENIERIA MEXICANA SA DE CV	NO CUMPLEN
			TECNOLOGIA INTEGRAL PERSONALIZABLE SA DE CV	NO SE EMITE EVALUACIÓN POR SOBREPASAR EL TECHO PRESUPUESTAL
			EDVAG CONCEPTOS COMERCIALES SA DE CV	NO SE EMITE EVALUACIÓN POR SOBREPASAR EL TECHO PRESUPUESTAL
			TECNO ROBLES DE MEXICO SA DE CV	NO SE EMITE EVALUACIÓN POR SOBREPASAR EL TECHO PRESUPUESTAL
43	BAJA CALIFORNIA	CEPILLERA PARA USO QUIRÚRGICO.	INFRAESTRUCTURA HOSPITALARIA PROEMSA SA DE CV	CUMPLE
			TECNO ROBLES DE MEXICO SA DE CV	NO CUMPLEN
			ERGONOMIA PRODUCTIVIDAD SA DE CV	NO SE EMITE EVALUACIÓN CON FUNDAMENTO EN EL ART. 36 LAAASP
			EDVAG CONCEPTOS COMERCIALES SA DE CV	NO SE EMITE EVALUACIÓN CON FUNDAMENTO EN EL ART. 36 LAAASP
			IMPULSORA DE CONSULTORIA E INGENIERIA MEXICANA SA DE CV	NO SE EMITE EVALUACIÓN CON FUNDAMENTO EN EL ART. 36 LAAASP
44	BAJA CALIFORNIA	CHAROLA CON TAPA PARA INSTRUMENTAL.	INFRAESTRUCTURA HOSPITALARIA PROEMSA SA DE CV	CUMPLE
			EDVAG CONCEPTOS COMERCIALES SA DE CV	CUMPLE
			IMPULSORA DE CONSULTORIA E INGENIERIA MEXICANA SA DE CV	NO SE EMITE EVALUACIÓN CON FUNDAMENTO EN EL ART. 36 LAAASP
45	BAJA CALIFORNIA	COMODO PARA ADULTOS.	INFRAESTRUCTURA HOSPITALARIA PROEMSA SA DE CV	CUMPLE
			SERPROF BIOMED SA DE CV	CUMPLE
			TECNO ROBLES DE MEXICO SA DE CV	NO SE EMITE EVALUACIÓN CON FUNDAMENTO EN EL ART. 36 LAAASP
			ERGONOMIA PRODUCTIVIDAD SA DE CV	NO SE EMITE EVALUACIÓN CON FUNDAMENTO EN EL ART. 36 LAAASP
			EDVAG CONCEPTOS COMERCIALES SA DE CV	NO SE EMITE EVALUACIÓN CON FUNDAMENTO EN EL ART. 36 LAAASP
46	BAJA CALIFORNIA	COMODO PARA MENORES.	SERPROF BIOMED SA DE CV	CUMPLE
			IMPULSORA DE CONSULTORIA E INGENIERIA MEXICANA SA DE CV	CUMPLE
			TECNO ROBLES DE MEXICO SA DE CV	NO SE EMITE EVALUACIÓN CON FUNDAMENTO EN EL ART. 36 LAAASP

GOBIERNO DE MÉXICO | IMSS

DIRECCIÓN DE ADMINISTRACIÓN
Unidad de Adquisiciones
Coordinación de Adquisición de Bienes y Contratación de Servicios
Coordinación Técnica de Adquisición de Bienes de Inversión y Activos
División de Equipo y Mobiliario Médico

ACTA DE FALLO

LICITACIÓN PÚBLICA INTERNACIONAL ELECTRÓNICA BAJO COBERTURA DE TRATADOS DE LIBRE COMERCIO QUE CONTENGA CAPÍTULO DE COMPRAS GUBERNAMENTALES
NÚMERO DE IDENTIFICACIÓN EN COMPRANET: LA-50-GYR-050GYR040-T-2-2024

PROGRAMA "MOBILIARIO MÉDICO Y DE LABORATORIO PARA HOSPITALES PRIORITARIOS"

PART.	DESTINO	DESCRIPCIÓN	LICITANTE	EVALUACIÓN TÉCNICA
			EDVAG CONCEPTOS COMERCIALES SA DE CV	NO SE EMITE EVALUACIÓN CON FUNDAMENTO EN EL ART. 36 LAAASP
47	BAJA CALIFORNIA	CUBETA DE ACERO INOXIDABLE CON PORTA CUBETA RODABLE.	INFRAESTRUCTURA HOSPITALARIA PROEMSA SA DE CV	CUMPLE
			TECNO ROBLES DE MEXICO SA DE CV	NO CUMPLEN
			SERPROF BIOMED SA DE CV	NO SE EMITE EVALUACIÓN CON FUNDAMENTO EN EL ART. 36 LAAASP
			CARLOS ARTURO GARCIA RIVERA	NO SE EMITE EVALUACIÓN CON FUNDAMENTO EN EL ART. 36 LAAASP
			BECOMAR DE MEXICO, S. DE R.L. DE C.V.	NO SE EMITE EVALUACIÓN CON FUNDAMENTO EN EL ART. 36 LAAASP
			EDVAG CONCEPTOS COMERCIALES SA DE CV	NO SE EMITE EVALUACIÓN POR SOBREPASAR EL TECHO PRESUPUESTAL
			ERGONOMIA PRODUCTIVIDAD SA DE CV	NO SE EMITE EVALUACIÓN POR SOBREPASAR EL TECHO PRESUPUESTAL
48	BAJA CALIFORNIA	ESCALERILLA DE DOS PELDAÑOS.	TECNOLOGIA INTEGRAL PERSONALIZABLE SA DE CV	CUMPLE
			SERPROF BIOMED SA DE CV	CUMPLE
			AH CORPORATIVO MEDICO DE MEXICO, S.A. DE C.V.	NO SE EMITE EVALUACIÓN CON FUNDAMENTO EN EL ART. 36 LAAASP
			IMPULSORA DE CONSULTORIA E INGENIERIA MEXICANA SA DE CV	NO SE EMITE EVALUACIÓN CON FUNDAMENTO EN EL ART. 36 LAAASP
			ERGONOMIA PRODUCTIVIDAD SA DE CV	NO SE EMITE EVALUACIÓN CON FUNDAMENTO EN EL ART. 36 LAAASP
			MUEBLES LA FORJA DE JUAN ESCOBAR SA DE CV	NO SE EMITE EVALUACIÓN CON FUNDAMENTO EN EL ART. 36 LAAASP
			EDVAG CONCEPTOS COMERCIALES SA DE CV	NO SE EMITE EVALUACIÓN CON FUNDAMENTO EN EL ART. 36 LAAASP
			TECNO ROBLES DE MEXICO SA DE CV	NO SE EMITE EVALUACIÓN POR SOBREPASAR EL TECHO PRESUPUESTAL
49	BAJA CALIFORNIA	ESTANTE GUARDA ESTERIL DE 90 CM.	INFRAESTRUCTURA HOSPITALARIA PROEMSA SA DE CV	CUMPLE
			TECNOLOGIA INTEGRAL PERSONALIZABLE SA DE CV	CUMPLE
			IMPULSORA DE CONSULTORIA E INGENIERIA MEXICANA SA DE CV	NO SE EMITE EVALUACIÓN CON FUNDAMENTO EN EL ART. 36 LAAASP
			BECOMAR DE MEXICO, S. DE R.L. DE C.V.	NO SE EMITE EVALUACIÓN CON FUNDAMENTO EN EL ART. 36 LAAASP
			MUEBLES LA FORJA DE JUAN ESCOBAR SA DE CV	NO SE EMITE EVALUACIÓN CON FUNDAMENTO EN EL ART. 36 LAAASP

ANEXOS
DIVISIÓN DE CONTRATOS

ACTA DE FALLO

LICITACIÓN PÚBLICA INTERNACIONAL ELECTRÓNICA BAJO COBERTURA DE TRATADOS DE LIBRE COMERCIO QUE CONTENGA CAPÍTULO DE COMPRAS GUBERNAMENTALES
NÚMERO DE IDENTIFICACIÓN EN COMPRANET: LA-50-GYR-050GYR040-T-2-2024

PROGRAMA "MOBILIARIO MÉDICO Y DE LABORATORIO PARA HOSPITALES PRIORITARIOS"

PART.	DESTINO	DESCRIPCIÓN	LICITANTE	EVALUACIÓN TÉCNICA
			EDVAG CONCEPTOS COMERCIALES SA DE CV	NO SE EMITE EVALUACIÓN CON FUNDAMENTO EN EL ART. 36 LAAASP
			TECNO ROBLES DE MEXICO SA DE CV	NO SE EMITE EVALUACIÓN CON FUNDAMENTO EN EL ART. 36 LAAASP
			ERGONOMIA PRODUCTIVIDAD SA DE CV	NO SE EMITE EVALUACIÓN POR SOBREPASAR EL TECHO PRESUPUESTAL
50	BAJA CALIFORNIA	ESTANTE GUARDA ESTERIL DE 120 CM.	INFRAESTRUCTURA HOSPITALARIA PROEMSA SA DE CV	CUMPLE
			IMPULSORA DE CONSULTORIA E INGENIERIA MEXICANA SA DE CV	NO CUMPLEN
			MUEBLES LA FORJA DE JUAN ESCOBAR SA DE CV	NO SE EMITE EVALUACIÓN CON FUNDAMENTO EN EL ART. 36 LAAASP
			TECNOLOGIA INTEGRAL PERSONALIZABLE SA DE CV	NO SE EMITE EVALUACIÓN POR SOBREPASAR EL TECHO PRESUPUESTAL
			EDVAG CONCEPTOS COMERCIALES SA DE CV	NO SE EMITE EVALUACIÓN POR SOBREPASAR EL TECHO PRESUPUESTAL
			BECOMAR DE MEXICO, S. DE R.L. DE C.V.	NO SE EMITE EVALUACIÓN POR SOBREPASAR EL TECHO PRESUPUESTAL
			TECNO ROBLES DE MEXICO SA DE CV	NO SE EMITE EVALUACIÓN POR SOBREPASAR EL TECHO PRESUPUESTAL
			ERGONOMIA PRODUCTIVIDAD SA DE CV	NO SE EMITE EVALUACIÓN POR SOBREPASAR EL TECHO PRESUPUESTAL
51	BAJA CALIFORNIA	INFANTOMETRO PORTATIL DE EXTENSION TELESCOPICA.	EDVAG CONCEPTOS COMERCIALES SA DE CV	NO SE EMITE EVALUACIÓN POR SOBREPASAR EL TECHO PRESUPUESTAL
52	BAJA CALIFORNIA	JABONERA DE PEDAL.	SERPROF BIOMED SA DE CV	CUMPLE
			CARLOS ARTURO GARCIA RIVERA	NO CUMPLEN
			EDVAG CONCEPTOS COMERCIALES SA DE CV	NO SE EMITE EVALUACIÓN POR SOBREPASAR EL TECHO PRESUPUESTAL
			TECNO ROBLES DE MEXICO SA DE CV	NO SE EMITE EVALUACIÓN POR SOBREPASAR EL TECHO PRESUPUESTAL
53	BAJA CALIFORNIA	LAMPARA DE LUZ INTENSA.	EDVAG CONCEPTOS COMERCIALES SA DE CV	CUMPLE
54	BAJA CALIFORNIA	LAMPARA DE PIE RODABLE.	CARLOS ARTURO GARCIA RIVERA	NO CUMPLEN
			SERPROF BIOMED SA DE CV	CUMPLE

GOBIERNO DE MÉXICO | IMSS

DIRECCIÓN DE ADMINISTRACIÓN
Unidad de Adquisiciones
Coordinación de Adquisición de Bienes y Contratación de Servicios
Coordinación Técnica de Adquisición de Bienes de Inversión y Activos
División de Equipo y Mobiliario Médico

ACTA DE FALLO

LICITACIÓN PÚBLICA INTERNACIONAL ELECTRÓNICA BAJO COBERTURA DE TRATADOS DE LIBRE COMERCIO QUE CONTENGA CAPÍTULO DE COMPRAS GUBERNAMENTALES
NÚMERO DE IDENTIFICACIÓN EN COMPRANET: LA-50-GYR-050GYR040-T-2-2024

PROGRAMA "MOBILIARIO MÉDICO Y DE LABORATORIO PARA HOSPITALES PRIORITARIOS"

PART.	DESTINO	DESCRIPCIÓN	LICITANTE	EVALUACIÓN TÉCNICA
			EDVAG CONCEPTOS COMERCIALES SA DE CV	NO SE EMITE EVALUACIÓN CON FUNDAMENTO EN EL ART. 36 LAAASP
			IMPULSORA DE CONSULTORIA E INGENIERIA MEXICANA SA DE CV	NO SE EMITE EVALUACIÓN CON FUNDAMENTO EN EL ART. 36 LAAASP
64	BAJA CALIFORNIA	MESA CARRO ANESTESIOLOGO DE 70 CM.	SERPROF BIOMED SA DE CV	CUMPLE
			MUEBLES LA FORJA DE JUAN ESCOBAR SA DE CV	CUMPLE.
			IMPULSORA DE CONSULTORIA E INGENIERIA MEXICANA SA DE CV	NO SE EMITE EVALUACIÓN CON FUNDAMENTO EN EL ART. 36 LAAASP.
			TECNOLOGIA INTEGRAL PERSONALIZABLE SA DE CV.	NO SE EMITE EVALUACIÓN POR SOBREPASAR EL TECHO PRESUPUESTAL
			EDVAG CONCEPTOS COMERCIALES SA DE CV	NO SE EMITE EVALUACIÓN POR SOBREPASAR EL TECHO PRESUPUESTAL
			TECNO ROBLES DE MEXICO SA DE CV	NO SE EMITE EVALUACIÓN POR SOBREPASAR EL TECHO PRESUPUESTAL
66	BAJA CALIFORNIA	MESA DE 180 CM PARA ENSAMBLE CON REPISA INTERMEDIA.	MUEBLES LA FORJA DE JUAN ESCOBAR SA DE CV	CUMPLE
			EDVAG CONCEPTOS COMERCIALES SA DE CV	NO SE EMITE EVALUACIÓN POR SOBREPASAR EL TECHO PRESUPUESTAL
			TECNOLOGIA INTEGRAL PERSONALIZABLE SA DE CV	NO SE EMITE EVALUACIÓN POR SOBREPASAR EL TECHO PRESUPUESTAL
67	BAJA CALIFORNIA	MESA MAYO.	AH CORPORATIVO MEDICO DE MEXICO, S.A. DE C.V.	NO CUMPLEN
			SERPROF BIOMED SA DE CV	CUMPLE
			TECNOLOGIA INTEGRAL PERSONALIZABLE SA DE CV	NO SE EMITE EVALUACIÓN CON FUNDAMENTO EN EL ART. 36 LAAASP
			CARLOS ARTURO GARCIA RIVERA	NO SE EMITE EVALUACIÓN CON FUNDAMENTO EN EL ART. 36 LAAASP
			ERGONOMIA PRODUCTIVIDAD SA DE CV	NO SE EMITE EVALUACIÓN CON FUNDAMENTO EN EL ART. 36 LAAASP
			IMPULSORA DE CONSULTORIA E INGENIERIA MEXICANA SA DE CV	NO SE EMITE EVALUACIÓN CON FUNDAMENTO EN EL ART. 36 LAAASP
			MUEBLES LA FORJA DE JUAN ESCOBAR SA DE CV	NO SE EMITE EVALUACIÓN CON FUNDAMENTO EN EL ART. 36 LAAASP
			INVITRO DIAGNOSTICS MEXICO SA DE CV	NO SE EMITE EVALUACIÓN CON FUNDAMENTO EN EL ART. 36 LAAASP
			EDVAG CONCEPTOS COMERCIALES SA DE CV	NO SE EMITE EVALUACIÓN POR SOBREPASAR EL TECHO PRESUPUESTAL
			TECNO ROBLES DE MEXICO SA DE CV	NO SE EMITE EVALUACIÓN POR SOBREPASAR EL TECHO

ACTA DE FALLO

LICITACIÓN PÚBLICA INTERNACIONAL ELECTRÓNICA BAJO COBERTURA DE TRATADOS DE LIBRE COMERCIO QUE CONTENGA CAPÍTULO DE COMPRAS GUBERNAMENTALES
NÚMERO DE IDENTIFICACIÓN EN COMPRANET: LA-50-GYR-050GYR040-T-2-2024

PROGRAMA "MOBILIARIO MÉDICO Y DE LABORATORIO PARA HOSPITALES PRIORITARIOS"

PART.	DESTINO	DESCRIPCIÓN	LICITANTE	EVALUACIÓN TÉCNICA
				PRESUPUESTAL
			BECOMAR DE MEXICO, S. DE R.L. DE C.V.	NO SE EMITE EVALUACIÓN POR SOBREPASAR EL TECHO PRESUPUESTAL
68	BAJA CALIFORNIA	MESA PARA EXPLORACION PEDIATRICA.	MUEBLES LA FORJA DE JUAN ESCOBAR SA DE CV	CUMPLE
			EDVAG CONCEPTOS COMERCIALES SA DE CV	NO SE EMITE EVALUACIÓN POR SOBREPASAR EL TECHO PRESUPUESTAL
			IMPULSORA DE CONSULTORIA E INGENIERIA MEXICANA SA DE CV	NO SE EMITE EVALUACIÓN POR SOBREPASAR EL TECHO PRESUPUESTAL
69	BAJA CALIFORNIA	MESA PARA INSTRUMENTAL QUIRURGICO.	SERPROF BIOMED SA DE CV	CUMPLE
			CARLOS ARTURO GARCIA RIVERA	NO CUMPLEN
			IMPULSORA DE CONSULTORIA E INGENIERIA MEXICANA SA DE CV	NO SE EMITE EVALUACIÓN CON FUNDAMENTO EN EL ART. 36 LAAASP
			INVITRO DIAGNOSTICS MEXICO SA DE CV	NO SE EMITE EVALUACIÓN CON FUNDAMENTO EN EL ART. 36 LAAASP
			MUEBLES LA FORJA DE JUAN ESCOBAR SA DE CV	NO SE EMITE EVALUACIÓN CON FUNDAMENTO EN EL ART. 36 LAAASP
			EDVAG CONCEPTOS COMERCIALES SA DE CV	NO SE EMITE EVALUACIÓN POR SOBREPASAR EL TECHO PRESUPUESTAL
			TECNO ROBLES DE MEXICO SA DE CV	NO SE EMITE EVALUACIÓN POR SOBREPASAR EL TECHO PRESUPUESTAL
70	BAJA CALIFORNIA	MESA PARA REHIDRATACION.	SERPROF BIOMED SA DE CV	CUMPLE
			EDVAG CONCEPTOS COMERCIALES SA DE CV	CUMPLE
			IMPULSORA DE CONSULTORIA E INGENIERIA MEXICANA SA DE CV	NO SE EMITE EVALUACIÓN CON FUNDAMENTO EN EL ART. 36 LAAASP
71	BAJA CALIFORNIA	MESA PASTEUR.	SERPROF BIOMED SA DE CV	CUMPLE
			AH CORPORATIVO MEDICO DE MEXICO, S.A. DE C.V.	NO CUMPLEN
			CARLOS ARTURO GARCIA RIVERA	NO SE EMITE EVALUACIÓN CON FUNDAMENTO EN EL ART. 36 LAAASP
			TECNOLOGIA INTEGRAL PERSONALIZABLE SA DE CV	NO SE EMITE EVALUACIÓN CON FUNDAMENTO EN EL ART. 36 LAAASP
			IMPULSORA DE CONSULTORIA E INGENIERIA MEXICANA SA DE CV	NO SE EMITE EVALUACIÓN CON FUNDAMENTO EN EL ART. 36 LAAASP
			INVITRO DIAGNOSTICS MEXICO SA DE CV	NO SE EMITE EVALUACIÓN CON FUNDAMENTO EN EL ART. 36 LAAASP

ACTA DE FALLO

LICITACIÓN PÚBLICA INTERNACIONAL ELECTRÓNICA BAJO COBERTURA DE TRATADOS DE LIBRE COMERCIO QUE CONTENGA CAPÍTULO DE COMPRAS GUBERNAMENTALES
NÚMERO DE IDENTIFICACIÓN EN COMPRANET: LA-50-GYR-050GYR040-T-2-2024

PROGRAMA "MOBILIARIO MÉDICO Y DE LABORATORIO PARA HOSPITALES PRIORITARIOS"

PART.	DESTINO	DESCRIPCIÓN	LICITANTE	EVALUACIÓN TÉCNICA
			MUEBLES LA FORJA DE JUAN ESCOBAR SA DE CV	NO SE EMITE EVALUACIÓN CON FUNDAMENTO EN EL ART. 36 LAAASP
			ERGONOMIA PRODUCTIVIDAD SA DE CV	NO SE EMITE EVALUACIÓN CON FUNDAMENTO EN EL ART. 36 LAAASP
			EDVAG CONCEPTOS COMERCIALES SA DE CV	NO SE EMITE EVALUACIÓN CON FUNDAMENTO EN EL ART. 36 LAAASP
			TECNO ROBLES DE MEXICO SA DE CV	NO SE EMITE EVALUACIÓN POR SOBREPASAR EL TECHO PRESUPUESTAL
			BECOMAR DE MEXICO, S. DE R.L. DE C.V.	NO SE EMITE EVALUACIÓN POR SOBREPASAR EL TECHO PRESUPUESTAL
72	BAJA CALIFORNIA	MESA PUENTE.	SERPROF BIOMED SA DE CV	CUMPLE
			TECNOLOGIA INTEGRAL PERSONALIZABLE SA DE CV	CUMPLE
			IMPULSORA DE CONSULTORIA E INGENIERIA MEXICANA SA DE CV	NO SE EMITE EVALUACIÓN CON FUNDAMENTO EN EL ART. 36 LAAASP
			INVITRO DIAGNOSTICS MEXICO SA DE CV	NO SE EMITE EVALUACIÓN CON FUNDAMENTO EN EL ART. 36 LAAASP
			CARLOS ARTURO GARCIA RIVERA	NO SE EMITE EVALUACIÓN CON FUNDAMENTO EN EL ART. 36 LAAASP
			MUEBLES LA FORJA DE JUAN ESCOBAR SA DE CV	NO SE EMITE EVALUACIÓN CON FUNDAMENTO EN EL ART. 36 LAAASP
			EDVAG CONCEPTOS COMERCIALES SA DE CV	NO SE EMITE EVALUACIÓN POR SOBREPASAR EL TECHO PRESUPUESTAL
			ERGONOMIA PRODUCTIVIDAD SA DE CV	NO SE EMITE EVALUACIÓN POR SOBREPASAR EL TECHO PRESUPUESTAL
			TECNO ROBLES DE MEXICO SA DE CV	NO SE EMITE EVALUACIÓN POR SOBREPASAR EL TECHO PRESUPUESTAL
73	BAJA CALIFORNIA	MESA RIGIDA DE MADERA	EDVAG CONCEPTOS COMERCIALES SA DE CV	NO SE EMITE EVALUACIÓN POR SOBREPASAR EL TECHO PRESUPUESTAL
			ERGONOMIA PRODUCTIVIDAD SA DE CV	NO SE EMITE EVALUACIÓN POR SOBREPASAR EL TECHO PRESUPUESTAL
74	BAJA CALIFORNIA	MESA RIÑON.	SERPROF BIOMED SA DE CV	CUMPLE
			CARLOS ARTURO GARCIA RIVERA	NO CUMPLEN
			TECNOLOGIA INTEGRAL PERSONALIZABLE SA DE CV	NO SE EMITE EVALUACIÓN CON FUNDAMENTO EN EL ART. 36 LAAASP
			IMPULSORA DE CONSULTORIA E INGENIERIA MEXICANA SA DE CV	NO SE EMITE EVALUACIÓN CON FUNDAMENTO EN EL ART. 36 LAAASP

ANEXOS

DIVISIÓN DE CONTRATOS

ACTA DE FALLO

LICITACIÓN PÚBLICA INTERNACIONAL ELECTRÓNICA BAJO COBERTURA DE TRATADOS DE LIBRE COMERCIO QUE CONTENGA CAPÍTULO DE COMPRAS GUBERNAMENTALES
NÚMERO DE IDENTIFICACIÓN EN COMPRANET: LA-50-GYR-050GYR040-T-2-2024

PROGRAMA "MOBILIARIO MÉDICO Y DE LABORATORIO PARA HOSPITALES PRIORITARIOS"

PART.	DESTINO	DESCRIPCIÓN	LICITANTE	EVALUACIÓN TÉCNICA
			ERGONOMIA PRODUCTIVIDAD SA DE CV	NO SE EMITE EVALUACIÓN CON FUNDAMENTO EN EL ART. 36 LAAASP.
			EDVAG CONCEPTOS COMERCIALES SA DE CV.	NO SE EMITE EVALUACIÓN POR SOBREPASAR EL TECHO PRESUPUESTAL
			TECNO ROBLES DE MEXICO SA DE CV	NO SE EMITE EVALUACIÓN POR SOBREPASAR EL TECHO PRESUPUESTAL
75	BAJA CALIFORNIA	REPISA DE 120 CM CONTRA MURO.	IMPULSORA DE CONSULTORIA E INGENIERIA MEXICANA SA DE CV	CUMPLE
			EDVAG CONCEPTOS COMERCIALES SA DE CV	CUMPLE
			MUEBLES LA FORJA DE JUAN ESCOBAR SA DE CV	NO SE EMITE EVALUACIÓN CON FUNDAMENTO EN EL ART. 36 LAAASP
			TECNO ROBLES DE MEXICO SA DE CV	NO SE EMITE EVALUACIÓN POR SOBREPASAR EL TECHO PRESUPUESTAL
76	BAJA CALIFORNIA	REPISA DE 180 CM CONTRA MURO.	MUEBLES LA FORJA DE JUAN ESCOBAR SA DE CV	CUMPLE
			IMPULSORA DE CONSULTORIA E INGENIERIA MEXICANA SA DE CV	NO SE EMITE EVALUACIÓN POR SOBREPASAR EL TECHO PRESUPUESTAL
			EDVAG CONCEPTOS COMERCIALES SA DE CV	NO SE EMITE EVALUACIÓN POR SOBREPASAR EL TECHO PRESUPUESTAL
77	BAJA CALIFORNIA	RIEL PORTAVENOCLISIS.	META SUMINISTROS MEDICOS SA DE CV	CUMPLE
			ERGONOMIA PRODUCTIVIDAD SA DE CV	CUMPLE
			TECNO ROBLES DE MEXICO SA DE CV	NO SE EMITE EVALUACIÓN CON FUNDAMENTO EN EL ART. 36 LAAASP
			EDVAG CONCEPTOS COMERCIALES SA DE CV	NO SE EMITE EVALUACIÓN CON FUNDAMENTO EN EL ART. 36 LAAASP
			IMPULSORA DE CONSULTORIA E INGENIERIA MEXICANA SA DE CV	NO SE EMITE EVALUACIÓN CON FUNDAMENTO EN EL ART. 36 LAAASP
78	BAJA CALIFORNIA	RIÑON DE ACERO INOXIDABLE DE 250 ML.	SERPROF BIOMED SA DE CV	CUMPLE
			INFRAESTRUCTURA HOSPITALARIA PROEMSA SA DE CV	CUMPLE
			TECNO ROBLES DE MEXICO SA DE CV	NO SE EMITE EVALUACIÓN CON FUNDAMENTO EN EL ART. 36 LAAASP
			ERGONOMIA PRODUCTIVIDAD SA DE CV	NO SE EMITE EVALUACIÓN CON FUNDAMENTO EN EL ART. 36 LAAASP
			EDVAG CONCEPTOS COMERCIALES SA DE CV	NO SE EMITE EVALUACIÓN CON FUNDAMENTO EN EL ART. 36 LAAASP
			INVITRO DIAGNOSTICS MEXICO SA DE CV	NO SE EMITE EVALUACIÓN CON FUNDAMENTO EN EL ART. 36 LAAASP

Durango 289, Piso 11, Col. Roma Norte, Alcaldía Cuauhtémoc, C.P. 06700, Ciudad de México.
Tel. 55 5726-1260, Ext. 14825. www.imss.gob.mx

2024 Felipe Carrillo PUERTO

GOBIERNO DE MÉXICO | IMSS

DIRECCIÓN DE ADMINISTRACIÓN
Unidad de Adquisiciones
Coordinación de Adquisición de Bienes y Contratación de Servicios
Coordinación Técnica de Adquisición de Bienes de Inversión y Activos
División de Equipo y Mobiliario Médico

ACTA DE FALLO

LICITACIÓN PÚBLICA INTERNACIONAL ELECTRÓNICA BAJO COBERTURA DE TRATADOS DE LIBRE COMERCIO QUE CONTENGA CAPÍTULO DE COMPRAS GUBERNAMENTALES
NÚMERO DE IDENTIFICACIÓN EN COMPRANET: LA-50-GYR-050GYR040-T-2-2024

PROGRAMA "MOBILIARIO MÉDICO Y DE LABORATORIO PARA HOSPITALES PRIORITARIOS"

PART.	DESTINO	DESCRIPCIÓN	LICITANTE	EVALUACIÓN TÉCNICA
			IMPULSORA DE CONSULTORIA E INGENIERIA MEXICANA SA DE CV	NO SE EMITE EVALUACIÓN CON FUNDAMENTO EN EL ART. 36 LAAASP
			CARLOS ARTURO GARCIA RIVERA	NO SE EMITE EVALUACIÓN CON FUNDAMENTO EN EL ART. 36 LAAASP
79	BAJA CALIFORNIA	RIÑON DE ACERO INOXIDABLE DE 500 ML.	SERPROF BIOMED SA DE CV	CUMPLE
			INFRAESTRUCTURA HOSPITALARIA PROEMSA SA DE CV	CUMPLE
			TECNO ROBLES DE MEXICO SA DE CV	NO SE EMITE EVALUACIÓN CON FUNDAMENTO EN EL ART. 36 LAAASP
			ERGONOMIA PRODUCTIVIDAD SA DE CV	NO SE EMITE EVALUACIÓN CON FUNDAMENTO EN EL ART. 36 LAAASP
			IMPULSORA DE CONSULTORIA E INGENIERIA MEXICANA SA DE CV	NO SE EMITE EVALUACIÓN CON FUNDAMENTO EN EL ART. 36 LAAASP
			EDVAG CONCEPTOS COMERCIALES SA DE CV	NO SE EMITE EVALUACIÓN CON FUNDAMENTO EN EL ART. 36 LAAASP
			INVITRO DIAGNOSTICS MEXICO SA DE CV	NO SE EMITE EVALUACIÓN CON FUNDAMENTO EN EL ART. 36 LAAASP
			CARLOS ARTURO GARCIA RIVERA	NO SE EMITE EVALUACIÓN CON FUNDAMENTO EN EL ART. 36 LAAASP
80	BAJA CALIFORNIA	SILLA DE RUEDAS CON DESCANSAPIES.	SERPROF BIOMED SA DE CV	CUMPLE
			ERGONOMIA PRODUCTIVIDAD SA DE CV	CUMPLE
			EDVAG CONCEPTOS COMERCIALES SA DE CV	NO SE EMITE EVALUACIÓN CON FUNDAMENTO EN EL ART. 36 LAAASP
			TECNO ROBLES DE MEXICO SA DE CV	NO SE EMITE EVALUACIÓN CON FUNDAMENTO EN EL ART. 36 LAAASP
81	BAJA CALIFORNIA	VASO PARA MEDICAMENTOS DE 30 CM CUBICOS.	SERPROF BIOMED SA DE CV	CUMPLE
			INFRAESTRUCTURA HOSPITALARIA PROEMSA SA DE CV	CUMPLE
			TECNO ROBLES DE MEXICO SA DE CV	NO SE EMITE EVALUACIÓN CON FUNDAMENTO EN EL ART. 36 LAAASP
			IMPULSORA DE CONSULTORIA E INGENIERIA MEXICANA SA DE CV	NO SE EMITE EVALUACIÓN CON FUNDAMENTO EN EL ART. 36 LAAASP
			EDVAG CONCEPTOS COMERCIALES SA DE CV	NO SE EMITE EVALUACIÓN CON FUNDAMENTO EN EL ART. 36 LAAASP
82	BAJA CALIFORNIA	VASO PARA MEDICAMENTOS DE 140 CM CUBICOS.	INFRAESTRUCTURA HOSPITALARIA PROEMSA SA DE CV	CUMPLE
			EDVAG CONCEPTOS COMERCIALES SA DE CV	NO SE EMITE EVALUACIÓN POR SOBREPASAR EL TECHO PRESUPUESTAL
83	BAJA CALIFORNIA	VASO CON TAPA DE UN LITRO.	INFRAESTRUCTURA HOSPITALARIA PROEMSA SA DE CV	CUMPLE

Durango 289, Piso 11, Col. Roma Norte, Alcaldía Cuauhtémoc, C.P. 06700, Ciudad de México.
Tel. 55 5726-1260, Ext. 14825. www.imss.gob.mx

2024 Felipe Carrillo PUERTO

ACTA DE FALLO

LICITACIÓN PÚBLICA INTERNACIONAL ELECTRÓNICA BAJO COBERTURA DE TRATADOS DE LIBRE COMERCIO QUE CONTENGA CAPÍTULO DE COMPRAS GUBERNAMENTALES
NÚMERO DE IDENTIFICACIÓN EN COMPRANET: LA-50-GYR-050GYR040-T-2-2024

PROGRAMA "MOBILIARIO MÉDICO Y DE LABORATORIO PARA HOSPITALES PRIORITARIOS"

PART.	DESTINO	DESCRIPCIÓN	LICITANTE	EVALUACIÓN TÉCNICA
			EDVAG CONCEPTOS COMERCIALES SA DE CV	CUMPLE
84	BAJA CALIFORNIA	BANQUETA DE ALTURA.	SERPROF BIOMED SA DE CV	CUMPLE
			IMPULSORA DE CONSULTORIA E INGENIERIA MEXICANA SA DE CV	CUMPLE
			EDVAG CONCEPTOS COMERCIALES SA DE CV	NO SE EMITE EVALUACIÓN POR SOBREPASAR EL TECHO PRESUPUESTAL
			TECNO ROBLES DE MEXICO SA DE CV	NO SE EMITE EVALUACIÓN POR SOBREPASAR EL TECHO PRESUPUESTAL
			TECNOLOGIA INTEGRAL PERSONALIZABLE SA DE CV	NO SE EMITE EVALUACIÓN POR SOBREPASAR EL TECHO PRESUPUESTAL
85	BAJA CALIFORNIA	DIVAN (CHAISE LONGUE).	TECNO ROBLES DE MEXICO SA DE CV	NO CUMPLEN
			IMPULSORA DE CONSULTORIA E INGENIERIA MEXICANA SA DE CV	NO CUMPLEN
			EDVAG CONCEPTOS COMERCIALES SA DE CV	CUMPLE
			ERGONOMIA PRODUCTIVIDAD SA DE CV	NO SE EMITE EVALUACIÓN CON FUNDAMENTO EN EL ART. 36 LAAASP
			MUEBLES LA FORJA DE JUAN ESCOBAR SA DE CV	NO SE EMITE EVALUACIÓN CON FUNDAMENTO EN EL ART. 36 LAAASP
			TECNOLOGIA INTEGRAL PERSONALIZABLE SA DE CV	NO SE EMITE EVALUACIÓN POR SOBREPASAR EL TECHO PRESUPUESTAL
86	BAJA CALIFORNIA	LITERAS METALICAS.	EDVAG CONCEPTOS COMERCIALES SA DE CV	CUMPLE
			MUEBLES LA FORJA DE JUAN ESCOBAR SA DE CV	CUMPLE
			ERGONOMIA PRODUCTIVIDAD SA DE CV	NO SE EMITE EVALUACIÓN CON FUNDAMENTO EN EL ART. 36 LAAASP
			TECNO ROBLES DE MEXICO SA DE CV	NO SE EMITE EVALUACIÓN POR SOBREPASAR EL TECHO PRESUPUESTAL
87	BAJA CALIFORNIA	ORINAL PARA VARONES.	SERPROF BIOMED SA DE CV	CUMPLE
			INFRAESTRUCTURA HOSPITALARIA PROEMSA SA DE CV	CUMPLE
			CARLOS ARTURO GARCIA RIVERA	NO SE EMITE EVALUACIÓN CON FUNDAMENTO EN EL ART. 36 LAAASP
			TECNO ROBLES DE MEXICO SA DE CV	NO SE EMITE EVALUACIÓN CON FUNDAMENTO EN EL ART. 36 LAAASP
			IMPULSORA DE CONSULTORIA E INGENIERIA MEXICANA SA DE CV	NO SE EMITE EVALUACIÓN CON FUNDAMENTO EN EL ART. 36 LAAASP

GOBIERNO DE MÉXICO | IMSS

DIRECCIÓN DE ADMINISTRACIÓN
Unidad de Adquisiciones
Coordinación de Adquisición de Bienes y Contratación de Servicios
Coordinación Técnica de Adquisición de Bienes de Inversión y Activos
División de Equipo y Mobiliario Médico

ACTA DE FALLO

LICITACIÓN PÚBLICA INTERNACIONAL ELECTRÓNICA BAJO COBERTURA DE TRATADOS DE LIBRE COMERCIO QUE CONTENGA CAPÍTULO DE COMPRAS GUBERNAMENTALES
NÚMERO DE IDENTIFICACIÓN EN COMPRANET: LA-50-GYR-050GYR040-T-2-2024

PROGRAMA "MOBILIARIO MÉDICO Y DE LABORATORIO PARA HOSPITALES PRIORITARIOS"

PART.	DESTINO	DESCRIPCIÓN	LICITANTE	EVALUACIÓN TÉCNICA
			EDVAG CONCEPTOS COMERCIALES SA DE CV	NO SE EMITE EVALUACIÓN CON FUNDAMENTO EN EL ART. 36 LAAASP
			ERGONOMIA PRODUCTIVIDAD SA DE CV	NO SE EMITE EVALUACIÓN POR SOBREPASAR EL TECHO PRESUPUESTAL
88	BAJA CALIFORNIA	PORTAVENOCLISIS RODABLE.	INFRAESTRUCTURA HOSPITALARIA PROEMSA SA DE CV	CUMPLE
			SERPROF BIOMED SA DE CV	CUMPLE
			TECNOLOGIA INTEGRAL PERSONALIZABLE SA DE CV	NO SE EMITE EVALUACIÓN CON FUNDAMENTO EN EL ART. 36 LAAASP
			IMPULSORA DE CONSULTORIA E INGENIERIA MEXICANA SA DE CV	NO SE EMITE EVALUACIÓN CON FUNDAMENTO EN EL ART. 36 LAAASP
			CARLOS ARTURO GARCIA RIVERA	NO SE EMITE EVALUACIÓN CON FUNDAMENTO EN EL ART. 36 LAAASP
			EDVAG CONCEPTOS COMERCIALES SA DE CV	NO SE EMITE EVALUACIÓN CON FUNDAMENTO EN EL ART. 36 LAAASP
			ERGONOMIA PRODUCTIVIDAD SA DE CV	NO SE EMITE EVALUACIÓN CON FUNDAMENTO EN EL ART. 36 LAAASP
			TECNO ROBLES DE MEXICO SA DE CV	NO SE EMITE EVALUACIÓN POR SOBREPASAR EL TECHO PRESUPUESTAL
89	BAJA CALIFORNIA	CARRO CUNA CON BASINET DE ACRILICO.	SERPROF BIOMED SA DE CV	CUMPLE
			TECNO ROBLES DE MEXICO SA DE CV	NO CUMPLEN
			ERGONOMIA PRODUCTIVIDAD SA DE CV	NO SE EMITE EVALUACIÓN CON FUNDAMENTO EN EL ART. 36 LAAASP
			TECNOLOGIA INTEGRAL PERSONALIZABLE SA DE CV	NO SE EMITE EVALUACIÓN CON FUNDAMENTO EN EL ART. 36 LAAASP
			EDVAG CONCEPTOS COMERCIALES SA DE CV	NO SE EMITE EVALUACIÓN CON FUNDAMENTO EN EL ART. 36 LAAASP
			IMPULSORA DE CONSULTORIA E INGENIERIA MEXICANA SA DE CV	NO SE EMITE EVALUACIÓN CON FUNDAMENTO EN EL ART. 36 LAAASP
90	BAJA CALIFORNIA	MESA DE 150 CM PARA ATENCION AL RECIEN NACIDO.	EDVAG CONCEPTOS COMERCIALES SA DE CV	CUMPLE
			MUEBLES LA FORJA DE JUAN ESCOBAR SA DE CV	CUMPLE
			IMPULSORA DE CONSULTORIA E INGENIERIA MEXICANA SA DE CV	NO SE EMITE EVALUACIÓN POR SOBREPASAR EL TECHO PRESUPUESTAL
93	BAJA CALIFORNIA	MESA BAJA DE 90 CM CON CUBIERTA DE ACERO INOXIDABLE.	EDVAG CONCEPTOS COMERCIALES SA DE CV	NO SE EMITE EVALUACIÓN POR SOBREPASAR EL TECHO PRESUPUESTAL
94	BAJA CALIFORNIA	MESA ALTA DE 120 CM CON RESPALDO.	EDVAG CONCEPTOS COMERCIALES SA DE CV	NO SE EMITE EVALUACIÓN POR SOBREPASAR EL TECHO PRESUPUESTAL

ANEXOS

DIVISIÓN DE CONTRATOS

ACTA DE FALLO

LICITACIÓN PÚBLICA INTERNACIONAL ELECTRÓNICA BAJO COBERTURA DE TRATADOS DE LIBRE COMERCIO QUE CONTENGA CAPÍTULO DE COMPRAS GUBERNAMENTALES
NÚMERO DE IDENTIFICACIÓN EN COMPRANET: LA-50-GYR-050GYR040-T-2-2024

PROGRAMA "MOBILIARIO MÉDICO Y DE LABORATORIO PARA HOSPITALES PRIORITARIOS"

PART.	DESTINO	DESCRIPCIÓN	LICITANTE	EVALUACIÓN TÉCNICA
95	BAJA CALIFORNIA	CARRO PARA CURACIONES EN ABS.	IMPULSORA DE CONSULTORIA E INGENIERIA MEXICANA SA DE CV.	NO CUMPLEN
			EDVAG CONCEPTOS COMERCIALES SA DE CV	CUMPLE
96	BAJA CALIFORNIA	CARRO PARA ROPA SUCIA CON TAPA Y APERTURA DE PEDAL.	SERPROF BIOMED SA DE CV	CUMPLE
			EDVAG CONCEPTOS COMERCIALES SA DE CV	CUMPLE
			ERGONOMIA PRODUCTIVIDAD SA DE CV	NO SE EMITE EVALUACIÓN CON FUNDAMENTO EN EL ART. 36 LAAASP
100	BAJA CALIFORNIA	SILLON DE EXTRACCIONES.	EDVAG CONCEPTOS COMERCIALES SA DE CV	NO SE EMITE EVALUACIÓN POR SOBREPASAR EL TECHO PRESUPUESTAL
101	BAJA CALIFORNIA	VESTIDOR CON ARMARIO PARA CONSULTORIO.	EDVAG CONCEPTOS COMERCIALES SA DE CV	CUMPLE
102	BAJA CALIFORNIA	MESA ALTA DE 90 CM CON RESPALDO, CAJON Y PUERTAS ABATIBLES.	META SUMINISTROS MEDICOS SA DE CV	CUMPLE
			MUEBLES LA FORJA DE JUAN ESCOBAR SA DE CV	CUMPLE
			TECNOLOGIA INTEGRAL PERSONALIZABLE SA DE CV	NO SE EMITE EVALUACIÓN POR SOBREPASAR EL TECHO PRESUPUESTAL
			BECOMAR DE MEXICO, S. DE R.L. DE C.V.	NO SE EMITE EVALUACIÓN POR SOBREPASAR EL TECHO PRESUPUESTAL
			ERGONOMIA PRODUCTIVIDAD SA DE CV	NO SE EMITE EVALUACIÓN POR SOBREPASAR EL TECHO PRESUPUESTAL
			EDVAG CONCEPTOS COMERCIALES SA DE CV	NO SE EMITE EVALUACIÓN POR SOBREPASAR EL TECHO PRESUPUESTAL
			TECNO ROBLES DE MEXICO SA DE CV	NO SE EMITE EVALUACIÓN POR SOBREPASAR EL TECHO PRESUPUESTAL
103	BAJA CALIFORNIA	MESA ALTA DE 180 CM DE TRABAJO PARA 2 USUARIOS CON RESPALDO.	SERPROF BIOMED SA DE CV	CUMPLE
			MUEBLES LA FORJA DE JUAN ESCOBAR SA DE CV	CUMPLE
			TECNO ROBLES DE MEXICO SA DE CV	NO SE EMITE EVALUACIÓN POR SOBREPASAR EL TECHO PRESUPUESTAL
			EDVAG CONCEPTOS COMERCIALES SA DE CV	NO SE EMITE EVALUACIÓN POR SOBREPASAR EL TECHO PRESUPUESTAL
104	BAJA CALIFORNIA	MESA ALTA DE 120 CM SIN RESPALDO Y 8 CAJONES.	SERPROF BIOMED SA DE CV	CUMPLE
			ERGONOMIA PRODUCTIVIDAD SA DE CV	CUMPLE

ACTA DE FALLO

LICITACIÓN PÚBLICA INTERNACIONAL ELECTRÓNICA BAJO COBERTURA DE TRATADOS DE LIBRE COMERCIO QUE CONTENGA CAPÍTULO DE COMPRAS GUBERNAMENTALES
NÚMERO DE IDENTIFICACIÓN EN COMPRANET: LA-50-GYR-050GYR040-T-2-2024

PROGRAMA "MOBILIARIO MÉDICO Y DE LABORATORIO PARA HOSPITALES PRIORITARIOS"

PART.	DESTINO	DESCRIPCIÓN	LICITANTE	EVALUACIÓN TÉCNICA
			MUEBLES LA FORJA DE JUAN ESCOBAR SA DE CV	NO SE EMITE EVALUACIÓN CON FUNDAMENTO EN EL ART. 36 LAAASP
			EDVAG CONCEPTOS COMERCIALES SA DE CV	NO SE EMITE EVALUACIÓN CON FUNDAMENTO EN EL ART. 36 LAAASP
			BECOMAR DE MEXICO, S. DE R.L. DE C.V.	NO SE EMITE EVALUACIÓN CON FUNDAMENTO EN EL ART. 36 LAAASP
			TECNO ROBLES DE MEXICO SA DE CV	NO SE EMITE EVALUACIÓN POR SOBREPASAR EL TECHO PRESUPUESTAL
105	BAJA CALIFORNIA	MESA ALTA DE 120 CM SIN RESPALDO Y PUERTAS ABATIBLES.	SERPROF BIOMED SA DE CV	CUMPLE
			BECOMAR DE MEXICO, S. DE R.L. DE C.V.	NO CUMPLEN
			EDVAG CONCEPTOS COMERCIALES SA DE CV	NO SE EMITE EVALUACIÓN CON FUNDAMENTO EN EL ART. 36 LAAASP
			MUEBLES LA FORJA DE JUAN ESCOBAR SA DE CV	NO SE EMITE EVALUACIÓN CON FUNDAMENTO EN EL ART. 36 LAAASP
106	BAJA CALIFORNIA	MESA ALTA DE 120 CM SIN RESPALDO, 2 CAJONES SUPERIORES Y PUERTAS ABATIBLES.	SERPROF BIOMED SA DE CV	CUMPLE
			BECOMAR DE MEXICO, S. DE R.L. DE C.V.	NO CUMPLEN
			MUEBLES LA FORJA DE JUAN ESCOBAR SA DE CV	NO SE EMITE EVALUACIÓN CON FUNDAMENTO EN EL ART. 36 LAAASP
			EDVAG CONCEPTOS COMERCIALES SA DE CV	NO SE EMITE EVALUACIÓN CON FUNDAMENTO EN EL ART. 36 LAAASP
107	BAJA CALIFORNIA	MESA ALTA DE 180 CM SIN RESPALDO, CAJONES CENTRALES Y PUERTAS ABATIBLES LATERALES.	EDVAG CONCEPTOS COMERCIALES SA DE CV	CUMPLE
109	CHIAPAS	CARRO CAMILLA TIPO TRANSFER (LATERAL).	SERPROF BIOMED SA DE CV	CUMPLE
			DISTRIBUIDORA AXKAN KUALI SAS DE CV	NO CUMPLEN
			TECNOLOGIA INTEGRAL PERSONALIZABLE SA DE CV	NO SE EMITE EVALUACIÓN CON FUNDAMENTO EN EL ART. 36 LAAASP
			ERGONOMIA PRODUCTIVIDAD SA DE CV	NO SE EMITE EVALUACIÓN CON FUNDAMENTO EN EL ART. 36 LAAASP
			IMPULSORA DE CONSULTORIA E INGENIERIA MEXICANA SA DE CV	NO SE EMITE EVALUACIÓN CON FUNDAMENTO EN EL ART. 36 LAAASP
			EDVAG CONCEPTOS COMERCIALES SA DE CV	NO SE EMITE EVALUACIÓN CON FUNDAMENTO EN EL ART. 36 LAAASP
110	CHIAPAS	JABONERA ELECTRICA	EDVAG CONCEPTOS COMERCIALES SA DE CV	CUMPLE
111	CHIAPAS	MODULO PARA CONSULTORIO	DISTRIBUIDORA AXKAN KUALI SAS DE CV	CUMPLE

ACTA DE FALLO

LICITACIÓN PÚBLICA INTERNACIONAL ELECTRÓNICA BAJO COBERTURA DE TRATADOS DE LIBRE COMERCIO QUE CONTENGA CAPÍTULO DE COMPRAS GUBERNAMENTALES
NÚMERO DE IDENTIFICACIÓN EN COMPRANET: LA-50-GYR-050GYR040-T-2-2024

PROGRAMA "MOBILIARIO MÉDICO Y DE LABORATORIO PARA HOSPITALES PRIORITARIOS"

PART.	DESTINO	DESCRIPCIÓN	LICITANTE	EVALUACIÓN TÉCNICA
		MEDICO DERECHO.	EDVAG CONCEPTOS COMERCIALES SA DE CV	CUMPLE
			MUEBLES LA FORJA DE JUAN ESCOBAR SA DE CV	NO SE EMITE EVALUACIÓN CON FUNDAMENTO EN EL ART. 36 LAAASP
			ERGONOMIA PRODUCTIVIDAD SA DE CV	NO SE EMITE EVALUACIÓN POR SOBREPASAR EL TECHO PRESUPUESTAL
112	CHIAPAS	MÓDULO PARA CONSULTORIO MEDICO IZQUIERDO.	IDHESA BIENES Y SERVICIOS SA DE CV	NO CUMPLEN
			DISTRIBUIDORA AXKAN KUALI SAS DE CV	CUMPLE
			EDVAG CONCEPTOS COMERCIALES SA DE CV	NO SE EMITE EVALUACIÓN CON FUNDAMENTO EN EL ART. 36 LAAASP
			MUEBLES LA FORJA DE JUAN ESCOBAR SA DE CV	NO SE EMITE EVALUACIÓN CON FUNDAMENTO EN EL ART. 36 LAAASP
			ERGONOMIA PRODUCTIVIDAD SA DE CV	NO SE EMITE EVALUACIÓN POR SOBREPASAR EL TECHO PRESUPUESTAL
113	CHIAPAS	MESA ALTA DE 150 CM CON CAJONERA CENTRAL.	DISTRIBUIDORA AXKAN KUALI SAS DE CV	CUMPLE
			EDVAG CONCEPTOS COMERCIALES SA DE CV	CUMPLE
			MUEBLES LA FORJA DE JUAN ESCOBAR SA DE CV	NO SE EMITE EVALUACIÓN CON FUNDAMENTO EN EL ART. 36 LAAASP
114	CHIAPAS	MESA ALTA DE 180 CM CON CAJONERA CENTRAL.	TECNO ROBLES DE MEXICO SA DE CV	NO CUMPLEN
			META SUMINISTROS MEDICOS SA DE CV	CUMPLE
			ERGONOMIA PRODUCTIVIDAD SA DE CV	NO SE EMITE EVALUACIÓN CON FUNDAMENTO EN EL ART. 36 LAAASP
			TECNOLOGIA INTEGRAL PERSONALIZABLE SA DE CV	NO SE EMITE EVALUACIÓN CON FUNDAMENTO EN EL ART. 36 LAAASP
			DISTRIBUIDORA AXKAN KUALI SAS DE CV	NO SE EMITE EVALUACIÓN CON FUNDAMENTO EN EL ART. 36 LAAASP
			EDVAG CONCEPTOS COMERCIALES SA DE CV	NO SE EMITE EVALUACIÓN CON FUNDAMENTO EN EL ART. 36 LAAASP
115	CHIAPAS	CARRO PARA SUPERMERCADO.	EDVAG CONCEPTOS COMERCIALES SA DE CV	CUMPLE
116	CHIAPAS	CABINETE BASE PARA CAMPANA DE EXTRACCION.	EDVAG CONCEPTOS COMERCIALES SA DE CV	CUMPLE
122	CHIAPAS	CARRO CAJONERO.	SERPROF BIOMED SA DE CV	NO CUMPLEN
			EDVAG CONCEPTOS COMERCIALES SA DE CV	CUMPLE

GOBIERNO DE MÉXICO | IMSS

DIRECCIÓN DE ADMINISTRACIÓN
Unidad de Adquisiciones
Coordinación de Adquisición de Bienes y Contratación de Servicios
Coordinación Técnica de Adquisición de Bienes de Inversión y Activos
División de Equipo y Mobiliario Médico

ACTA DE FALLO

LICITACIÓN PÚBLICA INTERNACIONAL ELECTRÓNICA BAJO COBERTURA DE TRATADOS DE LIBRE COMERCIO QUE CONTENGA CAPÍTULO DE COMPRAS GUBERNAMENTALES
NÚMERO DE IDENTIFICACIÓN EN COMPRANET: LA-50-GYR-050GYR040-T-2-2024

PROGRAMA "MOBILIARIO MÉDICO Y DE LABORATORIO PARA HOSPITALES PRIORITARIOS"

PART.	DESTINO	DESCRIPCIÓN	LICITANTE	EVALUACIÓN TÉCNICA
			DISTRIBUIDORA AXKAN KUALI SAS DE CV	NO SE EMITE EVALUACIÓN CON FUNDAMENTO EN EL ART. 36 LAAASP
			ERGONOMIA PRODUCTIVIDAD SA DE CV	NO SE EMITE EVALUACIÓN CON FUNDAMENTO EN EL ART. 36 LAAASP
			IMPULSORA DE CONSULTORIA E INGENIERIA MEXICANA SA DE CV	NO SE EMITE EVALUACIÓN CON FUNDAMENTO EN EL ART. 36 LAAASP
			TECNO ROBLES DE MEXICO SA DE CV	NO SE EMITE EVALUACIÓN CON FUNDAMENTO EN EL ART. 36 LAAASP
			MUEBLES LA FORJA DE JUAN ESCOBAR SA DE CV	NO SE EMITE EVALUACIÓN CON FUNDAMENTO EN EL ART. 36 LAAASP
			BECOMAR DE MÉXICO, S. DE R.L. DE C.V.	NO SE EMITE EVALUACIÓN POR SOBREPASAR EL TECHO PRESUPUESTAL
123	CHIAPAS	CARRO DISTRIBUIDOR DE MUESTRAS.	DISTRIBUIDORA AXKAN KUALI SAS DE CV	CUMPLE
			EDVAG CONCEPTOS COMERCIALES SA DE CV	CUMPLE
			ERGONOMIA PRODUCTIVIDAD SA DE CV	NO SE EMITE EVALUACIÓN CON FUNDAMENTO EN EL ART. 36 LAAASP
124	CHIAPAS	GABINETE PARA TOMA DE MUESTRAS.	DISTRIBUIDORA AXKAN KUALI SAS DE CV.	CUMPLE
			EDVAG CONCEPTOS COMERCIALES SA DE CV	CUMPLE
			ERGONOMIA PRODUCTIVIDAD SA DE CV	NO SE EMITE EVALUACIÓN CON FUNDAMENTO EN EL ART. 36 LAAASP
125	CHIAPAS	MESA ALTA DE 150 CM CON CAJONERA LATERAL.	DISTRIBUIDORA AXKAN KUALI SAS DE CV	CUMPLE
			EDVAG CONCEPTOS COMERCIALES SA DE CV	NO SE EMITE EVALUACIÓN POR SOBREPASAR EL TECHO PRESUPUESTAL
126	CHIAPAS	MESA ALTA DE 90 CM CON CUBIERTA DE ACERO INOXIDABLE.	ERGONOMIA PRODUCTIVIDAD SA DE CV	CUMPLE
			DISTRIBUIDORA AXKAN KUALI SAS DE CV	CUMPLE
			EDVAG CONCEPTOS COMERCIALES SA DE CV	NO SE EMITE EVALUACIÓN CON FUNDAMENTO EN EL ART. 36 LAAASP
			MUEBLES LA FORJA DE JUAN ESCOBAR SA DE CV	NO SE EMITE EVALUACIÓN CON FUNDAMENTO EN EL ART. 36 LAAASP
			TECNO ROBLES DE MEXICO SA DE CV	NO SE EMITE EVALUACIÓN POR SOBREPASAR EL TECHO PRESUPUESTAL
127	CHIAPAS	MESA ALTA DE 120 CM CON CUBIERTA DE ACERO INOXIDABLE.	MUEBLES LA FORJA DE JUAN ESCOBAR SA DE CV	CUMPLE
			DISTRIBUIDORA AXKAN KUALI SAS DE CV	CUMPLE

ANEXOS
DIVISIÓN DE CONTRATOS

ACTA DE FALLO

LICITACIÓN PÚBLICA INTERNACIONAL ELECTRÓNICA BAJO COBERTURA DE TRATADOS DE LIBRE COMERCIO QUE CONTENGA CAPÍTULO DE COMPRAS GUBERNAMENTALES
NÚMERO DE IDENTIFICACIÓN EN COMPRANET: LA-50-GYR-050GYR040-T-2-2024

PROGRAMA "MOBILIARIO MÉDICO Y DE LABORATORIO PARA HOSPITALES PRIORITARIOS"

PART.	DESTINO	DESCRIPCIÓN	LICITANTE	EVALUACIÓN TÉCNICA
			EDVAG CONCEPTOS COMERCIALES SA DE CV	NO SE EMITE EVALUACIÓN CON FUNDAMENTO EN EL ART. 36 LAAASP.
128	CHIAPAS	MESA ALTA DE 150 CM CON CUBIERTA DE ACERO INOXIDABLE.	DISTRIBUIDORA AXKAN KUALI SAS DE CV	CUMPLE
			EDVAG CONCEPTOS COMERCIALES SA DE CV	CUMPLE
130	CHIAPAS	MESA BAJA DE 180 CM CON CUBIERTA DE MADERA.	EDVAG CONCEPTOS COMERCIALES SA DE CV	CUMPLE
			DISTRIBUIDORA AXKAN KUALI SAS DE CV	CUMPLE
			ERGONOMIA PRODUCTIVIDAD SA DE CV	NO SE EMITE EVALUACIÓN CON FUNDAMENTO EN EL ART. 36 LAAASP
			MUEBLES LA FORJA DE JUAN ESCOBAR SA DE CV	NO SE EMITE EVALUACIÓN CON FUNDAMENTO EN EL ART. 36 LAAASP
132	CHIAPAS	MESA BAJA DE 180 CM CON CUBIERTA DE ACERO INOXIDABLE.	EDVAG CONCEPTOS COMERCIALES SA DE CV	CUMPLE
			DISTRIBUIDORA AXKAN KUALI SAS DE CV	CUMPLE
134	CHIAPAS	REPISA ABATIBLE PARA TOMA DE MUESTRAS.	DISTRIBUIDORA AXKAN KUALI SAS DE CV	CUMPLE
			EDVAG CONCEPTOS COMERCIALES SA DE CV	CUMPLE
			TECNO ROBLES DE MEXICO SA DE CV	NO SE EMITE EVALUACIÓN CON FUNDAMENTO EN EL ART. 36 LAAASP
135	CHIAPAS	SILLA CAMA PARA DONADORES.	DISTRIBUIDORA AXKAN KUALI SAS DE CV	CUMPLE
			TECNOLOGIA INTEGRAL PERSONALIZABLE SA DE CV	NO CUMPLEN
			EDVAG CONCEPTOS COMERCIALES SA DE CV	NO SE EMITE EVALUACIÓN POR SOBREPASAR EL TECHO PRESUPUESTAL
136	CHIAPAS	VITRINA DE 75 CM CONTRA MURO.	DISTRIBUIDORA AXKAN KUALI SAS DE CV	CUMPLE
			EDVAG CONCEPTOS COMERCIALES SA DE CV	NO CUMPLEN
			ERGONOMIA PRODUCTIVIDAD SA DE CV.	NO SE EMITE EVALUACIÓN CON FUNDAMENTO EN EL ART. 36 LAAASP
137	CHIAPAS	VITRINA DE 90 CM CONTRA MURO CON LLAVES.	META SUMINISTROS MEDICOS SA DE CV	CUMPLE
			DISTRIBUIDORA AXKAN KUALI SAS DE CV	CUMPLE
			DALISA SERVICES SA DE CV	NO SE EMITE EVALUACIÓN CON FUNDAMENTO EN EL ART. 36 LAAASP
			TECNOLOGIA INTEGRAL PERSONALIZABLE SA DE CV	NO SE EMITE EVALUACIÓN CON FUNDAMENTO EN EL ART. 36 LAAASP

GOBIERNO DE MÉXICO | IMSS

DIRECCIÓN DE ADMINISTRACIÓN
Unidad de Adquisiciones
Coordinación de Adquisición de Bienes y Contratación de Servicios
Coordinación Técnica de Adquisición de Bienes de Inversión y Activos
División de Equipo y Mobiliario Médico

ACTA DE FALLO

LICITACIÓN PÚBLICA INTERNACIONAL ELECTRÓNICA BAJO COBERTURA DE TRATADOS DE LIBRE COMERCIO QUE CONTENGA CAPÍTULO DE COMPRAS GUBERNAMENTALES
NÚMERO DE IDENTIFICACIÓN EN COMPRANET: LA-50-GYR-050GYR040-T-2-2024

PROGRAMA "MOBILIARIO MÉDICO Y DE LABORATORIO PARA HOSPITALES PRIORITARIOS"

PART.	DESTINO	DESCRIPCIÓN	LICITANTE	EVALUACIÓN TÉCNICA
			EDVAG CONCEPTOS COMERCIALES SA DE CV	NO SE EMITE EVALUACIÓN CON FUNDAMENTO EN EL ART. 36 LAAASP
			ERGONOMIA PRODUCTIVIDAD SA DE CV	NO SE EMITE EVALUACIÓN CON FUNDAMENTO EN EL ART. 36 LAAASP
			TECNO ROBLES DE MEXICO SA DE CV	NO SE EMITE EVALUACIÓN CON FUNDAMENTO EN EL ART. 36 LAAASP
			BECOMAR DE MEXICO, S. DE R.L. DE C.V.	NO SE EMITE EVALUACIÓN CON FUNDAMENTO EN EL ART. 36 LAAASP
			MUEBLES LA FORJA DE JUAN ESCOBAR SA DE CV	NO SE EMITE EVALUACIÓN CON FUNDAMENTO EN EL ART. 36 LAAASP
138	CHIAPAS	ANAQUEL GUARDA COMODOS.	META SUMINISTROS MEDICOS SA DE CV	CUMPLE
			IMPULSORA DE CONSULTORIA E INGENIERIA MEXICANA SA DE CV	NO CUMPLEN
			EDVAG CONCEPTOS COMERCIALES SA DE CV	NO SE EMITE EVALUACIÓN CON FUNDAMENTO EN EL ART. 36 LAAASP
			CARLOS ARTURO GARCIA RIVERA	NO SE EMITE EVALUACIÓN CON FUNDAMENTO EN EL ART. 36 LAAASP
			DISTRIBUIDORA AXKAN KUALI SAS DE CV.	NO SE EMITE EVALUACIÓN CON FUNDAMENTO EN EL ART. 36 LAAASP
			ERGONOMIA PRODUCTIVIDAD SA DE CV.	NO SE EMITE EVALUACIÓN CON FUNDAMENTO EN EL ART. 36 LAAASP
			MUEBLES LA FORJA DE JUAN ESCOBAR SA DE CV	NO SE EMITE EVALUACIÓN CON FUNDAMENTO EN EL ART. 36 LAAASP
			TECNO ROBLES DE MEXICO SA DE CV	NO SE EMITE EVALUACIÓN POR SOBREPASAR EL TECHO PRESUPUESTAL
139	CHIAPAS	BANCO GIRATORIO CON RESPALDO DE ACERO INOXIDABLE.	AH CORPORATIVO MEDICO DE MEXICO, S.A. DE C.V.	CUMPLE
			TECNO ROBLES DE MEXICO SA DE CV	NO CUMPLEN
			CARLOS ARTURO GARCIA RIVERA	NO SE EMITE EVALUACIÓN CON FUNDAMENTO EN EL ART. 36 LAAASP
			EDVAG CONCEPTOS COMERCIALES SA DE CV	NO SE EMITE EVALUACIÓN CON FUNDAMENTO EN EL ART. 36 LAAASP
			IMPULSORA DE CONSULTORIA E INGENIERIA MEXICANA SA DE CV	NO SE EMITE EVALUACIÓN CON FUNDAMENTO EN EL ART. 36 LAAASP
			ERGONOMIA PRODUCTIVIDAD SA DE CV	NO SE EMITE EVALUACIÓN CON FUNDAMENTO EN EL ART. 36 LAAASP
			DISTRIBUIDORA AXKAN KUALI SAS DE CV	NO SE EMITE EVALUACIÓN CON FUNDAMENTO EN EL ART. 36 LAAASP
140	CHIAPAS	BANCO GIRATORIO DE ACERO INOXIDABLE.	SERPROF BIOMED SA DE CV	CUMPLE
			AH CORPORATIVO MEDICO DE MEXICO, S.A. DE C.V.	NO CUMPLEN

ACTA DE FALLO

LICITACIÓN PÚBLICA INTERNACIONAL ELECTRÓNICA BAJO COBERTURA DE TRATADOS DE LIBRE COMERCIO QUE CONTENGA CAPÍTULO DE COMPRAS GUBERNAMENTALES
NÚMERO DE IDENTIFICACIÓN EN COMPRANET: LA-50-GYR-050GYR040-T-2-2024

PROGRAMA "MOBILIARIO MÉDICO Y DE LABORATORIO PARA HOSPITALES PRIORITARIOS"

PART.	DESTINO	DESCRIPCIÓN	LICITANTE	EVALUACIÓN TÉCNICA
			TECNOLOGÍA INTEGRAL PERSONALIZABLE SA DE CV	NO SE EMITE EVALUACIÓN CON FUNDAMENTO EN EL ART. 36 LAAASP
			CARLOS ARTURO GARCIA RIVERA	NO SE EMITE EVALUACIÓN CON FUNDAMENTO EN EL ART. 36 LAAASP
			INVITRO DIAGNOSTICS MEXICO SA DE CV	NO SE EMITE EVALUACIÓN CON FUNDAMENTO EN EL ART. 36 LAAASP
			IMPULSORA DE CONSULTORIA E INGENIERIA MEXICANA SA DE CV	NO SE EMITE EVALUACIÓN CON FUNDAMENTO EN EL ART. 36 LAAASP
			IDHESA BIENES Y SERVICIOS SA DE CV	NO SE EMITE EVALUACIÓN CON FUNDAMENTO EN EL ART. 36 LAAASP
			EDVAG CONCEPTOS COMERCIALES SA DE CV	NO SE EMITE EVALUACIÓN CON FUNDAMENTO EN EL ART. 36 LAAASP
			DISTRIBUIDORA AXKAN KUALI SAS DE CV	NO SE EMITE EVALUACIÓN CON FUNDAMENTO EN EL ART. 36 LAAASP
			DALISA SERVICES SA DE CV	NO SE EMITE EVALUACIÓN CON FUNDAMENTO EN EL ART. 36 LAAASP
			TECNO ROBLES DE MEXICO SA DE CV	NO SE EMITE EVALUACIÓN CON FUNDAMENTO EN EL ART. 36 LAAASP
			ERGONOMIA PRODUCTIVIDAD SA DE CV	NO SE EMITE EVALUACIÓN CON FUNDAMENTO EN EL ART. 36 LAAASP
142	CHIAPAS	BANDEJA	INFRAESTRUCTURA HOSPITALARIA PROEMSA SA DE CV	CUMPLE
			EDVAG CONCEPTOS COMERCIALES SA DE CV	CUMPLE
143	CHIAPAS	BÁSCULA CON ESTADÍMETRO	ENCORE HEALTH S A P I DE CV	NO CUMPLEN
			CARLOS ARTURO GARCIA RIVERA	NO CUMPLEN
			TECNO ROBLES DE MEXICO SA DE CV	NO CUMPLEN
			SERPROF BIOMED SA DE CV	CUMPLE
			DALISA SERVICES SA DE CV	NO SE EMITE EVALUACIÓN CON FUNDAMENTO EN EL ART. 36 LAAASP
			EDVAG CONCEPTOS COMERCIALES SA DE CV	NO SE EMITE EVALUACIÓN CON FUNDAMENTO EN EL ART. 36 LAAASP
			IMPULSORA DE CONSULTORIA E INGENIERIA MEXICANA SA DE CV	NO SE EMITE EVALUACIÓN CON FUNDAMENTO EN EL ART. 36 LAAASP
			ERGONOMIA PRODUCTIVIDAD SA DE CV	NO SE EMITE EVALUACIÓN CON FUNDAMENTO EN EL ART. 36 LAAASP
			INNOVACION MEDICA Y TECNOLOGIAS PARA LA SALUD MX SA DE CV	NO SE EMITE EVALUACIÓN CON FUNDAMENTO EN EL ART. 36 LAAASP
			INVITRO DIAGNOSTICS MEXICO SA DE CV	NO SE EMITE EVALUACIÓN CON FUNDAMENTO EN EL ART. 36 LAAASP

Durango 291, Piso 11, Col. Roma Norte, Alcaldía Cuauhtémoc, C.P. 06700, Ciudad de México
Tel: 55 5724 1700, Ext. 34925 www.imss.gob.mx

2024 Felipe Carrillo PUERTO

GOBIERNO DE MÉXICO | IMSS

DIRECCIÓN DE ADMINISTRACIÓN
Unidad de Adquisiciones
Coordinación de Adquisición de Bienes y Contratación de Servicios
Coordinación Técnica de Adquisición de Bienes de Inversión y Activos
División de Equipo y Mobiliario Médico

ACTA DE FALLO

LICITACIÓN PÚBLICA INTERNACIONAL ELECTRÓNICA BAJO COBERTURA DE TRATADOS DE LIBRE COMERCIO QUE CONTENGA CAPÍTULO DE COMPRAS GUBERNAMENTALES
NÚMERO DE IDENTIFICACIÓN EN COMPRANET: LA-50-GYR-050GYR040-T-2-2024

PROGRAMA "MOBILIARIO MÉDICO Y DE LABORATORIO PARA HOSPITALES PRIORITARIOS"

PART.	DESTINO	DESCRIPCIÓN	LICITANTE	EVALUACIÓN TÉCNICA
144	CHIAPAS	BÁSCULA PARA BEBÉ	EDVAG CONCEPTOS COMERCIALES SA DE CV	CUMPLE
			IMPULSORA DE CONSULTORIA E INGENIERIA MEXICANA SA DE CV	NO CUMPLEN
			INNOVACION MEDICA Y TECNOLOGIAS PARA LA SALUD MX SA DE CV	NO SE EMITE EVALUACIÓN POR SOBREPASAR EL TECHO PRESUPUESTAL
145	CHIAPAS	BURÓ	TECNOLOGÍA INTEGRAL PERSONALIZABLE SA DE CV	CUMPLE
			SERPROF BIOMED SA DE CV	CUMPLE
			INFRAESTRUCTURA HOSPITALARIA PROEMSA SA DE CV	NO SE EMITE EVALUACIÓN CON FUNDAMENTO EN EL ART. 36 LAAASP
			CARLOS ARTURO GARCIA RIVERA	NO SE EMITE EVALUACIÓN CON FUNDAMENTO EN EL ART. 36 LAAASP
			IDHESA BIENES Y SERVICIOS SA DE CV	NO SE EMITE EVALUACIÓN CON FUNDAMENTO EN EL ART. 36 LAAASP
			DALISA SERVICES SA DE CV	NO SE EMITE EVALUACIÓN CON FUNDAMENTO EN EL ART. 36 LAAASP
			EDVAG CONCEPTOS COMERCIALES SA DE CV	NO SE EMITE EVALUACIÓN CON FUNDAMENTO EN EL ART. 36 LAAASP
			DISTRIBUIDORA AXKAN KUALI SAS DE CV	NO SE EMITE EVALUACIÓN CON FUNDAMENTO EN EL ART. 36 LAAASP
			MOBILIARIO Y EQUIPO ESCOLAR DEL BAJIO S DE RL DE CV	NO SE EMITE EVALUACIÓN CON FUNDAMENTO EN EL ART. 36 LAAASP
			ERGONOMIA PRODUCTIVIDAD SA DE CV	NO SE EMITE EVALUACIÓN CON FUNDAMENTO EN EL ART. 36 LAAASP
			IMPULSORA DE CONSULTORIA E INGENIERIA MEXICANA SA DE CV	NO SE EMITE EVALUACIÓN CON FUNDAMENTO EN EL ART. 36 LAAASP
			BECOMAR DE MEXICO S DE RL DE CV	NO SE EMITE EVALUACIÓN CON FUNDAMENTO EN EL ART. 36 LAAASP
			TECNO ROBLES DE MEXICO SA DE CV	NO SE EMITE EVALUACIÓN CON FUNDAMENTO EN EL ART. 36 LAAASP
			MUEBLES LA FORJA DE JUAN ESCOBAR SA DE CV	NO SE EMITE EVALUACIÓN CON FUNDAMENTO EN EL ART. 36 LAAASP
146	CHIAPAS	CAMA INDIVIDUAL METÁLICA	MUEBLES LA FORJA DE JUAN ESCOBAR SA DE CV	CUMPLE
			EDVAG CONCEPTOS COMERCIALES SA DE CV	CUMPLE
			IMPULSORA DE CONSULTORIA E INGENIERIA MEXICANA SA DE CV	NO SE EMITE EVALUACIÓN CON FUNDAMENTO EN EL ART. 36 LAAASP
147	CHIAPAS	CARRO PARA CURACIONES	AH CORPORATIVO MEDICO DE MEXICO, S.A. DE C.V.	NO CUMPLEN
			SERPROF BIOMED SA DE CV	CUMPLE

Durango 291, Piso 11, Col. Roma Norte, Alcaldía Cuauhtémoc, C.P. 06700, Ciudad de México
Tel: 55 5724 1700, Ext. 34925 www.imss.gob.mx

2024 Felipe Carrillo PUERTO

ANEXOS
DIVISIÓN DE CONTRATOS

ACTA DE FALLO

LICITACIÓN PÚBLICA INTERNACIONAL ELECTRÓNICA BAJO COBERTURA DE TRATADOS DE LIBRE COMERCIO QUE CONTENGA CAPÍTULO DE COMPRAS GUBERNAMENTALES
NÚMERO DE IDENTIFICACIÓN EN COMPRANET: LA-50-GYR-050GYR040-T-2-2024

PROGRAMA "MOBILIARIO MÉDICO Y DE LABORATORIO PARA HOSPITALES PRIORITARIOS"

PART.	DESTINO	DESCRIPCIÓN	LICITANTE	EVALUACIÓN TÉCNICA
			IMPULSORA DE CONSULTORIA E INGENIERIA MEXICANA SA DE CV	NO SE EMITE EVALUACIÓN CON FUNDAMENTO EN EL ART. 36 LAAASP
			ERGONOMIA PRODUCTIVIDAD SA DE CV	NO SE EMITE EVALUACIÓN CON FUNDAMENTO EN EL ART. 36 LAAASP
			EDVAG CONCEPTOS COMERCIALES SA DE CV	NO SE EMITE EVALUACIÓN CON FUNDAMENTO EN EL ART. 36 LAAASP
			DISTRIBUIDORA AXKAN KUALI SAS DE CV	NO SE EMITE EVALUACIÓN POR SOBREPASAR EL TECHO PRESUPUESTAL
			TECNO ROBLES DE MEXICO SA DE CV	NO SE EMITE EVALUACIÓN POR SOBREPASAR EL TECHO PRESUPUESTAL
148	CHIAPAS	CARRO PARA MEDICAMENTOS.	SERPROF BIOMED SA DE CV	CUMPLE
			IMPULSORA DE CONSULTORIA E INGENIERIA MEXICANA SA DE CV	NO CUMPLEN
			TECNOLOGIA INTEGRAL PERSONALIZABLE SA DE CV	NO SE EMITE EVALUACIÓN CON FUNDAMENTO EN EL ART. 36 LAAASP
			ERGONOMIA PRODUCTIVIDAD SA DE CV	NO SE EMITE EVALUACIÓN CON FUNDAMENTO EN EL ART. 36 LAAASP
			DISTRIBUIDORA AXKAN KUALI SAS DE CV	NO SE EMITE EVALUACIÓN CON FUNDAMENTO EN EL ART. 36 LAAASP
			MUEBLES LA FORJA DE JUAN ESCOBAR SA DE CV	NO SE EMITE EVALUACIÓN CON FUNDAMENTO EN EL ART. 36 LAAASP
			EDVAG CONCEPTOS COMERCIALES SA DE CV	NO SE EMITE EVALUACIÓN CON FUNDAMENTO EN EL ART. 36 LAAASP
			TECNO ROBLES DE MEXICO SA DE CV	NO SE EMITE EVALUACIÓN POR SOBREPASAR EL TECHO PRESUPUESTAL
149	CHIAPAS	CARRO PARA ROPA LIMPIA.	DISTRIBUIDORA AXKAN KUALI SAS DE CV	CUMPLE
			EDVAG CONCEPTOS COMERCIALES SA DE CV	CUMPLE
			IMPULSORA DE CONSULTORIA E INGENIERIA MEXICANA SA DE CV	NO SE EMITE EVALUACIÓN CON FUNDAMENTO EN EL ART. 36 LAAASP
150	CHIAPAS	CARRO PORTAEXPEDIENTES.	SERPROF BIOMED SA DE CV	CUMPLE
			IMPULSORA DE CONSULTORIA E INGENIERIA MEXICANA SA DE CV	NO CUMPLEN
			TECNOLOGIA INTEGRAL PERSONALIZABLE SA DE CV	NO SE EMITE EVALUACIÓN CON FUNDAMENTO EN EL ART. 36 LAAASP
			EDVAG CONCEPTOS COMERCIALES SA DE CV	NO SE EMITE EVALUACIÓN CON FUNDAMENTO EN EL ART. 36 LAAASP
			DISTRIBUIDORA AXKAN KUALI SAS DE CV	NO SE EMITE EVALUACIÓN CON FUNDAMENTO EN EL ART. 36 LAAASP

GOBIERNO DE MÉXICO | IMSS

DIRECCIÓN DE ADMINISTRACIÓN
Unidad de Adquisiciones
Coordinación de Adquisición de Bienes y Contratación de Servicios
Coordinación Técnica de Adquisición de Bienes de Inversión y Activos
División de Equipo y Mobiliario Médico

ACTA DE FALLO

LICITACIÓN PÚBLICA INTERNACIONAL ELECTRÓNICA BAJO COBERTURA DE TRATADOS DE LIBRE COMERCIO QUE CONTENGA CAPÍTULO DE COMPRAS GUBERNAMENTALES
NÚMERO DE IDENTIFICACIÓN EN COMPRANET: LA-50-GYR-050GYR040-T-2-2024

PROGRAMA "MOBILIARIO MÉDICO Y DE LABORATORIO PARA HOSPITALES PRIORITARIOS"

PART.	DESTINO	DESCRIPCIÓN	LICITANTE	EVALUACIÓN TÉCNICA
			TECNO ROBLES DE MEXICO SA DE CV	NO SE EMITE EVALUACIÓN POR SOBREPASAR EL TECHO PRESUPUESTAL
151	CHIAPAS	CEPILLERA PARA USO QUIRURGICO.	INFRAESTRUCTURA HOSPITALARIA PROEMSA SA DE CV	CUMPLE
			TECNO ROBLES DE MEXICO SA DE CV	NO CUMPLEN
			DISTRIBUIDORA AXKAN KUALI SAS DE CV	NO SE EMITE EVALUACIÓN CON FUNDAMENTO EN EL ART. 36 LAAASP
			EDVAG CONCEPTOS COMERCIALES SA DE CV	NO SE EMITE EVALUACIÓN CON FUNDAMENTO EN EL ART. 36 LAAASP
			ERGONOMIA PRODUCTIVIDAD SA DE CV	NO SE EMITE EVALUACIÓN CON FUNDAMENTO EN EL ART. 36 LAAASP
			IMPULSORA DE CONSULTORIA E INGENIERIA MEXICANA SA DE CV	NO SE EMITE EVALUACIÓN CON FUNDAMENTO EN EL ART. 36 LAAASP
152	CHIAPAS	CHAROLA CON TAPA, PARA INSTRUMENTAL.	INFRAESTRUCTURA HOSPITALARIA PROEMSA SA DE CV	CUMPLE
			EDVAG CONCEPTOS COMERCIALES SA DE CV	CUMPLE
			IMPULSORA DE CONSULTORIA E INGENIERIA MEXICANA SA DE CV	NO SE EMITE EVALUACIÓN CON FUNDAMENTO EN EL ART. 36 LAAASP
			DISTRIBUIDORA AXKAN KUALI SAS DE CV	NO SE EMITE EVALUACIÓN CON FUNDAMENTO EN EL ART. 36 LAAASP
153	CHIAPAS	COMODO PARA ADULTOS.	INFRAESTRUCTURA HOSPITALARIA PROEMSA SA DE CV	CUMPLE
			SERPROF BIOMED SA DE CV	CUMPLE
			IDHESA BIENES Y SERVICIOS SA DE CV	NO SE EMITE EVALUACIÓN CON FUNDAMENTO EN EL ART. 36 LAAASP
			TECNO ROBLES DE MEXICO SA DE CV	NO SE EMITE EVALUACIÓN CON FUNDAMENTO EN EL ART. 36 LAAASP
			DISTRIBUIDORA AXKAN KUALI SAS DE CV	NO SE EMITE EVALUACIÓN CON FUNDAMENTO EN EL ART. 36 LAAASP
			EDVAG CONCEPTOS COMERCIALES SA DE CV	NO SE EMITE EVALUACIÓN CON FUNDAMENTO EN EL ART. 36 LAAASP
			ERGONOMIA PRODUCTIVIDAD SA DE CV	NO SE EMITE EVALUACIÓN CON FUNDAMENTO EN EL ART. 36 LAAASP
154	CHIAPAS	COMODO PARA MENORES.	SERPROF BIOMED SA DE CV	CUMPLE
			TECNO ROBLES DE MEXICO SA DE CV	NO CUMPLEN
			IMPULSORA DE CONSULTORIA E INGENIERIA MEXICANA SA DE CV	NO SE EMITE EVALUACIÓN CON FUNDAMENTO EN EL ART. 36 LAAASP
			DISTRIBUIDORA AXKAN KUALI SAS DE CV	NO SE EMITE EVALUACIÓN CON FUNDAMENTO EN EL ART. 36 LAAASP

ACTA DE FALLO

LICITACIÓN PÚBLICA INTERNACIONAL ELECTRÓNICA BAJO COBERTURA DE TRATADOS DE LIBRE COMERCIO QUE CONTENGA CAPÍTULO DE COMPRAS GUBERNAMENTALES
NÚMERO DE IDENTIFICACIÓN EN COMPRANET: LA-50-GYR-050GYR040-T-2-2024

PROGRAMA "MOBILIARIO MÉDICO Y DE LABORATORIO PARA HOSPITALES PRIORITARIOS"

PART.	DESTINO	DESCRIPCIÓN	LICITANTE	EVALUACIÓN TÉCNICA
			EDVAG CONCEPTOS COMERCIALES SA DE CV	NO SE EMITE EVALUACIÓN CON FUNDAMENTO EN EL ART. 36 LAAASP
155	CHIAPAS	CUBETA DE ACERO INOXIDABLE CON PORTA CUBETA RODABLE.	INFRAESTRUCTURA HOSPITALARIA PROEMSA SA DE CV	CUMPLE
			TECNO ROBLES DE MEXICO SA DE CV	NO CUMPLEN
			SERPROF BIOMED SA DE CV	NO SE EMITE EVALUACIÓN CON FUNDAMENTO EN EL ART. 36 LAAASP
			CARLOS ARTURO GARCIA RIVERA	NO SE EMITE EVALUACIÓN CON FUNDAMENTO EN EL ART. 36 LAAASP
			DISTRIBUIDORA AXKAN KUALI SAS DE CV	NO SE EMITE EVALUACIÓN CON FUNDAMENTO EN EL ART. 36 LAAASP
			BECOMAR DE MEXICO, S. DE R.L. DE C.V.	NO SE EMITE EVALUACIÓN CON FUNDAMENTO EN EL ART. 36 LAAASP
			EDVAG CONCEPTOS COMERCIALES SA DE CV	NO SE EMITE EVALUACIÓN CON FUNDAMENTO EN EL ART. 36 LAAASP
			ERGONOMIA PRODUCTIVIDAD SA DE CV	NO SE EMITE EVALUACIÓN POR SOBREPASAR EL TECHO PRESUPUESTAL
156	CHIAPAS	ESCALERILLA DE DOS PELDAÑOS.	TECNOLOGIA INTEGRAL PERSONALIZABLE SA DE CV.	CUMPLE
			AH CORPORATIVO MEDICO DE MEXICO, S.A. DE C.V.	NO CUMPLEN
			SERPROF BIOMED SA DE CV	NO SE EMITE EVALUACIÓN CON FUNDAMENTO EN EL ART. 36 LAAASP
			DISTRIBUIDORA AXKAN KUALI SAS DE CV	NO SE EMITE EVALUACIÓN CON FUNDAMENTO EN EL ART. 36 LAAASP
			IMPULSORA DE CONSULTORIA E INGENIERIA MEXICANA SA DE CV	NO SE EMITE EVALUACIÓN CON FUNDAMENTO EN EL ART. 36 LAAASP
			EDVAG CONCEPTOS COMERCIALES SA DE CV	NO SE EMITE EVALUACIÓN CON FUNDAMENTO EN EL ART. 36 LAAASP
			ERGONOMIA PRODUCTIVIDAD SA DE CV	NO SE EMITE EVALUACIÓN CON FUNDAMENTO EN EL ART. 36 LAAASP
			MUEBLES LA FORJA DE JUAN ESCOBAR SA DE CV	NO SE EMITE EVALUACIÓN CON FUNDAMENTO EN EL ART. 36 LAAASP
			TECNO ROBLES DE MEXICO SA DE CV	NO SE EMITE EVALUACIÓN POR SOBREPASAR EL TECHO PRESUPUESTAL
157	CHIAPAS	ESTANTE GUARDA ESTERIL DE 90 CM.	INFRAESTRUCTURA HOSPITALARIA PROEMSA SA DE CV	CUMPLE
			TECNOLOGIA INTEGRAL PERSONALIZABLE SA DE CV	CUMPLE
			DISTRIBUIDORA AXKAN KUALI SAS DE CV	NO SE EMITE EVALUACIÓN CON FUNDAMENTO EN EL ART. 36 LAAASP
			EDVAG CONCEPTOS COMERCIALES SA DE CV	NO SE EMITE EVALUACIÓN CON FUNDAMENTO EN EL ART. 36 LAAASP

GOBIERNO DE MÉXICO | IMSS

DIRECCIÓN DE ADMINISTRACIÓN
Unidad de Adquisiciones
Coordinación de Adquisición de Bienes y Contratación de Servicios
Coordinación Técnica de Adquisición de Bienes de Inversión y Activos
División de Equipo y Mobiliario Médico

ACTA DE FALLO

LICITACIÓN PÚBLICA INTERNACIONAL ELECTRÓNICA BAJO COBERTURA DE TRATADOS DE LIBRE COMERCIO QUE CONTENGA CAPÍTULO DE COMPRAS GUBERNAMENTALES
NÚMERO DE IDENTIFICACIÓN EN COMPRANET: LA-50-GYR-050GYR040-T-2-2024

PROGRAMA "MOBILIARIO MÉDICO Y DE LABORATORIO PARA HOSPITALES PRIORITARIOS"

PART.	DESTINO	DESCRIPCIÓN	LICITANTE	EVALUACIÓN TÉCNICA
			BECOMAR DE MEXICO, S. DE R.L. DE C.V.	NO SE EMITE EVALUACIÓN CON FUNDAMENTO EN EL ART. 36 LAAASP
			IMPULSORA DE CONSULTORIA E INGENIERIA MEXICANA SA DE CV	NO SE EMITE EVALUACIÓN CON FUNDAMENTO EN EL ART. 36 LAAASP
			MUEBLES LA FORJA DE JUAN ESCOBAR SA DE CV	NO SE EMITE EVALUACIÓN CON FUNDAMENTO EN EL ART. 36 LAAASP
			TECNO ROBLES DE MEXICO SA DE CV	NO SE EMITE EVALUACIÓN CON FUNDAMENTO EN EL ART. 36 LAAASP
			ERGONOMIA PRODUCTIVIDAD SA DE CV	NO SE EMITE EVALUACIÓN POR SOBREPASAR EL TECHO PRESUPUESTAL
158	CHIAPAS	ESTANTE GUARDA ESTERIL DE 120 CM.	INFRAESTRUCTURA HOSPITALARIA PROEMSA SA DE CV	CUMPLE
			DISTRIBUIDORA AXKAN KUALI SAS DE CV	CUMPLE
			IMPULSORA DE CONSULTORIA E INGENIERIA MEXICANA SA DE CV	NO SE EMITE EVALUACIÓN CON FUNDAMENTO EN EL ART. 36 LAAASP
			TECNOLOGIA INTEGRAL PERSONALIZABLE SA DE CV	NO SE EMITE EVALUACIÓN CON FUNDAMENTO EN EL ART. 36 LAAASP
			EDVAG CONCEPTOS COMERCIALES SA DE CV	NO SE EMITE EVALUACIÓN CON FUNDAMENTO EN EL ART. 36 LAAASP
			MUEBLES LA FORJA DE JUAN ESCOBAR SA DE CV	NO SE EMITE EVALUACIÓN CON FUNDAMENTO EN EL ART. 36 LAAASP
			DALISA SERVICES SA DE CV	NO SE EMITE EVALUACIÓN CON FUNDAMENTO EN EL ART. 36 LAAASP
			BECOMAR DE MEXICO, S. DE R.L. DE C.V.	NO SE EMITE EVALUACIÓN POR SOBREPASAR EL TECHO PRESUPUESTAL
			TECNO ROBLES DE MEXICO SA DE CV	NO SE EMITE EVALUACIÓN POR SOBREPASAR EL TECHO PRESUPUESTAL
			ERGONOMIA PRODUCTIVIDAD SA DE CV.	NO SE EMITE EVALUACIÓN POR SOBREPASAR EL TECHO PRESUPUESTAL
159	CHIAPAS	JABONERA DE PEDAL.	SERPROF BIOMED SA DE CV	CUMPLE
			CARLOS ARTURO GARCIA RIVERA	NO CUMPLEN
			DALISA SERVICES SA DE CV	NO SE EMITE EVALUACIÓN CON FUNDAMENTO EN EL ART. 36 LAAASP
			DISTRIBUIDORA AXKAN KUALI SAS DE CV	NO SE EMITE EVALUACIÓN CON FUNDAMENTO EN EL ART. 36 LAAASP
			EDVAG CONCEPTOS COMERCIALES SA DE CV	NO SE EMITE EVALUACIÓN CON FUNDAMENTO EN EL ART. 36 LAAASP
			ICHESA BIENES Y SERVICIOS SA DE CV	NO SE EMITE EVALUACIÓN POR SOBREPASAR EL TECHO PRESUPUESTAL

ANEXOS
DIVISIÓN DE CONTRATOS

ACTA DE FALLO

LICITACIÓN PÚBLICA INTERNACIONAL ELECTRÓNICA BAJO COBERTURA DE TRATADOS DE LIBRE COMERCIO QUE CONTENGA CAPÍTULO DE COMPRAS GUBERNAMENTALES
NÚMERO DE IDENTIFICACIÓN EN COMPRANET: LA-50-GYR-050GYR040-T-2-2024

PROGRAMA "MOBILIARIO MÉDICO Y DE LABORATORIO PARA HOSPITALES PRIORITARIOS"

PART.	DESTINO	DESCRIPCIÓN	LICITANTE	EVALUACIÓN TÉCNICA
			TECNO ROBLES DE MEXICO SA DE CV	NO SE EMITE EVALUACIÓN POR SOBREPASAR EL TECHO PRESUPUESTAL
160	CHIAPAS	LAMPARA DE LUZ INTENSA.	EDVAG CONCEPTOS COMERCIALES SA DE CV	CUMPLE
161	CHIAPAS.	LAMPARA DE PIE RODABLE.	CARLOS ARTURO GARCIA RIVERA	NO CUMPLEN
			DISTRIBUIDORA AXKAN KUALI SAS DE CV	CUMPLE
			EDVAG CONCEPTOS COMERCIALES SA DE CV	NO SE EMITE EVALUACIÓN CON FUNDAMENTO EN EL ART. 36 LAAASP
			SERPROF BIOMED SA DE CV	NO SE EMITE EVALUACIÓN CON FUNDAMENTO EN EL ART. 36 LAAASP
			TECNOLOGIA INTEGRAL PERSONALIZABLE SA DE CV	NO SE EMITE EVALUACIÓN CON FUNDAMENTO EN EL ART. 36 LAAASP
			IMPULSORA DE CONSULTORIA E INGENIERIA MEXICANA SA DE CV	NO SE EMITE EVALUACIÓN CON FUNDAMENTO EN EL ART. 36 LAAASP
170	CHIAPAS	MESA CARRO ANESTESIOLOGO DE 78 CM.	SERPROF BIOMED SA DE CV	CUMPLE
			TECNOLOGIA INTEGRAL PERSONALIZABLE SA DE CV	CUMPLE
			MUEBLES LA FORJA DE JUAN ESCOBAR SA DE CV	NO SE EMITE EVALUACIÓN CON FUNDAMENTO EN EL ART. 36 LAAASP
			IMPULSORA DE CONSULTORIA E INGENIERIA MEXICANA SA DE CV	NO SE EMITE EVALUACIÓN CON FUNDAMENTO EN EL ART. 36 LAAASP
			EDVAG CONCEPTOS COMERCIALES SA DE CV	NO SE EMITE EVALUACIÓN CON FUNDAMENTO EN EL ART. 36 LAAASP
			DISTRIBUIDORA AXKAN KUALI SAS DE CV	NO SE EMITE EVALUACIÓN POR SOBREPASAR EL TECHO PRESUPUESTAL
			TECNO ROBLES DE MEXICO SA DE CV	NO SE EMITE EVALUACIÓN POR SOBREPASAR EL TECHO PRESUPUESTAL
172	CHIAPAS	MESA DE 180 CM PARA ENSAMBLE CON REPISA INTERMEDIA.	MUEBLES LA FORJA DE JUAN ESCOBAR SA DE CV	CUMPLE
			DISTRIBUIDORA AXKAN KUALI SAS DE CV	CUMPLE
			EDVAG CONCEPTOS COMERCIALES SA DE CV	NO SE EMITE EVALUACIÓN POR SOBREPASAR EL TECHO PRESUPUESTAL
			TECNOLOGIA INTEGRAL PERSONALIZABLE SA DE CV	NO SE EMITE EVALUACIÓN POR SOBREPASAR EL TECHO PRESUPUESTAL
173	CHIAPAS	MESA MAYO.	AH CORPORATIVO MEDICO DE MEXICO, S.A. DE C.V.	NO CUMPLEN
			SERPROF BIOMED SA DE CV	CUMPLE

2024 Felipe Carrillo PUERTO

GOBIERNO DE MÉXICO | IMSS

DIRECCIÓN DE ADMINISTRACIÓN
Unidad de Adquisiciones
Coordinación de Adquisición de Bienes y Contratación de Servicios
Coordinación Técnica de Adquisición de Bienes de Inversión y Activos
División de Equipo y Mobiliario Médico

ACTA DE FALLO

LICITACIÓN PÚBLICA INTERNACIONAL ELECTRÓNICA BAJO COBERTURA DE TRATADOS DE LIBRE COMERCIO QUE CONTENGA CAPÍTULO DE COMPRAS GUBERNAMENTALES
NÚMERO DE IDENTIFICACIÓN EN COMPRANET: LA-50-GYR-050GYR040-T-2-2024

PROGRAMA "MOBILIARIO MÉDICO Y DE LABORATORIO PARA HOSPITALES PRIORITARIOS"

PART.	DESTINO	DESCRIPCIÓN	LICITANTE	EVALUACIÓN TÉCNICA
			TECNOLOGIA INTEGRAL PERSONALIZABLE SA DE CV	NO SE EMITE EVALUACIÓN CON FUNDAMENTO EN EL ART. 36 LAAASP
			CARLOS ARTURO GARCIA RIVERA	NO SE EMITE EVALUACIÓN CON FUNDAMENTO EN EL ART. 36 LAAASP
			ERGONOMIA PRODUCTIVIDAD SA DE CV	NO SE EMITE EVALUACIÓN CON FUNDAMENTO EN EL ART. 36 LAAASP
			IMPULSORA DE CONSULTORIA E INGENIERIA MEXICANA SA DE CV	NO SE EMITE EVALUACIÓN CON FUNDAMENTO EN EL ART. 36 LAAASP
			MUEBLES LA FORJA DE JUAN ESCOBAR SA DE CV	NO SE EMITE EVALUACIÓN CON FUNDAMENTO EN EL ART. 36 LAAASP
			INVITRO DIAGNOSTICS MEXICO SA DE CV	NO SE EMITE EVALUACIÓN CON FUNDAMENTO EN EL ART. 36 LAAASP
			EDVAG CONCEPTOS COMERCIALES SA DE CV	NO SE EMITE EVALUACIÓN CON FUNDAMENTO EN EL ART. 36 LAAASP
			DALISA SERVICES SA DE CV	NO SE EMITE EVALUACIÓN CON FUNDAMENTO EN EL ART. 36 LAAASP
			TECNO ROBLES DE MEXICO SA DE CV	NO SE EMITE EVALUACIÓN CON FUNDAMENTO EN EL ART. 36 LAAASP
			DISTRIBUIDORA AXKAN KUALI SAS DE CV	NO SE EMITE EVALUACIÓN CON FUNDAMENTO EN EL ART. 36 LAAASP
			BECOMAR DE MEXICO, S. DE R.L. DE C.V.	NO SE EMITE EVALUACIÓN POR SOBREPASAR EL TECHO PRESUPUESTAL
174	CHIAPAS.	MESA PARA EXPLORACION PEDIATRICA.	MUEBLES LA FORJA DE JUAN ESCOBAR SA DE CV	CUMPLE
			EDVAG CONCEPTOS COMERCIALES SA DE CV	CUMPLE
			DISTRIBUIDORA AXKAN KUALI SAS DE CV	NO SE EMITE EVALUACIÓN POR SOBREPASAR EL TECHO PRESUPUESTAL
			IMPULSORA DE CONSULTORIA E INGENIERIA MEXICANA SA DE CV	NO SE EMITE EVALUACIÓN POR SOBREPASAR EL TECHO PRESUPUESTAL
175	CHIAPAS	MESA PARA INSTRUMENTAL QUIRURGICO.	SERPROF BIOMED SA DE CV	CUMPLE
			CARLOS ARTURO GARCIA RIVERA	NO CUMPLEN
			INVITRO DIAGNOSTICS MEXICO SA DE CV	NO SE EMITE EVALUACIÓN CON FUNDAMENTO EN EL ART. 36 LAAASP
			IMPULSORA DE CONSULTORIA E INGENIERIA MEXICANA SA DE CV	NO SE EMITE EVALUACIÓN CON FUNDAMENTO EN EL ART. 36 LAAASP
			MUEBLES LA FORJA DE JUAN ESCOBAR SA DE CV	NO SE EMITE EVALUACIÓN CON FUNDAMENTO EN EL ART. 36 LAAASP
			EDVAG CONCEPTOS COMERCIALES SA DE CV	NO SE EMITE EVALUACIÓN CON FUNDAMENTO EN EL ART. 36 LAAASP

Durango 291, Piso 11, Col. Roma Norte, Alcaldía Cuauhtémoc, C.P. 06700, Ciudad de México
Tel. 55 5628 1700, Ext. 34828 www.imss.gob.mx

2024 Felipe Carrillo PUERTO

ACTA DE FALLO

LICITACIÓN PÚBLICA INTERNACIONAL ELECTRÓNICA BAJO COBERTURA DE TRATADOS DE LIBRE COMERCIO QUE CONTENGA CAPÍTULO DE COMPRAS GUBERNAMENTALES
NÚMERO DE IDENTIFICACIÓN EN COMPRANET: LA-50-GYR-050GYR040-T-2-2024

PROGRAMA "MOBILIARIO MÉDICO Y DE LABORATORIO PARA HOSPITALES PRIORITARIOS"

PART.	DESTINO	DESCRIPCIÓN	LICITANTE	EVALUACIÓN TÉCNICA
			TECNO ROBLES DE MEXICO SA DE CV	NO SE EMITE EVALUACIÓN POR SOBREPASAR EL TECHO PRESUPUESTAL
			DISTRIBUIDORA AXKAN KUALI SAS DE CV	NO SE EMITE EVALUACIÓN POR SOBREPASAR EL TECHO PRESUPUESTAL
176	CHIAPAS	MESA PARA REHIDRATACION.	SERPROF BIOMED SA DE CV	CUMPLE
			EDVAG CONCEPTOS COMERCIALES SA DE CV	CUMPLE
			IMPULSORA DE CONSULTORIA E INGENIERIA MEXICANA SA DE CV	NO SE EMITE EVALUACIÓN CON FUNDAMENTO EN EL ART. 36 LAAASP
			DISTRIBUIDORA AXKAN KUALI SAS DE CV	NO SE EMITE EVALUACIÓN POR SOBREPASAR EL TECHO PRESUPUESTAL
177	CHIAPAS	MESA PASTEUR.	AH CORPORATIVO MEDICO DE MEXICO, S.A. DE C.V.	NO CUMPLEN
			SERPROF BIOMED SA DE CV	CUMPLE
			CARLOS ARTURO GARCIA RIVERA	NO SE EMITE EVALUACIÓN CON FUNDAMENTO EN EL ART. 36 LAAASP
			IGHESA BIENES Y SERVICIOS SA DE CV	NO SE EMITE EVALUACIÓN CON FUNDAMENTO EN EL ART. 36 LAAASP
			TECNOLOGIA INTEGRAL PERSONALIZABLE SA DE CV.	NO SE EMITE EVALUACIÓN CON FUNDAMENTO EN EL ART. 36 LAAASP
			IMPULSORA DE CONSULTORIA E INGENIERIA MEXICANA SA DE CV	NO SE EMITE EVALUACIÓN CON FUNDAMENTO EN EL ART. 36 LAAASP
			EDVAG CONCEPTOS COMERCIALES SA DE CV	NO SE EMITE EVALUACIÓN CON FUNDAMENTO EN EL ART. 36 LAAASP
			DALISA SERVICES SA DE CV	NO SE EMITE EVALUACIÓN CON FUNDAMENTO EN EL ART. 36 LAAASP
			INVITRO DIAGNOSTICS MEXICO SA DE CV	NO SE EMITE EVALUACIÓN CON FUNDAMENTO EN EL ART. 36 LAAASP
			DISTRIBUIDORA AXKAN KUALI SAS DE CV	NO SE EMITE EVALUACIÓN CON FUNDAMENTO EN EL ART. 36 LAAASP
			MUEBLES LA FORJA DE JUAN ESCOBAR SA DE CV	NO SE EMITE EVALUACIÓN CON FUNDAMENTO EN EL ART. 36 LAAASP
			ERGONOMIA PRODUCTIVIDAD SA DE CV	NO SE EMITE EVALUACIÓN CON FUNDAMENTO EN EL ART. 36 LAAASP
			TECNO ROBLES DE MEXICO SA DE CV	NO SE EMITE EVALUACIÓN POR SOBREPASAR EL TECHO PRESUPUESTAL
			RECOMAR DE MEXICO, S. DE R.L. DE C.V.	NO SE EMITE EVALUACIÓN POR SOBREPASAR EL TECHO PRESUPUESTAL
178	CHIAPAS	MESA PUENTE.	SERPROF BIOMED SA DE CV	CUMPLE

2024 Felipe Carrillo PUERTO

GOBIERNO DE MÉXICO | IMSS

DIRECCIÓN DE ADMINISTRACIÓN
Unidad de Adquisiciones
Coordinación de Adquisición de Bienes y Contratación de Servicios
Coordinación Técnica de Adquisición de Bienes de Inversión y Activos
División de Equipo y Mobiliario Médico

ACTA DE FALLO

LICITACIÓN PÚBLICA INTERNACIONAL ELECTRÓNICA BAJO COBERTURA DE TRATADOS DE LIBRE COMERCIO QUE CONTENGA CAPÍTULO DE COMPRAS GUBERNAMENTALES
NÚMERO DE IDENTIFICACIÓN EN COMPRANET: LA-50-GYR-050GYR040-T-2-2024

PROGRAMA "MOBILIARIO MÉDICO Y DE LABORATORIO PARA HOSPITALES PRIORITARIOS"

PART.	DESTINO	DESCRIPCIÓN	LICITANTE	EVALUACIÓN TÉCNICA
			IMPULSORA DE CONSULTORIA E INGENIERIA MEXICANA SA DE CV	NO CUMPLEN
			INVITRO DIAGNOSTICS MEXICO SA DE CV	NO SE EMITE EVALUACIÓN CON FUNDAMENTO EN EL ART. 36 LAAASP
			CARLOS ARTURO GARCIA RIVERA	NO CUMPLEN
			TECNOLOGIA INTEGRAL PERSONALIZABLE SA DE CV	NO SE EMITE EVALUACIÓN CON FUNDAMENTO EN EL ART. 36 LAAASP
			MUEBLES LA FORJA DE JUAN ESCOBAR SA DE CV	NO SE EMITE EVALUACIÓN CON FUNDAMENTO EN EL ART. 36 LAAASP
			EDVAG CONCEPTOS COMERCIALES SA DE CV	NO SE EMITE EVALUACIÓN CON FUNDAMENTO EN EL ART. 36 LAAASP
			ERGONOMIA PRODUCTIVIDAD SA DE CV	NO SE EMITE EVALUACIÓN POR SOBREPASAR EL TECHO PRESUPUESTAL
			DISTRIBUIDORA AXKAN KUALI SAS DE CV	NO SE EMITE EVALUACIÓN POR SOBREPASAR EL TECHO PRESUPUESTAL
179	CHIAPAS	MESA RIGIDA DE MADERA.	EDVAG CONCEPTOS COMERCIALES SA DE CV	CUMPLE
			DISTRIBUIDORA AXKAN KUALI SAS DE CV	NO SE EMITE EVALUACIÓN POR SOBREPASAR EL TECHO PRESUPUESTAL
			ERGONOMIA PRODUCTIVIDAD SA DE CV	NO SE EMITE EVALUACIÓN POR SOBREPASAR EL TECHO PRESUPUESTAL
180	CHIAPAS	MESA RIÑON.	SERPROF BIOMED SA DE CV	CUMPLE
			TECNOLOGIA INTEGRAL PERSONALIZABLE SA DE CV	CUMPLE
			CARLOS ARTURO GARCIA RIVERA	NO SE EMITE EVALUACIÓN CON FUNDAMENTO EN EL ART. 36 LAAASP
			IMPULSORA DE CONSULTORIA E INGENIERIA MEXICANA SA DE CV	NO SE EMITE EVALUACIÓN CON FUNDAMENTO EN EL ART. 36 LAAASP
			DISTRIBUIDORA AXKAN KUALI SAS DE CV	NO SE EMITE EVALUACIÓN CON FUNDAMENTO EN EL ART. 36 LAAASP
			EDVAG CONCEPTOS COMERCIALES SA DE CV	NO SE EMITE EVALUACIÓN CON FUNDAMENTO EN EL ART. 36 LAAASP
			ERGONOMIA PRODUCTIVIDAD SA DE CV	NO SE EMITE EVALUACIÓN CON FUNDAMENTO EN EL ART. 36 LAAASP
			TECNO ROBLES DE MEXICO SA DE CV	NO SE EMITE EVALUACIÓN POR SOBREPASAR EL TECHO PRESUPUESTAL
181	CHIAPAS	REPISA DE 120 CM CONTRA MURO.	IMPULSORA DE CONSULTORIA E INGENIERIA MEXICANA SA DE CV	CUMPLE
			EDVAG CONCEPTOS COMERCIALES SA DE CV	CUMPLE

Durango 291, Piso 1, Col. Roma Norte, Alcaldía Cuauhtémoc, C.P. 06700, Ciudad de México
Tel. 55 5726 0700, Ext. 54428. www.imss.gob.mx

2024 Felipe Carrillo PUERTO

ANEXOS
DIVISIÓN DE CONTRATOS

ACTA DE FALLO

LICITACIÓN PÚBLICA INTERNACIONAL ELECTRÓNICA BAJO COBERTURA DE TRATADOS DE LIBRE COMERCIO QUE CONTENGA CAPÍTULO DE COMPRAS GUBERNAMENTALES
NÚMERO DE IDENTIFICACIÓN EN COMPRANET: LA-50-GYR-050GYR040-T-2-2024

PROGRAMA "MOBILIARIO MÉDICO Y DE LABORATORIO PARA HOSPITALES PRIORITARIOS"

PART.	DESTINO	DESCRIPCIÓN	LICITANTE	EVALUACIÓN TÉCNICA
			DISTRIBUIDORA AXKAN KUALI SAS DE CV	NO SE EMITE EVALUACIÓN CON FUNDAMENTO EN EL ART. 36 LAAASP
			MUEBLES LA FORJA DE JUAN ESCOBAR SA DE CV	NO SE EMITE EVALUACIÓN CON FUNDAMENTO EN EL ART. 36 LAAASP
			TECNO ROBLES DE MEXICO SA DE CV	NO SE EMITE EVALUACIÓN POR SOBREPASAR EL TECHO PRESUPUESTAL
182	CHIAPAS	REPISA DE 180 CM CONTRA MURO.	EDVAG CONCEPTOS COMERCIALES SA DE CV	CUMPLE
			MUEBLES LA FORJA DE JUAN ESCOBAR SA DE CV	CUMPLE
			IMPULSORA DE CONSULTORIA E INGENIERIA MEXICANA SA DE CV	NO SE EMITE EVALUACIÓN POR SOBREPASAR EL TECHO PRESUPUESTAL
			DISTRIBUIDORA AXKAN KUALI SAS DE CV	NO SE EMITE EVALUACIÓN POR SOBREPASAR EL TECHO PRESUPUESTAL
			META SUMINISTROS MEDICOS SA DE CV	CUMPLE
			IDHESA BIENES Y SERVICIOS SA DE CV	NO CUMPLEN
			DISTRIBUIDORA AXKAN KUALI SAS DE CV	NO SE EMITE EVALUACIÓN CON FUNDAMENTO EN EL ART. 36 LAAASP
183	CHIAPAS	RIEL PORTAVENOCLISIS.	ERGONOMIA PRODUCTIVIDAD SA DE CV	NO SE EMITE EVALUACIÓN CON FUNDAMENTO EN EL ART. 36 LAAASP
			TECNO ROBLES DE MEXICO SA DE CV	NO SE EMITE EVALUACIÓN CON FUNDAMENTO EN EL ART. 36 LAAASP
			EDVAG CONCEPTOS COMERCIALES SA DE CV	NO SE EMITE EVALUACIÓN CON FUNDAMENTO EN EL ART. 36 LAAASP
			GALISA SERVICES SA DE CV	NO SE EMITE EVALUACIÓN CON FUNDAMENTO EN EL ART. 36 LAAASP
			IMPULSORA DE CONSULTORIA E INGENIERIA MEXICANA SA DE CV	NO SE EMITE EVALUACIÓN CON FUNDAMENTO EN EL ART. 36 LAAASP
			SERPROF BIOMED SA DE CV	CUMPLE
			INFRAESTRUCTURA HOSPITALARIA PROEMSA SA DE CV	CUMPLE
184	CHIAPAS	RIÑON DE ACERO INOXIDABLE DE 250 ML.	TECNO ROBLES DE MEXICO SA DE CV	NO SE EMITE EVALUACIÓN CON FUNDAMENTO EN EL ART. 36 LAAASP
			DISTRIBUIDORA AXKAN KUALI SAS DE CV	NO SE EMITE EVALUACIÓN CON FUNDAMENTO EN EL ART. 36 LAAASP
			EDVAG CONCEPTOS COMERCIALES SA DE CV	NO SE EMITE EVALUACIÓN CON FUNDAMENTO EN EL ART. 36 LAAASP
			ERGONOMIA PRODUCTIVIDAD SA DE CV	NO SE EMITE EVALUACIÓN CON FUNDAMENTO EN EL ART. 36 LAAASP

GOBIERNO DE MÉXICO | IMSS

DIRECCIÓN DE ADMINISTRACIÓN
Unidad de Adquisiciones
Coordinación de Adquisición de Bienes y Contratación de Servicios
Coordinación Técnica de Adquisición de Bienes de Inversión y Activos
División de Equipo y Mobiliario Médico

ACTA DE FALLO

LICITACIÓN PÚBLICA INTERNACIONAL ELECTRÓNICA BAJO COBERTURA DE TRATADOS DE LIBRE COMERCIO QUE CONTENGA CAPÍTULO DE COMPRAS GUBERNAMENTALES
NÚMERO DE IDENTIFICACIÓN EN COMPRANET: LA-50-GYR-050GYR040-T-2-2024

PROGRAMA "MOBILIARIO MÉDICO Y DE LABORATORIO PARA HOSPITALES PRIORITARIOS"

PART.	DESTINO	DESCRIPCIÓN	LICITANTE	EVALUACIÓN TÉCNICA
			INVITRO DIAGNOSTICS MEXICO SA DE CV	NO SE EMITE EVALUACIÓN CON FUNDAMENTO EN EL ART. 36 LAAASP
			IMPULSORA DE CONSULTORIA E INGENIERIA MEXICANA SA DE CV	NO SE EMITE EVALUACIÓN CON FUNDAMENTO EN EL ART. 36 LAAASP
			CARLOS ARTURO GARCIA RIVERA	NO SE EMITE EVALUACIÓN CON FUNDAMENTO EN EL ART. 36 LAAASP
			SERPROF BIOMED SA DE CV	CUMPLE
			INFRAESTRUCTURA HOSPITALARIA PROEMSA SA DE CV	CUMPLE
			DISTRIBUIDORA AXKAN KUALI SAS DE CV	NO SE EMITE EVALUACIÓN CON FUNDAMENTO EN EL ART. 36 LAAASP
185	CHIAPAS	RIÑON DE ACERO INOXIDABLE DE 500 ML.	TECNO ROBLES DE MEXICO SA DE CV	NO SE EMITE EVALUACIÓN CON FUNDAMENTO EN EL ART. 36 LAAASP
			ERGONOMIA PRODUCTIVIDAD SA DE CV	NO SE EMITE EVALUACIÓN CON FUNDAMENTO EN EL ART. 36 LAAASP
			EDVAG CONCEPTOS COMERCIALES SA DE CV	NO SE EMITE EVALUACIÓN CON FUNDAMENTO EN EL ART. 36 LAAASP
			IMPULSORA DE CONSULTORIA E INGENIERIA MEXICANA SA DE CV	NO SE EMITE EVALUACIÓN CON FUNDAMENTO EN EL ART. 36 LAAASP
			INVITRO DIAGNOSTICS MEXICO SA DE CV	NO SE EMITE EVALUACIÓN CON FUNDAMENTO EN EL ART. 36 LAAASP
			CARLOS ARTURO GARCIA RIVERA	NO SE EMITE EVALUACIÓN CON FUNDAMENTO EN EL ART. 36 LAAASP
			SERPROF BIOMED SA DE CV	CUMPLE
186	CHIAPAS	SILLA DE RUEDAS CON DESCANSAPIES.	EDVAG CONCEPTOS COMERCIALES SA DE CV	CUMPLE
			TECNO ROBLES DE MEXICO SA DE CV	NO SE EMITE EVALUACIÓN CON FUNDAMENTO EN EL ART. 36 LAAASP
			ERGONOMIA PRODUCTIVIDAD SA DE CV	NO SE EMITE EVALUACIÓN CON FUNDAMENTO EN EL ART. 36 LAAASP
			SERPROF BIOMED SA DE CV	CUMPLE
			INFRAESTRUCTURA HOSPITALARIA PROEMSA SA DE CV	CUMPLE
187	CHIAPAS	VASO PARA MEDICAMENTOS DE 30 CM CUBICOS.	TECNO ROBLES DE MEXICO SA DE CV	NO SE EMITE EVALUACIÓN CON FUNDAMENTO EN EL ART. 36 LAAASP
			IMPULSORA DE CONSULTORIA E INGENIERIA MEXICANA SA DE CV	NO SE EMITE EVALUACIÓN CON FUNDAMENTO EN EL ART. 36 LAAASP
			DISTRIBUIDORA AXKAN KUALI SAS DE CV	NO SE EMITE EVALUACIÓN CON FUNDAMENTO EN EL ART. 36 LAAASP
			EDVAG CONCEPTOS COMERCIALES SA DE CV	NO SE EMITE EVALUACIÓN CON FUNDAMENTO EN EL ART. 36 LAAASP

Durango 291, Piso 11, Col. Roma Norte, Alcaldía Cuauhtémoc, C. P. 06700, Ciudad de México
Tel. 55 5726 1700, Ext. 14225 www.imss.gob.mx

ACTA DE FALLO

LICITACIÓN PÚBLICA INTERNACIONAL ELECTRÓNICA BAJO COBERTURA DE TRATADOS DE LIBRE COMERCIO QUE CONTENGA CAPÍTULO DE COMPRAS GUBERNAMENTALES
NÚMERO DE IDENTIFICACIÓN EN COMPRANET: LA-50-GYR-050GYR040-T-2-2024

PROGRAMA "MOBILIARIO MÉDICO Y DE LABORATORIO PARA HOSPITALES PRIORITARIOS"

PART.	DESTINO	DESCRIPCIÓN	LICITANTE	EVALUACIÓN TÉCNICA
188	CHIAPAS	VASO PARA MEDICAMENTOS DE 140 CM CÚBICOS.	INFRAESTRUCTURA HOSPITALARIA PROEMSA SA DE CV	CUMPLE
			DISTRIBUIDORA AXKAN KUALI SAS DE CV	CUMPLE
			EDVAG CONCEPTOS COMERCIALES SA DE CV	NO SE EMITE EVALUACIÓN POR SOBREPASAR EL TECHO PRESUPUESTAL
189	CHIAPAS	VASO CON TAPA DE UN LITRO.	INFRAESTRUCTURA HOSPITALARIA PROEMSA SA DE CV	CUMPLE
			EDVAG CONCEPTOS COMERCIALES SA DE CV	CUMPLE
			DISTRIBUIDORA AXKAN KUALI SAS DE CV	NO SE EMITE EVALUACIÓN CON FUNDAMENTO EN EL ART. 36 LAAASP
190	CHIAPAS	BANQUETA DE ALTURA.	SERPROF BIOMED SA DE CV	CUMPLE
			IMPULSORA DE CONSULTORIA E INGENIERIA MEXICANA SA DE CV	CUMPLE
			DISTRIBUIDORA AXKAN KUALI SAS DE CV	NO SE EMITE EVALUACIÓN POR SOBREPASAR EL TECHO PRESUPUESTAL
			EDVAG CONCEPTOS COMERCIALES SA DE CV	NO SE EMITE EVALUACIÓN POR SOBREPASAR EL TECHO PRESUPUESTAL
			TECNOLOGIA INTEGRAL PERSONALIZABLE SA DE CV	NO SE EMITE EVALUACIÓN POR SOBREPASAR EL TECHO PRESUPUESTAL
			TECNO ROBLES DE MEXICO SA DE CV	NO SE EMITE EVALUACIÓN POR SOBREPASAR EL TECHO PRESUPUESTAL
191	CHIAPAS	DIVAN (CHAISE LONGUE).	DISTRIBUIDORA AXKAN KUALI SAS DE CV	CUMPLE
			EDVAG CONCEPTOS COMERCIALES SA DE CV	CUMPLE
			IMPULSORA DE CONSULTORIA E INGENIERIA MEXICANA SA DE CV	NO SE EMITE EVALUACIÓN CON FUNDAMENTO EN EL ART. 36 LAAASP
			TECNO ROBLES DE MEXICO SA DE CV	NO SE EMITE EVALUACIÓN CON FUNDAMENTO EN EL ART. 36 LAAASP
			TECNOLOGIA INTEGRAL PERSONALIZABLE SA DE CV	NO SE EMITE EVALUACIÓN CON FUNDAMENTO EN EL ART. 36 LAAASP
			ERGONOMIA PRODUCTIVIDAD SA DE CV	NO SE EMITE EVALUACIÓN CON FUNDAMENTO EN EL ART. 36 LAAASP
			MUEBLES LA FORJA DE JUAN ESCOBAR SA DE CV	NO SE EMITE EVALUACIÓN CON FUNDAMENTO EN EL ART. 36 LAAASP
192	CHIAPAS	LITERAS METÁLICAS.	EDVAG CONCEPTOS COMERCIALES SA DE CV	CUMPLE
			DALISA SERVICES SA DE CV	CUMPLE

ACTA DE FALLO

LICITACIÓN PÚBLICA INTERNACIONAL ELECTRÓNICA BAJO COBERTURA DE TRATADOS DE LIBRE COMERCIO QUE CONTENGA CAPÍTULO DE COMPRAS GUBERNAMENTALES
NÚMERO DE IDENTIFICACIÓN EN COMPRANET: LA-50-GYR-050GYR040-T-2-2024

PROGRAMA "MOBILIARIO MÉDICO Y DE LABORATORIO PARA HOSPITALES PRIORITARIOS"

PART.	DESTINO	DESCRIPCIÓN	LICITANTE	EVALUACIÓN TÉCNICA
			MUEBLES LA FORJA DE JUAN ESCOBAR SA DE CV	NO SE EMITE EVALUACIÓN CON FUNDAMENTO EN EL ART. 36 LAAASP
			TECNO ROBLES DE MEXICO SA DE CV	NO SE EMITE EVALUACIÓN CON FUNDAMENTO EN EL ART. 36 LAAASP
			ERGONOMIA PRODUCTIVIDAD SA DE CV	NO SE EMITE EVALUACIÓN CON FUNDAMENTO EN EL ART. 36 LAAASP
193	CHIAPAS	DIVAN PARA VARONES.	INFRAESTRUCTURA HOSPITALARIA PROEMSA SA DE CV	CUMPLE
			SERPROF BIOMED SA DE CV	CUMPLE
			CARLOS ARTURO GARCIA RIVERA	NO SE EMITE EVALUACIÓN CON FUNDAMENTO EN EL ART. 36 LAAASP
			TECNO ROBLES DE MEXICO SA DE CV	NO SE EMITE EVALUACIÓN CON FUNDAMENTO EN EL ART. 36 LAAASP
			DISTRIBUIDORA AXKAN KUALI SAS DE CV	NO SE EMITE EVALUACIÓN CON FUNDAMENTO EN EL ART. 36 LAAASP
			EDVAG CONCEPTOS COMERCIALES SA DE CV	NO SE EMITE EVALUACIÓN CON FUNDAMENTO EN EL ART. 36 LAAASP
			IDHESA BIENES Y SERVICIOS SA DE CV	NO SE EMITE EVALUACIÓN CON FUNDAMENTO EN EL ART. 36 LAAASP
			IMPULSORA DE CONSULTORIA E INGENIERIA MEXICANA SA DE CV	NO SE EMITE EVALUACIÓN CON FUNDAMENTO EN EL ART. 36 LAAASP
			ERGONOMIA PRODUCTIVIDAD SA DE CV	NO SE EMITE EVALUACIÓN POR SOBREPASAR EL TECHO PRESUPUESTAL
194	CHIAPAS	PORTAVENOCLISIS RODABLE.	INFRAESTRUCTURA HOSPITALARIA PROEMSA SA DE CV	CUMPLE
			SERPROF BIOMED SA DE CV	CUMPLE
			TECNOLOGIA INTEGRAL PERSONALIZABLE SA DE CV	NO SE EMITE EVALUACIÓN CON FUNDAMENTO EN EL ART. 36 LAAASP
			EDVAG CONCEPTOS COMERCIALES SA DE CV	NO SE EMITE EVALUACIÓN CON FUNDAMENTO EN EL ART. 36 LAAASP
			IMPULSORA DE CONSULTORIA E INGENIERIA MEXICANA SA DE CV	NO SE EMITE EVALUACIÓN CON FUNDAMENTO EN EL ART. 36 LAAASP
			DALISA SERVICES SA DE CV	NO SE EMITE EVALUACIÓN CON FUNDAMENTO EN EL ART. 36 LAAASP
			CARLOS ARTURO GARCIA RIVERA	NO SE EMITE EVALUACIÓN CON FUNDAMENTO EN EL ART. 36 LAAASP
			DISTRIBUIDORA AXKAN KUALI SAS DE CV	NO SE EMITE EVALUACIÓN CON FUNDAMENTO EN EL ART. 36 LAAASP
			ERGONOMIA PRODUCTIVIDAD SA DE CV	NO SE EMITE EVALUACIÓN CON FUNDAMENTO EN EL ART. 36 LAAASP
			TECNO ROBLES DE MEXICO SA DE CV	NO SE EMITE EVALUACIÓN POR SOBREPASAR EL TECHO PRESUPUESTAL

ANEXOS
DIVISIÓN DE CONTRATOS

ACTA DE FALLO

LICITACIÓN PÚBLICA INTERNACIONAL ELECTRÓNICA BAJO COBERTURA DE TRATADOS DE LIBRE COMERCIO QUE CONTENGA CAPÍTULO DE COMPRAS GUBERNAMENTALES
NÚMERO DE IDENTIFICACIÓN EN COMPRANET: LA-50-GYR-050GYR040-T-2-2024

PROGRAMA "MOBILIARIO MÉDICO Y DE LABORATORIO PARA HOSPITALES PRIORITARIOS"

PART.	DESTINO	DESCRIPCIÓN	LICITANTE	EVALUACIÓN TÉCNICA
195	CHIAPAS	CARRO CUNA CON BASINET DE ACRILICO.	SERPROF BIOMED SA DE CV	CUMPLE
			DALISA SERVICES SA DE CV	CUMPLE
			TECNOLOGIA INTEGRAL PERSONALIZABLE SA DE CV	NO SE EMITE EVALUACIÓN CON FUNDAMENTO EN EL ART. 36 LAAASP
			EDVAG CONCEPTOS COMERCIALES SA DE CV	NO SE EMITE EVALUACIÓN CON FUNDAMENTO EN EL ART. 36 LAAASP
			ERGONOMIA PRODUCTIVIDAD SA DE CV	NO SE EMITE EVALUACIÓN CON FUNDAMENTO EN EL ART. 36 LAAASP
			DISTRIBUIDORA AXKAN KUALI SAS DE CV	NO SE EMITE EVALUACIÓN CON FUNDAMENTO EN EL ART. 36 LAAASP
			TECNO ROBLES DE MEXICO SA DE CV	NO SE EMITE EVALUACIÓN CON FUNDAMENTO EN EL ART. 36 LAAASP
			IMPULSORA DE CONSULTORIA E INGENIERIA MEXICANA SA DE CV	NO SE EMITE EVALUACIÓN CON FUNDAMENTO EN EL ART. 36 LAAASP
196	CHIAPAS	BASCULA PESA BEBE TUBULAR TIPO DINAMOMETRO.	EDVAG CONCEPTOS COMERCIALES SA DE CV	CUMPLE
			INNOVACION MEDICA Y TECNOLOGIAS PARA LA SALUD MX SA DE CV	NO SE EMITE EVALUACIÓN POR SOBREPASAR EL TECHO PRESUPUESTAL
198	CHIAPAS	MESA DE 120 CM CON CUBIERTA DE LAMINADO PLASTICO.	DISTRIBUIDORA AXKAN KUALI SAS DE CV	CUMPLE
			EDVAG CONCEPTOS COMERCIALES SA DE CV	CUMPLE
199	CHIAPAS	MESA DE 150 CM PARA ATENCION AL RECIEN NACIDO.	EDVAG CONCEPTOS COMERCIALES SA DE CV	CUMPLE
			MUEBLES LA FORJA DE JUAN ESCOBAR SA DE CV	CUMPLE
			DISTRIBUIDORA AXKAN KUALI SAS DE CV	NO SE EMITE EVALUACIÓN CON FUNDAMENTO EN EL ART. 36 LAAASP
			IMPULSORA DE CONSULTORIA E INGENIERIA MEXICANA SA DE CV	NO SE EMITE EVALUACIÓN POR SOBREPASAR EL TECHO PRESUPUESTAL
200	CHIAPAS	CAMPANA DE EXTRACCION PLOMADA.	EDVAG CONCEPTOS COMERCIALES SA DE CV	NO CUMPLEN
201	CHIAPAS	GABINETE PLOMADO PARA ALMACENAMIENTO DE RADIOISOTOPOS.	EDVAG CONCEPTOS COMERCIALES SA DE CV	NO CUMPLEN
204	CHIAPAS	MESA BAJA DE 90 CM CON CUBIERTA DE ACERO INOXIDABLE.	DISTRIBUIDORA AXKAN KUALI SAS DE CV	CUMPLE
			EDVAG CONCEPTOS COMERCIALES SA DE CV	CUMPLE
205	CHIAPAS	MESA ALTA DE 120 CM CON RESPALDO.	DISTRIBUIDORA AXKAN KUALI SAS DE CV	NO SE EMITE EVALUACIÓN POR SOBREPASAR EL TECHO

GOBIERNO DE MÉXICO | IMSS

DIRECCIÓN DE ADMINISTRACIÓN
Unidad de Adquisiciones
Coordinación de Adquisición de Bienes y Contratación de Servicios
Coordinación Técnica de Adquisición de Bienes de Inversión y Activos
División de Equipo y Mobiliario Médico

ACTA DE FALLO

LICITACIÓN PÚBLICA INTERNACIONAL ELECTRÓNICA BAJO COBERTURA DE TRATADOS DE LIBRE COMERCIO QUE CONTENGA CAPÍTULO DE COMPRAS GUBERNAMENTALES
NÚMERO DE IDENTIFICACIÓN EN COMPRANET: LA-50-GYR-050GYR040-T-2-2024

PROGRAMA "MOBILIARIO MÉDICO Y DE LABORATORIO PARA HOSPITALES PRIORITARIOS"

PART.	DESTINO	DESCRIPCIÓN	LICITANTE	EVALUACIÓN TÉCNICA
				PRESUPUESTAL
			EDVAG CONCEPTOS COMERCIALES SA DE CV	NO SE EMITE EVALUACIÓN POR SOBREPASAR EL TECHO PRESUPUESTAL
206	CHIAPAS	CARRO PARA CURACIONES EN ABS.	IMPULSORA DE CONSULTORIA E INGENIERIA MEXICANA SA DE CV	NO CUMPLEN
			EDVAG CONCEPTOS COMERCIALES SA DE CV	CUMPLE
207	CHIAPAS	CARRO PARA ROPA SUCIA CON TAPA Y APERTURA DE PEDAL.	SERPROF BIOMED SA DE CV	CUMPLE
			EDVAG CONCEPTOS COMERCIALES SA DE CV	CUMPLE
			ERGONOMIA PRODUCTIVIDAD SA DE CV	NO SE EMITE EVALUACIÓN CON FUNDAMENTO EN EL ART. 36 LAAASP
211	CHIAPAS	SILLÓN DE EXTRACCIONES.	EDVAG CONCEPTOS COMERCIALES SA DE CV	NO SE EMITE EVALUACIÓN POR SOBREPASAR EL TECHO PRESUPUESTAL
212	CHIAPAS	VESTIDOR CON ARMARIO PARA CONSULTORIO.	EDVAG CONCEPTOS COMERCIALES SA DE CV	CUMPLE
			DISTRIBUIDORA AXKAN KUALI SAS DE CV	CUMPLE
213	CHIAPAS	MESA ALTA DE 90 CM CON RESPALDO, CAJON Y PUERTAS ABATIBLES.	META SUMINISTROS MEDICOS SA DE CV	CUMPLE
			MUEBLES LA FORJA DE JUAN ESCOBAR SA DE CV	CUMPLE
			TECNOLOGIA INTEGRAL PERSONALIZABLE SA DE CV	NO SE EMITE EVALUACIÓN POR SOBREPASAR EL TECHO PRESUPUESTAL
			BECOMAR DE MEXICO, S. DE R.L. DE C.V.	NO SE EMITE EVALUACIÓN POR SOBREPASAR EL TECHO PRESUPUESTAL
			EDVAG CONCEPTOS COMERCIALES SA DE CV	NO SE EMITE EVALUACIÓN POR SOBREPASAR EL TECHO PRESUPUESTAL
			ERGONOMIA PRODUCTIVIDAD SA DE CV	NO SE EMITE EVALUACIÓN POR SOBREPASAR EL TECHO PRESUPUESTAL
			DISTRIBUIDORA AXKAN KUALI SAS DE CV	NO SE EMITE EVALUACIÓN POR SOBREPASAR EL TECHO PRESUPUESTAL
			DALISA SERVICES SA DE CV	NO SE EMITE EVALUACIÓN POR SOBREPASAR EL TECHO PRESUPUESTAL
			TECNO ROBLES DE MEXICO SA DE CV	NO SE EMITE EVALUACIÓN POR SOBREPASAR EL TECHO PRESUPUESTAL
214	CHIAPAS	MESA ALTA DE 180 CM DE TRABAJO PARA 2.	SERPROF BIOMED SA DE CV	CUMPLE

ACTA DE FALLO

LICITACIÓN PÚBLICA INTERNACIONAL ELECTRÓNICA BAJO COBERTURA DE TRATADOS DE LIBRE COMERCIO QUE CONTENGA CAPÍTULO DE COMPRAS GUBERNAMENTALES
NÚMERO DE IDENTIFICACIÓN EN COMPRANET: LA-50-GYR-050GYR040-T-2-2024

PROGRAMA "MOBILIARIO MÉDICO Y DE LABORATORIO PARA HOSPITALES PRIORITARIOS"

PART.	DESTINO	DESCRIPCIÓN	LICITANTE	EVALUACIÓN TÉCNICA
		USUARIOS CON RESPALDO.	MUEBLES LA FORJA DE JUAN ESCOBAR SA DE CV	CUMPLE
			TECNO ROBLES DE MEXICO SA DE CV	NO SE EMITE EVALUACIÓN CON FUNDAMENTO EN EL ART. 36 LAAASP
			DISTRIBUIDORA AXKAN KUALI SAS DE CV	NO SE EMITE EVALUACIÓN POR SOBREPASAR EL TECHO PRESUPUESTAL
			EDVAG CONCEPTOS COMERCIALES SA DE CV	NO SE EMITE EVALUACIÓN POR SOBREPASAR EL TECHO PRESUPUESTAL
215	CHIAPAS	MESA ALTA DE 120 CM SIN RESPALDO Y 8 CAJONES.	SERPROF BIOMED SA DE CV	CUMPLE
			ERGONOMIA PRODUCTIVIDAD SA DE CV	CUMPLE
			DISTRIBUIDORA AXKAN KUALI SAS DE CV	NO SE EMITE EVALUACIÓN CON FUNDAMENTO EN EL ART. 36 LAAASP
			EDVAG CONCEPTOS COMERCIALES SA DE CV	NO SE EMITE EVALUACIÓN CON FUNDAMENTO EN EL ART. 36 LAAASP
			MUEBLES LA FORJA DE JUAN ESCOBAR SA DE CV	NO SE EMITE EVALUACIÓN CON FUNDAMENTO EN EL ART. 36 LAAASP
			DALISA SERVICES SA DE CV	NO SE EMITE EVALUACIÓN CON FUNDAMENTO EN EL ART. 36 LAAASP
			BECOMAR DE MEXICO, S. DE R.L. DE C.V.	NO SE EMITE EVALUACIÓN CON FUNDAMENTO EN EL ART. 36 LAAASP
			TECNO ROBLES DE MEXICO SA DE CV	NO SE EMITE EVALUACIÓN POR SOBREPASAR EL TECHO PRESUPUESTAL
216	CHIAPAS	MESA ALTA DE 120 CM SIN RESPALDO Y PUERTAS ABATIBLES.	SERPROF BIOMED SA DE CV	CUMPLE
			BECOMAR DE MEXICO, S. DE R.L. DE C.V.	NO CUMPLEN
			DISTRIBUIDORA AXKAN KUALI SAS DE CV	NO SE EMITE EVALUACIÓN CON FUNDAMENTO EN EL ART. 36 LAAASP
			EDVAG CONCEPTOS COMERCIALES SA DE CV	NO SE EMITE EVALUACIÓN CON FUNDAMENTO EN EL ART. 36 LAAASP
			MUEBLES LA FORJA DE JUAN ESCOBAR SA DE CV	NO SE EMITE EVALUACIÓN CON FUNDAMENTO EN EL ART. 36 LAAASP
217	CHIAPAS	MESA ALTA DE 120 CM SIN RESPALDO, 2 CAJONES SUPERIORES Y PUERTAS ABATIBLES.	SERPROF BIOMED SA DE CV	CUMPLE
			DISTRIBUIDORA AXKAN KUALI SAS DE CV	CUMPLE
			BECOMAR DE MEXICO, S. DE R.L. DE C.V.	NO SE EMITE EVALUACIÓN CON FUNDAMENTO EN EL ART. 36 LAAASP
			EDVAG CONCEPTOS COMERCIALES SA DE CV	NO SE EMITE EVALUACIÓN CON FUNDAMENTO EN EL ART. 36 LAAASP

Durango 291, Piso 11, Col. Roma Norte, Alcaldía Cuauhtémoc, C.P. 06700, Ciudad de México
Tel: 55 5726 1700, Ext: 14525
www.imss.gob.mx

2024 Felipe Carrillo PUERTO

GOBIERNO DE MÉXICO | IMSS

DIRECCIÓN DE ADMINISTRACIÓN
Unidad de Adquisiciones
Coordinación de Adquisición de Bienes y Contratación de Servicios
Coordinación Técnica de Adquisición de Bienes de Inversión y Activos
División de Equipo y Mobiliario Médico

ACTA DE FALLO

LICITACIÓN PÚBLICA INTERNACIONAL ELECTRÓNICA BAJO COBERTURA DE TRATADOS DE LIBRE COMERCIO QUE CONTENGA CAPÍTULO DE COMPRAS GUBERNAMENTALES
NÚMERO DE IDENTIFICACIÓN EN COMPRANET: LA-50-GYR-050GYR040-T-2-2024

PROGRAMA "MOBILIARIO MÉDICO Y DE LABORATORIO PARA HOSPITALES PRIORITARIOS"

PART.	DESTINO	DESCRIPCIÓN	LICITANTE	EVALUACIÓN TÉCNICA
			MUEBLES LA FORJA DE JUAN ESCOBAR SA DE CV	NO SE EMITE EVALUACIÓN CON FUNDAMENTO EN EL ART. 36 LAAASP
218	CHIAPAS	MESA ALTA DE 180 CM SIN RESPALDO, CAJONES CENTRALES Y PUERTAS ABATIBLES LATERALES.	DISTRIBUIDORA AXKAN KUALI SAS DE CV	CUMPLE
			EDVAG CONCEPTOS COMERCIALES SA DE CV	CUMPLE
220	CHIHUAHUA	CARRO CAMILLA TIPO TRANSFER (LATERAL)	SERPROF BIOMED SA DE CV	CUMPLE
			TECNOLOGIA INTEGRAL PERSONALIZABLE SA DE CV	CUMPLE
			ERGONOMIA PRODUCTIVIDAD SA DE CV	NO SE EMITE EVALUACIÓN CON FUNDAMENTO EN EL ART. 36 LAAASP
			IMPULSORA DE CONSULTORIA E INGENIERIA MEXICANA SA DE CV	NO SE EMITE EVALUACIÓN CON FUNDAMENTO EN EL ART. 36 LAAASP
			EDVAG CONCEPTOS COMERCIALES SA DE CV	NO SE EMITE EVALUACIÓN CON FUNDAMENTO EN EL ART. 36 LAAASP
221	CHIHUAHUA	CABONERA ELECTRICA	EDVAG CONCEPTOS COMERCIALES SA DE CV	CUMPLE
222	CHIHUAHUA	MODULO PARA CONSULTORIO MEDICO DERECHO.	DISTRIBUIDORA AXKAN KUALI SAS DE CV	CUMPLE
			EDVAG CONCEPTOS COMERCIALES SA DE CV	CUMPLE
			MUEBLES LA FORJA DE JUAN ESCOBAR SA DE CV	NO SE EMITE EVALUACIÓN CON FUNDAMENTO EN EL ART. 36 LAAASP
			ERGONOMIA PRODUCTIVIDAD SA DE CV	NO SE EMITE EVALUACIÓN POR SOBREPASAR EL TECHO PRESUPUESTAL
223	CHIHUAHUA	MODULO PARA CONSULTORIO MEDICO IZQUIERDO.	DISTRIBUIDORA AXKAN KUALI SAS DE CV	CUMPLE
			EDVAG CONCEPTOS COMERCIALES SA DE CV	CUMPLE
			MUEBLES LA FORJA DE JUAN ESCOBAR SA DE CV	NO SE EMITE EVALUACIÓN CON FUNDAMENTO EN EL ART. 36 LAAASP
			ERGONOMIA PRODUCTIVIDAD SA DE CV	NO SE EMITE EVALUACIÓN POR SOBREPASAR EL TECHO PRESUPUESTAL
224	CHIHUAHUA	MESA ALTA DE 180 CM CON CAJONERA CENTRAL.	EDVAG CONCEPTOS COMERCIALES SA DE CV	CUMPLE
			MUEBLES LA FORJA DE JUAN ESCOBAR SA DE CV	CUMPLE
225	CHIHUAHUA	MESA ALTA DE 180 CM CON CAJONERA CENTRAL.	META SUMINISTROS MEDICOS SA DE CV	CUMPLE
			ERGONOMIA PRODUCTIVIDAD SA DE CV	CUMPLE
			TECNOLOGIA INTEGRAL PERSONALIZABLE SA DE CV	NO SE EMITE EVALUACIÓN CON FUNDAMENTO EN EL ART. 36 LAAASP

Durango 291, Piso 11, Col. Roma Norte, Alcaldía Cuauhtémoc, C.P. 06700, Ciudad de México
Tel: 55 5726 1700, Ext: 14525
www.imss.gob.mx

2024 Felipe Carrillo PUERTO

ANEXOS
DIVISIÓN DE CONTRATOS

ACTA DE FALLO

LICITACIÓN PÚBLICA INTERNACIONAL ELECTRÓNICA BAJO COBERTURA DE TRATADOS DE LIBRE COMERCIO QUE CONTENGA CAPÍTULO DE COMPRAS GUBERNAMENTALES
NÚMERO DE IDENTIFICACIÓN EN COMPRANET: LA-50-GYR-050GYR040-T-2-2024

PROGRAMA "MOBILIARIO MÉDICO Y DE LABORATORIO PARA HOSPITALES PRIORITARIOS"

PART.	DESTINO	DESCRIPCIÓN	LICITANTE	EVALUACIÓN TÉCNICA
			EDVAG CONCEPTOS COMERCIALES SA DE CV	NO SE EMITE EVALUACIÓN CON FUNDAMENTO EN EL ART. 36 LAAASP
			MUEBLES LA FORJA DE JUAN ESCOBAR SA DE CV	NO SE EMITE EVALUACIÓN CON FUNDAMENTO EN EL ART. 36 LAAASP
			TECNO ROBLES DE MEXICO SA DE CV	NO SE EMITE EVALUACIÓN POR SOBREPASAR EL TECHO PRESUPUESTAL
226	CHIHUAHUA	CARRO PARA SUPERMERCADO.	EDVAG CONCEPTOS COMERCIALES SA DE CV	CUMPLE
233	CHIHUAHUA	CARRO GAJONERO.	TECNO ROBLES DE MEXICO SA DE CV	NO CUMPLEN
			SERPROF BIOMED SA DE CV	NO CUMPLEN
			EDVAG CONCEPTOS COMERCIALES SA DE CV	CUMPLE
			ERGONOMIA PRODUCTIVIDAD SA DE CV	NO SE EMITE EVALUACIÓN CON FUNDAMENTO EN EL ART. 36 LAAASP
			IMPULSORA DE CONSULTORIA E INGENIERIA MEXICANA SA DE CV	NO SE EMITE EVALUACIÓN CON FUNDAMENTO EN EL ART. 36 LAAASP
			MUEBLES LA FORJA DE JUAN ESCOBAR SA DE CV	NO SE EMITE EVALUACIÓN CON FUNDAMENTO EN EL ART. 36 LAAASP
			BECOMAR DE MEXICO, S. DE R.L. DE C.V.	NO SE EMITE EVALUACIÓN POR SOBREPASAR EL TECHO PRESUPUESTAL
234	CHIHUAHUA	CARRO DISTRIBUIDOR DE MUESTRAS.	ERGONOMIA PRODUCTIVIDAD SA DE CV	CUMPLE
			EDVAG CONCEPTOS COMERCIALES SA DE CV	CUMPLE
235	CHIHUAHUA	MESA ALTA DE 90 CM CON CUBIERTA DE ACERO INOXIDABLE.	MUEBLES LA FORJA DE JUAN ESCOBAR SA DE CV	CUMPLE
			ERGONOMIA PRODUCTIVIDAD SA DE CV	CUMPLE
			EDVAG CONCEPTOS COMERCIALES SA DE CV	NO SE EMITE EVALUACIÓN CON FUNDAMENTO EN EL ART. 36 LAAASP
			TECNO ROBLES DE MEXICO SA DE CV	NO SE EMITE EVALUACIÓN POR SOBREPASAR EL TECHO PRESUPUESTAL
236	CHIHUAHUA	MESA ALTA DE 120 CM CON CUBIERTA DE ACERO INOXIDABLE.	MUEBLES LA FORJA DE JUAN ESCOBAR SA DE CV	CUMPLE
			EDVAG CONCEPTOS COMERCIALES SA DE CV	NO SE EMITE EVALUACIÓN POR SOBREPASAR EL TECHO PRESUPUESTAL
237	CHIHUAHUA	MESA ALTA DE 150 CM CON CUBIERTA DE ACERO INOXIDABLE.	EDVAG CONCEPTOS COMERCIALES SA DE CV	CUMPLE
239	CHIHUAHUA	MESA BAJA DE 180 CM CON CUBIERTA DE	EDVAG CONCEPTOS COMERCIALES SA DE CV	CUMPLE

Durango 291, Piso 11, Col. Roma Norte, Alcaldía Cuauhtémoc, C. P. 06700, Ciudad de México
Tel. 55 5726-1700, Ext. 14925 www.imss.gob.mx

2024 Felipe Carrillo PUERTO

GOBIERNO DE MÉXICO | IMSS

DIRECCIÓN DE ADMINISTRACIÓN
Unidad de Adquisiciones
Coordinación de Adquisición de Bienes y Contratación de Servicios
Coordinación Técnica de Adquisición de Bienes de Inversión y Activos
División de Equipo y Mobiliario Médico

ACTA DE FALLO

LICITACIÓN PÚBLICA INTERNACIONAL ELECTRÓNICA BAJO COBERTURA DE TRATADOS DE LIBRE COMERCIO QUE CONTENGA CAPÍTULO DE COMPRAS GUBERNAMENTALES
NÚMERO DE IDENTIFICACIÓN EN COMPRANET: LA-50-GYR-050GYR040-T-2-2024

PROGRAMA "MOBILIARIO MÉDICO Y DE LABORATORIO PARA HOSPITALES PRIORITARIOS"

PART.	DESTINO	DESCRIPCIÓN	LICITANTE	EVALUACIÓN TÉCNICA
		MADERA.	ERGONOMIA PRODUCTIVIDAD SA DE CV	CUMPLE
			MUEBLES LA FORJA DE JUAN ESCOBAR SA DE CV	NO SE EMITE EVALUACIÓN CON FUNDAMENTO EN EL ART. 36 LAAASP
241	CHIHUAHUA	MESA BAJA DE 180 CM CON CUBIERTA DE ACERO INOXIDABLE.	EDVAG CONCEPTOS COMERCIALES SA DE CV	CUMPLE
243	CHIHUAHUA	REPISA ABATIBLE PARA TOMA DE MUESTRAS.	EDVAG CONCEPTOS COMERCIALES SA DE CV	CUMPLE
			TECNO ROBLES DE MEXICO SA DE CV	NO CUMPLEN
244	CHIHUAHUA	SILLA CAMA PARA DONADORES.	TECNOLOGIA INTEGRAL PERSONALIZABLE SA DE CV	NO SE EMITE EVALUACIÓN POR SOBREPASAR EL TECHO PRESUPUESTAL
			EDVAG CONCEPTOS COMERCIALES SA DE CV	NO SE EMITE EVALUACIÓN POR SOBREPASAR EL TECHO PRESUPUESTAL
245	CHIHUAHUA	VITRINA DE 75 CM CONTRA MURO.	EDVAG CONCEPTOS COMERCIALES SA DE CV	NO CUMPLEN
			ERGONOMIA PRODUCTIVIDAD SA DE CV	CUMPLE
246	CHIHUAHUA	VITRINA DE 90 CM CONTRA MURO CON LLAVES.	META SUMINISTROS MEDICOS SA DE CV	CUMPLE
			TECNOLOGIA INTEGRAL PERSONALIZABLE SA DE CV	CUMPLE
			ERGONOMIA PRODUCTIVIDAD SA DE CV	NO SE EMITE EVALUACIÓN CON FUNDAMENTO EN EL ART. 36 LAAASP
			MUEBLES LA FORJA DE JUAN ESCOBAR SA DE CV	NO SE EMITE EVALUACIÓN CON FUNDAMENTO EN EL ART. 36 LAAASP
			EDVAG CONCEPTOS COMERCIALES SA DE CV	NO SE EMITE EVALUACIÓN CON FUNDAMENTO EN EL ART. 36 LAAASP
			BECOMAR DE MEXICO, S. DE R.L. DE C.V.	NO SE EMITE EVALUACIÓN CON FUNDAMENTO EN EL ART. 36 LAAASP
			TECNO ROBLES DE MEXICO SA DE CV	NO SE EMITE EVALUACIÓN CON FUNDAMENTO EN EL ART. 36 LAAASP
247	CHIHUAHUA	ANAQUEL GUARDA COMODOS.	META SUMINISTROS MEDICOS SA DE CV	CUMPLE
			IMPULSORA DE CONSULTORIA E INGENIERIA MEXICANA SA DE CV	NO CUMPLEN
			CARLOS ARTURO GARCIA RIVERA	NO SE EMITE EVALUACIÓN CON FUNDAMENTO EN EL ART. 36 LAAASP
			ERGONOMIA PRODUCTIVIDAD SA DE CV	NO SE EMITE EVALUACIÓN CON FUNDAMENTO EN EL ART. 36 LAAASP
			EDVAG CONCEPTOS COMERCIALES SA DE CV	NO SE EMITE EVALUACIÓN CON FUNDAMENTO EN EL ART. 36 LAAASP

Durango 291, Piso 11, Col. Roma Norte, Alcaldía Cuauhtémoc, C. P. 06700, Ciudad de México
Tel. 55 5726-1700, Ext. 14925 www.imss.gob.mx

2024 Felipe Carrillo PUERTO

ACTA DE FALLO

LICITACIÓN PÚBLICA INTERNACIONAL ELECTRÓNICA BAJO COBERTURA DE TRATADOS DE LIBRE COMERCIO QUE CONTENGA CAPÍTULO DE COMPRAS GUBERNAMENTALES
NÚMERO DE IDENTIFICACIÓN EN COMPRANET: LA-50-GYR-050GYR040-T-2-2024

PROGRAMA "MOBILIARIO MÉDICO Y DE LABORATORIO PARA HOSPITALES PRIORITARIOS"

PART.	DESTINO	DESCRIPCIÓN	LICITANTE	EVALUACIÓN TÉCNICA
			TECNO ROBLES DE MEXICO SA DE CV	NO SE EMITE EVALUACIÓN POR SOBREPASAR EL TECHO PRESUPUESTAL
248	CHIHUAHUA	BANCO GIRATORIO ACOJINADO CON RESPALDO CINCO APOYOS	EDVAG CONCEPTOS COMERCIALES SA DE CV	NO SE EMITE EVALUACIÓN POR SOBREPASAR EL TECHO PRESUPUESTAL
			ERGONOMIA PRODUCTIVIDAD SA DE CV	NO SE EMITE EVALUACIÓN POR SOBREPASAR EL TECHO PRESUPUESTAL
249	CHIHUAHUA	BANCO GIRATORIO CON RESPALDO DE ACERO INOXIDABLE.	AH CORPORATIVO MEDICO DE MEXICO, S.A. DE C.V.	CUMPLE
			CARLOS ARTURO GARCIA RIVERA	NO CUMPLEN
			INVITRO DIAGNOSTICS MEXICO SA DE CV	NO SE EMITE EVALUACIÓN CON FUNDAMENTO EN EL ART. 36 LAAASP
			TECNOLOGIA INTEGRAL PERSONALIZABLE SA DE CV	NO SE EMITE EVALUACIÓN CON FUNDAMENTO EN EL ART. 36 LAAASP
			IMPULSORA DE CONSULTORIA E INGENIERIA MEXICANA SA DE CV	NO SE EMITE EVALUACIÓN CON FUNDAMENTO EN EL ART. 36 LAAASP
			ERGONOMIA PRODUCTIVIDAD SA DE CV	NO SE EMITE EVALUACIÓN CON FUNDAMENTO EN EL ART. 36 LAAASP
			EDVAG CONCEPTOS COMERCIALES SA DE CV	NO SE EMITE EVALUACIÓN CON FUNDAMENTO EN EL ART. 36 LAAASP
			TECNO ROBLES DE MEXICO SA DE CV	NO SE EMITE EVALUACIÓN CON FUNDAMENTO EN EL ART. 36 LAAASP
250	CHIHUAHUA	BANCO GIRATORIO DE ACERO INOXIDABLE.	SERPROF BIOMED SA DE CV	CUMPLE
			AH CORPORATIVO MEDICO DE MEXICO, S.A. DE C.V.	NO CUMPLEN
			TECNOLOGIA INTEGRAL PERSONALIZABLE SA DE CV	NO SE EMITE EVALUACIÓN CON FUNDAMENTO EN EL ART. 36 LAAASP
			CARLOS ARTURO GARCIA RIVERA	NO SE EMITE EVALUACIÓN CON FUNDAMENTO EN EL ART. 36 LAAASP
			INVITRO DIAGNOSTICS MEXICO SA DE CV	NO SE EMITE EVALUACIÓN CON FUNDAMENTO EN EL ART. 36 LAAASP
			IMPULSORA DE CONSULTORIA E INGENIERIA MEXICANA SA DE CV	NO SE EMITE EVALUACIÓN CON FUNDAMENTO EN EL ART. 36 LAAASP
			EDVAG CONCEPTOS COMERCIALES SA DE CV	NO SE EMITE EVALUACIÓN CON FUNDAMENTO EN EL ART. 36 LAAASP
			TECNO ROBLES DE MEXICO SA DE CV	NO SE EMITE EVALUACIÓN CON FUNDAMENTO EN EL ART. 36 LAAASP
			ERGONOMIA PRODUCTIVIDAD SA DE CV	NO SE EMITE EVALUACIÓN CON FUNDAMENTO EN EL ART. 36 LAAASP
251	CHIHUAHUA	BANDEJA	INFRAESTRUCTURA HOSPITALARIA PROEMSA SA DE CV	CUMPLE

Durango 291, Piso 11, Col. Roma Norte, Alcaldía Cuauhtémoc, C. P. 06700, Ciudad de México.
Tel. 55 5726 1700, Ext. 16425 www.imss.gob.mx

2024 Felipe Carrillo PUERTO

GOBIERNO DE MÉXICO | IMSS

DIRECCIÓN DE ADMINISTRACIÓN
Unidad de Adquisiciones
Coordinación de Adquisición de Bienes y Contratación de Servicios
Coordinación Técnica de Adquisición de Bienes de Inversión y Activos
División de Equipo y Mobiliario Médico

ACTA DE FALLO

LICITACIÓN PÚBLICA INTERNACIONAL ELECTRÓNICA BAJO COBERTURA DE TRATADOS DE LIBRE COMERCIO QUE CONTENGA CAPÍTULO DE COMPRAS GUBERNAMENTALES
NÚMERO DE IDENTIFICACIÓN EN COMPRANET: LA-50-GYR-050GYR040-T-2-2024

PROGRAMA "MOBILIARIO MÉDICO Y DE LABORATORIO PARA HOSPITALES PRIORITARIOS"

PART.	DESTINO	DESCRIPCIÓN	LICITANTE	EVALUACIÓN TÉCNICA
			EDVAG CONCEPTOS COMERCIALES SA DE CV	CUMPLE
253	CHIHUAHUA	BASCULA CON ESTADIMETRO.	ENCORE HEALTH S A P I DE CV	NO CUMPLEN
			SERPROF BIOMED SA DE CV	CUMPLE
			CARLOS ARTURO GARCIA RIVERA	NO SE EMITE EVALUACIÓN CON FUNDAMENTO EN EL ART. 36 LAAASP
			TECNO ROBLES DE MEXICO SA DE CV	NO SE EMITE EVALUACIÓN CON FUNDAMENTO EN EL ART. 36 LAAASP
			EDVAG CONCEPTOS COMERCIALES SA DE CV	NO SE EMITE EVALUACIÓN CON FUNDAMENTO EN EL ART. 36 LAAASP
			IMPULSORA DE CONSULTORIA E INGENIERIA MEXICANA SA DE CV	NO SE EMITE EVALUACIÓN CON FUNDAMENTO EN EL ART. 36 LAAASP
			ERGONOMIA PRODUCTIVIDAD SA DE CV	NO SE EMITE EVALUACIÓN CON FUNDAMENTO EN EL ART. 36 LAAASP
			INVITRO DIAGNOSTICS MEXICO SA DE CV	NO SE EMITE EVALUACIÓN CON FUNDAMENTO EN EL ART. 36 LAAASP
			INNOVACION MEDICA Y TECNOLOGIAS PARA LA SALUD MX SA DE CV	NO SE EMITE EVALUACIÓN CON FUNDAMENTO EN EL ART. 36 LAAASP
254	CHIHUAHUA	BASCULA PARA BEBE.	IMPULSORA DE CONSULTORIA E INGENIERIA MEXICANA SA DE CV	NO CUMPLEN
			EDVAG CONCEPTOS COMERCIALES SA DE CV	CUMPLE
			INNOVACION MEDICA Y TECNOLOGIAS PARA LA SALUD MX SA DE CV	NO SE EMITE EVALUACIÓN POR SOBREPASAR EL TECHO PRESUPUESTAL
255	CHIHUAHUA	BURO.	TECNOLOGIA INTEGRAL PERSONALIZABLE SA DE CV	CUMPLE
			SERPROF BIOMED SA DE CV	CUMPLE
			INFRAESTRUCTURA HOSPITALARIA PROEMSA SA DE CV	NO SE EMITE EVALUACIÓN CON FUNDAMENTO EN EL ART. 36 LAAASP
			MOBILIARIO Y EQUIPO ESCOLAR DEL BAJIO S DE RL DE CV	NO SE EMITE EVALUACIÓN CON FUNDAMENTO EN EL ART. 36 LAAASP
			DALISA SERVICES SA DE CV	NO SE EMITE EVALUACIÓN CON FUNDAMENTO EN EL ART. 36 LAAASP
			CARLOS ARTURO GARCIA RIVERA	NO SE EMITE EVALUACIÓN CON FUNDAMENTO EN EL ART. 36 LAAASP
			MUEBLES LA FORIA DE JUAN ESCOBAR SA DE CV	NO SE EMITE EVALUACIÓN CON FUNDAMENTO EN EL ART. 36 LAAASP
			EDVAG CONCEPTOS COMERCIALES SA DE CV	NO SE EMITE EVALUACIÓN CON FUNDAMENTO EN EL ART. 36 LAAASP
			ERGONOMIA PRODUCTIVIDAD SA DE CV	NO SE EMITE EVALUACIÓN CON FUNDAMENTO EN EL ART. 36 LAAASP

Durango 291, Piso 11, Col. Roma Norte, Alcaldía Cuauhtémoc, C. P. 06700, Ciudad de México.
Tel. 55 5726 1700, Ext. 16425 www.imss.gob.mx

2024 Felipe Carrillo PUERTO

ANEXOS

DIVISIÓN DE CONTRATOS

ACTA DE FALLO

LICITACIÓN PÚBLICA INTERNACIONAL ELECTRÓNICA BAJO COBERTURA DE TRATADOS DE LIBRE COMERCIO QUE CONTENGA CAPÍTULO DE COMPRAS GUBERNAMENTALES
NÚMERO DE IDENTIFICACIÓN EN COMPRANET: LA-50-GYR-050GYR040-T-2-2024

PROGRAMA "MOBILIARIO MÉDICO Y DE LABORATORIO PARA HOSPITALES PRIORITARIOS"

PART.	DESTINO	DESCRIPCIÓN	LICITANTE	EVALUACIÓN TÉCNICA
			IMPULSORA DE CONSULTORIA E INGENIERIA MEXICANA SA DE CV	NO SE EMITE EVALUACIÓN CON FUNDAMENTO EN EL ART. 36 LAAASP
			BECOMAR DE MEXICO, S. DE R.L. DE C.V.	NO SE EMITE EVALUACIÓN CON FUNDAMENTO EN EL ART. 36 LAAASP
			TECNO ROBLES DE MEXICO SA DE CV	NO SE EMITE EVALUACIÓN CON FUNDAMENTO EN EL ART. 36 LAAASP
256	CHIHUAHUA	CAMA INDIVIDUAL METALICA.	EDVAG CONCEPTOS COMERCIALES SA DE CV	CUMPLE
			MUEBLES LA FORJA DE JUAN ESCOBAR SA DE CV	CUMPLE
			IMPULSORA DE CONSULTORIA E INGENIERIA MEXICANA SA DE CV	NO SE EMITE EVALUACIÓN CON FUNDAMENTO EN EL ART. 36 LAAASP
257	CHIHUAHUA	CARRO PARA CURACIONES.	AH CORPORATIVO MEDICO DE MEXICO, S.A. DE C.V.	NO CUMPLEN
			SERPROF BIOMED SA DE CV	CUMPLE
			IMPULSORA DE CONSULTORIA E INGENIERIA MEXICANA SA DE CV	NO SE EMITE EVALUACIÓN CON FUNDAMENTO EN EL ART. 36 LAAASP
			ERGONOMIA PRODUCTIVIDAD SA DE CV	NO SE EMITE EVALUACIÓN CON FUNDAMENTO EN EL ART. 36 LAAASP
			EDVAG CONCEPTOS COMERCIALES SA DE CV	NO SE EMITE EVALUACIÓN POR SOBREPASAR EL TECHO PRESUPUESTAL
			TECNO ROBLES DE MEXICO SA DE CV	NO SE EMITE EVALUACIÓN POR SOBREPASAR EL TECHO PRESUPUESTAL
258	CHIHUAHUA	CARRO PARA MEDICAMENTOS.	SERPROF BIOMED SA DE CV	CUMPLE
			TECNOLOGIA INTEGRAL PERSONALIZABLE SA DE CV	CUMPLE
			IMPULSORA DE CONSULTORIA E INGENIERIA MEXICANA SA DE CV	NO SE EMITE EVALUACIÓN CON FUNDAMENTO EN EL ART. 36 LAAASP
			MUEBLES LA FORJA DE JUAN ESCOBAR SA DE CV	NO SE EMITE EVALUACIÓN CON FUNDAMENTO EN EL ART. 36 LAAASP
			ERGONOMIA PRODUCTIVIDAD SA DE CV	NO SE EMITE EVALUACIÓN CON FUNDAMENTO EN EL ART. 36 LAAASP
			EDVAG CONCEPTOS COMERCIALES SA DE CV	NO SE EMITE EVALUACIÓN CON FUNDAMENTO EN EL ART. 36 LAAASP
			TECNO ROBLES DE MEXICO SA DE CV	NO SE EMITE EVALUACIÓN POR SOBREPASAR EL TECHO PRESUPUESTAL
259	CHIHUAHUA	CARRO PARA ROPA LIMPIA.	EDVAG CONCEPTOS COMERCIALES SA DE CV	CUMPLE
			IMPULSORA DE CONSULTORIA E INGENIERIA MEXICANA SA DE CV	NO CUMPLEN

Durango 291, Piso 11, Col. Roma Norte, Alcaldía Cuauhtémoc, C. P. 06700, Ciudad de México.
Tel. 55 5726 4700, Ext. 14923. www.imss.gob.mx

2024 Felipe Carrillo PUERTO

GOBIERNO DE MÉXICO | IMSS

DIRECCIÓN DE ADMINISTRACIÓN
Unidad de Adquisiciones
Coordinación de Adquisición de Bienes y Contratación de Servicios
Coordinación Técnica de Adquisición de Bienes de Inversión y Activos
División de Equipo y Mobiliario Médico

ACTA DE FALLO

LICITACIÓN PÚBLICA INTERNACIONAL ELECTRÓNICA BAJO COBERTURA DE TRATADOS DE LIBRE COMERCIO QUE CONTENGA CAPÍTULO DE COMPRAS GUBERNAMENTALES
NÚMERO DE IDENTIFICACIÓN EN COMPRANET: LA-50-GYR-050GYR040-T-2-2024

PROGRAMA "MOBILIARIO MÉDICO Y DE LABORATORIO PARA HOSPITALES PRIORITARIOS"

PART.	DESTINO	DESCRIPCIÓN	LICITANTE	EVALUACIÓN TÉCNICA
260	CHIHUAHUA	CARRO PORTAEXPEDIENTES.	SERPROF BIOMED SA DE CV	CUMPLE
			IMPULSORA DE CONSULTORIA E INGENIERIA MEXICANA SA DE CV	NO CUMPLEN
			TECNOLOGIA INTEGRAL PERSONALIZABLE SA DE CV	NO SE EMITE EVALUACIÓN CON FUNDAMENTO EN EL ART. 36 LAAASP
			EDVAG CONCEPTOS COMERCIALES SA DE CV	NO SE EMITE EVALUACIÓN POR SOBREPASAR EL TECHO PRESUPUESTAL
			TECNO ROBLES DE MEXICO SA DE CV	NO SE EMITE EVALUACIÓN POR SOBREPASAR EL TECHO PRESUPUESTAL
261	CHIHUAHUA	CEPILLERA PARA USO QUIRURGICO.	INFRAESTRUCTURA HOSPITALARIA PROEMSA SA DE CV	CUMPLE
			TECNO ROBLES DE MEXICO SA DE CV	NO CUMPLEN
			EDVAG CONCEPTOS COMERCIALES SA DE CV	NO SE EMITE EVALUACIÓN CON FUNDAMENTO EN EL ART. 36 LAAASP
			ERGONOMIA PRODUCTIVIDAD SA DE CV	NO SE EMITE EVALUACIÓN CON FUNDAMENTO EN EL ART. 36 LAAASP
			IMPULSORA DE CONSULTORIA E INGENIERIA MEXICANA SA DE CV	NO SE EMITE EVALUACIÓN CON FUNDAMENTO EN EL ART. 36 LAAASP
262	CHIHUAHUA	CHAROLA CON TAPA PARA INSTRUMENTAL.	INFRAESTRUCTURA HOSPITALARIA PROEMSA SA DE CV	CUMPLE
			EDVAG CONCEPTOS COMERCIALES SA DE CV	CUMPLE
			IMPULSORA DE CONSULTORIA E INGENIERIA MEXICANA SA DE CV	NO SE EMITE EVALUACIÓN CON FUNDAMENTO EN EL ART. 36 LAAASP
263	CHIHUAHUA	COMODO PARA ADULTOS.	INFRAESTRUCTURA HOSPITALARIA PROEMSA SA DE CV	CUMPLE
			SERPROF BIOMED SA DE CV	CUMPLE
			TECNO ROBLES DE MEXICO SA DE CV	NO SE EMITE EVALUACIÓN CON FUNDAMENTO EN EL ART. 36 LAAASP
			EDVAG CONCEPTOS COMERCIALES SA DE CV	NO SE EMITE EVALUACIÓN CON FUNDAMENTO EN EL ART. 36 LAAASP
			ERGONOMIA PRODUCTIVIDAD SA DE CV	NO SE EMITE EVALUACIÓN CON FUNDAMENTO EN EL ART. 36 LAAASP
264	CHIHUAHUA	COMODO PARA MENORES.	SERPROF BIOMED SA DE CV	CUMPLE
			IMPULSORA DE CONSULTORIA E INGENIERIA MEXICANA SA DE CV	CUMPLE
			TECNO ROBLES DE MEXICO SA DE CV	NO SE EMITE EVALUACIÓN CON FUNDAMENTO EN EL ART. 36 LAAASP
			EDVAG CONCEPTOS COMERCIALES SA DE CV	NO SE EMITE EVALUACIÓN CON FUNDAMENTO EN EL ART. 36 LAAASP

Durango 291, Piso 11, Col. Roma Norte, Alcaldía Cuauhtémoc, C. P. 06700, Ciudad de México.
Tel. 55 5726 4700, Ext. 14923. www.imss.gob.mx

2024 Felipe Carrillo PUERTO

ACTA DE FALLO

LICITACIÓN PÚBLICA INTERNACIONAL ELECTRÓNICA BAJO COBERTURA DE TRATADOS DE LIBRE COMERCIO QUE CONTENGA CAPÍTULO DE COMPRAS GUBERNAMENTALES
NÚMERO DE IDENTIFICACIÓN EN COMPRANET: LA-50-GYR-050GYR040-T-2-2024

PROGRAMA "MOBILIARIO MÉDICO Y DE LABORATORIO PARA HOSPITALES PRIORITARIOS"

PART.	DESTINO	DESCRIPCIÓN	LICITANTE	EVALUACIÓN TÉCNICA
265	CHIHUAHUA	CUBETA DE ACERO INOXIDABLE CON PORTA CUBETA RODABLE.	INFRAESTRUCTURA HOSPITALARIA PROEMSA SA DE CV	CUMPLE
			TECNO ROBLES DE MEXICO SA DE CV	NO CUMPLEN
			SERPROF BIOMED SA DE CV	NO SE EMITE EVALUACIÓN CON FUNDAMENTO EN EL ART. 36 LAAASP
			CARLOS ARTURO GARCIA RIVERA	NO SE EMITE EVALUACIÓN CON FUNDAMENTO EN EL ART. 36 LAAASP
			BECOMAR DE MEXICO, S. DE R.L. DE C.V.	NO SE EMITE EVALUACIÓN CON FUNDAMENTO EN EL ART. 36 LAAASP
			EDVAG CONCEPTOS COMERCIALES SA DE CV	NO SE EMITE EVALUACIÓN CON FUNDAMENTO EN EL ART. 36 LAAASP.
			ERGONOMIA PRODUCTIVIDAD SA DE CV	NO SE EMITE EVALUACIÓN POR SOBREPASAR EL TECHO PRESUPUESTAL
266	CHIHUAHUA	ESCALERILLA DE DOS PELDAÑOS.	TECNOLOGIA INTEGRAL PERSONALIZABLE SA DE CV	CUMPLE
			SERPROF BIOMED SA DE CV	CUMPLE
			AH CORPORATIVO MEDICO DE MEXICO, S.A. DE C.V.	NO SE EMITE EVALUACIÓN CON FUNDAMENTO EN EL ART. 36 LAAASP
			IMPULSORA DE CONSULTORIA E INGENIERIA MEXICANA SA DE CV	NO SE EMITE EVALUACIÓN CON FUNDAMENTO EN EL ART. 36 LAAASP
			MUEBLES LA FORJA DE JUAN ESCOBAR SA DE CV	NO SE EMITE EVALUACIÓN CON FUNDAMENTO EN EL ART. 36 LAAASP
			ERGONOMIA PRODUCTIVIDAD SA DE CV	NO SE EMITE EVALUACIÓN CON FUNDAMENTO EN EL ART. 36 LAAASP
			EDVAG CONCEPTOS COMERCIALES SA DE CV	NO SE EMITE EVALUACIÓN CON FUNDAMENTO EN EL ART. 36 LAAASP
			TECNO ROBLES DE MEXICO SA DE CV	NO SE EMITE EVALUACIÓN POR SOBREPASAR EL TECHO PRESUPUESTAL
267	CHIHUAHUA	ESTANTE GUARDA ESTERIL DE 90 CM.	INFRAESTRUCTURA HOSPITALARIA PROEMSA SA DE CV	CUMPLE
			TECNOLOGIA INTEGRAL PERSONALIZABLE SA DE CV	CUMPLE
			BECOMAR DE MEXICO, S. DE R.L. DE C.V.	NO SE EMITE EVALUACIÓN CON FUNDAMENTO EN EL ART. 36 LAAASP
			IMPULSORA DE CONSULTORIA E INGENIERIA MEXICANA SA DE CV	NO SE EMITE EVALUACIÓN CON FUNDAMENTO EN EL ART. 36 LAAASP
			EDVAG CONCEPTOS COMERCIALES SA DE CV	NO SE EMITE EVALUACIÓN CON FUNDAMENTO EN EL ART. 36 LAAASP
			MUEBLES LA FORJA DE JUAN ESCOBAR SA DE CV	NO SE EMITE EVALUACIÓN CON FUNDAMENTO EN EL ART. 36 LAAASP
			TECNO ROBLES DE MEXICO SA DE CV	NO SE EMITE EVALUACIÓN CON FUNDAMENTO EN EL ART. 36 LAAASP

Durango 291, Piso 11, Col. Roma Norte, Alcaldía Cuauhtémoc, C. P. 06700, Ciudad de México
Tel. 55 5726 1900, ext. 19225 www.imss.gob.mx

2024 Felipe Carrillo PUERTO

GOBIERNO DE MÉXICO | IMSS

DIRECCIÓN DE ADMINISTRACIÓN
Unidad de Adquisiciones
Coordinación de Adquisición de Bienes y Contratación de Servicios
Coordinación Técnica de Adquisición de Bienes de Inversión y Activos
División de Equipo y Mobiliario Médico

ACTA DE FALLO

LICITACIÓN PÚBLICA INTERNACIONAL ELECTRÓNICA BAJO COBERTURA DE TRATADOS DE LIBRE COMERCIO QUE CONTENGA CAPÍTULO DE COMPRAS GUBERNAMENTALES
NÚMERO DE IDENTIFICACIÓN EN COMPRANET: LA-50-GYR-050GYR040-T-2-2024

PROGRAMA "MOBILIARIO MÉDICO Y DE LABORATORIO PARA HOSPITALES PRIORITARIOS"

PART.	DESTINO	DESCRIPCIÓN	LICITANTE	EVALUACIÓN TÉCNICA
			ERGONOMIA PRODUCTIVIDAD SA DE CV	NO SE EMITE EVALUACIÓN POR SOBREPASAR EL TECHO PRESUPUESTAL
268	CHIHUAHUA	ESTANTE GUARDA ESTERIL DE 120 CM.	INFRAESTRUCTURA HOSPITALARIA PROEMSA SA DE CV	CUMPLE
			IMPULSORA DE CONSULTORIA E INGENIERIA MEXICANA SA DE CV	NO CUMPLEN
			MUEBLES LA FORJA DE JUAN ESCOBAR SA DE CV	NO SE EMITE EVALUACIÓN CON FUNDAMENTO EN EL ART. 36 LAAASP
			TECNOLOGIA INTEGRAL PERSONALIZABLE SA DE CV	NO SE EMITE EVALUACIÓN CON FUNDAMENTO EN EL ART. 36 LAAASP
			EDVAG CONCEPTOS COMERCIALES SA DE CV	NO SE EMITE EVALUACIÓN CON FUNDAMENTO EN EL ART. 36 LAAASP
			BECOMAR DE MEXICO, S. DE R.L. DE C.V.	NO SE EMITE EVALUACIÓN POR SOBREPASAR EL TECHO PRESUPUESTAL
			TECNO ROBLES DE MEXICO SA DE CV	NO SE EMITE EVALUACIÓN POR SOBREPASAR EL TECHO PRESUPUESTAL
			ERGONOMIA PRODUCTIVIDAD SA DE CV	NO SE EMITE EVALUACIÓN POR SOBREPASAR EL TECHO PRESUPUESTAL
269	CHIHUAHUA	JABONERA DE PEDAL	SERPROF BIOMED SA DE CV	CUMPLE
			CARLOS ARTURO GARCIA RIVERA	NO CUMPLEN
			EDVAG CONCEPTOS COMERCIALES SA DE CV	NO SE EMITE EVALUACIÓN POR SOBREPASAR EL TECHO PRESUPUESTAL
			TECNO ROBLES DE MEXICO SA DE CV	NO SE EMITE EVALUACIÓN POR SOBREPASAR EL TECHO PRESUPUESTAL
270	CHIHUAHUA	LAMPARA DE LUZ INTENSA.	EDVAG CONCEPTOS COMERCIALES SA DE CV	CUMPLE
271	CHIHUAHUA	LAMPARA DE PIE RODABLE	CARLOS ARTURO GARCIA RIVERA	NO CUMPLEN
			EDVAG CONCEPTOS COMERCIALES SA DE CV	CUMPLE
			SERPROF BIOMED SA DE CV	NO SE EMITE EVALUACIÓN CON FUNDAMENTO EN EL ART. 36 LAAASP
			IMPULSORA DE CONSULTORIA E INGENIERIA MEXICANA SA DE CV	NO SE EMITE EVALUACIÓN CON FUNDAMENTO EN EL ART. 36 LAAASP
280	CHIHUAHUA	MESA CARRO ANESTESIOLOGO DE 70 CM.	SERPROF BIOMED SA DE CV	CUMPLE
			MUEBLES LA FORJA DE JUAN ESCOBAR SA DE CV	CUMPLE
			TECNOLOGIA INTEGRAL PERSONALIZABLE SA DE CV	NO SE EMITE EVALUACIÓN CON FUNDAMENTO EN EL ART. 36 LAAASP

Durango 291, Piso 11, Col. Roma Norte, Alcaldía Cuauhtémoc, C. P. 06700, Ciudad de México
Tel. 55 5726 1900, ext. 19225 www.imss.gob.mx

2024 Felipe Carrillo PUERTO

ANEXOS
DIVISIÓN DE CONTRATOS

ACTA DE FALLO

LICITACIÓN PÚBLICA INTERNACIONAL ELECTRÓNICA BAJO COBERTURA DE TRATADOS DE LIBRE COMERCIO QUE CONTENGA CAPÍTULO DE COMPRAS GUBERNAMENTALES
NÚMERO DE IDENTIFICACIÓN EN COMPRANET: LA-50-GYR-050GYR040-T-2-2024

PROGRAMA "MOBILIARIO MÉDICO Y DE LABORATORIO PARA HOSPITALES PRIORITARIOS"

PART.	DESTINO	DESCRIPCIÓN	LICITANTE	EVALUACIÓN TÉCNICA
			IMPULSORA DE CONSULTORIA E INGENIERIA MEXICANA SA DE CV	NO SE EMITE EVALUACIÓN CON FUNDAMENTO EN EL ART. 36 LAAASP
			EDVAG CONCEPTOS COMERCIALES SA DE CV	NO SE EMITE EVALUACIÓN CON FUNDAMENTO EN EL ART. 36 LAAASP
			TECNO ROBLES DE MEXICO SA DE CV	NO SE EMITE EVALUACIÓN POR SOBREPASAR EL TECHO PRESUPUESTAL
281	CHIHUAHUA	MESA DE 180 CM PARA ENSAMBLE CON PEPISA INTERMEDIA.	MUEBLES LA FORJA DE JUAN ESCOBAR SA DE CV	CUMPLE.
			EDVAG CONCEPTOS COMERCIALES SA DE CV.	NO SE EMITE EVALUACIÓN POR SOBREPASAR EL TECHO PRESUPUESTAL
			TECNOLOGIA INTEGRAL PERSONALIZABLE SA DE CV	NO SE EMITE EVALUACION POR SOBREPASAR EL TECHO PRESUPUESTAL
283	CHIHUAHUA	MESA MAYO.	AH CORPORATIVO MEDICO DE MEXICO, S.A. DE C.V.	NO CUMPLEN
			SERPROF BIOMED SA DE CV	CUMPLE
			TECNOLOGIA INTEGRAL PERSONALIZABLE SA DE CV	NO SE EMITE EVALUACIÓN CON FUNDAMENTO EN EL ART. 36 LAAASP
			CARLOS ARTURO GARCIA RIVERA	NO SE EMITE EVALUACIÓN CON FUNDAMENTO EN EL ART. 36 LAAASP
			ERGONOMIA PRODUCTIVIDAD SA DE CV	NO SE EMITE EVALUACIÓN CON FUNDAMENTO EN EL ART. 36 LAAASP
			IMPULSORA DE CONSULTORIA E INGENIERIA MEXICANA SA DE CV	NO SE EMITE EVALUACIÓN CON FUNDAMENTO EN EL ART. 36 LAAASP
			MUEBLES LA FORJA DE JUAN ESCOBAR SA DE CV	NO SE EMITE EVALUACIÓN CON FUNDAMENTO EN EL ART. 36 LAAASP
			INVITRO DIAGNOSTICS MEXICO SA DE CV	NO SE EMITE EVALUACIÓN CON FUNDAMENTO EN EL ART. 36 LAAASP
			EDVAG CONCEPTOS COMERCIALES SA DE CV	NO SE EMITE EVALUACIÓN CON FUNDAMENTO EN EL ART. 36 LAAASP
			BECOMAR DE MEXICO, S. DE R.L. DE C.V.	NO SE EMITE EVALUACIÓN POR SOBREPASAR EL TECHO PRESUPUESTAL
			TECNO ROBLES DE MEXICO SA DE CV	NO SE EMITE EVALUACIÓN POR SOBREPASAR EL TECHO PRESUPUESTAL
285	CHIHUAHUA	MESA PARA EXPLORACION PEDIATRICA.	MUEBLES LA FORJA DE JUAN ESCOBAR SA DE CV	CUMPLE
			EDVAG CONCEPTOS COMERCIALES SA DE CV	NO SE EMITE EVALUACIÓN POR SOBREPASAR EL TECHO PRESUPUESTAL
			IMPULSORA DE CONSULTORIA E INGENIERIA MEXICANA SA DE CV	NO SE EMITE EVALUACIÓN POR SOBREPASAR EL TECHO PRESUPUESTAL

GOBIERNO DE MÉXICO | IMSS

DIRECCIÓN DE ADMINISTRACIÓN
Unidad de Adquisiciones
Coordinación de Adquisición de Bienes y Contratación de Servicios
Coordinación Técnica de Adquisición de Bienes de Inversión y Activos
División de Equipo y Mobiliario Médico

ACTA DE FALLO

LICITACIÓN PÚBLICA INTERNACIONAL ELECTRÓNICA BAJO COBERTURA DE TRATADOS DE LIBRE COMERCIO QUE CONTENGA CAPÍTULO DE COMPRAS GUBERNAMENTALES
NÚMERO DE IDENTIFICACIÓN EN COMPRANET: LA-50-GYR-050GYR040-T-2-2024

PROGRAMA "MOBILIARIO MÉDICO Y DE LABORATORIO PARA HOSPITALES PRIORITARIOS"

PART.	DESTINO	DESCRIPCIÓN	LICITANTE	EVALUACIÓN TÉCNICA
285	CHIHUAHUA	MESA PARA INSTRUMENTAL QUIRURGICO.	SERPROF BIOMED SA DE CV	CUMPLE
			CARLOS ARTURO GARCIA RIVERA	NO CUMPLEN
			INVITRO DIAGNOSTICS MEXICO SA DE CV	NO SE EMITE EVALUACIÓN CON FUNDAMENTO EN EL ART. 36 LAAASP
			IMPULSORA DE CONSULTORIA E INGENIERIA MEXICANA SA DE CV	NO SE EMITE EVALUACIÓN CON FUNDAMENTO EN EL ART. 36 LAAASP
			MUEBLES LA FORJA DE JUAN ESCOBAR SA DE CV	NO SE EMITE EVALUACIÓN CON FUNDAMENTO EN EL ART. 36 LAAASP
			EDVAG CONCEPTOS COMERCIALES SA DE CV	NO SE EMITE EVALUACIÓN POR SOBREPASAR EL TECHO PRESUPUESTAL
			TECNO ROBLES DE MEXICO SA DE CV	NO SE EMITE EVALUACIÓN POR SOBREPASAR EL TECHO PRESUPUESTAL
286	CHIHUAHUA	MESA PARA REHIDRATACION.	SERPROF BIOMED SA DE CV	CUMPLE
			EDVAG CONCEPTOS COMERCIALES SA DE CV	CUMPLE
			IMPULSORA DE CONSULTORIA E INGENIERIA MEXICANA SA DE CV	NO SE EMITE EVALUACIÓN CON FUNDAMENTO EN EL ART. 36 LAAASP
287	CHIHUAHUA	MESA PASTEUR.	AH CORPORATIVO MEDICO DE MEXICO, S.A. DE C.V.	NO CUMPLEN
			SERPROF BIOMED SA DE CV	CUMPLE
			CARLOS ARTURO GARCIA RIVERA	NO SE EMITE EVALUACIÓN CON FUNDAMENTO EN EL ART. 36 LAAASP
			TECNOLOGIA INTEGRAL PERSONALIZABLE SA DE CV	NO SE EMITE EVALUACIÓN CON FUNDAMENTO EN EL ART. 36 LAAASP
			IMPULSORA DE CONSULTORIA E INGENIERIA MEXICANA SA DE CV	NO SE EMITE EVALUACIÓN CON FUNDAMENTO EN EL ART. 36 LAAASP
			INVITRO DIAGNOSTICS MEXICO SA DE CV	NO SE EMITE EVALUACIÓN CON FUNDAMENTO EN EL ART. 36 LAAASP
			EDVAG CONCEPTOS COMERCIALES SA DE CV	NO SE EMITE EVALUACIÓN CON FUNDAMENTO EN EL ART. 36 LAAASP
			MUEBLES LA FORJA DE JUAN ESCOBAR SA DE CV	NO SE EMITE EVALUACIÓN CON FUNDAMENTO EN EL ART. 36 LAAASP
			ERGONOMIA PRODUCTIVIDAD SA DE CV	NO SE EMITE EVALUACIÓN CON FUNDAMENTO EN EL ART. 36 LAAASP
			BECOMAR DE MEXICO, S. DE R.L. DE C.V.	NO SE EMITE EVALUACIÓN POR SOBREPASAR EL TECHO PRESUPUESTAL
288	CHIHUAHUA	MESA PUENTE.	SERPROF BIOMED SA DE CV	CUMPLE

ACTA DE FALLO

LICITACIÓN PÚBLICA INTERNACIONAL ELECTRÓNICA BAJO COBERTURA DE TRATADOS DE LIBRE COMERCIO QUE CONTENGA CAPÍTULO DE COMPRAS GUBERNAMENTALES
NÚMERO DE IDENTIFICACIÓN EN COMPRANET: LA-50-GYR-050GYR040-T-2-2024

PROGRAMA "MOBILIARIO MÉDICO Y DE LABORATORIO PARA HOSPITALES PRIORITARIOS"

PART.	DESTINO	DESCRIPCIÓN	LICITANTE	EVALUACIÓN TÉCNICA
			TECNOLOGIA INTEGRAL PERSONALIZABLE SA DE CV	CUMPLE
			IMPULSORA DE CONSULTORIA E INGENIERIA MEXICANA SA DE CV	NO SE EMITE EVALUACIÓN CON FUNDAMENTO EN EL ART. 36 LAAASP
			INVITRO DIAGNOSTICS MEXICO SA DE CV	NO SE EMITE EVALUACIÓN CON FUNDAMENTO EN EL ART. 36 LAAASP
			CARLOS ARTURO GARCIA RIVERA	NO SE EMITE EVALUACIÓN CON FUNDAMENTO EN EL ART. 36 LAAASP
			MUEBLES LA FORJA DE JUAN ESCOBAR SA DE CV	NO SE EMITE EVALUACIÓN CON FUNDAMENTO EN EL ART. 36 LAAASP
			EDVAG CONCEPTOS COMERCIALES SA DE CV	NO SE EMITE EVALUACIÓN POR SOBREPASAR EL TECHO PRESUPUESTAL
			ERGONOMIA PRODUCTIVIDAD SA DE CV	NO SE EMITE EVALUACIÓN POR SOBREPASAR EL TECHO PRESUPUESTAL
289	CHIHUAHUA	MESA RIGIDA DE MADERA	EDVAG CONCEPTOS COMERCIALES SA DE CV	CUMPLE
			ERGONOMIA PRODUCTIVIDAD SA DE CV	NO SE EMITE EVALUACIÓN POR SOBREPASAR EL TECHO PRESUPUESTAL
			SERPROF BIOMED SA DE CV	CUMPLE
			TECNOLOGIA INTEGRAL PERSONALIZABLE SA DE CV	CUMPLE
			CARLOS ARTURO GARCIA RIVERA	NO SE EMITE EVALUACIÓN CON FUNDAMENTO EN EL ART. 36 LAAASP
290	CHIHUAHUA	MESA RIÑON	IMPULSORA DE CONSULTORIA E INGENIERIA MEXICANA SA DE CV	NO SE EMITE EVALUACIÓN CON FUNDAMENTO EN EL ART. 36 LAAASP
			ERGONOMIA PRODUCTIVIDAD SA DE CV	NO SE EMITE EVALUACIÓN CON FUNDAMENTO EN EL ART. 36 LAAASP
			EDVAG CONCEPTOS COMERCIALES SA DE CV	NO SE EMITE EVALUACIÓN CON FUNDAMENTO EN EL ART. 36 LAAASP
			MUEBLES LA FORJA DE JUAN ESCOBAR SA DE CV	CUMPLE
291	CHIHUAHUA	REPISA DE 120 CM CONTRA MURO	IMPULSORA DE CONSULTORIA E INGENIERIA MEXICANA SA DE CV	CUMPLE
			EDVAG CONCEPTOS COMERCIALES SA DE CV	NO SE EMITE EVALUACIÓN CON FUNDAMENTO EN EL ART. 36 LAAASP
292	CHIHUAHUA	REPISA DE 180 CM CONTRA MURO	EDVAG CONCEPTOS COMERCIALES SA DE CV	CUMPLE
			IMPULSORA DE CONSULTORIA E INGENIERIA MEXICANA SA DE CV	NO SE EMITE EVALUACIÓN POR SOBREPASAR EL TECHO PRESUPUESTAL
293	CHIHUAHUA	RIEL PORTAVENOCLISIS	META SUMINISTROS MEDICOS SA DE CV	CUMPLE

GOBIERNO DE MÉXICO | IMSS

DIRECCIÓN DE ADMINISTRACIÓN
Unidad de Adquisiciones
Coordinación de Adquisición de Bienes y Contratación de Servicios
Coordinación Técnica de Adquisición de Bienes de Inversión y Activos
División de Equipo y Mobiliario Médico

ACTA DE FALLO

LICITACIÓN PÚBLICA INTERNACIONAL ELECTRÓNICA BAJO COBERTURA DE TRATADOS DE LIBRE COMERCIO QUE CONTENGA CAPÍTULO DE COMPRAS GUBERNAMENTALES
NÚMERO DE IDENTIFICACIÓN EN COMPRANET: LA-50-GYR-050GYR040-T-2-2024

PROGRAMA "MOBILIARIO MÉDICO Y DE LABORATORIO PARA HOSPITALES PRIORITARIOS"

PART.	DESTINO	DESCRIPCIÓN	LICITANTE	EVALUACIÓN TÉCNICA
			ERGONOMIA PRODUCTIVIDAD SA DE CV	CUMPLE
			DALISA SERVICES SA DE CV	NO SE EMITE EVALUACIÓN CON FUNDAMENTO EN EL ART. 36 LAAASP
			EDVAG CONCEPTOS COMERCIALES SA DE CV	NO SE EMITE EVALUACIÓN CON FUNDAMENTO EN EL ART. 36 LAAASP
			IMPULSORA DE CONSULTORIA E INGENIERIA MEXICANA SA DE CV	NO SE EMITE EVALUACIÓN CON FUNDAMENTO EN EL ART. 36 LAAASP
			SERPROF BIOMED SA DE CV	CUMPLE
			INFRAESTRUCTURA HOSPITALARIA PROEMSA SA DE CV	CUMPLE
			ERGONOMIA PRODUCTIVIDAD SA DE CV	NO SE EMITE EVALUACIÓN CON FUNDAMENTO EN EL ART. 36 LAAASP
294	CHIHUAHUA	RIÑON DE ACERO INOXIDABLE DE 250 ML	EDVAG CONCEPTOS COMERCIALES SA DE CV	NO SE EMITE EVALUACIÓN CON FUNDAMENTO EN EL ART. 36 LAAASP
			INVITRO DIAGNOSTICS MEXICO SA DE CV	NO SE EMITE EVALUACIÓN CON FUNDAMENTO EN EL ART. 36 LAAASP
			IMPULSORA DE CONSULTORIA E INGENIERIA MEXICANA SA DE CV	NO SE EMITE EVALUACIÓN CON FUNDAMENTO EN EL ART. 36 LAAASP
			CARLOS ARTURO GARCIA RIVERA	NO SE EMITE EVALUACIÓN CON FUNDAMENTO EN EL ART. 36 LAAASP
			SERPROF BIOMED SA DE CV	CUMPLE
			INFRAESTRUCTURA HOSPITALARIA PROEMSA SA DE CV	CUMPLE
			ERGONOMIA PRODUCTIVIDAD SA DE CV	NO SE EMITE EVALUACIÓN CON FUNDAMENTO EN EL ART. 36 LAAASP
295	CHIHUAHUA	RIÑON DE ACERO INOXIDABLE DE 500 ML	EDVAG CONCEPTOS COMERCIALES SA DE CV	NO SE EMITE EVALUACIÓN CON FUNDAMENTO EN EL ART. 36 LAAASP
			IMPULSORA DE CONSULTORIA E INGENIERIA MEXICANA SA DE CV	NO SE EMITE EVALUACIÓN CON FUNDAMENTO EN EL ART. 36 LAAASP
			INVITRO DIAGNOSTICS MEXICO SA DE CV	NO SE EMITE EVALUACIÓN CON FUNDAMENTO EN EL ART. 36 LAAASP
			CARLOS ARTURO GARCIA RIVERA	NO SE EMITE EVALUACIÓN CON FUNDAMENTO EN EL ART. 36 LAAASP
296	CHIHUAHUA	SILLA DE RUEDAS CON DESCANSAPIES	SERPROF BIOMED SA DE CV	CUMPLE
			EDVAG CONCEPTOS COMERCIALES SA DE CV	CUMPLE
			ERGONOMIA PRODUCTIVIDAD SA DE CV	NO SE EMITE EVALUACIÓN CON FUNDAMENTO EN EL ART. 36 LAAASP
297	CHIHUAHUA	VASO PARA MEDICAMENTOS DE 30	SERPROF BIOMED SA DE CV	CUMPLE

Durango 291, Piso 11, Col. Roma Norte, Alcaldía Cuauhtémoc, C.P. 06700, Ciudad de México
Tel. 55 5726-1700, Ext. 14625
www.imss.gob.mx

2024 Felipe Carrillo PUERTO

ANEXOS
DIVISIÓN DE CONTRATOS

ACTA DE FALLO

LICITACIÓN PÚBLICA INTERNACIONAL ELECTRÓNICA BAJO COBERTURA DE TRATADOS DE LIBRE COMERCIO QUE CONTENGA CAPÍTULO DE COMPRAS GUBERNAMENTALES
NÚMERO DE IDENTIFICACIÓN EN COMPRANET: LA-50-GYR-050GYR040-T-2-2024

PROGRAMA "MOBILIARIO MÉDICO Y DE LABORATORIO PARA HOSPITALES PRIORITARIOS"

PART.	DESTINO	DESCRIPCIÓN	LICITANTE	EVALUACIÓN TÉCNICA
		CM CUBICOS.	INFRAESTRUCTURA HOSPITALARIA PROEMSA SA DE CV	NO CUMPLEN
			IMPULSORA DE CONSULTORIA E INGENIERIA MEXICANA SA DE CV	NO SE EMITE EVALUACIÓN CON FUNDAMENTO EN EL ART. 36 LAAASP
			EDVAG CONCEPTOS COMERCIALES SA DE CV	NO SE EMITE EVALUACIÓN CON FUNDAMENTO EN EL ART. 36 LAAASP
298	CHIHUAHUA	VASO PARA MEDICAMENTOS DE 140 CM CUBICOS.	INFRAESTRUCTURA HOSPITALARIA PROEMSA SA DE CV	CUMPLE
			EDVAG CONCEPTOS COMERCIALES SA DE CV	NO SE EMITE EVALUACIÓN POR SOBREPASAR EL TECHO PRESUPUESTAL
299	CHIHUAHUA	VASO CON TAPA DE UN LITRO.	INFRAESTRUCTURA HOSPITALARIA PROEMSA SA DE CV	CUMPLE
			EDVAG CONCEPTOS COMERCIALES SA DE CV	CUMPLE
300	CHIHUAHUA	BANQUETA DE ALTURA.	SERPROF BIOMED SA DE CV	CUMPLE
			IMPULSORA DE CONSULTORÍA E INGENIERIA MEXICANA SA DE CV	CUMPLE
			EDVAG CONCEPTOS COMERCIALES SA DE CV	NO SE EMITE EVALUACIÓN POR SOBREPASAR EL TECHO PRESUPUESTAL
			TECNOLOGIA INTEGRAL PERSONALIZABLE SA DE CV	NO SE EMITE EVALUACIÓN POR SOBREPASAR EL TECHO PRESUPUESTAL
301	CHIHUAHUA	DIVAN (CHAISE LONGUE).	IMPULSORA DE CONSULTORIA E INGENIERIA MEXICANA SA DE CV	NO CUMPLEN
			EDVAG CONCEPTOS COMERCIALES SA DE CV	CUMPLE
			ERGONOMIA PRODUCTIVIDAD SA DE CV	NO SE EMITE EVALUACIÓN CON FUNDAMENTO EN EL ART. 36 LAAASP
			MUEBLES LA FORJA DE JUAN ESCOBAR SA DE CV	NO SE EMITE EVALUACIÓN CON FUNDAMENTO EN EL ART. 36 LAAASP
			TECNOLOGIA INTEGRAL PERSONALIZABLE SA DE CV	NO SE EMITE EVALUACIÓN POR SOBREPASAR EL TECHO PRESUPUESTAL
302	CHIHUAHUA	LITERAS METALICAS.	EDVAG CONCEPTOS COMERCIALES SA DE CV	CUMPLE
			MUEBLES LA FORJA DE JUAN ESCOBAR SA DE CV	CUMPLE
			ERGONOMIA PRODUCTIVIDAD SA DE CV	NO SE EMITE EVALUACIÓN CON FUNDAMENTO EN EL ART. 36 LAAASP
303	CHIHUAHUA	ORINAL PARA VARONES.	INFRAESTRUCTURA HOSPITALARIA PROEMSA SA DE CV	CUMPLE
			SERPROF BIOMED SA DE CV	CUMPLE

GOBIERNO DE MÉXICO | IMSS

DIRECCIÓN DE ADMINISTRACIÓN
Unidad de Adquisiciones
Coordinación de Adquisición de Bienes y Contratación de Servicios
Coordinación Técnica de Adquisición de Bienes de Inversión y Activos
División de Equipo y Mobiliario Médico

ACTA DE FALLO

LICITACIÓN PÚBLICA INTERNACIONAL ELECTRÓNICA BAJO COBERTURA DE TRATADOS DE LIBRE COMERCIO QUE CONTENGA CAPÍTULO DE COMPRAS GUBERNAMENTALES
NÚMERO DE IDENTIFICACIÓN EN COMPRANET: LA-50-GYR-050GYR040-T-2-2024

PROGRAMA "MOBILIARIO MÉDICO Y DE LABORATORIO PARA HOSPITALES PRIORITARIOS"

PART.	DESTINO	DESCRIPCIÓN	LICITANTE	EVALUACIÓN TÉCNICA
			CARLOS ARTURO GARCIA RIVERA	NO SE EMITE EVALUACIÓN CON FUNDAMENTO EN EL ART. 36 LAAASP
			EDVAG CONCEPTOS COMERCIALES SA DE CV	NO SE EMITE EVALUACIÓN CON FUNDAMENTO EN EL ART. 36 LAAASP
			IMPULSORA DE CONSULTORIA E INGENIERIA MEXICANA SA DE CV	NO SE EMITE EVALUACIÓN CON FUNDAMENTO EN EL ART. 36 LAAASP
			ERGONOMIA PRODUCTIVIDAD SA DE CV	NO SE EMITE EVALUACIÓN POR SOBREPASAR EL TECHO PRESUPUESTAL
304	CHIHUAHUA	BORLAVE NOELISIS RODABLE.	INFRAESTRUCTURA HOSPITALARIA PROEMSA SA DE CV	CUMPLE
			SERPROF BIOMED SA DE CV	CUMPLE
			TECNOLOGIA INTEGRAL PERSONALIZABLE SA DE CV	NO SE EMITE EVALUACIÓN CON FUNDAMENTO EN EL ART. 36 LAAASP
			IMPULSORA DE CONSULTORIA E INGENIERIA MEXICANA SA DE CV	NO SE EMITE EVALUACIÓN CON FUNDAMENTO EN EL ART. 36 LAAASP
			EDVAG CONCEPTOS COMERCIALES SA DE CV	NO SE EMITE EVALUACIÓN CON FUNDAMENTO EN EL ART. 36 LAAASP
			CARLOS ARTURO GARCIA RIVERA	NO SE EMITE EVALUACIÓN CON FUNDAMENTO EN EL ART. 36 LAAASP
			ERGONOMIA PRODUCTIVIDAD SA DE CV	NO SE EMITE EVALUACIÓN CON FUNDAMENTO EN EL ART. 36 LAAASP
305	CHIHUAHUA	CARRO CUNA CON BASINET DE ACRILICO.	SERPROF BIOMED SA DE CV	CUMPLE
			TECNOLOGIA INTEGRAL PERSONALIZABLE SA DE CV	CUMPLE
			ERGONOMIA PRODUCTIVIDAD SA DE CV	NO SE EMITE EVALUACIÓN CON FUNDAMENTO EN EL ART. 36 LAAASP
			EDVAG CONCEPTOS COMERCIALES SA DE CV	NO SE EMITE EVALUACIÓN CON FUNDAMENTO EN EL ART. 36 LAAASP
			IMPULSORA DE CONSULTORIA E INGENIERIA MEXICANA SA DE CV	NO SE EMITE EVALUACIÓN CON FUNDAMENTO EN EL ART. 36 LAAASP
307	CHIHUAHUA	MESA DE 150 CM PARA ATENCION AL RECIÉN NACIDO.	EDVAG CONCEPTOS COMERCIALES SA DE CV	CUMPLE
			MUEBLES LA FORJA DE JUAN ESCOBAR SA DE CV	CUMPLE
			IMPULSORA DE CONSULTORIA E INGENIERIA MEXICANA SA DE CV	NO SE EMITE EVALUACIÓN POR SOBREPASAR EL TECHO PRESUPUESTAL
310	CHIHUAHUA	MESA BAJA DE 90 CM CON CUBIERTA DE ACERO INOXIDABLE.	EDVAG CONCEPTOS COMERCIALES SA DE CV	NO SE EMITE EVALUACIÓN POR SOBREPASAR EL TECHO PRESUPUESTAL
311	CHIHUAHUA	MESA ALTA DE 120 CM CON RESPALDO.	EDVAG CONCEPTOS COMERCIALES SA DE CV	NO SE EMITE EVALUACIÓN POR SOBREPASAR EL TECHO PRESUPUESTAL

Durango 291, Piso 11, Col. Roma Norte, Alcaldía Cuauhtémoc, C. P. 06700, Ciudad de México
Tel. 55 5628-1100, Ext. 84925. www.imss.gob.mx

ACTA DE FALLO

LICITACIÓN PÚBLICA INTERNACIONAL ELECTRÓNICA BAJO COBERTURA DE TRATADOS DE LIBRE COMERCIO QUE CONTENGA CAPÍTULO DE COMPRAS GUBERNAMENTALES
NÚMERO DE IDENTIFICACIÓN EN COMPRANET: LA-50-GYR-050GYR040-T-2-2024

PROGRAMA "MOBILIARIO MÉDICO Y DE LABORATORIO PARA HOSPITALES PRIORITARIOS"

PART.	DESTINO	DESCRIPCIÓN	LICITANTE	EVALUACIÓN TÉCNICA
312	CHIHUAHUA	CARRO PARA CURACIONES EN ABS.	IMPULSORA DE CONSULTORIA E INGENIERIA MEXICANA SA DE CV	NO CUMPLEN
			EDVAG CONCEPTOS COMERCIALES SA DE CV	CUMPLE
313	CHIHUAHUA	CARRO PARA ROPA SUCIA CON TAPA Y APERTURA DE PEDAL.	SERPROF BIOMED SA DE CV	CUMPLE
			EDVAG CONCEPTOS COMERCIALES SA DE CV	CUMPLE
			ERGONOMIA PRODUCTIVIDAD SA DE CV	NO SE EMITE EVALUACIÓN CON FUNDAMENTO EN EL ART. 36 LAAASP
317	CHIHUAHUA	SILLON DE EXTRACCIONES.	EDVAG CONCEPTOS COMERCIALES SA DE CV	NO SE EMITE EVALUACIÓN POR SOBREPASAR EL TECHO PRESUPUESTAL
318	CHIHUAHUA	VESTIDOR CON ARMARIO PARA CONSULTORIO.	EDVAG CONCEPTOS COMERCIALES SA DE CV	CUMPLE
319	CHIHUAHUA	MESA ALTA DE 90 CM CON RESPALDO, CAJON Y PUERTAS ABATIBLES.	META SUMINISTROS MEDICOS SA DE CV	CUMPLE
			MUEBLES LA FORJA DE JUAN ESCOBAR SA DE CV	CUMPLE
			TECNOLOGIA INTEGRAL PERSONALIZABLE SA DE CV	NO SE EMITE EVALUACIÓN POR SOBREPASAR EL TECHO PRESUPUESTAL
			BECOMAR DE MEXICO, S. DE R.L. DE C.V.	NO SE EMITE EVALUACIÓN POR SOBREPASAR EL TECHO PRESUPUESTAL
			ERGONOMIA PRODUCTIVIDAD SA DE CV	NO SE EMITE EVALUACIÓN POR SOBREPASAR EL TECHO PRESUPUESTAL
			EDVAG CONCEPTOS COMERCIALES SA DE CV	NO SE EMITE EVALUACIÓN POR SOBREPASAR EL TECHO PRESUPUESTAL
			DALISA SERVICES SA DE CV	NO SE EMITE EVALUACIÓN POR SOBREPASAR EL TECHO PRESUPUESTAL
320	CHIHUAHUA	MESA ALTA DE 180 CM DE TRABAJO PARA 2 USUARIOS CON RESPALDO.	SERPROF BIOMED SA DE CV	CUMPLE
			MUEBLES LA FORJA DE JUAN ESCOBAR SA DE CV.	CUMPLE
			EDVAG CONCEPTOS COMERCIALES SA DE CV	NO SE EMITE EVALUACIÓN POR SOBREPASAR EL TECHO PRESUPUESTAL
321	CHIHUAHUA	MESA ALTA DE 120 CM SIN RESPALDO Y 8 CAJONES	SERPROF BIOMED SA DE CV	CUMPLE
			ERGONOMIA PRODUCTIVIDAD SA DE CV	CUMPLE
			EDVAG CONCEPTOS COMERCIALES SA DE CV	NO SE EMITE EVALUACIÓN CON FUNDAMENTO EN EL ART. 36 LAAASP

2024 Felipe Carrillo PUERTO

GOBIERNO DE MÉXICO | IMSS

DIRECCIÓN DE ADMINISTRACIÓN
Unidad de Adquisiciones
Coordinación de Adquisición de Bienes y Contratación de Servicios
Coordinación Técnica de Adquisición de Bienes de Inversión y Activos
División de Equipo y Mobiliario Médico

ACTA DE FALLO

LICITACIÓN PÚBLICA INTERNACIONAL ELECTRÓNICA BAJO COBERTURA DE TRATADOS DE LIBRE COMERCIO QUE CONTENGA CAPÍTULO DE COMPRAS GUBERNAMENTALES
NÚMERO DE IDENTIFICACIÓN EN COMPRANET: LA-50-GYR-050GYR040-T-2-2024

PROGRAMA "MOBILIARIO MÉDICO Y DE LABORATORIO PARA HOSPITALES PRIORITARIOS"

PART.	DESTINO	DESCRIPCIÓN	LICITANTE	EVALUACIÓN TÉCNICA
			DALISA SERVICES SA DE CV	NO SE EMITE EVALUACIÓN CON FUNDAMENTO EN EL ART. 36 LAAASP
			MUEBLES LA FORJA DE JUAN ESCOBAR SA DE CV	NO SE EMITE EVALUACIÓN CON FUNDAMENTO EN EL ART. 36 LAAASP
			BECOMAR DE MEXICO, S. DE R.L. DE C.V.	NO SE EMITE EVALUACIÓN CON FUNDAMENTO EN EL ART. 36 LAAASP
322	CHIHUAHUA	MESA ALTA DE 120 CM SIN RESPALDO Y PUERTAS ABATIBLES.	SERPROF BIOMED SA DE CV	CUMPLE
			BECOMAR DE MEXICO, S. DE R.L. DE C.V.	NO CUMPLEN
			MUEBLES LA FORJA DE JUAN ESCOBAR SA DE CV	NO SE EMITE EVALUACIÓN CON FUNDAMENTO EN EL ART. 36 LAAASP
			EDVAG CONCEPTOS COMERCIALES SA DE CV	NO SE EMITE EVALUACIÓN CON FUNDAMENTO EN EL ART. 36 LAAASP
323	CHIHUAHUA	MESA ALTA DE 120 CM SIN RESPALDO, 2 CAJONES SUPERIORES Y PUERTAS ABATIBLES.	SERPROF BIOMED SA DE CV	CUMPLE
			BECOMAR DE MEXICO, S. DE R.L. DE C.V.	NO CUMPLEN
			MUEBLES LA FORJA DE JUAN ESCOBAR SA DE CV	NO SE EMITE EVALUACIÓN CON FUNDAMENTO EN EL ART. 36 LAAASP
			EDVAG CONCEPTOS COMERCIALES SA DE CV	NO SE EMITE EVALUACIÓN CON FUNDAMENTO EN EL ART. 36 LAAASP
324	CHIHUAHUA	MESA ALTA DE 180 CM SIN RESPALDO, CAJONES CENTRALES Y PUERTAS ABATIBLES LATERALES.	EDVAG CONCEPTOS COMERCIALES SA DE CV	CUMPLE
327	PUEBLA	CAMA TRABAJO DE PARTO.	EDVAG CONCEPTOS COMERCIALES SA DE CV	NO CUMPLEN
			DISTRIBUIDORA AXKAN KUALI SAS DE CV.	CUMPLE
			TECNOLOGIA INTEGRAL PERSONALIZABLE SA DE CV	NO SE EMITE EVALUACIÓN CON FUNDAMENTO EN EL ART. 36 LAAASP
328	PUEBLA	CARRO CAMILLA TIPO TRANSFER (LATERAL).	SERPROF BIOMED SA DE CV	CUMPLE
			TECNOLOGIA INTEGRAL PERSONALIZABLE SA DE CV	CUMPLE
			DISTRIBUIDORA AXKAN KUALI SAS DE CV	NO SE EMITE EVALUACIÓN CON FUNDAMENTO EN EL ART. 36 LAAASP
			GRUPO EMPRESARIAL TECNICARE SA DE CV	NO SE EMITE EVALUACIÓN CON FUNDAMENTO EN EL ART. 36 LAAASP
			EDVAG CONCEPTOS COMERCIALES SA DE CV	NO SE EMITE EVALUACIÓN CON FUNDAMENTO EN EL ART. 36 LAAASP
			ERGONOMIA PRODUCTIVIDAD SA DE CV	NO SE EMITE EVALUACIÓN CON FUNDAMENTO EN EL ART. 36 LAAASP

Durango 291, Piso 11, Col. Roma Norte, Alcaldía Cuauhtémoc, C. P. 06700, Ciudad de México
Tel. 55 5726 1700, Ext. 14923
www.imss.gob.mx

2024 Felipe Carrillo PUERTO

ANEXOS
DIVISIÓN DE CONTRATOS

ACTA DE FALLO

LICITACIÓN PÚBLICA INTERNACIONAL ELECTRÓNICA BAJO COBERTURA DE TRATADOS DE LIBRE COMERCIO QUE CONTENGA CAPÍTULO DE COMPRAS GUBERNAMENTALES
NÚMERO DE IDENTIFICACIÓN EN COMPRANET: LA-50-GYR-050GYR040-T-2-2024

PROGRAMA "MOBILIARIO MÉDICO Y DE LABORATORIO PARA HOSPITALES PRIORITARIOS"

PART.	DESTINO	DESCRIPCIÓN	LICITANTE	EVALUACIÓN TÉCNICA
			IMPULSORA DE CONSULTORIA E INGENIERIA MEXICANA SA DE CV	NO SE EMITE EVALUACIÓN CON FUNDAMENTO EN EL ART. 36 LAAASP.
329	PUEBLA	JABONERA ELECTRICA	EDVAG CONCEPTOS COMERCIALES SA DE CV	CUMPLE
330	PUEBLA	MODULO PARA CONSULTORIO MÉDICO DERECHO.	IDHESA BIENES Y SERVICIOS SA DE CV	NO CUMPLEN
			EDVAG CONCEPTOS COMERCIALES SA DE CV	CUMPLE
			DISTRIBUIDORA AXKAN KUALI SAS DE CV	NO SE EMITE EVALUACIÓN CON FUNDAMENTO EN EL ART. 36 LAAASP
			ARO MOBEL, S.A. DE C.V.	NO SE EMITE EVALUACIÓN CON FUNDAMENTO EN EL ART. 36 LAAASP
			MUEBLES LA FORJA DE JUAN ESCOBAR SA DE CV	NO SE EMITE EVALUACIÓN CON FUNDAMENTO EN EL ART. 36 LAAASP
			ERGONOMIA PRODUCTIVIDAD SA DE CV	NO SE EMITE EVALUACIÓN POR SOBREPASAR EL TECHO PRESUPUESTAL
331	PUEBLA	MODULO PARA CONSULTORIO MÉDICO IZQUIERDO.	IDHESA BIENES Y SERVICIOS SA DE CV	NO CUMPLEN
			EDVAG CONCEPTOS COMERCIALES SA DE CV	CUMPLE
			DISTRIBUIDORA AXKAN KUALI SAS DE CV	NO SE EMITE EVALUACIÓN CON FUNDAMENTO EN EL ART. 36 LAAASP
			ARO MOBEL, S.A. DE C.V.	NO SE EMITE EVALUACIÓN CON FUNDAMENTO EN EL ART. 36 LAAASP
			MUEBLES LA FORJA DE JUAN ESCOBAR SA DE CV	NO SE EMITE EVALUACIÓN CON FUNDAMENTO EN EL ART. 36 LAAASP
			ERGONOMIA PRODUCTIVIDAD SA DE CV	NO SE EMITE EVALUACIÓN POR SOBREPASAR EL TECHO PRESUPUESTAL
332	PUEBLA	MESA ALTA DE 150 CM CON CAJONERA CENTRAL.	EDVAG CONCEPTOS COMERCIALES SA DE CV	CUMPLE
			DISTRIBUIDORA AXKAN KUALI SAS DE CV	CUMPLE
			MUEBLES LA FORJA DE JUAN ESCOBAR SA DE CV	NO SE EMITE EVALUACIÓN CON FUNDAMENTO EN EL ART. 36 LAAASP
333	PUEBLA	MESA ALTA DE 180 CM CON CAJONERA CENTRAL.	META SUMINISTROS MEDICOS SA DE CV	CUMPLE
			TECNOLOGIA INTEGRAL PERSONALIZABLE SA DE CV	CUMPLE
			EDVAG CONCEPTOS COMERCIALES SA DE CV	NO SE EMITE EVALUACIÓN CON FUNDAMENTO EN EL ART. 36 LAAASP
			ERGONOMIA PRODUCTIVIDAD SA DE CV	NO SE EMITE EVALUACIÓN CON FUNDAMENTO EN EL ART. 36 LAAASP
			DALISA SERVICES SA DE CV	NO SE EMITE EVALUACIÓN CON FUNDAMENTO EN EL ART. 36 LAAASP

Durango 291, Piso 11, Col. Roma Norte, Alcaldía Cuauhtémoc, C. P. 06700, Ciudad de México
Tel. 55 5705-2100, Ext. 14825. www.imss.gob.mx

2024 Felipe Carrillo PUERTO

GOBIERNO DE MÉXICO | IMSS

DIRECCIÓN DE ADMINISTRACIÓN
Unidad de Adquisiciones
Coordinación de Adquisición de Bienes y Contratación de Servicios
Coordinación Técnica de Adquisición de Bienes de Inversión y Activos
División de Equipo y Mobiliario Médico

ACTA DE FALLO

LICITACIÓN PÚBLICA INTERNACIONAL ELECTRÓNICA BAJO COBERTURA DE TRATADOS DE LIBRE COMERCIO QUE CONTENGA CAPÍTULO DE COMPRAS GUBERNAMENTALES
NÚMERO DE IDENTIFICACIÓN EN COMPRANET: LA-50-GYR-050GYR040-T-2-2024

PROGRAMA "MOBILIARIO MÉDICO Y DE LABORATORIO PARA HOSPITALES PRIORITARIOS"

PART.	DESTINO	DESCRIPCIÓN	LICITANTE	EVALUACIÓN TÉCNICA
			DISTRIBUIDORA AXKAN KUALI SAS DE CV	NO SE EMITE EVALUACIÓN CON FUNDAMENTO EN EL ART. 36 LAAASP
			MUEBLES LA FORJA DE JUAN ESCOBAR SA DE CV	NO SE EMITE EVALUACIÓN CON FUNDAMENTO EN EL ART. 36 LAAASP
334	PUEBLA	CARRO PARA SUPERMERCADO.	EDVAG CONCEPTOS COMERCIALES SA DE CV	CUMPLE
341	PUEBLA	CARRO CAJONERO.	EDVAG CONCEPTOS COMERCIALES SA DE CV	CUMPLE
			SERIPROF BIOMED SA DE CV	NO CUMPLEN
			DISTRIBUIDORA AXKAN KUALI SAS DE CV	NO SE EMITE EVALUACIÓN CON FUNDAMENTO EN EL ART. 36 LAAASP
			ERGONOMIA PRODUCTIVIDAD SA DE CV	NO SE EMITE EVALUACIÓN CON FUNDAMENTO EN EL ART. 36 LAAASP
			IMPULSORA DE CONSULTORIA E INGENIERIA MEXICANA SA DE CV	NO SE EMITE EVALUACIÓN CON FUNDAMENTO EN EL ART. 36 LAAASP
			MUEBLES LA FORJA DE JUAN ESCOBAR SA DE CV	NO SE EMITE EVALUACIÓN CON FUNDAMENTO EN EL ART. 36 LAAASP
			GRUPO EMPRESARIAL GOR SERVICIOS Y ABASTECIMIENTO SA DE CV	NO SE EMITE EVALUACIÓN CON FUNDAMENTO EN EL ART. 36 LAAASP
			BECOMAR DE MEXICO, S. DE R.L. DE C.V.	NO SE EMITE EVALUACIÓN POR SOBREPASAR EL TECHO PRESUPUESTAL
342	PUEBLA	CARRO DISTRIBUIDOR DE MUESTRAS.	DISTRIBUIDORA AXKAN KUALI SAS DE CV	CUMPLE
			EDVAG CONCEPTOS COMERCIALES SA DE CV	CUMPLE
			ERGONOMIA PRODUCTIVIDAD SA DE CV	NO SE EMITE EVALUACIÓN CON FUNDAMENTO EN EL ART. 36 LAAASP
			GRUPO EMPRESARIAL TECNICARE SA DE CV	NO SE EMITE EVALUACIÓN CON FUNDAMENTO EN EL ART. 36 LAAASP
343	PUEBLA	GABINETE PARA TOMA DE MUESTRAS.	DISTRIBUIDORA AXKAN KUALI SAS DE CV	CUMPLE
			TECNOLOGIA INTEGRAL PERSONALIZABLE SA DE CV	CUMPLE
			EDVAG CONCEPTOS COMERCIALES SA DE CV	NO SE EMITE EVALUACIÓN CON FUNDAMENTO EN EL ART. 36 LAAASP
			ERGONOMIA PRODUCTIVIDAD SA DE CV	NO SE EMITE EVALUACIÓN CON FUNDAMENTO EN EL ART. 36 LAAASP
			GRUPO EMPRESARIAL TECNICARE SA DE CV	NO SE EMITE EVALUACIÓN CON FUNDAMENTO EN EL ART. 36 LAAASP
344	PUEBLA	MESA ALTA DE 90 CM CON CUBIERTA DE ACERO INOXIDABLE.	MUEBLES LA FORJA DE JUAN ESCOBAR SA DE CV	CUMPLE
			EDVAG CONCEPTOS COMERCIALES SA DE CV	CUMPLE

Durango 291, Piso 11, Col. Roma Norte, Alcaldía Cuauhtémoc, C. P. 06700, Ciudad de México
Tel. 55 5705-2100, Ext. 14825. www.imss.gob.mx

2024 Felipe Carrillo PUERTO

ACTA DE FALLO

LICITACIÓN PÚBLICA INTERNACIONAL ELECTRÓNICA BAJO COBERTURA DE TRATADOS DE LIBRE COMERCIO QUE CONTENGA CAPÍTULO DE COMPRAS GUBERNAMENTALES
NÚMERO DE IDENTIFICACIÓN EN COMPRANET: LA-50-GYR-050GYR040-T-2-2024

PROGRAMA "MOBILIARIO MÉDICO Y DE LABORATORIO PARA HOSPITALES PRIORITARIOS"

PART.	DESTINO	DESCRIPCIÓN	LICITANTE	EVALUACIÓN TÉCNICA
			ERGONOMIA PRODUCTIVIDAD SA DE CV	NO SE EMITE EVALUACIÓN CON FUNDAMENTO EN EL ART. 36 LAAASP
			DISTRIBUIDORA AXKAN KUALI SAS DE CV	NO SE EMITE EVALUACIÓN CON FUNDAMENTO EN EL ART. 36 LAAASP
345	PUEBLA	MESA ALTA DE 120 CM CON CUBIERTA DE ACERO INOXIDABLE.	MUEBLES LA FORJA DE JUAN ESCOBAR SA DE CV	CUMPLE
			EDVAG CONCEPTOS COMERCIALES SA DE CV	CUMPLE
			DISTRIBUIDORA AXKAN KUALI SAS DE CV	NO SE EMITE EVALUACIÓN CON FUNDAMENTO EN EL ART. 36 LAAASP
346	PUEBLA	MESA ALTA DE 150 CM CON CUBIERTA DE ACERO INOXIDABLE.	EDVAG CONCEPTOS COMERCIALES SA DE CV	CUMPLE
			DISTRIBUIDORA AXKAN KUALI SAS DE CV	CUMPLE
348	PUEBLA	MESA BAJA DE 180 CM CON CUBIERTA DE MADERA.	EDVAG CONCEPTOS COMERCIALES SA DE CV	CUMPLE
			MUEBLES LA FORJA DE JUAN ESCOBAR SA DE CV	CUMPLE
			DISTRIBUIDORA AXKAN KUALI SAS DE CV	NO SE EMITE EVALUACIÓN CON FUNDAMENTO EN EL ART. 36 LAAASP
			ERGONOMIA PRODUCTIVIDAD SA DE CV	NO SE EMITE EVALUACIÓN CON FUNDAMENTO EN EL ART. 36 LAAASP
350	PUEBLA	MESA BAJA DE 180 CM CON CUBIERTA DE ACERO INOXIDABLE.	EDVAG CONCEPTOS COMERCIALES SA DE CV	CUMPLE
			DISTRIBUIDORA AXKAN KUALI SAS DE CV	CUMPLE
352	PUEBLA	REPISA ABATIBLE PARATOMA DE MUESTRAS.	EDVAG CONCEPTOS COMERCIALES SA DE CV	CUMPLE
			DISTRIBUIDORA AXKAN KUALI SAS DE CV	CUMPLE
353	PUEBLA	SILLA CAMA PARA DONADORES.	DISTRIBUIDORA AXKAN KUALI SAS DE CV	CUMPLE
			TECNOLOGIA INTEGRAL PERSONALIZABLE SA DE CV	NO CUMPLEN
			EDVAG CONCEPTOS COMERCIALES SA DE CV	NO SE EMITE EVALUACIÓN POR SOBREPASAR EL TECHO PRESUPUESTAL
354	PUEBLA	VITRINA DE 75 CM CONTRA MURO.	DISTRIBUIDORA AXKAN KUALI SAS DE CV	CUMPLE
			EDVAG CONCEPTOS COMERCIALES SA DE CV	NO CUMPLEN
			ERGONOMIA PRODUCTIVIDAD SA DE CV	NO SE EMITE EVALUACIÓN CON FUNDAMENTO EN EL ART. 36 LAAASP
355	PUEBLA	VITRINA DE 90 CM CONTRA MURO CON	META SUMINISTROS MEDICOS SA DE CV	CUMPLE

Durango 291, Piso 11, Col. Roma Norte, Alcaldía Cuauhtémoc, C. P. 06700, Ciudad de México
Tel. 55 5726 1700, Ext. 14525. www.imss.gob.mx

2024 Felipe Carrillo PUERTO

GOBIERNO DE MÉXICO | IMSS

DIRECCIÓN DE ADMINISTRACIÓN
Unidad de Adquisiciones
Coordinación de Adquisición de Bienes y Contratación de Servicios
Coordinación Técnica de Adquisición de Bienes de Inversión y Activos
División de Equipo y Mobiliario Médico

ACTA DE FALLO

LICITACIÓN PÚBLICA INTERNACIONAL ELECTRÓNICA BAJO COBERTURA DE TRATADOS DE LIBRE COMERCIO QUE CONTENGA CAPÍTULO DE COMPRAS GUBERNAMENTALES
NÚMERO DE IDENTIFICACIÓN EN COMPRANET: LA-50-GYR-050GYR040-T-2-2024

PROGRAMA "MOBILIARIO MÉDICO Y DE LABORATORIO PARA HOSPITALES PRIORITARIOS"

PART.	DESTINO	DESCRIPCIÓN	LICITANTE	EVALUACIÓN TÉCNICA
		LLAVES.	DALISA SERVICES SA DE CV	CUMPLE
			DISTRIBUIDORA AXKAN KUALI SAS DE CV	NO SE EMITE EVALUACIÓN CON FUNDAMENTO EN EL ART. 36 LAAASP
			TECNOLOGIA INTEGRAL PERSONALIZABLE SA DE CV	NO SE EMITE EVALUACIÓN CON FUNDAMENTO EN EL ART. 36 LAAASP
			EDVAG CONCEPTOS COMERCIALES SA DE CV	NO SE EMITE EVALUACIÓN CON FUNDAMENTO EN EL ART. 36 LAAASP
			DISTRIBUIDORA INTERNACIONAL HOSPITALARIA SA DE CV	NO SE EMITE EVALUACIÓN CON FUNDAMENTO EN EL ART. 36 LAAASP
			IDHESA BIENES Y SERVICIOS SA DE CV	NO SE EMITE EVALUACIÓN CON FUNDAMENTO EN EL ART. 36 LAAASP
			GRUPO EMPRESARIAL TECNICARE SA DE CV	NO SE EMITE EVALUACIÓN CON FUNDAMENTO EN EL ART. 36 LAAASP
			MUEBLES LA FORJA DE JUAN ESCOBAR SA DE CV	NO SE EMITE EVALUACIÓN CON FUNDAMENTO EN EL ART. 36 LAAASP
			ERGONOMIA PRODUCTIVIDAD SA DE CV	NO SE EMITE EVALUACIÓN CON FUNDAMENTO EN EL ART. 36 LAAASP
			BECOMAR DE MEXICO, S. DE R.L. DE C.V.	NO SE EMITE EVALUACIÓN CON FUNDAMENTO EN EL ART. 36 LAAASP
356	PUEBLA	ANAQUEL GUARDA COMODOS.	META SUMINISTROS MEDICOS SA DE CV	CUMPLE
			IDHESA BIENES Y SERVICIOS SA DE CV	NO CUMPLEN
			DISTRIBUIDORA INTERNACIONAL HOSPITALARIA SA DE CV	NO SE EMITE EVALUACIÓN CON FUNDAMENTO EN EL ART. 36 LAAASP
			EDVAG CONCEPTOS COMERCIALES SA DE CV	NO SE EMITE EVALUACIÓN CON FUNDAMENTO EN EL ART. 36 LAAASP
			IMPULSORA DE CONSULTORIA E INGENIERIA MEXICANA SA DE CV	NO SE EMITE EVALUACIÓN CON FUNDAMENTO EN EL ART. 36 LAAASP
			MUEBLES LA FORJA DE JUAN ESCOBAR SA DE CV	NO SE EMITE EVALUACIÓN CON FUNDAMENTO EN EL ART. 36 LAAASP
			CARLOS ARTURO GARCIA RIVERA	NO SE EMITE EVALUACIÓN CON FUNDAMENTO EN EL ART. 36 LAAASP
			GRUPO EMPRESARIAL COR SERVICIOS Y ABASTECIMIENTO SA DE CV	NO SE EMITE EVALUACIÓN CON FUNDAMENTO EN EL ART. 36 LAAASP
			DISTRIBUIDORA AXKAN KUALI SAS DE CV	NO SE EMITE EVALUACIÓN CON FUNDAMENTO EN EL ART. 36 LAAASP
			ERGONOMIA PRODUCTIVIDAD SA DE CV	NO SE EMITE EVALUACIÓN CON FUNDAMENTO EN EL ART. 36 LAAASP
357	PUEBLA	BANCO GIRATORIO ACOJINADO CON RESPALDO CINCO APOYOS.	DISTRIBUIDORA AXKAN KUALI SAS DE CV	CUMPLE
			EDVAG CONCEPTOS COMERCIALES SA DE CV	CUMPLE

Durango 291, Piso 11, Col. Roma Norte, Alcaldía Cuauhtémoc, C. P. 06700, Ciudad de México
Tel. 55 5726 1700, Ext. 14525. www.imss.gob.mx

2024 Felipe Carrillo PUERTO

ANEXOS
DIVISIÓN DE CONTRATOS

ACTA DE FALLO

LICITACIÓN PÚBLICA INTERNACIONAL ELECTRÓNICA BAJO COBERTURA DE TRATADOS DE LIBRE COMERCIO QUE CONTENGA CAPÍTULO DE COMPRAS GUBERNAMENTALES
NÚMERO DE IDENTIFICACIÓN EN COMPRANET: LA-50-GYR-050GYR040-T-2-2024

PROGRAMA "MOBILIARIO MÉDICO Y DE LABORATORIO PARA HOSPITALES PRIORITARIOS"

PART.	DESTINO	DESCRIPCIÓN	LICITANTE	EVALUACIÓN TÉCNICA
			ERGONOMIA PRODUCTIVIDAD SA DE CV	NO SE EMITE EVALUACIÓN POR SOBREPASAR EL TECHO PRESUPUESTAL
358	PUEBLA	BANCO GIRATORIO ACOJINADO SIN RESPALDO.	DISTRIBUIDORA AXKAN KUALI SAS DE CV	CUMPLE
			IMPULSORA DE CONSULTORIA E INGENIERIA MEXICANA SA DE CV	NO CUMPLEN
			EDVAG CONCEPTOS COMERCIALES SA DE CV	NO SE EMITE EVALUACIÓN CON FUNDAMENTO EN EL ART. 36 LAAASP
359	PUEBLA	BANCO GIRATORIO CON RESPALDO DE ACERO INOXIDABLE.	AH CORPORATIVO MEDICO DE MEXICO, S.A. DE C.V.	CUMPLE
			CARLOS ARTURO GARCIA RIVERA	NO CUMPLEN
			EDVAG CONCEPTOS COMERCIALES SA DE CV	NO SE EMITE EVALUACIÓN CON FUNDAMENTO EN EL ART. 36 LAAASP
			INVITRO DIAGNOSTICS MEXICO SA DE CV	NO SE EMITE EVALUACIÓN CON FUNDAMENTO EN EL ART. 36 LAAASP
			TECNOLOGIA INTEGRAL PERSONALIZABLE SA DE CV	NO SE EMITE EVALUACIÓN CON FUNDAMENTO EN EL ART. 36 LAAASP
			DISTRIBUIDORA INTERNACIONAL HOSPITALARIA SA DE CV	NO SE EMITE EVALUACIÓN CON FUNDAMENTO EN EL ART. 36 LAAASP
			GRUPO EMPRESARIAL COR SERVICIOS Y ABASTECIMIENTO SA DE CV	NO SE EMITE EVALUACIÓN CON FUNDAMENTO EN EL ART. 36 LAAASP
			IDHESA BIENES Y SERVICIOS SA DE CV	NO SE EMITE EVALUACIÓN CON FUNDAMENTO EN EL ART. 36 LAAASP
			IMPULSORA DE CONSULTORIA E INGENIERIA MEXICANA SA DE CV	NO SE EMITE EVALUACIÓN CON FUNDAMENTO EN EL ART. 36 LAAASP
			ERGONOMIA PRODUCTIVIDAD SA DE CV	NO SE EMITE EVALUACIÓN CON FUNDAMENTO EN EL ART. 36 LAAASP
			DISTRIBUIDORA AXKAN KUALI SAS DE CV	NO SE EMITE EVALUACIÓN CON FUNDAMENTO EN EL ART. 36 LAAASP
			GRUPO EMPRESARIAL TECNICARE SA DE CV	NO SE EMITE EVALUACIÓN CON FUNDAMENTO EN EL ART. 36 LAAASP
360	PUEBLA	BANCO GIRATORIO DE ACERO INOXIDABLE.	AH CORPORATIVO MEDICO DE MEXICO, S.A. DE C.V.	NO CUMPLEN
			SERPROF BIOMED SA DE CV	CUMPLE
			TECNOLOGIA INTEGRAL PERSONALIZABLE SA DE CV	NO SE EMITE EVALUACIÓN CON FUNDAMENTO EN EL ART. 36 LAAASP
			CARLOS ARTURO GARCIA RIVERA	NO SE EMITE EVALUACIÓN CON FUNDAMENTO EN EL ART. 36 LAAASP
			EDVAG CONCEPTOS COMERCIALES SA DE CV	NO SE EMITE EVALUACIÓN CON FUNDAMENTO EN EL ART. 36 LAAASP
			INVITRO DIAGNOSTICS MEXICO SA DE CV	NO SE EMITE EVALUACIÓN CON FUNDAMENTO EN EL ART. 36 LAAASP

2024 Felipe Carrillo PUERTO

GOBIERNO DE MÉXICO | IMSS

DIRECCIÓN DE ADMINISTRACIÓN
Unidad de Adquisiciones
Coordinación de Adquisición de Bienes y Contratación de Servicios
Coordinación Técnica de Adquisición de Bienes de Inversión y Activos
División de Equipo y Mobiliario Médico

ACTA DE FALLO

LICITACIÓN PÚBLICA INTERNACIONAL ELECTRÓNICA BAJO COBERTURA DE TRATADOS DE LIBRE COMERCIO QUE CONTENGA CAPÍTULO DE COMPRAS GUBERNAMENTALES
NÚMERO DE IDENTIFICACIÓN EN COMPRANET: LA-50-GYR-050GYR040-T-2-2024

PROGRAMA "MOBILIARIO MÉDICO Y DE LABORATORIO PARA HOSPITALES PRIORITARIOS"

PART.	DESTINO	DESCRIPCIÓN	LICITANTE	EVALUACIÓN TÉCNICA
			IMPULSORA DE CONSULTORIA E INGENIERIA MEXICANA SA DE CV	NO SE EMITE EVALUACIÓN CON FUNDAMENTO EN EL ART. 36 LAAASP
			IDHESA BIENES Y SERVICIOS SA DE CV	NO SE EMITE EVALUACIÓN CON FUNDAMENTO EN EL ART. 36 LAAASP
			DALISA SERVICES SA DE CV	NO SE EMITE EVALUACIÓN CON FUNDAMENTO EN EL ART. 36 LAAASP
			GRUPO EMPRESARIAL COR SERVICIOS Y ABASTECIMIENTO SA DE CV	NO SE EMITE EVALUACIÓN CON FUNDAMENTO EN EL ART. 36 LAAASP
			DISTRIBUIDORA AXKAN KUALI SAS DE CV	NO SE EMITE EVALUACIÓN CON FUNDAMENTO EN EL ART. 36 LAAASP
			TECNO COMERCIAL PAKTLI SA DE CV	NO SE EMITE EVALUACIÓN CON FUNDAMENTO EN EL ART. 36 LAAASP
			DISTRIBUIDORA INTERNACIONAL HOSPITALARIA SA DE CV	NO SE EMITE EVALUACIÓN CON FUNDAMENTO EN EL ART. 36 LAAASP
			ERGONOMIA PRODUCTIVIDAD SA DE CV	NO SE EMITE EVALUACIÓN CON FUNDAMENTO EN EL ART. 36 LAAASP
361	PUEBLA	BANDERA.	INFRAESTRUCTURA HOSPITALARIA PROEMSA SA DE CV	CUMPLE
			EDVAG CONCEPTOS COMERCIALES SA DE CV	CUMPLE
363	PUEBLA	BASCULA CON ESTADIMETRO.	ENCORE HEALTH S A P I DE CV	NO CUMPLEN.
			CARLOS ARTURO GARCIA RIVERA	NO CUMPLEN
			SERPROF BIOMED SA DE CV	CUMPLE
			EDVAG CONCEPTOS COMERCIALES SA DE CV	NO SE EMITE EVALUACIÓN CON FUNDAMENTO EN EL ART. 36 LAAASP
			DALISA SERVICES SA DE CV	NO SE EMITE EVALUACIÓN CON FUNDAMENTO EN EL ART. 36 LAAASP
			DISTRIBUIDORA INTERNACIONAL HOSPITALARIA SA DE CV	NO SE EMITE EVALUACIÓN CON FUNDAMENTO EN EL ART. 36 LAAASP
			IMPULSORA DE CONSULTORIA E INGENIERIA MEXICANA SA DE CV	NO SE EMITE EVALUACIÓN CON FUNDAMENTO EN EL ART. 36 LAAASP
			ERGONOMIA PRODUCTIVIDAD SA DE CV	NO SE EMITE EVALUACIÓN CON FUNDAMENTO EN EL ART. 36 LAAASP
			INVITRO DIAGNOSTICS MEXICO SA DE CV	NO SE EMITE EVALUACIÓN CON FUNDAMENTO EN EL ART. 36 LAAASP
			INNOVACION MEDICA Y TECNOLOGIAS PARA LA SALUD MX SA DE CV	NO SE EMITE EVALUACIÓN CON FUNDAMENTO EN EL ART. 36 LAAASP
364	PUEBLA	BASCULA PARA BEBE.	EDVAG CONCEPTOS COMERCIALES SA DE CV	CUMPLE
			IMPULSORA DE CONSULTORIA E INGENIERIA MEXICANA SA DE CV	NO CUMPLEN.

Durango 291, Piso 11, Col. Roma Norte, Alcaldía Cuauhtémoc, C. P. 06700, Ciudad de México
Tel. 55 5726 1700, Ext. 14033 www.imss.gob.mx

2024 Felipe Carrillo PUERTO

ACTA DE FALLO

LICITACIÓN PÚBLICA INTERNACIONAL ELECTRÓNICA BAJO COBERTURA DE TRATADOS DE LIBRE COMERCIO QUE CONTENGA CAPÍTULO DE COMPRAS GUBERNAMENTALES
NÚMERO DE IDENTIFICACIÓN EN COMPRANET: LA-50-GYR-050GYR040-T-2-2024

PROGRAMA "MOBILIARIO MÉDICO Y DE LABORATORIO PARA HOSPITALES PRIORITARIOS"

PART.	DESTINO	DESCRIPCIÓN	LICITANTE	EVALUACIÓN TÉCNICA
			DISTRIBUIDORA INTERNACIONAL HOSPITALARIA SA DE CV	NO SE EMITE EVALUACIÓN CON FUNDAMENTO EN EL ART. 36 LAAASP
			INNOVACION MEDICA Y TECNOLOGIAS PARA LA SALUD MX SA DE CV	NO SE EMITE EVALUACIÓN POR SOBREPASAR EL TECHO PRESUPUESTAL
365	PUEBLA	BURÓ.	TECNOLOGIA INTEGRAL PERSONALIZABLE SA DE CV	CUMPLE
			INFRAESTRUCTURA HOSPITALARIA PROEMSA SA DE CV	CUMPLE
			JOSE MIGUEL URIBE ALVAREZ TOSTADO	NO SE EMITE EVALUACIÓN CON FUNDAMENTO EN EL ART. 36 LAAASP
			SERPROF BIOMED SA DE CV	NO SE EMITE EVALUACIÓN CON FUNDAMENTO EN EL ART. 36 LAAASP
			ARC MOBEL S.A. DE C.V.	NO SE EMITE EVALUACIÓN CON FUNDAMENTO EN EL ART. 36 LAAASP
			EDVAG CONCEPTOS COMERCIALES SA DE CV	NO SE EMITE EVALUACIÓN CON FUNDAMENTO EN EL ART. 36 LAAASP
			IDHESA BIENES Y SERVICIOS SA DE CV	NO SE EMITE EVALUACIÓN CON FUNDAMENTO EN EL ART. 36 LAAASP
			DALISA SERVICES SA DE CV	NO SE EMITE EVALUACIÓN CON FUNDAMENTO EN EL ART. 36 LAAASP
			MUEBLES LA FORJA DE JUAN ESCOBAR SA DE CV	NO SE EMITE EVALUACIÓN CON FUNDAMENTO EN EL ART. 36 LAAASP
			DISTRIBUIDORA AXKAN KUALI SAS DE CV	NO SE EMITE EVALUACIÓN CON FUNDAMENTO EN EL ART. 36 LAAASP
			MOBILIARIO Y EQUIPO ESCOLAR DEL BAJIO S DE RL DE CV	NO SE EMITE EVALUACIÓN CON FUNDAMENTO EN EL ART. 36 LAAASP
			CARLOS ARTURO GARCIA RIVERA	NO SE EMITE EVALUACIÓN CON FUNDAMENTO EN EL ART. 36 LAAASP
			GRUPO EMPRESARIAL COR SERVICIOS Y ABASTECIMIENTO SA DE CV	NO SE EMITE EVALUACIÓN CON FUNDAMENTO EN EL ART. 36 LAAASP
			ERGONOMIA PRODUCTIVIDAD SA DE CV	NO SE EMITE EVALUACIÓN CON FUNDAMENTO EN EL ART. 36 LAAASP
			IMPULSORA DE CONSULTORIA E INGENIERIA MEXICANA SA DE CV	NO SE EMITE EVALUACIÓN CON FUNDAMENTO EN EL ART. 36 LAAASP
			BECOMAR DE MEXICO, S. DE R.L. DE C.V.	NO SE EMITE EVALUACIÓN CON FUNDAMENTO EN EL ART. 36 LAAASP
366	PUEBLA	CARRO PARA CURACIONES.	AH COMPONATIVO MEDICO DE MEXICO, S.A. DE C.V.	NO CUMPLEN
			SERPROF BIOMED SA DE CV	CUMPLE
			IMPULSORA DE CONSULTORIA E INGENIERIA MEXICANA SA DE CV	NO SE EMITE EVALUACIÓN CON FUNDAMENTO EN EL ART. 36 LAAASP
			TECNO COMERCIAL PAKTLI SA DE CV	NO SE EMITE EVALUACIÓN CON FUNDAMENTO EN EL ART. 36 LAAASP

Durango 291, Piso 11, Col. Roma Norte, Alcaldía Cuauhtémoc, C. P. 06700, Ciudad de México
Tel. 55 5726 1700, Ext. 14825 www.imss.gob.mx

GOBIERNO DE MÉXICO | IMSS

DIRECCIÓN DE ADMINISTRACIÓN
Unidad de Adquisiciones
Coordinación de Adquisición de Bienes y Contratación de Servicios
Coordinación Técnica de Adquisición de Bienes de Inversión y Activos
División de Equipo y Mobiliario Médico

ACTA DE FALLO

LICITACIÓN PÚBLICA INTERNACIONAL ELECTRÓNICA BAJO COBERTURA DE TRATADOS DE LIBRE COMERCIO QUE CONTENGA CAPÍTULO DE COMPRAS GUBERNAMENTALES
NÚMERO DE IDENTIFICACIÓN EN COMPRANET: LA-50-GYR-050GYR040-T-2-2024

PROGRAMA "MOBILIARIO MÉDICO Y DE LABORATORIO PARA HOSPITALES PRIORITARIOS"

PART.	DESTINO	DESCRIPCIÓN	LICITANTE	EVALUACIÓN TÉCNICA
			EDVAG CONCEPTOS COMERCIALES SA DE CV	NO SE EMITE EVALUACIÓN CON FUNDAMENTO EN EL ART. 36 LAAASP
			ERGONOMIA PRODUCTIVIDAD SA DE CV	NO SE EMITE EVALUACIÓN CON FUNDAMENTO EN EL ART. 36 LAAASP
			TECNOLOGIA INTEGRAL PERSONALIZABLE SA DE CV	NO SE EMITE EVALUACIÓN CON FUNDAMENTO EN EL ART. 36 LAAASP
			DISTRIBUIDORA AXKAN KUALI SAS DE CV	NO SE EMITE EVALUACIÓN POR SOBREPASAR EL TECHO PRESUPUESTAL
367	PUEBLA	CARRO PARA MEDICAMENTOS.	SERPROF BIOMED SA DE CV	CUMPLE
			TECNOLOGIA INTEGRAL PERSONALIZABLE SA DE CV	CUMPLE
			MUEBLES LA FORJA DE JUAN ESCOBAR SA DE CV	NO SE EMITE EVALUACIÓN CON FUNDAMENTO EN EL ART. 36 LAAASP
			IMPULSORA DE CONSULTORIA E INGENIERIA MEXICANA SA DE CV	NO SE EMITE EVALUACIÓN CON FUNDAMENTO EN EL ART. 36 LAAASP
			IDHESA BIENES Y SERVICIOS SA DE CV	NO SE EMITE EVALUACIÓN CON FUNDAMENTO EN EL ART. 36 LAAASP
			EDVAG CONCEPTOS COMERCIALES SA DE CV	NO SE EMITE EVALUACIÓN CON FUNDAMENTO EN EL ART. 36 LAAASP
			ERGONOMIA PRODUCTIVIDAD SA DE CV	NO SE EMITE EVALUACIÓN CON FUNDAMENTO EN EL ART. 36 LAAASP
			GRUPO EMPRESARIAL COR SERVICIOS Y ABASTECIMIENTO SA DE CV	NO SE EMITE EVALUACIÓN CON FUNDAMENTO EN EL ART. 36 LAAASP
			DISTRIBUIDORA AXKAN KUALI SAS DE CV	NO SE EMITE EVALUACIÓN CON FUNDAMENTO EN EL ART. 36 LAAASP
368	PUEBLA	CARRO PARA ROPA LIMPIA.	EDVAG CONCEPTOS COMERCIALES SA DE CV	CUMPLE
			DISTRIBUIDORA AXKAN KUALI SAS DE CV	CUMPLE
			IMPULSORA DE CONSULTORIA E INGENIERIA MEXICANA SA DE CV	NO SE EMITE EVALUACIÓN CON FUNDAMENTO EN EL ART. 36 LAAASP
369	PUEBLA	CARRO PORTAEXPEDIENTES.	SERPROF BIOMED SA DE CV	CUMPLE
			TECNOLOGIA INTEGRAL PERSONALIZABLE SA DE CV	CUMPLE
			EDVAG CONCEPTOS COMERCIALES SA DE CV	NO SE EMITE EVALUACIÓN CON FUNDAMENTO EN EL ART. 36 LAAASP
			IMPULSORA DE CONSULTORIA E INGENIERIA MEXICANA SA DE CV	NO SE EMITE EVALUACIÓN CON FUNDAMENTO EN EL ART. 36 LAAASP
			IDHESA BIENES Y SERVICIOS SA DE CV	NO SE EMITE EVALUACIÓN CON FUNDAMENTO EN EL ART. 36 LAAASP
			DISTRIBUIDORA AXKAN KUALI SAS DE CV	NO SE EMITE EVALUACIÓN CON FUNDAMENTO EN EL ART. 36 LAAASP

Durango 291, Piso 11, Col. Roma Norte, Alcaldía Cuauhtémoc, C. P. 06700, Ciudad de México
Tel. 55 5726 1700, Ext. 14825 www.imss.gob.mx

2024 Felipe Carrillo PUERTO

ANEXOS
DIVISIÓN DE CONTRATOS

ACTA DE FALLO

LICITACIÓN PÚBLICA INTERNACIONAL ELECTRÓNICA BAJO COBERTURA DE TRATADOS DE LIBRE COMERCIO QUE CONTENGA CAPÍTULO DE COMPRAS GUBERNAMENTALES
NÚMERO DE IDENTIFICACIÓN EN COMPRANET: LA-50-GYR-050GYR040-T-2-2024

PROGRAMA "MOBILIARIO MÉDICO Y DE LABORATORIO PARA HOSPITALES PRIORITARIOS"

PART.	DESTINO	DESCRIPCIÓN	LICITANTE	EVALUACIÓN TÉCNICA
			GRUPO EMPRESARIAL GOR SERVICIOS Y ABASTECIMIENTO SA DE CV	NO SE EMITE EVALUACIÓN CON FUNDAMENTO EN EL ART. 36 LAAASP
370	PUEBLA	CEPILLERA PARA USO QUIRÚRGICO.	INFRAESTRUCTURA HOSPITALARIA PROEMSA SA DE CV	CUMPLE
			DISTRIBUIDORA AXKAN KUALI SAS DE CV	CUMPLE
			EDVAG CONCEPTOS COMERCIALES SA DE CV	NO SE EMITE EVALUACIÓN CON FUNDAMENTO EN EL ART. 36 LAAASP
			ERGONOMIA PRODUCTIVIDAD SA DE CV	NO SE EMITE EVALUACIÓN CON FUNDAMENTO EN EL ART. 36 LAAASP
			IMPULSORA DE CONSULTORIA E INGENIERIA MEXICANA SA DE CV	NO SE EMITE EVALUACIÓN CON FUNDAMENTO EN EL ART. 36 LAAASP
371	PUEBLA	CHAROLA CON TAPA PARA INSTRUMENTAL	INFRAESTRUCTURA HOSPITALARIA PROEMSA SA DE CV	CUMPLE
			EDVAG CONCEPTOS COMERCIALES SA DE CV	CUMPLE
			IMPULSORA DE CONSULTORIA E INGENIERIA MEXICANA SA DE CV	NO SE EMITE EVALUACIÓN CON FUNDAMENTO EN EL ART. 36 LAAASP
			DISTRIBUIDORA AXKAN KUALI SAS DE CV	NO SE EMITE EVALUACIÓN CON FUNDAMENTO EN EL ART. 36 LAAASP
372	PUEBLA	COMODO PARA ADULTOS.	INFRAESTRUCTURA HOSPITALARIA PROEMSA SA DE CV	CUMPLE
			SERPROF BIOMED SA DE CV	CUMPLE
			IDHESA BIENES Y SERVICIOS SA DE CV	NO SE EMITE EVALUACIÓN CON FUNDAMENTO EN EL ART. 36 LAAASP
			EDVAG CONCEPTOS COMERCIALES SA DE CV	NO SE EMITE EVALUACIÓN CON FUNDAMENTO EN EL ART. 36 LAAASP
			GRUPO EMPRESARIAL GOR SERVICIOS Y ABASTECIMIENTO SA DE CV	NO SE EMITE EVALUACIÓN CON FUNDAMENTO EN EL ART. 36 LAAASP
			DISTRIBUIDORA AXKAN KUALI SAS DE CV	NO SE EMITE EVALUACIÓN CON FUNDAMENTO EN EL ART. 36 LAAASP
			JOSE MIGUEL URIBE ALVAREZ TOSTADO	NO SE EMITE EVALUACIÓN CON FUNDAMENTO EN EL ART. 36 LAAASP
			ERGONOMIA PRODUCTIVIDAD SA DE CV	NO SE EMITE EVALUACIÓN CON FUNDAMENTO EN EL ART. 36 LAAASP
373	PUEBLA	COMODO PARA MENORES.	SERPROF BIOMED SA DE CV	CUMPLE
			EDVAG CONCEPTOS COMERCIALES SA DE CV	CUMPLE
			IMPULSORA DE CONSULTORIA E INGENIERIA MEXICANA SA DE CV	NO SE EMITE EVALUACIÓN CON FUNDAMENTO EN EL ART. 36 LAAASP
			DISTRIBUIDORA AXKAN KUALI SAS DE CV	NO SE EMITE EVALUACIÓN CON FUNDAMENTO EN EL ART. 36 LAAASP

Durango 291, Piso 11, Col. Roma Norte, Alcaldía Cuauhtémoc, C. P. 06700, Ciudad de México
Tel: 55 5726-7700, Ext. 14925
www.imss.gob.mx

2024 Felipe Carrillo PUERTO

GOBIERNO DE MÉXICO | IMSS

DIRECCIÓN DE ADMINISTRACIÓN
Unidad de Adquisiciones
Coordinación de Adquisición de Bienes y Contratación de Servicios
Coordinación Técnica de Adquisición de Bienes de Inversión y Activos
División de Equipo y Mobiliario Médico

ACTA DE FALLO

LICITACIÓN PÚBLICA INTERNACIONAL ELECTRÓNICA BAJO COBERTURA DE TRATADOS DE LIBRE COMERCIO QUE CONTENGA CAPÍTULO DE COMPRAS GUBERNAMENTALES
NÚMERO DE IDENTIFICACIÓN EN COMPRANET: LA-50-GYR-050GYR040-T-2-2024

PROGRAMA "MOBILIARIO MÉDICO Y DE LABORATORIO PARA HOSPITALES PRIORITARIOS"

PART.	DESTINO	DESCRIPCIÓN	LICITANTE	EVALUACIÓN TÉCNICA
374	PUEBLA	CUBETA DE ACERO INOXIDABLE CON PORTA CUBETA RODABLE.	INFRAESTRUCTURA HOSPITALARIA PROEMSA SA DE CV	CUMPLE
			SERPROF BIOMED SA DE CV	CUMPLE
			EDVAG CONCEPTOS COMERCIALES SA DE CV	NO SE EMITE EVALUACIÓN CON FUNDAMENTO EN EL ART. 36 LAAASP
			DISTRIBUIDORA AXKAN KUALI SAS DE CV	NO SE EMITE EVALUACIÓN CON FUNDAMENTO EN EL ART. 36 LAAASP
			BECOMAR DE MEXICO, S. DE R.L. DE C.V.	NO SE EMITE EVALUACIÓN CON FUNDAMENTO EN EL ART. 36 LAAASP
			GRUPO EMPRESARIAL GOR SERVICIOS Y ABASTECIMIENTO SA DE CV	NO SE EMITE EVALUACIÓN CON FUNDAMENTO EN EL ART. 36 LAAASP
			JOSE MIGUEL URIBE ALVAREZ TOSTADO	NO SE EMITE EVALUACIÓN CON FUNDAMENTO EN EL ART. 36 LAAASP
			ERGONOMIA PRODUCTIVIDAD SA DE CV	NO SE EMITE EVALUACIÓN POR SOBREPASAR EL TECHO PRESUPUESTAL
			CARLOS ARTURO GARCIA RIVERA	NO SE EMITE EVALUACIÓN POR SOBREPASAR EL TECHO PRESUPUESTAL
375	PUEBLA	ESCALERILLA DE DOS PELDAÑOS.	TECNOLOGIA INTEGRAL PERSONALIZABLE SA DE CV	CUMPLE
			AH CORPORATIVO MEDICO DE MEXICO, S.A. DE C.V.	NO CUMPLEN
			SERPROF BIOMED SA DE CV	NO SE EMITE EVALUACIÓN CON FUNDAMENTO EN EL ART. 36 LAAASP
			JOSE MIGUEL URIBE ALVAREZ TOSTADO	NO SE EMITE EVALUACIÓN CON FUNDAMENTO EN EL ART. 36 LAAASP
			DISTRIBUIDORA AXKAN KUALI SAS DE CV	NO SE EMITE EVALUACIÓN CON FUNDAMENTO EN EL ART. 36 LAAASP
			IMPULSORA DE CONSULTORIA E INGENIERIA MEXICANA SA DE CV	NO SE EMITE EVALUACIÓN CON FUNDAMENTO EN EL ART. 36 LAAASP
			EDVAG CONCEPTOS COMERCIALES SA DE CV	NO SE EMITE EVALUACIÓN CON FUNDAMENTO EN EL ART. 36 LAAASP
			MUEBLES LA FORJA DE JUAN ESCOBAR SA DE CV	NO SE EMITE EVALUACIÓN CON FUNDAMENTO EN EL ART. 36 LAAASP
			GRUPO EMPRESARIAL GOR SERVICIOS Y ABASTECIMIENTO SA DE CV	NO SE EMITE EVALUACIÓN CON FUNDAMENTO EN EL ART. 36 LAAASP
			ARO MOBEL, S.A. DE C.V.	NO SE EMITE EVALUACIÓN CON FUNDAMENTO EN EL ART. 36 LAAASP
			ERGONOMIA PRODUCTIVIDAD SA DE CV	NO SE EMITE EVALUACIÓN CON FUNDAMENTO EN EL ART. 36 LAAASP
			TECNO COMERCIAL PAKTLI SA DE CV	NO SE EMITE EVALUACIÓN POR SOBREPASAR EL TECHO PRESUPUESTAL

Durango 291, Piso 11, Col. Roma Norte, Alcaldía Cuauhtémoc, C. P. 06700, Ciudad de México
Tel: 55 5726-7700, Ext. 14925
www.imss.gob.mx

2024 Felipe Carrillo PUERTO

ACTA DE FALLO

LICITACIÓN PÚBLICA INTERNACIONAL ELECTRÓNICA BAJO COBERTURA DE TRATADOS DE LIBRE COMERCIO QUE CONTENGA CAPÍTULO DE COMPRAS GUBERNAMENTALES
NÚMERO DE IDENTIFICACIÓN EN COMPRANET: LA-50-GYR-050GYR040-T-2-2024

PROGRAMA "MOBILIARIO MÉDICO Y DE LABORATORIO PARA HOSPITALES PRIORITARIOS"

PART.	DESTINO	DESCRIPCIÓN	LICITANTE	EVALUACIÓN TÉCNICA
376	PUEBLA	ESTANTE GUARDA ESTERIL DE 90 CM.	INFRAESTRUCTURA HOSPITALARIA PROEMSA SA DE CV	CUMPLE
			EDVAG CONCEPTOS COMERCIALES SA DE CV	CUMPLE
			TECNOLOGIA INTEGRAL PERSONALIZABLE SA DE CV	NO SE EMITE EVALUACIÓN CON FUNDAMENTO EN EL ART. 36 LAAASP
			DISTRIBUIDORA AXKAN KUALI SAS DE CV	NO SE EMITE EVALUACIÓN CON FUNDAMENTO EN EL ART. 36 LAAASP
			GRUPO EMPRESARIAL TECNICARE SA DE CV	NO SE EMITE EVALUACIÓN CON FUNDAMENTO EN EL ART. 36 LAAASP
			BECOMAR DE MEXICO, S. DE R.L. DE C.V.	NO SE EMITE EVALUACIÓN CON FUNDAMENTO EN EL ART. 36 LAAASP
			MUEBLES LA FORJA DE JUAN ESCOBAR SA DE CV	NO SE EMITE EVALUACIÓN CON FUNDAMENTO EN EL ART. 36 LAAASP
			IMPULSORA DE CONSULTORIA E INGENIERIA MEXICANA SA DE CV	NO SE EMITE EVALUACIÓN CON FUNDAMENTO EN EL ART. 36 LAAASP
			ERGONOMIA PRODUCTIVIDAD SA DE CV	NO SE EMITE EVALUACIÓN POR SOBREPASAR EL TECHO PRESUPUESTAL
377	PUEBLA	ESTANTE GUARDA ESTERIL DE 120 CM.	INFRAESTRUCTURA HOSPITALARIA PROEMSA SA DE CV	CUMPLE
			IDHESA BIENES Y SERVICIOS SA DE CV	NO CUMPLEN
			EDVAG CONCEPTOS COMERCIALES SA DE CV	NO SE EMITE EVALUACIÓN CON FUNDAMENTO EN EL ART. 36 LAAASP
			DALISA SERVICES SA DE CV	NO SE EMITE EVALUACIÓN CON FUNDAMENTO EN EL ART. 36 LAAASP
			DISTRIBUIDORA AXKAN KUALI SAS DE CV	NO SE EMITE EVALUACIÓN CON FUNDAMENTO EN EL ART. 36 LAAASP
			TECNOLOGIA INTEGRAL PERSONALIZABLE SA DE CV	NO SE EMITE EVALUACIÓN CON FUNDAMENTO EN EL ART. 36 LAAASP
			IMPULSORA DE CONSULTORIA E INGENIERIA MEXICANA SA DE CV	NO SE EMITE EVALUACIÓN CON FUNDAMENTO EN EL ART. 36 LAAASP
			MUEBLES LA FORJA DE JUAN ESCOBAR SA DE CV	NO SE EMITE EVALUACIÓN CON FUNDAMENTO EN EL ART. 36 LAAASP
			GRUPO EMPRESARIAL TECNICARE SA DE CV	NO SE EMITE EVALUACIÓN CON FUNDAMENTO EN EL ART. 36 LAAASP
			BECOMAR DE MEXICO, S. DE R.L. DE C.V.	NO SE EMITE EVALUACIÓN POR SOBREPASAR EL TECHO PRESUPUESTAL
			ERGONOMIA PRODUCTIVIDAD SA DE CV	NO SE EMITE EVALUACIÓN POR SOBREPASAR EL TECHO PRESUPUESTAL
378	PUEBLA	JABONERA DE PEDAL	SERPROF BIOMED SA DE CV	CUMPLE

Durango 291, Piso 11, Col. Roma Norte, Alcaldía Cuauhtémoc, C. P. 06700, Ciudad de México.
Tel: 55 5726 1700, Ext. 14225 www.imss.gob.mx

2024 Felipe Carrillo PUERTO

GOBIERNO DE MÉXICO | IMSS

DIRECCIÓN DE ADMINISTRACIÓN
Unidad de Adquisiciones
Coordinación de Adquisición de Bienes y Contratación de Servicios
Coordinación Técnica de Adquisición de Bienes de Inversión y Activos
División de Equipo y Mobiliario Médico

ACTA DE FALLO

LICITACIÓN PÚBLICA INTERNACIONAL ELECTRÓNICA BAJO COBERTURA DE TRATADOS DE LIBRE COMERCIO QUE CONTENGA CAPÍTULO DE COMPRAS GUBERNAMENTALES
NÚMERO DE IDENTIFICACIÓN EN COMPRANET: LA-50-GYR-050GYR040-T-2-2024

PROGRAMA "MOBILIARIO MÉDICO Y DE LABORATORIO PARA HOSPITALES PRIORITARIOS"

PART.	DESTINO	DESCRIPCIÓN	LICITANTE	EVALUACIÓN TÉCNICA
			DALISA SERVICES SA DE CV	CUMPLE
			CARLOS ARTURO GARCIA RIVERA	NO SE EMITE EVALUACIÓN CON FUNDAMENTO EN EL ART. 36 LAAASP
			EDVAG CONCEPTOS COMERCIALES SA DE CV	NO SE EMITE EVALUACIÓN CON FUNDAMENTO EN EL ART. 36 LAAASP
			DISTRIBUIDORA AXKAN KUALI SAS DE CV	NO SE EMITE EVALUACIÓN CON FUNDAMENTO EN EL ART. 36 LAAASP
			IDHESA BIENES Y SERVICIOS SA DE CV	NO SE EMITE EVALUACIÓN CON FUNDAMENTO EN EL ART. 36 LAAASP
379	PUEBLA	LAMPARA DE LUZ INTENSA.	EDVAG CONCEPTOS COMERCIALES SA DE CV	CUMPLE
380	PUEBLA	LAMPARA DE PIE RODABLE.	EDVAG CONCEPTOS COMERCIALES SA DE CV	CUMPLE
			CARLOS ARTURO GARCIA RIVERA	NO CUMPLEN
			DISTRIBUIDORA AXKAN KUALI SAS DE CV	NO SE EMITE EVALUACIÓN CON FUNDAMENTO EN EL ART. 36 LAAASP
			SERPROF BIOMED SA DE CV	NO SE EMITE EVALUACIÓN CON FUNDAMENTO EN EL ART. 36 LAAASP
			TECNOLOGIA INTEGRAL PERSONALIZABLE SA DE CV	NO SE EMITE EVALUACIÓN CON FUNDAMENTO EN EL ART. 36 LAAASP
			IMPULSORA DE CONSULTORIA E INGENIERIA MEXICANA SA DE CV	NO SE EMITE EVALUACIÓN CON FUNDAMENTO EN EL ART. 36 LAAASP
389	PUEBLA	MESA CARRO ANESTESIÓLOGO DE 70 CM.	SERPROF BIOMED SA DE CV	CUMPLE
			MUEBLES LA FORJA DE JUAN ESCOBAR SA DE CV	CUMPLE
			EDVAG CONCEPTOS COMERCIALES SA DE CV	NO SE EMITE EVALUACIÓN CON FUNDAMENTO EN EL ART. 36 LAAASP
			TECNOLOGIA INTEGRAL PERSONALIZABLE SA DE CV	NO SE EMITE EVALUACIÓN CON FUNDAMENTO EN EL ART. 36 LAAASP
			IMPULSORA DE CONSULTORIA E INGENIERIA MEXICANA SA DE CV	NO SE EMITE EVALUACIÓN CON FUNDAMENTO EN EL ART. 36 LAAASP
			DISTRIBUIDORA AXKAN KUALI SAS DE CV	NO SE EMITE EVALUACIÓN POR SOBREPASAR EL TECHO PRESUPUESTAL
390	PUEBLA	MESA DE 180 CM PARA ENSAMBLE CON PEPISA INTERMEDIA.	MUEBLES LA FORJA DE JUAN ESCOBAR SA DE CV	CUMPLE
			DISTRIBUIDORA AXKAN KUALI SAS DE CV	CUMPLE
			EDVAG CONCEPTOS COMERCIALES SA DE CV	NO SE EMITE EVALUACIÓN CON FUNDAMENTO EN EL ART. 36 LAAASP
			TECNOLOGIA INTEGRAL PERSONALIZABLE SA DE CV	NO SE EMITE EVALUACIÓN POR SOBREPASAR EL TECHO PRESUPUESTAL

Durango 291, Piso 11, Col. Roma Norte, Alcaldía Cuauhtémoc, C. P. 06700, Ciudad de México.
Tel: 55 5726 1700, Ext. 14225 www.imss.gob.mx

2024 Felipe Carrillo PUERTO

ANEXOS
DIVISIÓN DE CONTRATOS

ACTA DE FALLO

LICITACIÓN PÚBLICA INTERNACIONAL ELECTRÓNICA BAJO COBERTURA DE TRATADOS DE LIBRE COMERCIO QUE CONTENGA CAPÍTULO DE COMPRAS GUBERNAMENTALES
NÚMERO DE IDENTIFICACIÓN EN COMPRANET: LA-50-GYR-050GYR040-T-2-2024

PROGRAMA "MOBILIARIO MÉDICO Y DE LABORATORIO PARA HOSPITALES PRIORITARIOS"

PART.	DESTINO	DESCRIPCIÓN	LICITANTE	EVALUACIÓN TÉCNICA
392	PUEBLA	MESA MAYO.	IDHESA BIENES Y SERVICIOS SA DE CV	NO CUMPLEN
			AH CORPORATIVO MEDICO DE MEXICO, S.A. DE C.V.	NO CUMPLEN
			SERPROF BIOMED SA DE CV	CUMPLE
			TECNOLOGIA INTEGRAL PERSONALIZABLE SA DE CV	NO SE EMITE EVALUACIÓN CON FUNDAMENTO EN EL ART. 36 LAAASP
			CARLOS ARTURO GARCIA RIVERA	NO SE EMITE EVALUACIÓN CON FUNDAMENTO EN EL ART. 36 LAAASP
			ERGONOMIA PRODUCTIVIDAD SA DE CV	NO SE EMITE EVALUACIÓN CON FUNDAMENTO EN EL ART. 36 LAAASP
			DALISA SERVICES SA DE CV	NO SE EMITE EVALUACIÓN CON FUNDAMENTO EN EL ART. 36 LAAASP
			IMPULSORA DE CONSULTORIA E INGENIERIA MEXICANA SA DE CV	NO SE EMITE EVALUACIÓN CON FUNDAMENTO EN EL ART. 36 LAAASP
			MUEBLES LA FORJA DE JUAN ESCOBAR SA DE CV	NO SE EMITE EVALUACIÓN CON FUNDAMENTO EN EL ART. 36 LAAASP
			EDVAG CONCEPTOS COMERCIALES SA DE CV	NO SE EMITE EVALUACIÓN CON FUNDAMENTO EN EL ART. 36 LAAASP
			GRUPO EMPRESARIAL TECNICARE SA DE CV	NO SE EMITE EVALUACIÓN CON FUNDAMENTO EN EL ART. 36 LAAASP
			INVITRO DIAGNOSTICS MEXICO SA DE CV	NO SE EMITE EVALUACIÓN CON FUNDAMENTO EN EL ART. 36 LAAASP
			DISTRIBUIDORA AXKAN KUALI SAS DE CV	NO SE EMITE EVALUACIÓN CON FUNDAMENTO EN EL ART. 36 LAAASP
			BECOMAR DE MEXICO, S. DE R.L. DE C.V.	NO SE EMITE EVALUACIÓN POR SOBREPASAR EL TECHO PRESUPUESTAL
393	PUEBLA	MESA PARA EXPLORACIÓN PEDIATRICA.	MUEBLES LA FORJA DE JUAN ESCOBAR SA DE CV	CUMPLE
			EDVAG CONCEPTOS COMERCIALES SA DE CV	CUMPLE
			DISTRIBUIDORA AXKAN KUALI SAS DE CV	NO SE EMITE EVALUACIÓN POR SOBREPASAR EL TECHO PRESUPUESTAL
			IMPULSORA DE CONSULTORIA E INGENIERIA MEXICANA SA DE CV	NO SE EMITE EVALUACIÓN POR SOBREPASAR EL TECHO PRESUPUESTAL
394	PUEBLA	MESA PARA INSTRUMENTAL QUIRURGICO.	SERPROF BIOMED SA DE CV	CUMPLE
			CARLOS ARTURO GARCIA RIVERA	NO CUMPLEN
			EDVAG CONCEPTOS COMERCIALES SA DE CV	NO SE EMITE EVALUACIÓN CON FUNDAMENTO EN EL ART. 36 LAAASP

Durango 291, Piso 11, Col. Roma Norte, Alcaldía Cuauhtémoc, C. P. 06700, Ciudad de México.
Tel. 55 5726 1700, Ext. 14425. www.imss.gob.mx

2024 Felipe Carrillo PUERTO

GOBIERNO DE MÉXICO | IMSS

DIRECCIÓN DE ADMINISTRACIÓN
Unidad de Adquisiciones
Coordinación de Adquisición de Bienes y Contratación de Servicios
Coordinación Técnica de Adquisición de Bienes de Inversión y Activos
División de Equipo y Mobiliario Médico

ACTA DE FALLO

LICITACIÓN PÚBLICA INTERNACIONAL ELECTRÓNICA BAJO COBERTURA DE TRATADOS DE LIBRE COMERCIO QUE CONTENGA CAPÍTULO DE COMPRAS GUBERNAMENTALES
NÚMERO DE IDENTIFICACIÓN EN COMPRANET: LA-50-GYR-050GYR040-T-2-2024

PROGRAMA "MOBILIARIO MÉDICO Y DE LABORATORIO PARA HOSPITALES PRIORITARIOS"

PART.	DESTINO	DESCRIPCIÓN	LICITANTE	EVALUACIÓN TÉCNICA
			INVITRO DIAGNOSTICS MEXICO SA DE CV	NO SE EMITE EVALUACIÓN CON FUNDAMENTO EN EL ART. 36 LAAASP
			IMPULSORA DE CONSULTORIA E INGENIERIA MEXICANA SA DE CV	NO SE EMITE EVALUACIÓN CON FUNDAMENTO EN EL ART. 36 LAAASP
			MUEBLES LA FORJA DE JUAN ESCOBAR SA DE CV	NO SE EMITE EVALUACIÓN CON FUNDAMENTO EN EL ART. 36 LAAASP
			DISTRIBUIDORA AXKAN KUALI SAS DE CV	NO SE EMITE EVALUACIÓN POR SOBREPASAR EL TECHO PRESUPUESTAL
395	PUEBLA	MESA PARA REHIDRATACION.	SERPROF BIOMED SA DE CV	CUMPLE
			EDVAG CONCEPTOS COMERCIALES SA DE CV	CUMPLE
			IMPULSORA DE CONSULTORIA E INGENIERIA MEXICANA SA DE CV	NO SE EMITE EVALUACIÓN CON FUNDAMENTO EN EL ART. 36 LAAASP
			DISTRIBUIDORA AXKAN KUALI SAS DE CV	NO SE EMITE EVALUACIÓN POR SOBREPASAR EL TECHO PRESUPUESTAL
396	PUEBLA	MESA PASTEUR.	AH CORPORATIVO MEDICO DE MEXICO, S.A. DE C.V.	NO CUMPLEN
			SERPROF BIOMED SA DE CV	CUMPLE
			CARLOS ARTURO GARCIA RIVERA	NO SE EMITE EVALUACIÓN CON FUNDAMENTO EN EL ART. 36 LAAASP
			IDHESA BIENES Y SERVICIOS SA DE CV	NO SE EMITE EVALUACIÓN CON FUNDAMENTO EN EL ART. 36 LAAASP
			TECNOLOGIA INTEGRAL PERSONALIZABLE SA DE CV	NO SE EMITE EVALUACIÓN CON FUNDAMENTO EN EL ART. 36 LAAASP
			EDVAG CONCEPTOS COMERCIALES SA DE CV	NO SE EMITE EVALUACIÓN CON FUNDAMENTO EN EL ART. 36 LAAASP
			DALISA SERVICES SA DE CV	NO SE EMITE EVALUACIÓN CON FUNDAMENTO EN EL ART. 36 LAAASP
			IMPULSORA DE CONSULTORIA E INGENIERIA MEXICANA SA DE CV	NO SE EMITE EVALUACIÓN CON FUNDAMENTO EN EL ART. 36 LAAASP
			INVITRO DIAGNOSTICS MEXICO SA DE CV	NO SE EMITE EVALUACIÓN CON FUNDAMENTO EN EL ART. 36 LAAASP
			MUEBLES LA FORJA DE JUAN ESCOBAR SA DE CV	NO SE EMITE EVALUACIÓN CON FUNDAMENTO EN EL ART. 36 LAAASP
			DISTRIBUIDORA AXKAN KUALI SAS DE CV	NO SE EMITE EVALUACIÓN CON FUNDAMENTO EN EL ART. 36 LAAASP
			TECNO COMERCIAL PARTI SA DE CV	NO SE EMITE EVALUACIÓN CON FUNDAMENTO EN EL ART. 36 LAAASP
			ERGONOMIA PRODUCTIVIDAD SA DE CV	NO SE EMITE EVALUACIÓN CON FUNDAMENTO EN EL ART. 36 LAAASP
			BECOMAR DE MEXICO, S. DE R.L. DE C.V.	NO SE EMITE EVALUACIÓN POR SOBREPASAR EL TECHO

Durango 291, Piso 11, Col. Roma Norte, Alcaldía Cuauhtémoc, C. P. 06700, Ciudad de México.
Tel. 55 5726 1700, Ext. 14425. www.imss.gob.mx

2024 Felipe Carrillo PUERTO

ACTA DE FALLO

LICITACIÓN PÚBLICA INTERNACIONAL ELECTRÓNICA BAJO COBERTURA DE TRATADOS DE LIBRE COMERCIO QUE CONTENGA CAPÍTULO DE COMPRAS GUBERNAMENTALES
NÚMERO DE IDENTIFICACIÓN EN COMPRANET: LA-50-GYR-050GYR040-T-2-2024

PROGRAMA "MOBILIARIO MÉDICO Y DE LABORATORIO PARA HOSPITALES PRIORITARIOS"

PART.	DESTINO	DESCRIPCIÓN	LICITANTE	EVALUACIÓN TÉCNICA
				PRESUPUESTAL
397	PUEBLA	MESA PUENTE.	SERPROF BIOMED SA DE CV	CUMPLE
			IDHESA BIENES Y SERVICIOS SA DE CV	NO CUMPLEN
			TECNOLOGIA INTEGRAL PERSONALIZABLE SA DE CV	NO SE EMITE EVALUACIÓN CON FUNDAMENTO EN EL ART. 36 LAAASP
			IMPULSORA DE CONSULTORIA E INGENIERIA MEXICANA SA DE CV	NO SE EMITE EVALUACIÓN CON FUNDAMENTO EN EL ART. 36 LAAASP
			INVITRO DIAGNOSTICS MEXICO SA DE CV	NO SE EMITE EVALUACIÓN CON FUNDAMENTO EN EL ART. 36 LAAASP
			EDVAG CONCEPTOS COMERCIALES SA DE CV	NO SE EMITE EVALUACIÓN CON FUNDAMENTO EN EL ART. 36 LAAASP
			CARLOS ARTURO GARCIA RIVERA	NO SE EMITE EVALUACIÓN CON FUNDAMENTO EN EL ART. 36 LAAASP
			MUEBLES LA FORJA DE JUAN ESCOBAR SA DE CV	NO SE EMITE EVALUACIÓN CON FUNDAMENTO EN EL ART. 36 LAAASP
			ERGONOMIA PRODUCTIVIDAD SA DE CV	NO SE EMITE EVALUACIÓN POR SOBREPASAR EL TECHO PRESUPUESTAL
			DISTRIBUIDORA AXKAN KUALI SAS DE CV	NO SE EMITE EVALUACIÓN POR SOBREPASAR EL TECHO PRESUPUESTAL
398	PUEBLA	MESA RIGIDA DE MADERA.	EDVAG CONCEPTOS COMERCIALES SA DE CV	CUMPLE
			DISTRIBUIDORA AXKAN KUALI SAS DE CV	NO SE EMITE EVALUACIÓN POR SOBREPASAR EL TECHO PRESUPUESTAL
			ERGONOMIA PRODUCTIVIDAD SA DE CV	NO SE EMITE EVALUACIÓN POR SOBREPASAR EL TECHO PRESUPUESTAL
399	PUEBLA	MESA RINON.	SERPROF BIOMED SA DE CV	CUMPLE
			IDHESA BIENES Y SERVICIOS SA DE CV	NO CUMPLEN
			TECNOLOGIA INTEGRAL PERSONALIZABLE SA DE CV	NO SE EMITE EVALUACIÓN CON FUNDAMENTO EN EL ART. 36 LAAASP
			CARLOS ARTURO GARCIA RIVERA	NO SE EMITE EVALUACIÓN CON FUNDAMENTO EN EL ART. 36 LAAASP
			EDVAG CONCEPTOS COMERCIALES SA DE CV	NO SE EMITE EVALUACIÓN CON FUNDAMENTO EN EL ART. 36 LAAASP
			IMPULSORA DE CONSULTORIA E INGENIERIA MEXICANA SA DE CV	NO SE EMITE EVALUACIÓN CON FUNDAMENTO EN EL ART. 36 LAAASP
			DISTRIBUIDORA AXKAN KUALI SAS DE CV	NO SE EMITE EVALUACIÓN CON FUNDAMENTO EN EL ART. 36 LAAASP

Durango 291, Piso 11, Col. Roma Norte, Alcaldía Cuauhtémoc, C. P. 06700, Ciudad de México
Tel. 55 5230 1700, Ext. 19026 www.imss.gob.mx

2024 Felipe Carrillo PUERTO

GOBIERNO DE MÉXICO | IMSS

DIRECCIÓN DE ADMINISTRACIÓN
Unidad de Adquisiciones
Coordinación de Adquisición de Bienes y Contratación de Servicios
Coordinación Técnica de Adquisición de Bienes de Inversión y Activos
División de Equipo y Mobiliario Médico

ACTA DE FALLO

LICITACIÓN PÚBLICA INTERNACIONAL ELECTRÓNICA BAJO COBERTURA DE TRATADOS DE LIBRE COMERCIO QUE CONTENGA CAPÍTULO DE COMPRAS GUBERNAMENTALES
NÚMERO DE IDENTIFICACIÓN EN COMPRANET: LA-50-GYR-050GYR040-T-2-2024

PROGRAMA "MOBILIARIO MÉDICO Y DE LABORATORIO PARA HOSPITALES PRIORITARIOS"

PART.	DESTINO	DESCRIPCIÓN	LICITANTE	EVALUACIÓN TÉCNICA
			ERGONOMIA PRODUCTIVIDAD SA DE CV	NO SE EMITE EVALUACIÓN CON FUNDAMENTO EN EL ART. 36 LAAASP
400	PUEBLA	REPISA DE 120 CM CONTRA MURO.	MUEBLES LA FORJA DE JUAN ESCOBAR SA DE CV	CUMPLE
			EDVAG CONCEPTOS COMERCIALES SA DE CV	CUMPLE
			IMPULSORA DE CONSULTORIA E INGENIERIA MEXICANA SA DE CV	NO SE EMITE EVALUACIÓN CON FUNDAMENTO EN EL ART. 36 LAAASP
			DISTRIBUIDORA AXKAN KUALI SAS DE CV	NO SE EMITE EVALUACIÓN CON FUNDAMENTO EN EL ART. 36 LAAASP
401	PUEBLA	REPISA DE 180 CM CONTRA MURO.	EDVAG CONCEPTOS COMERCIALES SA DE CV	CUMPLE
			MUEBLES LA FORJA DE JUAN ESCOBAR SA DE CV	CUMPLE
			IMPULSORA DE CONSULTORIA E INGENIERIA MEXICANA SA DE CV	NO SE EMITE EVALUACIÓN POR SOBREPASAR EL TECHO PRESUPUESTAL
			DISTRIBUIDORA AXKAN KUALI SAS DE CV	NO SE EMITE EVALUACIÓN POR SOBREPASAR EL TECHO PRESUPUESTAL
402	PUEBLA	RIEL PORTAVENOCLISIS.	META SUMINISTROS MEDICOS SA DE CV	CUMPLE
			IDHESA BIENES Y SERVICIOS SA DE CV	NO CUMPLEN
			EDVAG CONCEPTOS COMERCIALES SA DE CV	NO SE EMITE EVALUACIÓN CON FUNDAMENTO EN EL ART. 36 LAAASP
			DISTRIBUIDORA AXKAN KUALI SAS DE CV	NO SE EMITE EVALUACIÓN CON FUNDAMENTO EN EL ART. 36 LAAASP
			DALISA SERVICES SA DE CV	NO SE EMITE EVALUACIÓN CON FUNDAMENTO EN EL ART. 36 LAAASP
			JOSE MIGUEL URIBE ALVAREZ TOSTADO	NO SE EMITE EVALUACIÓN CON FUNDAMENTO EN EL ART. 36 LAAASP
			ERGONOMIA PRODUCTIVIDAD SA DE CV	NO SE EMITE EVALUACIÓN CON FUNDAMENTO EN EL ART. 36 LAAASP
			DISTRIBUIDORA INTERNACIONAL HOSPITALARIA SA DE CV	NO SE EMITE EVALUACIÓN CON FUNDAMENTO EN EL ART. 36 LAAASP
			IMPULSORA DE CONSULTORIA E INGENIERIA MEXICANA SA DE CV	NO SE EMITE EVALUACIÓN CON FUNDAMENTO EN EL ART. 36 LAAASP
403	PUEBLA	RINON DE ACERO INOXIDABLE DE 250 ML.	INFRAESTRUCTURA HOSPITALARIA PROEMSA SA DE CV	CUMPLE
			SERPROF BIOMED SA DE CV	CUMPLE
			GRUPO EMPRESARIAL GOP SERVICIOS Y ABASTECIMIENTO SA DE CV	NO SE EMITE EVALUACIÓN CON FUNDAMENTO EN EL ART. 36 LAAASP
			EDVAG CONCEPTOS COMERCIALES SA DE CV	NO SE EMITE EVALUACIÓN CON FUNDAMENTO EN EL ART. 36 LAAASP

Durango 291, Piso 11, Col. Roma Norte, Alcaldía Cuauhtémoc, C. P. 06700, Ciudad de México
Tel. 55 5230 1700, Ext. 19026 www.imss.gob.mx

2024 Felipe Carrillo PUERTO

ANEXOS

DIVISIÓN DE CONTRATOS

ACTA DE FALLO

LICITACIÓN PÚBLICA INTERNACIONAL ELECTRÓNICA BAJO COBERTURA DE TRATADOS DE LIBRE COMERCIO QUE CONTENGA CAPÍTULO DE COMPRAS GUBERNAMENTALES
NÚMERO DE IDENTIFICACIÓN EN COMPRANET: LA-50-GYR-050GYR040-T-2-2024

PROGRAMA "MOBILIARIO MÉDICO Y DE LABORATORIO PARA HOSPITALES PRIORITARIOS"

PART.	DESTINO	DESCRIPCIÓN	LICITANTE	EVALUACIÓN TÉCNICA
			DISTRIBUIDORA AXKAN KUALI SAS DE CV	NO SE EMITE EVALUACIÓN CON FUNDAMENTO EN EL ART. 36 LAAASP
			ERGONOMIA PRODUCTIVIDAD SA DE CV	NO SE EMITE EVALUACIÓN CON FUNDAMENTO EN EL ART. 36 LAAASP
			IDHESA BIENES Y SERVICIOS SA DE CV	NO SE EMITE EVALUACIÓN CON FUNDAMENTO EN EL ART. 36 LAAASP
			INVITRO DIAGNOSTICS MEXICO SA DE CV	NO SE EMITE EVALUACIÓN CON FUNDAMENTO EN EL ART. 36 LAAASP
			IMPULSORA DE CONSULTORIA E INGENIERIA MEXICANA SA DE CV	NO SE EMITE EVALUACIÓN CON FUNDAMENTO EN EL ART. 36 LAAASP
			CARLOS ARTURO GARCIA RIVERA	NO SE EMITE EVALUACIÓN CON FUNDAMENTO EN EL ART. 36 LAAASP
404	PUEBLA	PIÑÓN DE ACERO INOXIDABLE DE 500 ML.	INFRAESTRUCTURA HOSPITALARIA PROEMSA SA DE CV	CUMPLE
			SERPROF BIOMED SA DE CV	CUMPLE
			DISTRIBUIDORA AXKAN KUALI SAS DE CV	NO SE EMITE EVALUACIÓN CON FUNDAMENTO EN EL ART. 36 LAAASP
			EDVAG CONCEPTOS COMERCIALES SA DE CV	NO SE EMITE EVALUACIÓN CON FUNDAMENTO EN EL ART. 36 LAAASP
			DISTRIBUIDORA INTERNACIONAL HOSPITALARIA SA DE CV	NO SE EMITE EVALUACIÓN CON FUNDAMENTO EN EL ART. 36 LAAASP
			GRUPO EMPRESARIAL GOR SERVICIOS Y ABASTECIMIENTO SA DE CV	NO SE EMITE EVALUACIÓN CON FUNDAMENTO EN EL ART. 36 LAAASP
			ERGONOMIA PRODUCTIVIDAD SA DE CV	NO SE EMITE EVALUACIÓN CON FUNDAMENTO EN EL ART. 36 LAAASP
			IMPULSORA DE CONSULTORIA E INGENIERIA MEXICANA SA DE CV	NO SE EMITE EVALUACIÓN CON FUNDAMENTO EN EL ART. 36 LAAASP
			INVITRO DIAGNOSTICS MEXICO SA DE CV	NO SE EMITE EVALUACIÓN CON FUNDAMENTO EN EL ART. 36 LAAASP
			CARLOS ARTURO GARCIA RIVERA	NO SE EMITE EVALUACIÓN CON FUNDAMENTO EN EL ART. 36 LAAASP
			IDHESA BIENES Y SERVICIOS SA DE CV	NO SE EMITE EVALUACIÓN CON FUNDAMENTO EN EL ART. 36 LAAASP
405	PUEBLA	SILLA DE RUEDAS CON DESCANSAPIES.	IDHESA BIENES Y SERVICIOS SA DE CV	NO CUMPLEN
			SERPROF BIOMED SA DE CV	CUMPLE
			EDVAG CONCEPTOS COMERCIALES SA DE CV	NO SE EMITE EVALUACIÓN CON FUNDAMENTO EN EL ART. 36 LAAASP
			ERGONOMIA PRODUCTIVIDAD SA DE CV	NO SE EMITE EVALUACIÓN CON FUNDAMENTO EN EL ART. 36 LAAASP
406	PUEBLA	VASO PARA MEDICAMENTOS DE 30	INFRAESTRUCTURA HOSPITALARIA PROEMSA SA DE CV	CUMPLE

Durango 201, Piso 11, Col. Roma Norte, Alcaldía Cuauhtémoc, C. P. 06700, Ciudad de México
Tel. 55 5723-1700, Ext. 14622. www.imss.gob.mx

2024 Felipe Carrillo PUERTO

GOBIERNO DE MÉXICO | IMSS

DIRECCIÓN DE ADMINISTRACIÓN
Unidad de Adquisiciones
Coordinación de Adquisición de Bienes y Contratación de Servicios
Coordinación Técnica de Adquisición de Bienes de Inversión y Activos
División de Equipo y Mobiliario Médico

ACTA DE FALLO

LICITACIÓN PÚBLICA INTERNACIONAL ELECTRÓNICA BAJO COBERTURA DE TRATADOS DE LIBRE COMERCIO QUE CONTENGA CAPÍTULO DE COMPRAS GUBERNAMENTALES
NÚMERO DE IDENTIFICACIÓN EN COMPRANET: LA-50-GYR-050GYR040-T-2-2024

PROGRAMA "MOBILIARIO MÉDICO Y DE LABORATORIO PARA HOSPITALES PRIORITARIOS"

PART.	DESTINO	DESCRIPCIÓN	LICITANTE	EVALUACIÓN TÉCNICA
		CM CUBICOS.	SERPROF BIOMED SA DE CV	CUMPLE
			IMPULSORA DE CONSULTORIA E INGENIERIA MEXICANA SA DE CV	NO SE EMITE EVALUACIÓN CON FUNDAMENTO EN EL ART. 36 LAAASP
			DISTRIBUIDORA AXKAN KUALI SAS DE CV	NO SE EMITE EVALUACIÓN CON FUNDAMENTO EN EL ART. 36 LAAASP
			EDVAG CONCEPTOS COMERCIALES SA DE CV	NO SE EMITE EVALUACIÓN CON FUNDAMENTO EN EL ART. 36 LAAASP
407	PUEBLA	VASO PARA MEDICAMENTOS DE 140 CM CUBICOS.	INFRAESTRUCTURA HOSPITALARIA PROEMSA SA DE CV	CUMPLE
			DISTRIBUIDORA AXKAN KUALI SAS DE CV	CUMPLE
			EDVAG CONCEPTOS COMERCIALES SA DE CV	NO SE EMITE EVALUACIÓN POR SOBREPASAR EL TECHO PRESUPUESTAL.
408	PUEBLA	VASO CON TAPA DE UN LITRO.	INFRAESTRUCTURA HOSPITALARIA PROEMSA SA DE CV	CUMPLE.
			EDVAG CONCEPTOS COMERCIALES SA DE CV	CUMPLE
			DISTRIBUIDORA AXKAN KUALI SAS DE CV	NO SE EMITE EVALUACIÓN CON FUNDAMENTO EN EL ART. 36 LAAASP
409	PUEBLA	BANQUETA DE ALTURA.	SERPROF BIOMED SA DE CV	CUMPLE
			IMPULSORA DE CONSULTORIA E INGENIERIA MEXICANA SA DE CV	CUMPLE.
			GRUPO EMPRESARIAL GOR SERVICIOS Y ABASTECIMIENTO SA DE CV	NO SE EMITE EVALUACIÓN CON FUNDAMENTO EN EL ART. 36 LAAASP
			EDVAG CONCEPTOS COMERCIALES SA DE CV	NO SE EMITE EVALUACIÓN CON FUNDAMENTO EN EL ART. 36 LAAASP
			DISTRIBUIDORA AXKAN KUALI SAS DE CV	NO SE EMITE EVALUACIÓN POR SOBREPASAR EL TECHO PRESUPUESTAL.
			TECNOLOGIA INTEGRAL PERSONALIZABLE SA DE CV	NO SE EMITE EVALUACIÓN POR SOBREPASAR EL TECHO PRESUPUESTAL.
410	PUEBLA	DIVAN (CHAISE LONGUE).	EDVAG CONCEPTOS COMERCIALES SA DE CV	CUMPLE
			DISTRIBUIDORA AXKAN KUALI SAS DE CV	CUMPLE
			TECNOLOGIA INTEGRAL PERSONALIZABLE SA DE CV	NO SE EMITE EVALUACIÓN CON FUNDAMENTO EN EL ART. 36 LAAASP
			IMPULSORA DE CONSULTORIA E INGENIERIA MEXICANA SA DE CV	NO SE EMITE EVALUACIÓN CON FUNDAMENTO EN EL ART. 36 LAAASP
			MUEBLES LA FORJA DE JUAN ESCOBAR SA DE CV	NO SE EMITE EVALUACIÓN CON FUNDAMENTO EN EL ART. 36 LAAASP

Durango 201, Piso 11, Col. Roma Norte, Alcaldía Cuauhtémoc, C. P. 06700, Ciudad de México
Tel. 55 5723-1700, Ext. 14622. www.imss.gob.mx

2024 Felipe Carrillo PUERTO

ACTA DE FALLO

LICITACIÓN PÚBLICA INTERNACIONAL ELECTRÓNICA BAJO COBERTURA DE TRATADOS DE LIBRE COMERCIO QUE CONTENGA CAPÍTULO DE COMPRAS GUBERNAMENTALES
NÚMERO DE IDENTIFICACIÓN EN COMPRANET: LA-50-GYR-050GYR040-T-2-2024

PROGRAMA "MOBILIARIO MÉDICO Y DE LABORATORIO PARA HOSPITALES PRIORITARIOS"

PART.	DESTINO	DESCRIPCIÓN	LICITANTE	EVALUACIÓN TÉCNICA
			ERGONOMIA PRODUCTIVIDAD SA DE CV	NO SE EMITE EVALUACIÓN CON FUNDAMENTO EN EL ART. 36 LAAASP
411	PUEBLA	LITERAS METÁLICAS.	EDVAC CONCEPTOS COMERCIALES SA DE CV	CUMPLE
			IDHESA BIENES Y SERVICIOS SA DE CV	NO CUMPLEN
			DALISA SERVICES SA DE CV	NO SE EMITE EVALUACIÓN CON FUNDAMENTO EN EL ART. 36 LAAASP
			APO MOBEL S.A. DE C.V.	NO SE EMITE EVALUACIÓN CON FUNDAMENTO EN EL ART. 36 LAAASP
			MUEBLES LA FORJA DE JUAN ESCOBAR SA DE CV	NO SE EMITE EVALUACIÓN CON FUNDAMENTO EN EL ART. 36 LAAASP
			ERGONOMIA PRODUCTIVIDAD SA DE CV	NO SE EMITE EVALUACIÓN CON FUNDAMENTO EN EL ART. 36 LAAASP
412	PUEBLA	ORINAL PARA VARONES.	INFRAESTRUCTURA HOSPITALARIA PROEMSA SA DE CV	CUMPLE
			SERPROF BIOMED SA DE CV	CUMPLE
			CARLOS ARTURO GARCIA RIVERA	NO SE EMITE EVALUACIÓN CON FUNDAMENTO EN EL ART. 36 LAAASP
			EDVAG CONCEPTOS COMERCIALES SA DE CV	NO SE EMITE EVALUACIÓN CON FUNDAMENTO EN EL ART. 36 LAAASP
			JOSE MIGUEL URIBE ALVAREZ TOSTADO	NO SE EMITE EVALUACIÓN CON FUNDAMENTO EN EL ART. 36 LAAASP
			DISTRIBUIDORA AXKAN KUALI SAS DE CV	NO SE EMITE EVALUACIÓN CON FUNDAMENTO EN EL ART. 36 LAAASP
			GRUPO EMPRESARIAL GOR SERVICIOS Y ABASTECIMIENTO SA DE CV	NO SE EMITE EVALUACIÓN CON FUNDAMENTO EN EL ART. 36 LAAASP
			IDHESA BIENES Y SERVICIOS SA DE CV	NO SE EMITE EVALUACIÓN CON FUNDAMENTO EN EL ART. 36 LAAASP
			IMPULSORA DE CONSULTORIA E INGENIERIA MEXICANA SA DE CV	NO SE EMITE EVALUACIÓN CON FUNDAMENTO EN EL ART. 36 LAAASP
			ERGONOMIA PRODUCTIVIDAD SA DE CV	NO SE EMITE EVALUACIÓN POR SOBREPASAR EL TECHO PRESUPUESTAL
413	PUEBLA	PORTAVENOCLISIS RODABLE.	INFRAESTRUCTURA HOSPITALARIA PROEMSA SA DE CV	CUMPLE
			SERPROF BIOMED SA DE CV	CUMPLE
			IDHESA BIENES Y SERVICIOS SA DE CV	NO SE EMITE EVALUACIÓN CON FUNDAMENTO EN EL ART. 36 LAAASP
			TECNOLOGIA INTEGRAL PERSONALIZABLE SA DE CV	NO SE EMITE EVALUACIÓN CON FUNDAMENTO EN EL ART. 36 LAAASP
			EDVAG CONCEPTOS COMERCIALES SA DE CV	NO SE EMITE EVALUACIÓN CON FUNDAMENTO EN EL ART. 36 LAAASP

Durango 291, Piso 11, Col. Roma Norte, Alcaldía Cuauhtémoc, C.P. 06700, Ciudad de México
Tel: 55 5226 1990, Ext. 14925 www.imss.gob.mx

2024 Felipe Carrillo PUERTO

GOBIERNO DE MÉXICO | IMSS

DIRECCIÓN DE ADMINISTRACIÓN
Unidad de Adquisiciones
Coordinación de Adquisición de Bienes y Contratación de Servicios
Coordinación Técnica de Adquisición de Bienes de Inversión y Activos
División de Equipo y Mobiliario Médico

ACTA DE FALLO

LICITACIÓN PÚBLICA INTERNACIONAL ELECTRÓNICA BAJO COBERTURA DE TRATADOS DE LIBRE COMERCIO QUE CONTENGA CAPÍTULO DE COMPRAS GUBERNAMENTALES
NÚMERO DE IDENTIFICACIÓN EN COMPRANET: LA-50-GYR-050GYR040-T-2-2024

PROGRAMA "MOBILIARIO MÉDICO Y DE LABORATORIO PARA HOSPITALES PRIORITARIOS"

PART.	DESTINO	DESCRIPCIÓN	LICITANTE	EVALUACIÓN TÉCNICA
			DALISA SERVICES SA DE CV	NO SE EMITE EVALUACIÓN CON FUNDAMENTO EN EL ART. 36 LAAASP
			IMPULSORA DE CONSULTORIA E INGENIERIA MEXICANA SA DE CV	NO SE EMITE EVALUACIÓN CON FUNDAMENTO EN EL ART. 36 LAAASP
			CARLOS ARTURO GARCIA RIVERA	NO SE EMITE EVALUACIÓN CON FUNDAMENTO EN EL ART. 36 LAAASP
			GRUPO EMPRESARIAL GOR SERVICIOS Y ABASTECIMIENTO SA DE CV	NO SE EMITE EVALUACIÓN CON FUNDAMENTO EN EL ART. 36 LAAASP
			DISTRIBUIDORA AXKAN KUALI SAS DE CV	NO SE EMITE EVALUACIÓN CON FUNDAMENTO EN EL ART. 36 LAAASP
			ERGONOMIA PRODUCTIVIDAD SA DE CV	NO SE EMITE EVALUACIÓN CON FUNDAMENTO EN EL ART. 36 LAAASP
414	PUEBLA	CARRO CUNA CON BASINET DE ACRÍLICO.	SERPROF BIOMED SA DE CV	CUMPLE
			IDHESA BIENES Y SERVICIOS SA DE CV	NO CUMPLEN
			DALISA SERVICES SA DE CV	NO SE EMITE EVALUACIÓN CON FUNDAMENTO EN EL ART. 36 LAAASP
			EDVAG CONCEPTOS COMERCIALES SA DE CV	NO SE EMITE EVALUACIÓN CON FUNDAMENTO EN EL ART. 36 LAAASP
			TECNO COMERCIAL PAKTLI SA DE CV	NO SE EMITE EVALUACIÓN CON FUNDAMENTO EN EL ART. 36 LAAASP
			TECNOLOGIA INTEGRAL PERSONALIZABLE SA DE CV	NO SE EMITE EVALUACIÓN CON FUNDAMENTO EN EL ART. 36 LAAASP
			ERGONOMIA PRODUCTIVIDAD SA DE CV	NO SE EMITE EVALUACIÓN CON FUNDAMENTO EN EL ART. 36 LAAASP
			DISTRIBUIDORA AXKAN KUALI SAS DE CV	NO SE EMITE EVALUACIÓN CON FUNDAMENTO EN EL ART. 36 LAAASP
			IMPULSORA DE CONSULTORIA E INGENIERIA MEXICANA SA DE CV	NO SE EMITE EVALUACIÓN CON FUNDAMENTO EN EL ART. 36 LAAASP
415	PUEBLA	MESA DE 150 CM PARA ATENCIÓN AL RECIEN NACIDO.	EDVAG CONCEPTOS COMERCIALES SA DE CV	CUMPLE
			MUEBLES LA FORJA DE JUAN ESCOBAR SA DE CV	CUMPLE
			DISTRIBUIDORA AXKAN KUALI SAS DE CV	NO SE EMITE EVALUACIÓN CON FUNDAMENTO EN EL ART. 36 LAAASP
			IMPULSORA DE CONSULTORIA E INGENIERIA MEXICANA SA DE CV	NO SE EMITE EVALUACIÓN POR SOBREPASAR EL TECHO PRESUPUESTAL
418	PUEBLA	MESA BAJA DE 90 CM CON CUBIERTA DE ACERO INOXIDABLE.	EDVAG CONCEPTOS COMERCIALES SA DE CV	CUMPLE
			DISTRIBUIDORA AXKAN KUALI SAS DE CV	CUMPLE
419	PUEBLA	MESA ALTA DE 120 CM CON RESPALDO.	EDVAG CONCEPTOS COMERCIALES SA DE CV	NO SE EMITE EVALUACIÓN POR SOBREPASAR EL TECHO PRESUPUESTAL

Durango 291, Piso 11, Col. Roma Norte, Alcaldía Cuauhtémoc, C.P. 06700, Ciudad de México
Tel: 55 5226 1990, Ext. 14925 www.imss.gob.mx

2024 Felipe Carrillo PUERTO

ANEXOS

DIVISIÓN DE CONTRATOS

ACTA DE FALLO

LICITACIÓN PÚBLICA INTERNACIONAL ELECTRÓNICA BAJO COBERTURA DE TRATADOS DE LIBRE COMERCIO QUE CONTENGA CAPÍTULO DE COMPRAS GUBERNAMENTALES
NÚMERO DE IDENTIFICACIÓN EN COMPRANET: LA-50-GYR-050GYR040-T-2-2024

PROGRAMA "MOBILIARIO MÉDICO Y DE LABORATORIO PARA HOSPITALES PRIORITARIOS"

PART.	DESTINO	DESCRIPCIÓN	LICITANTE	EVALUACIÓN TÉCNICA
			DISTRIBUIDORA AXKAN KUALI SAS DE CV	NO SE EMITE EVALUACIÓN POR SOBREPASAR EL TECHO PRESUPUESTAL
420	PUEBLA	CARRO PARA CURACIONES EN ABS.	IMPULSORA DE CONSULTORIA E INGENIERIA MEXICANA SA DE CV	NO CUMPLEN
			EDVAG CONCEPTOS COMERCIALES SA DE CV	CUMPLE
421	PUEBLA	CARRO PARA ROPA SUCIA CON TAPA Y APERTURA DE PEDAL	EDVAG CONCEPTOS COMERCIALES SA DE CV	CUMPLE
			SERPROF BIOMED SA DE CV	CUMPLE
			ERGONOMIA PRODUCTIVIDAD SA DE CV	NO SE EMITE EVALUACIÓN CON FUNDAMENTO EN EL ART. 36 LAAASP
425	PUEBLA	SILLON DE EXTRACCIONES.	EDVAG CONCEPTOS COMERCIALES SA DE CV	CUMPLE
426	PUEBLA	VESTIDOR CON ARMARIO PARA CONSULTORIO.	EDVAG CONCEPTOS COMERCIALES SA DE CV	CUMPLE
			DISTRIBUIDORA AXKAN KUALI SAS DE CV	CUMPLE
427	PUEBLA	MESA ALTA DE 90 CM CON RESPALDO, CAJON Y PUERTAS ABATIBLES.	META SUMINISTROS MEDICOS SA DE CV	CUMPLE
			MUEBLES LA FORJA DE JUAN ESCOBAR SA DE CV	CUMPLE
			EDVAG CONCEPTOS COMERCIALES SA DE CV	NO SE EMITE EVALUACIÓN POR SOBREPASAR EL TECHO PRESUPUESTAL
			TECNOLOGIA INTEGRAL PERSONALIZABLE SA DE CV	NO SE EMITE EVALUACION POR SOBREPASAR EL TECHO PRESUPUESTAL
			BECOMAR DE MEXICO, S. DE R.L. DE C.V.	NO SE EMITE EVALUACIÓN POR SOBREPASAR EL TECHO PRESUPUESTAL
			DALISA SERVICES SA DE CV	NO SE EMITE EVALUACIÓN POR SOBREPASAR EL TECHO PRESUPUESTAL
			ERGONOMIA PRODUCTIVIDAD SA DE CV	NO SE EMITE EVALUACIÓN POR SOBREPASAR EL TECHO PRESUPUESTAL
			DISTRIBUIDORA AXKAN KUALI SAS DE CV	NO SE EMITE EVALUACIÓN POR SOBREPASAR EL TECHO PRESUPUESTAL
428	PUEBLA	MESA ALTA DE 180 CM DE TRABAJO PARA 2 USUARIOS CON RESPALDO.	SERPROF BIOMED SA DE CV	CUMPLE
			MUEBLES LA FORJA DE JUAN ESCOBAR SA DE CV	CUMPLE
			EDVAG CONCEPTOS COMERCIALES SA DE CV	NO SE EMITE EVALUACIÓN CON FUNDAMENTO EN EL ART. 36 LAAASP

Durango 291, Piso 11, Col. Roma Norte, Alcaldía Cuauhtémoc, C. P. 06700, Ciudad de México
Tel. 55 5726 1700, Ext. 14325. www.imss.gob.mx

2024 Felipe Carrillo PUERTO

GOBIERNO DE MÉXICO | IMSS

DIRECCIÓN DE ADMINISTRACIÓN
Unidad de Adquisiciones
Coordinación de Adquisición de Bienes y Contratación de Servicios
Coordinación Técnica de Adquisición de Bienes de Inversión y Activos
División de Equipo y Mobiliario Médico

ACTA DE FALLO

LICITACIÓN PÚBLICA INTERNACIONAL ELECTRÓNICA BAJO COBERTURA DE TRATADOS DE LIBRE COMERCIO QUE CONTENGA CAPÍTULO DE COMPRAS GUBERNAMENTALES
NÚMERO DE IDENTIFICACIÓN EN COMPRANET: LA-50-GYR-050GYR040-T-2-2024

PROGRAMA "MOBILIARIO MÉDICO Y DE LABORATORIO PARA HOSPITALES PRIORITARIOS"

PART.	DESTINO	DESCRIPCIÓN	LICITANTE	EVALUACIÓN TÉCNICA
			DISTRIBUIDORA AXKAN KUALI SAS DE CV	NO SE EMITE EVALUACIÓN POR SOBREPASAR EL TECHO PRESUPUESTAL
429	PUEBLA	MESA ALTA DE 120 CM SIN RESPALDO Y 8 CAJONES.	SERPROF BIOMED SA DE CV	CUMPLE
			ERGONOMIA PRODUCTIVIDAD SA DE CV	CUMPLE
			EDVAG CONCEPTOS COMERCIALES SA DE CV	NO SE EMITE EVALUACIÓN CON FUNDAMENTO EN EL ART. 36 LAAASP
			DISTRIBUIDORA AXKAN KUALI SAS DE CV	NO SE EMITE EVALUACIÓN CON FUNDAMENTO EN EL ART. 36 LAAASP
			DALISA SERVICES SA DE CV	NO SE EMITE EVALUACIÓN CON FUNDAMENTO EN EL ART. 36 LAAASP
			MUEBLES LA FORJA DE JUAN ESCOBAR SA DE CV	NO SE EMITE EVALUACIÓN CON FUNDAMENTO EN EL ART. 36 LAAASP
			BECOMAR DE MEXICO, S. DE R.L. DE C.V.	NO SE EMITE EVALUACIÓN CON FUNDAMENTO EN EL ART. 36 LAAASP
430	PUEBLA	MESA ALTA DE 120 CM SIN RESPALDO Y PUERTAS ABATIBLES.	SERPROF BIOMED SA DE CV	CUMPLE
			EDVAG CONCEPTOS COMERCIALES SA DE CV	CUMPLE
			BECOMAR DE MEXICO, S. DE R.L. DE C.V.	NO SE EMITE EVALUACIÓN CON FUNDAMENTO EN EL ART. 36 LAAASP
			DISTRIBUIDORA AXKAN KUALI SAS DE CV	NO SE EMITE EVALUACIÓN CON FUNDAMENTO EN EL ART. 36 LAAASP
			MUEBLES LA FORJA DE JUAN ESCOBAR SA DE CV	NO SE EMITE EVALUACIÓN CON FUNDAMENTO EN EL ART. 36 LAAASP
431	PUEBLA	MESA ALTA DE 120 CM SIN RESPALDO, 2 CAJONES SUPERIORES Y PUERTAS ABATIBLES.	SERPROF BIOMED SA DE CV	CUMPLE
			EDVAG CONCEPTOS COMERCIALES SA DE CV	CUMPLE
			DISTRIBUIDORA AXKAN KUALI SAS DE CV	NO SE EMITE EVALUACIÓN CON FUNDAMENTO EN EL ART. 36 LAAASP
			BECOMAR DE MEXICO, S. DE R.L. DE C.V.	NO SE EMITE EVALUACIÓN CON FUNDAMENTO EN EL ART. 36 LAAASP
			MUEBLES LA FORJA DE JUAN ESCOBAR SA DE CV	NO SE EMITE EVALUACIÓN CON FUNDAMENTO EN EL ART. 36 LAAASP
432	PUEBLA	MESA ALTA DE 180 CM SIN RESPALDO, CAJONES CENTRALES Y PUERTAS ABATIBLES LATERALES.	DISTRIBUIDORA AXKAN KUALI SAS DE CV	CUMPLE
			EDVAG CONCEPTOS COMERCIALES SA DE CV	CUMPLE
435	SONORA	CARRO CAMILLA TIPO TRANSFER (LATERAL)	SERPROF BIOMED SA DE CV	CUMPLE
			TECNOLOGIA INTEGRAL PERSONALIZABLE SA DE CV	CUMPLE

Durango 291, Piso 11, Col. Roma Norte, Alcaldía Cuauhtémoc, C. P. 06700, Ciudad de México
Tel. 55 5726 1700, Ext. 14325. www.imss.gob.mx

2024 Felipe Carrillo PUERTO

ACTA DE FALLO

LICITACIÓN PÚBLICA INTERNACIONAL ELECTRÓNICA BAJO COBERTURA DE TRATADOS DE LIBRE COMERCIO QUE CONTENGA CAPÍTULO DE COMPRAS GUBERNAMENTALES
NÚMERO DE IDENTIFICACIÓN EN COMPRANET: LA-50-GYR-050GYR040-T-2-2024

PROGRAMA "MOBILIARIO MÉDICO Y DE LABORATORIO PARA HOSPITALES PRIORITARIOS"

PART.	DESTINO	DESCRIPCIÓN	LICITANTE	EVALUACIÓN TÉCNICA
			ERGONOMIA PRODUCTIVIDAD SA DE CV	NO SE EMITE EVALUACIÓN CON FUNDAMENTO EN EL ART. 36 LAAASP
			EDVAG CONCEPTOS COMERCIALES SA DE CV	NO SE EMITE EVALUACIÓN CON FUNDAMENTO EN EL ART. 36 LAAASP
436	SONORA	JABONERA ELECTRICA	EDVAG CONCEPTOS COMERCIALES SA DE CV	CUMPLE
437	SONORA	MODULO PARA CONSULTORIO MEDICO DERECHO.	EDVAG CONCEPTOS COMERCIALES SA DE CV	CUMPLE
			MUEBLES LA FORJA DE JUAN ESCOBAR SA DE CV	CUMPLE
			ERGONOMIA PRODUCTIVIDAD SA DE CV	NO SE EMITE EVALUACIÓN POR SOBREPASAR EL TECHO PRESUPUESTAL
438	SONORA	MODULO PARA CONSULTORIO MEDICO IZQUIERDO.	EDVAG CONCEPTOS COMERCIALES SA DE CV	CUMPLE
			MUEBLES LA FORJA DE JUAN ESCOBAR SA DE CV	CUMPLE
			ERGONOMIA PRODUCTIVIDAD SA DE CV	NO SE EMITE EVALUACIÓN POR SOBREPASAR EL TECHO PRESUPUESTAL
439	SONORA	MESA ALTA DE 150 CM CON CAJONERA CENTRAL.	EDVAG CONCEPTOS COMERCIALES SA DE CV	CUMPLE
			MUEBLES LA FORJA DE JUAN ESCOBAR SA DE CV	CUMPLE
440	SONORA	MESA ALTA DE 180 CM CON CAJONERA CENTRAL.	META SUMINISTROS MEDICOS SA DE CV	CUMPLE
			ERGONOMIA PRODUCTIVIDAD SA DE CV	CUMPLE
			TECNOLOGIA INTEGRAL PERSONALIZABLE SA DE CV.	NO SE EMITE EVALUACIÓN CON FUNDAMENTO EN EL ART. 36 LAAASP
			EDVAG CONCEPTOS COMERCIALES SA DE CV	NO SE EMITE EVALUACIÓN CON FUNDAMENTO EN EL ART. 36 LAAASP
			MUEBLES LA FORJA DE JUAN ESCOBAR SA DE CV	NO SE EMITE EVALUACIÓN CON FUNDAMENTO EN EL ART. 36 LAAASP
441	SONORA	CARRO PARA SUPERMERCADO.	EDVAG CONCEPTOS COMERCIALES SA DE CV	CUMPLE
446	SONORA	CARRO CAJONERO.	SERPROF BIOMED SA DE CV	NO CUMPLEN
			EDVAG CONCEPTOS COMERCIALES SA DE CV.	CUMPLE
			ERGONOMIA PRODUCTIVIDAD SA DE CV	NO SE EMITE EVALUACIÓN CON FUNDAMENTO EN EL ART. 36 LAAASP
			IMPULSORA DE CONSULTORIA E INGENIERIA MEXICANA SA DE CV	NO SE EMITE EVALUACIÓN CON FUNDAMENTO EN EL ART. 36 LAAASP
			TECNO ROBLES DE MEXICO SA DE CV	NO SE EMITE EVALUACIÓN POR SOBREPASAR EL TECHO

ACTA DE FALLO

LICITACIÓN PÚBLICA INTERNACIONAL ELECTRÓNICA BAJO COBERTURA DE TRATADOS DE LIBRE COMERCIO QUE CONTENGA CAPÍTULO DE COMPRAS GUBERNAMENTALES
NÚMERO DE IDENTIFICACIÓN EN COMPRANET: LA-50-GYR-050GYR040-T-2-2024

PROGRAMA "MOBILIARIO MÉDICO Y DE LABORATORIO PARA HOSPITALES PRIORITARIOS"

PART.	DESTINO	DESCRIPCIÓN	LICITANTE	EVALUACIÓN TÉCNICA
				PRESUPUESTAL
			MUEBLES LA FORJA DE JUAN ESCOBAR SA DE CV	NO SE EMITE EVALUACIÓN POR SOBREPASAR EL TECHO PRESUPUESTAL
			BECOMAR DE MEXICO, S. DE R.L. DE C.V.	NO SE EMITE EVALUACIÓN POR SOBREPASAR EL TECHO PRESUPUESTAL
447	SONORA	CARRO DISTRIBUIDOR DE MUESTRAS.	EDVAG CONCEPTOS COMERCIALES SA DE CV	CUMPLE
			ERGONOMIA PRODUCTIVIDAD SA DE CV	CUMPLE
448	SONORA	GABINETE PARA TOMA DE MUESTRAS.	EDVAG CONCEPTOS COMERCIALES SA DE CV	CUMPLE
			ERGONOMIA PRODUCTIVIDAD SA DE CV	CUMPLE
449	SONORA	MESA ALTA DE 150 CM CON CAJONERA LATERAL.	EDVAG CONCEPTOS COMERCIALES SA DE CV	NO SE EMITE EVALUACIÓN POR SOBREPASAR EL TECHO PRESUPUESTAL
450	SONORA	MESA ALTA DE 90 CM CON CUBIERTA DE ACERO INOXIDABLE.	MUEBLES LA FORJA DE JUAN ESCOBAR SA DE CV	CUMPLE
			ERGONOMIA PRODUCTIVIDAD SA DE CV	CUMPLE
			EDVAG CONCEPTOS COMERCIALES SA DE CV	NO SE EMITE EVALUACIÓN CON FUNDAMENTO EN EL ART. 36 LAAASP
			TECNO ROBLES DE MEXICO SA DE CV	NO SE EMITE EVALUACIÓN POR SOBREPASAR EL TECHO PRESUPUESTAL
451	SONORA	MESA ALTA DE 120 CM CON CUBIERTA DE ACERO INOXIDABLE.	MUEBLES LA FORJA DE JUAN ESCOBAR SA DE CV	CUMPLE
			EDVAG CONCEPTOS COMERCIALES SA DE CV	CUMPLE
452	SONORA	MESA ALTA DE 150 CM CON CUBIERTA DE ACERO INOXIDABLE.	EDVAG CONCEPTOS COMERCIALES SA DE CV	CUMPLE
455	SONORA	MESA BAJA DE 180 CM CON CUBIERTA DE MADERA.	EDVAG CONCEPTOS COMERCIALES SA DE CV	CUMPLE
			MUEBLES LA FORJA DE JUAN ESCOBAR SA DE CV	CUMPLE
			ERGONOMIA PRODUCTIVIDAD SA DE CV	NO SE EMITE EVALUACIÓN CON FUNDAMENTO EN EL ART. 36 LAAASP
456	SONORA	MESA BAJA DE 180 CM CON CUBIERTA DE ACERO INOXIDABLE.	EDVAG CONCEPTOS COMERCIALES SA DE CV	CUMPLE
458	SONORA	REPISA ABATIBLE PARA TOMA DE MUESTRAS.	EDVAG CONCEPTOS COMERCIALES SA DE CV	CUMPLE
			TECNO ROBLES DE MEXICO SA DE CV	NO CUMPLEN

ANEXOS
DIVISIÓN DE CONTRATOS

ACTA DE FALLO

LICITACIÓN PÚBLICA INTERNACIONAL ELECTRÓNICA BAJO COBERTURA DE TRATADOS DE LIBRE COMERCIO QUE CONTENGA CAPÍTULO DE COMPRAS GUBERNAMENTALES
NÚMERO DE IDENTIFICACIÓN EN COMPRANET: LA-50-GYR-050GYR040-T-2-2024

PROGRAMA "MOBILIARIO MÉDICO Y DE LABORATORIO PARA HOSPITALES PRIORITARIOS"

PART.	DESTINO	DESCRIPCIÓN	LICITANTE	EVALUACIÓN TÉCNICA
459	SONORA	SILLA CAMA PARA DONADORES.	TECNOLOGIA INTEGRAL PERSONALIZABLE SA DE CV	NO SE EMITE EVALUACIÓN POR SOBREPASAR EL TECHO PRESUPUESTAL
			EDVAG CONCEPTOS COMERCIALES SA DE CV	NO SE EMITE EVALUACIÓN POR SOBREPASAR EL TECHO PRESUPUESTAL
460	SONORA	VITRINA DE 75 CM CONTRA MURO.	EDVAG CONCEPTOS COMERCIALES SA DE CV	NO CUMPLEN
			ERGONOMIA PRODUCTIVIDAD SA DE CV	CUMPLE
461	SONORA	VITRINA DE 90 CM CONTRA MURO CON LLAVES.	META SUMINISTROS MEDICOS SA DE CV	CUMPLE
			TECNOLOGIA INTEGRAL PERSONALIZABLE SA DE CV	CUMPLE
			EDVAG CONCEPTOS COMERCIALES SA DE CV	NO SE EMITE EVALUACIÓN CON FUNDAMENTO EN EL ART. 36 LAAASP
			ERGONOMIA PRODUCTIVIDAD SA DE CV	NO SE EMITE EVALUACIÓN CON FUNDAMENTO EN EL ART. 36 LAAASP
			BECOMAR DE MEXICO, S. DE R.L. DE C.V.	NO SE EMITE EVALUACIÓN CON FUNDAMENTO EN EL ART. 36 LAAASP
			MUEBLES LA FORJA DE JUAN ESCOBAR SA DE CV	NO SE EMITE EVALUACIÓN CON FUNDAMENTO EN EL ART. 36 LAAASP
			TECNO ROBLES DE MEXICO SA DE CV	NO SE EMITE EVALUACIÓN CON FUNDAMENTO EN EL ART. 36 LAAASP
462	SONORA	ANAQUEL GUARDA COMODOS.	META SUMINISTROS MEDICOS SA DE CV	CUMPLE
			IMPULSORA DE CONSULTORIA E INGENIERIA MEXICANA SA DE CV	NO CUMPLEN
			CARLOS ARTURO GARCIA RIVERA	NO SE EMITE EVALUACIÓN CON FUNDAMENTO EN EL ART. 36 LAAASP
			EDVAG CONCEPTOS COMERCIALES SA DE CV	NO SE EMITE EVALUACIÓN CON FUNDAMENTO EN EL ART. 36 LAAASP
			ERGONOMIA PRODUCTIVIDAD SA DE CV	NO SE EMITE EVALUACIÓN CON FUNDAMENTO EN EL ART. 36 LAAASP
			MUEBLES LA FORJA DE JUAN ESCOBAR SA DE CV	NO SE EMITE EVALUACIÓN CON FUNDAMENTO EN EL ART. 36 LAAASP
			TECNO ROBLES DE MEXICO SA DE CV	NO SE EMITE EVALUACIÓN POR SOBREPASAR EL TECHO PRESUPUESTAL
463	SONORA	BANCO GIRATORIO ACOJINADO CON RESPALDO CINCO APOYOS.	EDVAG CONCEPTOS COMERCIALES SA DE CV	NO SE EMITE EVALUACIÓN POR SOBREPASAR EL TECHO PRESUPUESTAL
			ERGONOMIA PRODUCTIVIDAD SA DE CV	NO SE EMITE EVALUACIÓN POR SOBREPASAR EL TECHO PRESUPUESTAL
464	SONORA	BANCO GIRATORIO ACOJINADO SIN	IMPULSORA DE CONSULTORIA E INGENIERIA MEXICANA SA DE CV	NO CUMPLEN

Durango 291, Piso 11, Col. Roma Norte, Alcaldía Cuauhtémoc, C. P. 06700, Ciudad de México
Tel. 55 5726 7600, Ext. 16825 www.imss.gob.mx

2024 Felipe Carrillo PUERTO

GOBIERNO DE MÉXICO | IMSS

DIRECCIÓN DE ADMINISTRACIÓN
Unidad de Adquisiciones
Coordinación de Adquisición de Bienes y Contratación de Servicios
Coordinación Técnica de Adquisición de Bienes de Inversión y Activos
División de Equipo y Mobiliario Médico

ACTA DE FALLO

LICITACIÓN PÚBLICA INTERNACIONAL ELECTRÓNICA BAJO COBERTURA DE TRATADOS DE LIBRE COMERCIO QUE CONTENGA CAPÍTULO DE COMPRAS GUBERNAMENTALES
NÚMERO DE IDENTIFICACIÓN EN COMPRANET: LA-50-GYR-050GYR040-T-2-2024

PROGRAMA "MOBILIARIO MÉDICO Y DE LABORATORIO PARA HOSPITALES PRIORITARIOS"

PART.	DESTINO	DESCRIPCIÓN	LICITANTE	EVALUACIÓN TÉCNICA
		RESPALDO.	EDVAG CONCEPTOS COMERCIALES SA DE CV	CUMPLE
465	SONORA	BANCO GIRATORIO CON RESPALDO DE ACERO INOXIDABLE.	AH CORPORATIVO MEDICO DE MEXICO, S.A. DE C.V.	CUMPLE
			CARLOS ARTURO GARCIA RIVERA	NO CUMPLEN
			INVITRO DIAGNOSTICS MEXICO SA DE CV	NO SE EMITE EVALUACIÓN CON FUNDAMENTO EN EL ART. 36 LAAASP
			EDVAG CONCEPTOS COMERCIALES SA DE CV	NO SE EMITE EVALUACIÓN CON FUNDAMENTO EN EL ART. 36 LAAASP
			IMPULSORA DE CONSULTORIA E INGENIERIA MEXICANA SA DE CV	NO SE EMITE EVALUACIÓN CON FUNDAMENTO EN EL ART. 36 LAAASP
			ERGONOMIA PRODUCTIVIDAD SA DE CV	NO SE EMITE EVALUACIÓN CON FUNDAMENTO EN EL ART. 36 LAAASP
			TECNOLOGIA INTEGRAL PERSONALIZABLE SA DE CV	NO SE EMITE EVALUACIÓN CON FUNDAMENTO EN EL ART. 36 LAAASP
			TECNO ROBLES DE MEXICO SA DE CV	NO SE EMITE EVALUACIÓN CON FUNDAMENTO EN EL ART. 36 LAAASP
466	SONORA	BANCO GIRATORIO DE ACERO INOXIDABLE.	SERPROF BIOMED SA DE CV	CUMPLE
			AH CORPORATIVO MEDICO DE MEXICO, S.A. DE C.V.	NO CUMPLEN
			CARLOS ARTURO GARCIA RIVERA	NO SE EMITE EVALUACIÓN CON FUNDAMENTO EN EL ART. 36 LAAASP
			TECNOLOGIA INTEGRAL PERSONALIZABLE SA DE CV	NO SE EMITE EVALUACIÓN CON FUNDAMENTO EN EL ART. 36 LAAASP
			INVITRO DIAGNOSTICS MEXICO SA DE CV	NO SE EMITE EVALUACIÓN CON FUNDAMENTO EN EL ART. 36 LAAASP
			IMPULSORA DE CONSULTORIA E INGENIERIA MEXICANA SA DE CV	NO SE EMITE EVALUACIÓN CON FUNDAMENTO EN EL ART. 36 LAAASP
			EDVAG CONCEPTOS COMERCIALES SA DE CV	NO SE EMITE EVALUACIÓN CON FUNDAMENTO EN EL ART. 36 LAAASP
			ERGONOMIA PRODUCTIVIDAD SA DE CV	NO SE EMITE EVALUACIÓN CON FUNDAMENTO EN EL ART. 36 LAAASP
			TECNO ROBLES DE MEXICO SA DE CV	NO SE EMITE EVALUACIÓN POR SOBREPASAR EL TECHO PRESUPUESTAL
467	SONORA	BANDEJA.	INFRAESTRUCTURA HOSPITALARIA PROEMSA SA DE CV	CUMPLE
			EDVAG CONCEPTOS COMERCIALES SA DE CV	CUMPLE
469	SONORA	BASCULA CON ESTADIMETRO.	ENCORE HEALTH S.A.P.I DE CV	NO CUMPLEN
			CARLOS ARTURO GARCIA RIVERA	NO CUMPLEN

Durango 291, Piso 11, Col. Roma Norte, Alcaldía Cuauhtémoc, C. P. 06700, Ciudad de México
Tel. 55 5726 7600, Ext. 16825 www.imss.gob.mx

2024 Felipe Carrillo PUERTO

ACTA DE FALLO

LICITACIÓN PÚBLICA INTERNACIONAL ELECTRÓNICA BAJO COBERTURA DE TRATADOS DE LIBRE COMERCIO QUE CONTENGA CAPÍTULO DE COMPRAS GUBERNAMENTALES
NÚMERO DE IDENTIFICACIÓN EN COMPRANET: LA-50-GYR-050GYR040-T-2-2024

PROGRAMA "MOBILIARIO MÉDICO Y DE LABORATORIO PARA HOSPITALES PRIORITARIOS"

PART.	DESTINO	DESCRIPCIÓN	LICITANTE	EVALUACIÓN TÉCNICA
			SERPROF BIOMED SA DE CV	CUMPLE
			TECNO ROBLES DE MEXICO SA DE CV	NO SE EMITE EVALUACIÓN CON FUNDAMENTO EN EL ART. 36 LAAASP
			EDVAG CONCEPTOS COMERCIALES SA DE CV	NO SE EMITE EVALUACIÓN CON FUNDAMENTO EN EL ART. 36 LAAASP
			IMPULSORA DE CONSULTORIA E INGENIERIA MEXICANA SA DE CV	NO SE EMITE EVALUACIÓN CON FUNDAMENTO EN EL ART. 36 LAAASP
			ERGONOMIA PRODUCTIVIDAD SA DE CV	NO SE EMITE EVALUACIÓN CON FUNDAMENTO EN EL ART. 36 LAAASP
			INVITRO DIAGNOSTICS MEXICO SA DE CV	NO SE EMITE EVALUACIÓN CON FUNDAMENTO EN EL ART. 36 LAAASP
			INNOVACION MEDICA Y TECNOLOGIAS PARA LA SALUD MX SA DE CV	NO SE EMITE EVALUACIÓN CON FUNDAMENTO EN EL ART. 36 LAAASP
470	SONORA	BURO.	SERPROF BIOMED SA DE CV	CUMPLE
			MUEBLES BALUARTE SA DE CV	CUMPLE
			INFRAESTRUCTURA HOSPITALARIA PROEMSA SA DE CV	NO SE EMITE EVALUACIÓN CON FUNDAMENTO EN EL ART. 36 LAAASP
			TECNOLOGIA INTEGRAL PERSONALIZABLE SA DE CV	NO SE EMITE EVALUACIÓN CON FUNDAMENTO EN EL ART. 36 LAAASP
			EDVAG CONCEPTOS COMERCIALES SA DE CV	NO SE EMITE EVALUACIÓN CON FUNDAMENTO EN EL ART. 36 LAAASP
			MOBILIARIO Y EQUIPO ESCOLAR DEL BAJIO S DE RL DE CV	NO SE EMITE EVALUACIÓN CON FUNDAMENTO EN EL ART. 36 LAAASP
			CARLOS ARTURO GARCIA RIVERA	NO SE EMITE EVALUACIÓN CON FUNDAMENTO EN EL ART. 36 LAAASP
			ERGONOMIA PRODUCTIVIDAD SA DE CV	NO SE EMITE EVALUACIÓN CON FUNDAMENTO EN EL ART. 36 LAAASP
			IMPULSORA DE CONSULTORIA E INGENIERIA MEXICANA SA DE CV	NO SE EMITE EVALUACIÓN CON FUNDAMENTO EN EL ART. 36 LAAASP
			MUEBLES LA FORJA DE JUAN ESCOBAR SA DE CV	NO SE EMITE EVALUACIÓN CON FUNDAMENTO EN EL ART. 36 LAAASP
			DECOMAR DE MEXICO, S. DE R.L. DE C.V.	NO SE EMITE EVALUACIÓN CON FUNDAMENTO EN EL ART. 36 LAAASP
471	SONORA	CAMA INDIVIDUAL METALICA	EDVAG CONCEPTOS COMERCIALES SA DE CV	CUMPLE
			IMPULSORA DE CONSULTORIA E INGENIERIA MEXICANA SA DE CV	CUMPLE
			MUEBLES LA FORJA DE JUAN ESCOBAR SA DE CV	NO SE EMITE EVALUACIÓN CON FUNDAMENTO EN EL ART. 36 LAAASP
472	SONORA	CARRO PARA CURACIONES.	AH CORPORATIVO MEDICO DE MEXICO, S.A. DE C.V.	NO CUMPLEN

2024 Felipe Carrillo PUERTO

GOBIERNO DE MÉXICO | IMSS

DIRECCIÓN DE ADMINISTRACIÓN
Unidad de Adquisiciones
Coordinación de Adquisición de Bienes y Contratación de Servicios
Coordinación Técnica de Adquisición de Bienes de Inversión y Activos
División de Equipo y Mobiliario Médico

ACTA DE FALLO

LICITACIÓN PÚBLICA INTERNACIONAL ELECTRÓNICA BAJO COBERTURA DE TRATADOS DE LIBRE COMERCIO QUE CONTENGA CAPÍTULO DE COMPRAS GUBERNAMENTALES
NÚMERO DE IDENTIFICACIÓN EN COMPRANET: LA-50-GYR-050GYR040-T-2-2024

PROGRAMA "MOBILIARIO MÉDICO Y DE LABORATORIO PARA HOSPITALES PRIORITARIOS"

PART.	DESTINO	DESCRIPCIÓN	LICITANTE	EVALUACIÓN TÉCNICA
			SERPROF BIOMED SA DE CV	CUMPLE
			IMPULSORA DE CONSULTORIA E INGENIERIA MEXICANA SA DE CV	NO SE EMITE EVALUACIÓN CON FUNDAMENTO EN EL ART. 36 LAAASP
			ERGONOMIA PRODUCTIVIDAD SA DE CV	NO SE EMITE EVALUACIÓN CON FUNDAMENTO EN EL ART. 36 LAAASP
			EDVAG CONCEPTOS COMERCIALES SA DE CV	NO SE EMITE EVALUACIÓN CON FUNDAMENTO EN EL ART. 36 LAAASP
			TECNO ROBLES DE MEXICO SA DE CV	NO SE EMITE EVALUACIÓN POR SOBREPASAR EL TECHO PRESUPUESTAL
473	SONORA	CARRO PARA MEDICAMENTOS.	SERPROF BIOMED SA DE CV	CUMPLE
			IMPULSORA DE CONSULTORIA E INGENIERIA MEXICANA SA DE CV	NO CUMPLEN
			TECNOLOGIA INTEGRAL PERSONALIZABLE SA DE CV	NO SE EMITE EVALUACIÓN CON FUNDAMENTO EN EL ART. 36 LAAASP
			MUEBLES LA FORJA DE JUAN ESCOBAR SA DE CV	NO SE EMITE EVALUACIÓN CON FUNDAMENTO EN EL ART. 36 LAAASP
			ERGONOMIA PRODUCTIVIDAD SA DE CV	NO SE EMITE EVALUACIÓN CON FUNDAMENTO EN EL ART. 36 LAAASP
			EDVAG CONCEPTOS COMERCIALES SA DE CV	NO SE EMITE EVALUACIÓN CON FUNDAMENTO EN EL ART. 36 LAAASP
			TECNO ROBLES DE MEXICO SA DE CV	NO SE EMITE EVALUACIÓN POR SOBREPASAR EL TECHO PRESUPUESTAL
474	SONORA	CARRO PARA ROPA LIMPIA	EDVAG CONCEPTOS COMERCIALES SA DE CV	CUMPLE
			IMPULSORA DE CONSULTORIA E INGENIERIA MEXICANA SA DE CV	NO CUMPLEN
475	SONORA	CARRO PORTAEXPEDIENTES.	SERPROF BIOMED SA DE CV	CUMPLE
			IMPULSORA DE CONSULTORIA E INGENIERIA MEXICANA SA DE CV	NO CUMPLEN
			TECNOLOGIA INTEGRAL PERSONALIZABLE SA DE CV	NO SE EMITE EVALUACIÓN CON FUNDAMENTO EN EL ART. 36 LAAASP
			EDVAG CONCEPTOS COMERCIALES SA DE CV	NO SE EMITE EVALUACIÓN CON FUNDAMENTO EN EL ART. 36 LAAASP
			TECNO ROBLES DE MEXICO SA DE CV	NO SE EMITE EVALUACIÓN POR SOBREPASAR EL TECHO PRESUPUESTAL
476	SONORA	CEPILLERA PARA USO QUIRURGICO.	INFRAESTRUCTURA HOSPITALARIA PROEMSA SA DE CV	CUMPLE
			TECNO ROBLES DE MEXICO SA DE CV	NO CUMPLEN

Durango 291, Piso 11, Col. Roma Norte, Alcaldía Cuauhtémoc, C. P. 06700, Ciudad de México
Tel. 55 5726 1700, Ext. 19225 www.imss.gob.mx

2024 Felipe Carrillo PUERTO

ANEXOS

DIVISIÓN DE CONTRATOS

ACTA DE FALLO

LICITACIÓN PÚBLICA INTERNACIONAL ELECTRÓNICA BAJO COBERTURA DE TRATADOS DE LIBRE COMERCIO QUE CONTENGA CAPÍTULO DE COMPRAS GUBERNAMENTALES
NÚMERO DE IDENTIFICACIÓN EN COMPRANET: LA-50-GYR-050GYR040-T-2-2024

PROGRAMA "MOBILIARIO MÉDICO Y DE LABORATORIO PARA HOSPITALES PRIORITARIOS"

PART.	DESTINO	DESCRIPCIÓN	LICITANTE	EVALUACIÓN TÉCNICA
			EDVAG CONCEPTOS COMERCIALES SA DE CV	NO SE EMITE EVALUACIÓN CON FUNDAMENTO EN EL ART. 36 LAAASP
			ERGONOMIA PRODUCTIVIDAD SA DE CV	NO SE EMITE EVALUACIÓN CON FUNDAMENTO EN EL ART. 36 LAAASP
			IMPULSORA DE CONSULTORIA E INGENIERIA MEXICANA SA DE CV.	NO SE EMITE EVALUACIÓN CON FUNDAMENTO EN EL ART. 36 LAAASP
477	SONORA	COMODO PARA ADULTOS.	INFRAESTRUCTURA HOSPITALARIA PROEMSA SA DE CV	CUMPLE
			SERPROF BIOMED SA DE CV	CUMPLE
			EDVAG CONCEPTOS COMERCIALES SA DE CV	NO SE EMITE EVALUACIÓN CON FUNDAMENTO EN EL ART. 36 LAAASP
			TECNO ROBLES DE MEXICO SA DE CV	NO SE EMITE EVALUACIÓN CON FUNDAMENTO EN EL ART. 36 LAAASP
			ERGONOMIA PRODUCTIVIDAD SA DE CV	NO SE EMITE EVALUACIÓN CON FUNDAMENTO EN EL ART. 36 LAAASP
478	SONORA	COMODO PARA MENORES.	SERPROF BIOMED SA DE CV	CUMPLE
			IMPULSORA DE CONSULTORIA E INGENIERIA MEXICANA SA DE CV	CUMPLE
			TECNO ROBLES DE MEXICO SA DE CV	NO SE EMITE EVALUACIÓN CON FUNDAMENTO EN EL ART. 36 LAAASP
			EDVAG CONCEPTOS COMERCIALES SA DE CV	NO SE EMITE EVALUACIÓN CON FUNDAMENTO EN EL ART. 36 LAAASP
479	SONORA	CUBETA DE ACERO INOXIDABLE CON PORTA CUBETA RODABLE.	INFRAESTRUCTURA HOSPITALARIA PROEMSA SA DE CV	CUMPLE
			TECNO ROBLES DE MEXICO SA DE CV	NO CUMPLEN
			SERPROF BIOMED SA DE CV	NO SE EMITE EVALUACIÓN CON FUNDAMENTO EN EL ART. 36 LAAASP
			CARLOS ARTURO GARCIA RIVERA	NO SE EMITE EVALUACIÓN CON FUNDAMENTO EN EL ART. 36 LAAASP
			BECOMAR DE MEXICO, S. DE R.L. DE C.V.	NO SE EMITE EVALUACIÓN CON FUNDAMENTO EN EL ART. 36 LAAASP
			EDVAG CONCEPTOS COMERCIALES SA DE CV	NO SE EMITE EVALUACIÓN CON FUNDAMENTO EN EL ART. 36 LAAASP
			ERGONOMIA PRODUCTIVIDAD SA DE CV	NO SE EMITE EVALUACIÓN POR SOBREPASAR EL TECHO PRESUPUESTAL
480	SONORA	ESCALERILLA DE DOS PELDAÑOS.	SERPROF BIOMED SA DE CV	CUMPLE
			TECNOLOGIA INTEGRAL PERSONALIZABLE SA DE CV	CUMPLE
			AH CORPORATIVO MEDICO DE MEXICO, S.A. DE C.V.	NO SE EMITE EVALUACIÓN CON FUNDAMENTO EN EL ART. 36 LAAASP

GOBIERNO DE MÉXICO | IMSS

DIRECCIÓN DE ADMINISTRACIÓN
Unidad de Adquisiciones
Coordinación de Adquisición de Bienes y Contratación de Servicios
Coordinación Técnica de Adquisición de Bienes de Inversión y Activos
División de Equipo y Mobiliario Médico

ACTA DE FALLO

LICITACIÓN PÚBLICA INTERNACIONAL ELECTRÓNICA BAJO COBERTURA DE TRATADOS DE LIBRE COMERCIO QUE CONTENGA CAPÍTULO DE COMPRAS GUBERNAMENTALES
NÚMERO DE IDENTIFICACIÓN EN COMPRANET: LA-50-GYR-050GYR040-T-2-2024

PROGRAMA "MOBILIARIO MÉDICO Y DE LABORATORIO PARA HOSPITALES PRIORITARIOS"

PART.	DESTINO	DESCRIPCIÓN	LICITANTE	EVALUACIÓN TÉCNICA
			IMPULSORA DE CONSULTORIA E INGENIERIA MEXICANA SA DE CV	NO SE EMITE EVALUACIÓN CON FUNDAMENTO EN EL ART. 36 LAAASP
			MUEBLES LA FORJA DE JUAN ESCOBAR SA DE CV	NO SE EMITE EVALUACIÓN CON FUNDAMENTO EN EL ART. 36 LAAASP
			EDVAG CONCEPTOS COMERCIALES SA DE CV	NO SE EMITE EVALUACIÓN CON FUNDAMENTO EN EL ART. 36 LAAASP
			ERGONOMIA PRODUCTIVIDAD SA DE CV	NO SE EMITE EVALUACIÓN CON FUNDAMENTO EN EL ART. 36 LAAASP
			TECNO ROBLES DE MEXICO SA DE CV	NO SE EMITE EVALUACIÓN POR SOBREPASAR EL TECHO PRESUPUESTAL
481	SONORA	ESTANTE GUARDA ESTERIL DE 90 CM.	INFRAESTRUCTURA HOSPITALARIA PROEMSA SA DE CV	CUMPLE
			TECNOLOGIA INTEGRAL PERSONALIZABLE SA DE CV	CUMPLE
			EDVAG CONCEPTOS COMERCIALES SA DE CV	NO SE EMITE EVALUACIÓN CON FUNDAMENTO EN EL ART. 36 LAAASP
			IMPULSORA DE CONSULTORIA E INGENIERIA MEXICANA SA DE CV	NO SE EMITE EVALUACIÓN CON FUNDAMENTO EN EL ART. 36 LAAASP
			BECOMAR DE MEXICO, S. DE R.L. DE C.V.	NO SE EMITE EVALUACIÓN CON FUNDAMENTO EN EL ART. 36 LAAASP
			MUEBLES LA FORJA DE JUAN ESCOBAR SA DE CV	NO SE EMITE EVALUACIÓN CON FUNDAMENTO EN EL ART. 36 LAAASP
			TECNO ROBLES DE MEXICO SA DE CV	NO SE EMITE EVALUACIÓN CON FUNDAMENTO EN EL ART. 36 LAAASP
			ERGONOMIA PRODUCTIVIDAD SA DE CV	NO SE EMITE EVALUACIÓN POR SOBREPASAR EL TECHO PRESUPUESTAL
482	SONORA	ESTANTE GUARDA ESTERIL DE 120 CM.	INFRAESTRUCTURA HOSPITALARIA PROEMSA SA DE CV	CUMPLE
			IMPULSORA DE CONSULTORIA E INGENIERIA MEXICANA SA DE CV	NO CUMPLEN
			MUEBLES LA FORJA DE JUAN ESCOBAR SA DE CV	NO SE EMITE EVALUACIÓN CON FUNDAMENTO EN EL ART. 36 LAAASP
			EDVAG CONCEPTOS COMERCIALES SA DE CV	NO SE EMITE EVALUACIÓN CON FUNDAMENTO EN EL ART. 36 LAAASP
			TECNOLOGIA INTEGRAL PERSONALIZABLE SA DE CV	NO SE EMITE EVALUACIÓN CON FUNDAMENTO EN EL ART. 36 LAAASP
			BECOMAR DE MEXICO, S. DE R.L. DE C.V.	NO SE EMITE EVALUACIÓN POR SOBREPASAR EL TECHO PRESUPUESTAL
			TECNO ROBLES DE MEXICO SA DE CV	NO SE EMITE EVALUACIÓN POR SOBREPASAR EL TECHO PRESUPUESTAL
			ERGONOMIA PRODUCTIVIDAD SA DE CV	NO SE EMITE EVALUACIÓN POR SOBREPASAR EL TECHO PRESUPUESTAL

ACTA DE FALLO

LICITACIÓN PÚBLICA INTERNACIONAL ELECTRÓNICA BAJO COBERTURA DE TRATADOS DE LIBRE COMERCIO QUE CONTENGA CAPÍTULO DE COMPRAS GUBERNAMENTALES
NÚMERO DE IDENTIFICACIÓN EN COMPRANET: LA-50-GYR-050GYR040-T-2-2024

PROGRAMA "MOBILIARIO MÉDICO Y DE LABORATORIO PARA HOSPITALES PRIORITARIOS"

PART.	DESTINO	DESCRIPCIÓN	LICITANTE	EVALUACIÓN TÉCNICA
483	SONORA	JABONERA DE PEDAL.	SERPROF BIOMED SA DE CV	CUMPLE
			CARLOS ARTURO GARCIA RIVERA	NO CUMPLEN
			EDVAG CONCEPTOS COMERCIALES SA DE CV	NO SE EMITE EVALUACIÓN CON FUNDAMENTO EN EL ART. 36 LAAASP
			TECNO ROBLES DE MEXICO SA DE CV	NO SE EMITE EVALUACIÓN POR SOBREPASAR EL TECHO PRESUPUESTAL
484	SONORA	LAMPARA DE LUZ INTENSA.	EDVAG CONCEPTOS COMERCIALES SA DE CV	CUMPLE
485	SONORA	LAMPARA DE PIE RODABLE.	CARLOS ARTURO GARCIA RIVERA	NO CUMPLEN
			EDVAG CONCEPTOS COMERCIALES SA DE CV	CUMPLE
			SERPROF BIOMED SA DE CV	NO SE EMITE EVALUACIÓN CON FUNDAMENTO EN EL ART. 36 LAAASP
			IMPULSORA DE CONSULTORIA E INGENIERIA MEXICANA SA DE CV	NO SE EMITE EVALUACIÓN CON FUNDAMENTO EN EL ART. 36 LAAASP
494	SONORA	MESA CARRO ANESTESIOLOGO DE 70 CM.	SERPROF BIOMED SA DE CV	CUMPLE
			MUEBLES LA FORJA DE JUAN ESCOBAR SA DE CV	CUMPLE
			IMPULSORA DE CONSULTORIA E INGENIERIA MEXICANA SA DE CV	NO SE EMITE EVALUACIÓN CON FUNDAMENTO EN EL ART. 36 LAAASP
			EDVAG CONCEPTOS COMERCIALES SA DE CV	NO SE EMITE EVALUACIÓN CON FUNDAMENTO EN EL ART. 36 LAAASP
			TECNOLOGIA INTEGRAL PERSONALIZABLE SA DE CV	NO SE EMITE EVALUACIÓN POR SOBREPASAR EL TECHO PRESUPUESTAL
			TECNO ROBLES DE MEXICO SA DE CV	NO SE EMITE EVALUACIÓN POR SOBREPASAR EL TECHO PRESUPUESTAL
496	SONORA	MESA DE 180 CM PARA ENSAMBLE CON REPISA INTERMEDIA.	MUEBLES LA FORJA DE JUAN ESCOBAR SA DE CV	CUMPLE
			EDVAG CONCEPTOS COMERCIALES SA DE CV	NO SE EMITE EVALUACIÓN POR SOBREPASAR EL TECHO PRESUPUESTAL
			TECNOLOGIA INTEGRAL PERSONALIZABLE SA DE CV	NO SE EMITE EVALUACIÓN POR SOBREPASAR EL TECHO PRESUPUESTAL
497	SONORA	MESA MAYO.	AH CORPORATIVO MEDICO DE MEXICO, S.A. DE C.V.	NO CUMPLEN
			SERPROF BIOMED SA DE CV	CUMPLE
			TECNOLOGIA INTEGRAL PERSONALIZABLE SA DE CV	NO SE EMITE EVALUACIÓN CON FUNDAMENTO EN EL ART. 36 LAAASP

Durango 291, Piso 11, Col. Roma Norte, Alcaldía Cuauhtémoc, C. P. 06700, Ciudad de México
Tel. 55 5726 1700, Ext. 14025 www.imss.gob.mx

2024 Felipe Carrillo PUERTO

GOBIERNO DE MÉXICO | IMSS

DIRECCIÓN DE ADMINISTRACIÓN
Unidad de Adquisiciones
Coordinación de Adquisición de Bienes y Contratación de Servicios
Coordinación Técnica de Adquisición de Bienes de Inversión y Activos
División de Equipo y Mobiliario Médico

ACTA DE FALLO

LICITACIÓN PÚBLICA INTERNACIONAL ELECTRÓNICA BAJO COBERTURA DE TRATADOS DE LIBRE COMERCIO QUE CONTENGA CAPÍTULO DE COMPRAS GUBERNAMENTALES
NÚMERO DE IDENTIFICACIÓN EN COMPRANET: LA-50-GYR-050GYR040-T-2-2024

PROGRAMA "MOBILIARIO MÉDICO Y DE LABORATORIO PARA HOSPITALES PRIORITARIOS"

PART.	DESTINO	DESCRIPCIÓN	LICITANTE	EVALUACIÓN TÉCNICA
			CARLOS ARTURO GARCIA RIVERA	NO SE EMITE EVALUACIÓN CON FUNDAMENTO EN EL ART. 36 LAAASP
			ERGONOMIA PRODUCTIVIDAD SA DE CV	NO SE EMITE EVALUACIÓN CON FUNDAMENTO EN EL ART. 36 LAAASP
			IMPULSORA DE CONSULTORIA E INGENIERIA MEXICANA SA DE CV	NO SE EMITE EVALUACIÓN CON FUNDAMENTO EN EL ART. 36 LAAASP
			MUEBLES LA FORJA DE JUAN ESCOBAR SA DE CV	NO SE EMITE EVALUACIÓN CON FUNDAMENTO EN EL ART. 36 LAAASP
			INVITRO DIAGNOSTICS MEXICO SA DE CV	NO SE EMITE EVALUACIÓN CON FUNDAMENTO EN EL ART. 36 LAAASP
			EDVAG CONCEPTOS COMERCIALES SA DE CV	NO SE EMITE EVALUACIÓN CON FUNDAMENTO EN EL ART. 36 LAAASP
			TECNO ROBLES DE MEXICO SA DE CV	NO SE EMITE EVALUACIÓN POR SOBREPASAR EL TECHO PRESUPUESTAL
			BECOMAR DE MEXICO, S. DE R.L. DE C.V.	NO SE EMITE EVALUACIÓN POR SOBREPASAR EL TECHO PRESUPUESTAL
498	SONORA	MESA PARA EXPLORACION PEDIATRICA.	MUEBLES LA FORJA DE JUAN ESCOBAR SA DE CV	CUMPLE
			EDVAG CONCEPTOS COMERCIALES SA DE CV	CUMPLE
			IMPULSORA DE CONSULTORIA E INGENIERIA MEXICANA SA DE CV	NO SE EMITE EVALUACIÓN POR SOBREPASAR EL TECHO PRESUPUESTAL
499	SONORA	MESA PARA INSTRUMENTAL QUIRURGICO.	SERPROF BIOMED SA DE CV	CUMPLE
			CARLOS ARTURO GARCIA RIVERA	NO CUMPLEN
			INVITRO DIAGNOSTICS MEXICO SA DE CV	NO SE EMITE EVALUACIÓN CON FUNDAMENTO EN EL ART. 36 LAAASP
			IMPULSORA DE CONSULTORIA E INGENIERIA MEXICANA SA DE CV	NO SE EMITE EVALUACIÓN CON FUNDAMENTO EN EL ART. 36 LAAASP
			MUEBLES LA FORJA DE JUAN ESCOBAR SA DE CV	NO SE EMITE EVALUACIÓN CON FUNDAMENTO EN EL ART. 36 LAAASP
			EDVAG CONCEPTOS COMERCIALES SA DE CV	NO SE EMITE EVALUACIÓN CON FUNDAMENTO EN EL ART. 36 LAAASP
			TECNO ROBLES DE MEXICO SA DE CV	NO SE EMITE EVALUACIÓN POR SOBREPASAR EL TECHO PRESUPUESTAL
500	SONORA	MESA PARA REHIDRATACION.	SERPROF BIOMED SA DE CV	CUMPLE
			EDVAG CONCEPTOS COMERCIALES SA DE CV	CUMPLE
			IMPULSORA DE CONSULTORIA E INGENIERIA MEXICANA SA DE CV	NO SE EMITE EVALUACIÓN CON FUNDAMENTO EN EL ART. 36 LAAASP

Durango 291, Piso 11, Col. Roma Norte, Alcaldía Cuauhtémoc, C. P. 06700, Ciudad de México
Tel. 55 5726 1700, Ext. 14025 www.imss.gob.mx

2024 Felipe Carrillo PUERTO

ANEXOS
DIVISIÓN DE CONTRATOS

ACTA DE FALLO

LICITACIÓN PÚBLICA INTERNACIONAL ELECTRÓNICA BAJO COBERTURA DE TRATADOS DE LIBRE COMERCIO QUE CONTENGA CAPÍTULO DE COMPRAS GUBERNAMENTALES
NÚMERO DE IDENTIFICACIÓN EN COMPRANET: LA-50-GYR-050GYR040-T-2-2024

PROGRAMA "MOBILIARIO MÉDICO Y DE LABORATORIO PARA HOSPITALES PRIORITARIOS"

PART.	DESTINO	DESCRIPCIÓN	LICITANTE	EVALUACIÓN TÉCNICA
501	SONORA	MESA PASTEUR.	SERPROF BIOMED SA DE CV	CUMPLE
			AH CORPORATIVO MEDICO DE MEXICO, S.A. DE C.V.	NO CUMPLEN
			CARLOS ARTURO GARCIA RIVERA	NO SE EMITE EVALUACIÓN CON FUNDAMENTO EN EL ART. 36 LAAASP
			TECNOLOGIA INTEGRAL PERSONALIZABLE SA DE CV	NO SE EMITE EVALUACIÓN CON FUNDAMENTO EN EL ART. 36 LAAASP
			IMPULSORA DE CONSULTORIA E INGENIERIA MEXICANA SA DE CV	NO SE EMITE EVALUACIÓN CON FUNDAMENTO EN EL ART. 36 LAAASP
			EDVAG CONCEPTOS COMERCIALES SA DE CV	NO SE EMITE EVALUACIÓN CON FUNDAMENTO EN EL ART. 36 LAAASP
			INVITRO DIAGNOSTICS MEXICO SA DE CV	NO SE EMITE EVALUACIÓN CON FUNDAMENTO EN EL ART. 36 LAAASP
			MUEBLES LA FORJA DE JUAN ESCOBAR SA DE CV	NO SE EMITE EVALUACIÓN CON FUNDAMENTO EN EL ART. 36 LAAASP
			ERGONOMIA PRODUCTIVIDAD SA DE CV	NO SE EMITE EVALUACIÓN CON FUNDAMENTO EN EL ART. 36 LAAASP
			TECNO ROBLES DE MEXICO SA DE CV	NO SE EMITE EVALUACIÓN POR SOBREPASAR EL TECHO PRESUPUESTAL
			BECOMAR DE MEXICO, S. DE R.L. DE C.V.	NO SE EMITE EVALUACIÓN POR SOBREPASAR EL TECHO PRESUPUESTAL
502	SONORA	MESA PUENTE.	SERPROF BIOMED SA DE CV	CUMPLE
			TECNOLOGIA INTEGRAL PERSONALIZABLE SA DE CV	CUMPLE
			IMPULSORA DE CONSULTORIA E INGENIERIA MEXICANA SA DE CV	NO SE EMITE EVALUACIÓN CON FUNDAMENTO EN EL ART. 36 LAAASP
			INVITRO DIAGNOSTICS MEXICO SA DE CV	NO SE EMITE EVALUACIÓN CON FUNDAMENTO EN EL ART. 36 LAAASP
			CARLOS ARTURO GARCIA RIVERA	NO SE EMITE EVALUACIÓN CON FUNDAMENTO EN EL ART. 36 LAAASP
			MUEBLES LA FORJA DE JUAN ESCOBAR SA DE CV	NO SE EMITE EVALUACIÓN CON FUNDAMENTO EN EL ART. 36 LAAASP
			EDVAG CONCEPTOS COMERCIALES SA DE CV	NO SE EMITE EVALUACIÓN CON FUNDAMENTO EN EL ART. 36 LAAASP
			ERGONOMIA PRODUCTIVIDAD SA DE CV	NO SE EMITE EVALUACIÓN POR SOBREPASAR EL TECHO PRESUPUESTAL
			TECNO ROBLES DE MEXICO SA DE CV	NO SE EMITE EVALUACIÓN POR SOBREPASAR EL TECHO PRESUPUESTAL
503	SONORA	MESA RIGIDA DE MADERA.	EDVAG CONCEPTOS COMERCIALES SA DE CV	CUMPLE

GOBIERNO DE MÉXICO | IMSS

DIRECCIÓN DE ADMINISTRACIÓN
Unidad de Adquisiciones
Coordinación de Adquisición de Bienes y Contratación de Servicios
Coordinación Técnica de Adquisición de Bienes de Inversión y Activos
División de Equipo y Mobiliario Médico

ACTA DE FALLO

LICITACIÓN PÚBLICA INTERNACIONAL ELECTRÓNICA BAJO COBERTURA DE TRATADOS DE LIBRE COMERCIO QUE CONTENGA CAPÍTULO DE COMPRAS GUBERNAMENTALES
NÚMERO DE IDENTIFICACIÓN EN COMPRANET: LA-50-GYR-050GYR040-T-2-2024

PROGRAMA "MOBILIARIO MÉDICO Y DE LABORATORIO PARA HOSPITALES PRIORITARIOS"

PART.	DESTINO	DESCRIPCIÓN	LICITANTE	EVALUACIÓN TÉCNICA
			ERGONOMIA PRODUCTIVIDAD SA DE CV	NO SE EMITE EVALUACIÓN POR SOBREPASAR EL TECHO PRESUPUESTAL
504	SONORA	MESA RINON.	SERPROF BIOMED SA DE CV	CUMPLE
			CARLOS ARTURO GARCIA RIVERA	NO CUMPLEN
			IMPULSORA DE CONSULTORIA E INGENIERIA MEXICANA SA DE CV	NO SE EMITE EVALUACIÓN CON FUNDAMENTO EN EL ART. 36 LAAASP
			TECNOLOGIA INTEGRAL PERSONALIZABLE SA DE CV	NO SE EMITE EVALUACIÓN CON FUNDAMENTO EN EL ART. 36 LAAASP
			EDVAG CONCEPTOS COMERCIALES SA DE CV	NO SE EMITE EVALUACIÓN CON FUNDAMENTO EN EL ART. 36 LAAASP
			ERGONOMIA PRODUCTIVIDAD SA DE CV	NO SE EMITE EVALUACIÓN CON FUNDAMENTO EN EL ART. 36 LAAASP
			TECNO ROBLES DE MEXICO SA DE CV	NO SE EMITE EVALUACIÓN POR SOBREPASAR EL TECHO PRESUPUESTAL
505	SONORA	REPISA DE 120 CM CONTRA MURO.	MUEBLES LA FORJA DE JUAN ESCOBAR SA DE CV	CUMPLE
			IMPULSORA DE CONSULTORIA E INGENIERIA MEXICANA SA DE CV	CUMPLE
			EDVAG CONCEPTOS COMERCIALES SA DE CV	NO SE EMITE EVALUACIÓN CON FUNDAMENTO EN EL ART. 36 LAAASP
			TECNO ROBLES DE MEXICO SA DE CV	NO SE EMITE EVALUACIÓN POR SOBREPASAR EL TECHO PRESUPUESTAL
506	SONORA	REPISA DE 180 CM CONTRA MURO.	EDVAG CONCEPTOS COMERCIALES SA DE CV	CUMPLE
			MUEBLES LA FORJA DE JUAN ESCOBAR SA DE CV	CUMPLE
			IMPULSORA DE CONSULTORIA E INGENIERIA MEXICANA SA DE CV	NO SE EMITE EVALUACIÓN POR SOBREPASAR EL TECHO PRESUPUESTAL
507	SONORA	RIEL PORTAVENOCLISIS.	META SUMINISTROS MEDICOS SA DE CV	CUMPLE
			ERGONOMIA PRODUCTIVIDAD SA DE CV	CUMPLE
			EDVAG CONCEPTOS COMERCIALES SA DE CV	NO SE EMITE EVALUACIÓN CON FUNDAMENTO EN EL ART. 36 LAAASP
			TECNO ROBLES DE MEXICO SA DE CV	NO SE EMITE EVALUACIÓN CON FUNDAMENTO EN EL ART. 36 LAAASP
			IMPULSORA DE CONSULTORIA E INGENIERIA MEXICANA SA DE CV	NO SE EMITE EVALUACIÓN CON FUNDAMENTO EN EL ART. 36 LAAASP
508	SONORA	RINON DE ACERO INOXIDABLE DE 250	SERPROF BIOMED SA DE CV	CUMPLE

ACTA DE FALLO

LICITACIÓN PÚBLICA INTERNACIONAL ELECTRÓNICA BAJO COBERTURA DE TRATADOS DE LIBRE COMERCIO QUE CONTENGA CAPÍTULO DE COMPRAS GUBERNAMENTALES
NÚMERO DE IDENTIFICACIÓN EN COMPRANET: LA-50-GYR-050GYR040-T-2-2024

PROGRAMA "MOBILIARIO MÉDICO Y DE LABORATORIO PARA HOSPITALES PRIORITARIOS"

PART.	DESTINO	DESCRIPCIÓN	LICITANTE	EVALUACIÓN TÉCNICA
		ML.	INFRAESTRUCTURA HOSPITALARIA PROEMSA SA DE CV.	CUMPLE
			TECNO ROBLES DE MEXICO SA DE CV	NO SE EMITE EVALUACIÓN CON FUNDAMENTO EN EL ART. 36 LAAASP
			EDVAG CONCEPTOS COMERCIALES SA DE CV	NO SE EMITE EVALUACIÓN CON FUNDAMENTO EN EL ART. 36 LAAASP
			ERGONOMIA PRODUCTIVIDAD SA DE CV	NO SE EMITE EVALUACIÓN CON FUNDAMENTO EN EL ART. 36 LAAASP
			INVITRO DIAGNOSTICS MEXICO SA DE CV	NO SE EMITE EVALUACIÓN CON FUNDAMENTO EN EL ART. 36 LAAASP
			IMPULSORA DE CONSULTORIA E INGENIERIA MEXICANA SA DE CV	NO SE EMITE EVALUACIÓN CON FUNDAMENTO EN EL ART. 36 LAAASP
			CARLOS ARTURO GARCIA RIVERA	NO SE EMITE EVALUACIÓN CON FUNDAMENTO EN EL ART. 36 LAAASP
509	SONORA	RIÑON DE ACERO INOXIDABLE DE 500 ML.	SERPROF BIOMED SA DE CV	CUMPLE
			INFRAESTRUCTURA HOSPITALARIA PROEMSA SA DE CV	CUMPLE
			TECNO ROBLES DE MEXICO SA DE CV	NO SE EMITE EVALUACIÓN CON FUNDAMENTO EN EL ART. 36 LAAASP
			ERGONOMIA PRODUCTIVIDAD SA DE CV	NO SE EMITE EVALUACIÓN CON FUNDAMENTO EN EL ART. 36 LAAASP
			EDVAG CONCEPTOS COMERCIALES SA DE CV	NO SE EMITE EVALUACIÓN CON FUNDAMENTO EN EL ART. 36 LAAASP
			IMPULSORA DE CONSULTORIA E INGENIERIA MEXICANA SA DE CV	NO SE EMITE EVALUACIÓN CON FUNDAMENTO EN EL ART. 36 LAAASP
			INVITRO DIAGNOSTICS MEXICO SA DE CV	NO SE EMITE EVALUACIÓN CON FUNDAMENTO EN EL ART. 36 LAAASP
			CARLOS ARTURO GARCIA RIVERA	NO SE EMITE EVALUACIÓN CON FUNDAMENTO EN EL ART. 36 LAAASP
510	SONORA	SILLA DE RUEDAS CON DESCANSAPIES.	SERPROF BIOMED SA DE CV	CUMPLE
			EDVAG CONCEPTOS COMERCIALES SA DE CV	CUMPLE
			ERGONOMIA PRODUCTIVIDAD SA DE CV	NO SE EMITE EVALUACIÓN CON FUNDAMENTO EN EL ART. 36 LAAASP
			TECNO ROBLES DE MEXICO SA DE CV	NO SE EMITE EVALUACIÓN CON FUNDAMENTO EN EL ART. 36 LAAASP
511	SONORA	VASO PARA MEDICAMENTOS DE 30 CM CUBICOS.	SERPROF BIOMED SA DE CV	CUMPLE
			INFRAESTRUCTURA HOSPITALARIA PROEMSA SA DE CV	CUMPLE
			TECNO ROBLES DE MEXICO SA DE CV	NO SE EMITE EVALUACIÓN CON FUNDAMENTO EN EL ART. 36 LAAASP

Durango 291, Piso 11, Col. Roma Norte, Alcaldía Cuauhtémoc, C. P. 06700, Ciudad de México.
Tel.: 55 5726 1700, Ext. 14020. www.imss.gob.mx

2024 Felipe Carrillo PUERTO

GOBIERNO DE MÉXICO | IMSS

DIRECCIÓN DE ADMINISTRACIÓN
Unidad de Adquisiciones
Coordinación de Adquisición de Bienes y Contratación de Servicios
Coordinación Técnica de Adquisición de Bienes de Inversión y Activos
División de Equipo y Mobiliario Médico

ACTA DE FALLO

LICITACIÓN PÚBLICA INTERNACIONAL ELECTRÓNICA BAJO COBERTURA DE TRATADOS DE LIBRE COMERCIO QUE CONTENGA CAPÍTULO DE COMPRAS GUBERNAMENTALES
NÚMERO DE IDENTIFICACIÓN EN COMPRANET: LA-50-GYR-050GYR040-T-2-2024

PROGRAMA "MOBILIARIO MÉDICO Y DE LABORATORIO PARA HOSPITALES PRIORITARIOS"

PART.	DESTINO	DESCRIPCIÓN	LICITANTE	EVALUACIÓN TÉCNICA
			IMPULSORA DE CONSULTORIA E INGENIERIA MEXICANA SA DE CV	NO SE EMITE EVALUACIÓN CON FUNDAMENTO EN EL ART. 36 LAAASP
			EDVAG CONCEPTOS COMERCIALES SA DE CV	NO SE EMITE EVALUACIÓN CON FUNDAMENTO EN EL ART. 36 LAAASP
512	SONORA	VASO PARA MEDICAMENTOS DE 140 CM CUBICOS.	INFRAESTRUCTURA HOSPITALARIA PROEMSA SA DE CV	CUMPLE
			EDVAG CONCEPTOS COMERCIALES SA DE CV	NO SE EMITE EVALUACIÓN POR SOBREPASAR EL TECHO PRESUPUESTAL
513	SONORA	VASO CON TAPA DE UN LITRO.	INFRAESTRUCTURA HOSPITALARIA PROEMSA SA DE CV	CUMPLE
			EDVAG CONCEPTOS COMERCIALES SA DE CV.	CUMPLE
514	SONORA	BANQUETA DE ALTURA.	SERPROF BIOMED SA DE CV	CUMPLE
			IMPULSORA DE CONSULTORIA E INGENIERIA MEXICANA SA DE CV	CUMPLE
			TECNO ROBLES DE MEXICO SA DE CV	NO SE EMITE EVALUACIÓN POR SOBREPASAR EL TECHO PRESUPUESTAL
			EDVAG CONCEPTOS COMERCIALES SA DE CV	NO SE EMITE EVALUACIÓN POR SOBREPASAR EL TECHO PRESUPUESTAL
			TECNOLOGIA INTEGRAL PERSONALIZABLE SA DE CV	NO SE EMITE EVALUACIÓN POR SOBREPASAR EL TECHO PRESUPUESTAL
515	SONORA	DIVAN (CHAISE LONGUE).	TECNO ROBLES DE MEXICO SA DE CV	NO CUMPLEN
			EDVAG CONCEPTOS COMERCIALES SA DE CV	CUMPLE
			IMPULSORA DE CONSULTORIA E INGENIERIA MEXICANA SA DE CV	NO SE EMITE EVALUACIÓN CON FUNDAMENTO EN EL ART. 36 LAAASP
			ERGONOMIA PRODUCTIVIDAD SA DE CV	NO SE EMITE EVALUACIÓN CON FUNDAMENTO EN EL ART. 36 LAAASP
			MUEBLES LA FORJA DE JUAN ESCOBAR SA DE CV	NO SE EMITE EVALUACIÓN CON FUNDAMENTO EN EL ART. 36 LAAASP
			TECNOLOGIA INTEGRAL PERSONALIZABLE SA DE CV	NO SE EMITE EVALUACIÓN POR SOBREPASAR EL TECHO PRESUPUESTAL
516	SONORA	LITERAS METALICAS.	EDVAG CONCEPTOS COMERCIALES SA DE CV	CUMPLE
			MUEBLES LA FORJA DE JUAN ESCOBAR SA DE CV	CUMPLE
			ERGONOMIA PRODUCTIVIDAD SA DE CV	NO SE EMITE EVALUACIÓN CON FUNDAMENTO EN EL ART. 36 LAAASP
			TECNO ROBLES DE MEXICO SA DE CV	NO SE EMITE EVALUACIÓN POR SOBREPASAR EL TECHO PRESUPUESTAL

Durango 291, Piso 11, Col. Roma Norte, Alcaldía Cuauhtémoc, C. P. 06700, Ciudad de México.
Tel.: 55 5726 1700, Ext. 14020. www.imss.gob.mx

2024 Felipe Carrillo PUERTO

ANEXOS
DIVISIÓN DE CONTRATOS

ACTA DE FALLO

LICITACIÓN PÚBLICA INTERNACIONAL ELECTRÓNICA BAJO COBERTURA DE TRATADOS DE LIBRE COMERCIO QUE CONTENGA CAPÍTULO DE COMPRAS GUBERNAMENTALES
NÚMERO DE IDENTIFICACIÓN EN COMPRANET: LA-50-GYR-050GYR040-T-2-2024

PROGRAMA "MOBILIARIO MÉDICO Y DE LABORATORIO PARA HOSPITALES PRIORITARIOS"

PART.	DESTINO	DESCRIPCIÓN	LICITANTE	EVALUACIÓN TÉCNICA
517	SONORA	ORINAL PARA VARONES.	INFRAESTRUCTURA HOSPITALARIA PROEMSA SA DE CV	CUMPLE
			SERPROF BIOMED SA DE CV	CUMPLE
			CARLOS ARTURO GARCIA RIVERA	NO SE EMITE EVALUACIÓN CON FUNDAMENTO EN EL ART. 36 LAAASP
			TECNO ROBLES DE MEXICO SA DE CV	NO SE EMITE EVALUACIÓN CON FUNDAMENTO EN EL ART. 36 LAAASP
			EDVAG CONCEPTOS COMERCIALES SA DE CV	NO SE EMITE EVALUACIÓN CON FUNDAMENTO EN EL ART. 36 LAAASP
			IMPULSORA DE CONSULTORIA E INGENIERIA MEXICANA SA DE CV	NO SE EMITE EVALUACIÓN CON FUNDAMENTO EN EL ART. 36 LAAASP
			ERGONOMIA PRODUCTIVIDAD SA DE CV	NO SE EMITE EVALUACIÓN POR SOBREPASAR EL TECHO PRESUPUESTAL
518	SONORA	PORTAVENOCLISIS RODABLE.	INFRAESTRUCTURA HOSPITALARIA PROEMSA SA DE CV	CUMPLE
			SERPROF BIOMED SA DE CV	CUMPLE
			TECNOLOGIA INTEGRAL PERSONALIZABLE SA DE CV	NO SE EMITE EVALUACIÓN CON FUNDAMENTO EN EL ART. 36 LAAASP
			EDVAG CONCEPTOS COMERCIALES SA DE CV	NO SE EMITE EVALUACIÓN CON FUNDAMENTO EN EL ART. 36 LAAASP
			IMPULSORA DE CONSULTORIA E INGENIERIA MEXICANA SA DE CV	NO SE EMITE EVALUACIÓN CON FUNDAMENTO EN EL ART. 36 LAAASP
			CARLOS ARTURO GARCIA RIVERA	NO SE EMITE EVALUACIÓN CON FUNDAMENTO EN EL ART. 36 LAAASP
			ERGONOMIA PRODUCTIVIDAD SA DE CV	NO SE EMITE EVALUACIÓN CON FUNDAMENTO EN EL ART. 36 LAAASP
			TECNO ROBLES DE MEXICO SA DE CV	NO SE EMITE EVALUACIÓN POR SOBREPASAR EL TECHO PRESUPUESTAL
519	SONORA	CARRO CUNA CON BASINET DE ACRILICO.	SERPROF BIOMED SA DE CV	CUMPLE
			TECNO ROBLES DE MEXICO SA DE CV	NO CUMPLEN
			EDVAG CONCEPTOS COMERCIALES SA DE CV	NO SE EMITE EVALUACIÓN CON FUNDAMENTO EN EL ART. 36 LAAASP
			ERGONOMIA PRODUCTIVIDAD SA DE CV	NO SE EMITE EVALUACIÓN CON FUNDAMENTO EN EL ART. 36 LAAASP
			TECNOLOGIA INTEGRAL PERSONALIZABLE SA DE CV	NO SE EMITE EVALUACIÓN CON FUNDAMENTO EN EL ART. 36 LAAASP
			IMPULSORA DE CONSULTORIA E INGENIERIA MEXICANA SA DE CV	NO SE EMITE EVALUACIÓN CON FUNDAMENTO EN EL ART. 36 LAAASP
520	SONORA	BASCULA PESA BEBE TUBULAR TIPO	EDVAG CONCEPTOS COMERCIALES SA DE CV	CUMPLE

Durango 291, Piso 11, Col. Roma Norte, Alcaldía Cuauhtémoc, C.P. 06700, Ciudad de México
Tel. 55 5726 5700, Ext. 14665 www.imss.gob.mx

2024 Felipe Carrillo PUERTO

GOBIERNO DE MÉXICO | IMSS

DIRECCIÓN DE ADMINISTRACIÓN
Unidad de Adquisiciones
Coordinación de Adquisición de Bienes y Contratación de Servicios
Coordinación Técnica de Adquisición de Bienes de Inversión y Activos
División de Equipo y Mobiliario Médico

ACTA DE FALLO

LICITACIÓN PÚBLICA INTERNACIONAL ELECTRÓNICA BAJO COBERTURA DE TRATADOS DE LIBRE COMERCIO QUE CONTENGA CAPÍTULO DE COMPRAS GUBERNAMENTALES
NÚMERO DE IDENTIFICACIÓN EN COMPRANET: LA-50-GYR-050GYR040-T-2-2024

PROGRAMA "MOBILIARIO MÉDICO Y DE LABORATORIO PARA HOSPITALES PRIORITARIOS"

PART.	DESTINO	DESCRIPCIÓN	LICITANTE	EVALUACIÓN TÉCNICA
		DINAMOMETRO.	INNOVACION MEDICA Y TECNOLOGIAS PARA LA SALUD MX SA DE CV	NO SE EMITE EVALUACIÓN POR SOBREPASAR EL TECHO PRESUPUESTAL
522	SONORA	MESA DE 120 CM CON CUBIERTA DE LAMINADO PLASTICO.	EDVAG CONCEPTOS COMERCIALES SA DE CV	CUMPLE
523	SONORA	MESA DE 150 CM PARA ATENCION AL RECIEN NACIDO.	EDVAG CONCEPTOS COMERCIALES SA DE CV	CUMPLE
			MUEBLES LA FORJA DE JUAN ESCOBAR SA DE CV	CUMPLE
			IMPULSORA DE CONSULTORIA E INGENIERIA MEXICANA SA DE CV	NO SE EMITE EVALUACIÓN POR SOBREPASAR EL TECHO PRESUPUESTAL
526	SONORA	MESA BAJA DE 90 CM CON CUBIERTA DE ACERO INOXIDABLE.	EDVAG CONCEPTOS COMERCIALES SA DE CV	CUMPLE
527	SONORA	MESA ALTA DE 120 CM CON RESPALDO.	EDVAG CONCEPTOS COMERCIALES SA DE CV	NO SE EMITE EVALUACIÓN POR SOBREPASAR EL TECHO PRESUPUESTAL
528	SONORA	CARRO PARA CURACIONES EN ABS.	IMPULSORA DE CONSULTORIA E INGENIERIA MEXICANA SA DE CV	NO CUMPLEN
			EDVAG CONCEPTOS COMERCIALES SA DE CV	CUMPLE
529	SONORA	CARRO PARA ROPA SUCIA CON TAPA Y APERTURA DE PEDAL.	SERPROF BIOMED SA DE CV	CUMPLE
			EDVAG CONCEPTOS COMERCIALES SA DE CV	CUMPLE
			ERGONOMIA PRODUCTIVIDAD SA DE CV	NO SE EMITE EVALUACIÓN CON FUNDAMENTO EN EL ART. 36 LAAASP
533	SONORA	SILLON DE EXTRACCIONES.	EDVAG CONCEPTOS COMERCIALES SA DE CV	NO SE EMITE EVALUACIÓN POR SOBREPASAR EL TECHO PRESUPUESTAL
534	SONORA	VESTIDOR CON ARMARIO PARA CONSULTORIO.	EDVAG CONCEPTOS COMERCIALES SA DE CV	CUMPLE
535	SONORA	MESA ALTA DE 90 CM CON RESPALDO, CAJON Y PUERTAS ABATIBLES.	META SUMINISTROS MEDICOS SA DE CV	CUMPLE
			MUEBLES LA FORJA DE JUAN ESCOBAR SA DE CV	CUMPLE
			TECNOLOGIA INTEGRAL PERSONALIZABLE SA DE CV	NO SE EMITE EVALUACIÓN POR SOBREPASAR EL TECHO PRESUPUESTAL
			BECOMAR DE MÉXICO, S. DE R.L. DE C.V.	NO SE EMITE EVALUACIÓN POR SOBREPASAR EL TECHO PRESUPUESTAL
			EDVAG CONCEPTOS COMERCIALES SA DE CV	NO SE EMITE EVALUACIÓN POR SOBREPASAR EL TECHO PRESUPUESTAL

Durango 291, Piso 11, Col. Roma Norte, Alcaldía Cuauhtémoc, C.P. 06700, Ciudad de México
Tel. 55 5726 5700, Ext. 14665 www.imss.gob.mx

2024 Felipe Carrillo PUERTO

ACTA DE FALLO

LICITACIÓN PÚBLICA INTERNACIONAL ELECTRÓNICA BAJO COBERTURA DE TRATADOS DE LIBRE COMERCIO QUE CONTENGA CAPÍTULO DE COMPRAS GUBERNAMENTALES
NÚMERO DE IDENTIFICACIÓN EN COMPRANET: LA-50-GYR-050GYR040-T-2-2024

PROGRAMA "MOBILIARIO MÉDICO Y DE LABORATORIO PARA HOSPITALES PRIORITARIOS"

PART.	DESTINO	DESCRIPCIÓN	LICITANTE	EVALUACIÓN TÉCNICA
			ERGONOMIA PRODUCTIVIDAD SA DE CV	NO SE EMITE EVALUACION POR SOBREPASAR EL TECHO PRESUPUESTAL
			TECNO ROBLES DE MEXICO SA DE CV	NO SE EMITE EVALUACION POR SOBREPASAR EL TECHO PRESUPUESTAL
536	SONORA	MESA ALTA DE 180 CM DE TRABAJO PARA 2 USUARIOS CON RESPALDO.	SERPROF BIOMED SA DE CV	CUMPLE
			MUEBLES LA FORJA DE JUAN ESCOBAR SA DE CV	CUMPLE
			TECNO ROBLES DE MEXICO SA DE CV	NO SE EMITE EVALUACION POR SOBREPASAR EL TECHO PRESUPUESTAL
			EDVAG CONCEPTOS COMERCIALES SA DE CV	NO SE EMITE EVALUACION POR SOBREPASAR EL TECHO PRESUPUESTAL
537	SONORA	MESA ALTA DE 120 CM, SIN RESPALDO Y 8 CAJONES.	SERPROF BIOMED SA DE CV	CUMPLE
			ERGONOMIA PRODUCTIVIDAD SA DE CV	CUMPLE
			EDVAG CONCEPTOS COMERCIALES SA DE CV	NO SE EMITE EVALUACION CON FUNDAMENTO EN EL ART. 36 LAAASP
			MUEBLES LA FORJA DE JUAN ESCOBAR SA DE CV	NO SE EMITE EVALUACION CON FUNDAMENTO EN EL ART. 36 LAAASP
			BECOMAR DE MEXICO, S. DE R.L. DE C.V.	NO SE EMITE EVALUACION CON FUNDAMENTO EN EL ART. 36 LAAASP
			TECNO ROBLES DE MEXICO SA DE CV	NO SE EMITE EVALUACION POR SOBREPASAR EL TECHO PRESUPUESTAL
538	SONORA	MESA ALTA DE 120 CM SIN RESPALDO Y PUERTAS ABATIBLES.	SERPROF BIOMED SA DE CV	CUMPLE
			BECOMAR DE MEXICO, S. DE R.L. DE C.V.	NO CUMPLEN
			EDVAG CONCEPTOS COMERCIALES SA DE CV	NO SE EMITE EVALUACION CON FUNDAMENTO EN EL ART. 36 LAAASP
			MUEBLES LA FORJA DE JUAN ESCOBAR SA DE CV	NO SE EMITE EVALUACION CON FUNDAMENTO EN EL ART. 36 LAAASP
539	SONORA	MESA ALTA DE 120 CM, SIN RESPALDO, 2 CAJONES SUPERIORES Y PUERTAS ABATIBLES.	SERPROF BIOMED SA DE CV	CUMPLE
			BECOMAR DE MEXICO, S. DE R.L. DE C.V.	NO CUMPLEN
			EDVAG CONCEPTOS COMERCIALES SA DE CV	NO SE EMITE EVALUACION CON FUNDAMENTO EN EL ART. 36 LAAASP
			MUEBLES LA FORJA DE JUAN ESCOBAR SA DE CV	NO SE EMITE EVALUACION CON FUNDAMENTO EN EL ART. 36 LAAASP
540	SONORA	MESA ALTA DE 180 CM SIN RESPALDO, CAJONES CENTRALES	EDVAG CONCEPTOS COMERCIALES SA DE CV	CUMPLE

Durango 291, Piso 11, Col. Roma Norte, Alcaldía Cuauhtémoc, C. P. 06700, Ciudad de México
Tel. 55 5726 1700, Ext. 14925 www.imss.gob.mx

2024 Felipe Carrillo PUERTO

GOBIERNO DE MÉXICO | IMSS

DIRECCIÓN DE ADMINISTRACIÓN
Unidad de Adquisiciones
Coordinación de Adquisición de Bienes y Contratación de Servicios
Coordinación Técnica de Adquisición de Bienes de Inversión y Activos
División de Equipo y Mobiliario Médico

ACTA DE FALLO

LICITACIÓN PÚBLICA INTERNACIONAL ELECTRÓNICA BAJO COBERTURA DE TRATADOS DE LIBRE COMERCIO QUE CONTENGA CAPÍTULO DE COMPRAS GUBERNAMENTALES
NÚMERO DE IDENTIFICACIÓN EN COMPRANET: LA-50-GYR-050GYR040-T-2-2024

PROGRAMA "MOBILIARIO MÉDICO Y DE LABORATORIO PARA HOSPITALES PRIORITARIOS"

PART.	DESTINO	DESCRIPCIÓN	LICITANTE	EVALUACIÓN TÉCNICA
		Y PUERTAS ABATIBLES LATERALES.		
543	YUCATAN	CARRO CAMILLA TIPO TRANSFER (LATERAL).	SERPROF BIOMED SA DE CV	CUMPLE
			TECNOLOGIA INTEGRAL PERSONALIZABLE SA DE CV	CUMPLE
			EDVAG CONCEPTOS COMERCIALES SA DE CV	NO SE EMITE EVALUACIÓN CON FUNDAMENTO EN EL ART. 36 LAAASP
			ERGONOMIA PRODUCTIVIDAD SA DE CV	NO SE EMITE EVALUACIÓN CON FUNDAMENTO EN EL ART. 36 LAAASP
			IMPULSORA DE CONSULTORIA E INGENIERIA MEXICANA SA DE CV	NO SE EMITE EVALUACIÓN CON FUNDAMENTO EN EL ART. 36 LAAASP
544	YUCATAN	JABONERA ELECTRICA	EDVAG CONCEPTOS COMERCIALES SA DE CV	CUMPLE
545	YUCATAN	MODULO PARA CONSULTORIO MEDICO DERECHO.	EDVAG CONCEPTOS COMERCIALES SA DE CV	CUMPLE
			MUEBLES LA FORJA DE JUAN ESCOBAR SA DE CV	CUMPLE
			ERGONOMIA PRODUCTIVIDAD SA DE CV	NO SE EMITE EVALUACIÓN POR SOBREPASAR EL TECHO PRESUPUESTAL
546	YUCATAN	MESA ALTA DE 150 CM CON CAJONERA CENTRAL.	EDVAG CONCEPTOS COMERCIALES SA DE CV	CUMPLE
			MUEBLES LA FORJA DE JUAN ESCOBAR SA DE CV	CUMPLE
547	YUCATAN	CARRO PARA SUPERMERCADO.	EDVAG CONCEPTOS COMERCIALES SA DE CV	CUMPLE
554	YUCATAN	CARRO CAJONERO.	SERPROF BIOMED SA DE CV	NO CUMPLEN
			EDVAG CONCEPTOS COMERCIALES SA DE CV	CUMPLE
			ERGONOMIA PRODUCTIVIDAD SA DE CV	NO SE EMITE EVALUACIÓN CON FUNDAMENTO EN EL ART. 36 LAAASP
			IMPULSORA DE CONSULTORIA E INGENIERIA MEXICANA SA DE CV	NO SE EMITE EVALUACIÓN CON FUNDAMENTO EN EL ART. 36 LAAASP
			MUEBLES LA FORJA DE JUAN ESCOBAR SA DE CV	NO SE EMITE EVALUACIÓN CON FUNDAMENTO EN EL ART. 36 LAAASP
			TECNO ROBLES DE MEXICO SA DE CV	NO SE EMITE EVALUACIÓN CON FUNDAMENTO EN EL ART. 36 LAAASP
			BECOMAR DE MEXICO, S. DE P.L. DE C.V.	NO SE EMITE EVALUACIÓN POR SOBREPASAR EL TECHO PRESUPUESTAL
555	YUCATAN	CARRO DISTRIBUIDOR DE MUESTRAS.	EDVAG CONCEPTOS COMERCIALES SA DE CV	CUMPLE
			ERGONOMIA PRODUCTIVIDAD SA DE CV	CUMPLE

Durango 291, Piso 11, Col. Roma Norte, Alcaldía Cuauhtémoc, C. P. 06700, Ciudad de México
Tel. 55 5726 1700, Ext. 14925 www.imss.gob.mx

2024 Felipe Carrillo PUERTO

ANEXOS

DIVISIÓN DE CONTRATOS

ACTA DE FALLO

LICITACIÓN PÚBLICA INTERNACIONAL ELECTRÓNICA BAJO COBERTURA DE TRATADOS DE LIBRE COMERCIO QUE CONTENGA CAPÍTULO DE COMPRAS GUBERNAMENTALES
NÚMERO DE IDENTIFICACIÓN EN COMPRANET: LA-50-GYR-050GYR040-T-2-2024

PROGRAMA "MOBILIARIO MÉDICO Y DE LABORATORIO PARA HOSPITALES PRIORITARIOS"

PART.	DESTINO	DESCRIPCIÓN	LICITANTE	EVALUACIÓN TÉCNICA
556	YUCATAN	GABINETE PARA TOMA DE MUESTRAS.	EDVAG CONCEPTOS COMERCIALES SA DE CV	CUMPLE
			ERGONOMIA PRODUCTIVIDAD SA DE CV	CUMPLE
557	YUCATAN	MESA ALTA DE 120 CM CON CUBIERTA DE ACERO INOXIDABLE.	MUEBLES LA FORJA DE JUAN ESCOBAR SA DE CV	CUMPLE
			EDVAG CONCEPTOS COMERCIALES SA DE CV	CUMPLE
559	YUCATAN	MESA BAJA DE 180 CM CON CUBIERTA DE MADERA.	EDVAG CONCEPTOS COMERCIALES SA DE CV	CUMPLE
			ERGONOMIA PRODUCTIVIDAD SA DE CV	CUMPLE
			MUEBLES LA FORJA DE JUAN ESCOBAR SA DE CV	NO SE EMITE EVALUACIÓN CON FUNDAMENTO EN EL ART. 36 LAAASP
560	YUCATAN	MESA BAJA DE 150 CM CON CUBIERTA DE ACERO INOXIDABLE.	EDVAG CONCEPTOS COMERCIALES SA DE CV	NO CUMPLEN
562	YUCATAN	REPISA ABATIBLE PARA TOMA DE MUESTRAS.	EDVAG CONCEPTOS COMERCIALES SA DE CV	CUMPLE
			TECNO ROBLES DE MEXICO SA DE CV	NO CUMPLEN
563	YUCATAN	VITRINA DE 90 CM CONTRA MURO CON LLAVES.	META SUMINISTROS MEDICOS SA DE CV	CUMPLE
			DALISA SERVICES SA DE CV	CUMPLE
			TECNOLOGIA INTEGRAL PERSONALIZABLE SA DE CV	NO SE EMITE EVALUACIÓN CON FUNDAMENTO EN EL ART. 36 LAAASP
			EDVAG CONCEPTOS COMERCIALES SA DE CV	NO SE EMITE EVALUACIÓN CON FUNDAMENTO EN EL ART. 36 LAAASP
			MUEBLES LA FORJA DE JUAN ESCOBAR SA DE CV	NO SE EMITE EVALUACIÓN CON FUNDAMENTO EN EL ART. 36 LAAASP
			ERGONOMIA PRODUCTIVIDAD SA DE CV	NO SE EMITE EVALUACIÓN CON FUNDAMENTO EN EL ART. 36 LAAASP
			BECOMAR DE MEXICO, S. DE R.L. DE C.V.	NO SE EMITE EVALUACIÓN CON FUNDAMENTO EN EL ART. 36 LAAASP
			TECNO ROBLES DE MEXICO SA DE CV	NO SE EMITE EVALUACIÓN CON FUNDAMENTO EN EL ART. 36 LAAASP
564	YUCATAN	ANAQUEL GUARDA-COMODOS.	META SUMINISTROS MEDICOS SA DE CV	CUMPLE
			EDVAG CONCEPTOS COMERCIALES SA DE CV	CUMPLE
			IMPULSORA DE CONSULTORIA E INGENIERIA MEXICANA SA DE CV	NO SE EMITE EVALUACIÓN CON FUNDAMENTO EN EL ART. 36 LAAASP
			MUEBLES LA FORJA DE JUAN ESCOBAR SA DE CV	NO SE EMITE EVALUACIÓN CON FUNDAMENTO EN EL ART. 36 LAAASP

GOBIERNO DE MÉXICO | IMSS

DIRECCIÓN DE ADMINISTRACIÓN
Unidad de Adquisiciones
Coordinación de Adquisición de Bienes y Contratación de Servicios
Coordinación Técnica de Adquisición de Bienes de Inversión y Activos
División de Equipo y Mobiliario Médico

ACTA DE FALLO

LICITACIÓN PÚBLICA INTERNACIONAL ELECTRÓNICA BAJO COBERTURA DE TRATADOS DE LIBRE COMERCIO QUE CONTENGA CAPÍTULO DE COMPRAS GUBERNAMENTALES
NÚMERO DE IDENTIFICACIÓN EN COMPRANET: LA-50-GYR-050GYR040-T-2-2024

PROGRAMA "MOBILIARIO MÉDICO Y DE LABORATORIO PARA HOSPITALES PRIORITARIOS"

PART.	DESTINO	DESCRIPCIÓN	LICITANTE	EVALUACIÓN TÉCNICA
			ERGONOMIA PRODUCTIVIDAD SA DE CV	NO SE EMITE EVALUACIÓN CON FUNDAMENTO EN EL ART. 36 LAAASP
			CARLOS ARTURO GARCIA RIVERA	NO SE EMITE EVALUACIÓN CON FUNDAMENTO EN EL ART. 36 LAAASP
			TECNO ROBLES DE MEXICO SA DE CV	NO SE EMITE EVALUACIÓN POR SOBREPASAR EL TECHO PRESUPUESTAL
565	YUCATAN	BANCO CIRATORIO CON RESPALDO DE ACERO INOXIDABLE.	AH CORPORATIVO MEDICO DE MEXICO, S.A. DE C.V.	CUMPLE
			CARLOS ARTURO GARCIA RIVERA	NO CUMPLEN
			INVITRO DIAGNOSTICS MEXICO SA DE CV	NO SE EMITE EVALUACIÓN CON FUNDAMENTO EN EL ART. 36 LAAASP
			EDVAG CONCEPTOS COMERCIALES SA DE CV	NO SE EMITE EVALUACIÓN CON FUNDAMENTO EN EL ART. 36 LAAASP
			IMPULSORA DE CONSULTORIA E INGENIERIA MEXICANA SA DE CV	NO SE EMITE EVALUACIÓN CON FUNDAMENTO EN EL ART. 36 LAAASP
			ERGONOMIA PRODUCTIVIDAD SA DE CV	NO SE EMITE EVALUACIÓN CON FUNDAMENTO EN EL ART. 36 LAAASP
			TECNO ROBLES DE MEXICO SA DE CV	NO SE EMITE EVALUACIÓN CON FUNDAMENTO EN EL ART. 36 LAAASP
			TECNOLOGIA INTEGRAL PERSONALIZABLE SA DE CV	NO SE EMITE EVALUACIÓN CON FUNDAMENTO EN EL ART. 36 LAAASP
566	YUCATAN	BANCO CIRATORIO DE ACERO INOXIDABLE.	SERPROF BIOMED SA DE CV	CUMPLE
			AH CORPORATIVO MEDICO DE MEXICO, S.A. DE C.V.	NO CUMPLEN
			CARLOS ARTURO GARCIA RIVERA	NO SE EMITE EVALUACIÓN CON FUNDAMENTO EN EL ART. 36 LAAASP
			EDVAG CONCEPTOS COMERCIALES SA DE CV	NO SE EMITE EVALUACIÓN CON FUNDAMENTO EN EL ART. 36 LAAASP
			INVITRO DIAGNOSTICS MEXICO SA DE CV	NO SE EMITE EVALUACIÓN CON FUNDAMENTO EN EL ART. 36 LAAASP
			TECNOLOGIA INTEGRAL PERSONALIZABLE SA DE CV	NO SE EMITE EVALUACIÓN CON FUNDAMENTO EN EL ART. 36 LAAASP
			IMPULSORA DE CONSULTORIA E INGENIERIA MEXICANA SA DE CV	NO SE EMITE EVALUACIÓN CON FUNDAMENTO EN EL ART. 36 LAAASP
			IDHESA BIENES Y SERVICIOS SA DE CV	NO SE EMITE EVALUACIÓN CON FUNDAMENTO EN EL ART. 36 LAAASP
			ERGONOMIA PRODUCTIVIDAD SA DE CV	NO SE EMITE EVALUACIÓN CON FUNDAMENTO EN EL ART. 36 LAAASP
			TECNO ROBLES DE MEXICO SA DE CV	NO SE EMITE EVALUACIÓN POR SOBREPASAR EL TECHO PRESUPUESTAL
567	YUCATAN	BANDEJA.	INFRAESTRUCTURA HOSPITALARIA PROEMSA SA DE CV	CUMPLE

ACTA DE FALLO

LICITACIÓN PUBLICA INTERNACIONAL ELECTRÓNICA BAJO COBERTURA DE TRATADOS DE LIBRE COMERCIO QUE CONTENGA CAPÍTULO DE COMPRAS GUBERNAMENTALES
NÚMERO DE IDENTIFICACIÓN EN COMPRANET: LA-50-GYR-050GYR040-T-2-2024

PROGRAMA "MOBILIARIO MÉDICO Y DE LABORATORIO PARA HOSPITALES PRIORITARIOS"

PART.	DESTINO	DESCRIPCIÓN	LICITANTE	EVALUACIÓN TÉCNICA
			EDVAG CONCEPTOS COMERCIALES SA DE CV	CUMPLE
559	YUCATAN	BASCULA CON ESTADÍMETRO.	ENCORE HEALTH S A P I DE CV	NO CUMPLEN
			CARLOS ARTURO GARCIA RIVERA	NO CUMPLEN
			SERPROF BIOMED SA DE CV	CUMPLE
			TECNO ROBLES DE MEXICO SA DE CV	NO SE EMITE EVALUACIÓN CON FUNDAMENTO EN EL ART. 36 LAAASP
			EDVAG CONCEPTOS COMERCIALES SA DE CV	NO SE EMITE EVALUACIÓN CON FUNDAMENTO EN EL ART. 36 LAAASP
			IMPULSORA DE CONSULTORIA E INGENIERIA MEXICANA SA DE CV	NO SE EMITE EVALUACIÓN CON FUNDAMENTO EN EL ART. 36 LAAASP
			ERGONOMIA PRODUCTIVIDAD SA DE CV	NO SE EMITE EVALUACIÓN CON FUNDAMENTO EN EL ART. 36 LAAASP
			INVITRO DIAGNOSTICS MEXICO SA DE CV	NO SE EMITE EVALUACIÓN CON FUNDAMENTO EN EL ART. 36 LAAASP
			INNOVACION MEDICA Y TECNOLOGIAS PARA LA SALUD MX SA DE CV	NO SE EMITE EVALUACIÓN CON FUNDAMENTO EN EL ART. 36 LAAASP
570	YUCATAN	BURO.	SERPROF BIOMED SA DE CV	CUMPLE
			INFRAESTRUCTURA HOSPITALARIA PROEMSA SA DE CV	CUMPLE
			TECNOLOGIA INTEGRAL PERSONALIZABLE SA DE CV	NO SE EMITE EVALUACIÓN CON FUNDAMENTO EN EL ART. 36 LAAASP
			IDHESA BIENES Y SERVICIOS SA DE CV	NO SE EMITE EVALUACIÓN CON FUNDAMENTO EN EL ART. 36 LAAASP
			EDVAG CONCEPTOS COMERCIALES SA DE CV	NO SE EMITE EVALUACIÓN CON FUNDAMENTO EN EL ART. 36 LAAASP
			MUEBLES LA FORJA DE JUAN ESCOBAR SA DE CV	NO SE EMITE EVALUACIÓN CON FUNDAMENTO EN EL ART. 36 LAAASP
			MOBILIARIO Y EQUIPO ESCOLAR DEL BAJIO S DE RL DE CV	NO SE EMITE EVALUACIÓN CON FUNDAMENTO EN EL ART. 36 LAAASP
			CARLOS ARTURO GARCIA RIVERA	NO SE EMITE EVALUACIÓN CON FUNDAMENTO EN EL ART. 36 LAAASP
			ERGONOMIA PRODUCTIVIDAD SA DE CV	NO SE EMITE EVALUACIÓN CON FUNDAMENTO EN EL ART. 36 LAAASP
			IMPULSORA DE CONSULTORIA E INGENIERIA MEXICANA SA DE CV	NO SE EMITE EVALUACIÓN CON FUNDAMENTO EN EL ART. 36 LAAASP
			BECOMAR DE MEXICO, S. DE R.L. DE C.V.	NO SE EMITE EVALUACIÓN CON FUNDAMENTO EN EL ART. 36 LAAASP
			TECNO ROBLES DE MEXICO SA DE CV	NO SE EMITE EVALUACIÓN POR SOBREPASAR EL TECHO PRESUPUESTAL

Durango 291, Piso 11, Col. Roma Norte, Alcaldía Cuauhtémoc, C. P. 06700, Ciudad de México
Tel. 55 5726 1700, Ext. 14052 www.imss.gob.mx

2024 Felipe Carrillo PUERTO

GOBIERNO DE MÉXICO | IMSS

DIRECCIÓN DE ADMINISTRACIÓN
Unidad de Adquisiciones
Coordinación de Adquisición de Bienes y Contratación de Servicios
Coordinación Técnica de Adquisición de Bienes de Inversión y Activos
División de Equipo y Mobiliario Médico

ACTA DE FALLO

LICITACIÓN PÚBLICA INTERNACIONAL ELECTRÓNICA BAJO COBERTURA DE TRATADOS DE LIBRE COMERCIO QUE CONTENGA CAPÍTULO DE COMPRAS GUBERNAMENTALES
NÚMERO DE IDENTIFICACIÓN EN COMPRANET: LA-50-GYR-050GYR040-T-2-2024

PROGRAMA "MOBILIARIO MÉDICO Y DE LABORATORIO PARA HOSPITALES PRIORITARIOS"

PART.	DESTINO	DESCRIPCIÓN	LICITANTE	EVALUACIÓN TÉCNICA
571	YUCATAN	CAMA INDIVIDUAL METALICA.	EDVAG CONCEPTOS COMERCIALES SA DE CV	CUMPLE
			MUEBLES LA FORJA DE JUAN ESCOBAR SA DE CV	CUMPLE
			IMPULSORA DE CONSULTORIA E INGENIERIA MEXICANA SA DE CV	NO SE EMITE EVALUACIÓN CON FUNDAMENTO EN EL ART. 36 LAAASP
572	YUCATAN	CARRO PARA CURACIONES.	AH CORPORATIVO MEDICO DE MEXICO, S.A. DE C.V.	NO CUMPLEN
			SERPROF BIOMED SA DE CV	CUMPLE
			IMPULSORA DE CONSULTORIA E INGENIERIA MEXICANA SA DE CV	NO SE EMITE EVALUACIÓN CON FUNDAMENTO EN EL ART. 36 LAAASP
			TECNOLOGIA INTEGRAL PERSONALIZABLE SA DE CV	NO SE EMITE EVALUACIÓN CON FUNDAMENTO EN EL ART. 36 LAAASP
			ERGONOMIA PRODUCTIVIDAD SA DE CV	NO SE EMITE EVALUACIÓN CON FUNDAMENTO EN EL ART. 36 LAAASP
			EDVAG CONCEPTOS COMERCIALES SA DE CV	NO SE EMITE EVALUACIÓN CON FUNDAMENTO EN EL ART. 36 LAAASP
			TECNO ROBLES DE MEXICO SA DE CV	NO SE EMITE EVALUACIÓN POR SOBREPASAR EL TECHO PRESUPUESTAL
573	YUCATAN	CARRO PARA MEDICAMENTOS.	SERPROF BIOMED SA DE CV	CUMPLE
			TECNOLOGIA INTEGRAL PERSONALIZABLE SA DE CV	CUMPLE
			IMPULSORA DE CONSULTORIA E INGENIERIA MEXICANA SA DE CV	NO SE EMITE EVALUACIÓN CON FUNDAMENTO EN EL ART. 36 LAAASP
			MUEBLES LA FORJA DE JUAN ESCOBAR SA DE CV	NO SE EMITE EVALUACIÓN CON FUNDAMENTO EN EL ART. 36 LAAASP
			ERGONOMIA PRODUCTIVIDAD SA DE CV	NO SE EMITE EVALUACIÓN CON FUNDAMENTO EN EL ART. 36 LAAASP
			EDVAG CONCEPTOS COMERCIALES SA DE CV	NO SE EMITE EVALUACIÓN CON FUNDAMENTO EN EL ART. 36 LAAASP
			TECNO ROBLES DE MEXICO SA DE CV	NO SE EMITE EVALUACIÓN POR SOBREPASAR EL TECHO PRESUPUESTAL
574	YUCATAN	CARRO PARA ROPA LIMPIA.	EDVAG CONCEPTOS COMERCIALES SA DE CV	CUMPLE
			IMPULSORA DE CONSULTORIA E INGENIERIA MEXICANA SA DE CV	NO CUMPLEN
575	YUCATAN	CARRO PORTAEXPEDIENTES.	SERPROF BIOMED SA DE CV	CUMPLE
			TECNOLOGIA INTEGRAL PERSONALIZABLE SA DE CV	CUMPLE
			IMPULSORA DE CONSULTORIA E INGENIERIA MEXICANA SA DE CV	NO SE EMITE EVALUACIÓN CON FUNDAMENTO EN EL ART. 36 LAAASP

Durango 291, Piso 11, Col. Roma Norte, Alcaldía Cuauhtémoc, C. P. 06700, Ciudad de México
Tel. 55 5726 1700, Ext. 14052 www.imss.gob.mx

2024 Felipe Carrillo PUERTO

ANEXOS
DIVISIÓN DE CONTRATOS

ACTA DE FALLO

LICITACIÓN PÚBLICA INTERNACIONAL ELECTRÓNICA BAJO COBERTURA DE TRATADOS DE LIBRE COMERCIO QUE CONTENGA CAPÍTULO DE COMPRAS GUBERNAMENTALES
NÚMERO DE IDENTIFICACIÓN EN COMPRANET: LA-50-GYR-050GYR040-T-2-2024

PROGRAMA "MOBILIARIO MÉDICO Y DE LABORATORIO PARA HOSPITALES PRIORITARIOS"

PART.	DESTINO	DESCRIPCIÓN	LICITANTE	EVALUACIÓN TÉCNICA
			EDVAG CONCEPTOS COMERCIALES SA DE CV	NO SE EMITE EVALUACIÓN CON FUNDAMENTO EN EL ART. 36 LAAASP.
			DALISA SERVICES SA DE CV	NO SE EMITE EVALUACIÓN CON FUNDAMENTO EN EL ART. 36 LAAASP.
			TECNO ROBLES DE MEXICO SA DE CV	NO SE EMITE EVALUACIÓN POR SOBREPASAR EL TECHO PRESUPUESTAL
576	YUCATAN	CEPILLERA PARA USO QUIRÚRGICO.	INFRAESTRUCTURA HOSPITALARIA PROEMSA SA DE CV	CUMPLE.
			TECNO ROBLES DE MEXICO SA DE CV	NO CUMPLEN
			EDVAG CONCEPTOS COMERCIALES SA DE CV	NO SE EMITE EVALUACIÓN CON FUNDAMENTO EN EL ART. 36 LAAASP.
			ERGONOMIA PRODUCTIVIDAD SA DE CV	NO SE EMITE EVALUACIÓN CON FUNDAMENTO EN EL ART. 36 LAAASP.
			IMPULSORA DE CONSULTORIA E INGENIERIA MEXICANA SA DE CV	NO SE EMITE EVALUACIÓN CON FUNDAMENTO EN EL ART. 36 LAAASP.
577	YUCATAN	COMODO PARA ADULTOS.	INFRAESTRUCTURA HOSPITALARIA PROEMSA SA DE CV	CUMPLE.
			SERPROF BIOMED SA DE CV	CUMPLE
			IDHESA BIENES Y SERVICIOS SA DE CV	NO SE EMITE EVALUACIÓN CON FUNDAMENTO EN EL ART. 36 LAAASP.
			EDVAG CONCEPTOS COMERCIALES SA DE CV	NO SE EMITE EVALUACIÓN CON FUNDAMENTO EN EL ART. 36 LAAASP.
			TECNO ROBLES DE MEXICO SA DE CV	NO SE EMITE EVALUACIÓN CON FUNDAMENTO EN EL ART. 36 LAAASP.
			ERGONOMIA PRODUCTIVIDAD SA DE CV	NO SE EMITE EVALUACIÓN CON FUNDAMENTO EN EL ART. 36 LAAASP.
578	YUCATAN	COMODO PARA MENORES.	SERPROF BIOMED SA DE CV	CUMPLE
			TECNO ROBLES DE MEXICO SA DE CV	NO CUMPLEN
			EDVAG CONCEPTOS COMERCIALES SA DE CV	NO SE EMITE EVALUACIÓN CON FUNDAMENTO EN EL ART. 36 LAAASP.
			IMPULSORA DE CONSULTORIA E INGENIERIA MEXICANA SA DE CV	NO SE EMITE EVALUACIÓN CON FUNDAMENTO EN EL ART. 36 LAAASP.
579	YUCATAN	CUBETA DE ACERO INOXIDABLE CON PORTA CUBETA RODABLE.	INFRAESTRUCTURA HOSPITALARIA PROEMSA SA DE CV	CUMPLE
			TECNO ROBLES DE MEXICO SA DE CV	NO CUMPLEN
			SERPROF BIOMED SA DE CV	NO SE EMITE EVALUACIÓN CON FUNDAMENTO EN EL ART. 36 LAAASP.
			CARLOS ARTURO GARCIA RIVERA	NO SE EMITE EVALUACIÓN CON FUNDAMENTO EN EL ART. 36 LAAASP.

Durango 289, Piso 11, Col. Roma Norte, Alcaldía Cuauhtémoc, C. P. 06700, Ciudad de México.
Tel. 55 5726 8700, Ext. 18925. www.imss.gob.mx

2024 Felipe Carrillo PUERTO

GOBIERNO DE MÉXICO | IMSS

DIRECCIÓN DE ADMINISTRACIÓN
Unidad de Adquisiciones
Coordinación de Adquisición de Bienes y Contratación de Servicios
Coordinación Técnica de Adquisición de Bienes de Inversión y Activos
División de Equipo y Mobiliario Médico

ACTA DE FALLO

LICITACIÓN PÚBLICA INTERNACIONAL ELECTRÓNICA BAJO COBERTURA DE TRATADOS DE LIBRE COMERCIO QUE CONTENGA CAPÍTULO DE COMPRAS GUBERNAMENTALES
NÚMERO DE IDENTIFICACIÓN EN COMPRANET: LA-50-GYR-050GYR040-T-2-2024

PROGRAMA "MOBILIARIO MÉDICO Y DE LABORATORIO PARA HOSPITALES PRIORITARIOS"

PART.	DESTINO	DESCRIPCIÓN	LICITANTE	EVALUACIÓN TÉCNICA
			BECOMAR DE MEXICO, S. DE R.L. DE C.V.	NO SE EMITE EVALUACIÓN CON FUNDAMENTO EN EL ART. 36 LAAASP.
			EDVAG CONCEPTOS COMERCIALES SA DE CV	NO SE EMITE EVALUACIÓN CON FUNDAMENTO EN EL ART. 36 LAAASP.
			ERGONOMIA PRODUCTIVIDAD SA DE CV	NO SE EMITE EVALUACIÓN POR SOBREPASAR EL TECHO PRESUPUESTAL
580	YUCATAN	ESCALERILLA DE DOS PELDAÑOS.	SERPROF BIOMED SA DE CV	CUMPLE
			TECNOLOGIA INTEGRAL PERSONALIZABLE SA DE CV	CUMPLE
			AH CORPORATIVO MEDICO DE MEXICO, S.A. DE C.V.	NO SE EMITE EVALUACIÓN CON FUNDAMENTO EN EL ART. 36 LAAASP.
			IMPULSORA DE CONSULTORIA E INGENIERIA MEXICANA SA DE CV	NO SE EMITE EVALUACIÓN CON FUNDAMENTO EN EL ART. 36 LAAASP.
			EDVAG CONCEPTOS COMERCIALES SA DE CV	NO SE EMITE EVALUACIÓN CON FUNDAMENTO EN EL ART. 36 LAAASP.
			MUEBLES LA FORJA DE JUAN ESCOBAR SA DE CV	NO SE EMITE EVALUACIÓN CON FUNDAMENTO EN EL ART. 36 LAAASP.
			ERGONOMIA PRODUCTIVIDAD SA DE CV	NO SE EMITE EVALUACIÓN CON FUNDAMENTO EN EL ART. 36 LAAASP.
			TECNO ROBLES DE MEXICO SA DE CV	NO SE EMITE EVALUACIÓN POR SOBREPASAR EL TECHO PRESUPUESTAL
581	YUCATAN	ESTANTE GUARDA ESTERIL DE 90 CM.	INFRAESTRUCTURA HOSPITALARIA PROEMSA SA DE CV	CUMPLE.
			EDVAG CONCEPTOS COMERCIALES SA DE CV	CUMPLE
			TECNOLOGIA INTEGRAL PERSONALIZABLE SA DE CV	NO SE EMITE EVALUACIÓN CON FUNDAMENTO EN EL ART. 36 LAAASP.
			BECOMAR DE MEXICO, S. DE R.L. DE C.V.	NO SE EMITE EVALUACIÓN CON FUNDAMENTO EN EL ART. 36 LAAASP.
			IMPULSORA DE CONSULTORIA E INGENIERIA MEXICANA SA DE CV	NO SE EMITE EVALUACIÓN CON FUNDAMENTO EN EL ART. 36 LAAASP.
			MUEBLES LA FORJA DE JUAN ESCOBAR SA DE CV	NO SE EMITE EVALUACIÓN CON FUNDAMENTO EN EL ART. 36 LAAASP.
			TECNO ROBLES DE MEXICO SA DE CV	NO SE EMITE EVALUACIÓN CON FUNDAMENTO EN EL ART. 36 LAAASP.
			ERGONOMIA PRODUCTIVIDAD SA DE CV	NO SE EMITE EVALUACIÓN POR SOBREPASAR EL TECHO PRESUPUESTAL
582	YUCATAN	ESTANTE GUARDA ESTERIL DE 120 CM.	INFRAESTRUCTURA HOSPITALARIA PROEMSA SA DE CV	CUMPLE
			EDVAG CONCEPTOS COMERCIALES SA DE CV	CUMPLE

Durango 289, Piso 11, Col. Roma Norte, Alcaldía Cuauhtémoc, C. P. 06700, Ciudad de México.
Tel. 55 5726 8700, Ext. 18925. www.imss.gob.mx

2024 Felipe Carrillo PUERTO

ACTA DE FALLO

LICITACIÓN PÚBLICA INTERNACIONAL ELECTRÓNICA BAJO COBERTURA DE TRATADOS DE LIBRE COMERCIO QUE CONTENGA CAPÍTULO DE COMPRAS GUBERNAMENTALES
NÚMERO DE IDENTIFICACIÓN EN COMPRANET: LA-50-GYR-050GYR040-T-2-2024

PROGRAMA "MOBILIARIO MÉDICO Y DE LABORATORIO PARA HOSPITALES PRIORITARIOS"

PART.	DESTINO	DESCRIPCIÓN	LICITANTE	EVALUACIÓN TÉCNICA
			IMPULSORA DE CONSULTORIA E INGENIERIA MEXICANA SA DE CV	NO SE EMITE EVALUACIÓN CON FUNDAMENTO EN EL ART. 36 LAAASP
			MUEBLES LA FORJA DE JUAN ESCOBAR SA DE CV	NO SE EMITE EVALUACIÓN CON FUNDAMENTO EN EL ART. 36 LAAASP
			DALISA SERVICES SA DE CV	NO SE EMITE EVALUACIÓN CON FUNDAMENTO EN EL ART. 36 LAAASP
			TECNOLOGIA INTEGRAL PERSONALIZABLE SA DE CV	NO SE EMITE EVALUACIÓN CON FUNDAMENTO EN EL ART. 36 LAAASP
			BECOMAR DE MEXICO, S. DE R.L. DE C.V.	NO SE EMITE EVALUACIÓN POR SOBREPASAR EL TECHO PRESUPUESTAL
			TECNO ROBLES DE MEXICO SA DE CV	NO SE EMITE EVALUACIÓN POR SOBREPASAR EL TECHO PRESUPUESTAL
			ERGONOMIA PRODUCTIVIDAD SA DE CV	NO SE EMITE EVALUACIÓN POR SOBREPASAR EL TECHO PRESUPUESTAL
583	YUCATAN	JABONERA DE PEDAL.	SERPROF BIOMED SA DE CV	CUMPLE
			CARLOS ARTURO GARCIA RIVERA	NO CUMPLEN
			EDVAG CONCEPTOS COMERCIALES SA DE CV	NO SE EMITE EVALUACIÓN CON FUNDAMENTO EN EL ART. 36 LAAASP
			IDHESA BIENES Y SERVICIOS SA DE CV	NO SE EMITE EVALUACIÓN POR SOBREPASAR EL TECHO PRESUPUESTAL
			TECNO ROBLES DE MEXICO SA DE CV	NO SE EMITE EVALUACIÓN POR SOBREPASAR EL TECHO PRESUPUESTAL
584	YUCATAN	LAMPARA DE PIE RODABLE.	CARLOS ARTURO GARCIA RIVERA	NO CUMPLEN
			EDVAG CONCEPTOS COMERCIALES SA DE CV	CUMPLE
			SERPROF BIOMED SA DE CV	NO SE EMITE EVALUACIÓN CON FUNDAMENTO EN EL ART. 36 LAAASP
			IMPULSORA DE CONSULTORIA E INGENIERIA MEXICANA SA DE CV	NO SE EMITE EVALUACIÓN CON FUNDAMENTO EN EL ART. 36 LAAASP
594	YUCATAN	MESA CARRO ANESTESIOLOGO DE 70 CM.	SERPROF BIOMED SA DE CV	CUMPLE
			MUEBLES LA FORJA DE JUAN ESCOBAR SA DE CV	CUMPLE
			EDVAG CONCEPTOS COMERCIALES SA DE CV	NO SE EMITE EVALUACIÓN CON FUNDAMENTO EN EL ART. 36 LAAASP
			IMPULSORA DE CONSULTORIA E INGENIERIA MEXICANA SA DE CV	NO SE EMITE EVALUACIÓN CON FUNDAMENTO EN EL ART. 36 LAAASP
			TECNOLOGIA INTEGRAL PERSONALIZABLE SA DE CV	NO SE EMITE EVALUACIÓN POR SOBREPASAR EL TECHO PRESUPUESTAL

2024 Felipe Carrillo PUERTO

GOBIERNO DE MÉXICO | IMSS

DIRECCIÓN DE ADMINISTRACIÓN
Unidad de Adquisiciones
Coordinación de Adquisición de Bienes y Contratación de Servicios
Coordinación Técnica de Adquisición de Bienes de Inversión y Activos
División de Equipo y Mobiliario Médico

ACTA DE FALLO

LICITACIÓN PÚBLICA INTERNACIONAL ELECTRÓNICA BAJO COBERTURA DE TRATADOS DE LIBRE COMERCIO QUE CONTENGA CAPÍTULO DE COMPRAS GUBERNAMENTALES
NÚMERO DE IDENTIFICACIÓN EN COMPRANET: LA-50-GYR-050GYR040-T-2-2024

PROGRAMA "MOBILIARIO MÉDICO Y DE LABORATORIO PARA HOSPITALES PRIORITARIOS"

PART.	DESTINO	DESCRIPCIÓN	LICITANTE	EVALUACIÓN TÉCNICA
			TECNO ROBLES DE MEXICO SA DE CV	NO SE EMITE EVALUACIÓN POR SOBREPASAR EL TECHO PRESUPUESTAL
596	YUCATAN	MESA DE 180 CM PARA ENSAMBLE CON REPISA INTERMEDIA.	MUEBLES LA FORJA DE JUAN ESCOBAR SA DE CV	CUMPLE
			EDVAG CONCEPTOS COMERCIALES SA DE CV	CUMPLE
			TECNOLOGIA INTEGRAL PERSONALIZABLE SA DE CV	NO SE EMITE EVALUACIÓN POR SOBREPASAR EL TECHO PRESUPUESTAL
597	YUCATAN	MESA MAYO.	AH CORPORATIVO MEDICO DE MEXICO, S.A. DE C.V.	NO CUMPLEN
			SERPROF BIOMED SA DE CV	CUMPLE
			CARLOS ARTURO GARCIA RIVERA	NO SE EMITE EVALUACIÓN CON FUNDAMENTO EN EL ART. 36 LAAASP
			TECNOLOGIA INTEGRAL PERSONALIZABLE SA DE CV	NO SE EMITE EVALUACIÓN CON FUNDAMENTO EN EL ART. 36 LAAASP
			ERGONOMIA PRODUCTIVIDAD SA DE CV	NO SE EMITE EVALUACIÓN CON FUNDAMENTO EN EL ART. 36 LAAASP
			IMPULSORA DE CONSULTORIA E INGENIERIA MEXICANA SA DE CV	NO SE EMITE EVALUACIÓN CON FUNDAMENTO EN EL ART. 36 LAAASP
			MUEBLES LA FORJA DE JUAN ESCOBAR SA DE CV	NO SE EMITE EVALUACIÓN CON FUNDAMENTO EN EL ART. 36 LAAASP
			EDVAG CONCEPTOS COMERCIALES SA DE CV	NO SE EMITE EVALUACIÓN CON FUNDAMENTO EN EL ART. 36 LAAASP
			DALISA SERVICES SA DE CV	NO SE EMITE EVALUACIÓN CON FUNDAMENTO EN EL ART. 36 LAAASP
			INVITRO DIAGNOSTICS MEXICO SA DE CV	NO SE EMITE EVALUACIÓN CON FUNDAMENTO EN EL ART. 36 LAAASP
			TECNO ROBLES DE MEXICO SA DE CV	NO SE EMITE EVALUACIÓN CON FUNDAMENTO EN EL ART. 36 LAAASP
			BECOMAR DE MEXICO, S. DE R.L. DE C.V.	NO SE EMITE EVALUACIÓN POR SOBREPASAR EL TECHO PRESUPUESTAL
598	YUCATAN	MESA PARA EXPLORACION PEDIATRICA.	MUEBLES LA FORJA DE JUAN ESCOBAR SA DE CV	CUMPLE
			EDVAG CONCEPTOS COMERCIALES SA DE CV	CUMPLE
			IMPULSORA DE CONSULTORIA E INGENIERIA MEXICANA SA DE CV	NO SE EMITE EVALUACIÓN POR SOBREPASAR EL TECHO PRESUPUESTAL
599	YUCATAN	MESA PARA INSTRUMENTAL QUIRURGICO.	SERPROF BIOMED SA DE CV	CUMPLE
			CARLOS ARTURO GARCIA RIVERA	NO CUMPLEN

Durango 291, Piso 11, Col. Roma Norte, Alcaldía Cuauhtémoc, C.P. 06700, Ciudad de México
Tel. 55 5726 1700, Ext. 16925 www.imss.gob.mx

2024 Felipe Carrillo PUERTO

ANEXOS
DIVISIÓN DE CONTRATOS

ACTA DE FALLO

LICITACIÓN PÚBLICA INTERNACIONAL ELECTRÓNICA BAJO COBERTURA DE TRATADOS DE LIBRE COMERCIO QUE CONTENGA CAPÍTULO DE COMPRAS GUBERNAMENTALES
NÚMERO DE IDENTIFICACIÓN EN COMPRANET: LA-50-GYR-050GYR040-T-2-2024

PROGRAMA "MOBILIARIO MÉDICO Y DE LABORATORIO PARA HOSPITALES PRIORITARIOS"

PART.	DESTINO	DESCRIPCIÓN	LICITANTE	EVALUACIÓN TÉCNICA
			INVITRO DIAGNOSTICS MEXICO SA DE CV	NO SE EMITE EVALUACIÓN CON FUNDAMENTO EN EL ART. 36 LAAASP
			EDVAG CONCEPTOS COMERCIALES SA DE CV	NO SE EMITE EVALUACIÓN CON FUNDAMENTO EN EL ART. 36 LAAASP
			IMPULSORA DE CONSULTORIA E INGENIERIA MEXICANA SA DE CV	NO SE EMITE EVALUACIÓN CON FUNDAMENTO EN EL ART. 36 LAAASP
			MUEBLES LA FORJA DE JUAN ESCOBAR SA DE CV	NO SE EMITE EVALUACIÓN CON FUNDAMENTO EN EL ART. 36 LAAASP
			TECNO ROBLES DE MEXICO SA DE CV	NO SE EMITE EVALUACIÓN POR SOBREPASAR EL TECHO PRESUPUESTAL
600	YUCATAN	MESA PARA REHIDRATACION.	SERPROF BIOMED SA DE CV	CUMPLE
			EDVAG CONCEPTOS COMERCIALES SA DE CV	CUMPLE
			IMPULSORA DE CONSULTORIA E INGENIERIA MEXICANA SA DE CV	NO SE EMITE EVALUACIÓN CON FUNDAMENTO EN EL ART. 36 LAAASP
601	YUCATAN	MESA PASTEUR.	AH CORPORATIVO MEDICO DE MEXICO, S.A. DE C.V.	NO CUMPLEN
			SERPROF BIOMED SA DE CV	CUMPLE
			CARLOS ARTURO GARCIA RIVERA	NO SE EMITE EVALUACIÓN CON FUNDAMENTO EN EL ART. 36 LAAASP
			IDHESA BIENES Y SERVICIOS SA DE CV	NO SE EMITE EVALUACIÓN CON FUNDAMENTO EN EL ART. 36 LAAASP
			TECNOLOGIA INTEGRAL PERSONALIZABLE SA DE CV	NO SE EMITE EVALUACIÓN CON FUNDAMENTO EN EL ART. 36 LAAASP
			EDVAG CONCEPTOS COMERCIALES SA DE CV	NO SE EMITE EVALUACIÓN CON FUNDAMENTO EN EL ART. 36 LAAASP
			IMPULSORA DE CONSULTORIA E INGENIERIA MEXICANA SA DE CV	NO SE EMITE EVALUACIÓN CON FUNDAMENTO EN EL ART. 36 LAAASP
			DALISA SERVICES SA DE CV	NO SE EMITE EVALUACIÓN CON FUNDAMENTO EN EL ART. 36 LAAASP
			INVITRO DIAGNOSTICS MEXICO SA DE CV	NO SE EMITE EVALUACIÓN CON FUNDAMENTO EN EL ART. 36 LAAASP
			MUEBLES LA FORJA DE JUAN ESCOBAR SA DE CV	NO SE EMITE EVALUACIÓN CON FUNDAMENTO EN EL ART. 36 LAAASP
			ERGONOMIA PRODUCTIVIDAD SA DE CV	NO SE EMITE EVALUACIÓN CON FUNDAMENTO EN EL ART. 36 LAAASP
			TECNO ROBLES DE MEXICO SA DE CV	NO SE EMITE EVALUACIÓN POR SOBREPASAR EL TECHO PRESUPUESTAL
			BECOMAR DE MEXICO, S. DE R.L. DE C.V.	NO SE EMITE EVALUACIÓN POR SOBREPASAR EL TECHO PRESUPUESTAL

GOBIERNO DE MÉXICO | IMSS

DIRECCIÓN DE ADMINISTRACIÓN
Unidad de Adquisiciones
Coordinación de Adquisición de Bienes y Contratación de Servicios
Coordinación Técnica de Adquisición de Bienes de Inversión y Activos
División de Equipo y Mobiliario Médico

ACTA DE FALLO

LICITACIÓN PÚBLICA INTERNACIONAL ELECTRÓNICA BAJO COBERTURA DE TRATADOS DE LIBRE COMERCIO QUE CONTENGA CAPÍTULO DE COMPRAS GUBERNAMENTALES
NÚMERO DE IDENTIFICACIÓN EN COMPRANET: LA-50-GYR-050GYR040-T-2-2024

PROGRAMA "MOBILIARIO MÉDICO Y DE LABORATORIO PARA HOSPITALES PRIORITARIOS"

PART.	DESTINO	DESCRIPCIÓN	LICITANTE	EVALUACIÓN TÉCNICA
602	YUCATAN	MESA PUENTE.	SERPROF BIOMED SA DE CV	CUMPLE
			TECNOLOGIA INTEGRAL PERSONALIZABLE SA DE CV	CUMPLE
			IMPULSORA DE CONSULTORIA E INGENIERIA MEXICANA SA DE CV	NO SE EMITE EVALUACIÓN CON FUNDAMENTO EN EL ART. 36 LAAASP
			INVITRO DIAGNOSTICS MEXICO SA DE CV	NO SE EMITE EVALUACIÓN CON FUNDAMENTO EN EL ART. 36 LAAASP
			CARLOS ARTURO GARCIA RIVERA	NO SE EMITE EVALUACIÓN CON FUNDAMENTO EN EL ART. 36 LAAASP
			EDVAG CONCEPTOS COMERCIALES SA DE CV	NO SE EMITE EVALUACIÓN CON FUNDAMENTO EN EL ART. 36 LAAASP
			MUEBLES LA FORJA DE JUAN ESCOBAR SA DE CV	NO SE EMITE EVALUACIÓN CON FUNDAMENTO EN EL ART. 36 LAAASP
			ERGONOMIA PRODUCTIVIDAD SA DE CV	NO SE EMITE EVALUACIÓN POR SOBREPASAR EL TECHO PRESUPUESTAL
			TECNO ROBLES DE MEXICO SA DE CV	NO SE EMITE EVALUACIÓN POR SOBREPASAR EL TECHO PRESUPUESTAL
603	YUCATAN	MESA RIGIDA DE MADERA.	EDVAG CONCEPTOS COMERCIALES SA DE CV	CUMPLE
			ERGONOMIA PRODUCTIVIDAD SA DE CV	NO SE EMITE EVALUACIÓN POR SOBREPASAR EL TECHO PRESUPUESTAL
604	YUCATAN	MESA RIÑON.	SERPROF BIOMED SA DE CV	CUMPLE
			CARLOS ARTURO GARCIA RIVERA	NO CUMPLEN
			IMPULSORA DE CONSULTORIA E INGENIERIA MEXICANA SA DE CV	NO SE EMITE EVALUACIÓN CON FUNDAMENTO EN EL ART. 36 LAAASP
			EDVAG CONCEPTOS COMERCIALES SA DE CV	NO SE EMITE EVALUACIÓN CON FUNDAMENTO EN EL ART. 36 LAAASP
			TECNOLOGIA INTEGRAL PERSONALIZABLE SA DE CV	NO SE EMITE EVALUACIÓN CON FUNDAMENTO EN EL ART. 36 LAAASP
			ERGONOMIA PRODUCTIVIDAD SA DE CV	NO SE EMITE EVALUACIÓN CON FUNDAMENTO EN EL ART. 36 LAAASP
			TECNO ROBLES DE MEXICO SA DE CV	NO SE EMITE EVALUACIÓN POR SOBREPASAR EL TECHO PRESUPUESTAL
605	YUCATAN	REPISA DE 120 CM CONTRA MURO.	MUEBLES LA FORJA DE JUAN ESCOBAR SA DE CV	CUMPLE
			EDVAG CONCEPTOS COMERCIALES SA DE CV	CUMPLE
			IMPULSORA DE CONSULTORIA E INGENIERIA MEXICANA SA DE CV	NO SE EMITE EVALUACIÓN CON FUNDAMENTO EN EL ART. 36 LAAASP

ACTA DE FALLO

LICITACIÓN PÚBLICA INTERNACIONAL ELECTRÓNICA BAJO COBERTURA DE TRATADOS DE LIBRE COMERCIO QUE CONTENGA CAPÍTULO DE COMPRAS GUBERNAMENTALES
NÚMERO DE IDENTIFICACIÓN EN COMPRANET: LA-50-GYR-050GYR040-T-2-2024

PROGRAMA "MOBILIARIO MÉDICO Y DE LABORATORIO PARA HOSPITALES PRIORITARIOS"

PART.	DESTINO	DESCRIPCIÓN	LICITANTE	EVALUACIÓN TÉCNICA
			TECNO ROBLES DE MEXICO SA DE CV	NO SE EMITE EVALUACIÓN POR SOBREPASAR EL TECHO PRESUPUESTAL
606	YUCATAN	RIEL PORTAVENOCLISIS.	META SUMINISTROS MEDICOS SA DE CV	CUMPLE
			IDHESA BIENES Y SERVICIOS SA DE CV	NO CUMPLEN
			EDVAG CONCEPTOS COMERCIALES SA DE CV	NO SE EMITE EVALUACIÓN CON FUNDAMENTO EN EL ART. 36 LAAASP
			ERGONOMIA PRODUCTIVIDAD SA DE CV	NO SE EMITE EVALUACIÓN CON FUNDAMENTO EN EL ART. 36 LAAASP
			TECNO ROBLES DE MEXICO SA DE CV	NO SE EMITE EVALUACIÓN CON FUNDAMENTO EN EL ART. 36 LAAASP
			IMPULSORA DE CONSULTORIA E INGENIERIA MEXICANA SA DE CV	NO SE EMITE EVALUACIÓN CON FUNDAMENTO EN EL ART. 36 LAAASP
607	YUCATAN	RIÑON DE ACERO INOXIDABLE DE 250 ML.	SERPROF BIOMED SA DE CV	CUMPLE
			INFRAESTRUCTURA HOSPITALARIA PROEMSA SA DE CV	CUMPLE
			TECNO ROBLES DE MEXICO SA DE CV	NO SE EMITE EVALUACIÓN CON FUNDAMENTO EN EL ART. 36 LAAASP
			EDVAG CONCEPTOS COMERCIALES SA DE CV	NO SE EMITE EVALUACIÓN CON FUNDAMENTO EN EL ART. 36 LAAASP
			ERGONOMIA PRODUCTIVIDAD SA DE CV	NO SE EMITE EVALUACIÓN CON FUNDAMENTO EN EL ART. 36 LAAASP
			INVITRO DIAGNOSTICS MEXICO SA DE CV	NO SE EMITE EVALUACIÓN CON FUNDAMENTO EN EL ART. 36 LAAASP
			IMPULSORA DE CONSULTORIA E INGENIERIA MEXICANA SA DE CV	NO SE EMITE EVALUACIÓN CON FUNDAMENTO EN EL ART. 36 LAAASP
			CARLOS ARTURO GARCIA RIVERA	NO SE EMITE EVALUACIÓN CON FUNDAMENTO EN EL ART. 36 LAAASP
608	YUCATAN	RIÑON DE ACERO INOXIDABLE DE 500 ML.	SERPROF BIOMED SA DE CV	CUMPLE
			INFRAESTRUCTURA HOSPITALARIA PROEMSA SA DE CV	CUMPLE
			TECNO ROBLES DE MEXICO SA DE CV	NO SE EMITE EVALUACIÓN CON FUNDAMENTO EN EL ART. 36 LAAASP
			EDVAG CONCEPTOS COMERCIALES SA DE CV	NO SE EMITE EVALUACIÓN CON FUNDAMENTO EN EL ART. 36 LAAASP
			ERGONOMIA PRODUCTIVIDAD SA DE CV	NO SE EMITE EVALUACIÓN CON FUNDAMENTO EN EL ART. 36 LAAASP
			IMPULSORA DE CONSULTORIA E INGENIERIA MEXICANA SA DE CV	NO SE EMITE EVALUACIÓN CON FUNDAMENTO EN EL ART. 36 LAAASP
			INVITRO DIAGNOSTICS MEXICO SA DE CV	NO SE EMITE EVALUACIÓN CON FUNDAMENTO EN EL ART. 36 LAAASP

Durango 291, Piso 11, Col. Roma Norte, Alcaldía Cuauhtémoc, C. P. 06700, Ciudad de México
Tel: 55 5726 1700, Ext. 14928 www.imss.gob.mx

GOBIERNO DE MÉXICO | IMSS

DIRECCIÓN DE ADMINISTRACIÓN
Unidad de Adquisiciones
Coordinación de Adquisición de Bienes y Contratación de Servicios
Coordinación Técnica de Adquisición de Bienes de Inversión y Activos
División de Equipo y Mobiliario Médico

ACTA DE FALLO

LICITACIÓN PÚBLICA INTERNACIONAL ELECTRÓNICA BAJO COBERTURA DE TRATADOS DE LIBRE COMERCIO QUE CONTENGA CAPÍTULO DE COMPRAS GUBERNAMENTALES
NÚMERO DE IDENTIFICACIÓN EN COMPRANET: LA-50-GYR-050GYR040-T-2-2024

PROGRAMA "MOBILIARIO MÉDICO Y DE LABORATORIO PARA HOSPITALES PRIORITARIOS"

PART.	DESTINO	DESCRIPCIÓN	LICITANTE	EVALUACIÓN TÉCNICA
			CARLOS ARTURO GARCIA RIVERA	NO SE EMITE EVALUACIÓN CON FUNDAMENTO EN EL ART. 36 LAAASP.
609	YUCATAN	SILLA DE RUEDAS CON DESCANSAPIES.	SERPROF BIOMED SA DE CV	CUMPLE
			EDVAG CONCEPTOS COMERCIALES SA DE CV	CUMPLE
			TECNO ROBLES DE MEXICO SA DE CV	NO SE EMITE EVALUACIÓN CON FUNDAMENTO EN EL ART. 36 LAAASP
			ERGONOMIA PRODUCTIVIDAD SA DE CV	NO SE EMITE EVALUACIÓN CON FUNDAMENTO EN EL ART. 36 LAAASP
610	YUCATAN	VASO PARA MEDICAMENTOS DE 30 CM CUBICOS.	SERPROF BIOMED SA DE CV	CUMPLE
			INFRAESTRUCTURA HOSPITALARIA PROEMSA SA DE CV	CUMPLE
			TECNO ROBLES DE MEXICO SA DE CV	NO SE EMITE EVALUACIÓN CON FUNDAMENTO EN EL ART. 36 LAAASP.
			IMPULSORA DE CONSULTORIA E INGENIERIA MEXICANA SA DE CV	NO SE EMITE EVALUACIÓN CON FUNDAMENTO EN EL ART. 36 LAAASP
			EDVAG CONCEPTOS COMERCIALES SA DE CV	NO SE EMITE EVALUACIÓN CON FUNDAMENTO EN EL ART. 36 LAAASP
611	YUCATAN	VASO PARA MEDICAMENTOS DE 140 CM CUBICOS.	INFRAESTRUCTURA HOSPITALARIA PROEMSA SA DE CV	CUMPLE
			EDVAG CONCEPTOS COMERCIALES SA DE CV	NO SE EMITE EVALUACIÓN POR SOBREPASAR EL TECHO PRESUPUESTAL
612	YUCATAN	VASO CON TAPA DE UN LITRO.	INFRAESTRUCTURA HOSPITALARIA PROEMSA SA DE CV	CUMPLE
			EDVAG CONCEPTOS COMERCIALES SA DE CV	CUMPLE
613	YUCATAN	BANQUETA DE ALTURA.	SERPROF BIOMED SA DE CV	CUMPLE
			IMPULSORA DE CONSULTORIA E INGENIERIA MEXICANA SA DE CV	CUMPLE
			EDVAG CONCEPTOS COMERCIALES SA DE CV	NO SE EMITE EVALUACIÓN POR SOBREPASAR EL TECHO PRESUPUESTAL
			TECNO ROBLES DE MEXICO SA DE CV	NO SE EMITE EVALUACIÓN POR SOBREPASAR EL TECHO PRESUPUESTAL
			TECNOLOGIA INTEGRAL PERSONALIZABLE SA DE CV	NO SE EMITE EVALUACIÓN POR SOBREPASAR EL TECHO PRESUPUESTAL
614	YUCATAN	DIVAN (CHAISE LONGUE)	EDVAG CONCEPTOS COMERCIALES SA DE CV	CUMPLE
			IMPULSORA DE CONSULTORIA E INGENIERIA MEXICANA SA DE CV	NO CUMPLEN

Durango 291, Piso 11, Col. Roma Norte, Alcaldía Cuauhtémoc, C. P. 06700, Ciudad de México
Tel: 55 5726 1700, Ext. 14928 www.imss.gob.mx

2024 Felipe Carrillo PUERTO

ANEXOS
DIVISIÓN DE CONTRATOS

ACTA DE FALLO

LICITACIÓN PÚBLICA INTERNACIONAL ELECTRÓNICA BAJO COBERTURA DE TRATADOS DE LIBRE COMERCIO QUE CONTENGA CAPÍTULO DE COMPRAS GUBERNAMENTALES
NÚMERO DE IDENTIFICACIÓN EN COMPRANET: LA-50-GYR-050GYR040-T-2-2024

PROGRAMA "MOBILIARIO MÉDICO Y DE LABORATORIO PARA HOSPITALES PRIORITARIOS"

PART.	DESTINO	DESCRIPCIÓN	LICITANTE	EVALUACIÓN TÉCNICA
			TECNO ROBLES DE MEXICO SA DE CV	NO SE EMITE EVALUACIÓN CON FUNDAMENTO EN EL ART. 36 LAAASP
			ERGONOMIA PRODUCTIVIDAD SA DE CV	NO SE EMITE EVALUACIÓN CON FUNDAMENTO EN EL ART. 36 LAAASP
			MUEBLES LA FORJA DE JUAN ESCOBAR SA DE CV	NO SE EMITE EVALUACIÓN CON FUNDAMENTO EN EL ART. 36 LAAASP
			TECNOLOGIA INTEGRAL PERSONALIZABLE SA DE CV	NO SE EMITE EVALUACIÓN POR SOBREPASAR EL TECHO PRESUPUESTAL
615	YUCATAN	LITERAS METÁLICAS.	EDVAG CONCEPTOS COMERCIALES SA DE CV	CUMPLE
			MUEBLES LA FORJA DE JUAN ESCOBAR SA DE CV	NO SE EMITE EVALUACIÓN CON FUNDAMENTO EN EL ART. 36 LAAASP
			TECNO ROBLES DE MEXICO SA DE CV	NO CUMPLEN
			ERGONOMIA PRODUCTIVIDAD SA DE CV	NO SE EMITE EVALUACIÓN CON FUNDAMENTO EN EL ART. 36 LAAASP
616	YUCATAN	ORINAL PARA VARONES.	INFRAESTRUCTURA HOSPITALARIA PROEMSA SA DE CV	CUMPLE
			SERPROF BIOMED SA DE CV	CUMPLE
			CARLOS ARTURO GARCIA RIVERA	NO SE EMITE EVALUACIÓN CON FUNDAMENTO EN EL ART. 36 LAAASP
			TECNO ROBLES DE MEXICO SA DE CV	NO SE EMITE EVALUACIÓN CON FUNDAMENTO EN EL ART. 36 LAAASP
			EDVAG CONCEPTOS COMERCIALES SA DE CV	NO SE EMITE EVALUACIÓN CON FUNDAMENTO EN EL ART. 36 LAAASP
			JDHESA BIENES Y SERVICIOS SA DE CV	NO SE EMITE EVALUACIÓN CON FUNDAMENTO EN EL ART. 36 LAAASP
			IMPULSORA DE CONSULTORIA E INGENIERIA MEXICANA SA DE CV	NO SE EMITE EVALUACIÓN CON FUNDAMENTO EN EL ART. 36 LAAASP
			ERGONOMIA PRODUCTIVIDAD SA DE CV	NO SE EMITE EVALUACIÓN POR SOBREPASAR EL TECHO PRESUPUESTAL
617	YUCATAN	PORTAVENOCLISIS RODABLE.	INFRAESTRUCTURA HOSPITALARIA PROEMSA SA DE CV	CUMPLE
			SERPROF BIOMED SA DE CV	CUMPLE
			EDVAG CONCEPTOS COMERCIALES SA DE CV	NO SE EMITE EVALUACIÓN CON FUNDAMENTO EN EL ART. 36 LAAASP
			TECNOLOGIA INTEGRAL PERSONALIZABLE SA DE CV	NO SE EMITE EVALUACIÓN CON FUNDAMENTO EN EL ART. 36 LAAASP
			IMPULSORA DE CONSULTORIA E INGENIERIA MEXICANA SA DE CV	NO SE EMITE EVALUACIÓN CON FUNDAMENTO EN EL ART. 36 LAAASP
			CARLOS ARTURO GARCIA RIVERA	NO SE EMITE EVALUACIÓN CON FUNDAMENTO EN EL ART. 36 LAAASP

2024 Felipe Carrillo PUERTO

GOBIERNO DE MÉXICO | IMSS

DIRECCIÓN DE ADMINISTRACIÓN
Unidad de Adquisiciones
Coordinación de Adquisición de Bienes y Contratación de Servicios
Coordinación Técnica de Adquisición de Bienes de Inversión y Activos
División de Equipo y Mobiliario Médico

ACTA DE FALLO

LICITACIÓN PÚBLICA INTERNACIONAL ELECTRÓNICA BAJO COBERTURA DE TRATADOS DE LIBRE COMERCIO QUE CONTENGA CAPÍTULO DE COMPRAS GUBERNAMENTALES
NÚMERO DE IDENTIFICACIÓN EN COMPRANET: LA-50-GYR-050GYR040-T-2-2024

PROGRAMA "MOBILIARIO MÉDICO Y DE LABORATORIO PARA HOSPITALES PRIORITARIOS"

PART.	DESTINO	DESCRIPCIÓN	LICITANTE	EVALUACIÓN TÉCNICA
			ERGONOMIA PRODUCTIVIDAD SA DE CV	NO SE EMITE EVALUACIÓN CON FUNDAMENTO EN EL ART. 36 LAAASP
			TECNO ROBLES DE MEXICO SA DE CV	NO SE EMITE EVALUACIÓN POR SOBREPASAR EL TECHO PRESUPUESTAL
618	YUCATAN	CARRO CUNA CON BASINET DE ACRILICO.	SERPROF BIOMED SA DE CV	CUMPLE
			EDVAG CONCEPTOS COMERCIALES SA DE CV	CUMPLE
			ERGONOMIA PRODUCTIVIDAD SA DE CV	NO SE EMITE EVALUACIÓN CON FUNDAMENTO EN EL ART. 36 LAAASP
			TECNOLOGIA INTEGRAL PERSONALIZABLE SA DE CV	NO SE EMITE EVALUACIÓN CON FUNDAMENTO EN EL ART. 36 LAAASP
			TECNO ROBLES DE MEXICO SA DE CV	NO SE EMITE EVALUACIÓN CON FUNDAMENTO EN EL ART. 36 LAAASP
			IMPULSORA DE CONSULTORIA E INGENIERIA MEXICANA SA DE CV	NO SE EMITE EVALUACIÓN CON FUNDAMENTO EN EL ART. 36 LAAASP
619	YUCATAN	BASCULA PESA BEBE TUBULAR TIPO DINAMOMETRO.	EDVAG CONCEPTOS COMERCIALES SA DE CV	CUMPLE
			INNOVACION MEDICA Y TECNOLOGIAS PARA LA SALUD MX SA DE CV	NO SE EMITE EVALUACIÓN POR SOBREPASAR EL TECHO PRESUPUESTAL
620	YUCATAN	MESA DE 150 CM PARA ATENCION AL RECIÉN NACIDO.	EDVAG CONCEPTOS COMERCIALES SA DE CV	CUMPLE
			MUEBLES LA FORJA DE JUAN ESCOBAR SA DE CV	CUMPLE
			IMPULSORA DE CONSULTORIA E INGENIERIA MEXICANA SA DE CV	NO SE EMITE EVALUACIÓN POR SOBREPASAR EL TECHO PRESUPUESTAL
623	YUCATAN	MESA ALTA DE 120 CM CON RESPALDO.	EDVAG CONCEPTOS COMERCIALES SA DE CV	NO SE EMITE EVALUACIÓN POR SOBREPASAR EL TECHO PRESUPUESTAL
624	YUCATAN	CARRO PARA CURACIONES EN ABS.	IMPULSORA DE CONSULTORIA E INGENIERIA MEXICANA SA DE CV	NO CUMPLEN
			EDVAG CONCEPTOS COMERCIALES SA DE CV	CUMPLE
625	YUCATAN	CARRO PARA ROPA SUCIA CON TAPA Y APERTURA DE PEDAL.	SERPROF BIOMED SA DE CV	CUMPLE
			EDVAG CONCEPTOS COMERCIALES SA DE CV	CUMPLE
			ERGONOMIA PRODUCTIVIDAD SA DE CV	NO SE EMITE EVALUACIÓN CON FUNDAMENTO EN EL ART. 36 LAAASP
628	YUCATAN	SILLON DE EXTRACCIONES.	EDVAG CONCEPTOS COMERCIALES SA DE CV	CUMPLE
629	YUCATAN	VESTIDOR CON ARMARIO PARA CONSULTORIO.	EDVAG CONCEPTOS COMERCIALES SA DE CV	CUMPLE

2024 Felipe Carrillo PUERTO

ACTA DE FALLO

LICITACIÓN PÚBLICA INTERNACIONAL ELECTRÓNICA BAJO COBERTURA DE TRATADOS DE LIBRE COMERCIO QUE CONTENGA CAPÍTULO DE COMPRAS GUBERNAMENTALES
NÚMERO DE IDENTIFICACIÓN EN COMPRANET: LA-50-GYR-050GYR040-T-2-2024

PROGRAMA "MOBILIARIO MÉDICO Y DE LABORATORIO PARA HOSPITALES PRIORITARIOS"

PART.	DESTINO	DESCRIPCIÓN	LICITANTE	EVALUACIÓN TÉCNICA
630	YUCATAN.	MESA ALTA DE 90 CM CON RESPALDO, CAJON Y PUERTAS ABATIBLES.	META SUMINISTROS MEDICOS SA DE CV	CUMPLE
			MUEBLES LA FORJA DE JUAN ESCOBAR SA DE CV	CUMPLE
			EDVAG CONCEPTOS COMERCIALES SA DE CV	NO SE EMITE EVALUACIÓN POR SOBREPASAR EL TECHO PRESUPUESTAL
			TECNOLOGIA INTEGRAL PERSONALIZABLE SA DE CV	NO SE EMITE EVALUACIÓN POR SOBREPASAR EL TECHO PRESUPUESTAL
			BECOMAR DE MEXICO, S. DE R.L. DE C.V.	NO SE EMITE EVALUACIÓN POR SOBREPASAR EL TECHO PRESUPUESTAL
			ERGONOMIA PRODUCTIVIDAD SA DE CV	NO SE EMITE EVALUACIÓN POR SOBREPASAR EL TECHO PRESUPUESTAL
			DALISA SERVICES SA DE CV	NO SE EMITE EVALUACIÓN POR SOBREPASAR EL TECHO PRESUPUESTAL
			TECNO ROBLES DE MEXICO SA DE CV	NO SE EMITE EVALUACIÓN POR SOBREPASAR EL TECHO PRESUPUESTAL
633	YUCATAN	MESA ALTA DE 180 CM CON RESPALDO, CAJONES CENTRALES Y PUERTAS ABATIBLES LATERALES.	EDVAG CONCEPTOS COMERCIALES SA DE CV	CUMPLE
634	YUCATAN	MESA ALTA DE 180 CM DE TRABAJO PARA 2 USUARIOS CON RESPALDO.	SERPROF BIOMED SA DE CV	CUMPLE
			MUEBLES LA FORJA DE JUAN ESCOBAR SA DE CV	CUMPLE
			EDVAG CONCEPTOS COMERCIALES SA DE CV	NO SE EMITE EVALUACIÓN POR SOBREPASAR EL TECHO PRESUPUESTAL
			TECNO ROBLES DE MEXICO SA DE CV	NO SE EMITE EVALUACIÓN POR SOBREPASAR EL TECHO PRESUPUESTAL
635	YUCATAN	MESA ALTA DE 120 CM SIN RESPALDO Y 8 CAJONES.	SERPROF BIOMED SA DE CV	CUMPLE
			ERGONOMIA PRODUCTIVIDAD SA DE CV	CUMPLE
			EDVAG CONCEPTOS COMERCIALES SA DE CV	NO SE EMITE EVALUACIÓN CON FUNDAMENTO EN EL ART. 36 LAAASP
			MUEBLES LA FORJA DE JUAN ESCOBAR SA DE CV	NO SE EMITE EVALUACIÓN CON FUNDAMENTO EN EL ART. 36 LAAASP
			DALISA SERVICES SA DE CV	NO SE EMITE EVALUACIÓN CON FUNDAMENTO EN EL ART. 36 LAAASP
			BECOMAR DE MEXICO, S. DE R.L. DE C.V.	NO SE EMITE EVALUACIÓN CON FUNDAMENTO EN EL ART. 36 LAAASP

Durango 291, Piso 11, Col. Roma Norte, Alcaldía Cuauhtémoc, C.P. 06700, Ciudad de México
Tel. 55 5726 1700, Ext. 14925 www.imss.gob.mx

2024 Felipe Carrillo PUERTO

ACTA DE FALLO

LICITACIÓN PÚBLICA INTERNACIONAL ELECTRÓNICA BAJO COBERTURA DE TRATADOS DE LIBRE COMERCIO QUE CONTENGA CAPÍTULO DE COMPRAS GUBERNAMENTALES
NÚMERO DE IDENTIFICACIÓN EN COMPRANET: LA-50-GYR-050GYR040-T-2-2024

PROGRAMA "MOBILIARIO MÉDICO Y DE LABORATORIO PARA HOSPITALES PRIORITARIOS"

PART.	DESTINO	DESCRIPCIÓN	LICITANTE	EVALUACIÓN TÉCNICA
			TECNO ROBLES DE MEXICO SA DE CV	NO SE EMITE EVALUACIÓN POR SOBREPASAR EL TECHO PRESUPUESTAL
636	YUCATAN	MESA ALTA DE 120 CM SIN RESPALDO Y PUERTAS ABATIBLES.	SERPROF BIOMED SA DE CV	CUMPLE
			EDVAG CONCEPTOS COMERCIALES SA DE CV	CUMPLE
			BECOMAR DE MEXICO, S. DE R.L. DE C.V.	NO SE EMITE EVALUACIÓN CON FUNDAMENTO EN EL ART. 36 LAAASP
			MUEBLES LA FORJA DE JUAN ESCOBAR SA DE CV	NO SE EMITE EVALUACIÓN CON FUNDAMENTO EN EL ART. 36 LAAASP
638	YUCATAN	MESA ALTA DE 180 CM SIN RESPALDO, CAJONES CENTRALES Y PUERTAS ABATIBLES LATERALES.	EDVAG CONCEPTOS COMERCIALES SA DE CV	CUMPLE
639	YUCATAN	MESA ALTA DE 150 CM DE TRABAJO PARA 2 USUARIOS SIN RESPALDO.	EDVAG CONCEPTOS COMERCIALES SA DE CV	NO SE EMITE EVALUACIÓN POR SOBREPASAR EL TECHO PRESUPUESTAL
641	ZARAGOZA	CARRO CAMILLA TIPO TRANSFER (LATERAL).	SERPROF BIOMED SA DE CV	CUMPLE
			TECNOLOGIA INTEGRAL PERSONALIZABLE SA DE CV	CUMPLE
			DISTRIBUIDORA AXKAN KUALI SAS DE CV	NO SE EMITE EVALUACIÓN CON FUNDAMENTO EN EL ART. 36 LAAASP
			EDVAG CONCEPTOS COMERCIALES SA DE CV	NO SE EMITE EVALUACIÓN CON FUNDAMENTO EN EL ART. 36 LAAASP
			GRUPO EMPRESARIAL TECNICARE SA DE CV	NO SE EMITE EVALUACIÓN CON FUNDAMENTO EN EL ART. 36 LAAASP
			ERGONOMIA PRODUCTIVIDAD SA DE CV	NO SE EMITE EVALUACIÓN CON FUNDAMENTO EN EL ART. 36 LAAASP
			IMPULSORA DE CONSULTORIA E INGENIERIA MEXICANA SA DE CV	NO SE EMITE EVALUACIÓN CON FUNDAMENTO EN EL ART. 36 LAAASP
642	ZARAGOZA	JABONERA ELECTRICA	EDVAG CONCEPTOS COMERCIALES SA DE CV	CUMPLE
643	ZARAGOZA	MODULO PARA CONSULTORIO MEDICO DERECHO	IDHESA BIENES Y SERVICIOS SA DE CV	NO CUMPLEN
			EDVAG CONCEPTOS COMERCIALES SA DE CV	CUMPLE
			DISTRIBUIDORA AXKAN KUALI SAS DE CV	NO SE EMITE EVALUACIÓN CON FUNDAMENTO EN EL ART. 36 LAAASP
			ARO MOBEL SA DE C.V.	NO SE EMITE EVALUACIÓN CON FUNDAMENTO EN EL ART. 36 LAAASP
			MUEBLES LA FORJA DE JUAN ESCOBAR SA DE CV	NO SE EMITE EVALUACIÓN CON FUNDAMENTO EN EL ART. 36 LAAASP

Durango 291, Piso 11, Col. Roma Norte, Alcaldía Cuauhtémoc, C.P. 06700, Ciudad de México
Tel. 55 5726 1700, Ext. 14925 www.imss.gob.mx

2024 Felipe Carrillo PUERTO

ANEXOS

DIVISIÓN DE CONTRATOS

ACTA DE FALLO

LICITACIÓN PÚBLICA INTERNACIONAL ELECTRÓNICA BAJO COBERTURA DE TRATADOS DE LIBRE COMERCIO QUE CONTENGA CAPÍTULO DE COMPRAS GUBERNAMENTALES
NÚMERO DE IDENTIFICACIÓN EN COMPRANET: LA-50-GYR-050GYR040-T-2-2024

PROGRAMA "MOBILIARIO MÉDICO Y DE LABORATORIO PARA HOSPITALES PRIORITARIOS"

PART.	DESTINO	DESCRIPCIÓN	LICITANTE	EVALUACIÓN TÉCNICA
			ERGONOMIA PRODUCTIVIDAD SA DE CV	NO SE EMITE EVALUACION POR SOBREPASAR EL TECHO PRESUPUESTAL
644	ZARAGOZA	MODULO PARA CONSULTORIO MEDICO IZQUIERDO.	ICHESA BIENES Y SERVICIOS SA DE CV	NO CUMPLEN
			EDVAG CONCEPTOS COMERCIALES SA DE CV	CUMPLE
			DISTRIBUIDORA AXKAN KUALI SAS DE CV	NO SE EMITE EVALUACIÓN CON FUNDAMENTO EN EL ART. 36 LAAASP
			ARO MOBEL S.A. DE C.V.	NO SE EMITE EVALUACIÓN CON FUNDAMENTO EN EL ART. 36 LAAASP
			MUEBLES LA FORJA DE JUAN ESCOBAR SA DE CV	NO SE EMITE EVALUACIÓN CON FUNDAMENTO EN EL ART. 36 LAAASP
			ERGONOMIA PRODUCTIVIDAD SA DE CV	NO SE EMITE EVALUACIÓN POR SOBREPASAR EL TECHO PRESUPUESTAL
645	ZARAGOZA	MESA ALTA DE 150 CM. CON CAJONERA CENTRAL.	EDVAG CONCEPTOS COMERCIALES SA DE CV	CUMPLE
			MUEBLES LA FORJA DE JUAN ESCOBAR SA DE CV	CUMPLE
			DISTRIBUIDORA AXKAN KUALI SAS DE CV	NO SE EMITE EVALUACIÓN CON FUNDAMENTO EN EL ART. 36 LAAASP
646	ZARAGOZA	MESA ALTA DE 180 CM CON CAJONERA CENTRAL.	META SUMINISTROS MEDICOS SA DE CV	CUMPLE
			TECNOLOGIA INTEGRAL PERSONALIZABLE SA DE CV	CUMPLE
			EDVAG CONCEPTOS COMERCIALES SA DE CV	NO SE EMITE EVALUACIÓN CON FUNDAMENTO EN EL ART. 36 LAAASP
			ERGONOMIA PRODUCTIVIDAD SA DE CV	NO SE EMITE EVALUACIÓN CON FUNDAMENTO EN EL ART. 36 LAAASP
			DALISA SERVICES SA DE CV	NO SE EMITE EVALUACIÓN CON FUNDAMENTO EN EL ART. 36 LAAASP
			DISTRIBUIDORA AXKAN KUALI SAS DE CV	NO SE EMITE EVALUACIÓN CON FUNDAMENTO EN EL ART. 36 LAAASP
			MUEBLES LA FORJA DE JUAN ESCOBAR SA DE CV	NO SE EMITE EVALUACIÓN CON FUNDAMENTO EN EL ART. 36 LAAASP
			GRUPO EMPRESARIAL TECNICARE SA DE CV	NO SE EMITE EVALUACIÓN CON FUNDAMENTO EN EL ART. 36 LAAASP
			TECNO ROBLES DE MEXICO SA DE CV	NO SE EMITE EVALUACIÓN CON FUNDAMENTO EN EL ART. 36 LAAASP
647	ZARAGOZA	CARRO PARA SUPERMERCADO.	EDVAG CONCEPTOS COMERCIALES SA DE CV	CUMPLE
648	ZARAGOZA	GABINETE BASE PARA CAMPANA DE EXTRACCION	EDVAG CONCEPTOS COMERCIALES SA DE CV	CUMPLE

Durango 291, Piso 11, Col. Roma Norte, Alcaldía Cuauhtémoc, C. P. 06700, Ciudad de México.
Tel. 55 5726 1700, Ext. 14925. www.imss.gob.mx

2024 Felipe Carrillo PUERTO

GOBIERNO DE MÉXICO | IMSS

DIRECCIÓN DE ADMINISTRACIÓN
Unidad de Adquisiciones
Coordinación de Adquisición de Bienes y Contratación de Servicios
Coordinación Técnica de Adquisición de Bienes de Inversión y Activos
División de Equipo y Mobiliario Médico

ACTA DE FALLO

LICITACIÓN PÚBLICA INTERNACIONAL ELECTRÓNICA BAJO COBERTURA DE TRATADOS DE LIBRE COMERCIO QUE CONTENGA CAPÍTULO DE COMPRAS GUBERNAMENTALES
NÚMERO DE IDENTIFICACIÓN EN COMPRANET: LA-50-GYR-050GYR040-T-2-2024

PROGRAMA "MOBILIARIO MÉDICO Y DE LABORATORIO PARA HOSPITALES PRIORITARIOS"

PART.	DESTINO	DESCRIPCIÓN	LICITANTE	EVALUACIÓN TÉCNICA
655	ZARAGOZA	CARRO CAJONERO.	EDVAG CONCEPTOS COMERCIALES SA DE CV.	CUMPLE
			SERPROF BIOMED SA DE CV	NO CUMPLEN
			DISTRIBUIDORA AXKAN KUALI SAS DE CV.	NO SE EMITE EVALUACIÓN CON FUNDAMENTO EN EL ART. 36 LAAASP
			ERGONOMIA PRODUCTIVIDAD SA DE CV.	NO SE EMITE EVALUACIÓN CON FUNDAMENTO EN EL ART. 36 LAAASP
			IMPULSORA DE CONSULTORIA E INGENIERIA MEXICANA SA DE CV	NO SE EMITE EVALUACIÓN CON FUNDAMENTO EN EL ART. 36 LAAASP
			MUEBLES LA FORJA DE JUAN ESCOBAR SA DE CV	NO SE EMITE EVALUACIÓN CON FUNDAMENTO EN EL ART. 36 LAAASP
			TECNO ROBLES DE MEXICO SA DE CV	NO SE EMITE EVALUACIÓN CON FUNDAMENTO EN EL ART. 36 LAAASP
			BECOMAR DE MEXICO, S. DE R.L. DE C.V.	NO SE EMITE EVALUACIÓN POR SOBREPASAR EL TECHO PRESUPUESTAL
656	ZARAGOZA	CARRO DISTRIBUIDOR DE MUESTRAS.	DISTRIBUIDORA AXKAN KUALI SAS DE CV	CUMPLE
			EDVAG CONCEPTOS COMERCIALES SA DE CV	CUMPLE
			GRUPO EMPRESARIAL TECNICARE SA DE CV	NO SE EMITE EVALUACIÓN CON FUNDAMENTO EN EL ART. 36 LAAASP
			ERGONOMIA PRODUCTIVIDAD SA DE CV	NO SE EMITE EVALUACIÓN CON FUNDAMENTO EN EL ART. 36 LAAASP
657	ZARAGOZA	GABINETE PARA TOMA DE MUESTRAS.	DISTRIBUIDORA AXKAN KUALI SAS DE CV	CUMPLE
			TECNOLOGIA INTEGRAL PERSONALIZABLE SA DE CV	CUMPLE
			EDVAG CONCEPTOS COMERCIALES SA DE CV	NO SE EMITE EVALUACIÓN CON FUNDAMENTO EN EL ART. 36 LAAASP
			ERGONOMIA PRODUCTIVIDAD SA DE CV	NO SE EMITE EVALUACIÓN CON FUNDAMENTO EN EL ART. 36 LAAASP
			GRUPO EMPRESARIAL TECNICARE SA DE CV	NO SE EMITE EVALUACIÓN CON FUNDAMENTO EN EL ART. 36 LAAASP
658	ZARAGOZA	MESA ALTA DE 90 CM CON CUBIERTA DE ACERO INOXIDABLE.	MUEBLES LA FORJA DE JUAN ESCOBAR SA DE CV	CUMPLE
			EDVAG CONCEPTOS COMERCIALES SA DE CV	CUMPLE
			ERGONOMIA PRODUCTIVIDAD SA DE CV	NO SE EMITE EVALUACIÓN CON FUNDAMENTO EN EL ART. 36 LAAASP
			DISTRIBUIDORA AXKAN KUALI SAS DE CV	NO SE EMITE EVALUACIÓN CON FUNDAMENTO EN EL ART. 36 LAAASP
			TECNO ROBLES DE MEXICO SA DE CV	NO SE EMITE EVALUACIÓN CON FUNDAMENTO EN EL ART. 36 LAAASP

Durango 291, Piso 11, Col. Roma Norte, Alcaldía Cuauhtémoc, C. P. 06700, Ciudad de México.
Tel. 55 5726 1700, Ext. 14925. www.imss.gob.mx

2024 Felipe Carrillo PUERTO

ACTA DE FALLO

LICITACIÓN PÚBLICA INTERNACIONAL ELECTRÓNICA BAJO COBERTURA DE TRATADOS DE LIBRE COMERCIO QUE CONTENGA CAPÍTULO DE COMPRAS GUBERNAMENTALES
NÚMERO DE IDENTIFICACIÓN EN COMPRANET: LA-50-GYR-050GYR040-T-2-2024

PROGRAMA "MOBILIARIO MÉDICO Y DE LABORATORIO PARA HOSPITALES PRIORITARIOS"

PART.	DESTINO	DESCRIPCIÓN	LICITANTE	EVALUACIÓN TÉCNICA
659	ZARAGOZA	MESA ALTA DE 120 CM CON CUBIERTA DE ACERO INOXIDABLE.	MUEBLES LA FORJA DE JUAN ESCOBAR SA DE CV	CUMPLE
			EDVAG CONCEPTOS COMERCIALES SA DE CV	CUMPLE
			DISTRIBUIDORA AXKAN KUALI SAS DE CV	NO SE EMITE EVALUACIÓN CON FUNDAMENTO EN EL ART. 36 LAAASP
660	ZARAGOZA	MESA ALTA DE 150 CM CON CUBIERTA DE ACERO INOXIDABLE.	EDVAG CONCEPTOS COMERCIALES SA DE CV	CUMPLE
			DISTRIBUIDORA AXKAN KUALI SAS DE CV	CUMPLE
662	ZARAGOZA	MESA BAJA DE 180 CM CON CUBIERTA DE MADERA.	EDVAG CONCEPTOS COMERCIALES SA DE CV	CUMPLE
			MUEBLES LA FORJA DE JUAN ESCOBAR SA DE CV	CUMPLE
			DISTRIBUIDORA AXKAN KUALI SAS DE CV	NO SE EMITE EVALUACIÓN CON FUNDAMENTO EN EL ART. 36 LAAASP
			ERGONOMIA PRODUCTIVIDAD SA DE CV	NO SE EMITE EVALUACIÓN CON FUNDAMENTO EN EL ART. 36 LAAASP
664	ZARAGOZA	MESA BAJA DE 180 CM CON CUBIERTA DE ACERO INOXIDABLE.	EDVAG CONCEPTOS COMERCIALES SA DE CV	CUMPLE
			DISTRIBUIDORA AXKAN KUALI SAS DE CV	CUMPLE
666	ZARAGOZA	REPISA ABATIBLE PARA TOMA DE MUESTRAS.	TECNO ROBLES DE MEXICO SA DE CV	NO CUMPLEN
			EDVAG CONCEPTOS COMERCIALES SA DE CV	CUMPLE
			DISTRIBUIDORA AXKAN KUALI SAS DE CV	NO SE EMITE EVALUACIÓN CON FUNDAMENTO EN EL ART. 36 LAAASP
667	ZARAGOZA	SILLA CAMA PARA DONADORES.	DISTRIBUIDORA AXKAN KUALI SAS DE CV	CUMPLE
			TECNOLOGIA INTEGRAL PERSONALIZABLE SA DE CV	NO CUMPLEN
			EDVAG CONCEPTOS COMERCIALES SA DE CV	NO SE EMITE EVALUACIÓN POR SOBREPASAR EL TECHO PRESUPUESTAL
668	ZARAGOZA	VITRINA DE 75 CM CONTRA MURO.	EDVAG CONCEPTOS COMERCIALES SA DE CV	NO CUMPLEN
			DISTRIBUIDORA AXKAN KUALI SAS DE CV	CUMPLE
			ERGONOMIA PRODUCTIVIDAD SA DE CV	NO SE EMITE EVALUACIÓN CON FUNDAMENTO EN EL ART. 36 LAAASP
669	ZARAGOZA	VITRINA DE 90 CM CONTRA MURO CON LLAVES.	META SUMINISTROS MEDICOS SA DE CV.	CUMPLE
			DALISA SERVICES SA DE CV	CUMPLE

GOBIERNO DE MÉXICO | IMSS

DIRECCIÓN DE ADMINISTRACIÓN
Unidad de Adquisiciones
Coordinación de Adquisición de Bienes y Contratación de Servicios
Coordinación Técnica de Adquisición de Bienes de Inversión y Activos
División de Equipo y Mobiliario Médico

ACTA DE FALLO

LICITACIÓN PÚBLICA INTERNACIONAL ELECTRÓNICA BAJO COBERTURA DE TRATADOS DE LIBRE COMERCIO QUE CONTENGA CAPÍTULO DE COMPRAS GUBERNAMENTALES
NÚMERO DE IDENTIFICACIÓN EN COMPRANET: LA-50-GYR-050GYR040-T-2-2024

PROGRAMA "MOBILIARIO MÉDICO Y DE LABORATORIO PARA HOSPITALES PRIORITARIOS"

PART.	DESTINO	DESCRIPCIÓN	LICITANTE	EVALUACIÓN TÉCNICA
			DISTRIBUIDORA AXKAN KUALI SAS DE CV	NO SE EMITE EVALUACIÓN CON FUNDAMENTO EN EL ART. 36 LAAASP
			TECNOLOGIA INTEGRAL PERSONALIZABLE SA DE CV	NO SE EMITE EVALUACIÓN CON FUNDAMENTO EN EL ART. 36 LAAASP
			EDVAG CONCEPTOS COMERCIALES SA DE CV	NO SE EMITE EVALUACIÓN CON FUNDAMENTO EN EL ART. 36 LAAASP
			TECNO ROBLES DE MEXICO SA DE CV	NO SE EMITE EVALUACIÓN CON FUNDAMENTO EN EL ART. 36 LAAASP
			IDHESA BIENES Y SERVICIOS SA DE CV	NO SE EMITE EVALUACIÓN CON FUNDAMENTO EN EL ART. 36 LAAASP
			MUEBLES LA FORJA DE JUAN ESCOBAR SA DE CV	NO SE EMITE EVALUACIÓN CON FUNDAMENTO EN EL ART. 36 LAAASP
			GRUPO EMPRESARIAL TECNICARE SA DE CV	NO SE EMITE EVALUACIÓN CON FUNDAMENTO EN EL ART. 36 LAAASP
			ERGONOMIA PRODUCTIVIDAD SA DE CV	NO SE EMITE EVALUACIÓN CON FUNDAMENTO EN EL ART. 36 LAAASP
			BECOMAR DE MEXICO, S. DE R.L. DE CV.	NO SE EMITE EVALUACIÓN CON FUNDAMENTO EN EL ART. 36 LAAASP
670	ZARAGOZA	ANAQUEL GUARDA COMODOS.	META SUMINISTROS MEDICOS SA DE CV	CUMPLE
			IDHESA BIENES Y SERVICIOS SA DE CV	NO CUMPLEN
			EDVAG CONCEPTOS COMERCIALES SA DE CV	NO SE EMITE EVALUACIÓN CON FUNDAMENTO EN EL ART. 36 LAAASP
			IMPULSORA DE CONSULTORIA E INGENIERIA MEXICANA SA DE CV	NO SE EMITE EVALUACIÓN CON FUNDAMENTO EN EL ART. 36 LAAASP
			MUEBLES LA FORJA DE JUAN ESCOBAR SA DE CV	NO SE EMITE EVALUACIÓN CON FUNDAMENTO EN EL ART. 36 LAAASP
			CARLOS ARTURO GARCIA RIVERA	NO SE EMITE EVALUACIÓN CON FUNDAMENTO EN EL ART. 36 LAAASP
			DISTRIBUIDORA AXKAN KUALI SAS DE CV	NO SE EMITE EVALUACIÓN CON FUNDAMENTO EN EL ART. 36 LAAASP
			ERGONOMIA PRODUCTIVIDAD SA DE CV	NO SE EMITE EVALUACIÓN CON FUNDAMENTO EN EL ART. 36 LAAASP
			TECNO ROBLES DE MEXICO SA DE CV	NO SE EMITE EVALUACIÓN CON FUNDAMENTO EN EL ART. 36 LAAASP
671	ZARAGOZA	BANCO GIRATORIO ACOJINADO CON RESPALDO CINCO APOYOS.	DISTRIBUIDORA AXKAN KUALI SAS DE CV	CUMPLE
			EDVAG CONCEPTOS COMERCIALES SA DE CV	CUMPLE
			ERGONOMIA PRODUCTIVIDAD SA DE CV	NO SE EMITE EVALUACIÓN POR SOBREPASAR EL TECHO PRESUPUESTAL
672	ZARAGOZA	BANCO GIRATORIO ACOJINADO SIN	DISTRIBUIDORA AXKAN KUALI SAS DE CV	CUMPLE

ANEXOS

DIVISIÓN DE CONTRATOS

ACTA DE FALLO

LICITACIÓN PÚBLICA INTERNACIONAL ELECTRÓNICA BAJO COBERTURA DE TRATADOS DE LIBRE COMERCIO QUE CONTENGA CAPÍTULO DE COMPRAS GUBERNAMENTALES
NÚMERO DE IDENTIFICACIÓN EN COMPRANET: LA-50-GYR-050GYR040-T-2-2024

PROGRAMA "MOBILIARIO MÉDICO Y DE LABORATORIO PARA HOSPITALES PRIORITARIOS"

PART.	DESTINO	DESCRIPCIÓN	LICITANTE	EVALUACIÓN TÉCNICA
		RESPALDO.	IMPULSORA DE CONSULTORIA E INGENIERIA MEXICANA SA DE CV	NO CUMPLEN
			EDVAG CONCEPTOS COMERCIALES SA DE CV	NO SE EMITE EVALUACIÓN CON FUNDAMENTO EN EL ART. 36 LAAASP.
673	ZARAGOZA	BANCO GIRATORIO CON RESPALDO DE ACERO INOXIDABLE.	AH CORPORATIVO MEDICO DE MEXICO, S.A. DE C.V.	CUMPLE
			TECNO ROBLES DE MEXICO SA DE CV	NO CUMPLEN
			EDVAG CONCEPTOS COMERCIALES SA DE CV	NO SE EMITE EVALUACIÓN CON FUNDAMENTO EN EL ART. 36 LAAASP.
			CARLOS ARTURO GARCIA RIVERA	NO SE EMITE EVALUACIÓN CON FUNDAMENTO EN EL ART. 36 LAAASP.
			TECNOLOGIA INTEGRAL PERSONALIZABLE SA DE CV	NO SE EMITE EVALUACIÓN CON FUNDAMENTO EN EL ART. 36 LAAASP.
			INVITRO DIAGNOSTICS MEXICO SA DE CV	NO SE EMITE EVALUACIÓN CON FUNDAMENTO EN EL ART. 36 LAAASP.
			IDHESA BIENES Y SERVICIOS SA DE CV	NO SE EMITE EVALUACIÓN CON FUNDAMENTO EN EL ART. 36 LAAASP.
			IMPULSORA DE CONSULTORIA E INGENIERIA MEXICANA SA DE CV	NO SE EMITE EVALUACIÓN CON FUNDAMENTO EN EL ART. 36 LAAASP.
			ERGONOMIA PRODUCTIVIDAD SA DE CV	NO SE EMITE EVALUACIÓN CON FUNDAMENTO EN EL ART. 36 LAAASP.
			DISTRIBUIDORA AXKAN KUALI SAS DE CV	NO SE EMITE EVALUACIÓN CON FUNDAMENTO EN EL ART. 36 LAAASP.
			GRUPO EMPRESARIAL TECNICARE SA DE CV	NO SE EMITE EVALUACIÓN CON FUNDAMENTO EN EL ART. 36 LAAASP.
674	ZARAGOZA	BANCO GIRATORIO DE ACERO INOXIDABLE.	AH CORPORATIVO MEDICO DE MEXICO, S.A. DE C.V.	NO CUMPLEN
			SERPROF BIOMED SA DE CV	CUMPLE
			TECNOLOGIA INTEGRAL PERSONALIZABLE SA DE CV	NO SE EMITE EVALUACIÓN CON FUNDAMENTO EN EL ART. 36 LAAASP.
			CARLOS ARTURO GARCIA RIVERA	NO SE EMITE EVALUACIÓN CON FUNDAMENTO EN EL ART. 36 LAAASP.
			EDVAG CONCEPTOS COMERCIALES SA DE CV	NO SE EMITE EVALUACIÓN CON FUNDAMENTO EN EL ART. 36 LAAASP.
			INVITRO DIAGNOSTICS MEXICO SA DE CV	NO SE EMITE EVALUACIÓN CON FUNDAMENTO EN EL ART. 36 LAAASP.
			IDHESA BIENES Y SERVICIOS SA DE CV	NO SE EMITE EVALUACIÓN CON FUNDAMENTO EN EL ART. 36 LAAASP.
			IMPULSORA DE CONSULTORIA E INGENIERIA MEXICANA SA DE CV	NO SE EMITE EVALUACIÓN CON FUNDAMENTO EN EL ART. 36 LAAASP.
			DALISA SERVICES SA DE CV	NO SE EMITE EVALUACIÓN CON FUNDAMENTO EN EL ART. 36 LAAASP.

GOBIERNO DE MÉXICO | IMSS

DIRECCIÓN DE ADMINISTRACIÓN
Unidad de Adquisiciones
Coordinación de Adquisición de Bienes y Contratación de Servicios
Coordinación Técnica de Adquisición de Bienes de Inversión y Activos
División de Equipo y Mobiliario Médico

ACTA DE FALLO

LICITACIÓN PÚBLICA INTERNACIONAL ELECTRÓNICA BAJO COBERTURA DE TRATADOS DE LIBRE COMERCIO QUE CONTENGA CAPÍTULO DE COMPRAS GUBERNAMENTALES
NÚMERO DE IDENTIFICACIÓN EN COMPRANET: LA-50-GYR-050GYR040-T-2-2024

PROGRAMA "MOBILIARIO MÉDICO Y DE LABORATORIO PARA HOSPITALES PRIORITARIOS"

PART.	DESTINO	DESCRIPCIÓN	LICITANTE	EVALUACIÓN TÉCNICA
			TECNO ROBLES DE MEXICO SA DE CV	NO SE EMITE EVALUACIÓN CON FUNDAMENTO EN EL ART. 36 LAAASP.
			DISTRIBUIDORA AXKAN KUALI SAS DE CV	NO SE EMITE EVALUACIÓN CON FUNDAMENTO EN EL ART. 36 LAAASP.
			TECNO COMERCIAL PAKTLI SA DE CV	NO SE EMITE EVALUACIÓN CON FUNDAMENTO EN EL ART. 36 LAAASP.
			DISTRIBUIDORA INTERNACIONAL HOSPITALARIA SA DE CV	NO SE EMITE EVALUACIÓN CON FUNDAMENTO EN EL ART. 36 LAAASP.
			ERGONOMIA PRODUCTIVIDAD SA DE CV	NO SE EMITE EVALUACIÓN CON FUNDAMENTO EN EL ART. 36 LAAASP.
675	ZARAGOZA	BANDEJA.	INFRAESTRUCTURA HOSPITALARIA PROEMSA SA DE CV	CUMPLE
			EDVAG CONCEPTOS COMERCIALES SA DE CV	CUMPLE
677	ZARAGOZA	BASCULA CON ESTADIMETRO.	TECNO ROBLES DE MEXICO SA DE CV	NO CUMPLEN
			ENCORE HEALTH S A P I DE CV	NO CUMPLEN
			CARLOS ARTURO GARCIA RIVERA	NO CUMPLEN
			EDVAG CONCEPTOS COMERCIALES SA DE CV	CUMPLE.
			SERPROF BIOMED SA DE CV	NO SE EMITE EVALUACIÓN CON FUNDAMENTO EN EL ART. 36 LAAASP.
			DALISA SERVICES SA DE CV	NO SE EMITE EVALUACIÓN CON FUNDAMENTO EN EL ART. 36 LAAASP.
			DISTRIBUIDORA INTERNACIONAL HOSPITALARIA SA DE CV	NO SE EMITE EVALUACIÓN CON FUNDAMENTO EN EL ART. 36 LAAASP.
			IMPULSORA DE CONSULTORIA E INGENIERIA MEXICANA SA DE CV	NO SE EMITE EVALUACIÓN CON FUNDAMENTO EN EL ART. 36 LAAASP.
			ERGONOMIA PRODUCTIVIDAD SA DE CV	NO SE EMITE EVALUACIÓN CON FUNDAMENTO EN EL ART. 36 LAAASP.
			INVITRO DIAGNOSTICS MEXICO SA DE CV	NO SE EMITE EVALUACIÓN CON FUNDAMENTO EN EL ART. 36 LAAASP.
			INNOVACION MEDICA Y TECNOLOGIAS PARA LA SALUD MX SA DE CV	NO SE EMITE EVALUACIÓN CON FUNDAMENTO EN EL ART. 36 LAAASP.
678	ZARAGOZA	BURO.	TECNOLOGIA INTEGRAL PERSONALIZABLE SA DE CV	CUMPLE
			INFRAESTRUCTURA HOSPITALARIA PROEMSA SA DE CV	CUMPLE
			MUEBLES BALUARTE SA DE CV	NO SE EMITE EVALUACIÓN CON FUNDAMENTO EN EL ART. 36 LAAASP.
			SERPROF BIOMED SA DE CV	NO SE EMITE EVALUACIÓN CON FUNDAMENTO EN EL ART. 36 LAAASP.

Durango 291, Piso 11, Col. Roma Norte, Alcaldía Cuauhtémoc, C. P. 06700, Ciudad de México
Tel. 55 5726 1700, Ext. 16825. www.imss.gob.mx

2024 Felipe Carrillo PUERTO

ACTA DE FALLO

LICITACIÓN PÚBLICA INTERNACIONAL ELECTRÓNICA BAJO COBERTURA DE TRATADOS DE LIBRE COMERCIO QUE CONTENGA CAPÍTULO DE COMPRAS GUBERNAMENTALES
NÚMERO DE IDENTIFICACIÓN EN COMPRANET: LA-50-GYR-050GYR040-T-2-2024

PROGRAMA "MOBILIARIO MÉDICO Y DE LABORATORIO PARA HOSPITALES PRIORITARIOS"

PART.	DESTINO	DESCRIPCIÓN	LICITANTE	EVALUACIÓN TÉCNICA
			DALISA SERVICES SA DE CV	NO SE EMITE EVALUACIÓN CON FUNDAMENTO EN EL ART. 36 LAAASP
			EDVAG CONCEPTOS COMERCIALES SA DE CV	NO SE EMITE EVALUACIÓN CON FUNDAMENTO EN EL ART. 36 LAAASP
			ARO MOBEL, S.A. DE C.V.	NO SE EMITE EVALUACIÓN CON FUNDAMENTO EN EL ART. 36 LAAASP
			IDHESA BIENES Y SERVICIOS SA DE CV	NO SE EMITE EVALUACIÓN CON FUNDAMENTO EN EL ART. 36 LAAASP
			MUEBLES LA FORJA DE JUAN ESCOBAR SA DE CV	NO SE EMITE EVALUACIÓN CON FUNDAMENTO EN EL ART. 36 LAAASP
			DISTRIBUIDORA AXKAN KUALI SAS DE CV	NO SE EMITE EVALUACIÓN CON FUNDAMENTO EN EL ART. 36 LAAASP
			MOBILIARIO Y EQUIPO ESCOLAR DEL BAJIO, S DE RL DE CV	NO SE EMITE EVALUACIÓN CON FUNDAMENTO EN EL ART. 36 LAAASP
			CARLOS ARTURO GARCIA RIVERA	NO SE EMITE EVALUACIÓN CON FUNDAMENTO EN EL ART. 36 LAAASP
			ERGONOMIA PRODUCTIVIDAD SA DE CV	NO SE EMITE EVALUACIÓN CON FUNDAMENTO EN EL ART. 36 LAAASP
			IMPULSORA DE CONSULTORIA E INGENIERIA MEXICANA SA DE CV	NO SE EMITE EVALUACIÓN CON FUNDAMENTO EN EL ART. 36 LAAASP
			BECOMAR DE MEXICO, S. DE R.L. DE C.V.	NO SE EMITE EVALUACIÓN CON FUNDAMENTO EN EL ART. 36 LAAASP
			TECNO ROBLES DE MEXICO SA DE CV	NO SE EMITE EVALUACIÓN CON FUNDAMENTO EN EL ART. 36 LAAASP
679	ZARAGOZA	CARRO PARA CURACIONES.	AH CORPORATIVO MEDICO DE MEXICO, S.A. DE C.V.	NO CUMPLEN
			SERPROF BIOMED SA DE CV	CUMPLE
			IMPULSORA DE CONSULTORIA E INGENIERIA MEXICANA SA DE CV	NO SE EMITE EVALUACIÓN CON FUNDAMENTO EN EL ART. 36 LAAASP
			TECNOLOGIA INTEGRAL PERSONALIZABLE SA DE CV	NO SE EMITE EVALUACIÓN CON FUNDAMENTO EN EL ART. 36 LAAASP
			TECHO COMERCIAL PAKTLI SA DE CV	NO SE EMITE EVALUACIÓN CON FUNDAMENTO EN EL ART. 36 LAAASP
			EDVAG CONCEPTOS COMERCIALES SA DE CV	NO SE EMITE EVALUACIÓN CON FUNDAMENTO EN EL ART. 36 LAAASP
			ERGONOMIA PRODUCTIVIDAD SA DE CV	NO SE EMITE EVALUACIÓN CON FUNDAMENTO EN EL ART. 36 LAAASP
			DISTRIBUIDORA AXKAN KUALI SAS DE CV	NO SE EMITE EVALUACIÓN POR SOBREPASAR EL TECHO PRESUPUESTAL
			TECNO ROBLES DE MEXICO SA DE CV	NO SE EMITE EVALUACIÓN POR SOBREPASAR EL TECHO PRESUPUESTAL
680	ZARAGOZA	CARRO PARA MEDICAMENTOS.	SERPROF BIOMED SA DE CV	CUMPLE

Durango 237, Piso 11, Col. Roma Norte, Alcaldía Cuauhtémoc, C. P. 06700, Ciudad de México
Tel: 55 5726 1700, Ext. 14925 www.imss.gob.mx

2024 Felipe Carrillo PUERTO

GOBIERNO DE MÉXICO | IMSS

DIRECCIÓN DE ADMINISTRACIÓN
Unidad de Adquisiciones
Coordinación de Adquisición de Bienes y Contratación de Servicios
Coordinación Técnica de Adquisición de Bienes de Inversión y Activos
División de Equipo y Mobiliario Médico

ACTA DE FALLO

LICITACIÓN PÚBLICA INTERNACIONAL ELECTRÓNICA BAJO COBERTURA DE TRATADOS DE LIBRE COMERCIO QUE CONTENGA CAPÍTULO DE COMPRAS GUBERNAMENTALES
NÚMERO DE IDENTIFICACIÓN EN COMPRANET: LA-50-GYR-050GYR040-T-2-2024

PROGRAMA "MOBILIARIO MÉDICO Y DE LABORATORIO PARA HOSPITALES PRIORITARIOS"

PART.	DESTINO	DESCRIPCIÓN	LICITANTE	EVALUACIÓN TÉCNICA
			TECNOLOGIA INTEGRAL PERSONALIZABLE SA DE CV	CUMPLE
			MUEBLES LA FORJA DE JUAN ESCOBAR SA DE CV	NO SE EMITE EVALUACIÓN CON FUNDAMENTO EN EL ART. 36 LAAASP
			IMPULSORA DE CONSULTORIA E INGENIERIA MEXICANA SA DE CV	NO SE EMITE EVALUACIÓN CON FUNDAMENTO EN EL ART. 36 LAAASP
			IDHESA BIENES Y SERVICIOS SA DE CV	NO SE EMITE EVALUACIÓN CON FUNDAMENTO EN EL ART. 36 LAAASP
			EDVAG CONCEPTOS COMERCIALES SA DE CV	NO SE EMITE EVALUACIÓN CON FUNDAMENTO EN EL ART. 36 LAAASP
			ERGONOMIA PRODUCTIVIDAD SA DE CV	NO SE EMITE EVALUACIÓN CON FUNDAMENTO EN EL ART. 36 LAAASP
			DISTRIBUIDORA AXKAN KUALI SAS DE CV	NO SE EMITE EVALUACIÓN CON FUNDAMENTO EN EL ART. 36 LAAASP
			TECNO ROBLES DE MEXICO SA DE CV	NO SE EMITE EVALUACIÓN CON FUNDAMENTO EN EL ART. 36 LAAASP
681	ZARAGOZA	CARRO PORTAEXPEDIENTES.	TECNOLOGIA INTEGRAL PERSONALIZABLE SA DE CV	CUMPLE
			SERPROF BIOMED SA DE CV	CUMPLE
			EDVAG CONCEPTOS COMERCIALES SA DE CV	NO SE EMITE EVALUACIÓN CON FUNDAMENTO EN EL ART. 36 LAAASP
			IMPULSORA DE CONSULTORIA E INGENIERIA MEXICANA SA DE CV	NO SE EMITE EVALUACIÓN CON FUNDAMENTO EN EL ART. 36 LAAASP
			IDHESA BIENES Y SERVICIOS SA DE CV	NO SE EMITE EVALUACIÓN CON FUNDAMENTO EN EL ART. 36 LAAASP
			DISTRIBUIDORA AXKAN KUALI SAS DE CV	NO SE EMITE EVALUACIÓN CON FUNDAMENTO EN EL ART. 36 LAAASP
			TECNO ROBLES DE MEXICO SA DE CV	NO SE EMITE EVALUACIÓN POR SOBREPASAR EL TECHO PRESUPUESTAL
682	ZARAGOZA	CEPILLERA PARA USO QUIRURGICO.	INFRAESTRUCTURA HOSPITALARIA PROEMSA SA DE CV	CUMPLE
			TECNO ROBLES DE MEXICO SA DE CV	NO CUMPLEN
			DISTRIBUIDORA AXKAN KUALI SAS DE CV	NO SE EMITE EVALUACIÓN CON FUNDAMENTO EN EL ART. 36 LAAASP
			EDVAG CONCEPTOS COMERCIALES SA DE CV	NO SE EMITE EVALUACIÓN CON FUNDAMENTO EN EL ART. 36 LAAASP
			ERGONOMIA PRODUCTIVIDAD SA DE CV	NO SE EMITE EVALUACIÓN CON FUNDAMENTO EN EL ART. 36 LAAASP
			IMPULSORA DE CONSULTORIA E INGENIERIA MEXICANA SA DE CV	NO SE EMITE EVALUACIÓN CON FUNDAMENTO EN EL ART. 36 LAAASP
683	ZARAGOZA	CHAROLA CON TAPA PARA INSTRUMENTAL.	INFRAESTRUCTURA HOSPITALARIA PROEMSA SA DE CV	CUMPLE

Durango 237, Piso 11, Col. Roma Norte, Alcaldía Cuauhtémoc, C. P. 06700, Ciudad de México
Tel: 55 5726 1700, Ext. 14925 www.imss.gob.mx

2024 Felipe Carrillo PUERTO

ANEXOS
DIVISIÓN DE CONTRATOS

ACTA DE FALLO

LICITACIÓN PÚBLICA INTERNACIONAL ELECTRÓNICA BAJO COBERTURA DE TRATADOS DE LIBRE COMERCIO QUE CONTENGA CAPÍTULO DE COMPRAS GUBERNAMENTALES
NÚMERO DE IDENTIFICACIÓN EN COMPRANET: LA-50-GYR-050GYR040-T-2-2024

PROGRAMA "MOBILIARIO MÉDICO Y DE LABORATORIO PARA HOSPITALES PRIORITARIOS"

PART.	DESTINO	DESCRIPCIÓN	LICITANTE	EVALUACIÓN TÉCNICA
			EDVAG CONCEPTOS COMERCIALES SA DE CV	CUMPLE
			IMPULSORA DE CONSULTORIA E INGENIERIA MEXICANA SA DE CV	NO SE EMITE EVALUACIÓN CON FUNDAMENTO EN EL ART. 36 LAAASP
			DISTRIBUIDORA AXKAN KUALI SAS DE CV	NO SE EMITE EVALUACIÓN CON FUNDAMENTO EN EL ART. 36 LAAASP
684	ZARAGOZA	CÓMODO PARA ADULTOS.	INFRAESTRUCTURA HOSPITALARIA PROEMSA SA DE CV	CUMPLE
			SERPROF BIOMED SA DE CV	CUMPLE
			TECNO ROBLES DE MEXICO SA DE CV	NO SE EMITE EVALUACIÓN CON FUNDAMENTO EN EL ART. 36 LAAASP
			IDHESA BIENES Y SERVICIOS SA DE CV	NO SE EMITE EVALUACIÓN CON FUNDAMENTO EN EL ART. 36 LAAASP
			EDVAG CONCEPTOS COMERCIALES SA DE CV	NO SE EMITE EVALUACIÓN CON FUNDAMENTO EN EL ART. 36 LAAASP
			DISTRIBUIDORA AXKAN KUALI SAS DE CV	NO SE EMITE EVALUACIÓN CON FUNDAMENTO EN EL ART. 36 LAAASP
			JOSE MIGUEL URIBE ALVAREZ TOSTADO	NO SE EMITE EVALUACIÓN CON FUNDAMENTO EN EL ART. 36 LAAASP
			ERGONOMIA PRODUCTIVIDAD SA DE CV	NO SE EMITE EVALUACIÓN CON FUNDAMENTO EN EL ART. 36 LAAASP
685	ZARAGOZA	CÓMODO PARA MENORES.	SERPROF BIOMED SA DE CV	CUMPLE
			TECNO ROBLES DE MEXICO SA DE CV	NO CUMPLEN
			DISTRIBUIDORA AXKAN KUALI SAS DE CV	NO SE EMITE EVALUACIÓN CON FUNDAMENTO EN EL ART. 36 LAAASP
			EDVAG CONCEPTOS COMERCIALES SA DE CV.	NO SE EMITE EVALUACIÓN CON FUNDAMENTO EN EL ART. 36 LAAASP
			IMPULSORA DE CONSULTORIA E INGENIERIA MEXICANA SA DE CV	NO SE EMITE EVALUACIÓN CON FUNDAMENTO EN EL ART. 36 LAAASP
686	ZARAGOZA	CUBETA DE ACERO INOXIDABLE CON PORTA CUBETA RODABLE.	TECNO ROBLES DE MEXICO SA DE CV	NO CUMPLEN
			INFRAESTRUCTURA HOSPITALARIA PROEMSA SA DE CV	CUMPLE
			SERPROF BIOMED SA DE CV	NO SE EMITE EVALUACIÓN CON FUNDAMENTO EN EL ART. 36 LAAASP
			CARLOS ARTURO GARCIA RIVERA	NO SE EMITE EVALUACIÓN CON FUNDAMENTO EN EL ART. 36 LAAASP
			EDVAG CONCEPTOS COMERCIALES SA DE CV	NO SE EMITE EVALUACIÓN CON FUNDAMENTO EN EL ART. 36 LAAASP
			DISTRIBUIDORA AXKAN KUALI SAS DE CV	NO SE EMITE EVALUACIÓN CON FUNDAMENTO EN EL ART. 36 LAAASP

Durango 291, Piso 9, Col. Roma Norte, Alcaldía Cuauhtémoc, C. P. 06700, Ciudad de México.
Tel. 55 5726 1700, Ext. 19225. www.imss.gob.mx

2024 Felipe Carrillo PUERTO

GOBIERNO DE MÉXICO | IMSS

DIRECCIÓN DE ADMINISTRACIÓN
Unidad de Adquisiciones
Coordinación de Adquisición de Bienes y Contratación de Servicios
Coordinación Técnica de Adquisición de Bienes de Inversión y Activos
División de Equipo y Mobiliario Médico

ACTA DE FALLO

LICITACIÓN PÚBLICA INTERNACIONAL ELECTRÓNICA BAJO COBERTURA DE TRATADOS DE LIBRE COMERCIO QUE CONTENGA CAPÍTULO DE COMPRAS GUBERNAMENTALES
NÚMERO DE IDENTIFICACIÓN EN COMPRANET: LA-50-GYR-050GYR040-T-2-2024

PROGRAMA "MOBILIARIO MÉDICO Y DE LABORATORIO PARA HOSPITALES PRIORITARIOS"

PART.	DESTINO	DESCRIPCIÓN	LICITANTE	EVALUACIÓN TÉCNICA
			BECOMAR DE MEXICO, S. DE R.L. DE C.V.	NO SE EMITE EVALUACIÓN CON FUNDAMENTO EN EL ART. 36 LAAASP
			ERGONOMIA PRODUCTIVIDAD SA DE CV	NO SE EMITE EVALUACIÓN POR SOBREPASAR EL TECHO PRESUPUESTAL
687	ZARAGOZA	ESCALERILLA DE DOS PELDAÑOS.	TECNOLOGIA INTEGRAL PERSONALIZABLE SA DE CV	CUMPLE
			AH CORPORATIVO MEDICO DE MEXICO, S.A. DE C.V.	NO CUMPLEN.
			SERPROF BIOMED SA DE CV	NO SE EMITE EVALUACIÓN CON FUNDAMENTO EN EL ART. 36 LAAASP
			JOSE MIGUEL URIBE ALVAREZ TOSTADO	NO SE EMITE EVALUACIÓN CON FUNDAMENTO EN EL ART. 36 LAAASP
			DISTRIBUIDORA AXKAN KUALI SAS DE CV	NO SE EMITE EVALUACIÓN CON FUNDAMENTO EN EL ART. 36 LAAASP
			IMPULSORA DE CONSULTORIA E INGENIERIA MEXICANA SA DE CV	NO SE EMITE EVALUACIÓN CON FUNDAMENTO EN EL ART. 36 LAAASP
			EDVAG CONCEPTOS COMERCIALES SA DE CV	NO SE EMITE EVALUACIÓN CON FUNDAMENTO EN EL ART. 36 LAAASP
			MUEBLES LA FORJA DE JUAN ESCOBAR SA DE CV	NO SE EMITE EVALUACIÓN CON FUNDAMENTO EN EL ART. 36 LAAASP
			ARO MOBEL, S.A. DE C.V.	NO SE EMITE EVALUACIÓN CON FUNDAMENTO EN EL ART. 36 LAAASP
			ERGONOMIA PRODUCTIVIDAD SA DE CV	NO SE EMITE EVALUACIÓN CON FUNDAMENTO EN EL ART. 36 LAAASP
			TECNO COMERCIAL PAKTLI SA DE CV	NO SE EMITE EVALUACIÓN POR SOBREPASAR EL TECHO PRESUPUESTAL
			TECNO ROBLES DE MEXICO SA DE CV	NO SE EMITE EVALUACIÓN POR SOBREPASAR EL TECHO PRESUPUESTAL
688	ZARAGOZA	ESTANTE GUARDA ESTERIL DE 90 CM.	INFRAESTRUCTURA HOSPITALARIA PROEMSA SA DE CV	CUMPLE
			EDVAG CONCEPTOS COMERCIALES SA DE CV	CUMPLE
			TECNOLOGIA INTEGRAL PERSONALIZABLE SA DE CV	NO SE EMITE EVALUACIÓN CON FUNDAMENTO EN EL ART. 36 LAAASP
			TECNO ROBLES DE MEXICO SA DE CV	NO SE EMITE EVALUACIÓN CON FUNDAMENTO EN EL ART. 36 LAAASP
			DISTRIBUIDORA AXKAN KUALI SAS DE CV	NO SE EMITE EVALUACIÓN CON FUNDAMENTO EN EL ART. 36 LAAASP
			GRUPO EMPRESARIAL TECNICARE SA DE CV	NO SE EMITE EVALUACIÓN CON FUNDAMENTO EN EL ART. 36 LAAASP
			BECOMAR DE MEXICO, S. DE R.L. DE C.V.	NO SE EMITE EVALUACIÓN CON FUNDAMENTO EN EL ART. 36 LAAASP

Durango 291, Piso 9, Col. Roma Norte, Alcaldía Cuauhtémoc, C. P. 06700, Ciudad de México.
Tel. 55 5726 1700, Ext. 19225. www.imss.gob.mx

2024 Felipe Carrillo PUERTO

ACTA DE FALLO

LICITACIÓN PÚBLICA INTERNACIONAL ELECTRÓNICA BAJO COBERTURA DE TRATADOS DE LIBRE COMERCIO QUE CONTENGA CAPÍTULO DE COMPRAS GUBERNAMENTALES
NÚMERO DE IDENTIFICACIÓN EN COMPRANET: LA-50-GYR-050GYR040-T-2-2024

PROGRAMA "MOBILIARIO MÉDICO Y DE LABORATORIO PARA HOSPITALES PRIORITARIOS"

PART.	DESTINO	DESCRIPCIÓN	LICITANTE	EVALUACIÓN TÉCNICA
			MUEBLES LA FORJA DE JUAN ESCOBAR SA DE CV	NO SE EMITE EVALUACIÓN CON FUNDAMENTO EN EL ART. 36 LAAASP
			IMPULSORA DE CONSULTORIA E INGENIERIA MEXICANA SA DE CV	NO SE EMITE EVALUACIÓN CON FUNDAMENTO EN EL ART. 36 LAAASP
			ERGONOMIA PRODUCTIVIDAD SA DE CV	NO SE EMITE EVALUACIÓN POR SOBREPASAR EL TECHO PRESUPUESTAL
689	ZARAGOZA	ESTANTE GUARDA ESTERIL DE 120 CM	INFRAESTRUCTURA HOSPITALARIA PROEMSA SA DE CV	CUMPLE
			IDHESA BIENES Y SERVICIOS SA DE CV	NO CUMPLEN
			EDVAG CONCEPTOS COMERCIALES SA DE CV	NO SE EMITE EVALUACIÓN CON FUNDAMENTO EN EL ART. 36 LAAASP
			DALISA SERVICES SA DE CV	NO SE EMITE EVALUACIÓN CON FUNDAMENTO EN EL ART. 36 LAAASP
			DISTRIBUIDORA AXKAN KUALI SAS DE CV	NO SE EMITE EVALUACIÓN CON FUNDAMENTO EN EL ART. 36 LAAASP
			TECNOLOGIA INTEGRAL PERSONALIZABLE SA DE CV	NO SE EMITE EVALUACIÓN CON FUNDAMENTO EN EL ART. 36 LAAASP
			MUEBLES LA FORJA DE JUAN ESCOBAR SA DE CV	NO SE EMITE EVALUACIÓN CON FUNDAMENTO EN EL ART. 36 LAAASP
			IMPULSORA DE CONSULTORIA E INGENIERIA MEXICANA SA DE CV	NO SE EMITE EVALUACIÓN CON FUNDAMENTO EN EL ART. 36 LAAASP
			GRUPO EMPRESARIAL TECNICARE SA DE CV	NO SE EMITE EVALUACIÓN CON FUNDAMENTO EN EL ART. 36 LAAASP
			BECOMAR DE MEXICO, S. DE R.L. DE C.V.	NO SE EMITE EVALUACIÓN POR SOBREPASAR EL TECHO PRESUPUESTAL
			TECNO ROBLES DE MEXICO SA DE CV	NO SE EMITE EVALUACIÓN POR SOBREPASAR EL TECHO PRESUPUESTAL
			ERGONOMIA PRODUCTIVIDAD SA DE CV	NO SE EMITE EVALUACIÓN POR SOBREPASAR EL TECHO PRESUPUESTAL
690	ZARAGOZA	JABONERA DE PEDAL	SERPROF BIOMED SA DE CV	CUMPLE
			DALISA SERVICES SA DE CV	CUMPLE
			CARLOS ARTURO GARCIA RIVERA	NO SE EMITE EVALUACIÓN CON FUNDAMENTO EN EL ART. 36 LAAASP
			EDVAG CONCEPTOS COMERCIALES SA DE CV	NO SE EMITE EVALUACIÓN CON FUNDAMENTO EN EL ART. 36 LAAASP
			TECNO ROBLES DE MEXICO SA DE CV	NO SE EMITE EVALUACIÓN CON FUNDAMENTO EN EL ART. 36 LAAASP
			DISTRIBUIDORA AXKAN KUALI SAS DE CV	NO SE EMITE EVALUACIÓN CON FUNDAMENTO EN EL ART. 36 LAAASP

Durango 291, Piso 11, Col. Roma Norte, Alcaldía Cuauhtémoc, C. P. 06700, Ciudad de México
Tel. 55 5726 1700, Ext. 14923 www.imss.gob.mx

2024 Felipe Carrillo PUERTO

GOBIERNO DE MÉXICO | IMSS

DIRECCIÓN DE ADMINISTRACIÓN
Unidad de Adquisiciones
Coordinación de Adquisición de Bienes y Contratación de Servicios
Coordinación Técnica de Adquisición de Bienes de Inversión y Activos
División de Equipo y Mobiliario Médico

ACTA DE FALLO

LICITACIÓN PÚBLICA INTERNACIONAL ELECTRÓNICA BAJO COBERTURA DE TRATADOS DE LIBRE COMERCIO QUE CONTENGA CAPÍTULO DE COMPRAS GUBERNAMENTALES
NÚMERO DE IDENTIFICACIÓN EN COMPRANET: LA-50-GYR-050GYR040-T-2-2024

PROGRAMA "MOBILIARIO MÉDICO Y DE LABORATORIO PARA HOSPITALES PRIORITARIOS"

PART.	DESTINO	DESCRIPCIÓN	LICITANTE	EVALUACIÓN TÉCNICA
			IDHESA BIENES Y SERVICIOS SA DE CV	NO SE EMITE EVALUACIÓN CON FUNDAMENTO EN EL ART. 36 LAAASP
691	ZARAGOZA	LAMPARA DE LUZ INTENSA	EDVAG CONCEPTOS COMERCIALES SA DE CV	CUMPLE
692	ZARAGOZA	LAMPARA DE PIE RODABLE	EDVAG CONCEPTOS COMERCIALES SA DE CV	CUMPLE
			CARLOS ARTURO GARCIA RIVERA	NO CUMPLEN
			DISTRIBUIDORA AXKAN KUALI SAS DE CV	NO SE EMITE EVALUACIÓN CON FUNDAMENTO EN EL ART. 36 LAAASP
			SERPROF BIOMED SA DE CV	NO SE EMITE EVALUACIÓN CON FUNDAMENTO EN EL ART. 36 LAAASP
			TECNOLOGIA INTEGRAL PERSONALIZABLE SA DE CV	NO SE EMITE EVALUACIÓN CON FUNDAMENTO EN EL ART. 36 LAAASP
			IMPULSORA DE CONSULTORIA E INGENIERIA MEXICANA SA DE CV	NO SE EMITE EVALUACIÓN CON FUNDAMENTO EN EL ART. 36 LAAASP
702	ZARAGOZA	MESA CARRO ANESTESIOLOGICO DE 70 CM.	SERPROF BIOMED SA DE CV	CUMPLE
			MUEBLES LA FORJA DE JUAN ESCOBAR SA DE CV	CUMPLE
			EDVAG CONCEPTOS COMERCIALES SA DE CV	NO SE EMITE EVALUACIÓN CON FUNDAMENTO EN EL ART. 36 LAAASP
			TECNOLOGIA INTEGRAL PERSONALIZABLE SA DE CV	NO SE EMITE EVALUACIÓN CON FUNDAMENTO EN EL ART. 36 LAAASP
			IMPULSORA DE CONSULTORIA E INGENIERIA MEXICANA SA DE CV	NO SE EMITE EVALUACIÓN CON FUNDAMENTO EN EL ART. 36 LAAASP
			TECNO ROBLES DE MEXICO SA DE CV	NO SE EMITE EVALUACIÓN POR SOBREPASAR EL TECHO PRESUPUESTAL
			DISTRIBUIDORA AXKAN KUALI SAS DE CV	NO SE EMITE EVALUACIÓN POR SOBREPASAR EL TECHO PRESUPUESTAL
704	ZARAGOZA	MESA DE 180 CM PARA ENSAMBLE CON REPISA INTERMEDIA	MUEBLES LA FORJA DE JUAN ESCOBAR SA DE CV	CUMPLE
			DISTRIBUIDORA AXKAN KUALI SAS DE CV	CUMPLE
			EDVAG CONCEPTOS COMERCIALES SA DE CV	NO SE EMITE EVALUACIÓN CON FUNDAMENTO EN EL ART. 36 LAAASP
			TECNOLOGIA INTEGRAL PERSONALIZABLE SA DE CV	NO SE EMITE EVALUACIÓN POR SOBREPASAR EL TECHO PRESUPUESTAL
705	ZARAGOZA	MESA MAYO.	IDHESA BIENES Y SERVICIOS SA DE CV	NO CUMPLEN
			AH CORPORATIVO MEDICO DE MEXICO, S.A. DE C.V.	NO CUMPLEN

Durango 291, Piso 11, Col. Roma Norte, Alcaldía Cuauhtémoc, C. P. 06700, Ciudad de México
Tel. 55 5726 1700, Ext. 14923 www.imss.gob.mx

2024 Felipe Carrillo PUERTO

ANEXOS
DIVISIÓN DE CONTRATOS

ACTA DE FALLO

LICITACIÓN PÚBLICA INTERNACIONAL ELECTRÓNICA BAJO COBERTURA DE TRATADOS DE LIBRE COMERCIO QUE CONTENGA CAPÍTULO DE COMPRAS GUBERNAMENTALES
NÚMERO DE IDENTIFICACIÓN EN COMPRANET: LA-50-GYR-050GYR040-T-2-2024

PROGRAMA "MOBILIARIO MÉDICO Y DE LABORATORIO PARA HOSPITALES PRIORITARIOS"

PART.	DESTINO	DESCRIPCIÓN	LICITANTE	EVALUACIÓN TÉCNICA
			SERPROF BIOMED SA DE CV	CUMPLE
			TECNOLOGIA INTEGRAL PERSONALIZABLE SA DE CV	NO SE EMITE EVALUACIÓN CON FUNDAMENTO EN EL ART. 36 LAAASP
			CARLOS ARTURO GARCIA RIVERA	NO SE EMITE EVALUACIÓN CON FUNDAMENTO EN EL ART. 36 LAAASP
			ERGONOMIA PRODUCTIVIDAD SA DE CV	NO SE EMITE EVALUACIÓN CON FUNDAMENTO EN EL ART. 36 LAAASP
			MUEBLES LA FORJA DE JUAN ESCOBAR SA DE CV	NO SE EMITE EVALUACIÓN CON FUNDAMENTO EN EL ART. 36 LAAASP
			DALISA SERVICES SA DE CV	NO SE EMITE EVALUACIÓN CON FUNDAMENTO EN EL ART. 36 LAAASP
			IMPULSORA DE CONSULTORIA E INGENIERIA MEXICANA SA DE CV	NO SE EMITE EVALUACIÓN CON FUNDAMENTO EN EL ART. 36 LAAASP
			EDVAG CONCEPTOS COMERCIALES SA DE CV	NO SE EMITE EVALUACIÓN CON FUNDAMENTO EN EL ART. 36 LAAASP
			GRUPO EMPRESARIAL TECNICARE SA DE CV	NO SE EMITE EVALUACIÓN CON FUNDAMENTO EN EL ART. 36 LAAASP
			INVITRO DIAGNOSTICS MEXICO SA DE CV	NO SE EMITE EVALUACIÓN CON FUNDAMENTO EN EL ART. 36 LAAASP
			DISTRIBUIDORA AXKAN KUALI SAS DE CV	NO SE EMITE EVALUACIÓN CON FUNDAMENTO EN EL ART. 36 LAAASP
			BECOMAR DE MEXICO, S. DE R.L. DE C.V.	NO SE EMITE EVALUACIÓN POR SOBREPASAR EL TECHO PRESUPUESTAL
706	ZARAGOZA	MESA PARA EXPLORACION PEDIATRICA	MUEBLES LA FORJA DE JUAN ESCOBAR SA DE CV	CUMPLE
			EDVAG CONCEPTOS COMERCIALES SA DE CV	CUMPLE
			DISTRIBUIDORA AXKAN KUALI SAS DE CV	NO SE EMITE EVALUACIÓN POR SOBREPASAR EL TECHO PRESUPUESTAL
			IMPULSORA DE CONSULTORIA E INGENIERIA MEXICANA SA DE CV	NO SE EMITE EVALUACIÓN POR SOBREPASAR EL TECHO PRESUPUESTAL
707	ZARAGOZA	MESA PARA INSTRUMENTAL QUIRURGICO	SERPROF BIOMED SA DE CV	CUMPLE
			CARLOS ARTURO GARCIA RIVERA	NO CUMPLEN
			TECNO ROBLES DE MEXICO SA DE CV	NO SE EMITE EVALUACIÓN CON FUNDAMENTO EN EL ART. 36 LAAASP
			EDVAG CONCEPTOS COMERCIALES SA DE CV	NO SE EMITE EVALUACIÓN CON FUNDAMENTO EN EL ART. 36 LAAASP
			INVITRO DIAGNOSTICS MEXICO SA DE CV	NO SE EMITE EVALUACIÓN CON FUNDAMENTO EN EL ART. 36 LAAASP

GOBIERNO DE MÉXICO | IMSS

DIRECCIÓN DE ADMINISTRACIÓN
Unidad de Adquisiciones
Coordinación de Adquisición de Bienes y Contratación de Servicios
Coordinación Técnica de Adquisición de Bienes de Inversión y Activos
División de Equipo y Mobiliario Médico

ACTA DE FALLO

LICITACIÓN PÚBLICA INTERNACIONAL ELECTRÓNICA BAJO COBERTURA DE TRATADOS DE LIBRE COMERCIO QUE CONTENGA CAPÍTULO DE COMPRAS GUBERNAMENTALES
NÚMERO DE IDENTIFICACIÓN EN COMPRANET: LA-50-GYR-050GYR040-T-2-2024

PROGRAMA "MOBILIARIO MÉDICO Y DE LABORATORIO PARA HOSPITALES PRIORITARIOS"

PART.	DESTINO	DESCRIPCIÓN	LICITANTE	EVALUACIÓN TÉCNICA
			IMPULSORA DE CONSULTORIA E INGENIERIA MEXICANA SA DE CV	NO SE EMITE EVALUACIÓN CON FUNDAMENTO EN EL ART. 36 LAAASP
			MUEBLES LA FORJA DE JUAN ESCOBAR SA DE CV	NO SE EMITE EVALUACIÓN CON FUNDAMENTO EN EL ART. 36 LAAASP
			DISTRIBUIDORA AXKAN KUALI SAS DE CV	NO SE EMITE EVALUACIÓN POR SOBREPASAR EL TECHO PRESUPUESTAL
708	ZARAGOZA	MESA PARA REHIDRATACIÓN	SERPROF BIOMED SA DE CV	CUMPLE
			EDVAG CONCEPTOS COMERCIALES SA DE CV	CUMPLE
			IMPULSORA DE CONSULTORIA E INGENIERIA MEXICANA SA DE CV	NO SE EMITE EVALUACIÓN CON FUNDAMENTO EN EL ART. 36 LAAASP
			DISTRIBUIDORA AXKAN KUALI SAS DE CV	NO SE EMITE EVALUACIÓN POR SOBREPASAR EL TECHO PRESUPUESTAL
709	ZARAGOZA	MESA PASTEUR	AH CORPORATIVO MEDICO DE MEXICO, S.A. DE C.V.	NO CUMPLEN
			SERPROF BIOMED SA DE CV	CUMPLE
			IDHESA BIENES Y SERVICIOS SA DE CV	NO SE EMITE EVALUACIÓN CON FUNDAMENTO EN EL ART. 36 LAAASP
			CARLOS ARTURO GARCIA RIVERA	NO SE EMITE EVALUACIÓN CON FUNDAMENTO EN EL ART. 36 LAAASP
			TECNOLOGIA INTEGRAL PERSONALIZABLE SA DE CV	NO SE EMITE EVALUACIÓN CON FUNDAMENTO EN EL ART. 36 LAAASP
			EDVAG CONCEPTOS COMERCIALES SA DE CV	NO SE EMITE EVALUACIÓN CON FUNDAMENTO EN EL ART. 36 LAAASP
			DISTRIBUIDORA INTERNACIONAL HOSPITALARIA SA DE CV	NO SE EMITE EVALUACIÓN CON FUNDAMENTO EN EL ART. 36 LAAASP
			DALISA SERVICES SA DE CV	NO SE EMITE EVALUACIÓN CON FUNDAMENTO EN EL ART. 36 LAAASP
			TECNO ROBLES DE MEXICO SA DE CV	NO SE EMITE EVALUACIÓN CON FUNDAMENTO EN EL ART. 36 LAAASP
			IMPULSORA DE CONSULTORIA E INGENIERIA MEXICANA SA DE CV	NO SE EMITE EVALUACIÓN CON FUNDAMENTO EN EL ART. 36 LAAASP
			INVITRO DIAGNOSTICS MEXICO SA DE CV	NO SE EMITE EVALUACIÓN CON FUNDAMENTO EN EL ART. 36 LAAASP
			MUEBLES LA FORJA DE JUAN ESCOBAR SA DE CV	NO SE EMITE EVALUACIÓN CON FUNDAMENTO EN EL ART. 36 LAAASP
			DISTRIBUIDORA AXKAN KUALI SAS DE CV	NO SE EMITE EVALUACIÓN CON FUNDAMENTO EN EL ART. 36 LAAASP
			TECNO COMERCIAL PAKTLI SA DE CV	NO SE EMITE EVALUACIÓN CON FUNDAMENTO EN EL ART. 36 LAAASP
			ERGONOMIA PRODUCTIVIDAD SA DE CV	NO SE EMITE EVALUACIÓN CON FUNDAMENTO EN EL ART. 36 LAAASP

ACTA DE FALLO

LICITACIÓN PÚBLICA INTERNACIONAL ELECTRÓNICA BAJO COBERTURA DE TRATADOS DE LIBRE COMERCIO QUE CONTENGA CAPÍTULO DE COMPRAS GUBERNAMENTALES
NÚMERO DE IDENTIFICACIÓN EN COMPRANET: LA-50-GYR-050GYR040-T-2-2024

PROGRAMA "MOBILIARIO MÉDICO Y DE LABORATORIO PARA HOSPITALES PRIORITARIOS"

PART.	DESTINO	DESCRIPCIÓN	LICITANTE	EVALUACIÓN TÉCNICA
			BECOMAR DE MEXICO, S. DE P.L. DE C.V.	NO SE EMITE EVALUACIÓN POR SOBREPASAR EL TECHO PRESUPUESTAL
710	ZARAGOZA	MESA PUENTE	SERPROF BIOMED SA DE CV	CUMPLE
			IDHESA BIENES Y SERVICIOS SA DE CV	NO CUMPLEN
			TECNOLOGIA INTEGRAL PERSONALIZABLE SA DE CV	NO SE EMITE EVALUACIÓN CON FUNDAMENTO EN EL ART. 36 LAAASP
			IMPULSORA DE CONSULTORIA E INGENIERIA MEXICANA SA DE CV	NO SE EMITE EVALUACIÓN CON FUNDAMENTO EN EL ART. 36 LAAASP
			EDVAG CONCEPTOS COMERCIALES SA DE CV	NO SE EMITE EVALUACIÓN CON FUNDAMENTO EN EL ART. 36 LAAASP
			IRVITRO DIAGNOSTICS MEXICO SA DE CV	NO SE EMITE EVALUACIÓN CON FUNDAMENTO EN EL ART. 36 LAAASP
			CARLOS ARTURO GARCIA RIVERA	NO SE EMITE EVALUACIÓN CON FUNDAMENTO EN EL ART. 36 LAAASP
			DISTRIBUIDORA INTERNACIONAL HOSPITALARIA SA DE CV	NO SE EMITE EVALUACIÓN CON FUNDAMENTO EN EL ART. 36 LAAASP
			MUEBLES LA FORJA DE JUAN ESCOBAR SA DE CV	NO SE EMITE EVALUACIÓN CON FUNDAMENTO EN EL ART. 36 LAAASP
			TECNO ROBLES DE MEXICO SA DE CV	NO SE EMITE EVALUACIÓN POR SOBREPASAR EL TECHO PRESUPUESTAL
			ERGONOMIA PRODUCTIVIDAD SA DE CV	NO SE EMITE EVALUACIÓN POR SOBREPASAR EL TECHO PRESUPUESTAL
			DISTRIBUIDORA AXKAN KUALI SAS DE CV	NO SE EMITE EVALUACIÓN POR SOBREPASAR EL TECHO PRESUPUESTAL
711	ZARAGOZA	MESA RIGIDA DE MADERA	EDVAG CONCEPTOS COMERCIALES SA DE CV	CUMPLE
			DISTRIBUIDORA AXKAN KUALI SAS DE CV	NO SE EMITE EVALUACIÓN POR SOBREPASAR EL TECHO PRESUPUESTAL
			ERGONOMIA PRODUCTIVIDAD SA DE CV	NO SE EMITE EVALUACIÓN POR SOBREPASAR EL TECHO PRESUPUESTAL
712	ZARAGOZA	MESA RINON	SERPROF BIOMED SA DE CV	CUMPLE
			IDHESA BIENES Y SERVICIOS SA DE CV	NO CUMPLEN
			TECNOLOGIA INTEGRAL PERSONALIZABLE SA DE CV	NO SE EMITE EVALUACIÓN CON FUNDAMENTO EN EL ART. 36 LAAASP
			CARLOS ARTURO GARCIA RIVERA	NO SE EMITE EVALUACIÓN CON FUNDAMENTO EN EL ART. 36 LAAASP
			EDVAG CONCEPTOS COMERCIALES SA DE CV	NO SE EMITE EVALUACIÓN CON FUNDAMENTO EN EL ART. 36 LAAASP

Durango 291, Piso 11, Col. Roma Norte, Alcaldía Cuauhtémoc, C. P. 06700, Ciudad de México
Tel. 55 5726 1700, Ext. 56125 www.imss.gob.mx
2024 Felipe Carrillo PUERTO

ACTA DE FALLO

LICITACIÓN PÚBLICA INTERNACIONAL ELECTRÓNICA BAJO COBERTURA DE TRATADOS DE LIBRE COMERCIO QUE CONTENGA CAPÍTULO DE COMPRAS GUBERNAMENTALES
NÚMERO DE IDENTIFICACIÓN EN COMPRANET: LA-50-GYR-050GYR040-T-2-2024

PROGRAMA "MOBILIARIO MÉDICO Y DE LABORATORIO PARA HOSPITALES PRIORITARIOS"

PART.	DESTINO	DESCRIPCIÓN	LICITANTE	EVALUACIÓN TÉCNICA
			IMPULSORA DE CONSULTORIA E INGENIERIA MEXICANA SA DE CV	NO SE EMITE EVALUACIÓN CON FUNDAMENTO EN EL ART. 36 LAAASP
			TECNO ROBLES DE MEXICO SA DE CV	NO SE EMITE EVALUACIÓN CON FUNDAMENTO EN EL ART. 36 LAAASP
			DISTRIBUIDORA AXKAN KUALI SAS DE CV	NO SE EMITE EVALUACIÓN CON FUNDAMENTO EN EL ART. 36 LAAASP
			ERGONOMIA PRODUCTIVIDAD SA DE CV	NO SE EMITE EVALUACIÓN CON FUNDAMENTO EN EL ART. 36 LAAASP
713	ZARAGOZA	REPISA DE 120 CM CONTRA MURO.	MUEBLES LA FORJA DE JUAN ESCOBAR SA DE CV	CUMPLE
			EDVAG CONCEPTOS COMERCIALES SA DE CV	CUMPLE
			IMPULSORA DE CONSULTORIA E INGENIERIA MEXICANA SA DE CV	NO SE EMITE EVALUACIÓN CON FUNDAMENTO EN EL ART. 36 LAAASP
			DISTRIBUIDORA AXKAN KUALI SAS DE CV	NO SE EMITE EVALUACIÓN CON FUNDAMENTO EN EL ART. 36 LAAASP
			TECNO ROBLES DE MEXICO SA DE CV	NO SE EMITE EVALUACIÓN POR SOBREPASAR EL TECHO PRESUPUESTAL
714	ZARAGOZA	REPISA DE 180 CM CONTRA MURO.	EDVAG CONCEPTOS COMERCIALES SA DE CV	CUMPLE
			MUEBLES LA FORJA DE JUAN ESCOBAR SA DE CV	CUMPLE
			IMPULSORA DE CONSULTORIA E INGENIERIA MEXICANA SA DE CV	NO SE EMITE EVALUACIÓN POR SOBREPASAR EL TECHO PRESUPUESTAL
			DISTRIBUIDORA AXKAN KUALI SAS DE CV	NO SE EMITE EVALUACIÓN POR SOBREPASAR EL TECHO PRESUPUESTAL
715	ZARAGOZA	RIEL PORTAVENOCUSIS.	NETA SUMINISTROS MÉDICOS SA DE CV	CUMPLE
			TECNO ROBLES DE MEXICO SA DE CV	NO CUMPLEN
			IDHESA BIENES Y SERVICIOS SA DE CV	NO SE EMITE EVALUACIÓN CON FUNDAMENTO EN EL ART. 36 LAAASP
			EDVAG CONCEPTOS COMERCIALES SA DE CV	NO SE EMITE EVALUACIÓN CON FUNDAMENTO EN EL ART. 36 LAAASP
			DISTRIBUIDORA AXKAN KUALI SAS DE CV	NO SE EMITE EVALUACIÓN CON FUNDAMENTO EN EL ART. 36 LAAASP
			DALISA SERVICES SA DE CV.	NO SE EMITE EVALUACIÓN CON FUNDAMENTO EN EL ART. 36 LAAASP
			JOSE MIGUEL URIBE ALVAREZ TOSTADO	NO SE EMITE EVALUACIÓN CON FUNDAMENTO EN EL ART. 36 LAAASP
			ERGONOMIA PRODUCTIVIDAD SA DE CV	NO SE EMITE EVALUACIÓN CON FUNDAMENTO EN EL ART. 36 LAAASP

Durango 291, Piso 11, Col. Roma Norte, Alcaldía Cuauhtémoc, C. P. 06700, Ciudad de México
Tel. 55 5726 1700, Ext. 56125 www.imss.gob.mx
2024 Felipe Carrillo PUERTO

ANEXOS
DIVISIÓN DE CONTRATOS

ACTA DE FALLO

LICITACIÓN PÚBLICA INTERNACIONAL ELECTRÓNICA BAJO COBERTURA DE TRATADOS DE LIBRE COMERCIO QUE CONTENGA CAPÍTULO DE COMPRAS GUBERNAMENTALES
NÚMERO DE IDENTIFICACIÓN EN COMPRANET: LA-50-GYR-050GYR040-T-2-2024

PROGRAMA "MOBILIARIO MÉDICO Y DE LABORATORIO PARA HOSPITALES PRIORITARIOS"

PART.	DESTINO	DESCRIPCIÓN	LICITANTE	EVALUACIÓN TÉCNICA
			DISTRIBUIDORA INTERNACIONAL HOSPITALARIA SA DE CV	NO SE EMITE EVALUACIÓN CON FUNDAMENTO EN EL ART. 36 LAAASP
			IMPULSORA DE CONSULTORIA E INGENIERIA MEXICANA SA DE CV	NO SE EMITE EVALUACIÓN CON FUNDAMENTO EN EL ART. 36 LAAASP
716	ZARAGOZA	RIÑON DE ACERO INOXIDABLE DE 250 ML.	INFRAESTRUCTURA HOSPITALARIA PROEMSA SA DE CV	CUMPLE
			SERPROF BIOMED SA DE CV	CUMPLE
			TECNO ROBLES DE MEXICO SA DE CV	NO SE EMITE EVALUACIÓN CON FUNDAMENTO EN EL ART. 36 LAAASP
			EDVAG CONCEPTOS COMERCIALES SA DE CV	NO SE EMITE EVALUACIÓN CON FUNDAMENTO EN EL ART. 36 LAAASP
			DISTRIBUIDORA AXKAN KUALI SAS DE CV	NO SE EMITE EVALUACIÓN CON FUNDAMENTO EN EL ART. 36 LAAASP
			ERGONOMIA PRODUCTIVIDAD SA DE CV	NO SE EMITE EVALUACIÓN CON FUNDAMENTO EN EL ART. 36 LAAASP
			IDHESA BIENES Y SERVICIOS SA DE CV	NO SE EMITE EVALUACIÓN CON FUNDAMENTO EN EL ART. 36 LAAASP
			INVITRO DIAGNOSTICS MEXICO SA DE CV	NO SE EMITE EVALUACIÓN CON FUNDAMENTO EN EL ART. 36 LAAASP
			IMPULSORA DE CONSULTORIA E INGENIERIA MEXICANA SA DE CV	NO SE EMITE EVALUACIÓN CON FUNDAMENTO EN EL ART. 36 LAAASP
			CARLOS ARTURO GARCIA RIVERA	NO SE EMITE EVALUACIÓN CON FUNDAMENTO EN EL ART. 36 LAAASP
717	ZARAGOZA	RIÑON DE ACERO INOXIDABLE DE 500 ML.	INFRAESTRUCTURA HOSPITALARIA PROEMSA SA DE CV	CUMPLE
			SERPROF BIOMED SA DE CV	CUMPLE
			TECNO ROBLES DE MEXICO SA DE CV	NO SE EMITE EVALUACIÓN CON FUNDAMENTO EN EL ART. 36 LAAASP
			EDVAG CONCEPTOS COMERCIALES SA DE CV	NO SE EMITE EVALUACIÓN CON FUNDAMENTO EN EL ART. 36 LAAASP
			DISTRIBUIDORA AXKAN KUALI SAS DE CV	NO SE EMITE EVALUACIÓN CON FUNDAMENTO EN EL ART. 36 LAAASP
			ERGONOMIA PRODUCTIVIDAD SA DE CV	NO SE EMITE EVALUACIÓN CON FUNDAMENTO EN EL ART. 36 LAAASP
			IMPULSORA DE CONSULTORIA E INGENIERIA MEXICANA SA DE CV	NO SE EMITE EVALUACIÓN CON FUNDAMENTO EN EL ART. 36 LAAASP
			INVITRO DIAGNOSTICS MEXICO SA DE CV	NO SE EMITE EVALUACIÓN CON FUNDAMENTO EN EL ART. 36 LAAASP
			CARLOS ARTURO GARCIA RIVERA	NO SE EMITE EVALUACIÓN CON FUNDAMENTO EN EL ART. 36 LAAASP
			IDHESA BIENES Y SERVICIOS SA DE CV	NO SE EMITE EVALUACIÓN CON FUNDAMENTO EN EL ART. 36 LAAASP

GOBIERNO DE MÉXICO | IMSS

DIRECCIÓN DE ADMINISTRACIÓN
Unidad de Adquisiciones
Coordinación de Adquisición de Bienes y Contratación de Servicios
Coordinación Técnica de Adquisición de Bienes de Inversión y Activos
División de Equipo y Mobiliario Médico

ACTA DE FALLO

LICITACIÓN PÚBLICA INTERNACIONAL ELECTRÓNICA BAJO COBERTURA DE TRATADOS DE LIBRE COMERCIO QUE CONTENGA CAPÍTULO DE COMPRAS GUBERNAMENTALES
NÚMERO DE IDENTIFICACIÓN EN COMPRANET: LA-50-GYR-050GYR040-T-2-2024

PROGRAMA "MOBILIARIO MÉDICO Y DE LABORATORIO PARA HOSPITALES PRIORITARIOS"

PART.	DESTINO	DESCRIPCIÓN	LICITANTE	EVALUACIÓN TÉCNICA
718	ZARAGOZA	SILLA DE RUEDAS CON DESCANSAPIES.	IDHESA BIENES Y SERVICIOS SA DE CV	NO CUMPLE EN
			TECNO ROBLES DE MEXICO SA DE CV	NO CUMPLEN
			SERPROF BIOMED SA DE CV	CUMPLE
			EDVAG CONCEPTOS COMERCIALES SA DE CV	NO SE EMITE EVALUACIÓN CON FUNDAMENTO EN EL ART. 36 LAAASP
			ERGONOMIA PRODUCTIVIDAD SA DE CV	NO SE EMITE EVALUACIÓN CON FUNDAMENTO EN EL ART. 36 LAAASP
719	ZARAGOZA	VASO PARA MEDICAMENTOS DE 30 CM CUBICOS.	SERPROF BIOMED SA DE CV	CUMPLE
			TECNO ROBLES DE MEXICO SA DE CV	NO SE EMITE EVALUACIÓN CON FUNDAMENTO EN EL ART. 36 LAAASP
			IMPULSORA DE CONSULTORIA E INGENIERIA MEXICANA SA DE CV	NO SE EMITE EVALUACIÓN CON FUNDAMENTO EN EL ART. 36 LAAASP
			DISTRIBUIDORA AXKAN KUALI SAS DE CV	NO SE EMITE EVALUACIÓN CON FUNDAMENTO EN EL ART. 36 LAAASP
			EDVAG CONCEPTOS COMERCIALES SA DE CV	NO SE EMITE EVALUACIÓN CON FUNDAMENTO EN EL ART. 36 LAAASP
720	ZARAGOZA	VASO PARA MEDICAMENTOS DE 140 CM CUBICOS.	INFRAESTRUCTURA HOSPITALARIA PROEMSA SA DE CV	CUMPLE
			DISTRIBUIDORA AXKAN KUALI SAS DE CV	CUMPLE
			EDVAG CONCEPTOS COMERCIALES SA DE CV	NO SE EMITE EVALUACIÓN POR SOBREPASAR EL TECHO PRESUPUESTAL
721	ZARAGOZA	VASO CON TAPA DE UN LITRO.	INFRAESTRUCTURA HOSPITALARIA PROEMSA SA DE CV	CUMPLE
			EDVAG CONCEPTOS COMERCIALES SA DE CV	CUMPLE
			DISTRIBUIDORA AXKAN KUALI SAS DE CV	NO SE EMITE EVALUACIÓN CON FUNDAMENTO EN EL ART. 36 LAAASP
722	ZARAGOZA	BANQUETA DE ALTURA.	SERPROF BIOMED SA DE CV	CUMPLE
			TECNO ROBLES DE MEXICO SA DE CV	NO CUMPLEN
			IMPULSORA DE CONSULTORIA E INGENIERIA MEXICANA SA DE CV	NO SE EMITE EVALUACIÓN CON FUNDAMENTO EN EL ART. 36 LAAASP
			EDVAG CONCEPTOS COMERCIALES SA DE CV	NO SE EMITE EVALUACIÓN CON FUNDAMENTO EN EL ART. 36 LAAASP
			DISTRIBUIDORA AXKAN KUALI SAS DE CV	NO SE EMITE EVALUACIÓN POR SOBREPASAR EL TECHO PRESUPUESTAL
			TECNOLOGIA INTEGRAL PERSONALIZABLE SA DE CV	NO SE EMITE EVALUACIÓN POR SOBREPASAR EL TECHO

ACTA DE FALLO

LICITACIÓN PÚBLICA INTERNACIONAL ELECTRÓNICA BAJO COBERTURA DE TRATADOS DE LIBRE COMERCIO QUE CONTENGA CAPÍTULO DE COMPRAS GUBERNAMENTALES
NÚMERO DE IDENTIFICACIÓN EN COMPRANET: LA-50-GYR-050GYR040-T-2-2024

PROGRAMA "MOBILIARIO MÉDICO Y DE LABORATORIO PARA HOSPITALES PRIORITARIOS"

PART.	DESTINO	DESCRIPCIÓN	LICITANTE	EVALUACIÓN TÉCNICA
				PRESUPUESTAL
723	ZARAGOZA	DIVÁN (CHAISE LONGUE).	TECNO ROBLES DE MEXICO SA DE CV	NO CUMPLEN
			EDVAG CONCEPTOS COMERCIALES SA DE CV	CUMPLE
			DISTRIBUIDORA AXKAN KUALI SAS DE CV	NO SE EMITE EVALUACIÓN CON FUNDAMENTO EN EL ART. 36 LAAASP
			TECNOLOGIA INTEGRAL PERSONALIZABLE SA DE CV	NO SE EMITE EVALUACIÓN CON FUNDAMENTO EN EL ART. 36 LAAASP
			IMPULSORA DE CONSULTORIA E INGENIERIA MEXICANA SA DE CV	NO SE EMITE EVALUACIÓN CON FUNDAMENTO EN EL ART. 36 LAAASP
			MUEBLES LA FORJA DE JUAN ESCOBAR SA DE CV	NO SE EMITE EVALUACIÓN CON FUNDAMENTO EN EL ART. 36 LAAASP
			ERGONOMIA PRODUCTIVIDAD SA DE CV	NO SE EMITE EVALUACIÓN CON FUNDAMENTO EN EL ART. 36 LAAASP
724	ZARAGOZA	LITERAS METÁLICAS.	EDVAG CONCEPTOS COMERCIALES SA DE CV	CUMPLE
			IDHESA BIENES Y SERVICIOS SA DE CV	NO CUMPLEN
			TECNO ROBLES DE MEXICO SA DE CV	NO SE EMITE EVALUACIÓN CON FUNDAMENTO EN EL ART. 36 LAAASP
			DALISA SERVICES SA DE CV	NO SE EMITE EVALUACIÓN CON FUNDAMENTO EN EL ART. 36 LAAASP
			ARO MOBEL, S.A. DE C.V.	NO SE EMITE EVALUACIÓN CON FUNDAMENTO EN EL ART. 36 LAAASP
			MUEBLES LA FORJA DE JUAN ESCOBAR SA DE CV	NO SE EMITE EVALUACIÓN CON FUNDAMENTO EN EL ART. 36 LAAASP
			ERGONOMIA PRODUCTIVIDAD SA DE CV	NO SE EMITE EVALUACIÓN CON FUNDAMENTO EN EL ART. 36 LAAASP
725	ZARAGOZA	ORINAL PARA VARONES.	INFRAESTRUCTURA HOSPITALARIA PROIMSA SA DE CV	CUMPLE
			SERPROF BIOMED SA DE CV	CUMPLE
			TECNO ROBLES DE MEXICO SA DE CV	NO SE EMITE EVALUACIÓN CON FUNDAMENTO EN EL ART. 36 LAAASP
			CARLOS ARTURO GARCIA RIVERA	NO SE EMITE EVALUACIÓN CON FUNDAMENTO EN EL ART. 36 LAAASP
			EDVAG CONCEPTOS COMERCIALES SA DE CV	NO SE EMITE EVALUACIÓN CON FUNDAMENTO EN EL ART. 36 LAAASP
			JOSE MIGUEL URIBE ALVAREZ TOSTADO	NO SE EMITE EVALUACIÓN CON FUNDAMENTO EN EL ART. 36 LAAASP
			DISTRIBUIDORA AXKAN KUALI SAS DE CV	NO SE EMITE EVALUACIÓN CON FUNDAMENTO EN EL ART. 36 LAAASP

Durango 291, Piso 11, Col. Roma Norte, Alcaldía Cuauhtémoc, C. P. 06700, Ciudad de México
Tel. 55 5726 1700, Ext. 14923 www.imss.gob.mx

2024 Felipe Carrillo PUERTO

GOBIERNO DE MÉXICO | IMSS

DIRECCIÓN DE ADMINISTRACIÓN
Unidad de Adquisiciones
Coordinación de Adquisición de Bienes y Contratación de Servicios
Coordinación Técnica de Adquisición de Bienes de Inversión y Activos
División de Equipo y Mobiliario Médico

ACTA DE FALLO

LICITACIÓN PÚBLICA INTERNACIONAL ELECTRÓNICA BAJO COBERTURA DE TRATADOS DE LIBRE COMERCIO QUE CONTENGA CAPÍTULO DE COMPRAS GUBERNAMENTALES
NÚMERO DE IDENTIFICACIÓN EN COMPRANET: LA-50-GYR-050GYR040-T-2-2024

PROGRAMA "MOBILIARIO MÉDICO Y DE LABORATORIO PARA HOSPITALES PRIORITARIOS"

PART.	DESTINO	DESCRIPCIÓN	LICITANTE	EVALUACIÓN TÉCNICA
			IDHESA BIENES Y SERVICIOS SA DE CV	NO SE EMITE EVALUACIÓN CON FUNDAMENTO EN EL ART. 36 LAAASP
			IMPULSORA DE CONSULTORIA E INGENIERIA MEXICANA SA DE CV	NO SE EMITE EVALUACIÓN CON FUNDAMENTO EN EL ART. 36 LAAASP
			ERGONOMIA PRODUCTIVIDAD SA DE CV	NO SE EMITE EVALUACIÓN POR SOBREPASAR EL TECHO PRESUPUESTAL
726	ZARAGOZA	PORTAVENOCLISIS RODABLE.	INFRAESTRUCTURA HOSPITALARIA PROIMSA SA DE CV	CUMPLE
			SERPROF BIOMED SA DE CV	CUMPLE
			IDHESA BIENES Y SERVICIOS SA DE CV	NO SE EMITE EVALUACIÓN CON FUNDAMENTO EN EL ART. 36 LAAASP
			TECNOLOGIA INTEGRAL PERSONALIZABLE SA DE CV	NO SE EMITE EVALUACIÓN CON FUNDAMENTO EN EL ART. 36 LAAASP
			EDVAG CONCEPTOS COMERCIALES SA DE CV	NO SE EMITE EVALUACIÓN CON FUNDAMENTO EN EL ART. 36 LAAASP
			DALISA SERVICES SA DE CV	NO SE EMITE EVALUACIÓN CON FUNDAMENTO EN EL ART. 36 LAAASP
			IMPULSORA DE CONSULTORIA E INGENIERIA MEXICANA SA DE CV	NO SE EMITE EVALUACIÓN CON FUNDAMENTO EN EL ART. 36 LAAASP
			CARLOS ARTURO GARCIA RIVERA	NO SE EMITE EVALUACIÓN CON FUNDAMENTO EN EL ART. 36 LAAASP
			DISTRIBUIDORA AXKAN KUALI SAS DE CV	NO SE EMITE EVALUACIÓN CON FUNDAMENTO EN EL ART. 36 LAAASP
			ERGONOMIA PRODUCTIVIDAD SA DE CV	NO SE EMITE EVALUACIÓN CON FUNDAMENTO EN EL ART. 36 LAAASP
			TECNO ROBLES DE MEXICO SA DE CV	NO SE EMITE EVALUACIÓN CON FUNDAMENTO EN EL ART. 36 LAAASP
727	ZARAGOZA	CARRO CUNA CON BASINET DE ACRÍLICO.	SERPROF BIOMED SA DE CV	CUMPLE
			EDVAG CONCEPTOS COMERCIALES SA DE CV	CUMPLE
			TECNO ROBLES DE MEXICO SA DE CV	NO SE EMITE EVALUACIÓN CON FUNDAMENTO EN EL ART. 36 LAAASP
			ERGONOMIA PRODUCTIVIDAD SA DE CV	NO SE EMITE EVALUACIÓN CON FUNDAMENTO EN EL ART. 36 LAAASP
			DISTRIBUIDORA AXKAN KUALI SAS DE CV	NO SE EMITE EVALUACIÓN CON FUNDAMENTO EN EL ART. 36 LAAASP
			IMPULSORA DE CONSULTORIA E INGENIERIA MEXICANA SA DE CV	NO SE EMITE EVALUACIÓN CON FUNDAMENTO EN EL ART. 36 LAAASP
728	ZARAGOZA	BÁSCULA PESA BEBÉ TUBULAR TIPO DINAMÓMETRO.	EDVAG CONCEPTOS COMERCIALES SA DE CV	CUMPLE
			INNOVACION MEDICA Y TECNOLOGIAS PARA LA SALUD MX SA DE CV	NO SE EMITE EVALUACIÓN POR SOBREPASAR EL TECHO PRESUPUESTAL

Durango 291, Piso 11, Col. Roma Norte, Alcaldía Cuauhtémoc, C. P. 06700, Ciudad de México
Tel. 55 5726 1700, Ext. 14923 www.imss.gob.mx

2024 Felipe Carrillo PUERTO

ANEXOS
DIVISIÓN DE CONTRATOS

ACTA DE FALLO

LICITACIÓN PÚBLICA INTERNACIONAL ELECTRÓNICA BAJO COBERTURA DE TRATADOS DE LIBRE COMERCIO QUE CONTENGA CAPÍTULO DE COMPRAS GUBERNAMENTALES
NÚMERO DE IDENTIFICACIÓN EN COMPRANET: LA-50-GYR-050GYR040-T-2-2024

PROGRAMA "MOBILIARIO MÉDICO Y DE LABORATORIO PARA HOSPITALES PRIORITARIOS"

PART.	DESTINO	DESCRIPCIÓN	LICITANTE	EVALUACIÓN TÉCNICA
729	ZARAGOZA	CAMPANA DE EXTRACCION PLOMADA.	EDVAG CONCEPTOS COMERCIALES SA DE CV	NO CUMPLEN
730	ZARAGOZA	GABINETE PLOMADO PARA ALMACENAMIENTO DE RADIO ISOTOPOS.	EDVAG CONCEPTOS COMERCIALES SA DE CV	NO CUMPLEN
733	ZARAGOZA	MESA BAJA DE 90 CM CON CUBIERTA DE ACERO INOXIDABLE.	EDVAG CONCEPTOS COMERCIALES SA DE CV	CUMPLE
			DISTRIBUIDORA AXKAN KUALI SAS DE CV	CUMPLE
734	ZARAGOZA	MESA ALTA DE 120 CM CON RESPALDO.	EDVAG CONCEPTOS COMERCIALES SA DE CV	NO SE EMITE EVALUACIÓN POR SOBREPASAR EL TECHO PRESUPUESTAL
			DISTRIBUIDORA AXKAN KUALI SAS DE CV	NO SE EMITE EVALUACIÓN POR SOBREPASAR EL TECHO PRESUPUESTAL
735	ZARAGOZA	CARRO PARA CURACIONES EN ABS.	IMPULSORA DE CONSULTORIA E INGENIERIA MEXICANA SA DE CV	NO CUMPLEN
			EDVAG CONCEPTOS COMERCIALES SA DE CV	CUMPLE
736	ZARAGOZA	CARRO PARA ROPA SUCIA CON TAPA Y APERTURA DE PEDAL.	EDVAG CONCEPTOS COMERCIALES SA DE CV	CUMPLE
			SERPROF BIOMED SA DE CV	CUMPLE
			ERGONOMIA PRODUCTIVIDAD SA DE CV	NO SE EMITE EVALUACIÓN CON FUNDAMENTO EN EL ART. 36 LAAASP
739	ZARAGOZA	SILLON DE EXTRACCIONES.	EDVAG CONCEPTOS COMERCIALES SA DE CV	CUMPLE
740	ZARAGOZA	VESTIDOR CON ARMARIO PARA CONSULTORIO.	EDVAG CONCEPTOS COMERCIALES SA DE CV	CUMPLE
			DISTRIBUIDORA AXKAN KUALI SAS DE CV	CUMPLE
741	ZARAGOZA	MESA ALTA DE 90 CM CON RESPALDO, CAJON Y PUERTAS ABATIBLES.	META SUMINISTROS MEDICOS SA DE CV	CUMPLE
			MUEBLES LA FORJA DE JUAN ESCOBAR SA DE CV	CUMPLE
			EDVAG CONCEPTOS COMERCIALES SA DE CV	NO SE EMITE EVALUACIÓN CON FUNDAMENTO EN EL ART. 36 LAAASP
			TECNOLOGIA INTEGRAL PERSONALIZABLE SA DE CV	NO SE EMITE EVALUACIÓN POR SOBREPASAR EL TECHO PRESUPUESTAL
			BECOMAR DE MEXICO, S. DE R.L. DE C.V.	NO SE EMITE EVALUACIÓN POR SOBREPASAR EL TECHO PRESUPUESTAL
			DALISA SERVICES SA DE CV	NO SE EMITE EVALUACIÓN POR SOBREPASAR EL TECHO PRESUPUESTAL

Durango 291, Piso 9, Col. Roma Norte, Alcaldía Cuauhtémoc, C.P. 06700, Ciudad de México
Tel. 55 5628 1700, Ext. 54823. www.imss.gob.mx

GOBIERNO DE MÉXICO | IMSS

DIRECCIÓN DE ADMINISTRACIÓN
Unidad de Adquisiciones
Coordinación de Adquisición de Bienes y Contratación de Servicios
Coordinación Técnica de Adquisición de Bienes de Inversión y Activos
División de Equipo y Mobiliario Médico

ACTA DE FALLO

LICITACIÓN PÚBLICA INTERNACIONAL ELECTRÓNICA BAJO COBERTURA DE TRATADOS DE LIBRE COMERCIO QUE CONTENGA CAPÍTULO DE COMPRAS GUBERNAMENTALES
NÚMERO DE IDENTIFICACIÓN EN COMPRANET: LA-50-GYR-050GYR040-T-2-2024

PROGRAMA "MOBILIARIO MÉDICO Y DE LABORATORIO PARA HOSPITALES PRIORITARIOS"

PART.	DESTINO	DESCRIPCIÓN	LICITANTE	EVALUACIÓN TÉCNICA
743	ZARAGOZA	MESA ALTA DE 180 CM DE TRABAJO PARA 2 USUARIOS CON RESPALDO.	ERGONOMIA PRODUCTIVIDAD SA DE CV	NO SE EMITE EVALUACIÓN POR SOBREPASAR EL TECHO PRESUPUESTAL
			DISTRIBUIDORA AXKAN KUALI SAS DE CV	NO SE EMITE EVALUACIÓN POR SOBREPASAR EL TECHO PRESUPUESTAL
			TECNO ROBLES DE MEXICO SA DE CV	NO SE EMITE EVALUACIÓN POR SOBREPASAR EL TECHO PRESUPUESTAL
			SERPROF BIOMED SA DE CV	CUMPLE
			TECNO ROBLES DE MEXICO SA DE CV	NO CUMPLEN
			MUEBLES LA FORJA DE JUAN ESCOBAR SA DE CV	NO SE EMITE EVALUACIÓN CON FUNDAMENTO EN EL ART. 36 LAAASP
			EDVAG CONCEPTOS COMERCIALES SA DE CV	NO SE EMITE EVALUACIÓN CON FUNDAMENTO EN EL ART. 36 LAAASP
			DISTRIBUIDORA AXKAN KUALI SAS DE CV	NO SE EMITE EVALUACIÓN POR SOBREPASAR EL TECHO PRESUPUESTAL
744	ZARAGOZA	MESA ALTA DE 120 CM SIN RESPALDO Y 5 CAJONES.	SERPROF BIOMED SA DE CV	CUMPLE
			ERGONOMIA PRODUCTIVIDAD SA DE CV	CUMPLE
			EDVAG CONCEPTOS COMERCIALES SA DE CV	NO SE EMITE EVALUACIÓN CON FUNDAMENTO EN EL ART. 36 LAAASP
			TECNO ROBLES DE MEXICO SA DE CV	NO SE EMITE EVALUACIÓN CON FUNDAMENTO EN EL ART. 36 LAAASP
			DISTRIBUIDORA AXKAN KUALI SAS DE CV	NO SE EMITE EVALUACIÓN CON FUNDAMENTO EN EL ART. 36 LAAASP
			DALISA SERVICES SA DE CV	NO SE EMITE EVALUACIÓN CON FUNDAMENTO EN EL ART. 36 LAAASP
			MUEBLES LA FORJA DE JUAN ESCOBAR SA DE CV	NO SE EMITE EVALUACIÓN CON FUNDAMENTO EN EL ART. 36 LAAASP
			BECOMAR DE MEXICO, S. DE R.L. DE C.V.	NO SE EMITE EVALUACIÓN CON FUNDAMENTO EN EL ART. 36 LAAASP
745	ZABAGOZA	MESA ALTA DE 120 CM SIN RESPALDO Y PUERTAS ABATIBLES.	SERPROF BIOMED SA DE CV	CUMPLE
			EDVAG CONCEPTOS COMERCIALES SA DE CV	CUMPLE
			BECOMAR DE MEXICO, S. DE R.L. DE C.V.	NO SE EMITE EVALUACIÓN CON FUNDAMENTO EN EL ART. 36 LAAASP
			DISTRIBUIDORA AXKAN KUALI SAS DE CV	NO SE EMITE EVALUACIÓN CON FUNDAMENTO EN EL ART. 36 LAAASP
			MUEBLES LA FORJA DE JUAN ESCOBAR SA DE CV	NO SE EMITE EVALUACIÓN CON FUNDAMENTO EN EL ART. 36 LAAASP

Durango 291, Piso 9, Col. Roma Norte, Alcaldía Cuauhtémoc, C.P. 06700, Ciudad de México
Tel. 55 5628 1700, Ext. 54823. www.imss.gob.mx

2024 Felipe Carrillo PUERTO

ACTA DE FALLO

LICITACIÓN PÚBLICA INTERNACIONAL ELECTRÓNICA BAJO COBERTURA DE TRATADOS DE LIBRE COMERCIO QUE CONTENGA CAPÍTULO DE COMPRAS GUBERNAMENTALES
NÚMERO DE IDENTIFICACIÓN EN COMPRANET: LA-50-GYR-050GYR040-T-2-2024

PROGRAMA "MOBILIARIO MÉDICO Y DE LABORATORIO PARA HOSPITALES PRIORITARIOS"

PART.	DESTINO	DESCRIPCIÓN	LICITANTE	EVALUACIÓN TÉCNICA
746	ZARAGOZA	MESA ALTA DE 120 CM SIN RESPALDO, 2 CAJONES SUPERIORES Y PUERTAS ABATIBLES.	SERPROF BIOMED SA DE CV	CUMPLE
			EDVAG CONCEPTOS COMERCIALES SA DE CV	CUMPLE
			DISTRIBUIDORA AXKAN KUALI SAS DE CV	NO SE EMITE EVALUACIÓN CON FUNDAMENTO EN EL ART. 36 LAAASP
			BECOMAR DE MEXICO, S. DE R.L. DE C.V.	NO SE EMITE EVALUACIÓN CON FUNDAMENTO EN EL ART. 36 LAAASP
			MUEBLES LA FORJA DE JUAN ESCOBAR SA DE CV	NO SE EMITE EVALUACIÓN CON FUNDAMENTO EN EL ART. 36 LAAASP
747	ZARAGOZA	MESA ALTA DE 180 CM SIN RESPALDO, CAJONES CENTRALES Y PUERTAS ABATIBLES, LATERALES.	EDVAG CONCEPTOS COMERCIALES SA DE CV	CUMPLE
			DISTRIBUIDORA AXKAN KUALI SAS DE CV	CUMPLE

En el documento denominado **"RESULTADO DE REVISIÓN TÉCNICA A PROPUESTAS DOCUMENTALES PRESENTADAS PARA EL PROCEDIMIENTO LA-50-GYR-050GYR040-T-2-2024"**, se señala el nombre de los servidores públicos que la elaboraron, Lic. Ricardo Ulises Pérez Delgado, Titular de la División de Evaluación y Análisis Financiero y el Arq. Juan Antonio Padilla Salazar, Responsable de Proyecto; lo anterior de conformidad con los artículos 36 de la Ley, 2 fracción III del Reglamento, numerales 4.39, primer párrafo de las POBALINES y 4.2.2.1.16 del Manual, como Área Técnica; verificando que las propuestas cumplan con todos los requisitos señalados en el Anexo Uno, Anexo Técnico, Anexo Dos, Términos y Condiciones y de acuerdo con el criterio de evaluación Binario establecidas en la Convocatoria, fundando y motivando las razones para aceptar o desechar las propuestas lo que queda de manifiesto en el **ANEXO II**, y que se tiene por reproducido en este apartado como si a la letra se insertare.

Con base en la evaluación realizada por la División de Evaluación y Análisis Financiero como Área Técnica, se concluye que, en virtud de que cumplen con los requisitos indispensables, resultan **solventes técnicamente** las propuestas de los siguientes licitantes:

NOMBRE O RAZÓN SOCIAL DEL LICITANTE	PARTIDAS
1. AH CORPORATIVO MÉDICO DE MEXICO, S.A. DE C.V.	139 249 359 465 565 673
2. OALISA SERVICES SA DE CV	192 193 355 378 563 669 690
3. DISTRIBUIDORA AXKAN KUALI SAS DE CV	111 112 113 123 124 125 126 127 128 130 132 134 135 136 137 149 158 161 172 188 191

Durango 291, Piso 7, Col. Roma Norte, Alcaldía Cuauhtémoc, C. P. 06700, Ciudad de México
Tel. 55 5726 1700, Ext. 14925 www.imss.gob.mx

GOBIERNO DE MÉXICO | IMSS

DIRECCIÓN DE ADMINISTRACIÓN
Unidad de Adquisiciones
Coordinación de Adquisición de Bienes y Contratación de Servicios
Coordinación Técnica de Adquisición de Bienes de Inversión y Activos
División de Equipo y Mobiliario Médico

ACTA DE FALLO

LICITACIÓN PÚBLICA INTERNACIONAL ELECTRÓNICA BAJO COBERTURA DE TRATADOS DE LIBRE COMERCIO QUE CONTENGA CAPÍTULO DE COMPRAS GUBERNAMENTALES
NÚMERO DE IDENTIFICACIÓN EN COMPRANET: LA-50-GYR-050GYR040-T-2-2024

PROGRAMA "MOBILIARIO MÉDICO Y DE LABORATORIO PARA HOSPITALES PRIORITARIOS"

NOMBRE O RAZÓN SOCIAL DEL LICITANTE	PARTIDAS
4. EDVAG CONCEPTOS COMERCIALES SA DE CV	196 204 212 217 218 222 223 327 332 342 343 346 350 352 353 354 357 358 368 370 390 407 410 418 426 432 656 657 660 664 667 668 671 672 704 720 733 740 747 2 3 4 5 7 14 15 16 20 22 24 33 36 38 41 44 53 70 75 83 85 88 90 95 96 101 107 110 111 113 115 116 122 123 124 128 130 132 134 141 144 146 149 152 160 174 176 179 181 182 186 189 191 192 196 198 199 204 206 207 212 218 221 222 223 224 226 233 234 237 239 241 243 251 254 256 259 262 270 271 286 289 292 296 299 301 302 307 312 313 318 324 329 330 331 332 334 341 342 344 345 346 348 350 352 357 361 364 368 371 373 376 379 380 383 395 398 400 401 408 410 411 415 418 420 421 425 426 430 431 432 436 437 438 439 441 446 447 448 451 452 454 456 458 464 467 471 474 484 485 498 500 503 506 510 513 515 516 520 522 523 526 528 529 534 540 544 545 546 547 554 555 556 557 559

Durango 291, Piso 7, Col. Roma Norte, Alcaldía Cuauhtémoc, C. P. 06700, Ciudad de México
Tel. 55 5726 1700, Ext. 14925 www.imss.gob.mx

2024 Felipe Carrillo PUERTO

ANEXOS
DIVISIÓN DE CONTRATOS

ACTA DE FALLO

LICITACIÓN PÚBLICA INTERNACIONAL ELECTRÓNICA BAJO COBERTURA DE TRATADOS DE LIBRE COMERCIO QUE CONTENGA CAPÍTULO DE COMPRAS GUBERNAMENTALES
NÚMERO DE IDENTIFICACIÓN EN COMPRANET: LA-50-GYR-050GYR040-T-2-2024

PROGRAMA "MOBILIARIO MÉDICO Y DE LABORATORIO PARA HOSPITALES PRIORITARIOS"

NOMBRE O RAZÓN SOCIAL DEL LICITANTE	PARTIDAS
	562 564 567 571 574 581 582 584 596 598 600 603 605 609 612 614 615 618 619 620 624 625 628 629 633 636 638 642 643 644 645 647 648 655 656 658 659 660 662 664 666 671 675 677 683 688 691 692 706 708 711 713 714 721 723 724 727 728 733 735 736 739 740 745 746 747
5. ERGONOMÍA PRODUCTIVIDAD SA DE CV	6 13 14 15 16 20 25 77 80 104 126 215 225 234 235 239 245 293 321 429 440 447 448 450 460 507 537 555 556 559 635 744
6. IMPULSORA DE CONSULTORIA E INGENIERIA MEXICANA SA DE CV	38 46 75 84 181 190 264 291 300 409 471 478 505 514 613
7. INFRAESTRUCTURA HOSPITALARIA PROEMSA SA DE CV	33 43 44 45 47 49 50 78 79 81 82 83 87 88 141 151 152 153 155 157 158 184 185 187 188 189 193 194 251 261 262 263 265 267 268 294 295 298 299 303 304 361 365 370 371 372 374 376 377 403 404 406 407 408 412 413 467 476 477 479 481 482 508 509 511 512 513 517 518 567 570 576 577 579 581 582 607 608 610 611 612 616 617 675 678 682 683 684 686 688 689

Durango 291, Piso 1, Col. Roma Norte, Alcaldía Cuauhtémoc, C. P. 06700, Ciudad de México
Tel. 55 5726 1700, Ext. 14025 www.imss.gob.mx

2024 Felipe Carrillo PUERTO

GOBIERNO DE MÉXICO | IMSS

DIRECCIÓN DE ADMINISTRACIÓN
Unidad de Adquisiciones
Coordinación de Adquisición de Bienes y Contratación de Servicios
Coordinación Técnica de Adquisición de Bienes de Inversión y Activos
División de Equipo y Mobiliario Médico

ACTA DE FALLO

LICITACIÓN PÚBLICA INTERNACIONAL ELECTRÓNICA BAJO COBERTURA DE TRATADOS DE LIBRE COMERCIO QUE CONTENGA CAPÍTULO DE COMPRAS GUBERNAMENTALES
NÚMERO DE IDENTIFICACIÓN EN COMPRANET: LA-50-GYR-050GYR040-T-2-2024

PROGRAMA "MOBILIARIO MÉDICO Y DE LABORATORIO PARA HOSPITALES PRIORITARIOS"

NOMBRE O RAZÓN SOCIAL DEL LICITANTE	PARTIDAS
	716 717 720 721 725 726
8. INVITRO DIAGNOSTICS MEXICO SA DE CV	31
9. META SUMINISTROS MEDICOS SA DE CV	6 27 28 77 102 114 137 138 183 213 225 246 247 293 319 333 355 356 402 427 440 461 462 507 535 563 564 606 630 646 669 670 715 741
10. MUEBLES BALUARTE SA DE CV	470
11. MUEBLES LA FORJA DE JUAN ESCOBAR SA DE CV	3 4 5 17 64 66 68 76 86 90 102 103 127 146 172 174 182 199 213 214 224 235 236 256 280 281 284 291 302 307 319 320 344 345 348 389 390 393 400 401 415 427 428 437 438 439 450 451 454 494 496 498 505 506 516 523 535 536 545 546 557 571 594 596 598 605 620 630 634 645 658 659 662 702 704 706 713 714 741
12. SERPROF BIOMED SA DE CV	1 32 35 37 39 40 42 45 46 48 52 54 64 67 69 70 71 72 74 78 79 80 81 84 87 88 89 96 103 104 105 106 109 140 143 145 147 148 150 153 154 159 170 173 175 176 177 178 180 184 185 186 187 190 193 194 195 207 214 215 216 217 220 250 253 255 257 258 260 263 264 266 269 280 283 285 286

Durango 291, Piso 1, Col. Roma Norte, Alcaldía Cuauhtémoc, C. P. 06700, Ciudad de México
Tel. 55 5726 1700, Ext. 14025 www.imss.gob.mx

2024 Felipe Carrillo PUERTO

ACTA DE FALLO

LICITACIÓN PÚBLICA INTERNACIONAL ELECTRÓNICA BAJO COBERTURA DE TRATADOS DE LIBRE COMERCIO QUE CONTENGA CAPÍTULO DE COMPRAS GUBERNAMENTALES
NÚMERO DE IDENTIFICACIÓN EN COMPRANET: LA-50-GYR-050GYR040-T-2-2024

PROGRAMA "MOBILIARIO MÉDICO Y DE LABORATORIO PARA HOSPITALES PRIORITARIOS"

NOMBRE O RAZÓN SOCIAL DEL LICITANTE	PARTIDAS
	287 288 290 294 295 296 297 300 303 304 305 313 320 321 322 323 328 360 363 366 367 369 372 373 374 378 389 392 394 395 396 397 399 403 404 405 406 409 412 413 414 421 428 429 430 431 435 466 469 470 472 473 475 477 478 480 483 494 497 499 500 501 502 504 508 509 510 511 514 517 518 519 529 536 537 538 539 543 566 569 570 572 573 575 577 578 580 583 594 597 599 600 601 602 604 607 608 609 610 613 616 617 618 625 634 635 636 641 674 679 680 681 684 685 690 702 705 707 708 709 710 712 716 717 718 719 722 725 726 727 736 743 744 745 746
12. TECNOLOGÍA INTEGRAL PERSONALIZABLE SA DE CV.	1 27 48 49 72 145 156 157 170 180 220 246 255 258 266 267 288 290 305 328 333 343 365 367 369 375 435 461 480 481 502 543 573 575 580 602 641 646 657 678 680 681 687

Asimismo, se concluyó que **no cumplen satisfactoriamente** con los requisitos solicitados en la convocatoria y por lo tanto se **desechan técnicamente** las siguientes partidas:

GOBIERNO DE MÉXICO | IMSS

DIRECCIÓN DE ADMINISTRACIÓN
Unidad de Adquisiciones
Coordinación de Adquisición de Bienes y Contratación de Servicios
Coordinación Técnica de Adquisición de Bienes de Inversión y Activos
División de Equipo y Mobiliario Médico

ACTA DE FALLO

LICITACIÓN PÚBLICA INTERNACIONAL ELECTRÓNICA BAJO COBERTURA DE TRATADOS DE LIBRE COMERCIO QUE CONTENGA CAPÍTULO DE COMPRAS GUBERNAMENTALES
NÚMERO DE IDENTIFICACIÓN EN COMPRANET: LA-50-GYR-050GYR040-T-2-2024

PROGRAMA "MOBILIARIO MÉDICO Y DE LABORATORIO PARA HOSPITALES PRIORITARIOS"

NOMBRE O RAZÓN SOCIAL DEL LICITANTE	PARTIDAS
1. AH CORPORATIVO MEDICO DE MEXICO, S.A. DE C.V.	32 39 67 71 140 147 156 173 177 250 257 283 287 360 366 375 392 396 466 472 497 501 566 572 597 601 674 679 687 705 709
2. BECOMAR DE MEXICO, S. DE R.L. DE C.V.	105 106 216 322 323 538 539
3. IMPULSORA DE CONSULTORIA E INGENIERIA MEXICANA SA DE CV	28 30 36 40 41 42 50 85 95 138 144 148 150 178 206 247 254 259 260 269 301 312 358 364 420 462 464 473 474 475 482 528 574 614 624 672 735
4. INFRAESTRUCTURA HOSPITALARIA PROEMSA SA DE CV	297
5. TECNO ROBLES DE MEXICO SA DE CV	24 37 43 47 85 89 114 139 143 151 154 155 233 243 261 265 458 476 479 515 519 562 576 578 579 615 666 673 677 682 685 686 715 718 722 723 743

Propuestas no evaluadas:

NOMBRE O RAZÓN SOCIAL DEL LICITANTE	PARTIDA
1. AH CORPORATIVO MEDICO DE MEXICO, S.A. DE C.V.	48 266 480 680
2. BECOMAR DE MEXICO, S. DE R.L. DE C.V.	13 27 37 47 49 50 67 71 102 104 122 137 145 155 157 158 173 177 213 215 217 233 246 255 265 267 268 283 287 310 321 341 355 365 374 376 377 392 398 427 429 430 431 446 461 470 479 481 482 497 501 538 537 554 563 570 579 581 582 587 601 630 635 636 655 669 678 686 688 689 705 709 741 744 745 746
3. DALISA SERVICES SA DE CV	137 140 143 145 156 159 173 177 183 194 213 215 255 295 319 321 333 360 363 369 377 392 395 402 411 413 414 427 429 575 582 597 601 630 635 646 674 677 678 689 705 709 715 724 726 741 744
4. ECONOMIA PRODUCTIVIDAD SA DE CV	1 3 4 27 28 29 31 32 35 37 39 40 43 45 47 48 49 50 67 71 72 73 74 78 79 85 86 87 88 89 96 102 109 111 112 114 122 125 126 130 136 137 139 139 140 143 145 147 148 151 153 155 156 157 158 173

Durango 291, Piso 11, Col. Roma Norte, Alcaldía Cuauhtémoc, C. P. 06700, Ciudad de México
Tel. 55 5726 1700, Ext. 14928 www.imss.gob.mx

2024 Felipe Carrillo PUERTO

ANEXOS
DIVISIÓN DE CONTRATOS

ACTA DE FALLO

LICITACIÓN PÚBLICA INTERNACIONAL ELECTRÓNICA BAJO COBERTURA DE TRATADOS DE LIBRE COMERCIO QUE CONTENGA CAPÍTULO DE COMPRAS GUBERNAMENTALES
NÚMERO DE IDENTIFICACIÓN EN COMPRANET: LA-50-GYR-050GYR040-T-2-2024

PROGRAMA "MOBILIARIO MÉDICO Y DE LABORATORIO PARA HOSPITALES PRIORITARIOS"

NOMBRE O RAZÓN SOCIAL DEL LICITANTE	PARTIDA							
	177	178	179	180	183	184	185	186
	191	192	193	194	195	207	213	220
	222	223	233	246	247	248	249	250
	253	255	257	258	261	263	265	266
	267	268	283	287	288	289	290	294
	295	296	301	302	303	304	305	313
	319	328	330	331	333	341	342	343
	344	348	354	355	356	357	359	360
	363	365	366	367	370	372	374	375
	376	377	392	396	397	398	399	402
	403	404	405	410	411	412	413	414
	421	427	435	437	438	446	454	461
	462	463	465	466	469	470	472	473
	476	477	478	480	481	482	497	501
	502	503	504	508	509	510	515	516
	517	518	519	529	535	543	548	554
	563	564	565	568	569	570	572	573
	576	577	579	580	581	582	597	601
	602	603	604	606	607	608	609	614
	615	616	617	618	625	630	641	643
5. GRUPO EMPRESARIAL TECNICARE SA DE CV	644	646	655	656	657	658	662	668
	669	670	671	673	674	677	678	679
	680	682	684	686	687	688	689	705
	709	710	711	712	715	716	717	718
	723	724	725	726	727	736	741	
	328	342	343	355	359	376	377	392
	641	646	656	657	669	673	688	689
	706							
	1	13	31	32	35	37	39	43
	44	49	49	54	64	67	68	69
	70	71	73	74	76	77	79	79
	81	87	88	89	90	109	122	139
	140	143	145	146	147	149	151	152
	154	156	157	158	161	170	173	174
	175	176	177	180	182	183	184	185
	187	191	193	194	195	199	220	233
	249	250	253	255	256	257	258	261
	262	266	267	271	280	283	284	285
6. IMPULSORA DE CONSULTORIA E INGENIERIA MEXICANA SA DE CV	286	287	288	293	293	293	294	295
	297	303	304	305	307	326	341	356
	359	360	363	365	366	367	368	369
	370	371	373	375	376	377	380	389
	392	393	394	395	396	397	398	400
	401	402	403	404	406	410	412	413
	414	415	446	465	466	469	470	472
	476	480	491	485	494	497	498	499
	500	501	502	504	506	507	508	509
	511	515	517	518	519	523	543	554
	564	565	566	569	570	571	572	573
	575	576	578	580	581	582	584	594
	597	598	599	600	601	602	604	605

Durango 291, Piso 11, Col. Roma Norte, Alcaldía Cuauhtémoc, C. P. 06700, Ciudad de México
Tel. 55 5726-1700, Ext. 14625 www.imss.gob.mx

2024 Felipe Carrillo PUERTO

GOBIERNO DE MÉXICO | IMSS

DIRECCIÓN DE ADMINISTRACIÓN
Unidad de Adquisiciones
Coordinación de Adquisición de Bienes y Contratación de Servicios
Coordinación Técnica de Adquisición de Bienes de Inversión y Activos
División de Equipo y Mobiliario Médico

ACTA DE FALLO

LICITACIÓN PÚBLICA INTERNACIONAL ELECTRÓNICA BAJO COBERTURA DE TRATADOS DE LIBRE COMERCIO QUE CONTENGA CAPÍTULO DE COMPRAS GUBERNAMENTALES
NÚMERO DE IDENTIFICACIÓN EN COMPRANET: LA-50-GYR-050GYR040-T-2-2024

PROGRAMA "MOBILIARIO MÉDICO Y DE LABORATORIO PARA HOSPITALES PRIORITARIOS"

NOMBRE O RAZÓN SOCIAL DEL LICITANTE	PARTIDA							
	606	607	608	610	616	617	618	620
	641	655	670	673	674	677	678	679
	680	681	682	683	685	687	688	689
	692	702	705	706	707	708	709	710
	712	713	714	715	716	717	719	722
	723	725	726	727				
7. INFRAESTRUCTURA HOSPITALARIA PROEMSA SA DE CV	37	145	255	476				
	6	13	16	20	27	28	37	38
	40	48	49	50	67	69	71	72
	75	85	104	105	106	111	112	113
	122	126	130	137	139	145	148	156
	157	158	170	173	175	177	178	181
	191	192	215	216	217	222	223	229
	233	239	246	256	259	266	267	268
	283	285	287	288	301	321	322	323
8. MUEBLES LA FORJA DE JUAN ESCOBAR SA DE CV	330	331	332	333	347	355	356	365
	367	375	376	377	392	394	396	397
	410	411	429	430	431	440	446	461
	462	470	471	473	480	481	482	497
	499	501	502	515	537	538	539	554
	559	563	564	570	573	580	581	582
	597	599	601	602	614	615	635	636
	643	644	646	656	669	670	675	680
	687	688	689	705	707	709	710	723
	724	743	744	745	746			
9. TECNO COMERCIAL PAKTLI SA DE CV	360	366	375	396	414	674	679	687
	709							
	6	13	16	27	28	31	32	35
	39	40	42	45	46	48	49	50
	52	64	67	69	71	72	74	75
	77	78	79	80	81	84	86	87
	88	102	103	104	122	126	134	137
	138	140	145	147	148	150	153	156
	157	158	159	170	173	175	177	180
	181	183	184	185	186	187	190	191
	192	193	194	195	213	214	215	225
	235	246	247	249	250	253	255	257
	258	260	263	264	266	267	268	269
10. TECNO NOBLES DE MEXICO SA DE CV	280	283	285	446	450	461	462	465
	466	469	472	473	475	477	478	480
	481	482	483	494	497	499	501	502
	504	505	507	508	509	510	511	514
	516	517	518	535	536	537	554	563
	564	565	566	569	570	572	573	575
	577	580	581	582	583	594	597	599
	601	602	604	605	606	607	608	609
	610	613	614	616	617	618	630	634
	635	646	655	656	669	670	674	678
	679	680	681	684	687	688	689	690
	702	707	709	710	712	713	716	717

Durango 291, Piso 11, Col. Roma Norte, Alcaldía Cuauhtémoc, C. P. 06700, Ciudad de México
Tel. 55 5726-1700, Ext. 14625 www.imss.gob.mx

2024 Felipe Carrillo PUERTO

ACTA DE FALLO

LICITACIÓN PÚBLICA INTERNACIONAL ELECTRÓNICA BAJO COBERTURA DE TRATADOS DE LIBRE COMERCIO QUE CONTENGA CAPÍTULO DE COMPRAS GUBERNAMENTALES
NÚMERO DE IDENTIFICACIÓN EN COMPRANET: LA-50-GYR-050GYR040-T-2-2024

PROGRAMA "MOBILIARIO MÉDICO Y DE LABORATORIO PARA HOSPITALES PRIORITARIOS"

NOMBRE O RAZÓN SOCIAL DEL LICITANTE	PARTIDA						
	719	724	725	726	727	741	744

La Evaluación Técnica se realizó bajo la más estricta responsabilidad del área técnica.

A. EVALUACIÓN DE LA PROPUESTA ECONÓMICA

Se procedió a realizar la evaluación de las propuestas económicas de los licitantes, que cumplieron con los requisitos legales y administrativos y resultaron solventes técnicamente, de conformidad con el apartado 4. Requisitos que los Licitantes deberán cumplir, numeral 4.3 Proposición Económica.

Para que la propuesta fuera aceptada, debió cumplir en su totalidad con los aspectos económicos solicitados en el Formato Tres. Propuesta Económica, considerando el resultado de la junta de aclaraciones.

Se verificó que las propuestas económicas de los licitantes cumplieran con los requisitos establecidos en la Convocatoria, analizando las operaciones aritméticas y truncando los precios unitarios a dos decimales; adicionalmente:

De dicho análisis se detectaron errores aritméticos al realizar las operaciones matemáticas, por lo que se realiza la corrección, sin que ello implique la modificación del precio unitario ofertado, en términos del artículo 55 del Reglamento de la Ley, mismas que se señalan a continuación:

LICITANTE: SERPROF BIOMED SA DE CV

PART.	DESTINO	DESCRIPCIÓN	CANT.	PRECIO UNITARIO S/IVA	DICE: IMPORTE TOTAL OFERTADO S/IVA	DEBE DECIR: IMPORTE TOTAL OFERTADO S/IVA
32	BAJA CALIFORNIA	BANCO GIRATORIO DE ACERO INOXIDABLE.	133	1,146.67	152,506.67	152,507.11
35	BAJA CALIFORNIA	BASCULA CON ESTADIMETRO.	57	5,693.33	324,520.00	324,519.81
37	BAJA CALIFORNIA	BURO.	199	1,055.33	209,613.33	209,612.67
39	BAJA CALIFORNIA	CARRO PARA CURACIONES.	4	4,933.33	19,733.33	19,733.32
40	BAJA CALIFORNIA	CARRO PARA MEDICAMENTOS.	21	4,933.33	103,600.00	103,599.93
42	BAJA CALIFORNIA	CARRO PORTAEXPEDIENTES.	14	8,256.67	115,733.33	115,733.38

Durango 237, Piso 11, Col. Roma Norte, Alcaldía Cuauhtémoc, C.P. 06700, Ciudad de México.
Tel. 55 5726 6700, Ext. 14225 www.imss.gob.mx

2024 Felipe Carrillo PUERTO

GOBIERNO DE MÉXICO | IMSS

DIRECCIÓN DE ADMINISTRACIÓN
Unidad de Adquisiciones
Coordinación de Adquisición de Bienes y Contratación de Servicios
Coordinación Técnica de Adquisición de Bienes de Inversión y Activos
División de Equipo y Mobiliario Médico

ACTA DE FALLO

LICITACIÓN PÚBLICA INTERNACIONAL ELECTRÓNICA BAJO COBERTURA DE TRATADOS DE LIBRE COMERCIO QUE CONTENGA CAPÍTULO DE COMPRAS GUBERNAMENTALES
NÚMERO DE IDENTIFICACIÓN EN COMPRANET: LA-50-GYR-050GYR040-T-2-2024

PROGRAMA "MOBILIARIO MÉDICO Y DE LABORATORIO PARA HOSPITALES PRIORITARIOS"

PART.	DESTINO	DESCRIPCIÓN	CANT.	PRECIO UNITARIO S/IVA	DICE: IMPORTE TOTAL OFERTADO S/IVA	DEBE DECIR: IMPORTE TOTAL OFERTADO S/IVA
52	BAJA CALIFORNIA	JABONERA DE PEDAL.	22	7,733.33	170,133.33	170,133.26
54	BAJA CALIFORNIA	LAMPARA DE PIE RODABLE.	7	1,733.33	12,133.33	12,133.31
64	BAJA CALIFORNIA	MESA CARRO ANESTESIOLOGO DE 70 CM.	11	6,133.33	67,466.67	67,466.63
69	BAJA CALIFORNIA	MESA PARA INSTRUMENTAL QUIRURGICO.	12	3,933.33	47,200.00	47,199.96
70	BAJA CALIFORNIA	MESA PARA REHIDRATACION.	6	4,913.33	29,480.00	29,479.98
71	BAJA CALIFORNIA	MESA PASTEUR.	119	2,398.67	285,441.33	285,441.73
72	BAJA CALIFORNIA	MESA PUENTE.	214	1,466.67	313,866.67	313,867.38
74	BAJA CALIFORNIA	MESA RINON.	24	4,106.67	98,560.00	98,560.08
78	BAJA CALIFORNIA	RINON DE ACERO INOXIDABLE DE 250 ML.	10	101.33	1,013.33	1,013.30
79	BAJA CALIFORNIA	RINON DE ACERO INOXIDABLE DE 500 ML.	126	126.67	15,960.00	15,960.42
84	BAJA CALIFORNIA	BANQUETA DE ALTURA.	22	453.33	9,973.33	9,973.26
87	BAJA CALIFORNIA	ORINAL PARA VARONES.	154	366.67	56,466.67	56,467.18
88	BAJA CALIFORNIA	PORTAVENOCLISIS RODABLE.	117	1,106.67	129,480.00	129,480.39
89	BAJA CALIFORNIA	CARRO CUNA CON BASINET DE ACRILICO.	57	4,333.33	247,000.00	246,999.81
96	BAJA CALIFORNIA	CARRO PARA ROPA SUCIA CON TAPA Y APERTURA DE PEDAL.	96	6,933.33	665,600.00	665,599.68
103	BAJA CALIFORNIA	MESA ALTA DE 180 CM DE TRABAJO PARA 2 USUARIOS CON RESPALDO.	9	4,366.67	39,300.00	39,300.03
105	BAJA CALIFORNIA	MESA ALTA DE 120 CM SIN RESPALDO Y PUERTAS ABATIBLES.	4	5,042.67	20,170.67	20,170.68
140	CHIAPAS	BANCO GIRATORIO DE ACERO INOXIDABLE.	160	1,146.67	183,466.67	183,467.20
143	CHIAPAS	BASCULA CON ESTADIMETRO.	64	5,693.33	364,373.33	364,373.12
145	CHIAPAS	BURO.	197	1,053.33	207,506.67	207,506.01

Durango 237, Piso 11, Col. Roma Norte, Alcaldía Cuauhtémoc, C.P. 06700, Ciudad de México.
Tel. 55 5726 6700, Ext. 14225 www.imss.gob.mx

2024 Felipe Carrillo PUERTO

ANEXOS
DIVISIÓN DE CONTRATOS

ACTA DE FALLO

LICITACIÓN PÚBLICA INTERNACIONAL ELECTRÓNICA BAJO COBERTURA DE TRATADOS DE LIBRE COMERCIO QUE CONTENGA CAPÍTULO DE COMPRAS GUBERNAMENTALES
NÚMERO DE IDENTIFICACIÓN EN COMPRANET: LA-50-GYR-050GYR040-T-2-2024

PROGRAMA "MOBILIARIO MÉDICO Y DE LABORATORIO PARA HOSPITALES PRIORITARIOS"

PART.	DESTINO	DESCRIPCIÓN	CANT.	PRECIO UNITARIO S/IVA	DICE: IMPORTE TOTAL OFERTADO S/IVA	DEBE DECIR: IMPORTE TOTAL OFERTADO S/IVA
147	CHIAPAS	CARRO PARA CURACIONES.	5	4,933.33	24,666.67	24,666.65
148	CHIAPAS	CARRO PARA MEDICAMENTOS.	10	4,933.33	49,333.33	49,333.30
150	CHIAPAS	CARRO PORTAEXPEDIENTES.	9	8,266.67	74,400.00	74,400.03
159	CHIAPAS	JABONERA DE PEDAL.	25	7,733.33	193,333.33	193,333.25
170	CHIAPAS	MESA CARRO ANESTESIÓLOGO DE 70 CM.	9	6,133.33	55,200.00	55,199.97
175	CHIAPAS	MESA PARA INSTRUMENTAL QUIRÚRGICO.	9	3,933.33	35,400.00	35,399.97
176	CHIAPAS	MESA PARA REHIDRATACIÓN.	4	4,913.33	19,653.33	19,653.32
177	CHIAPAS	MESA PASTEUR.	136	2,398.67	326,218.67	326,219.12
178	CHIAPAS	MESA PUENTE.	12	1,466.67	17,600.00	17,600.04
180	CHIAPAS	MESA RIÑÓN.	24	4,106.67	98,560.00	98,560.08
184	CHIAPAS	RIÑÓN DE ACERO INOXIDABLE DE 250 ML.	12	101.33	1,216.00	1,215.96
185	CHIAPAS	RIÑÓN DE ACERO INOXIDABLE DE 500 ML.	104	126.67	13,173.33	13,173.68
190	CHIAPAS	BANQUETA DE ALTURA.	11	453.33	4,986.67	4,986.63
193	CHIAPAS	ORINAL PARA VARONES.	144	366.67	52,800.00	52,800.48
194	CHIAPAS	PORTAVENOCLISIS RODABLE.	91	1,106.67	100,706.67	100,706.97
195	CHIAPAS	CARRO CUNA CON BASINET DE ACRÍLICO.	28	4,333.33	121,333.33	121,333.24
207	CHIAPAS	CARRO PARA ROPA SUCIA CON TAPA Y APERTURA DE PEDAL.	73	6,933.33	506,133.33	506,133.09
214	CHIAPAS	MESA ALTA DE 180 CM DE TRABAJO PARA 2 USUARIOS CON RESPALDO.	9	4,366.67	39,300.00	39,300.03
216	CHIAPAS	MESA ALTA DE 120 CM SIN RESPALDO Y PUERTAS ABATIBLES.	4	5,042.67	20,170.67	20,170.68
250	CHIHUAHUA	BANCO GIRATORIO DE ACERO INOXIDABLE.	242	1,146.67	277,493.33	277,494.14
253	CHIHUAHUA	BÁSCULA CON ESTADÍMETRO.	64	5,693.33	364,373.33	364,373.12
255	CHIHUAHUA	BURÓ.	353	1,053.33	371,826.67	371,825.49

Durango 291, Piso 11, Col. Roma Norte, Alcaldía Cuauhtémoc, C.P. 06700, Ciudad de México
Tel: 55 5726 1700, Ext. 14835. www.imss.gob.mx

2024 Felipe Carrillo PUERTO

GOBIERNO DE MÉXICO | IMSS

DIRECCIÓN DE ADMINISTRACIÓN
Unidad de Adquisiciones
Coordinación de Adquisición de Bienes y Contratación de Servicios
Coordinación Técnica de Adquisición de Bienes de Inversión y Activos
División de Equipo y Mobiliario Médico

ACTA DE FALLO

LICITACIÓN PÚBLICA INTERNACIONAL ELECTRÓNICA BAJO COBERTURA DE TRATADOS DE LIBRE COMERCIO QUE CONTENGA CAPÍTULO DE COMPRAS GUBERNAMENTALES
NÚMERO DE IDENTIFICACIÓN EN COMPRANET: LA-50-GYR-050GYR040-T-2-2024

PROGRAMA "MOBILIARIO MÉDICO Y DE LABORATORIO PARA HOSPITALES PRIORITARIOS"

PART.	DESTINO	DESCRIPCIÓN	CANT.	PRECIO UNITARIO S/IVA	DICE: IMPORTE TOTAL OFERTADO S/IVA	DEBE DECIR: IMPORTE TOTAL OFERTADO S/IVA
257	CHIHUAHUA	CARRO PARA CURACIONES.	5	4,933.33	24,666.67	24,666.65
258	CHIHUAHUA	CARRO PARA MEDICAMENTOS.	24	4,933.33	118,400.00	118,399.92
260	CHIHUAHUA	CARRO PORTAEXPEDIENTES.	16	8,266.67	132,266.67	132,266.72
269	CHIHUAHUA	JABONERA DE PEDAL.	21	7,733.33	162,400.00	162,399.93
280	CHIHUAHUA	MESA CARRO ANESTESIÓLOGO DE 70 CM.	15	6,133.33	92,000.00	91,999.95
285	CHIHUAHUA	MESA PARA INSTRUMENTAL QUIRÚRGICO.	15	3,933.33	59,000.00	58,999.95
286	CHIHUAHUA	MESA PARA REHIDRATACIÓN.	6	4,913.33	29,480.00	29,479.98
287	CHIHUAHUA	MESA PASTEUR.	127	2,398.67	304,630.67	304,631.09
288	CHIHUAHUA	MESA PUENTE.	274	1,466.67	401,866.67	401,867.58
290	CHIHUAHUA	MESA RIÑÓN.	29	4,106.67	119,093.33	119,093.43
294	CHIHUAHUA	RIÑÓN DE ACERO INOXIDABLE DE 250 ML.	14	101.33	1,418.67	1,418.62
295	CHIHUAHUA	RIÑÓN DE ACERO INOXIDABLE DE 500 ML.	152	126.67	19,253.33	19,253.84
300	CHIHUAHUA	BANQUETA DE ALTURA.	27	453.33	12,240.00	12,239.91
303	CHIHUAHUA	ORINAL PARA VARONES.	199	366.67	72,966.67	72,967.33
304	CHIHUAHUA	PORTAVENOCLISIS RODABLE.	175	1,106.67	187,026.67	193,667.25
305	CHIHUAHUA	CARRO CUNA CON BASINET DE ACRÍLICO.	52	4,333.33	225,333.33	225,333.16
313	CHIHUAHUA	CARRO PARA ROPA SUCIA CON TAPA Y APERTURA DE PEDAL.	124	6,933.33	859,733.33	859,732.92
320	CHIHUAHUA	MESA ALTA DE 180 CM DE TRABAJO PARA 2 USUARIOS CON RESPALDO.	9	4,366.67	39,300.00	39,300.03
322	CHIHUAHUA	MESA ALTA DE 120 CM SIN RESPALDO Y PUERTAS ABATIBLES.	5	5,042.67	25,213.33	25,213.35
360	PUEBLA	BANCO GIRATORIO DE ACERO INOXIDABLE.	113	1,146.67	129,573.33	129,573.71
363	PUEBLA	BÁSCULA CON ESTADÍMETRO.	47	5,693.33	267,586.67	267,586.51
366	PUEBLA	CARRO PARA CURACIONES.	4	4,933.33	19,733.33	19,733.32

Durango 291, Piso 11, Col. Roma Norte, Alcaldía Cuauhtémoc, C.P. 06700, Ciudad de México
Tel: 55 5726 1700, Ext. 14835. www.imss.gob.mx

2024 Felipe Carrillo PUERTO

ACTA DE FALLO

LICITACIÓN PÚBLICA INTERNACIONAL ELECTRÓNICA BAJO COBERTURA DE TRATADOS DE LIBRE COMERCIO QUE CONTENGA CAPÍTULO DE COMPRAS GUBERNAMENTALES
NÚMERO DE IDENTIFICACIÓN EN COMPRANET: LA-50-GYR-050GYR040-T-2-2024

PROGRAMA "MOBILIARIO MÉDICO Y DE LABORATORIO PARA HOSPITALES PRIORITARIOS"

PART.	DESTINO	DESCRIPCIÓN	CANT.	PRECIO UNITARIO S/IVA	DICE: IMPORTE TOTAL OFERTADO S/IVA	DEBE DECIR: IMPORTE TOTAL OFERTADO S/IVA
367	PUEBLA	CARRO PARA MEDICAMENTOS.	16	4,933.33	78,933.33	78,933.28
369	PUEBLA	CARRO PORTAEXPEDIENTES.	13	8,266.67	107,466.67	107,466.71
372	PUEBLA	COMODO PARA ADULTOS.	324	800.00	259,200.00	259,200.00
378	PUEBLA	JABONERA DE PEDAL.	22	7,733.33	170,133.33	170,133.26
389	PUEBLA	MESA CARRO ANESTESIOLOGO DE 70 CM.	9	6,133.33	55,200.00	55,199.97
394	PUEBLA	MESA PARA INSTRUMENTAL QUIRURGICO.	10	3,933.33	39,333.33	39,333.30
395	PUEBLA	MESA PARA REHIDRATACION.	6	4,913.33	29,480.00	29,479.98
396	PUEBLA	MESA PASTEUR.	102	2,398.67	244,664.00	244,664.34
397	PUEBLA	MESA PUENTE.	174	1,466.67	255,200.00	255,200.58
399	PUEBLA	MESA RIÑON.	20	4,106.67	82,133.33	82,133.40
403	PUEBLA	RIÑON DE ACERO INOXIDABLE DE 250 ML.	13	101.33	1,317.33	1,317.29
404	PUEBLA	RIÑON DE ACERO INOXIDABLE DE 500 ML.	67	126.67	8,486.67	8,486.89
409	PUEBLA	BANQUETA DE ALTURA.	18	453.33	8,160.00	8,159.94
412	PUEBLA	ORINAL PARA VARONES.	146	366.67	54,266.67	54,267.16
413	PUEBLA	PORTAVENOCLISIS RODABLE.	99	1,106.67	109,560.00	109,560.33
414	PUEBLA	CARRO CUNA CON BASINET DE ACRILICO.	34	4,333.33	147,333.33	147,333.22
421	PUEBLA	CARRO PARA ROPA SUCIA CON TAPA Y APERTURA DE PEDAL.	93	6,933.33	644,800.00	644,799.69
428	PUEBLA	MESA ALTA DE 180 CM DE TRABAJO PARA 2 USUARIOS CON RESPALDO.	7	4,366.67	30,566.67	30,566.69
430	PUEBLA	MESA ALTA DE 120 CM SIN RESPALDO Y PUERTAS ABATIBLES.	5	5,042.67	25,213.33	25,213.35
466	SONORA	BANCO GIRATORIO DE ACERO INOXIDABLE.	86	1,146.67	98,613.33	98,613.62
469	SONORA	BASCULA CON ESTADIMETRO.	34	5,693.33	193,573.33	193,573.22
470	SONORA	BURO.	70	1,053.33	73,733.33	73,733.10

Durango 291, Piso 11, Col. Roma Norte, Alcaldía Cuauhtémoc, C.P. 06700, Ciudad de México
Tel. 55 5726-1700, Ext. 14023 www.imss.gob.mx

2024 Felipe Carrillo PUERTO

GOBIERNO DE MÉXICO | IMSS

DIRECCIÓN DE ADMINISTRACIÓN
Unidad de Adquisiciones
Coordinación de Adquisición de Bienes y Contratación de Servicios
Coordinación Técnica de Adquisición de Bienes de Inversión y Activos
División de Equipo y Mobiliario Médico

ACTA DE FALLO

LICITACIÓN PÚBLICA INTERNACIONAL ELECTRÓNICA BAJO COBERTURA DE TRATADOS DE LIBRE COMERCIO QUE CONTENGA CAPÍTULO DE COMPRAS GUBERNAMENTALES
NÚMERO DE IDENTIFICACIÓN EN COMPRANET: LA-50-GYR-050GYR040-T-2-2024

PROGRAMA "MOBILIARIO MÉDICO Y DE LABORATORIO PARA HOSPITALES PRIORITARIOS"

PART.	DESTINO	DESCRIPCIÓN	CANT.	PRECIO UNITARIO S/IVA	DICE: IMPORTE TOTAL OFERTADO S/IVA	DEBE DECIR: IMPORTE TOTAL OFERTADO S/IVA
472	SONORA	CARRO PARA CURACIONES.	3	4,933.33	14,800.00	14,799.99
473	SONORA	CARRO PARA MEDICAMENTOS.	20	4,933.33	98,666.67	98,666.60
475	SONORA	CARRO PORTAEXPEDIENTES.	13	8,266.67	107,466.67	107,466.71
483	SONORA	JABONERA DE PEDAL.	15	7,733.33	116,000.00	115,999.95
494	SONORA	MESA CARRO ANESTESIOLOGO DE 70 CM.	6	6,133.33	36,800.00	36,799.98
499	SONORA	MESA PARA INSTRUMENTAL QUIRURGICO.	7	3,933.33	27,533.33	27,533.31
500	SONORA	MESA PARA REHIDRATACION.	3	4,913.33	14,740.00	14,739.99
501	SONORA	MESA PASTEUR.	95	2,398.67	227,873.33	227,873.65
502	SONORA	MESA PUENTE.	90	1,466.67	132,000.00	132,000.30
504	SONORA	MESA RIÑON.	10	4,106.67	41,066.67	41,066.70
508	SONORA	RIÑON DE ACERO INOXIDABLE DE 250 ML.	7	101.33	709.33	709.31
509	SONORA	RIÑON DE ACERO INOXIDABLE DE 500 ML.	92	126.67	11,653.33	11,653.64
514	SONORA	BANQUETA DE ALTURA.	12	453.33	5,440.00	5,439.96
517	SONORA	ORINAL PARA VARONES.	143	366.67	52,433.33	52,433.81
518	SONORA	PORTAVENOCLISIS RODABLE.	66	1,106.67	73,040.00	73,040.22
519	SONORA	CARRO CUNA CON BASINET DE ACRILICO.	20	4,333.33	86,666.67	86,666.60
529	SONORA	CARRO PARA ROPA SUCIA CON TAPA Y APERTURA DE PEDAL.	73	6,933.33	506,133.33	506,133.09
536	SONORA	MESA ALTA DE 180 CM DE TRABAJO PARA 2 USUARIOS CON RESPALDO.	7	4,366.67	30,566.67	30,566.69
538	SONORA	MESA ALTA DE 120 CM SIN RESPALDO Y PUERTAS ABATIBLES.	4	5,042.67	20,170.67	20,170.68
566	YUCATAN	BANCO GIRATORIO DE ACERO INOXIDABLE.	58	1,146.67	66,506.67	66,506.86
569	YUCATAN	BASCULA CON ESTADIMETRO.	23	5,693.33	130,946.67	130,946.59
570	YUCATAN	BURO.	100	1,053.33	105,333.33	105,333.00

Durango 291, Piso 11, Col. Roma Norte, Alcaldía Cuauhtémoc, C.P. 06700, Ciudad de México
Tel. 55 5726-1700, Ext. 14023 www.imss.gob.mx

2024 Felipe Carrillo PUERTO

ANEXOS
DIVISIÓN DE CONTRATOS

ACTA DE FALLO

LICITACIÓN PÚBLICA INTERNACIONAL ELECTRÓNICA BAJO COBERTURA DE TRATADOS DE LIBRE COMERCIO QUE CONTENGA CAPÍTULO DE COMPRAS GUBERNAMENTALES
NÚMERO DE IDENTIFICACIÓN EN COMPRANET: LA-50-GYR-050GYR040-T-2-2024

PROGRAMA "MOBILIARIO MÉDICO Y DE LABORATORIO PARA HOSPITALES PRIORITARIOS"

PART.	DESTINO	DESCRIPCIÓN	CANT.	PRECIO UNITARIO S/IVA	DICE: IMPORTE TOTAL OFERTADO S/IVA	DEBE DECIR: IMPORTE TOTAL OFERTADO S/IVA
572	YUCATAN	CARRO PARA CURACIONES.	50	4,933.33	246,666.67	246,666.50
573	YUCATAN	CARRO PARA MEDICAMENTOS.	22	4,933.33	108,533.33	108,533.26
575	YUCATAN	CARRO PORTAEXPEDIENTES.	27	8,266.67	223,200.00	223,200.09
583	YUCATAN	JABONERA DE PEDAL.	11	7,733.33	85,066.67	85,066.63
594	YUCATAN	MESA CARRO ANESTESIÓLOGO DE 70 CM.	6	6,133.33	36,800.00	36,799.98
599	YUCATAN	MESA PARA INSTRUMENTAL QUIRÚRGICO.	6	3,933.33	23,600.00	23,599.98
600	YUCATAN	MESA PARA REHIDRATACION.	2	4,913.33	9,826.67	9,826.66
601	YUCATAN	MESA PASTEUR.	71	2,398.67	170,305.33	170,305.57
602	YUCATAN	MESA PUENTE.	74	1,466.67	108,533.33	108,533.58
604	YUCATAN	MESA RIÑON.	8	4,106.67	32,853.33	32,853.36
607	YUCATAN	RIÑON DE ACERO INOXIDABLE DE 250 ML.	9	101.33	912.00	911.97
608	YUCATAN	RIÑON DE ACERO INOXIDABLE DE 500 ML.	96	126.67	12,160.00	12,160.32
613	YUCATAN	BANQUETA DE ALTURA.	8	453.33	3,626.67	3,626.64
616	YUCATAN	ORINAL PARA VARONES.	114	366.67	41,800.00	41,800.38
617	YUCATAN	PORTAVENOCLISIS RODABLE.	43	1,106.67	47,586.67	47,586.81
618	YUCATAN	CARRO CUNA CON BASINET DE ACRILICO.	9	4,333.33	39,000.00	38,999.97
625	YUCATAN	CARRO PARA ROPA SUCIA CON TAPA Y APERTURA DE PEDAL.	67	6,933.33	464,533.33	464,533.11
634	YUCATAN	MESA ALTA DE 180 CM DE TRABAJO PARA 2 USUARIOS CON RESPALDO.	7	4,366.67	30,566.67	30,566.69
636	YUCATAN	MESA ALTA DE 120 CM SIN RESPALDO Y PUERTAS ABATIBLES.	8	5,042.67	40,341.33	40,341.36
674	ZARAGOZA	BANCO GIRATORIO DE ACERO INOXIDABLE.	184	1,146.67	210,986.67	210,987.28
679	ZARAGOZA	CARRO PARA CURACIONES.	3	4,933.33	14,800.00	14,799.99
680	ZARAGOZA	CARRO PARA MEDICAMENTOS.	18	4,933.33	88,800.00	88,799.94

Durango 291, Piso 11, Col. Roma Norte, Alcaldía Cuauhtémoc, C. P. 06700, Ciudad de México
Tel. 55 5726-1700, Ext. 14025 www.imss.gob.mx

2024 Felipe Carrillo PUERTO

GOBIERNO DE MÉXICO | IMSS

DIRECCIÓN DE ADMINISTRACIÓN
Unidad de Adquisiciones
Coordinación de Adquisición de Bienes y Contratación de Servicios
Coordinación Técnica de Adquisición de Bienes de Inversión y Activos
División de Equipo y Mobiliario Médico

ACTA DE FALLO

LICITACIÓN PÚBLICA INTERNACIONAL ELECTRÓNICA BAJO COBERTURA DE TRATADOS DE LIBRE COMERCIO QUE CONTENGA CAPÍTULO DE COMPRAS GUBERNAMENTALES
NÚMERO DE IDENTIFICACIÓN EN COMPRANET: LA-50-GYR-050GYR040-T-2-2024

PROGRAMA "MOBILIARIO MÉDICO Y DE LABORATORIO PARA HOSPITALES PRIORITARIOS"

PART.	DESTINO	DESCRIPCIÓN	CANT.	PRECIO UNITARIO S/IVA	DICE: IMPORTE TOTAL OFERTADO S/IVA	DEBE DECIR: IMPORTE TOTAL OFERTADO S/IVA
681	ZARAGOZA	CARRO PORTAEXPEDIENTES.	11	8,266.67	90,933.33	90,933.37
690	ZARAGOZA	JABONERA DE PEDAL.	15	7,733.33	116,000.00	115,999.95
702	ZARAGOZA	MESA CARRO ANESTESIOLOGO DE 70 CM.	8	6,133.33	49,066.67	49,066.64
707	ZARAGOZA	MESA PARA INSTRUMENTAL QUIRURGICO.	8	3,933.33	31,466.67	31,466.64
708	ZARAGOZA	MESA PARA REHIDRATACION.	6	4,913.33	29,480.00	29,479.98
709	ZARAGOZA	MESA PASTEUR.	90	2,398.67	215,880.00	215,880.30
710	ZARAGOZA	MESA PUENTE.	176	1,466.67	258,133.33	258,133.92
712	ZARAGOZA	MESA RIÑON.	19	4,106.67	78,026.67	78,026.73
716	ZARAGOZA	RIÑON DE ACERO INOXIDABLE DE 250 ML.	13	101.33	1,317.33	1,317.29
717	ZARAGOZA	RIÑON DE ACERO INOXIDABLE DE 500 ML.	65	126.67	8,233.33	8,233.55
722	ZARAGOZA	BANQUETA DE ALTURA.	15	453.33	6,800.00	6,799.95
725	ZARAGOZA	ORINAL PARA VARONES.	204	366.67	74,800.00	74,800.68
726	ZARAGOZA	PORTAVENOCLISIS RODABLE.	106	1,106.67	117,306.67	117,307.02
727	ZARAGOZA	CARRO CUNA CON BASINET DE ACRILICO.	1	4,333.33	4,333.33	4,333.33
736	ZARAGOZA	CARRO PARA ROPA SUCIA CON TAPA Y APERTURA DE PEDAL.	75	6,933.33	520,000.00	519,999.75
743	ZARAGOZA	MESA ALTA DE 180 CM DE TRABAJO PARA 2 USUARIOS CON RESPALDO.	9	4,366.67	39,300.00	39,300.03
745	ZARAGOZA	MESA ALTA DE 120 CM SIN RESPALDO Y PUERTAS ABATIBLES.	5	5,042.67	25,213.33	25213.35

La Evaluación Económica se contiene en el **Anexo III**, la cual se tiene por reproducida en este apartado como si a la letra se insertare y del cual se desprende lo siguiente:

NOMBRE O RAZÓN SOCIAL DEL LICITANTE	PARTIDAS
1. AH CORPORATIVO MEDICO DE MEXICO, S.A. DE C.V.	139 249 359 465 565 673

Durango 291, Piso 11, Col. Roma Norte, Alcaldía Cuauhtémoc, C. P. 06700, Ciudad de México
Tel. 55 5726-1700, Ext. 14025 www.imss.gob.mx

2024 Felipe Carrillo PUERTO

ACTA DE FALLO

LICITACIÓN PÚBLICA INTERNACIONAL ELECTRÓNICA BAJO COBERTURA DE TRATADOS DE LIBRE COMERCIO QUE CONTENGA CAPÍTULO DE COMPRAS GUBERNAMENTALES
NÚMERO DE IDENTIFICACIÓN EN COMPRANET: LA-50-GYR-050GYR040-T-2-2024

PROGRAMA "MOBILIARIO MÉDICO Y DE LABORATORIO PARA HOSPITALES PRIORITARIOS"

NOMBRE O RAZÓN SOCIAL DEL LICITANTE	PARTIDAS
2. DALISA SERVICES SA DE CV	192 195 355 378 563 669 690
3. DISTRIBUIDORA AXKAN KUALI SAS DE CV	111 112 113 123 124 125 126 127 128 130 132 134 135 136 137 149 158 161 172 188 191 198 204 212 217 218 222 223 327 332 342 343 346 350 352 353 354 357 358 368 370 390 402 410 418 426 432 656 657 660 664 667 668 671 672 704 720 735 740 747
4. EDVAG CONCEPTOS COMERCIALES SA DE CV	2 3 4 5 7 14 15 16 20 22 24 33 36 38 41 44 53 70 75 83 85 86 90 95 96 101 107 110 111 113 115 116 122 123 124 128 130 132 134 141 144 146 149 152 160 174 176 179 181 182 186 189 191 192 196 198 199 204 206 207 212 218 221 222 223 224 226 233 234 237 239 241 243 251 254 256 259 262 270 271 286 289 292 296 298 301 302 307 312 313 318 324 329 330 331 332 334 341 342 344 345 346 348 350 352 357 361 364 368 371 373 376 379 380 393 395 398 400 401 408 410 411 415 418 420 421 425 426 430 431 432 436 437 438 439 441 446 447 448 451 452 454 456 458 464 467 471

GOBIERNO DE MÉXICO | IMSS

DIRECCIÓN DE ADMINISTRACIÓN
Unidad de Adquisiciones
Coordinación de Adquisición de Bienes y Contratación de Servicios
Coordinación Técnica de Adquisición de Bienes de Inversión y Activos
División de Equipo y Mobiliario Médico

ACTA DE FALLO

LICITACIÓN PÚBLICA INTERNACIONAL ELECTRÓNICA BAJO COBERTURA DE TRATADOS DE LIBRE COMERCIO QUE CONTENGA CAPÍTULO DE COMPRAS GUBERNAMENTALES
NÚMERO DE IDENTIFICACIÓN EN COMPRANET: LA-50-GYR-050GYR040-T-2-2024

PROGRAMA "MOBILIARIO MÉDICO Y DE LABORATORIO PARA HOSPITALES PRIORITARIOS"

NOMBRE O RAZÓN SOCIAL DEL LICITANTE	PARTIDAS
	474 484 485 498 500 503 506 510 513 515 516 520 522 523 526 528 529 534 540 544 545 546 547 554 555 556 557 559 562 564 567 571 574 581 582 584 596 598 600 603 605 609 612 614 615 618 619 620 624 625 628 629 633 636 638 642 643 644 645 647 648 655 656 658 659 660 662 664 666 671 675 677 683 688 691 692 706 708 711 713 714 721 723 724 727 728 733 735 736 739 740 745 746 747
5. ERGONOMIA PRODUCTIVIDAD SA DE CV	6 13 14 15 16 20 26 77 80 104 126 215 225 234 235 239 245 293 321 429 440 447 448 450 460 507 537 585 556 559 635 744
6. IMPULSORA DE CONSULTORIA E INGENIERIA MEXICANA SA DE CV	38 46 75 84 181 190 264 291 300 409 471 478 505 514 613
7. INFRAESTRUCTURA HOSPITALARIA PROEMSA SA DE CV	33 43 44 45 47 49 50 78 79 81 82 83 87 88 141 151 152 153 155 157 158 184 185 187 188 189 193 194 251 261 262 263 265 267 268 294 295 298 299 303 304 361 365 370 371 372 374 376 377 403 404 406 407 408 412 413 467 476 477 479 481 482 509

ANEXOS
DIVISIÓN DE CONTRATOS

ACTA DE FALLO

LICITACIÓN PÚBLICA INTERNACIONAL ELECTRÓNICA BAJO COBERTURA DE TRATADOS DE LIBRE COMERCIO QUE CONTENGA CAPÍTULO DE COMPRAS GUBERNAMENTALES
NÚMERO DE IDENTIFICACIÓN EN COMPRANET: LA-50-GYR-050GYR040-T-2-2024

PROGRAMA "MOBILIARIO MÉDICO Y DE LABORATORIO PARA HOSPITALES PRIORITARIOS"

NOMBRE O RAZÓN SOCIAL DEL LICITANTE	PARTIDAS
	509 511 512 513 517 518 567 570 576 577 579 581 582 607 608 610 611 612 616 617 675 678 682 683 684 686 688 689 715 717 720 721 725 726
8. INVITRO DIAGNOSTICS MEXICO SA DE CV	31
9. META SUMINISTROS MEDICOS SA DE CV	6 27 28 77 102 114 137 138 183 213 225 246 247 293 319 333 355 356 402 427 440 461 462 507 535 563 564 606 630 646 669 670 715 741
10. MUEBLES BALUARTE SA DE CV	470
11. MUEBLES LA FORJA DE JUAN ESCOBAR SA DE CV	3 4 5 17 64 66 68 76 86 90 102 103 127 146 172 174 182 199 213 214 224 235 236 256 280 281 284 291 302 307 319 320 344 345 348 389 390 393 400 401 415 427 436 437 438 439 450 451 454 494 496 498 505 506 516 523 535 536 545 546 557 571 594 596 598 605 620 630 634 645 658 659 662 702 704 706 713 714 741
12. SERPROF BIOMED SA DE CV	1 32 35 37 39 40 42 45 46 48 52 54 64 67 69 70 71 72 74 78 79 80 81 84 87 88 89 96 103 104 105 106 109 140 143 145 147 148 150 153 154 159 170 173 175 176 177 178 180

Durango 291, Piso 11, Col. Roma Norte, Alcaldía Cuauhtémoc, C.P. 06700, Ciudad de México
Tel. 55 5726 1700, Ext. 14825. www.imss.gob.mx

2024 Felipe Carrillo PUERTO

GOBIERNO DE MÉXICO | IMSS

DIRECCIÓN DE ADMINISTRACIÓN
Unidad de Adquisiciones
Coordinación de Adquisición de Bienes y Contratación de Servicios
Coordinación Técnica de Adquisición de Bienes de Inversión y Activos
División de Equipo y Mobiliario Médico

ACTA DE FALLO

LICITACIÓN PÚBLICA INTERNACIONAL ELECTRÓNICA BAJO COBERTURA DE TRATADOS DE LIBRE COMERCIO QUE CONTENGA CAPÍTULO DE COMPRAS GUBERNAMENTALES
NÚMERO DE IDENTIFICACIÓN EN COMPRANET: LA-50-GYR-050GYR040-T-2-2024

PROGRAMA "MOBILIARIO MÉDICO Y DE LABORATORIO PARA HOSPITALES PRIORITARIOS"

NOMBRE O RAZÓN SOCIAL DEL LICITANTE	PARTIDAS
	184 185 186 187 190 193 194 195 207 214 215 216 217 220 250 253 255 257 258 260 263 264 266 269 280 283 285 286 287 288 290 294 295 296 297 300 303 304 305 313 320 321 322 323 328 360 363 366 367 369 372 373 374 378 389 392 394 395 396 397 399 403 404 405 406 409 412 413 414 421 428 429 430 431 435 466 469 470 472 473 475 477 478 480 483 494 497 499 500 501 502 504 508 509 510 511 514 517 518 519 529 536 537 538 539 543 566 569 570 572 573 575 577 578 580 583 594 597 599 600 601 602 604 607 608 609 610 613 616 617 618 625 634 635 636 641 674 679 680 681 684 685 690 702 705 707 708 709 710 712 716 717 718 719 722 725 726 727 736 743 744 745 746
13. TECNOLOGIA INTEGRAL PERSONALIZABLE SA DE CV	1 27 48 49 72 145 156 157 170 180 220 246 255 258 266 267 288 290 305 328 333 343 365 367 369 375 435 461 480 481 502 543 573 575 580 602 641 646 657 678 680 681 687

Durango 291, Piso 11, Col. Roma Norte, Alcaldía Cuauhtémoc, C.P. 06700, Ciudad de México
Tel. 55 5726 1700, Ext. 14825. www.imss.gob.mx

2024 Felipe Carrillo PUERTO

ACTA DE FALLO

LICITACIÓN PÚBLICA INTERNACIONAL ELECTRÓNICA BAJO COBERTURA DE TRATADOS DE LIBRE COMERCIO QUE CONTENGA CAPÍTULO DE COMPRAS GUBERNAMENTALES
NÚMERO DE IDENTIFICACIÓN EN COMPRANET: LA-50-GYR-050GYR040-T-2-2024

PROGRAMA "MOBILIARIO MÉDICO Y DE LABORATORIO PARA HOSPITALES PRIORITARIOS"

El área contratante, la División de Equipo y Mobiliario Médico, a través de su Titular la Lic. Karla Pacheco Villanueva y la Lic. Ana Martha Bojorges González, Coordinador de Proyectos E1, realizaron la evaluación de las propuestas económicas, de conformidad con los numerales 4.39, segundo párrafo de las POBALINES, y 4.2.2.1.17 del Manual.

RELACIÓN DE LICITANTES CUYAS PROPOSICIONES SE DESECHARON

Para cumplir con lo previsto en la fracción I del artículo 37 de la Ley, se incluye un cuadro resumen de los licitantes cuyas proposiciones se desecharon, con la expresión sintética del motivo:

NOMBRE O RAZÓN SOCIAL DEL LICITANTE	PARTIDA	CAUSAL DE DESECHAMIENTO
AH CORPORATIVO MÉDICO DE MEXICO, S.A. DE C.V.	31	DESECHAMIENTO LEGAL
AH CORPORATIVO MÉDICO DE MEXICO, S.A. DE C.V.	32	DESECHAMIENTO TÉCNICO
AH CORPORATIVO MÉDICO DE MEXICO, S.A. DE C.V.	39	DESECHAMIENTO TÉCNICO
AH CORPORATIVO MÉDICO DE MEXICO, S.A. DE C.V.	67	DESECHAMIENTO TÉCNICO
AH CORPORATIVO MÉDICO DE MEXICO, S.A. DE C.V.	71	DESECHAMIENTO TÉCNICO
AH CORPORATIVO MÉDICO DE MEXICO, S.A. DE C.V.	140	DESECHAMIENTO TÉCNICO
AH CORPORATIVO MÉDICO DE MEXICO, S.A. DE C.V.	147	DESECHAMIENTO TÉCNICO
AH CORPORATIVO MÉDICO DE MEXICO, S.A. DE C.V.	156	DESECHAMIENTO TÉCNICO
AH CORPORATIVO MÉDICO DE MEXICO, S.A. DE C.V.	173	DESECHAMIENTO TÉCNICO
AH CORPORATIVO MÉDICO DE MEXICO, S.A. DE C.V.	177	DESECHAMIENTO TÉCNICO
AH CORPORATIVO MÉDICO DE MEXICO, S.A. DE C.V.	250	DESECHAMIENTO TÉCNICO
AH CORPORATIVO MÉDICO DE MEXICO, S.A. DE C.V.	257	DESECHAMIENTO TÉCNICO
AH CORPORATIVO MÉDICO DE MEXICO, S.A. DE C.V.	283	DESECHAMIENTO TÉCNICO
AH CORPORATIVO MÉDICO DE MEXICO, S.A. DE C.V.	287	DESECHAMIENTO TÉCNICO
AH CORPORATIVO MÉDICO DE MEXICO, S.A. DE C.V.	360	DESECHAMIENTO TÉCNICO
AH CORPORATIVO MÉDICO DE MEXICO, S.A. DE C.V.	366	DESECHAMIENTO TÉCNICO
AH CORPORATIVO MÉDICO DE MEXICO, S.A. DE C.V.	375	DESECHAMIENTO TÉCNICO
AH CORPORATIVO MÉDICO DE MEXICO, S.A. DE C.V.	392	DESECHAMIENTO TÉCNICO
AH CORPORATIVO MÉDICO DE MEXICO, S.A. DE C.V.	396	DESECHAMIENTO TÉCNICO
AH CORPORATIVO MÉDICO DE MEXICO, S.A. DE C.V.	466	DESECHAMIENTO TÉCNICO
AH CORPORATIVO MÉDICO DE MEXICO, S.A. DE C.V.	472	DESECHAMIENTO TÉCNICO
AH CORPORATIVO MÉDICO DE MEXICO, S.A. DE C.V.	497	DESECHAMIENTO TÉCNICO
AH CORPORATIVO MÉDICO DE MEXICO, S.A. DE C.V.	501	DESECHAMIENTO TÉCNICO

Durango 221, Piso 11, Col. Roma Norte, Alcaldía Cuauhtémoc, C.P. 06700, Ciudad de México
Tel: 55 5726 1700, Ext. 14935 www.imss.gob.mx

2024 Felipe Carrillo PUERTO

GOBIERNO DE MÉXICO | IMSS

DIRECCIÓN DE ADMINISTRACIÓN
Unidad de Adquisiciones
Coordinación de Adquisición de Bienes y Contratación de Servicios
Coordinación Técnica de Adquisición de Bienes de Inversión y Activos
División de Equipo y Mobiliario Médico

ACTA DE FALLO

LICITACIÓN PÚBLICA INTERNACIONAL ELECTRÓNICA BAJO COBERTURA DE TRATADOS DE LIBRE COMERCIO QUE CONTENGA CAPÍTULO DE COMPRAS GUBERNAMENTALES
NÚMERO DE IDENTIFICACIÓN EN COMPRANET: LA-50-GYR-050GYR040-T-2-2024

PROGRAMA "MOBILIARIO MÉDICO Y DE LABORATORIO PARA HOSPITALES PRIORITARIOS"

NOMBRE O RAZÓN SOCIAL DEL LICITANTE	PARTIDA	CAUSAL DE DESECHAMIENTO
AH CORPORATIVO MÉDICO DE MEXICO, S.A. DE C.V.	566	DESECHAMIENTO TÉCNICO
AH CORPORATIVO MÉDICO DE MEXICO, S.A. DE C.V.	572	DESECHAMIENTO TÉCNICO
AH CORPORATIVO MÉDICO DE MEXICO, S.A. DE C.V.	597	DESECHAMIENTO TÉCNICO
AH CORPORATIVO MÉDICO DE MEXICO, S.A. DE C.V.	601	DESECHAMIENTO TÉCNICO
AH CORPORATIVO MÉDICO DE MEXICO, S.A. DE C.V.	674	DESECHAMIENTO TÉCNICO
AH CORPORATIVO MÉDICO DE MEXICO, S.A. DE C.V.	679	DESECHAMIENTO TÉCNICO
AH CORPORATIVO MÉDICO DE MEXICO, S.A. DE C.V.	687	DESECHAMIENTO TÉCNICO
AH CORPORATIVO MÉDICO DE MEXICO, S.A. DE C.V.	705	DESECHAMIENTO TÉCNICO
AH CORPORATIVO MÉDICO DE MEXICO, S.A. DE C.V.	709	DESECHAMIENTO TÉCNICO
BECOMAR DE MEXICO, S. DE R.L. DE C.V.	8	PARTIDA ELIMINADA EN JUNTA DE ACLARACIONES
BECOMAR DE MEXICO, S. DE R.L. DE C.V.	9	PARTIDA ELIMINADA EN JUNTA DE ACLARACIONES
BECOMAR DE MEXICO, S. DE R.L. DE C.V.	11	PARTIDA ELIMINADA EN JUNTA DE ACLARACIONES
BECOMAR DE MEXICO, S. DE R.L. DE C.V.	55	PARTIDA ELIMINADA EN JUNTA DE ACLARACIONES
BECOMAR DE MEXICO, S. DE R.L. DE C.V.	57	PARTIDA ELIMINADA EN JUNTA DE ACLARACIONES
BECOMAR DE MEXICO, S. DE R.L. DE C.V.	58	PARTIDA ELIMINADA EN JUNTA DE ACLARACIONES
BECOMAR DE MEXICO, S. DE R.L. DE C.V.	60	PARTIDA ELIMINADA EN JUNTA DE ACLARACIONES
BECOMAR DE MEXICO, S. DE R.L. DE C.V.	61	PARTIDA ELIMINADA EN JUNTA DE ACLARACIONES
BECOMAR DE MEXICO, S. DE R.L. DE C.V.	63	PARTIDA ELIMINADA EN JUNTA DE ACLARACIONES
BECOMAR DE MEXICO, S. DE R.L. DE C.V.	105	DESECHAMIENTO TÉCNICO
BECOMAR DE MEXICO, S. DE R.L. DE C.V.	106	DESECHAMIENTO TÉCNICO
BECOMAR DE MEXICO, S. DE R.L. DE C.V.	117	PARTIDA ELIMINADA EN JUNTA DE ACLARACIONES
BECOMAR DE MEXICO, S. DE R.L. DE C.V.	118	PARTIDA ELIMINADA EN JUNTA DE ACLARACIONES
BECOMAR DE MEXICO, S. DE R.L. DE C.V.	120	PARTIDA ELIMINADA EN JUNTA DE ACLARACIONES
BECOMAR DE MEXICO, S. DE R.L. DE C.V.	162	PARTIDA ELIMINADA EN JUNTA DE ACLARACIONES
BECOMAR DE MEXICO, S. DE R.L. DE C.V.	163	PARTIDA ELIMINADA EN JUNTA DE ACLARACIONES
BECOMAR DE MEXICO, S. DE R.L. DE C.V.	164	PARTIDA ELIMINADA EN JUNTA DE ACLARACIONES

Durango 221, Piso 11, Col. Roma Norte, Alcaldía Cuauhtémoc, C.P. 06700, Ciudad de México
Tel: 55 5726 1700, Ext. 14935 www.imss.gob.mx

2024 Felipe Carrillo PUERTO

ANEXOS

DIVISIÓN DE CONTRATOS

ACTA DE FALLO

LICITACIÓN PÚBLICA INTERNACIONAL ELECTRÓNICA BAJO COBERTURA DE TRATADOS DE LIBRE COMERCIO QUE CONTENGA CAPÍTULO DE COMPRAS GUBERNAMENTALES
NÚMERO DE IDENTIFICACIÓN EN COMPRANET: LA-50-GYR-050GYR040-T-2-2024

PROGRAMA "MOBILIARIO MÉDICO Y DE LABORATORIO PARA HOSPITALES PRIORITARIOS"

NOMBRE O RAZÓN SOCIAL DEL LICITANTE	PARTIDA	CAUSAL DE DESECHAMIENTO
BECOMAR DE MEXICO, S. DE R.L. DE C.V.	166	PARTIDA ELIMINADA EN JUNTA DE ACLARACIONES
BECOMAR DE MEXICO, S. DE R.L. DE C.V.	167	PARTIDA ELIMINADA EN JUNTA DE ACLARACIONES
BECOMAR DE MEXICO, S. DE R.L. DE C.V.	169	PARTIDA ELIMINADA EN JUNTA DE ACLARACIONES
BECOMAR DE MEXICO, S. DE R.L. DE C.V.	216	DESECHAMIENTO TÉCNICO
BECOMAR DE MEXICO, S. DE R.L. DE C.V.	227	PARTIDA ELIMINADA EN JUNTA DE ACLARACIONES
BECOMAR DE MEXICO, S. DE R.L. DE C.V.	228	PARTIDA ELIMINADA EN JUNTA DE ACLARACIONES
BECOMAR DE MEXICO, S. DE R.L. DE C.V.	230	PARTIDA ELIMINADA EN JUNTA DE ACLARACIONES
BECOMAR DE MEXICO, S. DE R.L. DE C.V.	272	PARTIDA ELIMINADA EN JUNTA DE ACLARACIONES
BECOMAR DE MEXICO, S. DE R.L. DE C.V.	274	PARTIDA ELIMINADA EN JUNTA DE ACLARACIONES
BECOMAR DE MEXICO, S. DE R.L. DE C.V.	275	PARTIDA ELIMINADA EN JUNTA DE ACLARACIONES
BECOMAR DE MEXICO, S. DE R.L. DE C.V.	277	PARTIDA ELIMINADA EN JUNTA DE ACLARACIONES
BECOMAR DE MEXICO, S. DE R.L. DE C.V.	278	PARTIDA ELIMINADA EN JUNTA DE ACLARACIONES
BECOMAR DE MEXICO, S. DE R.L. DE C.V.	279	PARTIDA ELIMINADA EN JUNTA DE ACLARACIONES
BECOMAR DE MEXICO, S. DE R.L. DE C.V.	322	DESECHAMIENTO TÉCNICO
BECOMAR DE MEXICO, S. DE R.L. DE C.V.	323	DESECHAMIENTO TÉCNICO
BECOMAR DE MEXICO, S. DE R.L. DE C.V.	335	PARTIDA ELIMINADA EN JUNTA DE ACLARACIONES
BECOMAR DE MEXICO, S. DE R.L. DE C.V.	336	PARTIDA ELIMINADA EN JUNTA DE ACLARACIONES
BECOMAR DE MEXICO, S. DE R.L. DE C.V.	338	PARTIDA ELIMINADA EN JUNTA DE ACLARACIONES
BECOMAR DE MEXICO, S. DE R.L. DE C.V.	381	PARTIDA ELIMINADA EN JUNTA DE ACLARACIONES
BECOMAR DE MEXICO, S. DE R.L. DE C.V.	383	PARTIDA ELIMINADA EN JUNTA DE ACLARACIONES
BECOMAR DE MEXICO, S. DE R.L. DE C.V.	384	PARTIDA ELIMINADA EN JUNTA DE ACLARACIONES
BECOMAR DE MEXICO, S. DE R.L. DE C.V.	386	PARTIDA ELIMINADA EN JUNTA DE ACLARACIONES
BECOMAR DE MEXICO, S. DE R.L. DE C.V.	387	PARTIDA ELIMINADA EN JUNTA DE ACLARACIONES
BECOMAR DE MEXICO, S. DE R.L. DE C.V.	388	PARTIDA ELIMINADA EN JUNTA DE ACLARACIONES

GOBIERNO DE MÉXICO | IMSS

DIRECCIÓN DE ADMINISTRACIÓN
Unidad de Adquisiciones
Coordinación de Adquisición de Bienes y Contratación de Servicios
Coordinación Técnica de Adquisición de Bienes de Inversión y Activos
División de Equipo y Mobiliario Médico

ACTA DE FALLO

LICITACIÓN PÚBLICA INTERNACIONAL ELECTRÓNICA BAJO COBERTURA DE TRATADOS DE LIBRE COMERCIO QUE CONTENGA CAPÍTULO DE COMPRAS GUBERNAMENTALES
NÚMERO DE IDENTIFICACIÓN EN COMPRANET: LA-50-GYR-050GYR040-T-2-2024

PROGRAMA "MOBILIARIO MÉDICO Y DE LABORATORIO PARA HOSPITALES PRIORITARIOS"

NOMBRE O RAZÓN SOCIAL DEL LICITANTE	PARTIDA	CAUSAL DE DESECHAMIENTO
BECOMAR DE MEXICO, S. DE R.L. DE C.V.	442	PARTIDA ELIMINADA EN JUNTA DE ACLARACIONES
BECOMAR DE MEXICO, S. DE R.L. DE C.V.	444	PARTIDA ELIMINADA EN JUNTA DE ACLARACIONES
BECOMAR DE MEXICO, S. DE R.L. DE C.V.	486	PARTIDA ELIMINADA EN JUNTA DE ACLARACIONES
BECOMAR DE MEXICO, S. DE R.L. DE C.V.	488	PARTIDA ELIMINADA EN JUNTA DE ACLARACIONES
BECOMAR DE MEXICO, S. DE R.L. DE C.V.	489	PARTIDA ELIMINADA EN JUNTA DE ACLARACIONES
BECOMAR DE MEXICO, S. DE R.L. DE C.V.	491	PARTIDA ELIMINADA EN JUNTA DE ACLARACIONES
BECOMAR DE MEXICO, S. DE R.L. DE C.V.	492	PARTIDA ELIMINADA EN JUNTA DE ACLARACIONES
BECOMAR DE MEXICO, S. DE R.L. DE C.V.	493	PARTIDA ELIMINADA EN JUNTA DE ACLARACIONES
BECOMAR DE MEXICO, S. DE R.L. DE C.V.	538	DESECHAMIENTO TÉCNICO
BECOMAR DE MEXICO, S. DE R.L. DE C.V.	539	DESECHAMIENTO TÉCNICO
BECOMAR DE MEXICO, S. DE R.L. DE C.V.	548	PARTIDA ELIMINADA EN JUNTA DE ACLARACIONES
BECOMAR DE MEXICO, S. DE R.L. DE C.V.	551	PARTIDA ELIMINADA EN JUNTA DE ACLARACIONES
BECOMAR DE MEXICO, S. DE R.L. DE C.V.	585	PARTIDA ELIMINADA EN JUNTA DE ACLARACIONES
BECOMAR DE MEXICO, S. DE R.L. DE C.V.	587	PARTIDA ELIMINADA EN JUNTA DE ACLARACIONES
BECOMAR DE MEXICO, S. DE R.L. DE C.V.	588	PARTIDA ELIMINADA EN JUNTA DE ACLARACIONES
BECOMAR DE MEXICO, S. DE R.L. DE C.V.	590	PARTIDA ELIMINADA EN JUNTA DE ACLARACIONES
BECOMAR DE MEXICO, S. DE R.L. DE C.V.	591	PARTIDA ELIMINADA EN JUNTA DE ACLARACIONES
BECOMAR DE MEXICO, S. DE R.L. DE C.V.	593	PARTIDA ELIMINADA EN JUNTA DE ACLARACIONES
BECOMAR DE MEXICO, S. DE R.L. DE C.V.	649	PARTIDA ELIMINADA EN JUNTA DE ACLARACIONES
BECOMAR DE MEXICO, S. DE R.L. DE C.V.	650	PARTIDA ELIMINADA EN JUNTA DE ACLARACIONES
BECOMAR DE MEXICO, S. DE R.L. DE C.V.	652	PARTIDA ELIMINADA EN JUNTA DE ACLARACIONES
BECOMAR DE MEXICO, S. DE R.L. DE C.V.	693	PARTIDA ELIMINADA EN JUNTA DE ACLARACIONES
BECOMAR DE MEXICO, S. DE R.L. DE C.V.	695	PARTIDA ELIMINADA EN JUNTA DE ACLARACIONES
BECOMAR DE MEXICO, S. DE R.L. DE C.V.	696	PARTIDA ELIMINADA EN JUNTA DE

ACTA DE FALLO

LICITACIÓN PÚBLICA INTERNACIONAL ELECTRÓNICA BAJO COBERTURA DE TRATADOS DE LIBRE COMERCIO QUE CONTENGA CAPÍTULO DE COMPRAS GUBERNAMENTALES
NÚMERO DE IDENTIFICACIÓN EN COMPRANET: LA-50-GYR-050GYR040-T-2-2024

PROGRAMA "MOBILIARIO MÉDICO Y DE LABORATORIO PARA HOSPITALES PRIORITARIOS"

NOMBRE O RAZÓN SOCIAL DEL LICITANTE	PARTIDA	CAUSAL DE DESECHAMIENTO
		ACLARACIONES
BECOMAR DE MEXICO, S. DE R.L. DE C.V.	698	PARTIDA ELIMINADA EN JUNTA DE ACLARACIONES
BECOMAR DE MEXICO, S. DE R.L. DE C.V.	699	PARTIDA ELIMINADA EN JUNTA DE ACLARACIONES
BECOMAR DE MEXICO, S. DE R.L. DE C.V.	701	PARTIDA ELIMINADA EN JUNTA DE ACLARACIONES
DALISA SERVICES SA DE CV	304	DESECHAMIENTO LEGAL
DALISA SERVICES SA DE CV	305	DESECHAMIENTO LEGAL
DALISA SERVICES SA DE CV	569	DESECHAMIENTO LEGAL
DALISA SERVICES SA DE CV	570	DESECHAMIENTO LEGAL
ERGONOMIA PRODUCTIVIDAD SA DE CV	41	DESECHAMIENTO LEGAL
ERGONOMIA PRODUCTIVIDAD SA DE CV	149	DESECHAMIENTO LEGAL
ERGONOMIA PRODUCTIVIDAD SA DE CV	259	DESECHAMIENTO LEGAL
ERGONOMIA PRODUCTIVIDAD SA DE CV	358	DESECHAMIENTO LEGAL
ERGONOMIA PRODUCTIVIDAD SA DE CV	474	DESECHAMIENTO LEGAL
ERGONOMIA PRODUCTIVIDAD SA DE CV	574	DESECHAMIENTO LEGAL
GRUPO EMPRESARIAL TECNICARE SA DE CV	372	DESECHAMIENTO LEGAL
GRUPO EMPRESARIAL TECNICARE SA DE CV	684	DESECHAMIENTO LEGAL
IMPULSORA DE CONSULTORIA E INGENIERIA MEXICANA SA DE CV	28	DESECHAMIENTO TÉCNICO
IMPULSORA DE CONSULTORIA E INGENIERIA MEXICANA SA DE CV	30	DESECHAMIENTO TÉCNICO
IMPULSORA DE CONSULTORIA E INGENIERIA MEXICANA SA DE CV	36	DESECHAMIENTO TÉCNICO
IMPULSORA DE CONSULTORIA E INGENIERIA MEXICANA SA DE CV	40	DESECHAMIENTO TÉCNICO
IMPULSORA DE CONSULTORIA E INGENIERIA MEXICANA SA DE CV	41	DESECHAMIENTO TÉCNICO
IMPULSORA DE CONSULTORIA E INGENIERIA MEXICANA SA DE CV	42	DESECHAMIENTO TÉCNICO
IMPULSORA DE CONSULTORIA E INGENIERIA MEXICANA SA DE CV	50	DESECHAMIENTO TÉCNICO
IMPULSORA DE CONSULTORIA E INGENIERIA MEXICANA SA DE CV	85	DESECHAMIENTO TÉCNICO
IMPULSORA DE CONSULTORIA E INGENIERIA MEXICANA SA DE CV	95	DESECHAMIENTO TÉCNICO
IMPULSORA DE CONSULTORIA E INGENIERIA MEXICANA SA DE CV	138	DESECHAMIENTO TÉCNICO
IMPULSORA DE CONSULTORIA E INGENIERIA MEXICANA SA DE CV	144	DESECHAMIENTO TÉCNICO

ACTA DE FALLO

LICITACIÓN PÚBLICA INTERNACIONAL ELECTRÓNICA BAJO COBERTURA DE TRATADOS DE LIBRE COMERCIO QUE CONTENGA CAPÍTULO DE COMPRAS GUBERNAMENTALES
NÚMERO DE IDENTIFICACIÓN EN COMPRANET: LA-50-GYR-050GYR040-T-2-2024

PROGRAMA "MOBILIARIO MÉDICO Y DE LABORATORIO PARA HOSPITALES PRIORITARIOS"

NOMBRE O RAZÓN SOCIAL DEL LICITANTE	PARTIDA	CAUSAL DE DESECHAMIENTO
CV		
IMPULSORA DE CONSULTORIA E INGENIERIA MEXICANA SA DE CV	148	DESECHAMIENTO TÉCNICO
IMPULSORA DE CONSULTORIA E INGENIERIA MEXICANA SA DE CV	150	DESECHAMIENTO TÉCNICO
IMPULSORA DE CONSULTORIA E INGENIERIA MEXICANA SA DE CV	178	DESECHAMIENTO TÉCNICO
IMPULSORA DE CONSULTORIA E INGENIERIA MEXICANA SA DE CV	206	DESECHAMIENTO TÉCNICO
IMPULSORA DE CONSULTORIA E INGENIERIA MEXICANA SA DE CV	247	DESECHAMIENTO TÉCNICO
IMPULSORA DE CONSULTORIA E INGENIERIA MEXICANA SA DE CV	254	DESECHAMIENTO TÉCNICO
IMPULSORA DE CONSULTORIA E INGENIERIA MEXICANA SA DE CV	259	DESECHAMIENTO TÉCNICO
IMPULSORA DE CONSULTORIA E INGENIERIA MEXICANA SA DE CV	260	DESECHAMIENTO TÉCNICO
IMPULSORA DE CONSULTORIA E INGENIERIA MEXICANA SA DE CV	268	DESECHAMIENTO TÉCNICO
IMPULSORA DE CONSULTORIA E INGENIERIA MEXICANA SA DE CV	301	DESECHAMIENTO TÉCNICO
IMPULSORA DE CONSULTORIA E INGENIERIA MEXICANA SA DE CV	312	DESECHAMIENTO TÉCNICO
IMPULSORA DE CONSULTORIA E INGENIERIA MEXICANA SA DE CV	358	DESECHAMIENTO TÉCNICO
IMPULSORA DE CONSULTORIA E INGENIERIA MEXICANA SA DE CV	364	DESECHAMIENTO TÉCNICO
IMPULSORA DE CONSULTORIA E INGENIERIA MEXICANA SA DE CV	420	DESECHAMIENTO TÉCNICO
IMPULSORA DE CONSULTORIA E INGENIERIA MEXICANA SA DE CV	435	DESECHAMIENTO LEGAL
IMPULSORA DE CONSULTORIA E INGENIERIA MEXICANA SA DE CV	462	DESECHAMIENTO TÉCNICO
IMPULSORA DE CONSULTORIA E INGENIERIA MEXICANA SA DE CV	464	DESECHAMIENTO TÉCNICO
IMPULSORA DE CONSULTORIA E INGENIERIA MEXICANA SA DE CV	473	DESECHAMIENTO TÉCNICO
IMPULSORA DE CONSULTORIA E INGENIERIA MEXICANA SA DE CV	474	DESECHAMIENTO TÉCNICO
IMPULSORA DE CONSULTORIA E INGENIERIA MEXICANA SA DE CV	475	DESECHAMIENTO TÉCNICO
IMPULSORA DE CONSULTORIA E INGENIERIA MEXICANA SA DE CV	482	DESECHAMIENTO TÉCNICO
IMPULSORA DE CONSULTORIA E INGENIERIA MEXICANA SA DE CV	528	DESECHAMIENTO TÉCNICO

ANEXOS
DIVISIÓN DE CONTRATOS

ACTA DE FALLO

LICITACIÓN PÚBLICA INTERNACIONAL ELECTRÓNICA BAJO COBERTURA DE TRATADOS DE LIBRE COMERCIO QUE CONTENGA CAPÍTULO DE COMPRAS GUBERNAMENTALES
NÚMERO DE IDENTIFICACIÓN EN COMPRANET: LA-50-GYR-050GYR040-T-2-2024

PROGRAMA "MOBILIARIO MÉDICO Y DE LABORATORIO PARA HOSPITALES PRIORITARIOS"

NOMBRE O RAZÓN SOCIAL DEL LICITANTE	PARTIDA	CAUSAL DE DESECHAMIENTO
IMPULSORA DE CONSULTORIA E INGENIERIA MEXICANA SA DE CV	574	DESECHAMIENTO TÉCNICO
IMPULSORA DE CONSULTORIA E INGENIERIA MEXICANA SA DE CV	614	DESECHAMIENTO TÉCNICO
IMPULSORA DE CONSULTORIA E INGENIERIA MEXICANA SA DE CV	624	DESECHAMIENTO TÉCNICO
IMPULSORA DE CONSULTORIA E INGENIERIA MEXICANA SA DE CV	672	DESECHAMIENTO TÉCNICO
IMPULSORA DE CONSULTORIA E INGENIERIA MEXICANA SA DE CV	735	DESECHAMIENTO TÉCNICO
INFRAESTRUCTURA HOSPITALARIA PROEMSA SA DE CV	179	DESECHAMIENTO LEGAL
INFRAESTRUCTURA HOSPITALARIA PROEMSA SA DE CV	297	DESECHAMIENTO TÉCNICO
INFRAESTRUCTURA HOSPITALARIA PROEMSA SA DE CV	719	DESECHAMIENTO LEGAL
MUEBLES LA FORJA DE JUAN ESCOBAR SA DE CV	247	DESECHAMIENTO LEGAL
MUEBLES LA FORJA DE JUAN ESCOBAR SA DE CV	292	DESECHAMIENTO LEGAL
MUEBLES LA FORJA DE JUAN ESCOBAR SA DE CV	555	DESECHAMIENTO LEGAL
MUEBLES LA FORJA DE JUAN ESCOBAR SA DE CV	637	DESECHAMIENTO LEGAL
TECNO COMERCIAL PARTLI SA DE CV	677	DESECHAMIENTO LEGAL
TECNO ROBLES DE MEXICO SA DE CV	10	DESECHAMIENTO LEGAL
TECNO ROBLES DE MEXICO SA DE CV	11	DESECHAMIENTO LEGAL
TECNO ROBLES DE MEXICO SA DE CV	24	DESECHAMIENTO TÉCNICO
TECNO ROBLES DE MEXICO SA DE CV	37	DESECHAMIENTO TÉCNICO
TECNO ROBLES DE MEXICO SA DE CV	43	DESECHAMIENTO TÉCNICO
TECNO ROBLES DE MEXICO SA DE CV	47	DESECHAMIENTO TÉCNICO
TECNO ROBLES DE MEXICO SA DE CV	55	DESECHAMIENTO LEGAL
TECNO ROBLES DE MEXICO SA DE CV	57	DESECHAMIENTO LEGAL
TECNO ROBLES DE MEXICO SA DE CV	58	DESECHAMIENTO LEGAL
TECNO ROBLES DE MEXICO SA DE CV	59	DESECHAMIENTO LEGAL
TECNO ROBLES DE MEXICO SA DE CV	60	DESECHAMIENTO LEGAL
TECNO ROBLES DE MEXICO SA DE CV	61	DESECHAMIENTO LEGAL
TECNO ROBLES DE MEXICO SA DE CV	63	DESECHAMIENTO LEGAL
TECNO ROBLES DE MEXICO SA DE CV	65	DESECHAMIENTO LEGAL
TECNO ROBLES DE MEXICO SA DE CV	85	DESECHAMIENTO TÉCNICO
TECNO ROBLES DE MEXICO SA DE CV	89	DESECHAMIENTO TÉCNICO

ACTA DE FALLO

LICITACIÓN PÚBLICA INTERNACIONAL ELECTRÓNICA BAJO COBERTURA DE TRATADOS DE LIBRE COMERCIO QUE CONTENGA CAPÍTULO DE COMPRAS GUBERNAMENTALES
NÚMERO DE IDENTIFICACIÓN EN COMPRANET: LA-50-GYR-050GYR040-T-2-2024

PROGRAMA "MOBILIARIO MÉDICO Y DE LABORATORIO PARA HOSPITALES PRIORITARIOS"

NOMBRE O RAZÓN SOCIAL DEL LICITANTE	PARTIDA	CAUSAL DE DESECHAMIENTO
TECNO ROBLES DE MEXICO SA DE CV	114	DESECHAMIENTO TÉCNICO
TECNO ROBLES DE MEXICO SA DE CV	119	DESECHAMIENTO LEGAL
TECNO ROBLES DE MEXICO SA DE CV	120	DESECHAMIENTO LEGAL
TECNO ROBLES DE MEXICO SA DE CV	139	DESECHAMIENTO TÉCNICO
TECNO ROBLES DE MEXICO SA DE CV	143	DESECHAMIENTO TÉCNICO
TECNO ROBLES DE MEXICO SA DE CV	151	DESECHAMIENTO TÉCNICO
TECNO ROBLES DE MEXICO SA DE CV	154	DESECHAMIENTO TÉCNICO
TECNO ROBLES DE MEXICO SA DE CV	155	DESECHAMIENTO TÉCNICO
TECNO ROBLES DE MEXICO SA DE CV	162	DESECHAMIENTO LEGAL
TECNO ROBLES DE MEXICO SA DE CV	163	DESECHAMIENTO LEGAL
TECNO ROBLES DE MEXICO SA DE CV	164	DESECHAMIENTO LEGAL
TECNO ROBLES DE MEXICO SA DE CV	165	DESECHAMIENTO LEGAL
TECNO ROBLES DE MEXICO SA DE CV	166	DESECHAMIENTO LEGAL
TECNO ROBLES DE MEXICO SA DE CV	167	DESECHAMIENTO LEGAL
TECNO ROBLES DE MEXICO SA DE CV	169	DESECHAMIENTO LEGAL
TECNO ROBLES DE MEXICO SA DE CV	171	DESECHAMIENTO LEGAL
TECNO ROBLES DE MEXICO SA DE CV	178	DESECHAMIENTO LEGAL
TECNO ROBLES DE MEXICO SA DE CV	229	DESECHAMIENTO LEGAL
TECNO ROBLES DE MEXICO SA DE CV	230	DESECHAMIENTO LEGAL
TECNO ROBLES DE MEXICO SA DE CV	233	DESECHAMIENTO TÉCNICO
TECNO ROBLES DE MEXICO SA DE CV	243	DESECHAMIENTO TÉCNICO
TECNO ROBLES DE MEXICO SA DE CV	261	DESECHAMIENTO TÉCNICO
TECNO ROBLES DE MEXICO SA DE CV	265	DESECHAMIENTO TÉCNICO
TECNO ROBLES DE MEXICO SA DE CV	272	DESECHAMIENTO LEGAL
TECNO ROBLES DE MEXICO SA DE CV	274	DESECHAMIENTO LEGAL
TECNO ROBLES DE MEXICO SA DE CV	275	DESECHAMIENTO LEGAL
TECNO ROBLES DE MEXICO SA DE CV	276	DESECHAMIENTO LEGAL
TECNO ROBLES DE MEXICO SA DE CV	277	DESECHAMIENTO LEGAL
TECNO ROBLES DE MEXICO SA DE CV	278	DESECHAMIENTO LEGAL
TECNO ROBLES DE MEXICO SA DE CV	279	DESECHAMIENTO LEGAL
TECNO ROBLES DE MEXICO SA DE CV	287	DESECHAMIENTO LEGAL

ACTA DE FALLO

LICITACIÓN PÚBLICA INTERNACIONAL ELECTRÓNICA BAJO COBERTURA DE TRATADOS DE LIBRE COMERCIO QUE CONTENGA CAPÍTULO DE COMPRAS GUBERNAMENTALES
NÚMERO DE IDENTIFICACIÓN EN COMPRANET: LA-50-GYR-050GYR040-T-2-2024

PROGRAMA "MOBILIARIO MÉDICO Y DE LABORATORIO PARA HOSPITALES PRIORITARIOS"

NOMBRE O RAZÓN SOCIAL DEL LICITANTE	PARTIDA	CAUSAL DE DESECHAMIENTO
TECNO ROBLES DE MEXICO SA DE CV	288	DESECHAMIENTO LEGAL
TECNO ROBLES DE MEXICO SA DE CV	290	DESECHAMIENTO LEGAL
TECNO ROBLES DE MEXICO SA DE CV	291	DESECHAMIENTO LEGAL
TECNO ROBLES DE MEXICO SA DE CV	293	DESECHAMIENTO LEGAL
TECNO ROBLES DE MEXICO SA DE CV	294	DESECHAMIENTO LEGAL
TECNO ROBLES DE MEXICO SA DE CV	295	DESECHAMIENTO LEGAL
TECNO ROBLES DE MEXICO SA DE CV	296	DESECHAMIENTO LEGAL
TECNO ROBLES DE MEXICO SA DE CV	297	DESECHAMIENTO LEGAL
TECNO ROBLES DE MEXICO SA DE CV	300	DESECHAMIENTO LEGAL
TECNO ROBLES DE MEXICO SA DE CV	301	DESECHAMIENTO LEGAL
TECNO ROBLES DE MEXICO SA DE CV	302	DESECHAMIENTO LEGAL
TECNO ROBLES DE MEXICO SA DE CV	303	DESECHAMIENTO LEGAL
TECNO ROBLES DE MEXICO SA DE CV	304	DESECHAMIENTO LEGAL
TECNO ROBLES DE MEXICO SA DE CV	305	DESECHAMIENTO LEGAL
TECNO ROBLES DE MEXICO SA DE CV	319	DESECHAMIENTO LEGAL
TECNO ROBLES DE MEXICO SA DE CV	320	DESECHAMIENTO LEGAL
TECNO ROBLES DE MEXICO SA DE CV	321	DESECHAMIENTO LEGAL
TECNO ROBLES DE MEXICO SA DE CV	333	DESECHAMIENTO LEGAL
TECNO ROBLES DE MEXICO SA DE CV	337	DESECHAMIENTO LEGAL
TECNO ROBLES DE MEXICO SA DE CV	338	DESECHAMIENTO LEGAL
TECNO ROBLES DE MEXICO SA DE CV	341	DESECHAMIENTO LEGAL
TECNO ROBLES DE MEXICO SA DE CV	344	DESECHAMIENTO LEGAL
TECNO ROBLES DE MEXICO SA DE CV	352	DESECHAMIENTO LEGAL
TECNO ROBLES DE MEXICO SA DE CV	355	DESECHAMIENTO LEGAL
TECNO ROBLES DE MEXICO SA DE CV	356	DESECHAMIENTO LEGAL
TECNO ROBLES DE MEXICO SA DE CV	359	DESECHAMIENTO LEGAL
TECNO ROBLES DE MEXICO SA DE CV	360	DESECHAMIENTO LEGAL
TECNO ROBLES DE MEXICO SA DE CV	363	DESECHAMIENTO LEGAL
TECNO ROBLES DE MEXICO SA DE CV	365	DESECHAMIENTO LEGAL
TECNO ROBLES DE MEXICO SA DE CV	366	DESECHAMIENTO LEGAL
TECNO ROBLES DE MEXICO SA DE CV	367	DESECHAMIENTO LEGAL

GOBIERNO DE MÉXICO | IMSS

DIRECCIÓN DE ADMINISTRACIÓN
Unidad de Adquisiciones
Coordinación de Adquisición de Bienes y Contratación de Servicios
Coordinación Técnica de Adquisición de Bienes de Inversión y Activos
División de Equipo y Mobiliario Médico

ACTA DE FALLO

LICITACIÓN PÚBLICA INTERNACIONAL ELECTRÓNICA BAJO COBERTURA DE TRATADOS DE LIBRE COMERCIO QUE CONTENGA CAPÍTULO DE COMPRAS GUBERNAMENTALES
NÚMERO DE IDENTIFICACIÓN EN COMPRANET: LA-50-GYR-050GYR040-T-2-2024

PROGRAMA "MOBILIARIO MÉDICO Y DE LABORATORIO PARA HOSPITALES PRIORITARIOS"

NOMBRE O RAZÓN SOCIAL DEL LICITANTE	PARTIDA	CAUSAL DE DESECHAMIENTO
TECNO ROBLES DE MEXICO SA DE CV	369	DESECHAMIENTO LEGAL
TECNO ROBLES DE MEXICO SA DE CV	370	DESECHAMIENTO LEGAL
TECNO ROBLES DE MEXICO SA DE CV	372	DESECHAMIENTO LEGAL
TECNO ROBLES DE MEXICO SA DE CV	373	DESECHAMIENTO LEGAL
TECNO ROBLES DE MEXICO SA DE CV	374	DESECHAMIENTO LEGAL
TECNO ROBLES DE MEXICO SA DE CV	375	DESECHAMIENTO LEGAL
TECNO ROBLES DE MEXICO SA DE CV	376	DESECHAMIENTO LEGAL
TECNO ROBLES DE MEXICO SA DE CV	377	DESECHAMIENTO LEGAL
TECNO ROBLES DE MEXICO SA DE CV	378	DESECHAMIENTO LEGAL
TECNO ROBLES DE MEXICO SA DE CV	381	DESECHAMIENTO LEGAL
TECNO ROBLES DE MEXICO SA DE CV	383	DESECHAMIENTO LEGAL
TECNO ROBLES DE MEXICO SA DE CV	384	DESECHAMIENTO LEGAL
TECNO ROBLES DE MEXICO SA DE CV	385	DESECHAMIENTO LEGAL
TECNO ROBLES DE MEXICO SA DE CV	386	DESECHAMIENTO LEGAL
TECNO ROBLES DE MEXICO SA DE CV	387	DESECHAMIENTO LEGAL
TECNO ROBLES DE MEXICO SA DE CV	388	DESECHAMIENTO LEGAL
TECNO ROBLES DE MEXICO SA DE CV	389	DESECHAMIENTO LEGAL
TECNO ROBLES DE MEXICO SA DE CV	392	DESECHAMIENTO LEGAL
TECNO ROBLES DE MEXICO SA DE CV	394	DESECHAMIENTO LEGAL
TECNO ROBLES DE MEXICO SA DE CV	396	DESECHAMIENTO LEGAL
TECNO ROBLES DE MEXICO SA DE CV	397	DESECHAMIENTO LEGAL
TECNO ROBLES DE MEXICO SA DE CV	399	DESECHAMIENTO LEGAL
TECNO ROBLES DE MEXICO SA DE CV	400	DESECHAMIENTO LEGAL
TECNO ROBLES DE MEXICO SA DE CV	402	DESECHAMIENTO LEGAL
TECNO ROBLES DE MEXICO SA DE CV	403	DESECHAMIENTO LEGAL
TECNO ROBLES DE MEXICO SA DE CV	404	DESECHAMIENTO LEGAL
TECNO ROBLES DE MEXICO SA DE CV	405	DESECHAMIENTO LEGAL
TECNO ROBLES DE MEXICO SA DE CV	406	DESECHAMIENTO LEGAL
TECNO ROBLES DE MEXICO SA DE CV	409	DESECHAMIENTO LEGAL
TECNO ROBLES DE MEXICO SA DE CV	410	DESECHAMIENTO LEGAL
TECNO ROBLES DE MEXICO SA DE CV	411	DESECHAMIENTO LEGAL

Durango 291, Piso 11, Col. Roma Norte, Alcaldía Cuauhtémoc, C. P. 06700, Ciudad de México
Tel: 55 5726 1700, Ext. 14825 www.imss.gob.mx

ANEXOS

DIVISIÓN DE CONTRATOS

ACTA DE FALLO

LICITACIÓN PÚBLICA INTERNACIONAL ELECTRÓNICA BAJO COBERTURA DE TRATADOS DE LIBRE COMERCIO QUE CONTENGA CAPÍTULO DE COMPRAS GUBERNAMENTALES
NÚMERO DE IDENTIFICACIÓN EN COMPRANET: LA-50-GYR-050GYR040-T-2-2024

PROGRAMA "MOBILIARIO MÉDICO Y DE LABORATORIO PARA HOSPITALES PRIORITARIOS"

NOMBRE O RAZÓN SOCIAL DEL LICITANTE	PARTIDA	CAUSAL DE DESECHAMIENTO
TECNO ROBLES DE MEXICO SA DE CV	412	DESECHAMIENTO LEGAL
TECNO ROBLES DE MEXICO SA DE CV	413	DESECHAMIENTO LEGAL
TECNO ROBLES DE MEXICO SA DE CV	414	DESECHAMIENTO LEGAL
TECNO ROBLES DE MEXICO SA DE CV	427	DESECHAMIENTO LEGAL
TECNO ROBLES DE MEXICO SA DE CV	428	DESECHAMIENTO LEGAL
TECNO ROBLES DE MEXICO SA DE CV	429	DESECHAMIENTO LEGAL
TECNO ROBLES DE MEXICO SA DE CV	440	DESECHAMIENTO LEGAL
TECNO ROBLES DE MEXICO SA DE CV	443	DESECHAMIENTO LEGAL
TECNO ROBLES DE MEXICO SA DE CV	444	DESECHAMIENTO LEGAL
TECNO ROBLES DE MEXICO SA DE CV	458	DESECHAMIENTO TÉCNICO
TECNO ROBLES DE MEXICO SA DE CV	470	DESECHAMIENTO LEGAL
TECNO ROBLES DE MEXICO SA DE CV	476	DESECHAMIENTO TÉCNICO
TECNO ROBLES DE MEXICO SA DE CV	479	DESECHAMIENTO TÉCNICO
TECNO ROBLES DE MEXICO SA DE CV	486	DESECHAMIENTO LEGAL
TECNO ROBLES DE MEXICO SA DE CV	488	DESECHAMIENTO LEGAL
TECNO ROBLES DE MEXICO SA DE CV	489	DESECHAMIENTO LEGAL
TECNO ROBLES DE MEXICO SA DE CV	490	DESECHAMIENTO LEGAL
TECNO ROBLES DE MEXICO SA DE CV	491	DESECHAMIENTO LEGAL
TECNO ROBLES DE MEXICO SA DE CV	492	DESECHAMIENTO LEGAL
TECNO ROBLES DE MEXICO SA DE CV	493	DESECHAMIENTO LEGAL
TECNO ROBLES DE MEXICO SA DE CV	495	DESECHAMIENTO LEGAL
TECNO ROBLES DE MEXICO SA DE CV	515	DESECHAMIENTO TÉCNICO
TECNO ROBLES DE MEXICO SA DE CV	519	DESECHAMIENTO TÉCNICO
TECNO ROBLES DE MEXICO SA DE CV	549	DESECHAMIENTO LEGAL
TECNO ROBLES DE MEXICO SA DE CV	551	DESECHAMIENTO LEGAL
TECNO ROBLES DE MEXICO SA DE CV	562	DESECHAMIENTO TÉCNICO
TECNO ROBLES DE MEXICO SA DE CV	576	DESECHAMIENTO TÉCNICO
TECNO ROBLES DE MEXICO SA DE CV	578	DESECHAMIENTO TÉCNICO
TECNO ROBLES DE MEXICO SA DE CV	579	DESECHAMIENTO TÉCNICO
TECNO ROBLES DE MEXICO SA DE CV	585	DESECHAMIENTO LEGAL
TECNO ROBLES DE MEXICO SA DE CV	587	DESECHAMIENTO LEGAL

GOBIERNO DE MÉXICO | IMSS

DIRECCIÓN DE ADMINISTRACIÓN
Unidad de Adquisiciones
Coordinación de Adquisición de Bienes y Contratación de Servicios
Coordinación Técnica de Adquisición de Bienes de Inversión y Activos
División de Equipo y Mobiliario Médico

ACTA DE FALLO

LICITACIÓN PÚBLICA INTERNACIONAL ELECTRÓNICA BAJO COBERTURA DE TRATADOS DE LIBRE COMERCIO QUE CONTENGA CAPÍTULO DE COMPRAS GUBERNAMENTALES
NÚMERO DE IDENTIFICACIÓN EN COMPRANET: LA-50-GYR-050GYR040-T-2-2024

PROGRAMA "MOBILIARIO MÉDICO Y DE LABORATORIO PARA HOSPITALES PRIORITARIOS"

NOMBRE O RAZÓN SOCIAL DEL LICITANTE	PARTIDA	CAUSAL DE DESECHAMIENTO
TECNO ROBLES DE MEXICO SA DE CV	588	DESECHAMIENTO LEGAL
TECNO ROBLES DE MEXICO SA DE CV	589	DESECHAMIENTO LEGAL
TECNO ROBLES DE MEXICO SA DE CV	590	DESECHAMIENTO LEGAL
TECNO ROBLES DE MEXICO SA DE CV	591	DESECHAMIENTO LEGAL
TECNO ROBLES DE MEXICO SA DE CV	593	DESECHAMIENTO LEGAL
TECNO ROBLES DE MEXICO SA DE CV	595	DESECHAMIENTO LEGAL
TECNO ROBLES DE MEXICO SA DE CV	615	DESECHAMIENTO TÉCNICO
TECNO ROBLES DE MEXICO SA DE CV	651	DESECHAMIENTO LEGAL
TECNO ROBLES DE MEXICO SA DE CV	652	DESECHAMIENTO LEGAL
TECNO ROBLES DE MEXICO SA DE CV	666	DESECHAMIENTO TÉCNICO
TECNO ROBLES DE MEXICO SA DE CV	673	DESECHAMIENTO TÉCNICO
TECNO ROBLES DE MEXICO SA DE CV	677	DESECHAMIENTO TÉCNICO
TECNO ROBLES DE MEXICO SA DE CV	682	DESECHAMIENTO TÉCNICO
TECNO ROBLES DE MEXICO SA DE CV	685	DESECHAMIENTO TÉCNICO
TECNO ROBLES DE MEXICO SA DE CV	686	DESECHAMIENTO TÉCNICO
TECNO ROBLES DE MEXICO SA DE CV	693	DESECHAMIENTO LEGAL
TECNO ROBLES DE MEXICO SA DE CV	695	DESECHAMIENTO LEGAL
TECNO ROBLES DE MEXICO SA DE CV	696	DESECHAMIENTO LEGAL
TECNO ROBLES DE MEXICO SA DE CV	697	DESECHAMIENTO LEGAL
TECNO ROBLES DE MEXICO SA DE CV	698	DESECHAMIENTO LEGAL
TECNO ROBLES DE MEXICO SA DE CV	699	DESECHAMIENTO LEGAL
TECNO ROBLES DE MEXICO SA DE CV	701	DESECHAMIENTO LEGAL
TECNO ROBLES DE MEXICO SA DE CV	703	DESECHAMIENTO LEGAL
TECNO ROBLES DE MEXICO SA DE CV	705	DESECHAMIENTO LEGAL
TECNO ROBLES DE MEXICO SA DE CV	715	DESECHAMIENTO TÉCNICO
TECNO ROBLES DE MEXICO SA DE CV	718	DESECHAMIENTO TÉCNICO
TECNO ROBLES DE MEXICO SA DE CV	722	DESECHAMIENTO TÉCNICO
TECNO ROBLES DE MEXICO SA DE CV	723	DESECHAMIENTO TÉCNICO
TECNO ROBLES DE MEXICO SA DE CV	743	DESECHAMIENTO TÉCNICO

RELACIÓN DE LICITANTES CUYAS PROPOSICIONES NO FUERON EVALUADAS

ACTA DE FALLO

LICITACIÓN PÚBLICA INTERNACIONAL ELECTRÓNICA BAJO COBERTURA DE TRATADOS DE LIBRE COMERCIO QUE CONTENGA CAPÍTULO DE COMPRAS GUBERNAMENTALES
NÚMERO DE IDENTIFICACIÓN EN COMPRANET: LA-50-GYR-050GYR040-T-2-2024

PROGRAMA "MOBILIARIO MÉDICO Y DE LABORATORIO PARA HOSPITALES PRIORITARIOS"

De conformidad con lo previsto en el segundo párrafo del artículo 36 de la Ley, se incluye un cuadro resumen de los licitantes cuyas proposiciones no fueron evaluadas:

NOMBRE O RAZÓN SOCIAL DEL LICITANTE	PARTIDA	RAZÓN POR LA QUE NO FUERON EVALUADAS TÉCNICAMENTE
AH CORPORATIVO MEDICO DE MEXICO, S.A. DE C.V.	48	NO SE EMITE EVALUACIÓN CON FUNDAMENTO EN EL ART. 36 LAAASP
AH CORPORATIVO MEDICO DE MEXICO, S.A. DE C.V.	266	NO SE EMITE EVALUACIÓN CON FUNDAMENTO EN EL ART. 36 LAAASP
AH CORPORATIVO MEDICO DE MEXICO, S.A. DE C.V.	480	NO SE EMITE EVALUACIÓN CON FUNDAMENTO EN EL ART. 36 LAAASP
AH CORPORATIVO MEDICO DE MEXICO, S.A. DE C.V.	580	NO SE EMITE EVALUACIÓN CON FUNDAMENTO EN EL ART. 36 LAAASP
BECOMAR DE MEXICO, S. DE R.L. DE C.V.	13	NO SE EMITE EVALUACIÓN POR SOBREPASAR EL TECHO PRESUPUESTAL
BECOMAR DE MEXICO, S. DE R.L. DE C.V.	27	NO SE EMITE EVALUACIÓN CON FUNDAMENTO EN EL ART. 36 LAAASP
BECOMAR DE MEXICO, S. DE R.L. DE C.V.	37	NO SE EMITE EVALUACIÓN CON FUNDAMENTO EN EL ART. 36 LAAASP
BECOMAR DE MEXICO, S. DE R.L. DE C.V.	47	NO SE EMITE EVALUACIÓN CON FUNDAMENTO EN EL ART. 36 LAAASP
BECOMAR DE MEXICO, S. DE R.L. DE C.V.	49	NO SE EMITE EVALUACIÓN CON FUNDAMENTO EN EL ART. 36 LAAASP
BECOMAR DE MEXICO, S. DE R.L. DE C.V.	50	NO SE EMITE EVALUACIÓN POR SOBREPASAR EL TECHO PRESUPUESTAL
BECOMAR DE MEXICO, S. DE R.L. DE C.V.	67	NO SE EMITE EVALUACIÓN POR SOBREPASAR EL TECHO PRESUPUESTAL
BECOMAR DE MEXICO, S. DE R.L. DE C.V.	71	NO SE EMITE EVALUACIÓN POR SOBREPASAR EL TECHO PRESUPUESTAL
BECOMAR DE MEXICO, S. DE R.L. DE C.V.	102	NO SE EMITE EVALUACIÓN POR SOBREPASAR EL TECHO PRESUPUESTAL
BECOMAR DE MEXICO, S. DE R.L. DE C.V.	104	NO SE EMITE EVALUACIÓN CON FUNDAMENTO EN EL ART. 36 LAAASP
BECOMAR DE MEXICO, S. DE R.L. DE C.V.	122	NO SE EMITE EVALUACIÓN POR SOBREPASAR EL TECHO PRESUPUESTAL

Durango 291, Piso 11, Col. Roma Norte, Alcaldía Cuauhtémoc, C. P. 06700, Ciudad de México
Tel. 55 5726 1700, Ext. 14975 www.imss.gob.mx

2024 Felipe Carrillo PUERTO

GOBIERNO DE MÉXICO | IMSS

DIRECCIÓN DE ADMINISTRACIÓN
Unidad de Adquisiciones
Coordinación de Adquisición de Bienes y Contratación de Servicios
Coordinación Técnica de Adquisición de Bienes de Inversión y Activos
División de Equipo y Mobiliario Médico

ACTA DE FALLO

LICITACIÓN PÚBLICA INTERNACIONAL ELECTRÓNICA BAJO COBERTURA DE TRATADOS DE LIBRE COMERCIO QUE CONTENGA CAPÍTULO DE COMPRAS GUBERNAMENTALES
NÚMERO DE IDENTIFICACIÓN EN COMPRANET: LA-50-GYR-050GYR040-T-2-2024

PROGRAMA "MOBILIARIO MÉDICO Y DE LABORATORIO PARA HOSPITALES PRIORITARIOS"

NOMBRE O RAZÓN SOCIAL DEL LICITANTE	PARTIDA	RAZÓN POR LA QUE NO FUERON EVALUADAS TÉCNICAMENTE
BECOMAR DE MEXICO, S. DE R.L. DE C.V.	137	NO SE EMITE EVALUACIÓN CON FUNDAMENTO EN EL ART. 36 LAAASP
BECOMAR DE MEXICO, S. DE R.L. DE C.V.	145	NO SE EMITE EVALUACIÓN CON FUNDAMENTO EN EL ART. 36 LAAASP
BECOMAR DE MEXICO, S. DE R.L. DE C.V.	155	NO SE EMITE EVALUACIÓN CON FUNDAMENTO EN EL ART. 36 LAAASP
BECOMAR DE MEXICO, S. DE R.L. DE C.V.	157	NO SE EMITE EVALUACIÓN CON FUNDAMENTO EN EL ART. 36 LAAASP
BECOMAR DE MEXICO, S. DE R.L. DE C.V.	158	NO SE EMITE EVALUACIÓN POR SOBREPASAR EL TECHO PRESUPUESTAL
BECOMAR DE MEXICO, S. DE R.L. DE C.V.	173	NO SE EMITE EVALUACIÓN POR SOBREPASAR EL TECHO PRESUPUESTAL
BECOMAR DE MEXICO, S. DE R.L. DE C.V.	177	NO SE EMITE EVALUACIÓN POR SOBREPASAR EL TECHO PRESUPUESTAL
BECOMAR DE MEXICO, S. DE R.L. DE C.V.	213	NO SE EMITE EVALUACIÓN POR SOBREPASAR EL TECHO PRESUPUESTAL
BECOMAR DE MEXICO, S. DE R.L. DE C.V.	215	NO SE EMITE EVALUACIÓN CON FUNDAMENTO EN EL ART. 36 LAAASP
BECOMAR DE MEXICO, S. DE R.L. DE C.V.	217	NO SE EMITE EVALUACIÓN CON FUNDAMENTO EN EL ART. 36 LAAASP
BECOMAR DE MEXICO, S. DE R.L. DE C.V.	233	NO SE EMITE EVALUACIÓN POR SOBREPASAR EL TECHO PRESUPUESTAL
BECOMAR DE MEXICO, S. DE R.L. DE C.V.	246	NO SE EMITE EVALUACIÓN CON FUNDAMENTO EN EL ART. 36 LAAASP
BECOMAR DE MEXICO, S. DE R.L. DE C.V.	255	NO SE EMITE EVALUACIÓN CON FUNDAMENTO EN EL ART. 36 LAAASP
BECOMAR DE MEXICO, S. DE R.L. DE C.V.	265	NO SE EMITE EVALUACIÓN CON FUNDAMENTO EN EL ART. 36 LAAASP
BECOMAR DE MEXICO, S. DE R.L. DE C.V.	267	NO SE EMITE EVALUACIÓN CON FUNDAMENTO EN EL ART. 36 LAAASP
BECOMAR DE MEXICO, S. DE R.L. DE C.V.	268	NO SE EMITE EVALUACIÓN POR SOBREPASAR EL TECHO PRESUPUESTAL
BECOMAR DE MEXICO, S. DE R.L. DE C.V.	283	NO SE EMITE EVALUACIÓN POR SOBREPASAR EL TECHO PRESUPUESTAL

Durango 291, Piso 11, Col. Roma Norte, Alcaldía Cuauhtémoc, C. P. 06700, Ciudad de México
Tel. 55 5726 1700, Ext. 14975 www.imss.gob.mx

2024 Felipe Carrillo PUERTO

ANEXOS

DIVISIÓN DE CONTRATOS

ACTA DE FALLO

LICITACIÓN PÚBLICA INTERNACIONAL ELECTRÓNICA BAJO COBERTURA DE TRATADOS DE LIBRE COMERCIO QUE CONTENGA CAPÍTULO DE COMPRAS GUBERNAMENTALES
NÚMERO DE IDENTIFICACIÓN EN COMPRANET: LA-50-GYR-050GYR040-T-2-2024

PROGRAMA "MOBILIARIO MÉDICO Y DE LABORATORIO PARA HOSPITALES PRIORITARIOS"

NOMBRE O RAZÓN SOCIAL DEL LICITANTE	PARTIDA	RAZÓN POR LA QUE NO FUERON EVALUADAS TÉCNICAMENTE
BECOMAR DE MEXICO, S. DE R.L. DE C.V.	287	NO SE EMITE EVALUACIÓN POR SOBREPASAR EL TECHO PRESUPUESTAL
BECOMAR DE MEXICO, S. DE R.L. DE C.V.	319	NO SE EMITE EVALUACIÓN POR SOBREPASAR EL TECHO PRESUPUESTAL
BECOMAR DE MEXICO, S. DE R.L. DE C.V.	321	NO SE EMITE EVALUACIÓN CON FUNDAMENTO EN EL ART. 36 LAAASP
BECOMAR DE MEXICO, S. DE R.L. DE C.V.	341	NO SE EMITE EVALUACIÓN POR SOBREPASAR EL TECHO PRESUPUESTAL
BECOMAR DE MEXICO, S. DE R.L. DE C.V.	355	NO SE EMITE EVALUACIÓN CON FUNDAMENTO EN EL ART. 36 LAAASP
BECOMAR DE MEXICO, S. DE R.L. DE C.V.	365	NO SE EMITE EVALUACIÓN CON FUNDAMENTO EN EL ART. 36 LAAASP
BECOMAR DE MEXICO, S. DE R.L. DE C.V.	374	NO SE EMITE EVALUACIÓN CON FUNDAMENTO EN EL ART. 36 LAAASP
BECOMAR DE MEXICO, S. DE R.L. DE C.V.	376	NO SE EMITE EVALUACIÓN CON FUNDAMENTO EN EL ART. 36 LAAASP
BECOMAR DE MEXICO, S. DE R.L. DE C.V.	377	NO SE EMITE EVALUACIÓN POR SOBREPASAR EL TECHO PRESUPUESTAL
BECOMAR DE MEXICO, S. DE R.L. DE C.V.	392	NO SE EMITE EVALUACIÓN POR SOBREPASAR EL TECHO PRESUPUESTAL
BECOMAR DE MEXICO, S. DE R.L. DE C.V.	396	NO SE EMITE EVALUACIÓN POR SOBREPASAR EL TECHO PRESUPUESTAL
BECOMAR DE MEXICO, S. DE R.L. DE C.V.	427	NO SE EMITE EVALUACIÓN POR SOBREPASAR EL TECHO PRESUPUESTAL
BECOMAR DE MEXICO, S. DE R.L. DE C.V.	429	NO SE EMITE EVALUACIÓN CON FUNDAMENTO EN EL ART. 36 LAAASP
BECOMAR DE MEXICO, S. DE R.L. DE C.V.	430	NO SE EMITE EVALUACIÓN CON FUNDAMENTO EN EL ART. 36 LAAASP
BECOMAR DE MEXICO, S. DE R.L. DE C.V.	431	NO SE EMITE EVALUACIÓN CON FUNDAMENTO EN EL ART. 36 LAAASP
BECOMAR DE MEXICO, S. DE R.L. DE C.V.	446	NO SE EMITE EVALUACIÓN POR SOBREPASAR EL TECHO PRESUPUESTAL
BECOMAR DE MEXICO, S. DE R.L. DE C.V.	461	NO SE EMITE EVALUACIÓN CON FUNDAMENTO EN EL ART. 36 LAAASP

GOBIERNO DE MÉXICO | IMSS

DIRECCIÓN DE ADMINISTRACIÓN
Unidad de Adquisiciones
Coordinación de Adquisición de Bienes y Contratación de Servicios
Coordinación Técnica de Adquisición de Bienes de Inversión y Activos
División de Equipo y Mobiliario Médico

ACTA DE FALLO

LICITACIÓN PÚBLICA INTERNACIONAL ELECTRÓNICA BAJO COBERTURA DE TRATADOS DE LIBRE COMERCIO QUE CONTENGA CAPÍTULO DE COMPRAS GUBERNAMENTALES
NÚMERO DE IDENTIFICACIÓN EN COMPRANET: LA-50-GYR-050GYR040-T-2-2024

PROGRAMA "MOBILIARIO MÉDICO Y DE LABORATORIO PARA HOSPITALES PRIORITARIOS"

NOMBRE O RAZÓN SOCIAL DEL LICITANTE	PARTIDA	RAZÓN POR LA QUE NO FUERON EVALUADAS TÉCNICAMENTE
BECOMAR DE MEXICO, S. DE R.L. DE C.V.	470	NO SE EMITE EVALUACIÓN CON FUNDAMENTO EN EL ART. 36 LAAASP
BECOMAR DE MEXICO, S. DE R.L. DE C.V.	479	NO SE EMITE EVALUACIÓN CON FUNDAMENTO EN EL ART. 36 LAAASP
BECOMAR DE MEXICO, S. DE R.L. DE C.V.	481	NO SE EMITE EVALUACIÓN CON FUNDAMENTO EN EL ART. 36 LAAASP
BECOMAR DE MEXICO, S. DE R.L. DE C.V.	482	NO SE EMITE EVALUACIÓN POR SOBREPASAR EL TECHO PRESUPUESTAL
BECOMAR DE MEXICO, S. DE R.L. DE C.V.	497	NO SE EMITE EVALUACIÓN POR SOBREPASAR EL TECHO PRESUPUESTAL
BECOMAR DE MEXICO, S. DE R.L. DE C.V.	501	NO SE EMITE EVALUACIÓN POR SOBREPASAR EL TECHO PRESUPUESTAL
BECOMAR DE MEXICO, S. DE R.L. DE C.V.	535	NO SE EMITE EVALUACIÓN POR SOBREPASAR EL TECHO PRESUPUESTAL
BECOMAR DE MEXICO, S. DE R.L. DE C.V.	537	NO SE EMITE EVALUACIÓN CON FUNDAMENTO EN EL ART. 36 LAAASP
BECOMAR DE MEXICO, S. DE R.L. DE C.V.	554	NO SE EMITE EVALUACIÓN POR SOBREPASAR EL TECHO PRESUPUESTAL
BECOMAR DE MEXICO, S. DE R.L. DE C.V.	563	NO SE EMITE EVALUACIÓN CON FUNDAMENTO EN EL ART. 36 LAAASP
BECOMAR DE MEXICO, S. DE R.L. DE C.V.	570	NO SE EMITE EVALUACIÓN CON FUNDAMENTO EN EL ART. 36 LAAASP
BECOMAR DE MEXICO, S. DE R.L. DE C.V.	579	NO SE EMITE EVALUACIÓN CON FUNDAMENTO EN EL ART. 36 LAAASP
BECOMAR DE MEXICO, S. DE R.L. DE C.V.	581	NO SE EMITE EVALUACIÓN CON FUNDAMENTO EN EL ART. 36 LAAASP
BECOMAR DE MEXICO, S. DE R.L. DE C.V.	592	NO SE EMITE EVALUACIÓN POR SOBREPASAR EL TECHO PRESUPUESTAL
BECOMAR DE MEXICO, S. DE R.L. DE C.V.	597	NO SE EMITE EVALUACIÓN POR SOBREPASAR EL TECHO PRESUPUESTAL
BECOMAR DE MEXICO, S. DE R.L. DE C.V.	601	NO SE EMITE EVALUACIÓN POR SOBREPASAR EL TECHO PRESUPUESTAL
BECOMAR DE MEXICO, S. DE R.L. DE C.V.	630	NO SE EMITE EVALUACIÓN POR SOBREPASAR EL TECHO

ACTA DE FALLO

LICITACIÓN PÚBLICA INTERNACIONAL ELECTRÓNICA BAJO COBERTURA DE TRATADOS DE LIBRE COMERCIO QUE CONTENGA CAPÍTULO DE COMPRAS GUBERNAMENTALES
NÚMERO DE IDENTIFICACIÓN EN COMPRANET: LA-50-GYR-050GYR040-T-2-2024

PROGRAMA "MOBILIARIO MÉDICO Y DE LABORATORIO PARA HOSPITALES PRIORITARIOS"

NOMBRE O RAZÓN SOCIAL DEL LICITANTE	PARTIDA	RAZÓN POR LA QUE NO FUERON EVALUADAS TÉCNICAMENTE
		PRESUPUESTAL
BECOMAR DE MEXICO, S. DE R.L. DE C.V.	635	NO SE EMITE EVALUACIÓN CON FUNDAMENTO EN EL ART. 36 LAAASP
BECOMAR DE MEXICO, S. DE R.L. DE C.V.	636	NO SE EMITE EVALUACIÓN CON FUNDAMENTO EN EL ART. 36 LAAASP
BECOMAR DE MEXICO, S. DE R.L. DE C.V.	655	NO SE EMITE EVALUACIÓN POR SOBREPASAR EL TECHO PRESUPUESTAL
BECOMAR DE MEXICO, S. DE R.L. DE C.V.	669	NO SE EMITE EVALUACIÓN CON FUNDAMENTO EN EL ART. 36 LAAASP
BECOMAR DE MEXICO, S. DE R.L. DE C.V.	678	NO SE EMITE EVALUACIÓN CON FUNDAMENTO EN EL ART. 36 LAAASP
BECOMAR DE MEXICO, S. DE R.L. DE C.V.	686	NO SE EMITE EVALUACIÓN CON FUNDAMENTO EN EL ART. 36 LAAASP
BECOMAR DE MEXICO, S. DE R.L. DE C.V.	688	NO SE EMITE EVALUACIÓN CON FUNDAMENTO EN EL ART. 36 LAAASP
BECOMAR DE MEXICO, S. DE R.L. DE C.V.	689	NO SE EMITE EVALUACIÓN POR SOBREPASAR EL TECHO PRESUPUESTAL
BECOMAR DE MEXICO, S. DE R.L. DE C.V.	705	NO SE EMITE EVALUACIÓN POR SOBREPASAR EL TECHO PRESUPUESTAL
BECOMAR DE MEXICO, S. DE R.L. DE C.V.	709	NO SE EMITE EVALUACIÓN POR SOBREPASAR EL TECHO PRESUPUESTAL
BECOMAR DE MEXICO, S. DE R.L. DE C.V.	741	NO SE EMITE EVALUACIÓN POR SOBREPASAR EL TECHO PRESUPUESTAL
BECOMAR DE MEXICO, S. DE R.L. DE C.V.	744	NO SE EMITE EVALUACIÓN CON FUNDAMENTO EN EL ART. 36 LAAASP
BECOMAR DE MEXICO, S. DE R.L. DE C.V.	745	NO SE EMITE EVALUACIÓN CON FUNDAMENTO EN EL ART. 36 LAAASP
BECOMAR DE MEXICO, S. DE R.L. DE C.V.	746	NO SE EMITE EVALUACIÓN CON FUNDAMENTO EN EL ART. 36 LAAASP
DALISA SERVICES SA DE CV	137	NO SE EMITE EVALUACIÓN CON FUNDAMENTO EN EL ART. 36 LAAASP
DALISA SERVICES SA DE CV	140	NO SE EMITE EVALUACIÓN CON FUNDAMENTO EN EL ART. 36 LAAASP

Durango 291, Piso 11, Col. Roma Norte, Alcaldía Cuauhtémoc, C. P. 06700, Ciudad de México
Tel. 55 5726 1700, Ext. 14625 www.imss.gob.mx

2024 Felipe Carrillo PUERTO

GOBIERNO DE MÉXICO | IMSS

DIRECCIÓN DE ADMINISTRACIÓN
Unidad de Adquisiciones
Coordinación de Adquisición de Bienes y Contratación de Servicios
Coordinación Técnica de Adquisición de Bienes de Inversión y Activos
División de Equipo y Mobiliario Médico

ACTA DE FALLO

LICITACIÓN PÚBLICA INTERNACIONAL ELECTRÓNICA BAJO COBERTURA DE TRATADOS DE LIBRE COMERCIO QUE CONTENGA CAPÍTULO DE COMPRAS GUBERNAMENTALES
NÚMERO DE IDENTIFICACIÓN EN COMPRANET: LA-50-GYR-050GYR040-T-2-2024

PROGRAMA "MOBILIARIO MÉDICO Y DE LABORATORIO PARA HOSPITALES PRIORITARIOS"

NOMBRE O RAZÓN SOCIAL DEL LICITANTE	PARTIDA	RAZÓN POR LA QUE NO FUERON EVALUADAS TÉCNICAMENTE
DALISA SERVICES SA DE CV	143	NO SE EMITE EVALUACIÓN CON FUNDAMENTO EN EL ART. 36 LAAASP
DALISA SERVICES SA DE CV	145	NO SE EMITE EVALUACIÓN CON FUNDAMENTO EN EL ART. 36 LAAASP
DALISA SERVICES SA DE CV	158	NO SE EMITE EVALUACIÓN CON FUNDAMENTO EN EL ART. 36 LAAASP
DALISA SERVICES SA DE CV	159	NO SE EMITE EVALUACIÓN CON FUNDAMENTO EN EL ART. 36 LAAASP
DALISA SERVICES SA DE CV	173	NO SE EMITE EVALUACIÓN CON FUNDAMENTO EN EL ART. 36 LAAASP
DALISA SERVICES SA DE CV	177	NO SE EMITE EVALUACIÓN CON FUNDAMENTO EN EL ART. 36 LAAASP
DALISA SERVICES SA DE CV	183	NO SE EMITE EVALUACIÓN CON FUNDAMENTO EN EL ART. 36 LAAASP
DALISA SERVICES SA DE CV	194	NO SE EMITE EVALUACIÓN CON FUNDAMENTO EN EL ART. 36 LAAASP
DALISA SERVICES SA DE CV	213	NO SE EMITE EVALUACIÓN POR SOBREPASAR EL TECHO PRESUPUESTAL
DALISA SERVICES SA DE CV	215	NO SE EMITE EVALUACIÓN CON FUNDAMENTO EN EL ART. 36 LAAASP
DALISA SERVICES SA DE CV	255	NO SE EMITE EVALUACIÓN CON FUNDAMENTO EN EL ART. 36 LAAASP
DALISA SERVICES SA DE CV	293	NO SE EMITE EVALUACIÓN CON FUNDAMENTO EN EL ART. 36 LAAASP
DALISA SERVICES SA DE CV	319	NO SE EMITE EVALUACIÓN POR SOBREPASAR EL TECHO PRESUPUESTAL
DALISA SERVICES SA DE CV	321	NO SE EMITE EVALUACIÓN CON FUNDAMENTO EN EL ART. 36 LAAASP
DALISA SERVICES SA DE CV	333	NO SE EMITE EVALUACIÓN CON FUNDAMENTO EN EL ART. 36 LAAASP
DALISA SERVICES SA DE CV	360	NO SE EMITE EVALUACIÓN CON FUNDAMENTO EN EL ART. 36 LAAASP
DALISA SERVICES SA DE CV	363	NO SE EMITE EVALUACIÓN CON FUNDAMENTO EN EL ART. 36 LAAASP
DALISA SERVICES SA DE CV	365	NO SE EMITE EVALUACIÓN CON FUNDAMENTO EN EL ART. 36 LAAASP

Durango 291, Piso 11, Col. Roma Norte, Alcaldía Cuauhtémoc, C. P. 06700, Ciudad de México
Tel. 55 5726 1700, Ext. 14625 www.imss.gob.mx

2024 Felipe Carrillo PUERTO

ANEXOS

DIVISIÓN DE CONTRATOS

GOBIERNO DE MÉXICO | IMSS

DIRECCIÓN DE ADMINISTRACIÓN
Unidad de Adquisiciones
Coordinación de Adquisición de Bienes y Contratación de Servicios
Coordinación Técnica de Adquisición de Bienes de Inversión y Activos
División de Equipo y Mobiliario Médico

ACTA DE FALLO

LICITACIÓN PÚBLICA INTERNACIONAL ELECTRÓNICA BAJO COBERTURA DE TRATADOS DE LIBRE COMERCIO QUE CONTENGA CAPÍTULO DE COMPRAS GUBERNAMENTALES
NÚMERO DE IDENTIFICACIÓN EN COMPRANET: LA-50-GYR-050GYR040-T-2-2024

PROGRAMA "MOBILIARIO MÉDICO Y DE LABORATORIO PARA HOSPITALES PRIORITARIOS"

NOMBRE O RAZÓN SOCIAL DEL LICITANTE	PARTIDA	RAZÓN POR LA QUE NO FUERON EVALUADAS TÉCNICAMENTE
DALISA SERVICES SA DE CV	377	NO SE EMITE EVALUACIÓN CON FUNDAMENTO EN EL ART. 36 LAAASP
DALISA SERVICES SA DE CV	392	NO SE EMITE EVALUACIÓN CON FUNDAMENTO EN EL ART. 36 LAAASP
DALISA SERVICES SA DE CV	396	NO SE EMITE EVALUACIÓN CON FUNDAMENTO EN EL ART. 36 LAAASP
DALISA SERVICES SA DE CV	402	NO SE EMITE EVALUACIÓN CON FUNDAMENTO EN EL ART. 36 LAAASP
DALISA SERVICES SA DE CV	411	NO SE EMITE EVALUACIÓN CON FUNDAMENTO EN EL ART. 36 LAAASP
DALISA SERVICES SA DE CV	413	NO SE EMITE EVALUACIÓN CON FUNDAMENTO EN EL ART. 36 LAAASP
DALISA SERVICES SA DE CV	414	NO SE EMITE EVALUACIÓN CON FUNDAMENTO EN EL ART. 36 LAAASP
DALISA SERVICES SA DE CV	427	NO SE EMITE EVALUACIÓN POR SOBREPASAR EL TECHO PRESUPUESTAL
DALISA SERVICES SA DE CV	429	NO SE EMITE EVALUACIÓN CON FUNDAMENTO EN EL ART. 36 LAAASP
DALISA SERVICES SA DE CV	575	NO SE EMITE EVALUACIÓN CON FUNDAMENTO EN EL ART. 36 LAAASP
DALISA SERVICES SA DE CV	582	NO SE EMITE EVALUACIÓN CON FUNDAMENTO EN EL ART. 36 LAAASP
DALISA SERVICES SA DE CV	597	NO SE EMITE EVALUACIÓN CON FUNDAMENTO EN EL ART. 36 LAAASP
DALISA SERVICES SA DE CV	601	NO SE EMITE EVALUACIÓN CON FUNDAMENTO EN EL ART. 36 LAAASP
DALISA SERVICES SA DE CV	630	NO SE EMITE EVALUACIÓN POR SOBREPASAR EL TECHO PRESUPUESTAL
DALISA SERVICES SA DE CV	635	NO SE EMITE EVALUACIÓN CON FUNDAMENTO EN EL ART. 36 LAAASP
DALISA SERVICES SA DE CV	646	NO SE EMITE EVALUACIÓN CON FUNDAMENTO EN EL ART. 36 LAAASP
DALISA SERVICES SA DE CV	674	NO SE EMITE EVALUACIÓN CON FUNDAMENTO EN EL ART. 36 LAAASP
DALISA SERVICES SA DE CV	677	NO SE EMITE EVALUACIÓN CON FUNDAMENTO EN EL ART. 36 LAAASP

Durango 291, Piso 11, Col. Roma Norte, Alcaldía Cuauhtémoc, C. P. 06700, Ciudad de México
Tel. 55 5726 1900, Ext. 16825. www.imss.gob.mx

GOBIERNO DE MÉXICO | IMSS

DIRECCIÓN DE ADMINISTRACIÓN
Unidad de Adquisiciones
Coordinación de Adquisición de Bienes y Contratación de Servicios
Coordinación Técnica de Adquisición de Bienes de Inversión y Activos
División de Equipo y Mobiliario Médico

ACTA DE FALLO

LICITACIÓN PÚBLICA INTERNACIONAL ELECTRÓNICA BAJO COBERTURA DE TRATADOS DE LIBRE COMERCIO QUE CONTENGA CAPÍTULO DE COMPRAS GUBERNAMENTALES
NÚMERO DE IDENTIFICACIÓN EN COMPRANET: LA-50-GYR-050GYR040-T-2-2024

PROGRAMA "MOBILIARIO MÉDICO Y DE LABORATORIO PARA HOSPITALES PRIORITARIOS"

NOMBRE O RAZÓN SOCIAL DEL LICITANTE	PARTIDA	RAZÓN POR LA QUE NO FUERON EVALUADAS TÉCNICAMENTE
DALISA SERVICES SA DE CV	678	NO SE EMITE EVALUACIÓN CON FUNDAMENTO EN EL ART. 36 LAAASP
DALISA SERVICES SA DE CV	689	NO SE EMITE EVALUACIÓN CON FUNDAMENTO EN EL ART. 36 LAAASP
DALISA SERVICES SA DE CV	705	NO SE EMITE EVALUACIÓN CON FUNDAMENTO EN EL ART. 36 LAAASP
DALISA SERVICES SA DE CV	709	NO SE EMITE EVALUACIÓN CON FUNDAMENTO EN EL ART. 36 LAAASP
DALISA SERVICES SA DE CV	715	NO SE EMITE EVALUACIÓN CON FUNDAMENTO EN EL ART. 36 LAAASP
DALISA SERVICES SA DE CV	724	NO SE EMITE EVALUACIÓN CON FUNDAMENTO EN EL ART. 36 LAAASP
DALISA SERVICES SA DE CV	726	NO SE EMITE EVALUACIÓN CON FUNDAMENTO EN EL ART. 36 LAAASP
DALISA SERVICES SA DE CV	741	NO SE EMITE EVALUACIÓN POR SOBREPASAR EL TECHO PRESUPUESTAL
DALISA SERVICES SA DE CV	744	NO SE EMITE EVALUACIÓN CON FUNDAMENTO EN EL ART. 36 LAAASP
ERGONOMIA PRODUCTIVIDAD SA DE CV	1	NO SE EMITE EVALUACIÓN CON FUNDAMENTO EN EL ART. 36 LAAASP
ERGONOMIA PRODUCTIVIDAD SA DE CV	3	NO SE EMITE EVALUACIÓN POR SOBREPASAR EL TECHO PRESUPUESTAL
ERGONOMIA PRODUCTIVIDAD SA DE CV	4	NO SE EMITE EVALUACIÓN POR SOBREPASAR EL TECHO PRESUPUESTAL
ERGONOMIA PRODUCTIVIDAD SA DE CV	27	NO SE EMITE EVALUACIÓN CON FUNDAMENTO EN EL ART. 36 LAAASP
ERGONOMIA PRODUCTIVIDAD SA DE CV	28	NO SE EMITE EVALUACIÓN CON FUNDAMENTO EN EL ART. 36 LAAASP
ERGONOMIA PRODUCTIVIDAD SA DE CV	29	NO SE EMITE EVALUACIÓN POR SOBREPASAR EL TECHO PRESUPUESTAL
ERGONOMIA PRODUCTIVIDAD SA DE CV	31	NO SE EMITE EVALUACIÓN CON FUNDAMENTO EN EL ART. 36 LAAASP
ERGONOMIA PRODUCTIVIDAD SA DE CV	32	NO SE EMITE EVALUACIÓN CON FUNDAMENTO EN EL ART. 36 LAAASP

Durango 291, Piso 11, Col. Roma Norte, Alcaldía Cuauhtémoc, C. P. 06700, Ciudad de México
Tel. 55 5726 1900, Ext. 16825. www.imss.gob.mx

ACTA DE FALLO

LICITACIÓN PÚBLICA INTERNACIONAL ELECTRÓNICA BAJO COBERTURA DE TRATADOS DE LIBRE COMERCIO QUE CONTENGA CAPÍTULO DE COMPRAS GUBERNAMENTALES
NÚMERO DE IDENTIFICACIÓN EN COMPRANET: LA-50-GYR-050GYR040-T-2-2024

PROGRAMA "MOBILIARIO MÉDICO Y DE LABORATORIO PARA HOSPITALES PRIORITARIOS"

NOMBRE O RAZÓN SOCIAL DEL LICITANTE	PARTIDA	RAZÓN POR LA QUE NO FUERON EVALUADAS TÉCNICAMENTE
ERGONOMIA PRODUCTIVIDAD SA DE CV	35	NO SE EMITE EVALUACIÓN CON FUNDAMENTO EN EL ART. 36 LAAASP
ERGONOMIA PRODUCTIVIDAD SA DE CV	37	NO SE EMITE EVALUACIÓN CON FUNDAMENTO EN EL ART. 36 LAAASP
ERGONOMIA PRODUCTIVIDAD SA DE CV	39	NO SE EMITE EVALUACIÓN CON FUNDAMENTO EN EL ART. 36 LAAASP
ERGONOMIA PRODUCTIVIDAD SA DE CV	40	NO SE EMITE EVALUACIÓN CON FUNDAMENTO EN EL ART. 36 LAAASP
ERGONOMIA PRODUCTIVIDAD SA DE CV	43	NO SE EMITE EVALUACIÓN CON FUNDAMENTO EN EL ART. 36 LAAASP
ERGONOMIA PRODUCTIVIDAD SA DE CV	45	NO SE EMITE EVALUACIÓN CON FUNDAMENTO EN EL ART. 36 LAAASP
ERGONOMIA PRODUCTIVIDAD SA DE CV	47	NO SE EMITE EVALUACIÓN POR SOBREPASAR EL TECHO PRESUPUESTAL
ERGONOMIA PRODUCTIVIDAD SA DE CV	48	NO SE EMITE EVALUACIÓN CON FUNDAMENTO EN EL ART. 36 LAAASP
ERGONOMIA PRODUCTIVIDAD SA DE CV	49	NO SE EMITE EVALUACIÓN POR SOBREPASAR EL TECHO PRESUPUESTAL
ERGONOMIA PRODUCTIVIDAD SA DE CV	50	NO SE EMITE EVALUACIÓN POR SOBREPASAR EL TECHO PRESUPUESTAL
ERGONOMIA PRODUCTIVIDAD SA DE CV	67	NO SE EMITE EVALUACIÓN CON FUNDAMENTO EN EL ART. 36 LAAASP
ERGONOMIA PRODUCTIVIDAD SA DE CV	71	NO SE EMITE EVALUACIÓN CON FUNDAMENTO EN EL ART. 36 LAAASP
ERGONOMIA PRODUCTIVIDAD SA DE CV	72	NO SE EMITE EVALUACIÓN POR SOBREPASAR EL TECHO PRESUPUESTAL
ERGONOMIA PRODUCTIVIDAD SA DE CV	73	NO SE EMITE EVALUACIÓN POR SOBREPASAR EL TECHO PRESUPUESTAL
ERGONOMIA PRODUCTIVIDAD SA DE CV	74	NO SE EMITE EVALUACIÓN CON FUNDAMENTO EN EL ART. 36 LAAASP
ERGONOMIA PRODUCTIVIDAD SA DE CV	78	NO SE EMITE EVALUACIÓN CON FUNDAMENTO EN EL ART. 36 LAAASP
ERGONOMIA PRODUCTIVIDAD SA DE CV	79	NO SE EMITE EVALUACIÓN CON FUNDAMENTO EN EL ART. 36 LAAASP

Durango 291, Piso 11, Col. Roma Norte, Alcaldía Cuauhtémoc, C.P. 06700, Ciudad de México
Tel: 55 5628 1700, Ext. 14033 | www.imss.gob.mx

2024 Felipe Carrillo PUERTO

GOBIERNO DE MÉXICO | IMSS

DIRECCIÓN DE ADMINISTRACIÓN
Unidad de Adquisiciones
Coordinación de Adquisición de Bienes y Contratación de Servicios
Coordinación Técnica de Adquisición de Bienes de Inversión y Activos
División de Equipo y Mobiliario Médico

ACTA DE FALLO

LICITACIÓN PÚBLICA INTERNACIONAL ELECTRÓNICA BAJO COBERTURA DE TRATADOS DE LIBRE COMERCIO QUE CONTENGA CAPÍTULO DE COMPRAS GUBERNAMENTALES
NÚMERO DE IDENTIFICACIÓN EN COMPRANET: LA-50-GYR-050GYR040-T-2-2024

PROGRAMA "MOBILIARIO MÉDICO Y DE LABORATORIO PARA HOSPITALES PRIORITARIOS"

NOMBRE O RAZÓN SOCIAL DEL LICITANTE	PARTIDA	RAZÓN POR LA QUE NO FUERON EVALUADAS TÉCNICAMENTE
ERGONOMIA PRODUCTIVIDAD SA DE CV	85	NO SE EMITE EVALUACIÓN CON FUNDAMENTO EN EL ART. 36 LAAASP
ERGONOMIA PRODUCTIVIDAD SA DE CV	86	NO SE EMITE EVALUACIÓN CON FUNDAMENTO EN EL ART. 36 LAAASP
ERGONOMIA PRODUCTIVIDAD SA DE CV	87	NO SE EMITE EVALUACIÓN POR SOBREPASAR EL TECHO PRESUPUESTAL
ERGONOMIA PRODUCTIVIDAD SA DE CV	88	NO SE EMITE EVALUACIÓN CON FUNDAMENTO EN EL ART. 36 LAAASP
ERGONOMIA PRODUCTIVIDAD SA DE CV	89	NO SE EMITE EVALUACIÓN CON FUNDAMENTO EN EL ART. 36 LAAASP
ERGONOMIA PRODUCTIVIDAD SA DE CV	96	NO SE EMITE EVALUACIÓN CON FUNDAMENTO EN EL ART. 36 LAAASP
ERGONOMIA PRODUCTIVIDAD SA DE CV	102	NO SE EMITE EVALUACIÓN POR SOBREPASAR EL TECHO PRESUPUESTAL
ERGONOMIA PRODUCTIVIDAD SA DE CV	109	NO SE EMITE EVALUACIÓN CON FUNDAMENTO EN EL ART. 36 LAAASP
ERGONOMIA PRODUCTIVIDAD SA DE CV	111	NO SE EMITE EVALUACIÓN POR SOBREPASAR EL TECHO PRESUPUESTAL
ERGONOMIA PRODUCTIVIDAD SA DE CV	112	NO SE EMITE EVALUACIÓN POR SOBREPASAR EL TECHO PRESUPUESTAL
ERGONOMIA PRODUCTIVIDAD SA DE CV	114	NO SE EMITE EVALUACIÓN CON FUNDAMENTO EN EL ART. 36 LAAASP
ERGONOMIA PRODUCTIVIDAD SA DE CV	122	NO SE EMITE EVALUACIÓN CON FUNDAMENTO EN EL ART. 36 LAAASP
ERGONOMIA PRODUCTIVIDAD SA DE CV	123	NO SE EMITE EVALUACIÓN CON FUNDAMENTO EN EL ART. 36 LAAASP
ERGONOMIA PRODUCTIVIDAD SA DE CV	124	NO SE EMITE EVALUACIÓN CON FUNDAMENTO EN EL ART. 36 LAAASP
ERGONOMIA PRODUCTIVIDAD SA DE CV	130	NO SE EMITE EVALUACIÓN CON FUNDAMENTO EN EL ART. 36 LAAASP
ERGONOMIA PRODUCTIVIDAD SA DE CV	136	NO SE EMITE EVALUACIÓN CON FUNDAMENTO EN EL ART. 36 LAAASP
ERGONOMIA PRODUCTIVIDAD SA DE CV	137	NO SE EMITE EVALUACIÓN CON FUNDAMENTO EN EL ART. 36 LAAASP

206

Durango 291, Piso 11, Col. Roma Norte, Alcaldía Cuauhtémoc, C.P. 06700, Ciudad de México
Tel: 55 5628 1700, Ext. 14033 | www.imss.gob.mx

2024 Felipe Carrillo PUERTO

ANEXOS
DIVISIÓN DE CONTRATOS

ACTA DE FALLO

LICITACIÓN PÚBLICA INTERNACIONAL ELECTRÓNICA BAJO COBERTURA DE TRATADOS DE LIBRE COMERCIO QUE CONTENGA CAPÍTULO DE COMPRAS GUBERNAMENTALES
NÚMERO DE IDENTIFICACIÓN EN COMPRANET: LA-50-GYR-050GYR040-T-2-2024

PROGRAMA "MOBILIARIO MÉDICO Y DE LABORATORIO PARA HOSPITALES PRIORITARIOS"

NOMBRE O RAZÓN SOCIAL DEL LICITANTE	PARTIDA	RAZÓN POR LA QUE NO FUERON EVALUADAS TÉCNICAMENTE
ERGONOMIA PRODUCTIVIDAD SA DE CV	138	NO SE EMITE EVALUACIÓN CON FUNDAMENTO EN EL ART. 36 LAAASP
ERGONOMIA PRODUCTIVIDAD SA DE CV	139	NO SE EMITE EVALUACIÓN CON FUNDAMENTO EN EL ART. 36 LAAASP
ERGONOMIA PRODUCTIVIDAD SA DE CV	140	NO SE EMITE EVALUACIÓN CON FUNDAMENTO EN EL ART. 36 LAAASP
ERGONOMIA PRODUCTIVIDAD SA DE CV	143	NO SE EMITE EVALUACIÓN CON FUNDAMENTO EN EL ART. 36 LAAASP
ERGONOMIA PRODUCTIVIDAD SA DE CV	145	NO SE EMITE EVALUACIÓN CON FUNDAMENTO EN EL ART. 36 LAAASP
ERGONOMIA PRODUCTIVIDAD SA DE CV	147	NO SE EMITE EVALUACIÓN CON FUNDAMENTO EN EL ART. 36 LAAASP
ERGONOMIA PRODUCTIVIDAD SA DE CV	148	NO SE EMITE EVALUACIÓN CON FUNDAMENTO EN EL ART. 36 LAAASP
ERGONOMIA PRODUCTIVIDAD SA DE CV	151	NO SE EMITE EVALUACIÓN CON FUNDAMENTO EN EL ART. 36 LAAASP
ERGONOMIA PRODUCTIVIDAD SA DE CV	153	NO SE EMITE EVALUACIÓN CON FUNDAMENTO EN EL ART. 36 LAAASP
ERGONOMIA PRODUCTIVIDAD SA DE CV	155	NO SE EMITE EVALUACIÓN POR SOBREPASAR EL TECHO PRESUPUESTAL
ERGONOMIA PRODUCTIVIDAD SA DE CV	156	NO SE EMITE EVALUACIÓN CON FUNDAMENTO EN EL ART. 36 LAAASP
ERGONOMIA PRODUCTIVIDAD SA DE CV	157	NO SE EMITE EVALUACIÓN POR SOBREPASAR EL TECHO PRESUPUESTAL
ERGONOMIA PRODUCTIVIDAD SA DE CV	158	NO SE EMITE EVALUACIÓN POR SOBREPASAR EL TECHO PRESUPUESTAL
ERGONOMIA PRODUCTIVIDAD SA DE CV	173	NO SE EMITE EVALUACIÓN CON FUNDAMENTO EN EL ART. 36 LAAASP
ERGONOMIA PRODUCTIVIDAD SA DE CV	177	NO SE EMITE EVALUACIÓN CON FUNDAMENTO EN EL ART. 36 LAAASP
ERGONOMIA PRODUCTIVIDAD SA DE CV	178	NO SE EMITE EVALUACIÓN POR SOBREPASAR EL TECHO PRESUPUESTAL
ERGONOMIA PRODUCTIVIDAD SA DE CV	179	NO SE EMITE EVALUACIÓN POR SOBREPASAR EL TECHO PRESUPUESTAL

GOBIERNO DE MÉXICO | IMSS

DIRECCIÓN DE ADMINISTRACIÓN
Unidad de Adquisiciones
Coordinación de Adquisición de Bienes y Contratación de Servicios
Coordinación Técnica de Adquisición de Bienes de Inversión y Activos
División de Equipo y Mobiliario Médico

ACTA DE FALLO

LICITACIÓN PÚBLICA INTERNACIONAL ELECTRÓNICA BAJO COBERTURA DE TRATADOS DE LIBRE COMERCIO QUE CONTENGA CAPÍTULO DE COMPRAS GUBERNAMENTALES
NÚMERO DE IDENTIFICACIÓN EN COMPRANET: LA-50-GYR-050GYR040-T-2-2024

PROGRAMA "MOBILIARIO MÉDICO Y DE LABORATORIO PARA HOSPITALES PRIORITARIOS"

NOMBRE O RAZÓN SOCIAL DEL LICITANTE	PARTIDA	RAZÓN POR LA QUE NO FUERON EVALUADAS TÉCNICAMENTE
ERGONOMIA PRODUCTIVIDAD SA DE CV	180	NO SE EMITE EVALUACIÓN CON FUNDAMENTO EN EL ART. 36 LAAASP
ERGONOMIA PRODUCTIVIDAD SA DE CV	183	NO SE EMITE EVALUACIÓN CON FUNDAMENTO EN EL ART. 36 LAAASP
ERGONOMIA PRODUCTIVIDAD SA DE CV	184	NO SE EMITE EVALUACIÓN CON FUNDAMENTO EN EL ART. 36 LAAASP
ERGONOMIA PRODUCTIVIDAD SA DE CV	185	NO SE EMITE EVALUACIÓN CON FUNDAMENTO EN EL ART. 36 LAAASP
ERGONOMIA PRODUCTIVIDAD SA DE CV	186	NO SE EMITE EVALUACIÓN CON FUNDAMENTO EN EL ART. 36 LAAASP
ERGONOMIA PRODUCTIVIDAD SA DE CV	191	NO SE EMITE EVALUACIÓN CON FUNDAMENTO EN EL ART. 36 LAAASP
ERGONOMIA PRODUCTIVIDAD SA DE CV	192	NO SE EMITE EVALUACIÓN CON FUNDAMENTO EN EL ART. 36 LAAASP
ERGONOMIA PRODUCTIVIDAD SA DE CV	193	NO SE EMITE EVALUACIÓN POR SOBREPASAR EL TECHO PRESUPUESTAL
ERGONOMIA PRODUCTIVIDAD SA DE CV	194	NO SE EMITE EVALUACIÓN CON FUNDAMENTO EN EL ART. 36 LAAASP
ERGONOMIA PRODUCTIVIDAD SA DE CV	195	NO SE EMITE EVALUACIÓN CON FUNDAMENTO EN EL ART. 36 LAAASP
ERGONOMIA PRODUCTIVIDAD SA DE CV	207	NO SE EMITE EVALUACIÓN CON FUNDAMENTO EN EL ART. 36 LAAASP
ERGONOMIA PRODUCTIVIDAD SA DE CV	213	NO SE EMITE EVALUACIÓN POR SOBREPASAR EL TECHO PRESUPUESTAL
ERGONOMIA PRODUCTIVIDAD SA DE CV	220	NO SE EMITE EVALUACIÓN CON FUNDAMENTO EN EL ART. 36 LAAASP
ERGONOMIA PRODUCTIVIDAD SA DE CV	222	NO SE EMITE EVALUACIÓN POR SOBREPASAR EL TECHO PRESUPUESTAL
ERGONOMIA PRODUCTIVIDAD SA DE CV	223	NO SE EMITE EVALUACIÓN POR SOBREPASAR EL TECHO PRESUPUESTAL
ERGONOMIA PRODUCTIVIDAD SA DE CV	233	NO SE EMITE EVALUACIÓN CON FUNDAMENTO EN EL ART. 36 LAAASP
ERGONOMIA PRODUCTIVIDAD SA DE CV	246	NO SE EMITE EVALUACIÓN CON FUNDAMENTO EN EL ART. 36 LAAASP

ACTA DE FALLO

LICITACIÓN PÚBLICA INTERNACIONAL ELECTRÓNICA BAJO COBERTURA DE TRATADOS DE LIBRE COMERCIO QUE CONTENGA CAPÍTULO DE COMPRAS GUBERNAMENTALES
NÚMERO DE IDENTIFICACIÓN EN COMPRANET: LA-50-GYR-050GYR040-T-2-2024

PROGRAMA "MOBILIARIO MÉDICO Y DE LABORATORIO PARA HOSPITALES PRIORITARIOS"

NOMBRE O RAZÓN SOCIAL DEL LICITANTE	PARTIDA	RAZÓN POR LA QUE NO FUERON EVALUADAS TÉCNICAMENTE
ERGONOMIA PRODUCTIVIDAD SA DE CV	247	NO SE EMITE EVALUACIÓN CON FUNDAMENTO EN EL ART. 36 LAAASP
ERGONOMIA PRODUCTIVIDAD SA DE CV	248	NO SE EMITE EVALUACIÓN POR SOBREPASAR EL TECHO PRESUPUESTAL
ERGONOMIA PRODUCTIVIDAD SA DE CV	249	NO SE EMITE EVALUACIÓN CON FUNDAMENTO EN EL ART. 36 LAAASP
ERGONOMIA PRODUCTIVIDAD SA DE CV	250	NO SE EMITE EVALUACIÓN CON FUNDAMENTO EN EL ART. 36 LAAASP
ERGONOMIA PRODUCTIVIDAD SA DE CV	253	NO SE EMITE EVALUACIÓN CON FUNDAMENTO EN EL ART. 36 LAAASP
ERGONOMIA PRODUCTIVIDAD SA DE CV	255	NO SE EMITE EVALUACIÓN CON FUNDAMENTO EN EL ART. 36 LAAASP
ERGONOMIA PRODUCTIVIDAD SA DE CV	257	NO SE EMITE EVALUACIÓN CON FUNDAMENTO EN EL ART. 36 LAAASP
ERGONOMIA PRODUCTIVIDAD SA DE CV	258	NO SE EMITE EVALUACIÓN CON FUNDAMENTO EN EL ART. 36 LAAASP
ERGONOMIA PRODUCTIVIDAD SA DE CV	261	NO SE EMITE EVALUACIÓN CON FUNDAMENTO EN EL ART. 36 LAAASP
ERGONOMIA PRODUCTIVIDAD SA DE CV	263	NO SE EMITE EVALUACIÓN CON FUNDAMENTO EN EL ART. 36 LAAASP
ERGONOMIA PRODUCTIVIDAD SA DE CV	265	NO SE EMITE EVALUACIÓN POR SOBREPASAR EL TECHO PRESUPUESTAL
ERGONOMIA PRODUCTIVIDAD SA DE CV	266	NO SE EMITE EVALUACIÓN CON FUNDAMENTO EN EL ART. 36 LAAASP
ERGONOMIA PRODUCTIVIDAD SA DE CV	267	NO SE EMITE EVALUACIÓN POR SOBREPASAR EL TECHO PRESUPUESTAL
ERGONOMIA PRODUCTIVIDAD SA DE CV	268	NO SE EMITE EVALUACIÓN POR SOBREPASAR EL TECHO PRESUPUESTAL
ERGONOMIA PRODUCTIVIDAD SA DE CV	283	NO SE EMITE EVALUACIÓN CON FUNDAMENTO EN EL ART. 36 LAAASP
ERGONOMIA PRODUCTIVIDAD SA DE CV	287	NO SE EMITE EVALUACIÓN CON FUNDAMENTO EN EL ART. 36 LAAASP
ERGONOMIA PRODUCTIVIDAD SA DE CV	288	NO SE EMITE EVALUACIÓN POR SOBREPASAR EL TECHO PRESUPUESTAL

GOBIERNO DE MÉXICO | IMSS

DIRECCIÓN DE ADMINISTRACIÓN
Unidad de Adquisiciones
Coordinación de Adquisición de Bienes y Contratación de Servicios
Coordinación Técnica de Adquisición de Bienes de Inversión y Activos
División de Equipo y Mobiliario Médico

ACTA DE FALLO

LICITACIÓN PÚBLICA INTERNACIONAL ELECTRÓNICA BAJO COBERTURA DE TRATADOS DE LIBRE COMERCIO QUE CONTENGA CAPÍTULO DE COMPRAS GUBERNAMENTALES
NÚMERO DE IDENTIFICACIÓN EN COMPRANET: LA-50-GYR-050GYR040-T-2-2024

PROGRAMA "MOBILIARIO MÉDICO Y DE LABORATORIO PARA HOSPITALES PRIORITARIOS"

NOMBRE O RAZÓN SOCIAL DEL LICITANTE	PARTIDA	RAZÓN POR LA QUE NO FUERON EVALUADAS TÉCNICAMENTE
ERGONOMIA PRODUCTIVIDAD SA DE CV	289	NO SE EMITE EVALUACIÓN POR SOBREPASAR EL TECHO PRESUPUESTAL
ERGONOMIA PRODUCTIVIDAD SA DE CV	290	NO SE EMITE EVALUACIÓN CON FUNDAMENTO EN EL ART. 36 LAAASP
ERGONOMIA PRODUCTIVIDAD SA DE CV	294	NO SE EMITE EVALUACIÓN CON FUNDAMENTO EN EL ART. 36 LAAASP
ERGONOMIA PRODUCTIVIDAD SA DE CV	295	NO SE EMITE EVALUACIÓN CON FUNDAMENTO EN EL ART. 36 LAAASP
ERGONOMIA PRODUCTIVIDAD SA DE CV	295	NO SE EMITE EVALUACIÓN CON FUNDAMENTO EN EL ART. 36 LAAASP
ERGONOMIA PRODUCTIVIDAD SA DE CV	301	NO SE EMITE EVALUACIÓN CON FUNDAMENTO EN EL ART. 36 LAAASP
ERGONOMIA PRODUCTIVIDAD SA DE CV	302	NO SE EMITE EVALUACIÓN CON FUNDAMENTO EN EL ART. 36 LAAASP
ERGONOMIA PRODUCTIVIDAD SA DE CV	303	NO SE EMITE EVALUACIÓN POR SOBREPASAR EL TECHO PRESUPUESTAL
ERGONOMIA PRODUCTIVIDAD SA DE CV	304	NO SE EMITE EVALUACIÓN CON FUNDAMENTO EN EL ART. 36 LAAASP
ERGONOMIA PRODUCTIVIDAD SA DE CV	305	NO SE EMITE EVALUACIÓN CON FUNDAMENTO EN EL ART. 36 LAAASP
ERGONOMIA PRODUCTIVIDAD SA DE CV	313	NO SE EMITE EVALUACIÓN CON FUNDAMENTO EN EL ART. 36 LAAASP
ERGONOMIA PRODUCTIVIDAD SA DE CV	319	NO SE EMITE EVALUACIÓN POR SOBREPASAR EL TECHO PRESUPUESTAL
ERGONOMIA PRODUCTIVIDAD SA DE CV	328	NO SE EMITE EVALUACIÓN CON FUNDAMENTO EN EL ART. 36 LAAASP
ERGONOMIA PRODUCTIVIDAD SA DE CV	330	NO SE EMITE EVALUACIÓN POR SOBREPASAR EL TECHO PRESUPUESTAL
ERGONOMIA PRODUCTIVIDAD SA DE CV	331	NO SE EMITE EVALUACIÓN POR SOBREPASAR EL TECHO PRESUPUESTAL
ERGONOMIA PRODUCTIVIDAD SA DE CV	333	NO SE EMITE EVALUACIÓN CON FUNDAMENTO EN EL ART. 36 LAAASP
ERGONOMIA PRODUCTIVIDAD SA DE CV	341	NO SE EMITE EVALUACIÓN CON FUNDAMENTO EN EL ART. 36 LAAASP

ANEXOS
DIVISIÓN DE CONTRATOS

ACTA DE FALLO

LICITACIÓN PÚBLICA INTERNACIONAL ELECTRÓNICA BAJO COBERTURA DE TRATADOS DE LIBRE COMERCIO QUE CONTENGA CAPÍTULO DE COMPRAS GUBERNAMENTALES
NÚMERO DE IDENTIFICACIÓN EN COMPRANET: LA-50-GYR-050GYR040-T-2-2024

PROGRAMA "MOBILIARIO MÉDICO Y DE LABORATORIO PARA HOSPITALES PRIORITARIOS"

NOMBRE O RAZÓN SOCIAL DEL LICITANTE	PARTIDA	RAZÓN POR LA QUE NO FUERON EVALUADAS TÉCNICAMENTE
ERGONOMIA PRODUCTIVIDAD SA DE CV	342	NO SE EMITE EVALUACIÓN CON FUNDAMENTO EN EL ART. 36 LAAASP
ERGONOMIA PRODUCTIVIDAD SA DE CV	343	NO SE EMITE EVALUACIÓN CON FUNDAMENTO EN EL ART. 36 LAAASP
ERGONOMIA PRODUCTIVIDAD SA DE CV	344	NO SE EMITE EVALUACIÓN CON FUNDAMENTO EN EL ART. 36 LAAASP
ERGONOMIA PRODUCTIVIDAD SA DE CV	348	NO SE EMITE EVALUACIÓN CON FUNDAMENTO EN EL ART. 36 LAAASP
ERGONOMIA PRODUCTIVIDAD SA DE CV	354	NO SE EMITE EVALUACIÓN CON FUNDAMENTO EN EL ART. 36 LAAASP
ERGONOMIA PRODUCTIVIDAD SA DE CV	355	NO SE EMITE EVALUACIÓN CON FUNDAMENTO EN EL ART. 36 LAAASP
ERGONOMIA PRODUCTIVIDAD SA DE CV	356	NO SE EMITE EVALUACIÓN CON FUNDAMENTO EN EL ART. 36 LAAASP
ERGONOMIA PRODUCTIVIDAD SA DE CV	357	NO SE EMITE EVALUACIÓN POR SOBREPASAR EL TECHO PRESUPUESTAL
ERGONOMIA PRODUCTIVIDAD SA DE CV	359	NO SE EMITE EVALUACIÓN CON FUNDAMENTO EN EL ART. 36 LAAASP
ERGONOMIA PRODUCTIVIDAD SA DE CV	360	NO SE EMITE EVALUACIÓN CON FUNDAMENTO EN EL ART. 36 LAAASP
ERGONOMIA PRODUCTIVIDAD SA DE CV	363	NO SE EMITE EVALUACIÓN CON FUNDAMENTO EN EL ART. 36 LAAASP
ERGONOMIA PRODUCTIVIDAD SA DE CV	365	NO SE EMITE EVALUACIÓN CON FUNDAMENTO EN EL ART. 36 LAAASP
ERGONOMIA PRODUCTIVIDAD SA DE CV	366	NO SE EMITE EVALUACIÓN CON FUNDAMENTO EN EL ART. 36 LAAASP
ERGONOMIA PRODUCTIVIDAD SA DE CV	367	NO SE EMITE EVALUACIÓN CON FUNDAMENTO EN EL ART. 36 LAAASP
ERGONOMIA PRODUCTIVIDAD SA DE CV	370	NO SE EMITE EVALUACIÓN CON FUNDAMENTO EN EL ART. 36 LAAASP
ERGONOMIA PRODUCTIVIDAD SA DE CV	372	NO SE EMITE EVALUACIÓN CON FUNDAMENTO EN EL ART. 36 LAAASP
ERGONOMIA PRODUCTIVIDAD SA DE CV	374	NO SE EMITE EVALUACIÓN POR SOBREPASAR EL TECHO PRESUPUESTAL
ERGONOMIA PRODUCTIVIDAD SA DE CV	375	NO SE EMITE EVALUACIÓN CON FUNDAMENTO EN EL ART. 36 LAAASP

Durango 291, Piso 11, Col. Roma Norte, Alcaldía Cuauhtémoc, C.P. 06700, Ciudad de México
Tel. 55 5726 1700, Ext. 16828. www.imss.gob.mx

2024 Felipe Carrillo PUERTO

GOBIERNO DE MÉXICO | IMSS

DIRECCIÓN DE ADMINISTRACIÓN
Unidad de Adquisiciones
Coordinación de Adquisición de Bienes y Contratación de Servicios
Coordinación Técnica de Adquisición de Bienes de Inversión y Activos
División de Equipo y Mobiliario Médico

ACTA DE FALLO

LICITACIÓN PÚBLICA INTERNACIONAL ELECTRÓNICA BAJO COBERTURA DE TRATADOS DE LIBRE COMERCIO QUE CONTENGA CAPÍTULO DE COMPRAS GUBERNAMENTALES
NÚMERO DE IDENTIFICACIÓN EN COMPRANET: LA-50-GYR-050GYR040-T-2-2024

PROGRAMA "MOBILIARIO MÉDICO Y DE LABORATORIO PARA HOSPITALES PRIORITARIOS"

NOMBRE O RAZÓN SOCIAL DEL LICITANTE	PARTIDA	RAZÓN POR LA QUE NO FUERON EVALUADAS TÉCNICAMENTE
ERGONOMIA PRODUCTIVIDAD SA DE CV	376	NO SE EMITE EVALUACIÓN POR SOBREPASAR EL TECHO PRESUPUESTAL
ERGONOMIA PRODUCTIVIDAD SA DE CV	377	NO SE EMITE EVALUACIÓN POR SOBREPASAR EL TECHO PRESUPUESTAL
ERGONOMIA PRODUCTIVIDAD SA DE CV	392	NO SE EMITE EVALUACIÓN CON FUNDAMENTO EN EL ART. 36 LAAASP
ERGONOMIA PRODUCTIVIDAD SA DE CV	396	NO SE EMITE EVALUACIÓN CON FUNDAMENTO EN EL ART. 36 LAAASP
ERGONOMIA PRODUCTIVIDAD SA DE CV	397	NO SE EMITE EVALUACIÓN POR SOBREPASAR EL TECHO PRESUPUESTAL
ERGONOMIA PRODUCTIVIDAD SA DE CV	398	NO SE EMITE EVALUACIÓN POR SOBREPASAR EL TECHO PRESUPUESTAL
ERGONOMIA PRODUCTIVIDAD SA DE CV	399	NO SE EMITE EVALUACIÓN CON FUNDAMENTO EN EL ART. 36 LAAASP
ERGONOMIA PRODUCTIVIDAD SA DE CV	402	NO SE EMITE EVALUACIÓN CON FUNDAMENTO EN EL ART. 36 LAAASP
ERGONOMIA PRODUCTIVIDAD SA DE CV	403	NO SE EMITE EVALUACIÓN CON FUNDAMENTO EN EL ART. 36 LAAASP
ERGONOMIA PRODUCTIVIDAD SA DE CV	404	NO SE EMITE EVALUACIÓN CON FUNDAMENTO EN EL ART. 36 LAAASP
ERGONOMIA PRODUCTIVIDAD SA DE CV	405	NO SE EMITE EVALUACIÓN CON FUNDAMENTO EN EL ART. 36 LAAASP
ERGONOMIA PRODUCTIVIDAD SA DE CV	410	NO SE EMITE EVALUACIÓN CON FUNDAMENTO EN EL ART. 36 LAAASP
ERGONOMIA PRODUCTIVIDAD SA DE CV	411	NO SE EMITE EVALUACIÓN CON FUNDAMENTO EN EL ART. 36 LAAASP
ERGONOMIA PRODUCTIVIDAD SA DE CV	412	NO SE EMITE EVALUACIÓN POR SOBREPASAR EL TECHO PRESUPUESTAL
ERGONOMIA PRODUCTIVIDAD SA DE CV	413	NO SE EMITE EVALUACIÓN CON FUNDAMENTO EN EL ART. 36 LAAASP
ERGONOMIA PRODUCTIVIDAD SA DE CV	416	NO SE EMITE EVALUACIÓN CON FUNDAMENTO EN EL ART. 36 LAAASP
ERGONOMIA PRODUCTIVIDAD SA DE CV	421	NO SE EMITE EVALUACIÓN CON FUNDAMENTO EN EL ART. 36 LAAASP

Durango 291, Piso 11, Col. Roma Norte, Alcaldía Cuauhtémoc, C.P. 06700, Ciudad de México
Tel. 55 5726 1700, Ext. 16828. www.imss.gob.mx

2024 Felipe Carrillo PUERTO

ACTA DE FALLO

LICITACIÓN PÚBLICA INTERNACIONAL ELECTRÓNICA BAJO COBERTURA DE TRATADOS DE LIBRE COMERCIO QUE CONTENGA CAPÍTULO DE COMPRAS GUBERNAMENTALES
NÚMERO DE IDENTIFICACIÓN EN COMPRANET: LA-50-GYR-050GYR040-T-2-2024

PROGRAMA "MOBILIARIO MÉDICO Y DE LABORATORIO PARA HOSPITALES PRIORITARIOS"

NOMBRE O RAZÓN SOCIAL DEL LICITANTE	PARTIDA	RAZÓN POR LA QUE NO FUERON EVALUADAS TÉCNICAMENTE
ERGONOMIA PRODUCTIVIDAD SA DE CV	427	NO SE EMITE EVALUACIÓN POR SOBREPASAR EL TECHO PRESUPUESTAL
ERGONOMIA PRODUCTIVIDAD SA DE CV	435	NO SE EMITE EVALUACIÓN CON FUNDAMENTO EN EL ART. 36 LAAASP
ERGONOMIA PRODUCTIVIDAD SA DE CV	437	NO SE EMITE EVALUACIÓN POR SOBREPASAR EL TECHO PRESUPUESTAL
ERGONOMIA PRODUCTIVIDAD SA DE CV	438	NO SE EMITE EVALUACIÓN POR SOBREPASAR EL TECHO PRESUPUESTAL
ERGONOMIA PRODUCTIVIDAD SA DE CV	446	NO SE EMITE EVALUACIÓN CON FUNDAMENTO EN EL ART. 36 LAAASP
ERGONOMIA PRODUCTIVIDAD SA DE CV	454	NO SE EMITE EVALUACIÓN CON FUNDAMENTO EN EL ART. 36 LAAASP
ERGONOMIA PRODUCTIVIDAD SA DE CV	461	NO SE EMITE EVALUACIÓN CON FUNDAMENTO EN EL ART. 36 LAAASP
ERGONOMIA PRODUCTIVIDAD SA DE CV	462	NO SE EMITE EVALUACIÓN CON FUNDAMENTO EN EL ART. 36 LAAASP
ERGONOMIA PRODUCTIVIDAD SA DE CV	463	NO SE EMITE EVALUACIÓN POR SOBREPASAR EL TECHO PRESUPUESTAL
ERGONOMIA PRODUCTIVIDAD SA DE CV	465	NO SE EMITE EVALUACIÓN CON FUNDAMENTO EN EL ART. 36 LAAASP
ERGONOMIA PRODUCTIVIDAD SA DE CV	466	NO SE EMITE EVALUACIÓN CON FUNDAMENTO EN EL ART. 36 LAAASP
ERGONOMIA PRODUCTIVIDAD SA DE CV	469	NO SE EMITE EVALUACIÓN CON FUNDAMENTO EN EL ART. 36 LAAASP
ERGONOMIA PRODUCTIVIDAD SA DE CV	470	NO SE EMITE EVALUACIÓN CON FUNDAMENTO EN EL ART. 36 LAAASP
ERGONOMIA PRODUCTIVIDAD SA DE CV	472	NO SE EMITE EVALUACIÓN CON FUNDAMENTO EN EL ART. 36 LAAASP
ERGONOMIA PRODUCTIVIDAD SA DE CV	473	NO SE EMITE EVALUACIÓN CON FUNDAMENTO EN EL ART. 36 LAAASP
ERGONOMIA PRODUCTIVIDAD SA DE CV	476	NO SE EMITE EVALUACIÓN CON FUNDAMENTO EN EL ART. 36 LAAASP
ERGONOMIA PRODUCTIVIDAD SA DE CV	477	NO SE EMITE EVALUACIÓN CON FUNDAMENTO EN EL ART. 36 LAAASP

ACTA DE FALLO

LICITACIÓN PÚBLICA INTERNACIONAL ELECTRÓNICA BAJO COBERTURA DE TRATADOS DE LIBRE COMERCIO QUE CONTENGA CAPÍTULO DE COMPRAS GUBERNAMENTALES
NÚMERO DE IDENTIFICACIÓN EN COMPRANET: LA-50-GYR-050GYR040-T-2-2024

PROGRAMA "MOBILIARIO MÉDICO Y DE LABORATORIO PARA HOSPITALES PRIORITARIOS"

NOMBRE O RAZÓN SOCIAL DEL LICITANTE	PARTIDA	RAZÓN POR LA QUE NO FUERON EVALUADAS TÉCNICAMENTE
ERGONOMIA PRODUCTIVIDAD SA DE CV	479	NO SE EMITE EVALUACIÓN POR SOBREPASAR EL TECHO PRESUPUESTAL
ERGONOMIA PRODUCTIVIDAD SA DE CV	480	NO SE EMITE EVALUACIÓN CON FUNDAMENTO EN EL ART. 36 LAAASP
ERGONOMIA PRODUCTIVIDAD SA DE CV	481	NO SE EMITE EVALUACIÓN POR SOBREPASAR EL TECHO PRESUPUESTAL
ERGONOMIA PRODUCTIVIDAD SA DE CV	482	NO SE EMITE EVALUACIÓN POR SOBREPASAR EL TECHO PRESUPUESTAL
ERGONOMIA PRODUCTIVIDAD SA DE CV	497	NO SE EMITE EVALUACIÓN CON FUNDAMENTO EN EL ART. 36 LAAASP
ERGONOMIA PRODUCTIVIDAD SA DE CV	501	NO SE EMITE EVALUACIÓN CON FUNDAMENTO EN EL ART. 36 LAAASP
ERGONOMIA PRODUCTIVIDAD SA DE CV	502	NO SE EMITE EVALUACIÓN POR SOBREPASAR EL TECHO PRESUPUESTAL
ERGONOMIA PRODUCTIVIDAD SA DE CV	503	NO SE EMITE EVALUACIÓN POR SOBREPASAR EL TECHO PRESUPUESTAL
ERGONOMIA PRODUCTIVIDAD SA DE CV	504	NO SE EMITE EVALUACIÓN CON FUNDAMENTO EN EL ART. 36 LAAASP
ERGONOMIA PRODUCTIVIDAD SA DE CV	508	NO SE EMITE EVALUACIÓN CON FUNDAMENTO EN EL ART. 36 LAAASP
ERGONOMIA PRODUCTIVIDAD SA DE CV	509	NO SE EMITE EVALUACIÓN CON FUNDAMENTO EN EL ART. 36 LAAASP
ERGONOMIA PRODUCTIVIDAD SA DE CV	510	NO SE EMITE EVALUACIÓN CON FUNDAMENTO EN EL ART. 36 LAAASP
ERGONOMIA PRODUCTIVIDAD SA DE CV	515	NO SE EMITE EVALUACIÓN CON FUNDAMENTO EN EL ART. 36 LAAASP
ERGONOMIA PRODUCTIVIDAD SA DE CV	516	NO SE EMITE EVALUACIÓN CON FUNDAMENTO EN EL ART. 36 LAAASP
ERGONOMIA PRODUCTIVIDAD SA DE CV	517	NO SE EMITE EVALUACIÓN POR SOBREPASAR EL TECHO PRESUPUESTAL
ERGONOMIA PRODUCTIVIDAD SA DE CV	518	NO SE EMITE EVALUACIÓN CON FUNDAMENTO EN EL ART. 36 LAAASP
ERGONOMIA PRODUCTIVIDAD SA DE CV	519	NO SE EMITE EVALUACIÓN CON FUNDAMENTO EN EL ART. 36 LAAASP

ANEXOS

DIVISIÓN DE CONTRATOS

ACTA DE FALLO

LICITACIÓN PÚBLICA INTERNACIONAL ELECTRÓNICA BAJO COBERTURA DE TRATADOS DE LIBRE COMERCIO QUE CONTENGA CAPÍTULO DE COMPRAS GUBERNAMENTALES
NÚMERO DE IDENTIFICACIÓN EN COMPRANET: LA-50-GYR-050GYR040-T-2-2024

PROGRAMA "MOBILIARIO MÉDICO Y DE LABORATORIO PARA HOSPITALES PRIORITARIOS"

NOMBRE O RAZÓN SOCIAL DEL LICITANTE	PARTIDA	RAZÓN POR LA QUE NO FUERON EVALUADAS TÉCNICAMENTE
ERGONOMIA PRODUCTIVIDAD SA DE CV	529	NO SE EMITE EVALUACIÓN CON FUNDAMENTO EN EL ART. 36 LAAASP
ERGONOMIA PRODUCTIVIDAD SA DE CV	535	NO SE EMITE EVALUACIÓN POR SOBREPASAR EL TECHO PRESUPUESTAL
ERGONOMIA PRODUCTIVIDAD SA DE CV	543	NO SE EMITE EVALUACIÓN CON FUNDAMENTO EN EL ART. 36 LAAASP
ERGONOMIA PRODUCTIVIDAD SA DE CV	545	NO SE EMITE EVALUACIÓN POR SOBREPASAR EL TECHO PRESUPUESTAL
ERGONOMIA PRODUCTIVIDAD SA DE CV	554	NO SE EMITE EVALUACIÓN CON FUNDAMENTO EN EL ART. 36 LAAASP
ERGONOMIA PRODUCTIVIDAD SA DE CV	563	NO SE EMITE EVALUACIÓN CON FUNDAMENTO EN EL ART. 36 LAAASP
ERGONOMIA PRODUCTIVIDAD SA DE CV	564	NO SE EMITE EVALUACIÓN CON FUNDAMENTO EN EL ART. 36 LAAASP
ERGONOMIA PRODUCTIVIDAD SA DE CV	565	NO SE EMITE EVALUACIÓN CON FUNDAMENTO EN EL ART. 36 LAAASP
ERGONOMIA PRODUCTIVIDAD SA DE CV	568	NO SE EMITE EVALUACIÓN CON FUNDAMENTO EN EL ART. 36 LAAASP
ERGONOMIA PRODUCTIVIDAD SA DE CV	569	NO SE EMITE EVALUACIÓN CON FUNDAMENTO EN EL ART. 36 LAAASP
ERGONOMIA PRODUCTIVIDAD SA DE CV	570	NO SE EMITE EVALUACIÓN CON FUNDAMENTO EN EL ART. 36 LAAASP
ERGONOMIA PRODUCTIVIDAD SA DE CV	572	NO SE EMITE EVALUACIÓN CON FUNDAMENTO EN EL ART. 36 LAAASP
ERGONOMIA PRODUCTIVIDAD SA DE CV	573	NO SE EMITE EVALUACIÓN CON FUNDAMENTO EN EL ART. 36 LAAASP
ERGONOMIA PRODUCTIVIDAD SA DE CV	576	NO SE EMITE EVALUACIÓN CON FUNDAMENTO EN EL ART. 36 LAAASP
ERGONOMIA PRODUCTIVIDAD SA DE CV	577	NO SE EMITE EVALUACIÓN CON FUNDAMENTO EN EL ART. 36 LAAASP
ERGONOMIA PRODUCTIVIDAD SA DE CV	579	NO SE EMITE EVALUACIÓN POR SOBREPASAR EL TECHO PRESUPUESTAL
ERGONOMIA PRODUCTIVIDAD SA DE CV	580	NO SE EMITE EVALUACIÓN CON FUNDAMENTO EN EL ART. 36 LAAASP
ERGONOMIA PRODUCTIVIDAD SA DE CV	581	NO SE EMITE EVALUACIÓN POR SOBREPASAR EL TECHO

GOBIERNO DE MÉXICO | IMSS

DIRECCIÓN DE ADMINISTRACIÓN
Unidad de Adquisiciones
Coordinación de Adquisición de Bienes y Contratación de Servicios
Coordinación Técnica de Adquisición de Bienes de Inversión y Activos
División de Equipo y Mobiliario Médico

ACTA DE FALLO

LICITACIÓN PÚBLICA INTERNACIONAL ELECTRÓNICA BAJO COBERTURA DE TRATADOS DE LIBRE COMERCIO QUE CONTENGA CAPÍTULO DE COMPRAS GUBERNAMENTALES
NÚMERO DE IDENTIFICACIÓN EN COMPRANET: LA-50-GYR-050GYR040-T-2-2024

PROGRAMA "MOBILIARIO MÉDICO Y DE LABORATORIO PARA HOSPITALES PRIORITARIOS"

NOMBRE O RAZÓN SOCIAL DEL LICITANTE	PARTIDA	RAZÓN POR LA QUE NO FUERON EVALUADAS TÉCNICAMENTE
		PRESUPUESTAL
ERGONOMIA PRODUCTIVIDAD SA DE CV	582	NO SE EMITE EVALUACIÓN POR SOBREPASAR EL TECHO PRESUPUESTAL
ERGONOMIA PRODUCTIVIDAD SA DE CV	597	NO SE EMITE EVALUACIÓN CON FUNDAMENTO EN EL ART. 36 LAAASP
ERGONOMIA PRODUCTIVIDAD SA DE CV	601	NO SE EMITE EVALUACIÓN CON FUNDAMENTO EN EL ART. 36 LAAASP
ERGONOMIA PRODUCTIVIDAD SA DE CV	602	NO SE EMITE EVALUACIÓN POR SOBREPASAR EL TECHO PRESUPUESTAL
ERGONOMIA PRODUCTIVIDAD SA DE CV	603	NO SE EMITE EVALUACIÓN POR SOBREPASAR EL TECHO PRESUPUESTAL
ERGONOMIA PRODUCTIVIDAD SA DE CV	604	NO SE EMITE EVALUACIÓN CON FUNDAMENTO EN EL ART. 36 LAAASP
ERGONOMIA PRODUCTIVIDAD SA DE CV	606	NO SE EMITE EVALUACIÓN CON FUNDAMENTO EN EL ART. 36 LAAASP
ERGONOMIA PRODUCTIVIDAD SA DE CV	607	NO SE EMITE EVALUACIÓN CON FUNDAMENTO EN EL ART. 36 LAAASP
ERGONOMIA PRODUCTIVIDAD SA DE CV	608	NO SE EMITE EVALUACIÓN CON FUNDAMENTO EN EL ART. 36 LAAASP
ERGONOMIA PRODUCTIVIDAD SA DE CV	609	NO SE EMITE EVALUACIÓN CON FUNDAMENTO EN EL ART. 36 LAAASP
ERGONOMIA PRODUCTIVIDAD SA DE CV	614	NO SE EMITE EVALUACIÓN CON FUNDAMENTO EN EL ART. 36 LAAASP
ERGONOMIA PRODUCTIVIDAD SA DE CV	615	NO SE EMITE EVALUACIÓN CON FUNDAMENTO EN EL ART. 36 LAAASP
ERGONOMIA PRODUCTIVIDAD SA DE CV	616	NO SE EMITE EVALUACIÓN POR SOBREPASAR EL TECHO PRESUPUESTAL
ERGONOMIA PRODUCTIVIDAD SA DE CV	617	NO SE EMITE EVALUACIÓN CON FUNDAMENTO EN EL ART. 36 LAAASP
ERGONOMIA PRODUCTIVIDAD SA DE CV	618	NO SE EMITE EVALUACIÓN CON FUNDAMENTO EN EL ART. 36 LAAASP
ERGONOMIA PRODUCTIVIDAD SA DE CV	625	NO SE EMITE EVALUACIÓN CON FUNDAMENTO EN EL ART. 36 LAAASP

ACTA DE FALLO

LICITACIÓN PÚBLICA INTERNACIONAL ELECTRÓNICA BAJO COBERTURA DE TRATADOS DE LIBRE COMERCIO QUE CONTENGA CAPÍTULO DE COMPRAS GUBERNAMENTALES
NÚMERO DE IDENTIFICACIÓN EN COMPRANET: LA-50-GYR-050GYR040-T-2-2024

PROGRAMA "MOBILIARIO MÉDICO Y DE LABORATORIO PARA HOSPITALES PRIORITARIOS"

NOMBRE O RAZÓN SOCIAL DEL LICITANTE	PARTIDA	RAZÓN POR LA QUE NO FUERON EVALUADAS TÉCNICAMENTE
ERGONOMIA PRODUCTIVIDAD SA DE CV	630	NO SE EMITE EVALUACIÓN POR SOBREPASAR EL TECHO PRESUPUESTAL
ERGONOMIA PRODUCTIVIDAD SA DE CV	641	NO SE EMITE EVALUACIÓN CON FUNDAMENTO EN EL ART. 36 LAAASP
ERGONOMIA PRODUCTIVIDAD SA DE CV	643	NO SE EMITE EVALUACIÓN POR SOBREPASAR EL TECHO PRESUPUESTAL
ERGONOMIA PRODUCTIVIDAD SA DE CV	644	NO SE EMITE EVALUACIÓN POR SOBREPASAR EL TECHO PRESUPUESTAL
ERGONOMIA PRODUCTIVIDAD SA DE CV	646	NO SE EMITE EVALUACIÓN CON FUNDAMENTO EN EL ART. 36 LAAASP
ERGONOMIA PRODUCTIVIDAD SA DE CV	653	NO SE EMITE EVALUACIÓN CON FUNDAMENTO EN EL ART. 36 LAAASP
ERGONOMIA PRODUCTIVIDAD SA DE CV	656	NO SE EMITE EVALUACIÓN CON FUNDAMENTO EN EL ART. 36 LAAASP
ERGONOMIA PRODUCTIVIDAD SA DE CV	657	NO SE EMITE EVALUACIÓN CON FUNDAMENTO EN EL ART. 36 LAAASP
ERGONOMIA PRODUCTIVIDAD SA DE CV	658	NO SE EMITE EVALUACIÓN CON FUNDAMENTO EN EL ART. 36 LAAASP
ERGONOMIA PRODUCTIVIDAD SA DE CV	662	NO SE EMITE EVALUACIÓN CON FUNDAMENTO EN EL ART. 36 LAAASP
ERGONOMIA PRODUCTIVIDAD SA DE CV	668	NO SE EMITE EVALUACIÓN CON FUNDAMENTO EN EL ART. 36 LAAASP
ERGONOMIA PRODUCTIVIDAD SA DE CV	669	NO SE EMITE EVALUACIÓN CON FUNDAMENTO EN EL ART. 36 LAAASP
ERGONOMIA PRODUCTIVIDAD SA DE CV	670	NO SE EMITE EVALUACIÓN CON FUNDAMENTO EN EL ART. 36 LAAASP
ERGONOMIA PRODUCTIVIDAD SA DE CV	671	NO SE EMITE EVALUACIÓN POR SOBREPASAR EL TECHO PRESUPUESTAL
ERGONOMIA PRODUCTIVIDAD SA DE CV	673	NO SE EMITE EVALUACIÓN CON FUNDAMENTO EN EL ART. 36 LAAASP
ERGONOMIA PRODUCTIVIDAD SA DE CV	674	NO SE EMITE EVALUACIÓN CON FUNDAMENTO EN EL ART. 36 LAAASP
ERGONOMIA PRODUCTIVIDAD SA DE CV	677	NO SE EMITE EVALUACIÓN CON FUNDAMENTO EN EL ART. 36 LAAASP

GOBIERNO DE MÉXICO | IMSS

DIRECCIÓN DE ADMINISTRACIÓN
Unidad de Adquisiciones
Coordinación de Adquisición de Bienes y Contratación de Servicios
Coordinación Técnica de Adquisición de Bienes de Inversión y Activos
División de Equipo y Mobiliario Médico

ACTA DE FALLO

LICITACIÓN PÚBLICA INTERNACIONAL ELECTRÓNICA BAJO COBERTURA DE TRATADOS DE LIBRE COMERCIO QUE CONTENGA CAPÍTULO DE COMPRAS GUBERNAMENTALES
NÚMERO DE IDENTIFICACIÓN EN COMPRANET: LA-50-GYR-050GYR040-T-2-2024

PROGRAMA "MOBILIARIO MÉDICO Y DE LABORATORIO PARA HOSPITALES PRIORITARIOS"

NOMBRE O RAZÓN SOCIAL DEL LICITANTE	PARTIDA	RAZÓN POR LA QUE NO FUERON EVALUADAS TÉCNICAMENTE
ERGONOMIA PRODUCTIVIDAD SA DE CV	678	NO SE EMITE EVALUACIÓN CON FUNDAMENTO EN EL ART. 36 LAAASP
ERGONOMIA PRODUCTIVIDAD SA DE CV	679	NO SE EMITE EVALUACIÓN CON FUNDAMENTO EN EL ART. 36 LAAASP
ERGONOMIA PRODUCTIVIDAD SA DE CV	680	NO SE EMITE EVALUACIÓN CON FUNDAMENTO EN EL ART. 36 LAAASP
ERGONOMIA PRODUCTIVIDAD SA DE CV	682	NO SE EMITE EVALUACIÓN CON FUNDAMENTO EN EL ART. 36 LAAASP
ERGONOMIA PRODUCTIVIDAD SA DE CV	684	NO SE EMITE EVALUACIÓN CON FUNDAMENTO EN EL ART. 36 LAAASP
ERGONOMIA PRODUCTIVIDAD SA DE CV	686	NO SE EMITE EVALUACIÓN POR SOBREPASAR EL TECHO PRESUPUESTAL
ERGONOMIA PRODUCTIVIDAD SA DE CV	687	NO SE EMITE EVALUACIÓN CON FUNDAMENTO EN EL ART. 36 LAAASP
ERGONOMIA PRODUCTIVIDAD SA DE CV	688	NO SE EMITE EVALUACIÓN POR SOBREPASAR EL TECHO PRESUPUESTAL
ERGONOMIA PRODUCTIVIDAD SA DE CV	689	NO SE EMITE EVALUACIÓN POR SOBREPASAR EL TECHO PRESUPUESTAL
ERGONOMIA PRODUCTIVIDAD SA DE CV	705	NO SE EMITE EVALUACIÓN CON FUNDAMENTO EN EL ART. 36 LAAASP
ERGONOMIA PRODUCTIVIDAD SA DE CV	709	NO SE EMITE EVALUACIÓN CON FUNDAMENTO EN EL ART. 36 LAAASP
ERGONOMIA PRODUCTIVIDAD SA DE CV	710	NO SE EMITE EVALUACIÓN POR SOBREPASAR EL TECHO PRESUPUESTAL
ERGONOMIA PRODUCTIVIDAD SA DE CV	711	NO SE EMITE EVALUACIÓN POR SOBREPASAR EL TECHO PRESUPUESTAL
ERGONOMIA PRODUCTIVIDAD SA DE CV	712	NO SE EMITE EVALUACIÓN CON FUNDAMENTO EN EL ART. 36 LAAASP
ERGONOMIA PRODUCTIVIDAD SA DE CV	715	NO SE EMITE EVALUACIÓN CON FUNDAMENTO EN EL ART. 36 LAAASP
ERGONOMIA PRODUCTIVIDAD SA DE CV	716	NO SE EMITE EVALUACIÓN CON FUNDAMENTO EN EL ART. 36 LAAASP
ERGONOMIA PRODUCTIVIDAD SA DE CV	717	NO SE EMITE EVALUACIÓN CON FUNDAMENTO EN EL ART. 36 LAAASP

ANEXOS
DIVISIÓN DE CONTRATOS

ACTA DE FALLO

LICITACIÓN PÚBLICA INTERNACIONAL ELECTRÓNICA BAJO COBERTURA DE TRATADOS DE LIBRE COMERCIO QUE CONTENGA CAPÍTULO DE COMPRAS GUBERNAMENTALES
NÚMERO DE IDENTIFICACIÓN EN COMPRANET: LA-50-GYR-050GYR040-T-2-2024

PROGRAMA "MOBILIARIO MÉDICO Y DE LABORATORIO PARA HOSPITALES PRIORITARIOS"

NOMBRE O RAZÓN SOCIAL DEL LICITANTE	PARTIDA	RAZÓN POR LA QUE NO FUERON EVALUADAS TÉCNICAMENTE
ERGONOMIA PRODUCTIVIDAD SA DE CV	718	NO SE EMITE EVALUACIÓN CON FUNDAMENTO EN EL ART. 36 LAAASP
ERGONOMIA PRODUCTIVIDAD SA DE CV	723	NO SE EMITE EVALUACIÓN CON FUNDAMENTO EN EL ART. 36 LAAASP
ERGONOMIA PRODUCTIVIDAD SA DE CV	724	NO SE EMITE EVALUACIÓN CON FUNDAMENTO EN EL ART. 36 LAAASP
ERGONOMIA PRODUCTIVIDAD SA DE CV	725	NO SE EMITE EVALUACIÓN POR SOBREPASAR EL TECHO PRESUPUESTAL
ERGONOMIA PRODUCTIVIDAD SA DE CV	726	NO SE EMITE EVALUACIÓN CON FUNDAMENTO EN EL ART. 36 LAAASP
ERGONOMIA PRODUCTIVIDAD SA DE CV	727	NO SE EMITE EVALUACIÓN CON FUNDAMENTO EN EL ART. 36 LAAASP
ERGONOMIA PRODUCTIVIDAD SA DE CV	736	NO SE EMITE EVALUACIÓN CON FUNDAMENTO EN EL ART. 36 LAAASP
ERGONOMIA PRODUCTIVIDAD SA DE CV	741	NO SE EMITE EVALUACIÓN POR SOBREPASAR EL TECHO PRESUPUESTAL
GRUPO EMPRESARIAL TECNICARE SA DE CV	328	NO SE EMITE EVALUACIÓN CON FUNDAMENTO EN EL ART. 36 LAAASP
GRUPO EMPRESARIAL TECNICARE SA DE CV	342	NO SE EMITE EVALUACIÓN CON FUNDAMENTO EN EL ART. 36 LAAASP
GRUPO EMPRESARIAL TECNICARE SA DE CV	343	NO SE EMITE EVALUACIÓN CON FUNDAMENTO EN EL ART. 36 LAAASP
GRUPO EMPRESARIAL TECNICARE SA DE CV	355	NO SE EMITE EVALUACIÓN CON FUNDAMENTO EN EL ART. 36 LAAASP
GRUPO EMPRESARIAL TECNICARE SA DE CV	359	NO SE EMITE EVALUACIÓN CON FUNDAMENTO EN EL ART. 36 LAAASP
GRUPO EMPRESARIAL TECNICARE SA DE CV	376	NO SE EMITE EVALUACIÓN CON FUNDAMENTO EN EL ART. 36 LAAASP
GRUPO EMPRESARIAL TECNICARE SA DE CV	377	NO SE EMITE EVALUACIÓN CON FUNDAMENTO EN EL ART. 36 LAAASP
GRUPO EMPRESARIAL TECNICARE SA DE CV	392	NO SE EMITE EVALUACIÓN CON FUNDAMENTO EN EL ART. 36 LAAASP
GRUPO EMPRESARIAL TECNICARE SA DE CV	641	NO SE EMITE EVALUACIÓN CON FUNDAMENTO EN EL ART. 36 LAAASP
GRUPO EMPRESARIAL TECNICARE SA DE CV	646	NO SE EMITE EVALUACIÓN CON FUNDAMENTO EN EL ART. 36 LAAASP

GOBIERNO DE MÉXICO | IMSS

DIRECCIÓN DE ADMINISTRACIÓN
Unidad de Adquisiciones
Coordinación de Adquisición de Bienes y Contratación de Servicios
Coordinación Técnica de Adquisición de Bienes de Inversión y Activos
División de Equipo y Mobiliario Médico

ACTA DE FALLO

LICITACIÓN PÚBLICA INTERNACIONAL ELECTRÓNICA BAJO COBERTURA DE TRATADOS DE LIBRE COMERCIO QUE CONTENGA CAPÍTULO DE COMPRAS GUBERNAMENTALES
NÚMERO DE IDENTIFICACIÓN EN COMPRANET: LA-50-GYR-050GYR040-T-2-2024

PROGRAMA "MOBILIARIO MÉDICO Y DE LABORATORIO PARA HOSPITALES PRIORITARIOS"

NOMBRE O RAZÓN SOCIAL DEL LICITANTE	PARTIDA	RAZÓN POR LA QUE NO FUERON EVALUADAS TÉCNICAMENTE
GRUPO EMPRESARIAL TECNICARE SA DE CV	656	NO SE EMITE EVALUACIÓN CON FUNDAMENTO EN EL ART. 36 LAAASP
GRUPO EMPRESARIAL TECNICARE SA DE CV	657	NO SE EMITE EVALUACIÓN CON FUNDAMENTO EN EL ART. 36 LAAASP
GRUPO EMPRESARIAL TECNICARE SA DE CV	669	NO SE EMITE EVALUACIÓN CON FUNDAMENTO EN EL ART. 36 LAAASP
GRUPO EMPRESARIAL TECNICARE SA DE CV	673	NO SE EMITE EVALUACIÓN CON FUNDAMENTO EN EL ART. 36 LAAASP
GRUPO EMPRESARIAL TECNICARE SA DE CV	688	NO SE EMITE EVALUACIÓN CON FUNDAMENTO EN EL ART. 36 LAAASP
GRUPO EMPRESARIAL TECNICARE SA DE CV	693	NO SE EMITE EVALUACIÓN CON FUNDAMENTO EN EL ART. 36 LAAASP
GRUPO EMPRESARIAL TECNICARE SA DE CV	705	NO SE EMITE EVALUACIÓN CON FUNDAMENTO EN EL ART. 36 LAAASP
IMPULSORA DE CONSULTORIA E INGENIERIA MEXICANA SA DE CV	1	NO SE EMITE EVALUACIÓN CON FUNDAMENTO EN EL ART. 36 LAAASP
IMPULSORA DE CONSULTORIA E INGENIERIA MEXICANA SA DE CV	13	NO SE EMITE EVALUACIÓN CON FUNDAMENTO EN EL ART. 36 LAAASP
IMPULSORA DE CONSULTORIA E INGENIERIA MEXICANA SA DE CV	31	NO SE EMITE EVALUACIÓN CON FUNDAMENTO EN EL ART. 36 LAAASP
IMPULSORA DE CONSULTORIA E INGENIERIA MEXICANA SA DE CV	32	NO SE EMITE EVALUACIÓN CON FUNDAMENTO EN EL ART. 36 LAAASP
IMPULSORA DE CONSULTORIA E INGENIERIA MEXICANA SA DE CV	35	NO SE EMITE EVALUACIÓN CON FUNDAMENTO EN EL ART. 36 LAAASP
IMPULSORA DE CONSULTORIA E INGENIERIA MEXICANA SA DE CV	37	NO SE EMITE EVALUACIÓN CON FUNDAMENTO EN EL ART. 36 LAAASP
IMPULSORA DE CONSULTORIA E INGENIERIA MEXICANA SA DE CV	39	NO SE EMITE EVALUACIÓN CON FUNDAMENTO EN EL ART. 36 LAAASP
IMPULSORA DE CONSULTORIA E INGENIERIA MEXICANA SA DE CV	43	NO SE EMITE EVALUACIÓN CON FUNDAMENTO EN EL ART. 36 LAAASP
IMPULSORA DE CONSULTORIA E INGENIERIA MEXICANA SA DE CV	44	NO SE EMITE EVALUACIÓN CON FUNDAMENTO EN EL ART. 36 LAAASP
IMPULSORA DE CONSULTORIA E INGENIERIA MEXICANA SA DE CV	48	NO SE EMITE EVALUACIÓN CON FUNDAMENTO EN EL ART. 36 LAAASP
IMPULSORA DE CONSULTORIA E INGENIERIA MEXICANA SA DE CV	49	NO SE EMITE EVALUACIÓN CON FUNDAMENTO EN EL ART. 36 LAAASP

ACTA DE FALLO

LICITACIÓN PÚBLICA INTERNACIONAL ELECTRÓNICA BAJO COBERTURA DE TRATADOS DE LIBRE COMERCIO QUE CONTENGA CAPÍTULO DE COMPRAS GUBERNAMENTALES
NÚMERO DE IDENTIFICACIÓN EN COMPRANET: LA-50-GYR-0500YR040-T-2-2024

PROGRAMA "MOBILIARIO MÉDICO Y DE LABORATORIO PARA HOSPITALES PRIORITARIOS"

NOMBRE O RAZÓN SOCIAL DEL LICITANTE	PARTIDA	RAZÓN POR LA QUE NO FUERON EVALUADAS TÉCNICAMENTE
IMPULSORA DE CONSULTORIA E INGENIERIA MEXICANA SA DE CV	54	NO SE EMITE EVALUACIÓN CON FUNDAMENTO EN EL ART. 36 LAAASP
IMPULSORA DE CONSULTORIA E INGENIERIA MEXICANA SA DE CV	64	NO SE EMITE EVALUACIÓN CON FUNDAMENTO EN EL ART. 36 LAAASP
IMPULSORA DE CONSULTORIA E INGENIERIA MEXICANA SA DE CV	67	NO SE EMITE EVALUACIÓN CON FUNDAMENTO EN EL ART. 36 LAAASP
IMPULSORA DE CONSULTORIA E INGENIERIA MEXICANA SA DE CV	68	NO SE EMITE EVALUACIÓN POR SOBREPASAR EL TECHO PRESUPUESTAL
IMPULSORA DE CONSULTORIA E INGENIERIA MEXICANA SA DE CV	69	NO SE EMITE EVALUACIÓN CON FUNDAMENTO EN EL ART. 36 LAAASP
IMPULSORA DE CONSULTORIA E INGENIERIA MEXICANA SA DE CV	70	NO SE EMITE EVALUACIÓN CON FUNDAMENTO EN EL ART. 36 LAAASP
IMPULSORA DE CONSULTORIA E INGENIERIA MEXICANA SA DE CV	71	NO SE EMITE EVALUACIÓN CON FUNDAMENTO EN EL ART. 36 LAAASP
IMPULSORA DE CONSULTORIA E INGENIERIA MEXICANA SA DE CV	72	NO SE EMITE EVALUACIÓN CON FUNDAMENTO EN EL ART. 36 LAAASP
IMPULSORA DE CONSULTORIA E INGENIERIA MEXICANA SA DE CV	74	NO SE EMITE EVALUACIÓN CON FUNDAMENTO EN EL ART. 36 LAAASP
IMPULSORA DE CONSULTORIA E INGENIERIA MEXICANA SA DE CV	76	NO SE EMITE EVALUACIÓN POR SOBREPASAR EL TECHO PRESUPUESTAL
IMPULSORA DE CONSULTORIA E INGENIERIA MEXICANA SA DE CV	77	NO SE EMITE EVALUACIÓN CON FUNDAMENTO EN EL ART. 36 LAAASP
IMPULSORA DE CONSULTORIA E INGENIERIA MEXICANA SA DE CV	78	NO SE EMITE EVALUACIÓN CON FUNDAMENTO EN EL ART. 36 LAAASP
IMPULSORA DE CONSULTORIA E INGENIERIA MEXICANA SA DE CV	79	NO SE EMITE EVALUACIÓN CON FUNDAMENTO EN EL ART. 36 LAAASP
IMPULSORA DE CONSULTORIA E INGENIERIA MEXICANA SA DE CV	81	NO SE EMITE EVALUACIÓN CON FUNDAMENTO EN EL ART. 36 LAAASP
IMPULSORA DE CONSULTORIA E INGENIERIA MEXICANA SA DE CV	87	NO SE EMITE EVALUACIÓN CON FUNDAMENTO EN EL ART. 36 LAAASP
IMPULSORA DE CONSULTORIA E INGENIERIA MEXICANA SA DE CV	88	NO SE EMITE EVALUACIÓN CON FUNDAMENTO EN EL ART. 36 LAAASP
IMPULSORA DE CONSULTORIA E INGENIERIA MEXICANA SA DE CV	89	NO SE EMITE EVALUACIÓN CON FUNDAMENTO EN EL ART. 36 LAAASP
IMPULSORA DE CONSULTORIA E INGENIERIA MEXICANA SA DE CV	90	NO SE EMITE EVALUACIÓN POR SOBREPASAR EL TECHO PRESUPUESTAL

GOBIERNO DE MÉXICO | IMSS

DIRECCIÓN DE ADMINISTRACIÓN
Unidad de Adquisiciones
Coordinación de Adquisición de Bienes y Contratación de Servicios
Coordinación Técnica de Adquisición de Bienes de Inversión y Activos
División de Equipo y Mobiliario Médico

ACTA DE FALLO

LICITACIÓN PÚBLICA INTERNACIONAL ELECTRÓNICA BAJO COBERTURA DE TRATADOS DE LIBRE COMERCIO QUE CONTENGA CAPÍTULO DE COMPRAS GUBERNAMENTALES
NÚMERO DE IDENTIFICACIÓN EN COMPRANET: LA-50-GYR-050GYR040-T-2-2024

PROGRAMA "MOBILIARIO MÉDICO Y DE LABORATORIO PARA HOSPITALES PRIORITARIOS"

NOMBRE O RAZÓN SOCIAL DEL LICITANTE	PARTIDA	RAZÓN POR LA QUE NO FUERON EVALUADAS TÉCNICAMENTE
IMPULSORA DE CONSULTORIA E INGENIERIA MEXICANA SA DE CV	109	NO SE EMITE EVALUACIÓN CON FUNDAMENTO EN EL ART. 36 LAAASP
IMPULSORA DE CONSULTORIA E INGENIERIA MEXICANA SA DE CV	122	NO SE EMITE EVALUACIÓN CON FUNDAMENTO EN EL ART. 36 LAAASP
IMPULSORA DE CONSULTORIA E INGENIERIA MEXICANA SA DE CV	139	NO SE EMITE EVALUACIÓN CON FUNDAMENTO EN EL ART. 36 LAAASP
IMPULSORA DE CONSULTORIA E INGENIERIA MEXICANA SA DE CV	140	NO SE EMITE EVALUACIÓN CON FUNDAMENTO EN EL ART. 36 LAAASP
IMPULSORA DE CONSULTORIA E INGENIERIA MEXICANA SA DE CV	143	NO SE EMITE EVALUACIÓN CON FUNDAMENTO EN EL ART. 36 LAAASP
IMPULSORA DE CONSULTORIA E INGENIERIA MEXICANA SA DE CV	145	NO SE EMITE EVALUACIÓN CON FUNDAMENTO EN EL ART. 36 LAAASP
IMPULSORA DE CONSULTORIA E INGENIERIA MEXICANA SA DE CV	146	NO SE EMITE EVALUACIÓN CON FUNDAMENTO EN EL ART. 36 LAAASP
IMPULSORA DE CONSULTORIA E INGENIERIA MEXICANA SA DE CV	147	NO SE EMITE EVALUACIÓN CON FUNDAMENTO EN EL ART. 36 LAAASP
IMPULSORA DE CONSULTORIA E INGENIERIA MEXICANA SA DE CV	149	NO SE EMITE EVALUACIÓN CON FUNDAMENTO EN EL ART. 36 LAAASP
IMPULSORA DE CONSULTORIA E INGENIERIA MEXICANA SA DE CV	151	NO SE EMITE EVALUACIÓN CON FUNDAMENTO EN EL ART. 36 LAAASP
IMPULSORA DE CONSULTORIA E INGENIERIA MEXICANA SA DE CV	152	NO SE EMITE EVALUACIÓN CON FUNDAMENTO EN EL ART. 36 LAAASP
IMPULSORA DE CONSULTORIA E INGENIERIA MEXICANA SA DE CV	154	NO SE EMITE EVALUACIÓN CON FUNDAMENTO EN EL ART. 36 LAAASP
IMPULSORA DE CONSULTORIA E INGENIERIA MEXICANA SA DE CV	156	NO SE EMITE EVALUACIÓN CON FUNDAMENTO EN EL ART. 36 LAAASP
IMPULSORA DE CONSULTORIA E INGENIERIA MEXICANA SA DE CV	157	NO SE EMITE EVALUACIÓN CON FUNDAMENTO EN EL ART. 36 LAAASP
IMPULSORA DE CONSULTORIA E INGENIERIA MEXICANA SA DE CV	159	NO SE EMITE EVALUACIÓN CON FUNDAMENTO EN EL ART. 36 LAAASP
IMPULSORA DE CONSULTORIA E INGENIERIA MEXICANA SA DE CV	161	NO SE EMITE EVALUACIÓN CON FUNDAMENTO EN EL ART. 36 LAAASP
IMPULSORA DE CONSULTORIA E INGENIERIA MEXICANA SA DE CV	170	NO SE EMITE EVALUACIÓN CON FUNDAMENTO EN EL ART. 36 LAAASP
IMPULSORA DE CONSULTORIA E INGENIERIA MEXICANA SA DE CV	173	NO SE EMITE EVALUACIÓN CON FUNDAMENTO EN EL ART. 36 LAAASP

ANEXOS

DIVISIÓN DE CONTRATOS

ACTA DE FALLO

LICITACIÓN PÚBLICA INTERNACIONAL ELECTRÓNICA BAJO COBERTURA DE TRATADOS DE LIBRE COMERCIO QUE CONTENGA CAPÍTULO DE COMPRAS GUBERNAMENTALES
NÚMERO DE IDENTIFICACIÓN EN COMPRANET: LA-50-GYR-050GYR040-T-2-2024

PROGRAMA "MOBILIARIO MÉDICO Y DE LABORATORIO PARA HOSPITALES PRIORITARIOS"

NOMBRE O RAZÓN SOCIAL DEL LICITANTE	PARTIDA	RAZÓN POR LA QUE NO FUERON EVALUADAS TÉCNICAMENTE
IMPULSORA DE CONSULTORIA E INGENIERIA MEXICANA SA DE CV	174	NO SE EMITE EVALUACIÓN POR SOBREPASAR EL TECHO PRESUPUESTAL
IMPULSORA DE CONSULTORIA E INGENIERIA MEXICANA SA DE CV	175	NO SE EMITE EVALUACIÓN CON FUNDAMENTO EN EL ART. 36 LAAASP
IMPULSORA DE CONSULTORIA E INGENIERIA MEXICANA SA DE CV	176	NO SE EMITE EVALUACIÓN CON FUNDAMENTO EN EL ART. 36 LAAASP
IMPULSORA DE CONSULTORIA E INGENIERIA MEXICANA SA DE CV	177	NO SE EMITE EVALUACIÓN CON FUNDAMENTO EN EL ART. 36 LAAASP
IMPULSORA DE CONSULTORIA E INGENIERIA MEXICANA SA DE CV	180	NO SE EMITE EVALUACIÓN CON FUNDAMENTO EN EL ART. 36 LAAASP
IMPULSORA DE CONSULTORIA E INGENIERIA MEXICANA SA DE CV	182	NO SE EMITE EVALUACIÓN POR SOBREPASAR EL TECHO PRESUPUESTAL
IMPULSORA DE CONSULTORIA E INGENIERIA MEXICANA SA DE CV	183	NO SE EMITE EVALUACIÓN CON FUNDAMENTO EN EL ART. 36 LAAASP
IMPULSORA DE CONSULTORIA E INGENIERIA MEXICANA SA DE CV	184	NO SE EMITE EVALUACIÓN CON FUNDAMENTO EN EL ART. 36 LAAASP
IMPULSORA DE CONSULTORIA E INGENIERIA MEXICANA SA DE CV	185	NO SE EMITE EVALUACIÓN CON FUNDAMENTO EN EL ART. 36 LAAASP
IMPULSORA DE CONSULTORIA E INGENIERIA MEXICANA SA DE CV	187	NO SE EMITE EVALUACIÓN CON FUNDAMENTO EN EL ART. 36 LAAASP
IMPULSORA DE CONSULTORIA E INGENIERIA MEXICANA SA DE CV	191	NO SE EMITE EVALUACIÓN CON FUNDAMENTO EN EL ART. 36 LAAASP
IMPULSORA DE CONSULTORIA E INGENIERIA MEXICANA SA DE CV	193	NO SE EMITE EVALUACIÓN CON FUNDAMENTO EN EL ART. 36 LAAASP
IMPULSORA DE CONSULTORIA E INGENIERIA MEXICANA SA DE CV	194	NO SE EMITE EVALUACIÓN CON FUNDAMENTO EN EL ART. 36 LAAASP
IMPULSORA DE CONSULTORIA E INGENIERIA MEXICANA SA DE CV	195	NO SE EMITE EVALUACIÓN CON FUNDAMENTO EN EL ART. 36 LAAASP
IMPULSORA DE CONSULTORIA E INGENIERIA MEXICANA SA DE CV	199	NO SE EMITE EVALUACIÓN POR SOBREPASAR EL TECHO PRESUPUESTAL
IMPULSORA DE CONSULTORIA E INGENIERIA MEXICANA SA DE CV	220	NO SE EMITE EVALUACIÓN CON FUNDAMENTO EN EL ART. 36 LAAASP
IMPULSORA DE CONSULTORIA E INGENIERIA MEXICANA SA DE CV	233	NO SE EMITE EVALUACIÓN CON FUNDAMENTO EN EL ART. 36 LAAASP
IMPULSORA DE CONSULTORIA E INGENIERIA MEXICANA SA DE CV	249	NO SE EMITE EVALUACIÓN CON FUNDAMENTO EN EL ART. 36 LAAASP

GOBIERNO DE MÉXICO | IMSS

DIRECCIÓN DE ADMINISTRACIÓN
Unidad de Adquisiciones
Coordinación de Adquisición de Bienes y Contratación de Servicios
Coordinación Técnica de Adquisición de Bienes de Inversión y Activos
División de Equipo y Mobiliario Médico

ACTA DE FALLO

LICITACIÓN PÚBLICA INTERNACIONAL ELECTRÓNICA BAJO COBERTURA DE TRATADOS DE LIBRE COMERCIO QUE CONTENGA CAPÍTULO DE COMPRAS GUBERNAMENTALES
NÚMERO DE IDENTIFICACIÓN EN COMPRANET: LA-50-GYR-050GYR040-T-2-2024

PROGRAMA "MOBILIARIO MÉDICO Y DE LABORATORIO PARA HOSPITALES PRIORITARIOS"

NOMBRE O RAZÓN SOCIAL DEL LICITANTE	PARTIDA	RAZÓN POR LA QUE NO FUERON EVALUADAS TÉCNICAMENTE
IMPULSORA DE CONSULTORIA E INGENIERIA MEXICANA SA DE CV	250	NO SE EMITE EVALUACIÓN CON FUNDAMENTO EN EL ART. 36 LAAASP
IMPULSORA DE CONSULTORIA E INGENIERIA MEXICANA SA DE CV	253	NO SE EMITE EVALUACIÓN CON FUNDAMENTO EN EL ART. 36 LAAASP
IMPULSORA DE CONSULTORIA E INGENIERIA MEXICANA SA DE CV	255	NO SE EMITE EVALUACIÓN CON FUNDAMENTO EN EL ART. 36 LAAASP
IMPULSORA DE CONSULTORIA E INGENIERIA MEXICANA SA DE CV	256	NO SE EMITE EVALUACIÓN CON FUNDAMENTO EN EL ART. 36 LAAASP
IMPULSORA DE CONSULTORIA E INGENIERIA MEXICANA SA DE CV	257	NO SE EMITE EVALUACIÓN CON FUNDAMENTO EN EL ART. 36 LAAASP
IMPULSORA DE CONSULTORIA E INGENIERIA MEXICANA SA DE CV	258	NO SE EMITE EVALUACIÓN CON FUNDAMENTO EN EL ART. 36 LAAASP
IMPULSORA DE CONSULTORIA E INGENIERIA MEXICANA SA DE CV	261	NO SE EMITE EVALUACIÓN CON FUNDAMENTO EN EL ART. 36 LAAASP
IMPULSORA DE CONSULTORIA E INGENIERIA MEXICANA SA DE CV	262	NO SE EMITE EVALUACIÓN CON FUNDAMENTO EN EL ART. 36 LAAASP
IMPULSORA DE CONSULTORIA E INGENIERIA MEXICANA SA DE CV	266	NO SE EMITE EVALUACIÓN CON FUNDAMENTO EN EL ART. 36 LAAASP
IMPULSORA DE CONSULTORIA E INGENIERIA MEXICANA SA DE CV	267	NO SE EMITE EVALUACIÓN CON FUNDAMENTO EN EL ART. 36 LAAASP
IMPULSORA DE CONSULTORIA E INGENIERIA MEXICANA SA DE CV	271	NO SE EMITE EVALUACIÓN CON FUNDAMENTO EN EL ART. 36 LAAASP
IMPULSORA DE CONSULTORIA E INGENIERIA MEXICANA SA DE CV	280	NO SE EMITE EVALUACIÓN CON FUNDAMENTO EN EL ART. 36 LAAASP
IMPULSORA DE CONSULTORIA E INGENIERIA MEXICANA SA DE CV	283	NO SE EMITE EVALUACIÓN CON FUNDAMENTO EN EL ART. 36 LAAASP
IMPULSORA DE CONSULTORIA E INGENIERIA MEXICANA SA DE CV	284	NO SE EMITE EVALUACIÓN POR SOBREPASAR EL TECHO PRESUPUESTAL
IMPULSORA DE CONSULTORIA E INGENIERIA MEXICANA SA DE CV	285	NO SE EMITE EVALUACIÓN CON FUNDAMENTO EN EL ART. 36 LAAASP
IMPULSORA DE CONSULTORIA E INGENIERIA MEXICANA SA DE CV	286	NO SE EMITE EVALUACIÓN CON FUNDAMENTO EN EL ART. 36 LAAASP
IMPULSORA DE CONSULTORIA E INGENIERIA MEXICANA SA DE CV	287	NO SE EMITE EVALUACIÓN CON FUNDAMENTO EN EL ART. 36 LAAASP
IMPULSORA DE CONSULTORIA E INGENIERIA MEXICANA SA DE CV	288	NO SE EMITE EVALUACIÓN CON FUNDAMENTO EN EL ART. 36 LAAASP

ACTA DE FALLO

LICITACIÓN PÚBLICA INTERNACIONAL ELECTRÓNICA BAJO COBERTURA DE TRATADOS DE LIBRE COMERCIO QUE CONTENGA CAPÍTULO DE COMPRAS GUBERNAMENTALES
NÚMERO DE IDENTIFICACIÓN EN COMPRANET: LA-50-GYR-050GYR040-T-2-2024

PROGRAMA "MOBILIARIO MÉDICO Y DE LABORATORIO PARA HOSPITALES PRIORITARIOS"

NOMBRE O RAZÓN SOCIAL DEL LICITANTE	PARTIDA	RAZÓN POR LA QUE NO FUERON EVALUADAS TÉCNICAMENTE
IMPULSORA DE CONSULTORIA E INGENIERIA MEXICANA SA DE CV	290	NO SE EMITE EVALUACIÓN CON FUNDAMENTO EN EL ART. 36 LAAASP
IMPULSORA DE CONSULTORIA E INGENIERIA MEXICANA SA DE CV	292	NO SE EMITE EVALUACIÓN POR SOBREPASAR EL TECHO PRESUPUESTAL
IMPULSORA DE CONSULTORIA E INGENIERIA MEXICANA SA DE CV	293	NO SE EMITE EVALUACIÓN CON FUNDAMENTO EN EL ART. 36 LAAASP
IMPULSORA DE CONSULTORIA E INGENIERIA MEXICANA SA DE CV	294	NO SE EMITE EVALUACIÓN CON FUNDAMENTO EN EL ART. 36 LAAASP
IMPULSORA DE CONSULTORIA E INGENIERIA MEXICANA SA DE CV	295	NO SE EMITE EVALUACIÓN CON FUNDAMENTO EN EL ART. 36 LAAASP
IMPULSORA DE CONSULTORIA E INGENIERIA MEXICANA SA DE CV	297	NO SE EMITE EVALUACIÓN CON FUNDAMENTO EN EL ART. 36 LAAASP
IMPULSORA DE CONSULTORIA E INGENIERIA MEXICANA SA DE CV	303	NO SE EMITE EVALUACIÓN CON FUNDAMENTO EN EL ART. 36 LAAASP
IMPULSORA DE CONSULTORIA E INGENIERIA MEXICANA SA DE CV	304	NO SE EMITE EVALUACIÓN CON FUNDAMENTO EN EL ART. 36 LAAASP
IMPULSORA DE CONSULTORIA E INGENIERIA MEXICANA SA DE CV	305	NO SE EMITE EVALUACIÓN CON FUNDAMENTO EN EL ART. 36 LAAASP
IMPULSORA DE CONSULTORIA E INGENIERIA MEXICANA SA DE CV	307	NO SE EMITE EVALUACIÓN POR SOBREPASAR EL TECHO PRESUPUESTAL
IMPULSORA DE CONSULTORIA E INGENIERIA MEXICANA SA DE CV	338	NO SE EMITE EVALUACIÓN CON FUNDAMENTO EN EL ART. 36 LAAASP
IMPULSORA DE CONSULTORIA E INGENIERIA MEXICANA SA DE CV	341	NO SE EMITE EVALUACIÓN CON FUNDAMENTO EN EL ART. 36 LAAASP
IMPULSORA DE CONSULTORIA E INGENIERIA MEXICANA SA DE CV	356	NO SE EMITE EVALUACIÓN CON FUNDAMENTO EN EL ART. 36 LAAASP
IMPULSORA DE CONSULTORIA E INGENIERIA MEXICANA SA DE CV	359	NO SE EMITE EVALUACIÓN CON FUNDAMENTO EN EL ART. 36 LAAASP
IMPULSORA DE CONSULTORIA E INGENIERIA MEXICANA SA DE CV	360	NO SE EMITE EVALUACIÓN CON FUNDAMENTO EN EL ART. 36 LAAASP
IMPULSORA DE CONSULTORIA E INGENIERIA MEXICANA SA DE CV	363	NO SE EMITE EVALUACIÓN CON FUNDAMENTO EN EL ART. 36 LAAASP
IMPULSORA DE CONSULTORIA E INGENIERIA MEXICANA SA DE CV	365	NO SE EMITE EVALUACIÓN CON FUNDAMENTO EN EL ART. 36 LAAASP
IMPULSORA DE CONSULTORIA E INGENIERIA MEXICANA SA DE CV	366	NO SE EMITE EVALUACIÓN CON FUNDAMENTO EN EL ART. 36 LAAASP

ACTA DE FALLO

LICITACIÓN PÚBLICA INTERNACIONAL ELECTRÓNICA BAJO COBERTURA DE TRATADOS DE LIBRE COMERCIO QUE CONTENGA CAPÍTULO DE COMPRAS GUBERNAMENTALES
NÚMERO DE IDENTIFICACIÓN EN COMPRANET: LA-50-GYR-050GYR040-T-2-2024

PROGRAMA "MOBILIARIO MÉDICO Y DE LABORATORIO PARA HOSPITALES PRIORITARIOS"

NOMBRE O RAZÓN SOCIAL DEL LICITANTE	PARTIDA	RAZÓN POR LA QUE NO FUERON EVALUADAS TÉCNICAMENTE
IMPULSORA DE CONSULTORIA E INGENIERIA MEXICANA SA DE CV	367	NO SE EMITE EVALUACIÓN CON FUNDAMENTO EN EL ART. 36 LAAASP
IMPULSORA DE CONSULTORIA E INGENIERIA MEXICANA SA DE CV	368	NO SE EMITE EVALUACIÓN CON FUNDAMENTO EN EL ART. 36 LAAASP
IMPULSORA DE CONSULTORIA E INGENIERIA MEXICANA SA DE CV	369	NO SE EMITE EVALUACIÓN CON FUNDAMENTO EN EL ART. 36 LAAASP
IMPULSORA DE CONSULTORIA E INGENIERIA MEXICANA SA DE CV	370	NO SE EMITE EVALUACIÓN CON FUNDAMENTO EN EL ART. 36 LAAASP
IMPULSORA DE CONSULTORIA E INGENIERIA MEXICANA SA DE CV	371	NO SE EMITE EVALUACIÓN CON FUNDAMENTO EN EL ART. 36 LAAASP
IMPULSORA DE CONSULTORIA E INGENIERIA MEXICANA SA DE CV	373	NO SE EMITE EVALUACIÓN CON FUNDAMENTO EN EL ART. 36 LAAASP
IMPULSORA DE CONSULTORIA E INGENIERIA MEXICANA SA DE CV	375	NO SE EMITE EVALUACIÓN CON FUNDAMENTO EN EL ART. 36 LAAASP
IMPULSORA DE CONSULTORIA E INGENIERIA MEXICANA SA DE CV	376	NO SE EMITE EVALUACIÓN CON FUNDAMENTO EN EL ART. 36 LAAASP
IMPULSORA DE CONSULTORIA E INGENIERIA MEXICANA SA DE CV	377	NO SE EMITE EVALUACIÓN CON FUNDAMENTO EN EL ART. 36 LAAASP
IMPULSORA DE CONSULTORIA E INGENIERIA MEXICANA SA DE CV	380	NO SE EMITE EVALUACIÓN CON FUNDAMENTO EN EL ART. 36 LAAASP
IMPULSORA DE CONSULTORIA E INGENIERIA MEXICANA SA DE CV	389	NO SE EMITE EVALUACIÓN CON FUNDAMENTO EN EL ART. 36 LAAASP
IMPULSORA DE CONSULTORIA E INGENIERIA MEXICANA SA DE CV	392	NO SE EMITE EVALUACIÓN CON FUNDAMENTO EN EL ART. 36 LAAASP
IMPULSORA DE CONSULTORIA E INGENIERIA MEXICANA SA DE CV	393	NO SE EMITE EVALUACIÓN POR SOBREPASAR EL TECHO PRESUPUESTAL
IMPULSORA DE CONSULTORIA E INGENIERIA MEXICANA SA DE CV	394	NO SE EMITE EVALUACIÓN CON FUNDAMENTO EN EL ART. 36 LAAASP
IMPULSORA DE CONSULTORIA E INGENIERIA MEXICANA SA DE CV	395	NO SE EMITE EVALUACIÓN CON FUNDAMENTO EN EL ART. 36 LAAASP
IMPULSORA DE CONSULTORIA E INGENIERIA MEXICANA SA DE CV	396	NO SE EMITE EVALUACIÓN CON FUNDAMENTO EN EL ART. 36 LAAASP
IMPULSORA DE CONSULTORIA E INGENIERIA MEXICANA SA DE CV	397	NO SE EMITE EVALUACIÓN CON FUNDAMENTO EN EL ART. 36 LAAASP
IMPULSORA DE CONSULTORIA E INGENIERIA MEXICANA SA DE CV	399	NO SE EMITE EVALUACIÓN CON FUNDAMENTO EN EL ART. 36 LAAASP

ANEXOS
DIVISIÓN DE CONTRATOS

ACTA DE FALLO

LICITACIÓN PÚBLICA INTERNACIONAL ELECTRÓNICA BAJO COBERTURA DE TRATADOS DE LIBRE COMERCIO QUE CONTENGA CAPÍTULO DE COMPRAS GUBERNAMENTALES
NÚMERO DE IDENTIFICACIÓN EN COMPRANET: LA-50-GYR-050GYR040-T-2-2024

PROGRAMA "MOBILIARIO MÉDICO Y DE LABORATORIO PARA HOSPITALES PRIORITARIOS"

NOMBRE O RAZÓN SOCIAL DEL LICITANTE	PARTIDA	RAZÓN POR LA QUE NO FUERON EVALUADAS TÉCNICAMENTE
IMPULSORA DE CONSULTORIA E INGENIERIA MEXICANA SA DE CV	400	NO SE EMITE EVALUACIÓN CON FUNDAMENTO EN EL ART. 36 LAAASP
IMPULSORA DE CONSULTORIA E INGENIERIA MEXICANA SA DE CV	401	NO SE EMITE EVALUACIÓN POR SOBREPASAR EL TECHO PRESUPUESTAL
IMPULSORA DE CONSULTORIA E INGENIERIA MEXICANA SA DE CV	402	NO SE EMITE EVALUACIÓN CON FUNDAMENTO EN EL ART. 36 LAAASP
IMPULSORA DE CONSULTORIA E INGENIERIA MEXICANA SA DE CV	403	NO SE EMITE EVALUACIÓN CON FUNDAMENTO EN EL ART. 36 LAAASP
IMPULSORA DE CONSULTORIA E INGENIERIA MEXICANA SA DE CV	404	NO SE EMITE EVALUACIÓN CON FUNDAMENTO EN EL ART. 36 LAAASP
IMPULSORA DE CONSULTORIA E INGENIERIA MEXICANA SA DE CV	406	NO SE EMITE EVALUACIÓN CON FUNDAMENTO EN EL ART. 36 LAAASP
IMPULSORA DE CONSULTORIA E INGENIERIA MEXICANA SA DE CV	410	NO SE EMITE EVALUACIÓN CON FUNDAMENTO EN EL ART. 36 LAAASP
IMPULSORA DE CONSULTORIA E INGENIERIA MEXICANA SA DE CV	412	NO SE EMITE EVALUACIÓN CON FUNDAMENTO EN EL ART. 36 LAAASP
IMPULSORA DE CONSULTORIA E INGENIERIA MEXICANA SA DE CV	413	NO SE EMITE EVALUACIÓN CON FUNDAMENTO EN EL ART. 36 LAAASP
IMPULSORA DE CONSULTORIA E INGENIERIA MEXICANA SA DE CV	414	NO SE EMITE EVALUACIÓN CON FUNDAMENTO EN EL ART. 36 LAAASP
IMPULSORA DE CONSULTORIA E INGENIERIA MEXICANA SA DE CV	415	NO SE EMITE EVALUACIÓN POR SOBREPASAR EL TECHO PRESUPUESTAL
IMPULSORA DE CONSULTORIA E INGENIERIA MEXICANA SA DE CV	446	NO SE EMITE EVALUACIÓN CON FUNDAMENTO EN EL ART. 36 LAAASP
IMPULSORA DE CONSULTORIA E INGENIERIA MEXICANA SA DE CV	465	NO SE EMITE EVALUACIÓN CON FUNDAMENTO EN EL ART. 36 LAAASP
IMPULSORA DE CONSULTORIA E INGENIERIA MEXICANA SA DE CV	466	NO SE EMITE EVALUACIÓN CON FUNDAMENTO EN EL ART. 36 LAAASP
IMPULSORA DE CONSULTORIA E INGENIERIA MEXICANA SA DE CV	469	NO SE EMITE EVALUACIÓN CON FUNDAMENTO EN EL ART. 36 LAAASP
IMPULSORA DE CONSULTORIA E INGENIERIA MEXICANA SA DE CV	470	NO SE EMITE EVALUACIÓN CON FUNDAMENTO EN EL ART. 36 LAAASP
IMPULSORA DE CONSULTORIA E INGENIERIA MEXICANA SA DE CV	472	NO SE EMITE EVALUACIÓN CON FUNDAMENTO EN EL ART. 36 LAAASP
IMPULSORA DE CONSULTORIA E INGENIERIA MEXICANA SA DE CV	476	NO SE EMITE EVALUACIÓN CON FUNDAMENTO EN EL ART. 36 LAAASP

GOBIERNO DE MÉXICO | IMSS

DIRECCIÓN DE ADMINISTRACIÓN
Unidad de Adquisiciones
Coordinación de Adquisición de Bienes y Contratación de Servicios
Coordinación Técnica de Adquisición de Bienes de Inversión y Activos
División de Equipo y Mobiliario Médico

ACTA DE FALLO

LICITACIÓN PÚBLICA INTERNACIONAL ELECTRÓNICA BAJO COBERTURA DE TRATADOS DE LIBRE COMERCIO QUE CONTENGA CAPÍTULO DE COMPRAS GUBERNAMENTALES
NÚMERO DE IDENTIFICACIÓN EN COMPRANET: LA-50-GYR-050GYR040-T-2-2024

PROGRAMA "MOBILIARIO MÉDICO Y DE LABORATORIO PARA HOSPITALES PRIORITARIOS"

NOMBRE O RAZÓN SOCIAL DEL LICITANTE	PARTIDA	RAZÓN POR LA QUE NO FUERON EVALUADAS TÉCNICAMENTE
IMPULSORA DE CONSULTORIA E INGENIERIA MEXICANA SA DE CV	480	NO SE EMITE EVALUACIÓN CON FUNDAMENTO EN EL ART. 36 LAAASP
IMPULSORA DE CONSULTORIA E INGENIERIA MEXICANA SA DE CV	481	NO SE EMITE EVALUACIÓN CON FUNDAMENTO EN EL ART. 36 LAAASP
IMPULSORA DE CONSULTORIA E INGENIERIA MEXICANA SA DE CV	485	NO SE EMITE EVALUACIÓN CON FUNDAMENTO EN EL ART. 36 LAAASP
IMPULSORA DE CONSULTORIA E INGENIERIA MEXICANA SA DE CV	494	NO SE EMITE EVALUACIÓN CON FUNDAMENTO EN EL ART. 36 LAAASP
IMPULSORA DE CONSULTORIA E INGENIERIA MEXICANA SA DE CV	497	NO SE EMITE EVALUACIÓN CON FUNDAMENTO EN EL ART. 36 LAAASP
IMPULSORA DE CONSULTORIA E INGENIERIA MEXICANA SA DE CV	498	NO SE EMITE EVALUACIÓN POR SOBREPASAR EL TECHO PRESUPUESTAL
IMPULSORA DE CONSULTORIA E INGENIERIA MEXICANA SA DE CV	499	NO SE EMITE EVALUACIÓN CON FUNDAMENTO EN EL ART. 36 LAAASP
IMPULSORA DE CONSULTORIA E INGENIERIA MEXICANA SA DE CV	500	NO SE EMITE EVALUACIÓN CON FUNDAMENTO EN EL ART. 36 LAAASP
IMPULSORA DE CONSULTORIA E INGENIERIA MEXICANA SA DE CV	501	NO SE EMITE EVALUACIÓN CON FUNDAMENTO EN EL ART. 36 LAAASP
IMPULSORA DE CONSULTORIA E INGENIERIA MEXICANA SA DE CV	502	NO SE EMITE EVALUACIÓN CON FUNDAMENTO EN EL ART. 36 LAAASP
IMPULSORA DE CONSULTORIA E INGENIERIA MEXICANA SA DE CV	504	NO SE EMITE EVALUACIÓN CON FUNDAMENTO EN EL ART. 36 LAAASP
IMPULSORA DE CONSULTORIA E INGENIERIA MEXICANA SA DE CV	506	NO SE EMITE EVALUACIÓN POR SOBREPASAR EL TECHO PRESUPUESTAL
IMPULSORA DE CONSULTORIA E INGENIERIA MEXICANA SA DE CV	507	NO SE EMITE EVALUACIÓN CON FUNDAMENTO EN EL ART. 36 LAAASP
IMPULSORA DE CONSULTORIA E INGENIERIA MEXICANA SA DE CV	508	NO SE EMITE EVALUACIÓN CON FUNDAMENTO EN EL ART. 36 LAAASP
IMPULSORA DE CONSULTORIA E INGENIERIA MEXICANA SA DE CV	509	NO SE EMITE EVALUACIÓN CON FUNDAMENTO EN EL ART. 36 LAAASP
IMPULSORA DE CONSULTORIA E INGENIERIA MEXICANA SA DE CV	511	NO SE EMITE EVALUACIÓN CON FUNDAMENTO EN EL ART. 36 LAAASP
IMPULSORA DE CONSULTORIA E INGENIERIA MEXICANA SA DE CV	515	NO SE EMITE EVALUACIÓN CON FUNDAMENTO EN EL ART. 36 LAAASP
IMPULSORA DE CONSULTORIA E INGENIERIA MEXICANA SA DE CV	517	NO SE EMITE EVALUACIÓN CON FUNDAMENTO EN EL ART. 36 LAAASP

ACTA DE FALLO

LICITACIÓN PÚBLICA INTERNACIONAL ELECTRÓNICA BAJO COBERTURA DE TRATADOS DE LIBRE COMERCIO QUE CONTENGA CAPÍTULO DE COMPRAS GUBERNAMENTALES
NÚMERO DE IDENTIFICACIÓN EN COMPRANET: LA-50-GYR-050GYR040-T-2-2024

PROGRAMA "MOBILIARIO MÉDICO Y DE LABORATORIO PARA HOSPITALES PRIORITARIOS"

NOMBRE O RAZÓN SOCIAL DEL LICITANTE	PARTIDA	RAZÓN POR LA QUE NO FUERON EVALUADAS TÉCNICAMENTE
IMPULSORA DE CONSULTORIA E INGENIERIA MEXICANA SA DE CV	518	NO SE EMITE EVALUACIÓN CON FUNDAMENTO EN EL ART. 36 LAAASP
IMPULSORA DE CONSULTORIA E INGENIERIA MEXICANA SA DE CV	519	NO SE EMITE EVALUACIÓN CON FUNDAMENTO EN EL ART. 36 LAAASP
IMPULSORA DE CONSULTORIA E INGENIERIA MEXICANA SA DE CV	523	NO SE EMITE EVALUACIÓN POR SOBREPASAR EL TECHO PRESUPUESTAL
IMPULSORA DE CONSULTORIA E INGENIERIA MEXICANA SA DE CV	543	NO SE EMITE EVALUACIÓN CON FUNDAMENTO EN EL ART. 36 LAAASP
IMPULSORA DE CONSULTORIA E INGENIERIA MEXICANA SA DE CV	554	NO SE EMITE EVALUACIÓN CON FUNDAMENTO EN EL ART. 36 LAAASP
IMPULSORA DE CONSULTORIA E INGENIERIA MEXICANA SA DE CV	564	NO SE EMITE EVALUACIÓN CON FUNDAMENTO EN EL ART. 36 LAAASP
IMPULSORA DE CONSULTORIA E INGENIERIA MEXICANA SA DE CV	565	NO SE EMITE EVALUACIÓN CON FUNDAMENTO EN EL ART. 36 LAAASP
IMPULSORA DE CONSULTORIA E INGENIERIA MEXICANA SA DE CV	566	NO SE EMITE EVALUACIÓN CON FUNDAMENTO EN EL ART. 36 LAAASP
IMPULSORA DE CONSULTORIA E INGENIERIA MEXICANA SA DE CV	569	NO SE EMITE EVALUACIÓN CON FUNDAMENTO EN EL ART. 36 LAAASP
IMPULSORA DE CONSULTORIA E INGENIERIA MEXICANA SA DE CV	570	NO SE EMITE EVALUACIÓN CON FUNDAMENTO EN EL ART. 36 LAAASP
IMPULSORA DE CONSULTORIA E INGENIERIA MEXICANA SA DE CV	571	NO SE EMITE EVALUACIÓN CON FUNDAMENTO EN EL ART. 36 LAAASP
IMPULSORA DE CONSULTORIA E INGENIERIA MEXICANA SA DE CV	572	NO SE EMITE EVALUACIÓN CON FUNDAMENTO EN EL ART. 36 LAAASP
IMPULSORA DE CONSULTORIA E INGENIERIA MEXICANA SA DE CV	573	NO SE EMITE EVALUACIÓN CON FUNDAMENTO EN EL ART. 36 LAAASP
IMPULSORA DE CONSULTORIA E INGENIERIA MEXICANA SA DE CV	575	NO SE EMITE EVALUACIÓN CON FUNDAMENTO EN EL ART. 36 LAAASP
IMPULSORA DE CONSULTORIA E INGENIERIA MEXICANA SA DE CV	576	NO SE EMITE EVALUACIÓN CON FUNDAMENTO EN EL ART. 36 LAAASP
IMPULSORA DE CONSULTORIA E INGENIERIA MEXICANA SA DE CV	578	NO SE EMITE EVALUACIÓN CON FUNDAMENTO EN EL ART. 36 LAAASP
IMPULSORA DE CONSULTORIA E INGENIERIA MEXICANA SA DE CV	580	NO SE EMITE EVALUACIÓN CON FUNDAMENTO EN EL ART. 36 LAAASP
IMPULSORA DE CONSULTORIA E INGENIERIA MEXICANA SA DE CV	581	NO SE EMITE EVALUACIÓN CON FUNDAMENTO EN EL ART. 36 LAAASP

GOBIERNO DE MÉXICO | IMSS

DIRECCIÓN DE ADMINISTRACIÓN
Unidad de Adquisiciones
Coordinación de Adquisición de Bienes y Contratación de Servicios
Coordinación Técnica de Adquisición de Bienes de Inversión y Activos
División de Equipo y Mobiliario Médico

ACTA DE FALLO

LICITACIÓN PÚBLICA INTERNACIONAL ELECTRÓNICA BAJO COBERTURA DE TRATADOS DE LIBRE COMERCIO QUE CONTENGA CAPÍTULO DE COMPRAS GUBERNAMENTALES
NÚMERO DE IDENTIFICACIÓN EN COMPRANET: LA-50-GYR-050GYR040-T-2-2024

PROGRAMA "MOBILIARIO MÉDICO Y DE LABORATORIO PARA HOSPITALES PRIORITARIOS"

NOMBRE O RAZÓN SOCIAL DEL LICITANTE	PARTIDA	RAZÓN POR LA QUE NO FUERON EVALUADAS TÉCNICAMENTE
IMPULSORA DE CONSULTORIA E INGENIERIA MEXICANA SA DE CV	582	NO SE EMITE EVALUACIÓN CON FUNDAMENTO EN EL ART. 36 LAAASP
IMPULSORA DE CONSULTORIA E INGENIERIA MEXICANA SA DE CV	584	NO SE EMITE EVALUACIÓN CON FUNDAMENTO EN EL ART. 36 LAAASP
IMPULSORA DE CONSULTORIA E INGENIERIA MEXICANA SA DE CV	594	NO SE EMITE EVALUACIÓN CON FUNDAMENTO EN EL ART. 36 LAAASP
IMPULSORA DE CONSULTORIA E INGENIERIA MEXICANA SA DE CV	597	NO SE EMITE EVALUACIÓN CON FUNDAMENTO EN EL ART. 36 LAAASP
IMPULSORA DE CONSULTORIA E INGENIERIA MEXICANA SA DE CV	598	NO SE EMITE EVALUACIÓN POR SOBREPASAR EL TECHO PRESUPUESTAL
IMPULSORA DE CONSULTORIA E INGENIERIA MEXICANA SA DE CV	599	NO SE EMITE EVALUACIÓN CON FUNDAMENTO EN EL ART. 36 LAAASP
IMPULSORA DE CONSULTORIA E INGENIERIA MEXICANA SA DE CV	600	NO SE EMITE EVALUACIÓN CON FUNDAMENTO EN EL ART. 36 LAAASP
IMPULSORA DE CONSULTORIA E INGENIERIA MEXICANA SA DE CV	601	NO SE EMITE EVALUACIÓN CON FUNDAMENTO EN EL ART. 36 LAAASP
IMPULSORA DE CONSULTORIA E INGENIERIA MEXICANA SA DE CV	602	NO SE EMITE EVALUACIÓN CON FUNDAMENTO EN EL ART. 36 LAAASP
IMPULSORA DE CONSULTORIA E INGENIERIA MEXICANA SA DE CV	604	NO SE EMITE EVALUACIÓN CON FUNDAMENTO EN EL ART. 36 LAAASP
IMPULSORA DE CONSULTORIA E INGENIERIA MEXICANA SA DE CV	605	NO SE EMITE EVALUACIÓN CON FUNDAMENTO EN EL ART. 36 LAAASP
IMPULSORA DE CONSULTORIA E INGENIERIA MEXICANA SA DE CV	606	NO SE EMITE EVALUACIÓN CON FUNDAMENTO EN EL ART. 36 LAAASP
IMPULSORA DE CONSULTORIA E INGENIERIA MEXICANA SA DE CV	607	NO SE EMITE EVALUACIÓN CON FUNDAMENTO EN EL ART. 36 LAAASP
IMPULSORA DE CONSULTORIA E INGENIERIA MEXICANA SA DE CV	608	NO SE EMITE EVALUACIÓN CON FUNDAMENTO EN EL ART. 36 LAAASP
IMPULSORA DE CONSULTORIA E INGENIERIA MEXICANA SA DE CV	610	NO SE EMITE EVALUACIÓN CON FUNDAMENTO EN EL ART. 36 LAAASP
IMPULSORA DE CONSULTORIA E INGENIERIA MEXICANA SA DE CV	616	NO SE EMITE EVALUACIÓN CON FUNDAMENTO EN EL ART. 36 LAAASP
IMPULSORA DE CONSULTORIA E INGENIERIA MEXICANA SA DE CV	617	NO SE EMITE EVALUACIÓN CON FUNDAMENTO EN EL ART. 36 LAAASP
IMPULSORA DE CONSULTORIA E INGENIERIA MEXICANA SA DE CV	618	NO SE EMITE EVALUACIÓN CON FUNDAMENTO EN EL ART. 36 LAAASP

ANEXOS
DIVISIÓN DE CONTRATOS

ACTA DE FALLO

LICITACIÓN PÚBLICA INTERNACIONAL ELECTRÓNICA BAJO COBERTURA DE TRATADOS DE LIBRE COMERCIO QUE CONTENGA CAPÍTULO DE COMPRAS GUBERNAMENTALES
NÚMERO DE IDENTIFICACIÓN EN COMPRANET: LA-50-GYR-050GYR040-T-2-2024

PROGRAMA "MOBILIARIO MÉDICO Y DE LABORATORIO PARA HOSPITALES PRIORITARIOS"

NOMBRE O RAZÓN SOCIAL DEL LICITANTE	PARTIDA	RAZÓN POR LA QUE NO FUERON EVALUADAS TÉCNICAMENTE
IMPULSORA DE CONSULTORIA E INGENIERIA MEXICANA SA DE CV	620	NO SE EMITE EVALUACIÓN POR SOBREPASAR EL TECHO PRESUPUESTAL
IMPULSORA DE CONSULTORIA E INGENIERIA MEXICANA SA DE CV	641	NO SE EMITE EVALUACIÓN CON FUNDAMENTO EN EL ART. 36 LAAASP
IMPULSORA DE CONSULTORIA E INGENIERIA MEXICANA SA DE CV	655	NO SE EMITE EVALUACIÓN CON FUNDAMENTO EN EL ART. 36 LAAASP
IMPULSORA DE CONSULTORIA E INGENIERIA MEXICANA SA DE CV	670	NO SE EMITE EVALUACIÓN CON FUNDAMENTO EN EL ART. 36 LAAASP
IMPULSORA DE CONSULTORIA E INGENIERIA MEXICANA SA DE CV	673	NO SE EMITE EVALUACIÓN CON FUNDAMENTO EN EL ART. 36 LAAASP
IMPULSORA DE CONSULTORIA E INGENIERIA MEXICANA SA DE CV	674	NO SE EMITE EVALUACIÓN CON FUNDAMENTO EN EL ART. 36 LAAASP
IMPULSORA DE CONSULTORIA E INGENIERIA MEXICANA SA DE CV	677	NO SE EMITE EVALUACIÓN CON FUNDAMENTO EN EL ART. 36 LAAASP
IMPULSORA DE CONSULTORIA E INGENIERIA MEXICANA SA DE CV	678	NO SE EMITE EVALUACIÓN CON FUNDAMENTO EN EL ART. 36 LAAASP
IMPULSORA DE CONSULTORIA E INGENIERIA MEXICANA SA DE CV	679	NO SE EMITE EVALUACIÓN CON FUNDAMENTO EN EL ART. 36 LAAASP
IMPULSORA DE CONSULTORIA E INGENIERIA MEXICANA SA DE CV	680	NO SE EMITE EVALUACIÓN CON FUNDAMENTO EN EL ART. 36 LAAASP
IMPULSORA DE CONSULTORIA E INGENIERIA MEXICANA SA DE CV	681	NO SE EMITE EVALUACIÓN CON FUNDAMENTO EN EL ART. 36 LAAASP
IMPULSORA DE CONSULTORIA E INGENIERIA MEXICANA SA DE CV	682	NO SE EMITE EVALUACIÓN CON FUNDAMENTO EN EL ART. 36 LAAASP
IMPULSORA DE CONSULTORIA E INGENIERIA MEXICANA SA DE CV	683	NO SE EMITE EVALUACIÓN CON FUNDAMENTO EN EL ART. 36 LAAASP
IMPULSORA DE CONSULTORIA E INGENIERIA MEXICANA SA DE CV	685	NO SE EMITE EVALUACIÓN CON FUNDAMENTO EN EL ART. 36 LAAASP
IMPULSORA DE CONSULTORIA E INGENIERIA MEXICANA SA DE CV	687	NO SE EMITE EVALUACIÓN CON FUNDAMENTO EN EL ART. 36 LAAASP
IMPULSORA DE CONSULTORIA E INGENIERIA MEXICANA SA DE CV	688	NO SE EMITE EVALUACIÓN CON FUNDAMENTO EN EL ART. 36 LAAASP
IMPULSORA DE CONSULTORIA E INGENIERIA MEXICANA SA DE CV	689	NO SE EMITE EVALUACIÓN CON FUNDAMENTO EN EL ART. 36 LAAASP
IMPULSORA DE CONSULTORIA E INGENIERIA MEXICANA SA DE CV	692	NO SE EMITE EVALUACIÓN CON FUNDAMENTO EN EL ART. 36 LAAASP

GOBIERNO DE MÉXICO | IMSS

DIRECCIÓN DE ADMINISTRACIÓN
Unidad de Adquisiciones
Coordinación de Adquisición de Bienes y Contratación de Servicios
Coordinación Técnica de Adquisición de Bienes de Inversión y Activos
División de Equipo y Mobiliario Médico

ACTA DE FALLO

LICITACIÓN PÚBLICA INTERNACIONAL ELECTRÓNICA BAJO COBERTURA DE TRATADOS DE LIBRE COMERCIO QUE CONTENGA CAPÍTULO DE COMPRAS GUBERNAMENTALES
NÚMERO DE IDENTIFICACIÓN EN COMPRANET: LA-50-GYR-050GYR040-T-2-2024

PROGRAMA "MOBILIARIO MÉDICO Y DE LABORATORIO PARA HOSPITALES PRIORITARIOS"

NOMBRE O RAZÓN SOCIAL DEL LICITANTE	PARTIDA	RAZÓN POR LA QUE NO FUERON EVALUADAS TÉCNICAMENTE
IMPULSORA DE CONSULTORIA E INGENIERIA MEXICANA SA DE CV	702	NO SE EMITE EVALUACIÓN CON FUNDAMENTO EN EL ART. 36 LAAASP
IMPULSORA DE CONSULTORIA E INGENIERIA MEXICANA SA DE CV	705	NO SE EMITE EVALUACIÓN CON FUNDAMENTO EN EL ART. 36 LAAASP
IMPULSORA DE CONSULTORIA E INGENIERIA MEXICANA SA DE CV	706	NO SE EMITE EVALUACIÓN POR SOBREPASAR EL TECHO PRESUPUESTAL
IMPULSORA DE CONSULTORIA E INGENIERIA MEXICANA SA DE CV	707	NO SE EMITE EVALUACIÓN CON FUNDAMENTO EN EL ART. 36 LAAASP
IMPULSORA DE CONSULTORIA E INGENIERIA MEXICANA SA DE CV	708	NO SE EMITE EVALUACIÓN CON FUNDAMENTO EN EL ART. 36 LAAASP
IMPULSORA DE CONSULTORIA E INGENIERIA MEXICANA SA DE CV	709	NO SE EMITE EVALUACIÓN CON FUNDAMENTO EN EL ART. 36 LAAASP
IMPULSORA DE CONSULTORIA E INGENIERIA MEXICANA SA DE CV	710	NO SE EMITE EVALUACIÓN CON FUNDAMENTO EN EL ART. 36 LAAASP
IMPULSORA DE CONSULTORIA E INGENIERIA MEXICANA SA DE CV	712	NO SE EMITE EVALUACIÓN CON FUNDAMENTO EN EL ART. 36 LAAASP
IMPULSORA DE CONSULTORIA E INGENIERIA MEXICANA SA DE CV	713	NO SE EMITE EVALUACIÓN CON FUNDAMENTO EN EL ART. 36 LAAASP
IMPULSORA DE CONSULTORIA E INGENIERIA MEXICANA SA DE CV	714	NO SE EMITE EVALUACIÓN POR SOBREPASAR EL TECHO PRESUPUESTAL
IMPULSORA DE CONSULTORIA E INGENIERIA MEXICANA SA DE CV	715	NO SE EMITE EVALUACIÓN CON FUNDAMENTO EN EL ART. 36 LAAASP
IMPULSORA DE CONSULTORIA E INGENIERIA MEXICANA SA DE CV	716	NO SE EMITE EVALUACIÓN CON FUNDAMENTO EN EL ART. 36 LAAASP
IMPULSORA DE CONSULTORIA E INGENIERIA MEXICANA SA DE CV	717	NO SE EMITE EVALUACIÓN CON FUNDAMENTO EN EL ART. 36 LAAASP
IMPULSORA DE CONSULTORIA E INGENIERIA MEXICANA SA DE CV	719	NO SE EMITE EVALUACIÓN CON FUNDAMENTO EN EL ART. 36 LAAASP
IMPULSORA DE CONSULTORIA E INGENIERIA MEXICANA SA DE CV	722	NO SE EMITE EVALUACIÓN CON FUNDAMENTO EN EL ART. 36 LAAASP
IMPULSORA DE CONSULTORIA E INGENIERIA MEXICANA SA DE CV	723	NO SE EMITE EVALUACIÓN CON FUNDAMENTO EN EL ART. 36 LAAASP
IMPULSORA DE CONSULTORIA E INGENIERIA MEXICANA SA DE CV	725	NO SE EMITE EVALUACIÓN CON FUNDAMENTO EN EL ART. 36 LAAASP
IMPULSORA DE CONSULTORIA E INGENIERIA MEXICANA SA DE CV	726	NO SE EMITE EVALUACIÓN CON FUNDAMENTO EN EL ART. 36 LAAASP

ACTA DE FALLO

LICITACIÓN PÚBLICA INTERNACIONAL ELECTRÓNICA BAJO COBERTURA DE TRATADOS DE LIBRE COMERCIO QUE CONTENGA CAPÍTULO DE COMPRAS GUBERNAMENTALES
NÚMERO DE IDENTIFICACIÓN EN COMPRANET: LA-50-GYR-050GYR040-T-2-2024

PROGRAMA "MOBILIARIO MÉDICO Y DE LABORATORIO PARA HOSPITALES PRIORITARIOS"

NOMBRE O RAZÓN SOCIAL DEL LICITANTE	PARTIDA	RAZÓN POR LA QUE NO FUERON EVALUADAS TÉCNICAMENTE
IMPULSORA DE CONSULTORIA E INGENIERIA MEXICANA SA DE CV	727	NO SE EMITE EVALUACIÓN CON FUNDAMENTO EN EL ART. 36 LAAASP
INFRAESTRUCTURA HOSPITALARIA PROEMSA SA DE CV	37	NO SE EMITE EVALUACIÓN CON FUNDAMENTO EN EL ART. 36 LAAASP
INFRAESTRUCTURA HOSPITALARIA PROEMSA SA DE CV	145	NO SE EMITE EVALUACIÓN CON FUNDAMENTO EN EL ART. 36 LAAASP
INFRAESTRUCTURA HOSPITALARIA PROEMSA SA DE CV	255	NO SE EMITE EVALUACIÓN CON FUNDAMENTO EN EL ART. 36 LAAASP
INFRAESTRUCTURA HOSPITALARIA PROEMSA SA DE CV	470	NO SE EMITE EVALUACIÓN CON FUNDAMENTO EN EL ART. 36 LAAASP
MUEBLES LA FORJA DE JUAN ESCOBAR SA DE CV	6	NO SE EMITE EVALUACIÓN CON FUNDAMENTO EN EL ART. 36 LAAASP
MUEBLES LA FORJA DE JUAN ESCOBAR SA DE CV	13	NO SE EMITE EVALUACIÓN CON FUNDAMENTO EN EL ART. 36 LAAASP
MUEBLES LA FORJA DE JUAN ESCOBAR SA DE CV	16	NO SE EMITE EVALUACIÓN CON FUNDAMENTO EN EL ART. 36 LAAASP
MUEBLES LA FORJA DE JUAN ESCOBAR SA DE CV	20	NO SE EMITE EVALUACIÓN CON FUNDAMENTO EN EL ART. 36 LAAASP
MUEBLES LA FORJA DE JUAN ESCOBAR SA DE CV	27	NO SE EMITE EVALUACIÓN CON FUNDAMENTO EN EL ART. 36 LAAASP
MUEBLES LA FORJA DE JUAN ESCOBAR SA DE CV	28	NO SE EMITE EVALUACIÓN CON FUNDAMENTO EN EL ART. 36 LAAASP
MUEBLES LA FORJA DE JUAN ESCOBAR SA DE CV	37	NO SE EMITE EVALUACIÓN CON FUNDAMENTO EN EL ART. 36 LAAASP
MUEBLES LA FORJA DE JUAN ESCOBAR SA DE CV	38	NO SE EMITE EVALUACIÓN CON FUNDAMENTO EN EL ART. 36 LAAASP
MUEBLES LA FORJA DE JUAN ESCOBAR SA DE CV	40	NO SE EMITE EVALUACIÓN CON FUNDAMENTO EN EL ART. 36 LAAASP
MUEBLES LA FORJA DE JUAN ESCOBAR SA DE CV	48	NO SE EMITE EVALUACIÓN CON FUNDAMENTO EN EL ART. 36 LAAASP
MUEBLES LA FORJA DE JUAN ESCOBAR SA DE CV	49	NO SE EMITE EVALUACIÓN CON FUNDAMENTO EN EL ART. 36 LAAASP
MUEBLES LA FORJA DE JUAN ESCOBAR SA DE CV	50	NO SE EMITE EVALUACIÓN CON FUNDAMENTO EN EL ART. 36 LAAASP
MUEBLES LA FORJA DE JUAN ESCOBAR SA DE CV	67	NO SE EMITE EVALUACIÓN CON FUNDAMENTO EN EL ART. 36 LAAASP

GOBIERNO DE MÉXICO | IMSS

DIRECCIÓN DE ADMINISTRACIÓN
Unidad de Adquisiciones
Coordinación de Adquisición de Bienes y Contratación de Servicios
Coordinación Técnica de Adquisición de Bienes de Inversión y Activos
División de Equipo y Mobiliario Médico

ACTA DE FALLO

LICITACIÓN PÚBLICA INTERNACIONAL ELECTRÓNICA BAJO COBERTURA DE TRATADOS DE LIBRE COMERCIO QUE CONTENGA CAPÍTULO DE COMPRAS GUBERNAMENTALES
NÚMERO DE IDENTIFICACIÓN EN COMPRANET: LA-50-GYR-050GYR040-T-2-2024

PROGRAMA "MOBILIARIO MÉDICO Y DE LABORATORIO PARA HOSPITALES PRIORITARIOS"

NOMBRE O RAZÓN SOCIAL DEL LICITANTE	PARTIDA	RAZÓN POR LA QUE NO FUERON EVALUADAS TÉCNICAMENTE
MUEBLES LA FORJA DE JUAN ESCOBAR SA DE CV	69	NO SE EMITE EVALUACIÓN CON FUNDAMENTO EN EL ART. 36 LAAASP
MUEBLES LA FORJA DE JUAN ESCOBAR SA DE CV	71	NO SE EMITE EVALUACIÓN CON FUNDAMENTO EN EL ART. 36 LAAASP
MUEBLES LA FORJA DE JUAN ESCOBAR SA DE CV	72	NO SE EMITE EVALUACIÓN CON FUNDAMENTO EN EL ART. 36 LAAASP
MUEBLES LA FORJA DE JUAN ESCOBAR SA DE CV	75	NO SE EMITE EVALUACIÓN CON FUNDAMENTO EN EL ART. 36 LAAASP
MUEBLES LA FORJA DE JUAN ESCOBAR SA DE CV	85	NO SE EMITE EVALUACIÓN CON FUNDAMENTO EN EL ART. 36 LAAASP
MUEBLES LA FORJA DE JUAN ESCOBAR SA DE CV	104	NO SE EMITE EVALUACIÓN CON FUNDAMENTO EN EL ART. 36 LAAASP
MUEBLES LA FORJA DE JUAN ESCOBAR SA DE CV	105	NO SE EMITE EVALUACIÓN CON FUNDAMENTO EN EL ART. 36 LAAASP
MUEBLES LA FORJA DE JUAN ESCOBAR SA DE CV	106	NO SE EMITE EVALUACIÓN CON FUNDAMENTO EN EL ART. 36 LAAASP
MUEBLES LA FORJA DE JUAN ESCOBAR SA DE CV	111	NO SE EMITE EVALUACIÓN CON FUNDAMENTO EN EL ART. 36 LAAASP
MUEBLES LA FORJA DE JUAN ESCOBAR SA DE CV	112	NO SE EMITE EVALUACIÓN CON FUNDAMENTO EN EL ART. 36 LAAASP
MUEBLES LA FORJA DE JUAN ESCOBAR SA DE CV	113	NO SE EMITE EVALUACIÓN CON FUNDAMENTO EN EL ART. 36 LAAASP
MUEBLES LA FORJA DE JUAN ESCOBAR SA DE CV	122	NO SE EMITE EVALUACIÓN CON FUNDAMENTO EN EL ART. 36 LAAASP
MUEBLES LA FORJA DE JUAN ESCOBAR SA DE CV	126	NO SE EMITE EVALUACIÓN CON FUNDAMENTO EN EL ART. 36 LAAASP
MUEBLES LA FORJA DE JUAN ESCOBAR SA DE CV	130	NO SE EMITE EVALUACIÓN CON FUNDAMENTO EN EL ART. 36 LAAASP
MUEBLES LA FORJA DE JUAN ESCOBAR SA DE CV	137	NO SE EMITE EVALUACIÓN CON FUNDAMENTO EN EL ART. 36 LAAASP
MUEBLES LA FORJA DE JUAN ESCOBAR SA DE CV	138	NO SE EMITE EVALUACIÓN CON FUNDAMENTO EN EL ART. 36 LAAASP
MUEBLES LA FORJA DE JUAN ESCOBAR SA DE CV	145	NO SE EMITE EVALUACIÓN CON FUNDAMENTO EN EL ART. 36 LAAASP
MUEBLES LA FORJA DE JUAN ESCOBAR SA DE CV	148	NO SE EMITE EVALUACIÓN CON FUNDAMENTO EN EL ART. 36 LAAASP

ANEXOS
DIVISIÓN DE CONTRATOS

ACTA DE FALLO

LICITACIÓN PÚBLICA INTERNACIONAL ELECTRÓNICA BAJO COBERTURA DE TRATADOS DE LIBRE COMERCIO QUE CONTENGA CAPÍTULO DE COMPRAS GUBERNAMENTALES
NÚMERO DE IDENTIFICACIÓN EN COMPRANET: LA-50-GYR-050GYR040-T-2-2024

PROGRAMA "MOBILIARIO MÉDICO Y DE LABORATORIO PARA HOSPITALES PRIORITARIOS"

NOMBRE O RAZÓN SOCIAL DEL LICITANTE	PARTIDA	RAZÓN POR LA QUE NO FUERON EVALUADAS TÉCNICAMENTE
MUEBLES LA FORJA DE JUAN ESCOBAR SA DE CV	156	NO SE EMITE EVALUACIÓN CON FUNDAMENTO EN EL ART. 36 LAAASP
MUEBLES LA FORJA DE JUAN ESCOBAR SA DE CV	157	NO SE EMITE EVALUACIÓN CON FUNDAMENTO EN EL ART. 36 LAAASP
MUEBLES LA FORJA DE JUAN ESCOBAR SA DE CV	158	NO SE EMITE EVALUACIÓN CON FUNDAMENTO EN EL ART. 36 LAAASP
MUEBLES LA FORJA DE JUAN ESCOBAR SA DE CV	170	NO SE EMITE EVALUACIÓN CON FUNDAMENTO EN EL ART. 36 LAAASP
MUEBLES LA FORJA DE JUAN ESCOBAR SA DE CV	173	NO SE EMITE EVALUACIÓN CON FUNDAMENTO EN EL ART. 36 LAAASP
MUEBLES LA FORJA DE JUAN ESCOBAR SA DE CV	175	NO SE EMITE EVALUACIÓN CON FUNDAMENTO EN EL ART. 36 LAAASP
MUEBLES LA FORJA DE JUAN ESCOBAR SA DE CV	177	NO SE EMITE EVALUACIÓN CON FUNDAMENTO EN EL ART. 36 LAAASP
MUEBLES LA FORJA DE JUAN ESCOBAR SA DE CV	178	NO SE EMITE EVALUACIÓN CON FUNDAMENTO EN EL ART. 36 LAAASP
MUEBLES LA FORJA DE JUAN ESCOBAR SA DE CV	181	NO SE EMITE EVALUACIÓN CON FUNDAMENTO EN EL ART. 36 LAAASP
MUEBLES LA FORJA DE JUAN ESCOBAR SA DE CV	191	NO SE EMITE EVALUACIÓN CON FUNDAMENTO EN EL ART. 36 LAAASP
MUEBLES LA FORJA DE JUAN ESCOBAR SA DE CV	192	NO SE EMITE EVALUACIÓN CON FUNDAMENTO EN EL ART. 36 LAAASP
MUEBLES LA FORJA DE JUAN ESCOBAR SA DE CV	215	NO SE EMITE EVALUACIÓN CON FUNDAMENTO EN EL ART. 36 LAAASP
MUEBLES LA FORJA DE JUAN ESCOBAR SA DE CV	216	NO SE EMITE EVALUACIÓN CON FUNDAMENTO EN EL ART. 36 LAAASP
MUEBLES LA FORJA DE JUAN ESCOBAR SA DE CV	217	NO SE EMITE EVALUACIÓN CON FUNDAMENTO EN EL ART. 36 LAAASP
MUEBLES LA FORJA DE JUAN ESCOBAR SA DE CV	222	NO SE EMITE EVALUACIÓN CON FUNDAMENTO EN EL ART. 36 LAAASP
MUEBLES LA FORJA DE JUAN ESCOBAR SA DE CV	223	NO SE EMITE EVALUACIÓN CON FUNDAMENTO EN EL ART. 36 LAAASP
MUEBLES LA FORJA DE JUAN ESCOBAR SA DE CV	225	NO SE EMITE EVALUACIÓN CON FUNDAMENTO EN EL ART. 36 LAAASP
MUEBLES LA FORJA DE JUAN ESCOBAR SA DE CV	233	NO SE EMITE EVALUACIÓN CON FUNDAMENTO EN EL ART. 36 LAAASP

GOBIERNO DE MÉXICO | IMSS

DIRECCIÓN DE ADMINISTRACIÓN
Unidad de Adquisiciones
Coordinación de Adquisición de Bienes y Contratación de Servicios
Coordinación Técnica de Adquisición de Bienes de Inversión y Activos
División de Equipo y Mobiliario Médico

ACTA DE FALLO

LICITACIÓN PÚBLICA INTERNACIONAL ELECTRÓNICA BAJO COBERTURA DE TRATADOS DE LIBRE COMERCIO QUE CONTENGA CAPÍTULO DE COMPRAS GUBERNAMENTALES
NÚMERO DE IDENTIFICACIÓN EN COMPRANET: LA-50-GYR-050GYR040-T-2-2024

PROGRAMA "MOBILIARIO MÉDICO Y DE LABORATORIO PARA HOSPITALES PRIORITARIOS"

NOMBRE O RAZÓN SOCIAL DEL LICITANTE	PARTIDA	RAZÓN POR LA QUE NO FUERON EVALUADAS TÉCNICAMENTE
MUEBLES LA FORJA DE JUAN ESCOBAR SA DE CV	239	NO SE EMITE EVALUACIÓN CON FUNDAMENTO EN EL ART. 36 LAAASP
MUEBLES LA FORJA DE JUAN ESCOBAR SA DE CV	246	NO SE EMITE EVALUACIÓN CON FUNDAMENTO EN EL ART. 36 LAAASP
MUEBLES LA FORJA DE JUAN ESCOBAR SA DE CV	255	NO SE EMITE EVALUACIÓN CON FUNDAMENTO EN EL ART. 36 LAAASP
MUEBLES LA FORJA DE JUAN ESCOBAR SA DE CV	258	NO SE EMITE EVALUACIÓN CON FUNDAMENTO EN EL ART. 36 LAAASP
MUEBLES LA FORJA DE JUAN ESCOBAR SA DE CV	266	NO SE EMITE EVALUACIÓN CON FUNDAMENTO EN EL ART. 36 LAAASP
MUEBLES LA FORJA DE JUAN ESCOBAR SA DE CV	267	NO SE EMITE EVALUACIÓN CON FUNDAMENTO EN EL ART. 36 LAAASP
MUEBLES LA FORJA DE JUAN ESCOBAR SA DE CV	268	NO SE EMITE EVALUACIÓN CON FUNDAMENTO EN EL ART. 36 LAAASP
MUEBLES LA FORJA DE JUAN ESCOBAR SA DE CV	283	NO SE EMITE EVALUACIÓN CON FUNDAMENTO EN EL ART. 36 LAAASP
MUEBLES LA FORJA DE JUAN ESCOBAR SA DE CV	285	NO SE EMITE EVALUACIÓN CON FUNDAMENTO EN EL ART. 36 LAAASP
MUEBLES LA FORJA DE JUAN ESCOBAR SA DE CV	287	NO SE EMITE EVALUACIÓN CON FUNDAMENTO EN EL ART. 36 LAAASP
MUEBLES LA FORJA DE JUAN ESCOBAR SA DE CV	288	NO SE EMITE EVALUACIÓN CON FUNDAMENTO EN EL ART. 36 LAAASP
MUEBLES LA FORJA DE JUAN ESCOBAR SA DE CV	301	NO SE EMITE EVALUACIÓN CON FUNDAMENTO EN EL ART. 36 LAAASP
MUEBLES LA FORJA DE JUAN ESCOBAR SA DE CV	321	NO SE EMITE EVALUACIÓN CON FUNDAMENTO EN EL ART. 36 LAAASP
MUEBLES LA FORJA DE JUAN ESCOBAR SA DE CV	322	NO SE EMITE EVALUACIÓN CON FUNDAMENTO EN EL ART. 36 LAAASP
MUEBLES LA FORJA DE JUAN ESCOBAR SA DE CV	323	NO SE EMITE EVALUACIÓN CON FUNDAMENTO EN EL ART. 36 LAAASP
MUEBLES LA FORJA DE JUAN ESCOBAR SA DE CV	330	NO SE EMITE EVALUACIÓN CON FUNDAMENTO EN EL ART. 36 LAAASP
MUEBLES LA FORJA DE JUAN ESCOBAR SA DE CV	331	NO SE EMITE EVALUACIÓN CON FUNDAMENTO EN EL ART. 36 LAAASP
MUEBLES LA FORJA DE JUAN ESCOBAR SA DE CV	332	NO SE EMITE EVALUACIÓN CON FUNDAMENTO EN EL ART. 36 LAAASP

ACTA DE FALLO

LICITACIÓN PÚBLICA INTERNACIONAL ELECTRÓNICA BAJO COBERTURA DE TRATADOS DE LIBRE COMERCIO QUE CONTENGA CAPÍTULO DE COMPRAS GUBERNAMENTALES
NÚMERO DE IDENTIFICACIÓN EN COMPRANET: LA-50-GYR-050GYR040-T-2-2024

PROGRAMA "MOBILIARIO MÉDICO Y DE LABORATORIO PARA HOSPITALES PRIORITARIOS"

NOMBRE O RAZÓN SOCIAL DEL LICITANTE	PARTIDA	RAZÓN POR LA QUE NO FUERON EVALUADAS TÉCNICAMENTE
MUEBLES LA FORJA DE JUAN ESCOBAR SA DE CV	333	NO SE EMITE EVALUACIÓN CON FUNDAMENTO EN EL ART. 36 LAAASP
MUEBLES LA FORJA DE JUAN ESCOBAR SA DE CV	341	NO SE EMITE EVALUACIÓN CON FUNDAMENTO EN EL ART. 36 LAAASP
MUEBLES LA FORJA DE JUAN ESCOBAR SA DE CV	355	NO SE EMITE EVALUACIÓN CON FUNDAMENTO EN EL ART. 36 LAAASP
MUEBLES LA FORJA DE JUAN ESCOBAR SA DE CV	356	NO SE EMITE EVALUACIÓN CON FUNDAMENTO EN EL ART. 36 LAAASP
MUEBLES LA FORJA DE JUAN ESCOBAR SA DE CV	365	NO SE EMITE EVALUACIÓN CON FUNDAMENTO EN EL ART. 36 LAAASP
MUEBLES LA FORJA DE JUAN ESCOBAR SA DE CV	367	NO SE EMITE EVALUACIÓN CON FUNDAMENTO EN EL ART. 36 LAAASP
MUEBLES LA FORJA DE JUAN ESCOBAR SA DE CV	375	NO SE EMITE EVALUACIÓN CON FUNDAMENTO EN EL ART. 36 LAAASP
MUEBLES LA FORJA DE JUAN ESCOBAR SA DE CV	376	NO SE EMITE EVALUACIÓN CON FUNDAMENTO EN EL ART. 36 LAAASP
MUEBLES LA FORJA DE JUAN ESCOBAR SA DE CV	377	NO SE EMITE EVALUACIÓN CON FUNDAMENTO EN EL ART. 36 LAAASP
MUEBLES LA FORJA DE JUAN ESCOBAR SA DE CV	392	NO SE EMITE EVALUACIÓN CON FUNDAMENTO EN EL ART. 36 LAAASP
MUEBLES LA FORJA DE JUAN ESCOBAR SA DE CV	394	NO SE EMITE EVALUACIÓN CON FUNDAMENTO EN EL ART. 36 LAAASP
MUEBLES LA FORJA DE JUAN ESCOBAR SA DE CV	396	NO SE EMITE EVALUACIÓN CON FUNDAMENTO EN EL ART. 36 LAAASP
MUEBLES LA FORJA DE JUAN ESCOBAR SA DE CV	397	NO SE EMITE EVALUACIÓN CON FUNDAMENTO EN EL ART. 36 LAAASP
MUEBLES LA FORJA DE JUAN ESCOBAR SA DE CV	410	NO SE EMITE EVALUACIÓN CON FUNDAMENTO EN EL ART. 36 LAAASP
MUEBLES LA FORJA DE JUAN ESCOBAR SA DE CV	411	NO SE EMITE EVALUACIÓN CON FUNDAMENTO EN EL ART. 36 LAAASP
MUEBLES LA FORJA DE JUAN ESCOBAR SA DE CV	429	NO SE EMITE EVALUACIÓN CON FUNDAMENTO EN EL ART. 36 LAAASP
MUEBLES LA FORJA DE JUAN ESCOBAR SA DE CV	430	NO SE EMITE EVALUACIÓN CON FUNDAMENTO EN EL ART. 36 LAAASP
MUEBLES LA FORJA DE JUAN ESCOBAR SA DE CV	431	NO SE EMITE EVALUACIÓN CON FUNDAMENTO EN EL ART. 36 LAAASP

Durango 291, Piso 11, Col. Roma Norte, Alcaldía Cuauhtémoc, C.P. 06700, Ciudad de México
Tel. 55 5726 1700, Ext. 14222 www.imss.gob.mx

GOBIERNO DE MÉXICO | IMSS

DIRECCIÓN DE ADMINISTRACIÓN
Unidad de Adquisiciones
Coordinación de Adquisición de Bienes y Contratación de Servicios
Coordinación Técnica de Adquisición de Bienes de Inversión y Activos
División de Equipo y Mobiliario Médico

ACTA DE FALLO

LICITACIÓN PÚBLICA INTERNACIONAL ELECTRÓNICA BAJO COBERTURA DE TRATADOS DE LIBRE COMERCIO QUE CONTENGA CAPÍTULO DE COMPRAS GUBERNAMENTALES
NÚMERO DE IDENTIFICACIÓN EN COMPRANET: LA-50-GYR-050GYR040-T-2-2024

PROGRAMA "MOBILIARIO MÉDICO Y DE LABORATORIO PARA HOSPITALES PRIORITARIOS"

NOMBRE O RAZÓN SOCIAL DEL LICITANTE	PARTIDA	RAZÓN POR LA QUE NO FUERON EVALUADAS TÉCNICAMENTE
MUEBLES LA FORJA DE JUAN ESCOBAR SA DE CV	440	NO SE EMITE EVALUACIÓN CON FUNDAMENTO EN EL ART. 36 LAAASP
MUEBLES LA FORJA DE JUAN ESCOBAR SA DE CV	446	NO SE EMITE EVALUACIÓN POR SOBREPASAR EL TECHO PRESUPUESTAL
MUEBLES LA FORJA DE JUAN ESCOBAR SA DE CV	461	NO SE EMITE EVALUACIÓN CON FUNDAMENTO EN EL ART. 36 LAAASP
MUEBLES LA FORJA DE JUAN ESCOBAR SA DE CV	462	NO SE EMITE EVALUACIÓN CON FUNDAMENTO EN EL ART. 36 LAAASP
MUEBLES LA FORJA DE JUAN ESCOBAR SA DE CV	470	NO SE EMITE EVALUACIÓN CON FUNDAMENTO EN EL ART. 36 LAAASP
MUEBLES LA FORJA DE JUAN ESCOBAR SA DE CV	471	NO SE EMITE EVALUACIÓN CON FUNDAMENTO EN EL ART. 36 LAAASP
MUEBLES LA FORJA DE JUAN ESCOBAR SA DE CV	473	NO SE EMITE EVALUACIÓN CON FUNDAMENTO EN EL ART. 36 LAAASP
MUEBLES LA FORJA DE JUAN ESCOBAR SA DE CV	480	NO SE EMITE EVALUACIÓN CON FUNDAMENTO EN EL ART. 36 LAAASP
MUEBLES LA FORJA DE JUAN ESCOBAR SA DE CV	481	NO SE EMITE EVALUACIÓN CON FUNDAMENTO EN EL ART. 36 LAAASP
MUEBLES LA FORJA DE JUAN ESCOBAR SA DE CV	482	NO SE EMITE EVALUACIÓN CON FUNDAMENTO EN EL ART. 36 LAAASP
MUEBLES LA FORJA DE JUAN ESCOBAR SA DE CV	497	NO SE EMITE EVALUACIÓN CON FUNDAMENTO EN EL ART. 36 LAAASP
MUEBLES LA FORJA DE JUAN ESCOBAR SA DE CV	499	NO SE EMITE EVALUACIÓN CON FUNDAMENTO EN EL ART. 36 LAAASP
MUEBLES LA FORJA DE JUAN ESCOBAR SA DE CV	501	NO SE EMITE EVALUACIÓN CON FUNDAMENTO EN EL ART. 36 LAAASP
MUEBLES LA FORJA DE JUAN ESCOBAR SA DE CV	502	NO SE EMITE EVALUACIÓN CON FUNDAMENTO EN EL ART. 36 LAAASP
MUEBLES LA FORJA DE JUAN ESCOBAR SA DE CV	515	NO SE EMITE EVALUACIÓN CON FUNDAMENTO EN EL ART. 36 LAAASP
MUEBLES LA FORJA DE JUAN ESCOBAR SA DE CV	537	NO SE EMITE EVALUACIÓN CON FUNDAMENTO EN EL ART. 36 LAAASP
MUEBLES LA FORJA DE JUAN ESCOBAR SA DE CV	538	NO SE EMITE EVALUACIÓN CON FUNDAMENTO EN EL ART. 36 LAAASP
MUEBLES LA FORJA DE JUAN ESCOBAR SA DE CV	539	NO SE EMITE EVALUACIÓN CON FUNDAMENTO EN EL ART. 36 LAAASP

Durango 291, Piso 11, Col. Roma Norte, Alcaldía Cuauhtémoc, C.P. 06700, Ciudad de México
Tel. 55 5726 1700, Ext. 14222 www.imss.gob.mx

2024 Felipe Carrillo PUERTO

ANEXOS

DIVISIÓN DE CONTRATOS

ACTA DE FALLO

LICITACIÓN PÚBLICA INTERNACIONAL ELECTRÓNICA BAJO COBERTURA DE TRATADOS DE LIBRE COMERCIO QUE CONTENGA CAPÍTULO DE COMPRAS GUBERNAMENTALES
NÚMERO DE IDENTIFICACIÓN EN COMPRANET: LA-50-GYR-050GYR040-T-2-2024

PROGRAMA "MOBILIARIO MÉDICO Y DE LABORATORIO PARA HOSPITALES PRIORITARIOS"

NOMBRE O RAZÓN SOCIAL DEL LICITANTE	PARTIDA	RAZÓN POR LA QUE NO FUERON EVALUADAS TÉCNICAMENTE
MUEBLES LA FORJA DE JUAN ESCOBAR SA DE CV	554	NO SE EMITE EVALUACIÓN CON FUNDAMENTO EN EL ART. 36 LAAASP
MUEBLES LA FORJA DE JUAN ESCOBAR SA DE CV	559	NO SE EMITE EVALUACIÓN CON FUNDAMENTO EN EL ART. 36 LAAASP
MUEBLES LA FORJA DE JUAN ESCOBAR SA DE CV	563	NO SE EMITE EVALUACIÓN CON FUNDAMENTO EN EL ART. 36 LAAASP
MUEBLES LA FORJA DE JUAN ESCOBAR SA DE CV	564	NO SE EMITE EVALUACIÓN CON FUNDAMENTO EN EL ART. 36 LAAASP
MUEBLES LA FORJA DE JUAN ESCOBAR SA DE CV	570	NO SE EMITE EVALUACIÓN CON FUNDAMENTO EN EL ART. 36 LAAASP
MUEBLES LA FORJA DE JUAN ESCOBAR SA DE CV	573	NO SE EMITE EVALUACIÓN CON FUNDAMENTO EN EL ART. 36 LAAASP
MUEBLES LA FORJA DE JUAN ESCOBAR SA DE CV	580	NO SE EMITE EVALUACIÓN CON FUNDAMENTO EN EL ART. 36 LAAASP
MUEBLES LA FORJA DE JUAN ESCOBAR SA DE CV	581	NO SE EMITE EVALUACIÓN CON FUNDAMENTO EN EL ART. 36 LAAASP
MUEBLES LA FORJA DE JUAN ESCOBAR SA DE CV	582	NO SE EMITE EVALUACIÓN CON FUNDAMENTO EN EL ART. 36 LAAASP
MUEBLES LA FORJA DE JUAN ESCOBAR SA DE CV	597	NO SE EMITE EVALUACIÓN CON FUNDAMENTO EN EL ART. 36 LAAASP
MUEBLES LA FORJA DE JUAN ESCOBAR SA DE CV	599	NO SE EMITE EVALUACIÓN CON FUNDAMENTO EN EL ART. 36 LAAASP
MUEBLES LA FORJA DE JUAN ESCOBAR SA DE CV	601	NO SE EMITE EVALUACIÓN CON FUNDAMENTO EN EL ART. 36 LAAASP
MUEBLES LA FORJA DE JUAN ESCOBAR SA DE CV	602	NO SE EMITE EVALUACIÓN CON FUNDAMENTO EN EL ART. 36 LAAASP
MUEBLES LA FORJA DE JUAN ESCOBAR SA DE CV	614	NO SE EMITE EVALUACIÓN CON FUNDAMENTO EN EL ART. 36 LAAASP
MUEBLES LA FORJA DE JUAN ESCOBAR SA DE CV	615	NO SE EMITE EVALUACIÓN CON FUNDAMENTO EN EL ART. 36 LAAASP
MUEBLES LA FORJA DE JUAN ESCOBAR SA DE CV	635	NO SE EMITE EVALUACIÓN CON FUNDAMENTO EN EL ART. 36 LAAASP
MUEBLES LA FORJA DE JUAN ESCOBAR SA DE CV	636	NO SE EMITE EVALUACIÓN CON FUNDAMENTO EN EL ART. 36 LAAASP
MUEBLES LA FORJA DE JUAN ESCOBAR SA DE CV	643	NO SE EMITE EVALUACIÓN CON FUNDAMENTO EN EL ART. 36 LAAASP

GOBIERNO DE MÉXICO | IMSS

DIRECCIÓN DE ADMINISTRACIÓN
Unidad de Adquisiciones
Coordinación de Adquisición de Bienes y Contratación de Servicios
Coordinación Técnica de Adquisición de Bienes de Inversión y Activos
División de Equipo y Mobiliario Médico

ACTA DE FALLO

LICITACIÓN PÚBLICA INTERNACIONAL ELECTRÓNICA BAJO COBERTURA DE TRATADOS DE LIBRE COMERCIO QUE CONTENGA CAPÍTULO DE COMPRAS GUBERNAMENTALES
NÚMERO DE IDENTIFICACIÓN EN COMPRANET: LA-50-GYR-050GYR040-T-2-2024

PROGRAMA "MOBILIARIO MÉDICO Y DE LABORATORIO PARA HOSPITALES PRIORITARIOS"

NOMBRE O RAZÓN SOCIAL DEL LICITANTE	PARTIDA	RAZÓN POR LA QUE NO FUERON EVALUADAS TÉCNICAMENTE
MUEBLES LA FORJA DE JUAN ESCOBAR SA DE CV	644	NO SE EMITE EVALUACIÓN CON FUNDAMENTO EN EL ART. 36 LAAASP
MUEBLES LA FORJA DE JUAN ESCOBAR SA DE CV	646	NO SE EMITE EVALUACIÓN CON FUNDAMENTO EN EL ART. 36 LAAASP
MUEBLES LA FORJA DE JUAN ESCOBAR SA DE CV	655	NO SE EMITE EVALUACIÓN CON FUNDAMENTO EN EL ART. 36 LAAASP
MUEBLES LA FORJA DE JUAN ESCOBAR SA DE CV	669	NO SE EMITE EVALUACIÓN CON FUNDAMENTO EN EL ART. 36 LAAASP
MUEBLES LA FORJA DE JUAN ESCOBAR SA DE CV	670	NO SE EMITE EVALUACIÓN CON FUNDAMENTO EN EL ART. 36 LAAASP
MUEBLES LA FORJA DE JUAN ESCOBAR SA DE CV	678	NO SE EMITE EVALUACIÓN CON FUNDAMENTO EN EL ART. 36 LAAASP
MUEBLES LA FORJA DE JUAN ESCOBAR SA DE CV	680	NO SE EMITE EVALUACIÓN CON FUNDAMENTO EN EL ART. 36 LAAASP
MUEBLES LA FORJA DE JUAN ESCOBAR SA DE CV	687	NO SE EMITE EVALUACIÓN CON FUNDAMENTO EN EL ART. 36 LAAASP
MUEBLES LA FORJA DE JUAN ESCOBAR SA DE CV	688	NO SE EMITE EVALUACIÓN CON FUNDAMENTO EN EL ART. 36 LAAASP
MUEBLES LA FORJA DE JUAN ESCOBAR SA DE CV	689	NO SE EMITE EVALUACIÓN CON FUNDAMENTO EN EL ART. 36 LAAASP
MUEBLES LA FORJA DE JUAN ESCOBAR SA DE CV	705	NO SE EMITE EVALUACIÓN CON FUNDAMENTO EN EL ART. 36 LAAASP
MUEBLES LA FORJA DE JUAN ESCOBAR SA DE CV	707	NO SE EMITE EVALUACIÓN CON FUNDAMENTO EN EL ART. 36 LAAASP
MUEBLES LA FORJA DE JUAN ESCOBAR SA DE CV	709	NO SE EMITE EVALUACIÓN CON FUNDAMENTO EN EL ART. 36 LAAASP
MUEBLES LA FORJA DE JUAN ESCOBAR SA DE CV	710	NO SE EMITE EVALUACIÓN CON FUNDAMENTO EN EL ART. 36 LAAASP
MUEBLES LA FORJA DE JUAN ESCOBAR SA DE CV	723	NO SE EMITE EVALUACIÓN CON FUNDAMENTO EN EL ART. 36 LAAASP
MUEBLES LA FORJA DE JUAN ESCOBAR SA DE CV	724	NO SE EMITE EVALUACIÓN CON FUNDAMENTO EN EL ART. 36 LAAASP
MUEBLES LA FORJA DE JUAN ESCOBAR SA DE CV	743	NO SE EMITE EVALUACIÓN CON FUNDAMENTO EN EL ART. 36 LAAASP
MUEBLES LA FORJA DE JUAN ESCOBAR SA DE CV	744	NO SE EMITE EVALUACIÓN CON FUNDAMENTO EN EL ART. 36 LAAASP

ACTA DE FALLO

LICITACIÓN PÚBLICA INTERNACIONAL ELECTRÓNICA BAJO COBERTURA DE TRATADOS DE LIBRE COMERCIO QUE CONTENGA CAPÍTULO DE COMPRAS GUBERNAMENTALES
NÚMERO DE IDENTIFICACIÓN EN COMPRANET: LA-50-GYR-050GYR040-T-2-2024

PROGRAMA "MOBILIARIO MÉDICO Y DE LABORATORIO PARA HOSPITALES PRIORITARIOS"

NOMBRE O RAZÓN SOCIAL DEL LICITANTE	PARTIDA	RAZÓN POR LA QUE NO FUERON EVALUADAS TÉCNICAMENTE
MUEBLES LA FORJA DE JUAN ESCOBAR SA DE CV	745	NO SE EMITE EVALUACIÓN CON FUNDAMENTO EN EL ART. 36 LAAASP
MUEBLES LA FORJA DE JUAN ESCOBAR SA DE CV	746	NO SE EMITE EVALUACIÓN CON FUNDAMENTO EN EL ART. 36 LAAASP
TECNO COMERCIAL PAKTLI SA DE CV	360	NO SE EMITE EVALUACIÓN CON FUNDAMENTO EN EL ART. 36 LAAASP
TECNO COMERCIAL PAKTLI SA DE CV	366	NO SE EMITE EVALUACIÓN CON FUNDAMENTO EN EL ART. 36 LAAASP
TECNO COMERCIAL PAKTLI SA DE CV	375	NO SE EMITE EVALUACIÓN POR SOBREPASAR EL TECHO PRESUPUESTAL
TECNO COMERCIAL PAKTLI SA DE CV	396	NO SE EMITE EVALUACIÓN CON FUNDAMENTO EN EL ART. 36 LAAASP
TECNO COMERCIAL PAKTLI SA DE CV	414	NO SE EMITE EVALUACIÓN CON FUNDAMENTO EN EL ART. 36 LAAASP
TECNO COMERCIAL PAKTLI SA DE CV	674	NO SE EMITE EVALUACIÓN CON FUNDAMENTO EN EL ART. 36 LAAASP
TECNO COMERCIAL PAKTLI SA DE CV	679	NO SE EMITE EVALUACIÓN CON FUNDAMENTO EN EL ART. 36 LAAASP
TECNO COMERCIAL PAKTLI SA DE CV	687	NO SE EMITE EVALUACIÓN POR SOBREPASAR EL TECHO PRESUPUESTAL
TECNO COMERCIAL PAKTLI SA DE CV	709	NO SE EMITE EVALUACIÓN CON FUNDAMENTO EN EL ART. 36 LAAASP
TECNO ROBLES DE MEXICO SA DE CV	6	NO SE EMITE EVALUACIÓN POR SOBREPASAR EL TECHO PRESUPUESTAL
TECNO ROBLES DE MEXICO SA DE CV	13	NO SE EMITE EVALUACIÓN POR SOBREPASAR EL TECHO PRESUPUESTAL
TECNO ROBLES DE MEXICO SA DE CV	16	NO SE EMITE EVALUACIÓN POR SOBREPASAR EL TECHO PRESUPUESTAL
TECNO ROBLES DE MEXICO SA DE CV	27	NO SE EMITE EVALUACIÓN CON FUNDAMENTO EN EL ART. 36 LAAASP
TECNO ROBLES DE MEXICO SA DE CV	28	NO SE EMITE EVALUACIÓN POR SOBREPASAR EL TECHO PRESUPUESTAL
TECNO ROBLES DE MEXICO SA DE CV	31	NO SE EMITE EVALUACIÓN CON FUNDAMENTO EN EL ART. 36 LAAASP

Durango 291, Piso 11, Col. Roma Norte, Alcaldía Cuauhtémoc, C. P. 06700, Ciudad de México
Tel: 55 5726 1700, Ext. 14925. www.imss.gob.mx

2024 Felipe Carrillo PUERTO

GOBIERNO DE MÉXICO | IMSS

DIRECCIÓN DE ADMINISTRACIÓN
Unidad de Adquisiciones
Coordinación de Adquisición de Bienes y Contratación de Servicios
Coordinación Técnica de Adquisición de Bienes de Inversión y Activos
División de Equipo y Mobiliario Médico

ACTA DE FALLO

LICITACIÓN PÚBLICA INTERNACIONAL ELECTRÓNICA BAJO COBERTURA DE TRATADOS DE LIBRE COMERCIO QUE CONTENGA CAPÍTULO DE COMPRAS GUBERNAMENTALES
NÚMERO DE IDENTIFICACIÓN EN COMPRANET: LA-50-GYR-050GYR040-T-2-2024

PROGRAMA "MOBILIARIO MÉDICO Y DE LABORATORIO PARA HOSPITALES PRIORITARIOS"

NOMBRE O RAZÓN SOCIAL DEL LICITANTE	PARTIDA	RAZÓN POR LA QUE NO FUERON EVALUADAS TÉCNICAMENTE
TECNO ROBLES DE MEXICO SA DE CV	32	NO SE EMITE EVALUACIÓN CON FUNDAMENTO EN EL ART. 36 LAAASP
TECNO ROBLES DE MEXICO SA DE CV	35	NO SE EMITE EVALUACIÓN CON FUNDAMENTO EN EL ART. 36 LAAASP
TECNO ROBLES DE MEXICO SA DE CV	39	NO SE EMITE EVALUACIÓN POR SOBREPASAR EL TECHO PRESUPUESTAL
TECNO ROBLES DE MEXICO SA DE CV	40	NO SE EMITE EVALUACIÓN POR SOBREPASAR EL TECHO PRESUPUESTAL
TECNO ROBLES DE MEXICO SA DE CV	42	NO SE EMITE EVALUACIÓN POR SOBREPASAR EL TECHO PRESUPUESTAL
TECNO ROBLES DE MEXICO SA DE CV	45	NO SE EMITE EVALUACIÓN CON FUNDAMENTO EN EL ART. 36 LAAASP
TECNO ROBLES DE MEXICO SA DE CV	46	NO SE EMITE EVALUACIÓN CON FUNDAMENTO EN EL ART. 36 LAAASP
TECNO ROBLES DE MEXICO SA DE CV	48	NO SE EMITE EVALUACIÓN POR SOBREPASAR EL TECHO PRESUPUESTAL
TECNO ROBLES DE MEXICO SA DE CV	49	NO SE EMITE EVALUACIÓN CON FUNDAMENTO EN EL ART. 36 LAAASP
TECNO ROBLES DE MEXICO SA DE CV	50	NO SE EMITE EVALUACIÓN POR SOBREPASAR EL TECHO PRESUPUESTAL
TECNO ROBLES DE MEXICO SA DE CV	52	NO SE EMITE EVALUACIÓN POR SOBREPASAR EL TECHO PRESUPUESTAL
TECNO ROBLES DE MEXICO SA DE CV	64	NO SE EMITE EVALUACIÓN POR SOBREPASAR EL TECHO PRESUPUESTAL
TECNO ROBLES DE MEXICO SA DE CV	67	NO SE EMITE EVALUACIÓN POR SOBREPASAR EL TECHO PRESUPUESTAL
TECNO ROBLES DE MEXICO SA DE CV	69	NO SE EMITE EVALUACIÓN POR SOBREPASAR EL TECHO PRESUPUESTAL
TECNO ROBLES DE MEXICO SA DE CV	71	NO SE EMITE EVALUACIÓN POR SOBREPASAR EL TECHO PRESUPUESTAL
TECNO ROBLES DE MEXICO SA DE CV	72	NO SE EMITE EVALUACIÓN POR SOBREPASAR EL TECHO PRESUPUESTAL

Durango 291, Piso 11, Col. Roma Norte, Alcaldía Cuauhtémoc, C. P. 06700, Ciudad de México
Tel: 55 5726 1700, Ext. 14925. www.imss.gob.mx

2024 Felipe Carrillo PUERTO

ANEXOS

DIVISIÓN DE CONTRATOS

ACTA DE FALLO

LICITACIÓN PÚBLICA INTERNACIONAL ELECTRÓNICA BAJO COBERTURA DE TRATADOS DE LIBRE COMERCIO QUE CONTENGA CAPÍTULO DE COMPRAS GUBERNAMENTALES
NÚMERO DE IDENTIFICACIÓN EN COMPRANET: LA-50-GYR-050GYR040-T-2-2024

PROGRAMA "MOBILIARIO MÉDICO Y DE LABORATORIO PARA HOSPITALES PRIORITARIOS"

NOMBRE O RAZÓN SOCIAL DEL LICITANTE	PARTIDA	RAZÓN POR LA QUE NO FUERON EVALUADAS TÉCNICAMENTE
TECNO ROBLES DE MEXICO SA DE CV	74	NO SE EMITE EVALUACIÓN POR SOBREPASAR EL TECHO PRESUPUESTAL
TECNO ROBLES DE MEXICO SA DE CV	75	NO SE EMITE EVALUACIÓN POR SOBREPASAR EL TECHO PRESUPUESTAL
TECNO ROBLES DE MEXICO SA DE CV	77	NO SE EMITE EVALUACIÓN CON FUNDAMENTO EN EL ART. 36 LAAASP
TECNO ROBLES DE MEXICO SA DE CV	78	NO SE EMITE EVALUACIÓN CON FUNDAMENTO EN EL ART. 36 LAAASP
TECNO ROBLES DE MEXICO SA DE CV	79	NO SE EMITE EVALUACIÓN CON FUNDAMENTO EN EL ART. 36 LAAASP
TECNO ROBLES DE MEXICO SA DE CV	80	NO SE EMITE EVALUACIÓN CON FUNDAMENTO EN EL ART. 36 LAAASP
TECNO ROBLES DE MEXICO SA DE CV	81	NO SE EMITE EVALUACIÓN CON FUNDAMENTO EN EL ART. 36 LAAASP
TECNO ROBLES DE MEXICO SA DE CV	84	NO SE EMITE EVALUACIÓN POR SOBREPASAR EL TECHO PRESUPUESTAL
TECNO ROBLES DE MEXICO SA DE CV	86	NO SE EMITE EVALUACIÓN POR SOBREPASAR EL TECHO PRESUPUESTAL
TECNO ROBLES DE MEXICO SA DE CV	87	NO SE EMITE EVALUACIÓN CON FUNDAMENTO EN EL ART. 36 LAAASP
TECNO ROBLES DE MEXICO SA DE CV	88	NO SE EMITE EVALUACIÓN POR SOBREPASAR EL TECHO PRESUPUESTAL
TECNO ROBLES DE MEXICO SA DE CV	102	NO SE EMITE EVALUACIÓN POR SOBREPASAR EL TECHO PRESUPUESTAL
TECNO ROBLES DE MEXICO SA DE CV	103	NO SE EMITE EVALUACIÓN POR SOBREPASAR EL TECHO PRESUPUESTAL
TECNO ROBLES DE MEXICO SA DE CV	104	NO SE EMITE EVALUACIÓN POR SOBREPASAR EL TECHO PRESUPUESTAL
TECNO ROBLES DE MEXICO SA DE CV	122	NO SE EMITE EVALUACIÓN CON FUNDAMENTO EN EL ART. 36 LAAASP
TECNO ROBLES DE MEXICO SA DE CV	126	NO SE EMITE EVALUACIÓN POR SOBREPASAR EL TECHO PRESUPUESTAL

GOBIERNO DE MÉXICO | IMSS

DIRECCIÓN DE ADMINISTRACIÓN
Unidad de Adquisiciones
Coordinación de Adquisición de Bienes y Contratación de Servicios
Coordinación Técnica de Adquisición de Bienes de Inversión y Activos
División de Equipo y Mobiliario Médico

ACTA DE FALLO

LICITACIÓN PÚBLICA INTERNACIONAL ELECTRÓNICA BAJO COBERTURA DE TRATADOS DE LIBRE COMERCIO QUE CONTENGA CAPÍTULO DE COMPRAS GUBERNAMENTALES
NÚMERO DE IDENTIFICACIÓN EN COMPRANET: LA-50-GYR-050GYR040-T-2-2024

PROGRAMA "MOBILIARIO MÉDICO Y DE LABORATORIO PARA HOSPITALES PRIORITARIOS"

NOMBRE O RAZÓN SOCIAL DEL LICITANTE	PARTIDA	RAZÓN POR LA QUE NO FUERON EVALUADAS TÉCNICAMENTE
TECNO ROBLES DE MEXICO SA DE CV	134	NO SE EMITE EVALUACIÓN CON FUNDAMENTO EN EL ART. 36 LAAASP
TECNO ROBLES DE MEXICO SA DE CV	137	NO SE EMITE EVALUACIÓN CON FUNDAMENTO EN EL ART. 36 LAAASP
TECNO ROBLES DE MEXICO SA DE CV	138	NO SE EMITE EVALUACIÓN POR SOBREPASAR EL TECHO PRESUPUESTAL
TECNO ROBLES DE MEXICO SA DE CV	140	NO SE EMITE EVALUACIÓN CON FUNDAMENTO EN EL ART. 36 LAAASP
TECNO ROBLES DE MEXICO SA DE CV	145	NO SE EMITE EVALUACIÓN CON FUNDAMENTO EN EL ART. 36 LAAASP
TECNO ROBLES DE MEXICO SA DE CV	147	NO SE EMITE EVALUACIÓN POR SOBREPASAR EL TECHO PRESUPUESTAL
TECNO ROBLES DE MEXICO SA DE CV	148	NO SE EMITE EVALUACIÓN POR SOBREPASAR EL TECHO PRESUPUESTAL
TECNO ROBLES DE MEXICO SA DE CV	150	NO SE EMITE EVALUACIÓN POR SOBREPASAR EL TECHO PRESUPUESTAL
TECNO ROBLES DE MEXICO SA DE CV	153	NO SE EMITE EVALUACIÓN CON FUNDAMENTO EN EL ART. 36 LAAASP
TECNO ROBLES DE MEXICO SA DE CV	156	NO SE EMITE EVALUACIÓN POR SOBREPASAR EL TECHO PRESUPUESTAL
TECNO ROBLES DE MEXICO SA DE CV	157	NO SE EMITE EVALUACIÓN CON FUNDAMENTO EN EL ART. 36 LAAASP
TECNO ROBLES DE MEXICO SA DE CV	158	NO SE EMITE EVALUACIÓN POR SOBREPASAR EL TECHO PRESUPUESTAL
TECNO ROBLES DE MEXICO SA DE CV	159	NO SE EMITE EVALUACIÓN POR SOBREPASAR EL TECHO PRESUPUESTAL
TECNO ROBLES DE MEXICO SA DE CV	170	NO SE EMITE EVALUACIÓN POR SOBREPASAR EL TECHO PRESUPUESTAL
TECNO ROBLES DE MEXICO SA DE CV	173	NO SE EMITE EVALUACIÓN CON FUNDAMENTO EN EL ART. 36 LAAASP
TECNO ROBLES DE MEXICO SA DE CV	175	NO SE EMITE EVALUACIÓN POR SOBREPASAR EL TECHO PRESUPUESTAL

ACTA DE FALLO

LICITACIÓN PÚBLICA INTERNACIONAL ELECTRÓNICA BAJO COBERTURA DE TRATADOS DE LIBRE COMERCIO QUE CONTENGA CAPÍTULO DE COMPRAS GUBERNAMENTALES
NÚMERO DE IDENTIFICACIÓN EN COMPRANET: LA-50-GYR-050GYR040-T-2-2024

PROGRAMA "MOBILIARIO MÉDICO Y DE LABORATORIO PARA HOSPITALES PRIORITARIOS"

NOMBRE O RAZÓN SOCIAL DEL LICITANTE	PARTIDA	RAZÓN POR LA QUE NO FUERON EVALUADAS TÉCNICAMENTE
TECNO ROBLES DE MEXICO SA DE CV	177	NO SE EMITE EVALUACIÓN POR SOBREPASAR EL TECHO PRESUPUESTAL
TECNO ROBLES DE MEXICO SA DE CV	180	NO SE EMITE EVALUACIÓN POR SOBREPASAR EL TECHO PRESUPUESTAL
TECNO ROBLES DE MEXICO SA DE CV	181	NO SE EMITE EVALUACIÓN POR SOBREPASAR EL TECHO PRESUPUESTAL
TECNO ROBLES DE MEXICO SA DE CV	183	NO SE EMITE EVALUACIÓN CON FUNDAMENTO EN EL ART. 36 LAAASP
TECNO ROBLES DE MEXICO SA DE CV	184	NO SE EMITE EVALUACIÓN CON FUNDAMENTO EN EL ART. 36 LAAASP
TECNO ROBLES DE MEXICO SA DE CV	185	NO SE EMITE EVALUACIÓN CON FUNDAMENTO EN EL ART. 36 LAAASP
TECNO ROBLES DE MEXICO SA DE CV	186	NO SE EMITE EVALUACIÓN CON FUNDAMENTO EN EL ART. 36 LAAASP
TECNO ROBLES DE MEXICO SA DE CV	187	NO SE EMITE EVALUACIÓN CON FUNDAMENTO EN EL ART. 36 LAAASP
TECNO ROBLES DE MEXICO SA DE CV	190	NO SE EMITE EVALUACIÓN POR SOBREPASAR EL TECHO PRESUPUESTAL
TECNO ROBLES DE MEXICO SA DE CV	191	NO SE EMITE EVALUACIÓN CON FUNDAMENTO EN EL ART. 36 LAAASP
TECNO ROBLES DE MEXICO SA DE CV	192	NO SE EMITE EVALUACIÓN CON FUNDAMENTO EN EL ART. 36 LAAASP
TECNO ROBLES DE MEXICO SA DE CV	193	NO SE EMITE EVALUACIÓN CON FUNDAMENTO EN EL ART. 36 LAAASP
TECNO ROBLES DE MEXICO SA DE CV	194	NO SE EMITE EVALUACIÓN POR SOBREPASAR EL TECHO PRESUPUESTAL
TECNO ROBLES DE MEXICO SA DE CV	195	NO SE EMITE EVALUACIÓN CON FUNDAMENTO EN EL ART. 36 LAAASP
TECNO ROBLES DE MEXICO SA DE CV	213	NO SE EMITE EVALUACIÓN POR SOBREPASAR EL TECHO PRESUPUESTAL
TECNO ROBLES DE MEXICO SA DE CV	214	NO SE EMITE EVALUACIÓN CON FUNDAMENTO EN EL ART. 36 LAAASP
TECNO ROBLES DE MEXICO SA DE CV	215	NO SE EMITE EVALUACIÓN POR SOBREPASAR EL TECHO PRESUPUESTAL

Durango 291, Piso 7, Col. Roma Norte, Alcaldía Cuauhtémoc, C.P. 06700, Ciudad de México
Tel. 55 5628 1700, Ext. 14925 www.imss.gob.mx

2024 Felipe Carrillo PUERTO

GOBIERNO DE MÉXICO | IMSS

DIRECCIÓN DE ADMINISTRACIÓN
Unidad de Adquisiciones
Coordinación de Adquisición de Bienes y Contratación de Servicios
Coordinación Técnica de Adquisición de Bienes de Inversión y Activos
División de Equipo y Mobiliario Médico

ACTA DE FALLO

LICITACIÓN PÚBLICA INTERNACIONAL ELECTRÓNICA BAJO COBERTURA DE TRATADOS DE LIBRE COMERCIO QUE CONTENGA CAPÍTULO DE COMPRAS GUBERNAMENTALES
NÚMERO DE IDENTIFICACIÓN EN COMPRANET: LA-50-GYR-050GYR040-T-2-2024

PROGRAMA "MOBILIARIO MÉDICO Y DE LABORATORIO PARA HOSPITALES PRIORITARIOS"

NOMBRE O RAZÓN SOCIAL DEL LICITANTE	PARTIDA	RAZÓN POR LA QUE NO FUERON EVALUADAS TÉCNICAMENTE
TECNO ROBLES DE MEXICO SA DE CV	225	NO SE EMITE EVALUACIÓN POR SOBREPASAR EL TECHO PRESUPUESTAL
TECNO ROBLES DE MEXICO SA DE CV	235	NO SE EMITE EVALUACIÓN POR SOBREPASAR EL TECHO PRESUPUESTAL
TECNO ROBLES DE MEXICO SA DE CV	246	NO SE EMITE EVALUACIÓN CON FUNDAMENTO EN EL ART. 36 LAAASP
TECNO ROBLES DE MEXICO SA DE CV	247	NO SE EMITE EVALUACIÓN POR SOBREPASAR EL TECHO PRESUPUESTAL
TECNO ROBLES DE MEXICO SA DE CV	249	NO SE EMITE EVALUACIÓN CON FUNDAMENTO EN EL ART. 36 LAAASP
TECNO ROBLES DE MEXICO SA DE CV	250	NO SE EMITE EVALUACIÓN CON FUNDAMENTO EN EL ART. 36 LAAASP
TECNO ROBLES DE MEXICO SA DE CV	253	NO SE EMITE EVALUACIÓN CON FUNDAMENTO EN EL ART. 36 LAAASP
TECNO ROBLES DE MEXICO SA DE CV	255	NO SE EMITE EVALUACIÓN CON FUNDAMENTO EN EL ART. 36 LAAASP
TECNO ROBLES DE MEXICO SA DE CV	257	NO SE EMITE EVALUACIÓN POR SOBREPASAR EL TECHO PRESUPUESTAL
TECNO ROBLES DE MEXICO SA DE CV	258	NO SE EMITE EVALUACIÓN POR SOBREPASAR EL TECHO PRESUPUESTAL
TECNO ROBLES DE MEXICO SA DE CV	260	NO SE EMITE EVALUACIÓN POR SOBREPASAR EL TECHO PRESUPUESTAL
TECNO ROBLES DE MEXICO SA DE CV	263	NO SE EMITE EVALUACIÓN CON FUNDAMENTO EN EL ART. 36 LAAASP
TECNO ROBLES DE MEXICO SA DE CV	264	NO SE EMITE EVALUACIÓN CON FUNDAMENTO EN EL ART. 36 LAAASP
TECNO ROBLES DE MEXICO SA DE CV	266	NO SE EMITE EVALUACIÓN POR SOBREPASAR EL TECHO PRESUPUESTAL
TECNO ROBLES DE MEXICO SA DE CV	267	NO SE EMITE EVALUACIÓN CON FUNDAMENTO EN EL ART. 36 LAAASP
TECNO ROBLES DE MEXICO SA DE CV	268	NO SE EMITE EVALUACIÓN POR SOBREPASAR EL TECHO PRESUPUESTAL
TECNO ROBLES DE MEXICO SA DE CV	269	NO SE EMITE EVALUACIÓN POR SOBREPASAR EL TECHO

Durango 291, Piso 7, Col. Roma Norte, Alcaldía Cuauhtémoc, C.P. 06700, Ciudad de México
Tel. 55 5628 1700, Ext. 14925 www.imss.gob.mx

2024 Felipe Carrillo PUERTO

ANEXOS

DIVISIÓN DE CONTRATOS

ACTA DE FALLO

LICITACIÓN PÚBLICA INTERNACIONAL ELECTRÓNICA BAJO COBERTURA DE TRATADOS DE LIBRE COMERCIO QUE CONTENGA CAPÍTULO DE COMPRAS GUBERNAMENTALES
NÚMERO DE IDENTIFICACIÓN EN COMPRANET: LA-50-GYR-050GYR040-T-2-2024

PROGRAMA "MOBILIARIO MÉDICO Y DE LABORATORIO PARA HOSPITALES PRIORITARIOS"

NOMBRE O RAZÓN SOCIAL DEL LICITANTE	PARTIDA	RAZÓN POR LA QUE NO FUERON EVALUADAS TÉCNICAMENTE
		PRESUPUESTAL
TECNO ROBLES DE MEXICO SA DE CV	280	NO SE EMITE EVALUACIÓN POR SOBREPASAR EL TECHO PRESUPUESTAL
TECNO ROBLES DE MEXICO SA DE CV	283	NO SE EMITE EVALUACIÓN POR SOBREPASAR EL TECHO PRESUPUESTAL
TECNO ROBLES DE MEXICO SA DE CV	285	NO SE EMITE EVALUACIÓN POR SOBREPASAR EL TECHO PRESUPUESTAL
TECNO ROBLES DE MEXICO SA DE CV	446	NO SE EMITE EVALUACIÓN POR SOBREPASAR EL TECHO PRESUPUESTAL
TECNO ROBLES DE MEXICO SA DE CV	450	NO SE EMITE EVALUACIÓN POR SOBREPASAR EL TECHO PRESUPUESTAL
TECNO ROBLES DE MEXICO SA DE CV	461	NO SE EMITE EVALUACIÓN CON FUNDAMENTO EN EL ART. 36 LAAASP
TECNO ROBLES DE MEXICO SA DE CV	462	NO SE EMITE EVALUACIÓN POR SOBREPASAR EL TECHO PRESUPUESTAL
TECNO ROBLES DE MEXICO SA DE CV	465	NO SE EMITE EVALUACIÓN CON FUNDAMENTO EN EL ART. 36 LAAASP
TECNO ROBLES DE MEXICO SA DE CV	466	NO SE EMITE EVALUACIÓN POR SOBREPASAR EL TECHO PRESUPUESTAL
TECNO ROBLES DE MEXICO SA DE CV	469	NO SE EMITE EVALUACIÓN CON FUNDAMENTO EN EL ART. 36 LAAASP
TECNO ROBLES DE MEXICO SA DE CV	472	NO SE EMITE EVALUACIÓN POR SOBREPASAR EL TECHO PRESUPUESTAL
TECNO ROBLES DE MEXICO SA DE CV	473	NO SE EMITE EVALUACIÓN POR SOBREPASAR EL TECHO PRESUPUESTAL
TECNO ROBLES DE MEXICO SA DE CV	475	NO SE EMITE EVALUACIÓN POR SOBREPASAR EL TECHO PRESUPUESTAL
TECNO ROBLES DE MEXICO SA DE CV	477	NO SE EMITE EVALUACIÓN CON FUNDAMENTO EN EL ART. 36 LAAASP
TECNO ROBLES DE MEXICO SA DE CV	478	NO SE EMITE EVALUACIÓN CON FUNDAMENTO EN EL ART. 36 LAAASP

GOBIERNO DE MÉXICO | IMSS

DIRECCIÓN DE ADMINISTRACIÓN
Unidad de Adquisiciones
Coordinación de Adquisición de Bienes y Contratación de Servicios
Coordinación Técnica de Adquisición de Bienes de Inversión y Activos
División de Equipo y Mobiliario Médico

ACTA DE FALLO

LICITACIÓN PÚBLICA INTERNACIONAL ELECTRÓNICA BAJO COBERTURA DE TRATADOS DE LIBRE COMERCIO QUE CONTENGA CAPÍTULO DE COMPRAS GUBERNAMENTALES
NÚMERO DE IDENTIFICACIÓN EN COMPRANET: LA-50-GYR-050GYR040-T-2-2024

PROGRAMA "MOBILIARIO MÉDICO Y DE LABORATORIO PARA HOSPITALES PRIORITARIOS"

NOMBRE O RAZÓN SOCIAL DEL LICITANTE	PARTIDA	RAZÓN POR LA QUE NO FUERON EVALUADAS TÉCNICAMENTE
TECNO ROBLES DE MEXICO SA DE CV	480	NO SE EMITE EVALUACIÓN POR SOBREPASAR EL TECHO PRESUPUESTAL
TECNO ROBLES DE MEXICO SA DE CV	481	NO SE EMITE EVALUACIÓN CON FUNDAMENTO EN EL ART. 36 LAAASP
TECNO ROBLES DE MEXICO SA DE CV	482	NO SE EMITE EVALUACIÓN POR SOBREPASAR EL TECHO PRESUPUESTAL
TECNO ROBLES DE MEXICO SA DE CV	483	NO SE EMITE EVALUACIÓN POR SOBREPASAR EL TECHO PRESUPUESTAL
TECNO ROBLES DE MEXICO SA DE CV	494	NO SE EMITE EVALUACIÓN POR SOBREPASAR EL TECHO PRESUPUESTAL
TECNO ROBLES DE MEXICO SA DE CV	497	NO SE EMITE EVALUACIÓN POR SOBREPASAR EL TECHO PRESUPUESTAL
TECNO ROBLES DE MEXICO SA DE CV	499	NO SE EMITE EVALUACIÓN POR SOBREPASAR EL TECHO PRESUPUESTAL
TECNO ROBLES DE MEXICO SA DE CV	501	NO SE EMITE EVALUACIÓN POR SOBREPASAR EL TECHO PRESUPUESTAL
TECNO ROBLES DE MEXICO SA DE CV	502	NO SE EMITE EVALUACIÓN POR SOBREPASAR EL TECHO PRESUPUESTAL
TECNO ROBLES DE MEXICO SA DE CV	504	NO SE EMITE EVALUACIÓN POR SOBREPASAR EL TECHO PRESUPUESTAL
TECNO ROBLES DE MEXICO SA DE CV	505	NO SE EMITE EVALUACIÓN POR SOBREPASAR EL TECHO PRESUPUESTAL
TECNO ROBLES DE MEXICO SA DE CV	507	NO SE EMITE EVALUACIÓN CON FUNDAMENTO EN EL ART. 36 LAAASP
TECNO ROBLES DE MEXICO SA DE CV	508	NO SE EMITE EVALUACIÓN CON FUNDAMENTO EN EL ART. 36 LAAASP
TECNO ROBLES DE MEXICO SA DE CV	509	NO SE EMITE EVALUACIÓN CON FUNDAMENTO EN EL ART. 36 LAAASP
TECNO ROBLES DE MEXICO SA DE CV	510	NO SE EMITE EVALUACIÓN CON FUNDAMENTO EN EL ART. 36 LAAASP
TECNO ROBLES DE MEXICO SA DE CV	511	NO SE EMITE EVALUACIÓN CON FUNDAMENTO EN EL ART. 36 LAAASP

ACTA DE FALLO

LICITACIÓN PÚBLICA INTERNACIONAL ELECTRÓNICA BAJO COBERTURA DE TRATADOS DE LIBRE COMERCIO QUE CONTENGA CAPÍTULO DE COMPRAS GUBERNAMENTALES
NÚMERO DE IDENTIFICACIÓN EN COMPRANET: LA-50-GYR-050GYR040-T-2-2024

PROGRAMA "MOBILIARIO MÉDICO Y DE LABORATORIO PARA HOSPITALES PRIORITARIOS"

NOMBRE O RAZÓN SOCIAL DEL LICITANTE	PARTIDA	RAZÓN POR LA QUE NO FUERON EVALUADAS TÉCNICAMENTE
TECNO ROBLES DE MEXICO SA DE CV	514	NO SE EMITE EVALUACIÓN POR SOBREPASAR EL TECHO PRESUPUESTAL
TECNO ROBLES DE MEXICO SA DE CV	516	NO SE EMITE EVALUACIÓN POR SOBREPASAR EL TECHO PRESUPUESTAL
TECNO ROBLES DE MEXICO SA DE CV	517	NO SE EMITE EVALUACIÓN CON FUNDAMENTO EN EL ART. 36 LAAASP
TECNO ROBLES DE MEXICO SA DE CV	518	NO SE EMITE EVALUACIÓN POR SOBREPASAR EL TECHO PRESUPUESTAL
TECNO ROBLES DE MEXICO SA DE CV	535	NO SE EMITE EVALUACIÓN POR SOBREPASAR EL TECHO PRESUPUESTAL
TECNO ROBLES DE MEXICO SA DE CV	536	NO SE EMITE EVALUACIÓN POR SOBREPASAR EL TECHO PRESUPUESTAL
TECNO ROBLES DE MEXICO SA DE CV	537	NO SE EMITE EVALUACIÓN POR SOBREPASAR EL TECHO PRESUPUESTAL
TECNO ROBLES DE MEXICO SA DE CV	554	NO SE EMITE EVALUACIÓN CON FUNDAMENTO EN EL ART. 36 LAAASP
TECNO ROBLES DE MEXICO SA DE CV	563	NO SE EMITE EVALUACIÓN CON FUNDAMENTO EN EL ART. 36 LAAASP
TECNO ROBLES DE MEXICO SA DE CV	564	NO SE EMITE EVALUACIÓN POR SOBREPASAR EL TECHO PRESUPUESTAL
TECNO ROBLES DE MEXICO SA DE CV	565	NO SE EMITE EVALUACIÓN CON FUNDAMENTO EN EL ART. 36 LAAASP
TECNO ROBLES DE MEXICO SA DE CV	566	NO SE EMITE EVALUACIÓN POR SOBREPASAR EL TECHO PRESUPUESTAL
TECNO ROBLES DE MEXICO SA DE CV	569	NO SE EMITE EVALUACIÓN CON FUNDAMENTO EN EL ART. 36 LAAASP
TECNO ROBLES DE MEXICO SA DE CV	570	NO SE EMITE EVALUACIÓN POR SOBREPASAR EL TECHO PRESUPUESTAL
TECNO ROBLES DE MEXICO SA DE CV	572	NO SE EMITE EVALUACIÓN POR SOBREPASAR EL TECHO PRESUPUESTAL
TECNO ROBLES DE MEXICO SA DE CV	573	NO SE EMITE EVALUACIÓN POR SOBREPASAR EL TECHO PRESUPUESTAL

GOBIERNO DE MÉXICO | IMSS

DIRECCIÓN DE ADMINISTRACIÓN
Unidad de Adquisiciones
Coordinación de Adquisición de Bienes y Contratación de Servicios
Coordinación Técnica de Adquisición de Bienes de Inversión y Activos
División de Equipo y Mobiliario Médico

ACTA DE FALLO

LICITACIÓN PÚBLICA INTERNACIONAL ELECTRÓNICA BAJO COBERTURA DE TRATADOS DE LIBRE COMERCIO QUE CONTENGA CAPÍTULO DE COMPRAS GUBERNAMENTALES
NÚMERO DE IDENTIFICACIÓN EN COMPRANET: LA-50-GYR-050GYR040-T-2-2024

PROGRAMA "MOBILIARIO MÉDICO Y DE LABORATORIO PARA HOSPITALES PRIORITARIOS"

NOMBRE O RAZÓN SOCIAL DEL LICITANTE	PARTIDA	RAZÓN POR LA QUE NO FUERON EVALUADAS TÉCNICAMENTE
TECNO ROBLES DE MEXICO SA DE CV	575	NO SE EMITE EVALUACIÓN POR SOBREPASAR EL TECHO PRESUPUESTAL
TECNO ROBLES DE MEXICO SA DE CV	577	NO SE EMITE EVALUACIÓN CON FUNDAMENTO EN EL ART. 36 LAAASP
TECNO ROBLES DE MEXICO SA DE CV	580	NO SE EMITE EVALUACIÓN POR SOBREPASAR EL TECHO PRESUPUESTAL
TECNO ROBLES DE MEXICO SA DE CV	581	NO SE EMITE EVALUACIÓN CON FUNDAMENTO EN EL ART. 36 LAAASP
TECNO ROBLES DE MEXICO SA DE CV	582	NO SE EMITE EVALUACIÓN POR SOBREPASAR EL TECHO PRESUPUESTAL
TECNO ROBLES DE MEXICO SA DE CV	583	NO SE EMITE EVALUACIÓN POR SOBREPASAR EL TECHO PRESUPUESTAL
TECNO ROBLES DE MEXICO SA DE CV	594	NO SE EMITE EVALUACIÓN POR SOBREPASAR EL TECHO PRESUPUESTAL
TECNO ROBLES DE MEXICO SA DE CV	597	NO SE EMITE EVALUACIÓN CON FUNDAMENTO EN EL ART. 36 LAAASP
TECNO ROBLES DE MEXICO SA DE CV	599	NO SE EMITE EVALUACIÓN POR SOBREPASAR EL TECHO PRESUPUESTAL
TECNO ROBLES DE MEXICO SA DE CV	601	NO SE EMITE EVALUACIÓN POR SOBREPASAR EL TECHO PRESUPUESTAL
TECNO ROBLES DE MEXICO SA DE CV	602	NO SE EMITE EVALUACIÓN POR SOBREPASAR EL TECHO PRESUPUESTAL
TECNO ROBLES DE MEXICO SA DE CV	604	NO SE EMITE EVALUACIÓN POR SOBREPASAR EL TECHO PRESUPUESTAL
TECNO ROBLES DE MEXICO SA DE CV	605	NO SE EMITE EVALUACIÓN POR SOBREPASAR EL TECHO PRESUPUESTAL
TECNO ROBLES DE MEXICO SA DE CV	606	NO SE EMITE EVALUACIÓN CON FUNDAMENTO EN EL ART. 36 LAAASP
TECNO ROBLES DE MEXICO SA DE CV	607	NO SE EMITE EVALUACIÓN CON FUNDAMENTO EN EL ART. 36 LAAASP
TECNO ROBLES DE MEXICO SA DE CV	608	NO SE EMITE EVALUACIÓN CON FUNDAMENTO EN EL ART. 36 LAAASP

ANEXOS
DIVISIÓN DE CONTRATOS

ACTA DE FALLO

LICITACIÓN PÚBLICA INTERNACIONAL ELECTRÓNICA BAJO COBERTURA DE TRATADOS DE LIBRE COMERCIO QUE CONTENGA CAPÍTULO DE COMPRAS GUBERNAMENTALES
NÚMERO DE IDENTIFICACIÓN EN COMPRANET: LA-50-GYR-050GYR040-T-2-2024

PROGRAMA "MOBILIARIO MÉDICO Y DE LABORATORIO PARA HOSPITALES PRIORITARIOS"

NOMBRE O RAZÓN SOCIAL DEL LICITANTE	PARTIDA	RAZÓN POR LA QUE NO FUERON EVALUADAS TÉCNICAMENTE
TECNO ROBLES DE MEXICO SA DE CV	609	NO SE EMITE EVALUACIÓN CON FUNDAMENTO EN EL ART. 36 LAAASP
TECNO ROBLES DE MEXICO SA DE CV	610	NO SE EMITE EVALUACIÓN CON FUNDAMENTO EN EL ART. 36 LAAASP
TECNO ROBLES DE MEXICO SA DE CV	613	NO SE EMITE EVALUACIÓN POR SOBREPASAR EL TECHO PRESUPUESTAL
TECNO ROBLES DE MEXICO SA DE CV	614	NO SE EMITE EVALUACIÓN CON FUNDAMENTO EN EL ART. 36 LAAASP
TECNO ROBLES DE MEXICO SA DE CV	616	NO SE EMITE EVALUACIÓN CON FUNDAMENTO EN EL ART. 36 LAAASP
TECNO ROBLES DE MEXICO SA DE CV	617	NO SE EMITE EVALUACIÓN POR SOBREPASAR EL TECHO PRESUPUESTAL
TECNO ROBLES DE MEXICO SA DE CV	618	NO SE EMITE EVALUACIÓN CON FUNDAMENTO EN EL ART. 36 LAAASP
TECNO ROBLES DE MEXICO SA DE CV	630	NO SE EMITE EVALUACIÓN POR SOBREPASAR EL TECHO PRESUPUESTAL
TECNO ROBLES DE MEXICO SA DE CV	634	NO SE EMITE EVALUACIÓN POR SOBREPASAR EL TECHO PRESUPUESTAL
TECNO ROBLES DE MEXICO SA DE CV	635	NO SE EMITE EVALUACIÓN POR SOBREPASAR EL TECHO PRESUPUESTAL
TECNO ROBLES DE MEXICO SA DE CV	646	NO SE EMITE EVALUACIÓN CON FUNDAMENTO EN EL ART. 36 LAAASP
TECNO ROBLES DE MEXICO SA DE CV	655	NO SE EMITE EVALUACIÓN CON FUNDAMENTO EN EL ART. 36 LAAASP
TECNO ROBLES DE MEXICO SA DE CV	658	NO SE EMITE EVALUACIÓN CON FUNDAMENTO EN EL ART. 36 LAAASP
TECNO ROBLES DE MEXICO SA DE CV	669	NO SE EMITE EVALUACIÓN CON FUNDAMENTO EN EL ART. 36 LAAASP
TECNO ROBLES DE MEXICO SA DE CV	670	NO SE EMITE EVALUACIÓN CON FUNDAMENTO EN EL ART. 36 LAAASP
TECNO ROBLES DE MEXICO SA DE CV	674	NO SE EMITE EVALUACIÓN CON FUNDAMENTO EN EL ART. 36 LAAASP
TECNO ROBLES DE MEXICO SA DE CV	678	NO SE EMITE EVALUACIÓN CON FUNDAMENTO EN EL ART. 36 LAAASP

Durango 291, Piso 11, Col. Roma Norte, Alcaldía Cuauhtémoc, C. P. 06700, Ciudad de México
Tel. 55 5628 1700, Ext. 36925. www.imss.gob.mx

2024 Felipe Carrillo PUERTO

GOBIERNO DE MÉXICO | IMSS

DIRECCIÓN DE ADMINISTRACIÓN
Unidad de Adquisiciones
Coordinación de Adquisición de Bienes y Contratación de Servicios
Coordinación Técnica de Adquisición de Bienes de Inversión y Activos
División de Equipo y Mobiliario Médico

ACTA DE FALLO

LICITACIÓN PÚBLICA INTERNACIONAL ELECTRÓNICA BAJO COBERTURA DE TRATADOS DE LIBRE COMERCIO QUE CONTENGA CAPÍTULO DE COMPRAS GUBERNAMENTALES
NÚMERO DE IDENTIFICACIÓN EN COMPRANET: LA-50-GYR-050GYR040-T-2-2024

PROGRAMA "MOBILIARIO MÉDICO Y DE LABORATORIO PARA HOSPITALES PRIORITARIOS"

NOMBRE O RAZÓN SOCIAL DEL LICITANTE	PARTIDA	RAZÓN POR LA QUE NO FUERON EVALUADAS TÉCNICAMENTE
TECNO ROBLES DE MEXICO SA DE CV	679	NO SE EMITE EVALUACIÓN POR SOBREPASAR EL TECHO PRESUPUESTAL
TECNO ROBLES DE MEXICO SA DE CV	680	NO SE EMITE EVALUACIÓN CON FUNDAMENTO EN EL ART. 36 LAAASP
TECNO ROBLES DE MEXICO SA DE CV	681	NO SE EMITE EVALUACIÓN POR SOBREPASAR EL TECHO PRESUPUESTAL
TECNO ROBLES DE MEXICO SA DE CV	684	NO SE EMITE EVALUACIÓN CON FUNDAMENTO EN EL ART. 36 LAAASP
TECNO ROBLES DE MEXICO SA DE CV	687	NO SE EMITE EVALUACIÓN POR SOBREPASAR EL TECHO PRESUPUESTAL
TECNO ROBLES DE MEXICO SA DE CV	688	NO SE EMITE EVALUACIÓN CON FUNDAMENTO EN EL ART. 36 LAAASP
TECNO ROBLES DE MEXICO SA DE CV	689	NO SE EMITE EVALUACIÓN POR SOBREPASAR EL TECHO PRESUPUESTAL
TECNO ROBLES DE MEXICO SA DE CV	690	NO SE EMITE EVALUACIÓN CON FUNDAMENTO EN EL ART. 36 LAAASP
TECNO ROBLES DE MEXICO SA DE CV	702	NO SE EMITE EVALUACIÓN POR SOBREPASAR EL TECHO PRESUPUESTAL
TECNO ROBLES DE MEXICO SA DE CV	707	NO SE EMITE EVALUACIÓN CON FUNDAMENTO EN EL ART. 36 LAAASP
TECNO ROBLES DE MEXICO SA DE CV	709	NO SE EMITE EVALUACIÓN CON FUNDAMENTO EN EL ART. 36 LAAASP
TECNO ROBLES DE MEXICO SA DE CV	710	NO SE EMITE EVALUACIÓN POR SOBREPASAR EL TECHO PRESUPUESTAL
TECNO ROBLES DE MEXICO SA DE CV	712	NO SE EMITE EVALUACIÓN CON FUNDAMENTO EN EL ART. 36 LAAASP
TECNO ROBLES DE MEXICO SA DE CV	713	NO SE EMITE EVALUACIÓN POR SOBREPASAR EL TECHO PRESUPUESTAL
TECNO ROBLES DE MEXICO SA DE CV	716	NO SE EMITE EVALUACIÓN CON FUNDAMENTO EN EL ART. 36 LAAASP
TECNO ROBLES DE MEXICO SA DE CV	717	NO SE EMITE EVALUACIÓN CON FUNDAMENTO EN EL ART. 36 LAAASP
TECNO ROBLES DE MEXICO SA DE CV	719	NO SE EMITE EVALUACIÓN CON FUNDAMENTO EN EL ART. 36 LAAASP

Durango 291, Piso 11, Col. Roma Norte, Alcaldía Cuauhtémoc, C. P. 06700, Ciudad de México
Tel. 55 5628 1700, Ext. 36925. www.imss.gob.mx

2024 Felipe Carrillo PUERTO

ACTA DE FALLO

LICITACIÓN PÚBLICA INTERNACIONAL ELECTRÓNICA BAJO COBERTURA DE TRATADOS DE LIBRE COMERCIO QUE CONTENGA CAPÍTULO DE COMPRAS GUBERNAMENTALES
NÚMERO DE IDENTIFICACIÓN EN COMPRANET: LA-50-GYR-050GYR040-T-2-2024

PROGRAMA "MOBILIARIO MÉDICO Y DE LABORATORIO PARA HOSPITALES PRIORITARIOS"

NOMBRE O RAZÓN SOCIAL DEL LICITANTE	PARTIDA	RAZÓN POR LA QUE NO FUERON EVALUADAS TÉCNICAMENTE
TECNO ROBLES DE MEXICO SA DE CV	724	NO SE EMITE EVALUACIÓN CON FUNDAMENTO EN EL ART. 36 LAAASP
TECNO ROBLES DE MEXICO SA DE CV	725	NO SE EMITE EVALUACIÓN CON FUNDAMENTO EN EL ART. 36 LAAASP
TECNO ROBLES DE MEXICO SA DE CV	726	NO SE EMITE EVALUACIÓN CON FUNDAMENTO EN EL ART. 36 LAAASP
TECNO ROBLES DE MEXICO SA DE CV	727	NO SE EMITE EVALUACIÓN CON FUNDAMENTO EN EL ART. 36 LAAASP
TECNO ROBLES DE MEXICO SA DE CV	741	NO SE EMITE EVALUACIÓN POR SOBREPASAR EL TECHO PRESUPUESTAL
TECNO ROBLES DE MEXICO SA DE CV	744	NO SE EMITE EVALUACIÓN CON FUNDAMENTO EN EL ART. 36 LAAASP

RELACIÓN DE LICITANTES CUYAS PROPOSICIONES RESULTARON SOLVENTES

Para cumplir con lo previsto en la fracción II del artículo 37 de la Ley, se incluye un cuadro resumen de los licitantes cuyas proposiciones resultaron solventes:

NOMBRE O RAZÓN SOCIAL	PARTIDAS
1. AH CORPORATIVO MEDICO DE MEXICO, S.A. DE C.V.	139 249 359 465 565 673
2. DALISA SERVICES SA DE CV	192 195 355 378 563 669 690
3. DISTRIBUIDORA AXKAN KUALI SAS DE CV	111 112 113 123 124 125 126 127 128 130 132 134 135 136 137 149 158 161 172 188 191 198 204 212 217 218 222 223 327 332 342 343 346 350 352 353 354 357 359 368 370 390 407 410 418 426 432 656 657 660 664 667 668 671 672 704 720 733 740 747
4. EDVAG CONCEPTOS COMERCIALES SA DE CV	2 3 4 5 7 14 15 16 20 22 24 33 36 38 41 44 53 70 75 83 85 86 90 95 96 101 107 110 111 113 115 116 122 123 124 128 130 132 134 141 144 146 149 152 160 174 176 179 181 182

GOBIERNO DE MÉXICO | IMSS

DIRECCIÓN DE ADMINISTRACIÓN
Unidad de Adquisiciones
Coordinación de Adquisición de Bienes y Contratación de Servicios
Coordinación Técnica de Adquisición de Bienes de Inversión y Activos
División de Equipo y Mobiliario Médico

ACTA DE FALLO

LICITACIÓN PÚBLICA INTERNACIONAL ELECTRÓNICA BAJO COBERTURA DE TRATADOS DE LIBRE COMERCIO QUE CONTENGA CAPÍTULO DE COMPRAS GUBERNAMENTALES
NÚMERO DE IDENTIFICACIÓN EN COMPRANET: LA-50-GYR-050GYR040-T-2-2024

PROGRAMA "MOBILIARIO MÉDICO Y DE LABORATORIO PARA HOSPITALES PRIORITARIOS"

NOMBRE O RAZÓN SOCIAL	PARTIDAS
	186 189 191 192 196 198 199 204 206 207 212 218 221 222 223 224 226 233 234 237 239 241 243 251 254 256 259 262 270 271 286 289 292 298 299 301 302 307 312 313 318 324 329 330 331 332 334 341 342 344 345 346 348 350 352 357 361 364 368 371 373 376 379 380 393 395 398 400 401 408 410 411 415 418 420 421 425 426 430 431 432 436 437 438 439 441 446 447 448 451 452 454 456 458 464 467 471 474 484 485 498 500 503 506 510 513 515 516 520 522 523 526 528 529 534 540 544 545 546 547 554 555 556 557 559 562 564 567 571 574 581 582 584 596 598 600 603 605 609 612 614 615 618 619 620 624 625 628 629 633 636 638 642 643 644 645 647 648 655 656 658 659 660 662 664 666 671 675 677 683 688 691 692 706 708 711 713 714 721 723 724 727 728 733 735 736 739 740 745 746 747
5. ERGONOMIA PRODUCTIVIDAD SA DE CV	6 13 14 15 16 20 26 77 80 104 126 215 225 234 235 239 248 293 321 429 440 447 448 450 460 507 537 555 556 559 635 744
6. IMPULSORA DE CONSULTORIA E INGENIERIA MEXICANA SA DE CV	38 46 75 84 181 190 264 291 300 409 471 478 505 514 613
7. INFRAESTRUCTURA HOSPITALARIA PROEMSA SA DE CV	33 43 44 45 47 49 50 78 79 91 82 83 87 88 141 151 152 163 155 157 158 184 185 187 188 189 193 194 251 261 262 263 265 267 268 294 295 298 299 303

ANEXOS

DIVISIÓN DE CONTRATOS

ACTA DE FALLO

LICITACIÓN PÚBLICA INTERNACIONAL ELECTRÓNICA BAJO COBERTURA DE TRATADOS DE LIBRE COMERCIO QUE CONTENGA CAPÍTULO DE COMPRAS GUBERNAMENTALES
NÚMERO DE IDENTIFICACIÓN EN COMPRANET: LA-50-GYR-050GYR040-T-2-2024

PROGRAMA "MOBILIARIO MÉDICO Y DE LABORATORIO PARA HOSPITALES PRIORITARIOS"

NOMBRE O RAZÓN SOCIAL	PARTIDAS
	304 361 365 370 371 372 374 376 377 403
	404 406 407 408 412 413 467 476 477 479
	481 482 508 509 511 512 513 517 518 567
	570 576 577 579 581 582 607 608 610 611
	612 616 617 675 678 682 683 684 686 688
	689 716 717 720 721 725 726
8. INVITRO DIAGNOSTICS MEXICO SA DE CV	31 6 27 28 77 102 114 137 138 183
	213 225 246 247 293 319 333 355 356 402
	427 440 461 462 507 536 563 564 606 639
	646 669 670 715 741
9. MUEBLES BALUARTE SA DE CV	479
10. MUEBLES LA FORJA DE JUAN ESCOBAR SA DE CV	3 4 5 17 64 66 68 76 86
	90 102 103 127 146 172 174 182 199 213
	214 224 235 236 256 280 281 284 291 302
	307 319 320 344 345 348 389 390 393 400
	401 415 427 428 437 438 439 450 451 454
	494 496 498 505 506 516 523 535 536 545
	546 557 571 594 596 598 605 620 630 634
	645 658 659 662 702 704 706 713 714 741
11. SERPROF BIOMED SA DE CV	1 32 35 37 39 40 42 45 46 48
	52 54 64 67 69 70 71 72 74 78
	79 80 81 84 87 88 89 96 103 104
	105 106 109 140 143 145 147 148 150 153
	154 159 170 173 175 176 177 178 180 184
	185 186 187 190 193 194 195 207 214 215
	216 217 220 250 253 255 257 258 260 263
	264 266 269 280 283 285 286 287 288 290
	294 295 296 297 300 303 304 305 313 320
	321 322 323 328 360 363 366 367 369 372
	373 374 378 389 392 394 395 396 397 399

GOBIERNO DE MÉXICO | IMSS

DIRECCIÓN DE ADMINISTRACIÓN
Unidad de Adquisiciones
Coordinación de Adquisición de Bienes y Contratación de Servicios
Coordinación Técnica de Adquisición de Bienes de Inversión y Activos
División de Equipo y Mobiliario Médico

ACTA DE FALLO

LICITACIÓN PÚBLICA INTERNACIONAL ELECTRÓNICA BAJO COBERTURA DE TRATADOS DE LIBRE COMERCIO QUE CONTENGA CAPÍTULO DE COMPRAS GUBERNAMENTALES
NÚMERO DE IDENTIFICACIÓN EN COMPRANET: LA-50-GYR-050GYR040-T-2-2024

PROGRAMA "MOBILIARIO MÉDICO Y DE LABORATORIO PARA HOSPITALES PRIORITARIOS"

NOMBRE O RAZÓN SOCIAL	PARTIDAS
	403 404 405 406 409 412 413 414 421 428
	429 430 431 435 466 469 470 472 473 475
	477 478 480 483 494 497 499 500 501 502
	504 508 509 510 511 514 517 518 519 529
	536 537 538 539 543 566 569 570 572 573
	575 577 578 580 583 594 597 599 600 601
	602 604 607 608 609 610 613 616 617 618
	625 634 635 636 641 674 679 680 681 684
	685 690 702 705 707 708 709 710 712 716
	717 718 719 722 725 726 727 736 743 744
	745 746
12. TECNOLOGÍA INTEGRAL PERSONALIZABLE SA DE CV	1 27 48 49 72 145 156 157 170 180
	220 246 255 258 266 267 288 290 305 328
	333 343 365 367 369 375 435 461 480 481
	502 543 573 575 580 602 641 646 657 678
	680 681 687

FALLO

Para cumplir con lo previsto en la fracción IV del artículo 37 de la Ley, con sustento en las evaluaciones que anteceden y que son la motivación y el fundamento que da soporte a esta decisión, la Lic. Karla Pacheco Villahueva, Titular de la División de Equipo y Mobiliario Médico, de conformidad con las facultades conferidas en el numeral 7.1.3.1.2.1 del Manual de Organización de la Dirección de Administración, así como el numeral 5.3.8., inciso a) de las Políticas, Bases y Lineamientos en Materia de Adquisiciones, Arrendamientos y Servicios del Instituto Mexicano del Seguro Social vigentes, emite el Fallo de la Licitación Pública Electrónica Internacional Bajo la Cobertura de los Tratados de Libre Comercio con Capítulo de Compras Gubernamentales, número LA-50-GYR-050GYR040-T-2-2024 relativa al Programa "Mobiliario Médico y de Laboratorio para Hospitales Prioritarios" y **adjudican 537 contratos** con vigencia a partir del día natural siguiente de la notificación del fallo y hasta el 31 de diciembre de 2024, a los siguientes licitantes:

ACTA DE FALLO

LICITACIÓN PÚBLICA INTERNACIONAL ELECTRÓNICA BAJO COBERTURA DE TRATADOS DE LIBRE COMERCIO QUE CONTENGA CAPÍTULO DE COMPRAS GUBERNAMENTALES
NÚMERO DE IDENTIFICACIÓN EN COMPRANET: LA-50-GYR-050GYR040-T-2-2024

PROGRAMA "MOBILIARIO MÉDICO Y DE LABORATORIO PARA HOSPITALES PRIORITARIOS"

Nombre: SERPROF BIOMED SA DE CV
No. de Contrato: 050GYR040T00224-001-00

PARTIDA	DESTINO	CUCOP	PREI	SAI	DESCRIPCION	CANT.	PRECIO UNITARIO	IMPORTE TOTAL SIN IVA
1	BAJA CALIFORNIA	53106569	16682	513.191.0903.01.01	CARRO CAMILLA TIPO TRANSFER (LATERAL).	5	$28,000.00	$140,000.00
							Subtotal	$140,000.00
							I.V.A.	$22,400.00
							Total	$162,400.00

Nombre: EDVAG CONCEPTOS COMERCIALES SA DE CV
No. de Contrato: 050GYR040T00224-002-00

PARTIDA	DESTINO	CUCOP	PREI	SAI	DESCRIPCION	CANT.	PRECIO UNITARIO	IMPORTE TOTAL SIN IVA
2	BAJA CALIFORNIA	51200063	16698	513.346.0029.01.01	JABONERA ELECTRICA	1	$2,176.00	$2,176.00
							Subtotal	$2,176.00
							I.V.A.	$348.16
							Total	$2,524.16

Nombre: MUEBLES LA FORJA DE JUAN ESCOBAR SA DE CV
No. de Contrato: 050GYR040T00224-003-00

PARTIDA	DESTINO	CUCOP	PREI	SAI	DESCRIPCION	CANT.	PRECIO UNITARIO	IMPORTE TOTAL SIN IVA
3	BAJA CALIFORNIA	51200144	16771	513.626.0287.01.01	MODULO PARA CONSULTORIO MEDICO DERECHO.	26	$57,000.00	$1,482,000.00
							Subtotal	$1,482,000.00
							I.V.A.	$237,120.00
							Total	$1,719,120.00

Domingo 291, Piso 11, Col. Santa María Nonoalco Tlatelolco, C.P. 06900, Ciudad de México
Tel. 55 5724 1700, Ext. 14625 www.imss.gob.mx

2024 Felipe Carrillo PUERTO

GOBIERNO DE MÉXICO | IMSS

DIRECCIÓN DE ADMINISTRACIÓN
Unidad de Adquisiciones
Coordinación de Adquisición de Bienes y Contratación de Servicios
Coordinación Técnica de Adquisición de Bienes de Inversión y Activos
División de Equipo y Mobiliario Médico

ACTA DE FALLO

LICITACIÓN PÚBLICA INTERNACIONAL ELECTRÓNICA BAJO COBERTURA DE TRATADOS DE LIBRE COMERCIO QUE CONTENGA CAPÍTULO DE COMPRAS GUBERNAMENTALES
NÚMERO DE IDENTIFICACIÓN EN COMPRANET: LA-50-GYR-050GYR040-T-2-2024

PROGRAMA "MOBILIARIO MÉDICO Y DE LABORATORIO PARA HOSPITALES PRIORITARIOS"

Nombre: MUEBLES LA FORJA DE JUAN ESCOBAR SA DE CV
No. de Contrato: 050GYR040T00224-004-00

PARTIDA	DESTINO	CUCOP	PREI	SAI	DESCRIPCION	CANT.	PRECIO UNITARIO	IMPORTE TOTAL SIN IVA
4	BAJA CALIFORNIA	51200145	16772	513.626.0295.01.01	MODULO PARA CONSULTORIO MEDICO IZQUIERDO.	16	$57,000.00	$912,000.00
							Subtotal	$912,000.00
							I.V.A.	$145,920.00
							Total	$1,057,920.00

Nombre: EDVAG CONCEPTOS COMERCIALES SA DE CV
No. de Contrato: 050GYR040T00224-005-00

PARTIDA	DESTINO	CUCOP	PREI	SAI	DESCRIPCION	CANT.	PRECIO UNITARIO	IMPORTE TOTAL SIN IVA
5	BAJA CALIFORNIA	51200173	16800	515.619.0059.01.01	MESA ALTA DE 150 CM CON CAJONERA CENTRAL.	5	$16,320.00	$81,600.00
							Subtotal	$81,600.00
							I.V.A.	$13,056.00
							Total	$94,656.00

Nombre: META SUMINISTROS MEDICOS SA DE CV
No. de Contrato: 050GYR040T00224-006-00

PARTIDA	DESTINO	CUCOP	PREI	SAI	DESCRIPCION	CANT.	PRECIO UNITARIO	IMPORTE TOTAL SIN IVA
6	BAJA CALIFORNIA	51200186	16810	515.619.0737.01.01	MESA ALTA DE 180 CM CON CAJONERA CENTRAL.	12	$4,510.00	$54,120.00
							Subtotal	$54,120.00
							I.V.A.	$8,659.20
							Total	$62,779.20

Domingo 291, Piso 11, Col. Santa María Nonoalco Tlatelolco, C.P. 06900, Ciudad de México
Tel. 55 5724 1700, Ext. 14625 www.imss.gob.mx

2024 Felipe Carrillo PUERTO

ANEXOS
DIVISIÓN DE CONTRATOS

ACTA DE FALLO

LICITACIÓN PÚBLICA INTERNACIONAL ELECTRÓNICA BAJO COBERTURA DE TRATADOS DE LIBRE COMERCIO QUE CONTENGA CAPÍTULO DE COMPRAS GUBERNAMENTALES
NÚMERO DE IDENTIFICACIÓN EN COMPRANET: LA-50-GYR-050GYR040-T-2-2024

PROGRAMA "MOBILIARIO MÉDICO Y DE LABORATORIO PARA HOSPITALES PRIORITARIOS"

Nombre: EDVAG CONCEPTOS COMERCIALES SA DE CV
No. de Contrato: 050GYR040T00224-007-00

PARTIDA	DESTINO	CUCOP	PREI	SAI	DESCRIPCION	CANT.	PRECIO UNITARIO	IMPORTE TOTAL SIN IVA
7	BAJA CALIFORNIA	51200158	18440	514.160.0014.00.01	CARRO PARA SUPERMERCADO.	8	$11,200.00	$89,600.00
							Subtotal	$89,600.00
							I.V.A.	$14,336.00
							Total	$103,936.00

Nombre: ERGONOMIA PRODUCTIVIDAD SA DE CV
No. de Contrato: 050GYR040T00224-008-00

PARTIDA	DESTINO	CUCOP	PREI	SAI	DESCRIPCION	CANT.	PRECIO UNITARIO	IMPORTE TOTAL SIN IVA
13	BAJA CALIFORNIA	51200159	20023	515.247.0118.00.01	CARRO CAJONERO.	11	$5,750.00	$63,250.00
							Subtotal	$63,250.00
							I.V.A.	$10,120.00
							Total	$73,370.00

Nombre: ERGONOMIA PRODUCTIVIDAD SA DE CV
No. de Contrato: 050GYR040T00224-009-00

PARTIDA	DESTINO	CUCOP	PREI	SAI	DESCRIPCION	CANT.	PRECIO UNITARIO	IMPORTE TOTAL SIN IVA
14	BAJA CALIFORNIA	53106587	20024	515.247.0125.00.01	CARRO DISTRIBUIDOR DE MUESTRAS.	3	$13,382.00	$40,146.00
							Subtotal	$40,146.00
							I.V.A.	$6,423.36
							Total	$46,569.36

Durango 291, Piso 7, Col. Roma Norte, Alcaldía Cuauhtémoc, C.P. 06700, Ciudad de México.
Tel: 55 5726-1700, Ext. 14838. www.imss.gob.mx

2024 Felipe Carrillo PUERTO

GOBIERNO DE MÉXICO | IMSS

DIRECCIÓN DE ADMINISTRACIÓN
Unidad de Adquisiciones
Coordinación de Adquisición de Bienes y Contratación de Servicios
Coordinación Técnica de Adquisición de Bienes de Inversión y Activos
División de Equipo y Mobiliario Médico

ACTA DE FALLO

LICITACIÓN PÚBLICA INTERNACIONAL ELECTRÓNICA BAJO COBERTURA DE TRATADOS DE LIBRE COMERCIO QUE CONTENGA CAPÍTULO DE COMPRAS GUBERNAMENTALES
NÚMERO DE IDENTIFICACIÓN EN COMPRANET: LA-50-GYR-050GYR040-T-2-2024

PROGRAMA "MOBILIARIO MÉDICO Y DE LABORATORIO PARA HOSPITALES PRIORITARIOS"

Nombre: ERGONOMIA PRODUCTIVIDAD SA DE CV
No. de Contrato: 050GYR040T00224-010-00

PARTIDA	DESTINO	CUCOP	PREI	SAI	DESCRIPCION	CANT.	PRECIO UNITARIO	IMPORTE TOTAL SIN IVA
15	BAJA CALIFORNIA	53106590	20025	515.451.0259.00.01	GABINETE PARA TOMA DE MUESTRAS.	8	$8,782.00	$70,256.00
							Subtotal	$70,256.00
							I.V.A.	$11,240.96
							Total	$81,496.96

Nombre: ERGONOMIA PRODUCTIVIDAD SA DE CV
No. de Contrato: 050GYR040T00224-011-00

PARTIDA	DESTINO	CUCOP	PREI	SAI	DESCRIPCION	CANT.	PRECIO UNITARIO	IMPORTE TOTAL SIN IVA
16	BAJA CALIFORNIA	51200199	20029	515.619.1227.00.01	MESA ALTA DE 90 CM CON CUBIERTA DE ACERO INOXIDABLE.	3	$9,410.00	$28,230.00
							Subtotal	$28,230.00
							I.V.A.	$4,516.80
							Total	$32,746.80

Nombre: MUEBLES LA FORJA DE JUAN ESCOBAR SA DE CV
No. de Contrato: 050GYR040T00224-012-00

PARTIDA	DESTINO	CUCOP	PREI	SAI	DESCRIPCION	CANT.	PRECIO UNITARIO	IMPORTE TOTAL SIN IVA
17	BAJA CALIFORNIA	51200161	20030	515.619.1232.00.01	MESA ALTA DE 120 CM CON CUBIERTA DE ACERO INOXIDABLE.	4	$12,000.00	$48,000.00
							Subtotal	$48,000.00
							I.V.A.	$7,680.00
							Total	$55,680.00

Durango 291, Piso 7, Col. Roma Norte, Alcaldía Cuauhtémoc, C.P. 06700, Ciudad de México.
Tel: 55 5726-1700, Ext. 14838. www.imss.gob.mx

2024 Felipe Carrillo PUERTO

ACTA DE FALLO

LICITACIÓN PÚBLICA INTERNACIONAL ELECTRÓNICA BAJO COBERTURA DE TRATADOS DE LIBRE COMERCIO QUE CONTENGA CAPÍTULO DE COMPRAS GUBERNAMENTALES
NÚMERO DE IDENTIFICACIÓN EN COMPRANET: LA-50-GYR-050GYR040-T-2-2024

PROGRAMA "MOBILIARIO MÉDICO Y DE LABORATORIO PARA HOSPITALES PRIORITARIOS"

Nombre: EDVAG CONCEPTOS COMERCIALES SA DE CV
No. de Contrato: 050GYR040T00224-013-00

PARTIDA	DESTINO	CUCOP	PREI	SAI	DESCRIPCION	CANT.	PRECIO UNITARIO	IMPORTE TOTAL SIN IVA
20	BAJA CALIFORNIA	51200202	20036	515.619.1292.00.01	MESA BAJA DE 180 CM CON CUBIERTA DE MADERA.	2	$9,280.00	$18,560.00
							Subtotal	$18,560.00
							I.V.A.	$2,969.60
							Total	$21,529.60

Nombre: EDVAG CONCEPTOS COMERCIALES SA DE CV
No. de Contrato: 050GYR040T00224-014-00

PARTIDA	DESTINO	CUCOP	PREI	SAI	DESCRIPCION	CANT.	PRECIO UNITARIO	IMPORTE TOTAL SIN IVA
22	BAJA CALIFORNIA	51200206	20040	515.619.1337.00.01	MESA BAJA DE 180 CM CON CUBIERTA DE ACERO INOXIDABLE.	1	$16,000.00	$16,000.00
							Subtotal	$16,000.00
							I.V.A.	$2,560.00
							Total	$18,560.00

Nombre: EDVAG CONCEPTOS COMERCIALES SA DE CV
No. de Contrato: 050GYR040T00224-015-00

PARTIDA	DESTINO	CUCOP	PREI	SAI	DESCRIPCION	CANT.	PRECIO UNITARIO	IMPORTE TOTAL SIN IVA
24	BAJA CALIFORNIA	51200272	20042	515.784.0111.00.01	REPISA ABATIBLE PARA TOMA DE MUESTRAS.	8	$3,136.00	$25,088.00
							Subtotal	$25,088.00
							I.V.A.	$4,014.08
							Total	$29,102.08

GOBIERNO DE MÉXICO | IMSS

DIRECCIÓN DE ADMINISTRACIÓN
Unidad de Adquisiciones
Coordinación de Adquisición de Bienes y Contratación de Servicios
Coordinación Técnica de Adquisición de Bienes de Inversión y Activos
División de Equipo y Mobiliario Médico

ACTA DE FALLO

LICITACIÓN PÚBLICA INTERNACIONAL ELECTRÓNICA BAJO COBERTURA DE TRATADOS DE LIBRE COMERCIO QUE CONTENGA CAPÍTULO DE COMPRAS GUBERNAMENTALES
NÚMERO DE IDENTIFICACIÓN EN COMPRANET: LA-50-GYR-050GYR040-T-2-2024

PROGRAMA "MOBILIARIO MÉDICO Y DE LABORATORIO PARA HOSPITALES PRIORITARIOS"

Nombre: ERGONOMIA PRODUCTIVIDAD SA DE CV
No. de Contrato: 050GYR040T00224-016-00

PARTIDA	DESTINO	CUCOP	PREI	SAI	DESCRIPCION	CANT.	PRECIO UNITARIO	IMPORTE TOTAL SIN IVA
26	BAJA CALIFORNIA	51100273	20045	515.957.0322.00.01	VITRINA DE 75 CM CONTRA MURO.	1	$4,391.00	$4,391.00
							Subtotal	$4,391.00
							I.V.A.	$702.56
							Total	$5,093.56

Nombre: META SUMINISTROS MEDICOS SA DE CV
No. de Contrato: 050GYR040T00224-017-00

PARTIDA	DESTINO	CUCOP	PREI	SAI	DESCRIPCION	CANT.	PRECIO UNITARIO	IMPORTE TOTAL SIN IVA
27	BAJA CALIFORNIA	51100274	20046	515.957.0337.00.01	VITRINA DE 90 CM CONTRA MURO CON LLAVES.	99	$1,670.00	$165,330.00
							Subtotal	$165,330.00
							I.V.A.	$26,452.80
							Total	$191,782.80

Nombre: META SUMINISTROS MEDICOS SA DE CV
No. de Contrato: 050GYR040T00224-018-00

PARTIDA	DESTINO	CUCOP	PREI	SAI	DESCRIPCION	CANT.	PRECIO UNITARIO	IMPORTE TOTAL SIN IVA
28	BAJA CALIFORNIA	51100257	20120	513.060.0065.00.01	ANAQUEL GUARDA COMODOS.	16	$4,460.00	$71,360.00
							Subtotal	$71,360.00
							I.V.A.	$11,417.60
							Total	$82,777.60

ANEXOS
DIVISIÓN DE CONTRATOS

ACTA DE FALLO

LICITACIÓN PÚBLICA INTERNACIONAL ELECTRÓNICA BAJO COBERTURA DE TRATADOS DE LIBRE COMERCIO QUE CONTENGA CAPÍTULO DE COMPRAS GUBERNAMENTALES
NÚMERO DE IDENTIFICACIÓN EN COMPRANET: LA-50-GYR-050GYR040-T-2-2024

PROGRAMA "MOBILIARIO MÉDICO Y DE LABORATORIO PARA HOSPITALES PRIORITARIOS"

Nombre: INVITRO DIAGNOSTICS MEXICO SA DE CV
No. de Contrato: 050GYR040T00224-019-00

PARTIDA	DESTINO	CUCOP	PREI	SAI	DESCRIPCION	CANT.	PRECIO UNITARIO	IMPORTE TOTAL SIN IVA
31	BAJA CALIFORNIA	51200038	20124	513.108.0363.00.01	BANCO GIRATORIO CON RESPALDO DE ACERO INOXIDABLE.	40	$2,950.00	$118,000.00
							Subtotal	$118,000.00
							I.V.A.	$18,880.00
							Total	$136,880.00

Nombre: SERPROF BIOMED SA DE CV
No. de Contrato: 050GYR040T00224-020-00

PARTIDA	DESTINO	CUCOP	PREI	SAI	DESCRIPCION	CANT.	PRECIO UNITARIO	IMPORTE TOTAL SIN IVA
32	BAJA CALIFORNIA	51200039	20125	513.108.0378.00.01	BANCO GIRATORIO DE ACERO INOXIDABLE.	133	$1,146.67	$152,507.11
							Subtotal	$152,507.11
							I.V.A.	$24,401.14
							Total	$176,908.25

Nombre: INFRAESTRUCTURA HOSPITALARIA PROEMSA SA DE CV
No. de Contrato: 050GYR040T00224-021-00

PARTIDA	DESTINO	CUCOP	PREI	SAI	DESCRIPCION	CANT.	PRECIO UNITARIO	IMPORTE TOTAL SIN IVA
33	BAJA CALIFORNIA	53200451	20126	513.113.0299.00.01	BANDEJA.	1	$771.00	$771.00
							Subtotal	$771.00
							I.V.A.	$123.36
							Total	$894.36

GOBIERNO DE MÉXICO | IMSS

DIRECCIÓN DE ADMINISTRACIÓN
Unidad de Adquisiciones
Coordinación de Adquisición de Bienes y Contratación de Servicios
Coordinación Técnica de Adquisición de Bienes de Inversión y Activos
División de Equipo y Mobiliario Médico

ACTA DE FALLO

LICITACIÓN PÚBLICA INTERNACIONAL ELECTRÓNICA BAJO COBERTURA DE TRATADOS DE LIBRE COMERCIO QUE CONTENGA CAPÍTULO DE COMPRAS GUBERNAMENTALES
NÚMERO DE IDENTIFICACIÓN EN COMPRANET: LA-50-GYR-050GYR040-T-2-2024

PROGRAMA "MOBILIARIO MÉDICO Y DE LABORATORIO PARA HOSPITALES PRIORITARIOS"

Nombre: SERPROF BIOMED SA DE CV
No. de Contrato: 050GYR040T00224-022-00

PARTIDA	DESTINO	CUCOP	PREI	SAI	DESCRIPCION	CANT.	PRECIO UNITARIO	IMPORTE TOTAL SIN IVA
35	BAJA CALIFORNIA	53106556	20128	513.130.0422.00.01	BASCULA CON ESTADIMETRO.	57	$5,693.33	$324,519.81
							Subtotal	$324,519.81
							I.V.A.	$51,923.17
							Total	$376,442.98

Nombre: EDVAG CONCEPTOS COMERCIALES SA DE CV
No. de Contrato: 050GYR040T00224-023-00

PARTIDA	DESTINO	CUCOP	PREI	SAI	DESCRIPCION	CANT.	PRECIO UNITARIO	IMPORTE TOTAL SIN IVA
36	BAJA CALIFORNIA	53106560	20130	513.130.0449.00.01	BASCULA PARA BEBE	7	$7,040.00	$49,280.00
							Subtotal	$49,280.00
							I.V.A.	$7,884.80
							Total	$57,164.80

Nombre: SERPROF BIOMED SA DE CV
No. de Contrato: 050GYR040T00224-024-00

PARTIDA	DESTINO	CUCOP	PREI	SAI	DESCRIPCION	CANT.	PRECIO UNITARIO	IMPORTE TOTAL SIN IVA
37	BAJA CALIFORNIA	51200047	20133	513.143.0148.00.01	BURO.	199	$1,053.33	$209,612.67
							Subtotal	$209,612.67
							I.V.A.	$33,538.03
							Total	$243,150.70

ACTA DE FALLO

LICITACIÓN PÚBLICA INTERNACIONAL ELECTRÓNICA BAJO COBERTURA DE TRATADOS DE LIBRE COMERCIO QUE CONTENGA CAPÍTULO DE COMPRAS GUBERNAMENTALES
NÚMERO DE IDENTIFICACIÓN EN COMPRANET: LA-50-GYR-050GYR040-T-2-2024

PROGRAMA "MOBILIARIO MÉDICO Y DE LABORATORIO PARA HOSPITALES PRIORITARIOS"

Nombre: EDVAG CONCEPTOS COMERCIALES SA DE CV
No. de Contrato: 050GYR040T00224-025-00

PARTIDA	DESTINO	CUCOP	PREI	SAI	DESCRIPCION	CANT.	PRECIO UNITARIO	IMPORTE TOTAL SIN IVA
38	BAJA CALIFORNIA	51200049	20134	513.164.3374.00.01	CAMA INDIVIDUAL METÁLICA.	2	$4,000.00	$8,000.00
							Subtotal	$8,000.00
							I.V.A.	$1,280.00
							Total	$9,280.00

Nombre: SERPROF BIOMED SA DE CV
No. de Contrato: 050GYR040T00224-026-00

PARTIDA	DESTINO	CUCOP	PREI	SAI	DESCRIPCION	CANT.	PRECIO UNITARIO	IMPORTE TOTAL SIN IVA
39	BAJA CALIFORNIA	53106573	20136	513.191.0862.00.01	CARRO PARA CURACIONES.	4	$4,933.33	$19,733.32
							Subtotal	$19,733.32
							I.V.A.	$3,157.33
							Total	$22,890.65

Nombre: SERPROF BIOMED SA DE CV
No. de Contrato: 050GYR040T00224-027-00

PARTIDA	DESTINO	CUCOP	PREI	SAI	DESCRIPCION	CANT.	PRECIO UNITARIO	IMPORTE TOTAL SIN IVA
40	BAJA CALIFORNIA	53106576	20137	513.191.0877.00.01	CARRO PARA MEDICAMENTOS.	21	$4,933.33	$103,599.93
							Subtotal	$103,599.93
							I.V.A.	$16,575.99
							Total	$120,175.92

Durango 291, Piso 11, Col. Roma Norte, Alcaldía Cuauhtémoc, C. P. 06700, Ciudad de México.
Tel. 55 5726 1700, Ext. 14925 www.imss.gob.mx

2024 Felipe Carrillo PUERTO

GOBIERNO DE MÉXICO | IMSS

DIRECCIÓN DE ADMINISTRACIÓN
Unidad de Adquisiciones
Coordinación de Adquisición de Bienes y Contratación de Servicios
Coordinación Técnica de Adquisición de Bienes de Inversión y Activos
División de Equipo y Mobiliario Médico

ACTA DE FALLO

LICITACIÓN PÚBLICA INTERNACIONAL ELECTRÓNICA BAJO COBERTURA DE TRATADOS DE LIBRE COMERCIO QUE CONTENGA CAPÍTULO DE COMPRAS GUBERNAMENTALES
NÚMERO DE IDENTIFICACIÓN EN COMPRANET: LA-50-GYR-050GYR040-T-2-2024

PROGRAMA "MOBILIARIO MÉDICO Y DE LABORATORIO PARA HOSPITALES PRIORITARIOS"

Nombre: EDVAG CONCEPTOS COMERCIALES SA DE CV
No. de Contrato: 050GYR040T00224-028-00

PARTIDA	DESTINO	CUCOP	PREI	SAI	DESCRIPCION	CANT.	PRECIO UNITARIO	IMPORTE TOTAL SIN IVA
41	BAJA CALIFORNIA	51200053	20138	513.191.0887.00.01	CARRO PARA ROPA LIMPIA.	2	$12,352.00	$24,704.00
							Subtotal	$24,704.00
							I.V.A.	$3,952.64
							Total	$28,656.64

Nombre: SERPROF BIOMED SA DE CV
No. de Contrato: 050GYR040T00224-029-00

PARTIDA	DESTINO	CUCOP	PREI	SAI	DESCRIPCION	CANT.	PRECIO UNITARIO	IMPORTE TOTAL SIN IVA
42	BAJA CALIFORNIA	53106577	20140	513.191.0903.00.01	CARRO PORTAEXPEDIENTES.	14	$8,266.67	$115,733.38
							Subtotal	$115,733.38
							I.V.A.	$18,517.34
							Total	$134,250.72

Nombre: INFRAESTRUCTURA HOSPITALARIA PROEMSA SA DE CV
No. de Contrato: 050GYR040T00224-030-00

PARTIDA	DESTINO	CUCOP	PREI	SAI	DESCRIPCION	CANT.	PRECIO UNITARIO	IMPORTE TOTAL SIN IVA
43	BAJA CALIFORNIA	53106578	20142	513.209.0061.00.01	CEPILLERA PARA USO QUIRÚRGICO.	67	$570.00	$38,190.00
							Subtotal	$38,190.00
							I.V.A.	$6,110.40
							Total	$44,300.40

Durango 291, Piso 11, Col. Roma Norte, Alcaldía Cuauhtémoc, C. P. 06700, Ciudad de México.
Tel. 55 5726 1700, Ext. 14925 www.imss.gob.mx

2024 Felipe Carrillo PUERTO

ANEXOS
DIVISIÓN DE CONTRATOS

ACTA DE FALLO

LICITACIÓN PÚBLICA INTERNACIONAL ELECTRÓNICA BAJO COBERTURA DE TRATADOS DE LIBRE COMERCIO QUE CONTENGA CAPÍTULO DE COMPRAS GUBERNAMENTALES
NÚMERO DE IDENTIFICACIÓN EN COMPRANET: LA-50-GYR-050GYR040-T-2-2024

PROGRAMA "MOBILIARIO MÉDICO Y DE LABORATORIO PARA HOSPITALES PRIORITARIOS"

Nombre: INFRAESTRUCTURA HOSPITALARIA PROEMSA SA DE CV
No. de Contrato: 050GYR040T00224-031-00

PARTIDA	DESTINO	CUCOP	PREI	SAI	DESCRIPCION	CANT.	PRECIO UNITARIO	IMPORTE TOTAL SIN IVA
44	BAJA CALIFORNIA	53200453	20143	513.227.0176.00.01	CHAROLA CON TAPA PARA INSTRUMENTAL.	1	$612.00	$612.00
							Subtotal	$612.00
							I.V.A.	$97.92
							Total	$709.92

Nombre: INFRAESTRUCTURA HOSPITALARIA PROEMSA SA DE CV
No. de Contrato: 050GYR040T00224-032-00

PARTIDA	DESTINO	CUCOP	PREI	SAI	DESCRIPCION	CANT.	PRECIO UNITARIO	IMPORTE TOTAL SIN IVA
45	BAJA CALIFORNIA	53200456	20145	513.245.0113.00.01	COMODO PARA ADULTOS.	327	$738.00	$241,326.00
							Subtotal	$241,326.00
							I.V.A.	$38,612.16
							Total	$279,938.16

Nombre: SERPROF BIOMED SA DE CV
No. de Contrato: 050GYR040T00224-033-00

PARTIDA	DESTINO	CUCOP	PREI	SAI	DESCRIPCION	CANT.	PRECIO UNITARIO	IMPORTE TOTAL SIN IVA
46	BAJA CALIFORNIA	53200457	20146	513.245.0126.00.01	COMODO PARA MENORES.	28	$800.00	$22,400.00
							Subtotal	$22,400.00
							I.V.A.	$3,584.00
							Total	$25,984.00

Durango 291, Piso 11, Col. Roma Norte, Alcaldía Cuauhtémoc, C. P. 06700, Ciudad de México
Tel. 55 5726 1700, Ext. 14925 www.imss.gob.mx

2024 Felipe Carrillo PUERTO

GOBIERNO DE MÉXICO | IMSS

DIRECCIÓN DE ADMINISTRACIÓN
Unidad de Adquisiciones
Coordinación de Adquisición de Bienes y Contratación de Servicios
Coordinación Técnica de Adquisición de Bienes de Inversión y Activos
División de Equipo y Mobiliario Médico

ACTA DE FALLO

LICITACIÓN PÚBLICA INTERNACIONAL ELECTRÓNICA BAJO COBERTURA DE TRATADOS DE LIBRE COMERCIO QUE CONTENGA CAPÍTULO DE COMPRAS GUBERNAMENTALES
NÚMERO DE IDENTIFICACIÓN EN COMPRANET: LA-50-GYR-050GYR040-T-2-2024

PROGRAMA "MOBILIARIO MÉDICO Y DE LABORATORIO PARA HOSPITALES PRIORITARIOS"

Nombre: INFRAESTRUCTURA HOSPITALARIA PROEMSA SA DE CV
No. de Contrato: 050GYR040T00224-034-00

PARTIDA	DESTINO	CUCOP	PREI	SAI	DESCRIPCION	CANT.	PRECIO UNITARIO	IMPORTE TOTAL SIN IVA
47	BAJA CALIFORNIA	51200057	20147	513.254.0113.00.01	CUBETA DE ACERO INOXIDABLE CON PORTA CUBETA RODABLE.	281	$1,109.70	$311,825.70
							Subtotal	$311,825.70
							I.V.A.	$49,892.11
							Total	$361,717.81

Nombre: TECNOLOGIA INTEGRAL PERSONALIZABLE SA DE CV
No. de Contrato: 050GYR040T00224-035-00

PARTIDA	DESTINO	CUCOP	PREI	SAI	DESCRIPCION	CANT.	PRECIO UNITARIO	IMPORTE TOTAL SIN IVA
48	BAJA CALIFORNIA	51200060	20148	513.352.0111.00.01	ESCALERILLA DE DOS PELDAÑOS.	430	$994.00	$427,420.00
							Subtotal	$427,420.00
							I.V.A.	$68,387.20
							Total	$495,807.20

Nombre: INFRAESTRUCTURA HOSPITALARIA PROEMSA SA DE CV
No. de Contrato: 050GYR040T00224-036-00

PARTIDA	DESTINO	CUCOP	PREI	SAI	DESCRIPCION	CANT.	PRECIO UNITARIO	IMPORTE TOTAL SIN IVA
49	BAJA CALIFORNIA	51100261	20149	513.360.0066.00.01	ESTANTE GUARDA ESTERIL DE 90 CM.	96	$5,662.56	$543,605.76
							Subtotal	$543,605.76
							I.V.A.	$86,976.92
							Total	$630,582.68

Durango 291, Piso 11, Col. Roma Norte, Alcaldía Cuauhtémoc, C. P. 06700, Ciudad de México
Tel. 55 5726 1700, Ext. 14925 www.imss.gob.mx

2024 Felipe Carrillo PUERTO

ACTA DE FALLO

LICITACIÓN PÚBLICA INTERNACIONAL ELECTRÓNICA BAJO COBERTURA DE TRATADOS DE LIBRE COMERCIO QUE CONTENGA CAPÍTULO DE COMPRAS GUBERNAMENTALES
NÚMERO DE IDENTIFICACIÓN EN COMPRANET: LA-50-GYR-050GYR040-T-2-2024

PROGRAMA "MOBILIARIO MÉDICO Y DE LABORATORIO PARA HOSPITALES PRIORITARIOS"

Nombre: INFRAESTRUCTURA HOSPITALARIA PROEMSA SA DE CV
No. de Contrato: 050GYR040T00224-037-00

PARTIDA	DESTINO	CUCOP	PREI	SAI	DESCRIPCION	CANT.	PRECIO UNITARIO	IMPORTE TOTAL SIN IVA
50	BAJA CALIFORNIA	51100260	20151	513.360.0071.00.01	ESTANTE GUARDA ESTERIL DE 120 CM.	14	$6,396.52	$89,551.28
							Subtotal	$89,551.28
							I.V.A.	$14,328.20
							Total	$103,879.48

Nombre: SERPROF BIOMED SA DE CV
No. de Contrato: 050GYR040T00224-038-00

PARTIDA	DESTINO	CUCOP	PREI	SAI	DESCRIPCION	CANT.	PRECIO UNITARIO	IMPORTE TOTAL SIN IVA
52	BAJA CALIFORNIA	51200062	20153	513.546.0061.00.01	JABONERA DE PEDAL	22	$7,733.33	$170,133.26
							Subtotal	$170,133.26
							I.V.A.	$27,221.32
							Total	$197,354.58

Nombre: EDVAG CONCEPTOS COMERCIALES SA DE CV
No. de Contrato: 050GYR040T00224-039-00

PARTIDA	DESTINO	CUCOP	PREI	SAI	DESCRIPCION	CANT.	PRECIO UNITARIO	IMPORTE TOTAL SIN IVA
53	BAJA CALIFORNIA	51200064	20154	513.567.0111.00.01	LAMPARA DE LUZ INTENSA	16	$11,200.00	$179,200.00
							Subtotal	$179,200.00
							I.V.A.	$28,672.00
							Total	$207,872.00

GOBIERNO DE MÉXICO | IMSS

DIRECCIÓN DE ADMINISTRACIÓN
Unidad de Adquisiciones
Coordinación de Adquisición de Bienes y Contratación de Servicios
Coordinación Técnica de Adquisición de Bienes de Inversión y Activos
División de Equipo y Mobiliario Médico

ACTA DE FALLO

LICITACIÓN PÚBLICA INTERNACIONAL ELECTRÓNICA BAJO COBERTURA DE TRATADOS DE LIBRE COMERCIO QUE CONTENGA CAPÍTULO DE COMPRAS GUBERNAMENTALES
NÚMERO DE IDENTIFICACIÓN EN COMPRANET: LA-50-GYR-050GYR040-T-2-2024

PROGRAMA "MOBILIARIO MÉDICO Y DE LABORATORIO PARA HOSPITALES PRIORITARIOS"

Nombre: SERPROF BIOMED SA DE CV
No. de Contrato: 050GYR040T00224-040-00

PARTIDA	DESTINO	CUCOP	PREI	SAI	DESCRIPCION	CANT.	PRECIO UNITARIO	IMPORTE TOTAL SIN IVA
54	BAJA CALIFORNIA	51200065	20155	513.567.0128.00.01	LAMPARA DE PIE, RODABLE.	7	$1,733.33	$12,133.31
							Subtotal	$12,133.31
							I.V.A.	$1,941.33
							Total	$14,074.64

Nombre: SERPROF BIOMED SA DE CV
No. de Contrato: 050GYR040T00224-041-00

PARTIDA	DESTINO	CUCOP	PREI	SAI	DESCRIPCION	CANT.	PRECIO UNITARIO	IMPORTE TOTAL SIN IVA
64	BAJA CALIFORNIA	51200110	20178	513.621.2732.00.01	MESA CARRO ANESTESIOLOGO DE 70 CM.	11	$6,133.33	$67,466.63
							Subtotal	$67,466.63
							I.V.A.	$10,794.66
							Total	$78,261.29

Nombre: MUEBLES LA FORJA DE JUAN ESCOBAR SA DE CV
No. de Contrato: 050GYR040T00224-042-00

PARTIDA	DESTINO	CUCOP	PREI	SAI	DESCRIPCION	CANT.	PRECIO UNITARIO	IMPORTE TOTAL SIN IVA
66	BAJA CALIFORNIA	51200128	20181	513.621.2762.00.01	MESA DE 180 CM PARA ENSAMBLE CON REPISA INTERMEDIA	2	$25,000.00	$50,000.00
							Subtotal	$50,000.00
							I.V.A.	$8,000.00
							Total	$58,000.00

ANEXOS
DIVISIÓN DE CONTRATOS

ACTA DE FALLO

LICITACIÓN PÚBLICA INTERNACIONAL ELECTRÓNICA BAJO COBERTURA DE TRATADOS DE LIBRE COMERCIO QUE CONTENGA CAPÍTULO DE COMPRAS GUBERNAMENTALES
NÚMERO DE IDENTIFICACIÓN EN COMPRANET: LA-50-GYR-050GYR040-T-2-2024

PROGRAMA "MOBILIARIO MÉDICO Y DE LABORATORIO PARA HOSPITALES PRIORITARIOS"

Nombre: SERPROF BIOMED SA DE CV
No. de Contrato: 050GYR040T00224-043-00

PARTIDA	DESTINO	CUCOP	PREI	SAI	DESCRIPCION	CANT.	PRECIO UNITARIO	IMPORTE TOTAL SIN IVA
67	BAJA CALIFORNIA	51200137	20183	513.621.2786.00.01	MESA MAYO.	130	$1,980.00	$257,400.00
							Subtotal	$257,400.00
							I.V.A.	$41,184.00
							Total	$298,584.00

Nombre: MUEBLES LA FORJA DE JUAN ESCOBAR SA DE CV
No. de Contrato: 050GYR040T00224-044-00

PARTIDA	DESTINO	CUCOP	PREI	SAI	DESCRIPCION	CANT.	PRECIO UNITARIO	IMPORTE TOTAL SIN IVA
68	BAJA CALIFORNIA	53106581	20184	513.621.2792.00.01	MESA PARA EXPLORACIÓN PEDIÁTRICA.	2	$9,300.00	$18,600.00
							Subtotal	$18,600.00
							I.V.A.	$2,976.00
							Total	$21,576.00

Nombre: SERPROF BIOMED SA DE CV
No. de Contrato: 050GYR040T00224-045-00

PARTIDA	DESTINO	CUCOP	PREI	SAI	DESCRIPCION	CANT.	PRECIO UNITARIO	IMPORTE TOTAL SIN IVA
69	BAJA CALIFORNIA	53106582	20185	513.621.2804.00.01	MESA PARA INSTRUMENTAL QUIRÚRGICO.	12	$3,933.33	$47,199.96
							Subtotal	$47,199.96
							I.V.A.	$7,551.99
							Total	$54,751.95

GOBIERNO DE MÉXICO | IMSS

DIRECCIÓN DE ADMINISTRACIÓN
Unidad de Adquisiciones
Coordinación de Adquisición de Bienes y Contratación de Servicios
Coordinación Técnica de Adquisición de Bienes de Inversión y Activos
División de Equipo y Mobiliario Médico

ACTA DE FALLO

LICITACIÓN PÚBLICA INTERNACIONAL ELECTRÓNICA BAJO COBERTURA DE TRATADOS DE LIBRE COMERCIO QUE CONTENGA CAPÍTULO DE COMPRAS GUBERNAMENTALES
NÚMERO DE IDENTIFICACIÓN EN COMPRANET: LA-50-GYR-050GYR040-T-2-2024

PROGRAMA "MOBILIARIO MÉDICO Y DE LABORATORIO PARA HOSPITALES PRIORITARIOS"

Nombre: SERPROF BIOMED SA DE CV
No. de Contrato: 050GYR040T00224-046-00

PARTIDA	DESTINO	CUCOP	PREI	SAI	DESCRIPCION	CANT.	PRECIO UNITARIO	IMPORTE TOTAL SIN IVA
70	BAJA CALIFORNIA	53106583	20186	513.621.2813.00.01	MESA PARA REHIDRATACIÓN.	6	$4,913.33	$29,479.98
							Subtotal	$29,479.98
							I.V.A.	$4,716.80
							Total	$34,196.78

Nombre: SERPROF BIOMED SA DE CV
No. de Contrato: 050GYR040T00224-047-00

PARTIDA	DESTINO	CUCOP	PREI	SAI	DESCRIPCION	CANT.	PRECIO UNITARIO	IMPORTE TOTAL SIN IVA
71	BAJA CALIFORNIA	51200139	20187	513.621.2826.00.01	MESA PASTEUR.	119	$2,398.67	$285,441.73
							Subtotal	$285,441.73
							I.V.A.	$45,670.68
							Total	$331,112.41

Nombre: SERPROF BIOMED SA DE CV
No. de Contrato: 050GYR040T00224-048-00

PARTIDA	DESTINO	CUCOP	PREI	SAI	DESCRIPCION	CANT.	PRECIO UNITARIO	IMPORTE TOTAL SIN IVA
72	BAJA CALIFORNIA	51200141	20189	513.621.2847.00.01	MESA PUENTE.	214	$1,466.67	$313,867.38
							Subtotal	$313,867.38
							I.V.A.	$50,218.78
							Total	$364,086.16

ACTA DE FALLO

LICITACIÓN PÚBLICA INTERNACIONAL ELECTRÓNICA BAJO COBERTURA DE TRATADOS DE LIBRE COMERCIO QUE CONTENGA CAPÍTULO DE COMPRAS GUBERNAMENTALES
NÚMERO DE IDENTIFICACIÓN EN COMPRANET: LA-50-GYR-050GYR040-T-2-2024

PROGRAMA "MOBILIARIO MÉDICO Y DE LABORATORIO PARA HOSPITALES PRIORITARIOS"

Nombre: SERPROF BIOMED SA DE CV
No. de Contrato: 050GYR040T00224-049-00

PARTIDA	DESTINO	CUCOP	PREI	SAI	DESCRIPCION	CANT.	PRECIO UNITARIO	IMPORTE TOTAL SIN IVA
74	BAJA CALIFORNIA	51200143	20191	513.621.2865.00.01	MESA RINON.	24	$4,106.67	$98,560.08
							Subtotal	$98,560.08
							I.V.A.	$15,769.61
							Total	$114,329.69

Nombre: IMPULSORA DE CONSULTORIA E INGENIERIA MEXICANA SA DE CV
No. de Contrato: 050GYR040T00224-050-00

PARTIDA	DESTINO	CUCOP	PREI	SAI	DESCRIPCION	CANT.	PRECIO UNITARIO	IMPORTE TOTAL SIN IVA
75	BAJA CALIFORNIA	51100262	20192	513.771.0438.00.01	REPISA DE 120 CM CONTRA MURO.	5	$3,886.32	$19,431.60
							Subtotal	$19,431.60
							I.V.A.	$3,109.06
							Total	$22,540.66

Nombre: MUEBLES LA FORJA DE JUAN ESCOBAR SA DE CV
No. de Contrato: 050GYR040T00224-051-00

PARTIDA	DESTINO	CUCOP	PREI	SAI	DESCRIPCION	CANT.	PRECIO UNITARIO	IMPORTE TOTAL SIN IVA
76	BAJA CALIFORNIA	51100264	20194	513.771.0456.00.01	REPISA DE 180 CM CONTRA MURO.	1	$6,000.00	$6,000.00
							Subtotal	$6,000.00
							I.V.A.	$960.00
							Total	$6,960.00

Durango 291, Piso 1, Col. Roma Norte, Alcaldía Cuauhtémoc, C. P. 06700, Ciudad de México
Tel. 55 5726 1900, Ext. 14625 www.imss.gob.mx

2024 Felipe Carrillo PUERTO

GOBIERNO DE MÉXICO | IMSS

DIRECCIÓN DE ADMINISTRACIÓN
Unidad de Adquisiciones
Coordinación de Adquisición de Bienes y Contratación de Servicios
Coordinación Técnica de Adquisición de Bienes de Inversión y Activos
División de Equipo y Mobiliario Médico

ACTA DE FALLO

LICITACIÓN PÚBLICA INTERNACIONAL ELECTRÓNICA BAJO COBERTURA DE TRATADOS DE LIBRE COMERCIO QUE CONTENGA CAPÍTULO DE COMPRAS GUBERNAMENTALES
NÚMERO DE IDENTIFICACIÓN EN COMPRANET: LA-50-GYR-050GYR040-T-2-2024

PROGRAMA "MOBILIARIO MÉDICO Y DE LABORATORIO PARA HOSPITALES PRIORITARIOS"

Nombre: META SUMINISTROS MEDICOS SA DE CV
No. de Contrato: 050GYR040T00224-052-00

PARTIDA	DESTINO	CUCOP	PREI	SAI	DESCRIPCION	CANT.	PRECIO UNITARIO	IMPORTE TOTAL SIN IVA
77	BAJA CALIFORNIA	51200154	20195	513.783.0075.00.01	RIEL PORTAVENOCLISIS.	483	$476.00	$229,908.00
							Subtotal	$229,908.00
							I.V.A.	$36,785.28
							Total	$266,693.28

Nombre: SERPROF BIOMED SA DE CV
No. de Contrato: 050GYR040T00224-053-00

PARTIDA	DESTINO	CUCOP	PREI	SAI	DESCRIPCION	CANT.	PRECIO UNITARIO	IMPORTE TOTAL SIN IVA
78	BAJA CALIFORNIA	53200459	20196	513.790.0089.00.01	RINON DE ACERO INOXIDABLE DE 250 ML.	10	$101.33	$1,013.30
							Subtotal	$1,013.30
							I.V.A.	$162.13
							Total	$1,175.43

Nombre: SERPROF BIOMED SA DE CV
No. de Contrato: 050GYR040T00224-054-00

PARTIDA	DESTINO	CUCOP	PREI	SAI	DESCRIPCION	CANT.	PRECIO UNITARIO	IMPORTE TOTAL SIN IVA
79	BAJA CALIFORNIA	53200461	20197	513.790.0091.00.01	RINON DE ACERO INOXIDABLE DE 500 ML.	126	$126.67	$15,960.42
							Subtotal	$15,960.42
							I.V.A.	$2,553.67
							Total	$18,514.09

Durango 291, Piso 1, Col. Roma Norte, Alcaldía Cuauhtémoc, C. P. 06700, Ciudad de México
Tel. 55 5726 1900, Ext. 14625 www.imss.gob.mx

2024 Felipe Carrillo PUERTO

ANEXOS
DIVISIÓN DE CONTRATOS

ACTA DE FALLO

LICITACIÓN PÚBLICA INTERNACIONAL ELECTRÓNICA BAJO COBERTURA DE TRATADOS DE LIBRE COMERCIO QUE CONTENGA CAPÍTULO DE COMPRAS GUBERNAMENTALES
NÚMERO DE IDENTIFICACIÓN EN COMPRANET: LA-50-GYR-050GYR040-T-2-2024

PROGRAMA "MOBILIARIO MÉDICO Y DE LABORATORIO PARA HOSPITALES PRIORITARIOS"

Nombre: SERPROF BIOMED SA DE CV
No. de Contrato: 050GYR040T00224-055-00

PARTIDA	DESTINO	CUCOP	PREI	SAI	DESCRIPCION	CANT.	PRECIO UNITARIO	IMPORTE TOTAL SIN IVA
80	BAJA CALIFORNIA	53106585	20198	513.810.0298.00.01	SILLA DE RUEDAS CON DESCANSAPIES.	41	$3,600.00	$147,600.00
							Subtotal	$147,600.00
							I.V.A.	$23,616.00
							Total	$171,216.00

Nombre: SERPROF BIOMED SA DE CV
No. de Contrato: 050GYR040T00224-056-00

PARTIDA	DESTINO	CUCOP	PREI	SAI	DESCRIPCION	CANT.	PRECIO UNITARIO	IMPORTE TOTAL SIN IVA
81	BAJA CALIFORNIA	53200465	20199	513.950.0122.00.01	VASO PARA MEDICAMENTOS DE 30 CM CUBICOS.	188	$100.00	$18,800.00
							Subtotal	$18,800.00
							I.V.A.	$3,008.00
							Total	$21,808.00

Nombre: INFRAESTRUCTURA HOSPITALARIA PROEMSA SA DE CV
No. de Contrato: 050GYR040T00224-057-00

PARTIDA	DESTINO	CUCOP	PREI	SAI	DESCRIPCION	CANT.	PRECIO UNITARIO	IMPORTE TOTAL SIN IVA
82	BAJA CALIFORNIA	53200463	20200	513.950.0137.00.01	VASO PARA MEDICAMENTOS DE 140 CM CUBICOS.	4	$223.50	$894.00
							Subtotal	$894.00
							I.V.A.	$143.04
							Total	$1,037.04

GOBIERNO DE MÉXICO | IMSS

DIRECCIÓN DE ADMINISTRACIÓN
Unidad de Adquisiciones
Coordinación de Adquisición de Bienes y Contratación de Servicios
Coordinación Técnica de Adquisición de Bienes de Inversión y Activos
División de Equipo y Mobiliario Médico

ACTA DE FALLO

LICITACIÓN PÚBLICA INTERNACIONAL ELECTRÓNICA BAJO COBERTURA DE TRATADOS DE LIBRE COMERCIO QUE CONTENGA CAPÍTULO DE COMPRAS GUBERNAMENTALES
NÚMERO DE IDENTIFICACIÓN EN COMPRANET: LA-50-GYR-050GYR040-T-2-2024

PROGRAMA "MOBILIARIO MÉDICO Y DE LABORATORIO PARA HOSPITALES PRIORITARIOS"

Nombre: INFRAESTRUCTURA HOSPITALARIA PROEMSA SA DE CV
No. de Contrato: 050GYR040T00224-058-00

PARTIDA	DESTINO	CUCOP	PREI	SAI	DESCRIPCION	CANT.	PRECIO UNITARIO	IMPORTE TOTAL SIN IVA
83	BAJA CALIFORNIA	53200462	20201	513.950.0149.00.01	VASO CON TAPA DE UN LITRO.	2	$481.80	$963.60
							Subtotal	$963.60
							I.V.A.	$154.18
							Total	$1,117.78

Nombre: SERPROF BIOMED SA DE CV
No. de Contrato: 050GYR040T00224-059-00

PARTIDA	DESTINO	CUCOP	PREI	SAI	DESCRIPCION	CANT.	PRECIO UNITARIO	IMPORTE TOTAL SIN IVA
84	BAJA CALIFORNIA	51200041	20202	513.123.0266.00.01	BANQUETA DE ALTURA.	22	$453.33	$9,973.26
							Subtotal	$9,973.26
							I.V.A.	$1,595.72
							Total	$11,568.98

Nombre: EDVAG CONCEPTOS COMERCIALES SA DE CV
No. de Contrato: 050GYR040T00224-060-00

PARTIDA	DESTINO	CUCOP	PREI	SAI	DESCRIPCION	CANT.	PRECIO UNITARIO	IMPORTE TOTAL SIN IVA
85	BAJA CALIFORNIA	51200059	20203	513.219.0042.00.01	DIVAN (CHAISE LONGUE).	16	$7,040.00	$112,640.00
							Subtotal	$112,640.00
							I.V.A.	$18,022.40
							Total	$130,662.40

ACTA DE FALLO

LICITACIÓN PÚBLICA INTERNACIONAL ELECTRÓNICA BAJO COBERTURA DE TRATADOS DE LIBRE COMERCIO QUE CONTENGA CAPÍTULO DE COMPRAS GUBERNAMENTALES
NÚMERO DE IDENTIFICACIÓN EN COMPRANET: LA-50-GYR-050GYR040-T-2-2024

PROGRAMA "MOBILIARIO MÉDICO Y DE LABORATORIO PARA HOSPITALES PRIORITARIOS"

Nombre: EDVAG CONCEPTOS COMERCIALES SA DE CV
No. de Contrato: 050GYR040T00224-061-00

PARTIDA	DESTINO	CUCOP	PREI	SAI	DESCRIPCION	CANT.	PRECIO UNITARIO	IMPORTE TOTAL SIN IVA
86	BAJA CALIFORNIA	51200074	20204	513.560.0023.00.01	LITERAS METALICAS.	24	$7,040.00	$168,960.00
							Subtotal	$168,960.00
							I.V.A.	$27,033.60
							Total	$195,993.60

Nombre: SERPROF BIOMED SA DE CV
No. de Contrato: 050GYR040T00224-062-00

PARTIDA	DESTINO	CUCOP	PREI	SAI	DESCRIPCION	CANT.	PRECIO UNITARIO	IMPORTE TOTAL SIN IVA
87	BAJA CALIFORNIA	53200458	20205	513.635.0168.00.01	ORINAL PARA VARONES.	154	$366.67	$56,467.18
							Subtotal	$56,467.18
							I.V.A.	$9,034.75
							Total	$65,501.93

Nombre: INFRAESTRUCTURA HOSPITALARIA PROEMSA SA DE CV
No. de Contrato: 050GYR040T00224-063-00

PARTIDA	DESTINO	CUCOP	PREI	SAI	DESCRIPCION	CANT.	PRECIO UNITARIO	IMPORTE TOTAL SIN IVA
88	BAJA CALIFORNIA	51200153	20206	513.635.0173.00.01	PORTAVENOCLISIS RODABLE.	117	$1,004.59	$117,537.03
							Subtotal	$117,537.03
							I.V.A.	$18,805.92
							Total	$136,342.95

ACTA DE FALLO

LICITACIÓN PÚBLICA INTERNACIONAL ELECTRÓNICA BAJO COBERTURA DE TRATADOS DE LIBRE COMERCIO QUE CONTENGA CAPÍTULO DE COMPRAS GUBERNAMENTALES
NÚMERO DE IDENTIFICACIÓN EN COMPRANET: LA-50-GYR-050GYR040-T-2-2024

PROGRAMA "MOBILIARIO MÉDICO Y DE LABORATORIO PARA HOSPITALES PRIORITARIOS"

Nombre: SERPROF BIOMED SA DE CV
No. de Contrato: 050GYR040T00224-064-00

PARTIDA	DESTINO	CUCOP	PREI	SAI	DESCRIPCION	CANT.	PRECIO UNITARIO	IMPORTE TOTAL SIN IVA
89	BAJA CALIFORNIA	53106570	20212	513.263.0086.00.01	CARRO CUNA CON BASINET DE ACRILICO.	57	$4,333.33	$246,999.81
							Subtotal	$246,999.81
							I.V.A.	$39,519.97
							Total	$286,519.78

Nombre: EDVAG CONCEPTOS COMERCIALES SA DE CV
No. de Contrato: 050GYR040T00224-065-00

PARTIDA	DESTINO	CUCOP	PREI	SAI	DESCRIPCION	CANT.	PRECIO UNITARIO	IMPORTE TOTAL SIN IVA
90	BAJA CALIFORNIA	51200119	20302	513.621.3076.00.01	MESA DE 150 CM PARA ATENCIÓN AL RECIEN NACIDO.	2	$18,880.00	$37,760.00
							Subtotal	$37,760.00
							I.V.A.	$6,041.60
							Total	$43,801.60

Nombre: EDVAG CONCEPTOS COMERCIALES SA DE CV
No. de Contrato: 050GYR040T00224-066-00

PARTIDA	DESTINO	CUCOP	PREI	SAI	DESCRIPCION	CANT.	PRECIO UNITARIO	IMPORTE TOTAL SIN IVA
95	BAJA CALIFORNIA	53106572	20547	513.191.0934.00.01	CARRO PARA CURACIONES EN ABS.	102	$44,800.00	$4,569,600.00
							Subtotal	$4,569,600.00
							I.V.A.	$731,136.00
							Total	$5,300,736.00

ANEXOS
DIVISIÓN DE CONTRATOS

ACTA DE FALLO

LICITACIÓN PÚBLICA INTERNACIONAL ELECTRÓNICA BAJO COBERTURA DE TRATADOS DE LIBRE COMERCIO QUE CONTENGA CAPÍTULO DE COMPRAS GUBERNAMENTALES
NÚMERO DE IDENTIFICACIÓN EN COMPRANET: LA-50-GYR-050GYR040-T-2-2024
PROGRAMA "MOBILIARIO MÉDICO Y DE LABORATORIO PARA HOSPITALES PRIORITARIOS"

Nombre: SERPROF BIOMED SA DE CV
No. de Contrato: 050GYR040T00224-067-00

PARTIDA	DESTINO	CUCOP	PREI	SAI	DESCRIPCION	CANT.	PRECIO UNITARIO	IMPORTE TOTAL SIN IVA
96	BAJA CALIFORNIA	51200054	20549	513.191.0946.00.01	CARRO PARA ROPA SUCIA CON TAPA Y APERTURA DE PEDAL.	96	$6,933.33	$665,599.68
							Subtotal	$665,599.68
							I.V.A.	$106,495.95
							Total	$772,095.63

Nombre: EDVAG CONCEPTOS COMERCIALES SA DE CV
No. de Contrato: 050GYR040T00224-068-00

PARTIDA	DESTINO	CUCOP	PREI	SAI	DESCRIPCION	CANT.	PRECIO UNITARIO	IMPORTE TOTAL SIN IVA
101	BAJA CALIFORNIA	51200157	20597	513.964.0017.00.01	VESTIDOR CON ARMARIO PARA CONSULTORIO.	2	$43,200.00	$86,400.00
							Subtotal	$86,400.00
							I.V.A.	$13,824.00
							Total	$100,224.00

Nombre: META SUMINISTROS MEDICOS SA DE CV
No. de Contrato: 050GYR040T00224-069-00

PARTIDA	DESTINO	CUCOP	PREI	SAI	DESCRIPCION	CANT.	PRECIO UNITARIO	IMPORTE TOTAL SIN IVA
102	BAJA CALIFORNIA	51200235	20603	515.619.1697.00.01	MESA ALTA DE 90 CM CON RESPALDO, CAJON Y PUERTAS ABATIBLES.	41	$3,720.00	$152,520.00
							Subtotal	$152,520.00
							I.V.A.	$24,403.20
							Total	$176,923.20

GOBIERNO DE MÉXICO | IMSS

DIRECCIÓN DE ADMINISTRACIÓN
Unidad de Adquisiciones
Coordinación de Adquisición de Bienes y Contratación de Servicios
Coordinación Técnica de Adquisición de Bienes de Inversión y Activos
División de Equipo y Mobiliario Médico

ACTA DE FALLO

LICITACIÓN PÚBLICA INTERNACIONAL ELECTRÓNICA BAJO COBERTURA DE TRATADOS DE LIBRE COMERCIO QUE CONTENGA CAPÍTULO DE COMPRAS GUBERNAMENTALES
NÚMERO DE IDENTIFICACIÓN EN COMPRANET: LA-50-GYR-050GYR040-T-2-2024
PROGRAMA "MOBILIARIO MÉDICO Y DE LABORATORIO PARA HOSPITALES PRIORITARIOS"

Nombre: SERPROF BIOMED SA DE CV
No. de Contrato: 050GYR040T00224-070-00

PARTIDA	DESTINO	CUCOP	PREI	SAI	DESCRIPCION	CANT.	PRECIO UNITARIO	IMPORTE TOTAL SIN IVA
103	BAJA CALIFORNIA	51200240	20615	515.619.1813.00.01	MESA ALTA DE 180 CM DE TRABAJO PARA 2 USUARIOS CON RESPALDO.	9	$4,366.67	$39,300.03
							Subtotal	$39,300.03
							I.V.A.	$6,288.00
							Total	$45,588.03

Nombre: SERPROF BIOMED SA DE CV
No. de Contrato: 050GYR040T00224-071-00

PARTIDA	DESTINO	CUCOP	PREI	SAI	DESCRIPCION	CANT.	PRECIO UNITARIO	IMPORTE TOTAL SIN IVA
104	BAJA CALIFORNIA	51200168	20620	515.619.1865.00.01	MESA ALTA DE 120 CM SIN RESPALDO Y 8 CAJONES.	13	$7,732.00	$100,516.00
							Subtotal	$100,516.00
							I.V.A.	$16,082.56
							Total	$116,598.56

Nombre: SERPROF BIOMED SA DE CV
No. de Contrato: 050GYR040T00224-072-00

PARTIDA	DESTINO	CUCOP	PREI	SAI	DESCRIPCION	CANT.	PRECIO UNITARIO	IMPORTE TOTAL SIN IVA
105	BAJA CALIFORNIA	51200169	20621	515.619.1676.00.01	MESA ALTA DE 120 CM SIN RESPALDO Y PUERTAS ABATIBLES.	4	$5,042.67	$20,170.68
							Subtotal	$20,170.68
							I.V.A.	$3,227.31
							Total	$23,397.99

Durango 291, Piso 11, Col. Roma Norte, Alcaldía Cuauhtémoc, C.P. 06700, Ciudad de México
Tel. 55 5726 0700, Ext. 14925. www.imss.gob.mx

ACTA DE FALLO

LICITACIÓN PÚBLICA INTERNACIONAL ELECTRÓNICA BAJO COBERTURA DE TRATADOS DE LIBRE COMERCIO QUE CONTENGA CAPÍTULO DE COMPRAS GUBERNAMENTALES
NÚMERO DE IDENTIFICACIÓN EN COMPRANET: LA-50-GYR-050GYR040-T-2-2024

PROGRAMA "MOBILIARIO MÉDICO Y DE LABORATORIO PARA HOSPITALES PRIORITARIOS"

Nombre: SERPROF BIOMED SA DE CV
No. de Contrato: 050GYR040T00224-073-00

PARTIDA	DESTINO	CUCOP	PREI	SAI	DESCRIPCION	CANT.	PRECIO UNITARIO	IMPORTE TOTAL SIN IVA
106	BAJA CALIFORNIA	51200170	20622	515.619.1883.00.01	MESA ALTA DE 120 CM SIN RESPALDO, 2 CAJONES SUPERIORES Y PUERTAS ABATIBLES.	5	$6,292.00	$31,460.00
							Subtotal	$31,460.00
							I.V.A.	$5,033.60
							Total	$36,493.60

Nombre: EDVAG CONCEPTOS COMERCIALES SA DE CV
No. de Contrato: 050GYR040T00224-074-00

PARTIDA	DESTINO	CUCOP	PREI	SAI	DESCRIPCION	CANT.	PRECIO UNITARIO	IMPORTE TOTAL SIN IVA
107	BAJA CALIFORNIA	51200244	20627	515.619.1937.00.01	MESA ALTA DE 180 CM SIN RESPALDO, CAJONES CENTRALES Y PUERTAS ABATIBLES LATERALES.	1	$39,520.00	$39,520.00
							Subtotal	$39,520.00
							I.V.A.	$6,323.20
							Total	$45,843.20

Nombre: SERPROF BIOMED SA DE CV
No. de Contrato: 050GYR040T00224-075-00

PARTIDA	DESTINO	CUCOP	PREI	SAI	DESCRIPCION	CANT.	PRECIO UNITARIO	IMPORTE TOTAL SIN IVA
109	CHIAPAS	53106569	16682	513.191.0803.01.01	CARRO CAMILLA TIPO TRANSFER (LATERAL).	3	$28,000.00	$84,000.00
							Subtotal	$84,000.00
							I.V.A.	$13,440.00
							Total	$97,440.00

GOBIERNO DE MÉXICO | IMSS

DIRECCIÓN DE ADMINISTRACIÓN
Unidad de Adquisiciones
Coordinación de Adquisición de Bienes y Contratación de Servicios
Coordinación Técnica de Adquisición de Bienes de Inversión y Activos
División de Equipo y Mobiliario Médico

ACTA DE FALLO

LICITACIÓN PÚBLICA INTERNACIONAL ELECTRÓNICA BAJO COBERTURA DE TRATADOS DE LIBRE COMERCIO QUE CONTENGA CAPÍTULO DE COMPRAS GUBERNAMENTALES
NÚMERO DE IDENTIFICACIÓN EN COMPRANET: LA-50-GYR-050GYR040-T-2-2024

PROGRAMA "MOBILIARIO MÉDICO Y DE LABORATORIO PARA HOSPITALES PRIORITARIOS"

Nombre: EDVAG CONCEPTOS COMERCIALES SA DE CV
No. de Contrato: 050GYR040T00224-076-00

PARTIDA	DESTINO	CUCOP	PREI	SAI	DESCRIPCION	CANT.	PRECIO UNITARIO	IMPORTE TOTAL SIN IVA
110	CHIAPAS	51200063	16698	513.546.0029.01.01	JABONERA ELECTRICA	1	$1,700.00	$1,700.00
							Subtotal	$1,700.00
							I.V.A.	$272.00
							Total	$1,972.00

Nombre: DISTRIBUIDORA AXKAN KUALI SAS DE CV
No. de Contrato: 050GYR040T00224-077-00

PARTIDA	DESTINO	CUCOP	PREI	SAI	DESCRIPCION	CANT.	PRECIO UNITARIO	IMPORTE TOTAL SIN IVA
111	CHIAPAS	51200144	16771	513.626.0287.01.01	MODULO PARA CONSULTORIO MEDICO DERECHO.	31	$37,598.00	$1,165,538.00
							Subtotal	$1,165,538.00
							I.V.A.	$186,486.08
							Total	$1,352,024.08

Nombre: DISTRIBUIDORA AXKAN KUALI SAS DE CV
No. de Contrato: 050GYR040T00224-078-00

PARTIDA	DESTINO	CUCOP	PREI	SAI	DESCRIPCION	CANT.	PRECIO UNITARIO	IMPORTE TOTAL SIN IVA
112	CHIAPAS	51200145	16772	513.626.0295.01.01	MODULO PARA CONSULTORIO MEDICO IZQUIERDO.	19	$37,598.00	$714,362.00
							Subtotal	$714,362.00
							I.V.A.	$114,297.92
							Total	$828,659.92

ANEXOS
DIVISIÓN DE CONTRATOS

ACTA DE FALLO

LICITACIÓN PÚBLICA INTERNACIONAL ELECTRÓNICA BAJO COBERTURA DE TRATADOS DE LIBRE COMERCIO QUE CONTENGA CAPÍTULO DE COMPRAS GUBERNAMENTALES
NÚMERO DE IDENTIFICACIÓN EN COMPRANET: LA-50-GYR-050GYR040-T-2-2024

PROGRAMA "MOBILIARIO MÉDICO Y DE LABORATORIO PARA HOSPITALES PRIORITARIOS"

Nombre: DISTRIBUIDORA AXKAN KUALI SAS DE CV
No. de Contrato: 050GYR040T00224-079-00

PARTIDA	DESTINO	CUCOP	PREI	SAI	DESCRIPCION	CANT.	PRECIO UNITARIO	IMPORTE TOTAL SIN IVA
113	CHIAPAS	51200173	16800	515.619.0059.01.01	MESA ALTA DE 150 CM CON CAJONERA CENTRAL.	1	$12,398.00	$12,398.00
							Subtotal	$12,398.00
							I.V.A.	$1,983.68
							Total	$14,381.68

Nombre: META SUMINISTROS MEDICOS SA DE CV
No. de Contrato: 050GYR040T00224-080-00

PARTIDA	DESTINO	CUCOP	PREI	SAI	DESCRIPCION	CANT.	PRECIO UNITARIO	IMPORTE TOTAL SIN IVA
114	CHIAPAS	51200186	16819	515.619.0737.01.01	MESA ALTA DE 180 CM CON CAJONERA CENTRAL.	12	$4,510.00	$54,120.00
							Subtotal	$54,120.00
							I.V.A.	$8,659.20
							Total	$62,779.20

Nombre: EDVAG CONCEPTOS COMERCIALES SA DE CV
No. de Contrato: 050GYR040T00224-081-00

PARTIDA	DESTINO	CUCOP	PREI	SAI	DESCRIPCION	CANT.	PRECIO UNITARIO	IMPORTE TOTAL SIN IVA
115	CHIAPAS	51200158	18440	514.160.0014.00.01	CARRO PARA SUPERMERCADO.	8	$8,750.00	$70,000.00
							Subtotal	$70,000.00
							I.V.A.	$11,200.00
							Total	$81,200.00

Durango 291, Piso 11, Col. Roma Norte, Alcaldía Cuauhtémoc, C. P. 06700, Ciudad de México
Tel. 55 5726-1700, Ext. 14925 www.imss.gob.mx

GOBIERNO DE MÉXICO | IMSS

DIRECCIÓN DE ADMINISTRACIÓN
Unidad de Adquisiciones
Coordinación de Adquisición de Bienes y Contratación de Servicios
Coordinación Técnica de Adquisición de Bienes de Inversión y Activos
División de Equipo y Mobiliario Médico

ACTA DE FALLO

LICITACIÓN PÚBLICA INTERNACIONAL ELECTRÓNICA BAJO COBERTURA DE TRATADOS DE LIBRE COMERCIO QUE CONTENGA CAPÍTULO DE COMPRAS GUBERNAMENTALES
NÚMERO DE IDENTIFICACIÓN EN COMPRANET: LA-50-GYR-050GYR040-T-2-2024

PROGRAMA "MOBILIARIO MÉDICO Y DE LABORATORIO PARA HOSPITALES PRIORITARIOS"

Nombre: EDVAG CONCEPTOS COMERCIALES SA DE CV
No. de Contrato: 050GYR040T00224-082-00

PARTIDA	DESTINO	CUCOP	PREI	SAI	DESCRIPCION	CANT.	PRECIO UNITARIO	IMPORTE TOTAL SIN IVA
116	CHIAPAS	51100268	18447	515.451.0206.00.01	GABINETE BASE PARA CAMPANA DE EXTRACCION.	1	$33,000.00	$33,000.00
							Subtotal	$33,000.00
							I.V.A.	$5,280.00
							Total	$38,280.00

Nombre: EDVAG CONCEPTOS COMERCIALES SA DE CV
No. de Contrato: 050GYR040T00224-083-00

PARTIDA	DESTINO	CUCOP	PREI	SAI	DESCRIPCION	CANT.	PRECIO UNITARIO	IMPORTE TOTAL SIN IVA
122	CHIAPAS	51200159	20023	515.247.0118.00.01	CARRO CAJONERO.	11	$4,750.00	$52,250.00
							Subtotal	$52,250.00
							I.V.A.	$8,360.00
							Total	$60,610.00

Nombre: DISTRIBUIDORA AXKAN KUALI SAS DE CV
No. de Contrato: 050GYR040T00224-084-00

PARTIDA	DESTINO	CUCOP	PREI	SAI	DESCRIPCION	CANT.	PRECIO UNITARIO	IMPORTE TOTAL SIN IVA
123	CHIAPAS	53106587	20024	515.247.0125.00.01	CARRO DISTRIBUIDOR DE MUESTRAS.	2	$8,498.00	$16,996.00
							Subtotal	$16,996.00
							I.V.A.	$2,719.36
							Total	$19,715.36

Durango 291, Piso 11, Col. Roma Norte, Alcaldía Cuauhtémoc, C. P. 06700, Ciudad de México
Tel. 55 5726-1700, Ext. 14925 www.imss.gob.mx

2024 Felipe Carrillo PUERTO

ACTA DE FALLO

LICITACIÓN PÚBLICA INTERNACIONAL ELECTRÓNICA BAJO COBERTURA DE TRATADOS DE LIBRE COMERCIO QUE CONTENGA CAPÍTULO DE COMPRAS GUBERNAMENTALES
NÚMERO DE IDENTIFICACIÓN EN COMPRANET: LA-50-GYR-050GYR040-T-2-2024

PROGRAMA "MOBILIARIO MÉDICO Y DE LABORATORIO PARA HOSPITALES PRIORITARIOS"

Nombre: DISTRIBUIDORA AXKAN KUALI SAS DE CV
No. de Contrato: 050GYR040T00224-085-00

PARTIDA	DESTINO	CUCOP	PREI	SAI	DESCRIPCION	CANT.	PRECIO UNITARIO	IMPORTE TOTAL SIN IVA
124	CHIAPAS	53106590	20025	515.451.0259.00.01	GABINETE PARA TOMA DE MUESTRAS.	3	$5,268.00	$15,804.00
							Subtotal	$15,804.00
							I.V.A.	$2,528.64
							Total	$18,332.64

Nombre: DISTRIBUIDORA AXKAN KUALI SAS DE CV
No. de Contrato: 050GYR040T00224-086-00

PARTIDA	DESTINO	CUCOP	PREI	SAI	DESCRIPCION	CANT.	PRECIO UNITARIO	IMPORTE TOTAL SIN IVA
125	CHIAPAS	51200174	20026	515.619.1195.00.01	MESA ALTA DE 150 CM CON CAJONERA LATERAL.	4	$13,898.00	$55,592.00
							Subtotal	$55,592.00
							I.V.A.	$8,894.72
							Total	$64,486.72

Nombre: ERGONOMÍA PRODUCTIVIDAD SA DE CV
No. de Contrato: 050GYR040T00224-087-00

PARTIDA	DESTINO	CUCOP	PREI	SAI	DESCRIPCION	CANT.	PRECIO UNITARIO	IMPORTE TOTAL SIN IVA
126	CHIAPAS	51200199	20029	515.619.1227.00.01	MESA ALTA DE 90 CM CON CUBIERTA DE ACERO INOXIDABLE.	4	$9,410.00	$37,640.00
							Subtotal	$37,640.00
							I.V.A.	$6,022.40
							Total	$43,662.40

Durango 291, Piso 11, Col. Roma Norte, Alcaldía Cuauhtémoc, C. P. 06700, Ciudad de México
Tel. 55 5726 1700, Ext. 16925 www.imss.gob.mx

2024 Felipe Carrillo PUERTO

GOBIERNO DE MÉXICO | IMSS

DIRECCIÓN DE ADMINISTRACIÓN
Unidad de Adquisiciones
Coordinación de Adquisición de Bienes y Contratación de Servicios
Coordinación Técnica de Adquisición de Bienes de Inversión y Activos
División de Equipo y Mobiliario Médico

ACTA DE FALLO

LICITACIÓN PÚBLICA INTERNACIONAL ELECTRÓNICA BAJO COBERTURA DE TRATADOS DE LIBRE COMERCIO QUE CONTENGA CAPÍTULO DE COMPRAS GUBERNAMENTALES
NÚMERO DE IDENTIFICACIÓN EN COMPRANET: LA-50-GYR-050GYR040-T-2-2024

PROGRAMA "MOBILIARIO MÉDICO Y DE LABORATORIO PARA HOSPITALES PRIORITARIOS"

Nombre: MUEBLES LA FORJA DE JUAN ESCOBAR SA DE CV
No. de Contrato: 050GYR040T00224-088-00

PARTIDA	DESTINO	CUCOP	PREI	SAI	DESCRIPCION	CANT.	PRECIO UNITARIO	IMPORTE TOTAL SIN IVA
127	CHIAPAS	51200161	20030	515.619.1232.00.01	MESA ALTA DE 120 CM CON CUBIERTA DE ACERO INOXIDABLE.	4	$11,800.00	$47,200.00
							Subtotal	$47,200.00
							I.V.A.	$7,552.00
							Total	$54,752.00

Nombre: DISTRIBUIDORA AXKAN KUALI SAS DE CV
No. de Contrato: 050GYR040T00224-089-00

PARTIDA	DESTINO	CUCOP	PREI	SAI	DESCRIPCION	CANT.	PRECIO UNITARIO	IMPORTE TOTAL SIN IVA
128	CHIAPAS	51200176	20031	515.619.1244.00.01	MESA ALTA DE 150 CM CON CUBIERTA DE ACERO INOXIDABLE.	1	$13,898.00	$13,898.00
							Subtotal	$13,898.00
							I.V.A.	$2,223.68
							Total	$16,121.68

Nombre: EDVAG CONCEPTOS COMERCIALES SA DE CV
No. de Contrato: 050GYR040T00224-090-00

PARTIDA	DESTINO	CUCOP	PREI	SAI	DESCRIPCION	CANT.	PRECIO UNITARIO	IMPORTE TOTAL SIN IVA
130	CHIAPAS	51200202	20036	515.619.1292.00.01	MESA BAJA DE 180 CM CON CUBIERTA DE MADERA.	2	$7,250.00	$14,500.00
							Subtotal	$14,500.00
							I.V.A.	$2,320.00
							Total	$16,820.00

Durango 291, Piso 11, Col. Roma Norte, Alcaldía Cuauhtémoc, C. P. 06700, Ciudad de México
Tel. 55 5726 1700, Ext. 16925 www.imss.gob.mx

2024 Felipe Carrillo PUERTO

ANEXOS
DIVISIÓN DE CONTRATOS

ACTA DE FALLO

LICITACIÓN PÚBLICA INTERNACIONAL ELECTRÓNICA BAJO COBERTURA DE TRATADOS DE LIBRE COMERCIO QUE CONTENGA CAPÍTULO DE COMPRAS GUBERNAMENTALES
NÚMERO DE IDENTIFICACIÓN EN COMPRANET: LA-50-GYR-050GYR040-T-2-2024

PROGRAMA "MOBILIARIO MÉDICO Y DE LABORATORIO PARA HOSPITALES PRIORITARIOS"

Nombre: EDVAG CONCEPTOS COMERCIALES SA DE CV
No. de Contrato: 050GYR040T00224-091-00

PARTIDA	DESTINO	CUCOP	PREI	SAI	DESCRIPCION	CANT.	PRECIO UNITARIO	IMPORTE TOTAL SIN IVA
132	CHIAPAS	51200206	20040	515.619.1337.00.01	MESA BAJA DE 180 CM CON CUBIERTA DE ACERO INOXIDABLE.	1	$12,500.00	$12,500.00
							Subtotal	$12,500.00
							I.V.A.	$2,000.00
							Total	$14,500.00

Nombre: DISTRIBUIDORA AXKAN KUALI SAS DE CV
No. de Contrato: 050GYR040T00224-092-00

PARTIDA	DESTINO	CUCOP	PREI	SAI	DESCRIPCION	CANT.	PRECIO UNITARIO	IMPORTE TOTAL SIN IVA
134	CHIAPAS	51200272	20042	515.784.0111.00.01	REPISA ABATIBLE PARA TOMA DE MUESTRAS.	3	$2,168.00	$6,504.00
							Subtotal	$6,504.00
							I.V.A.	$1,040.64
							Total	$7,544.64

Nombre: DISTRIBUIDORA AXKAN KUALI SAS DE CV
No. de Contrato: 050GYR040T00224-093-00

PARTIDA	DESTINO	CUCOP	PREI	SAI	DESCRIPCION	CANT.	PRECIO UNITARIO	IMPORTE TOTAL SIN IVA
135	CHIAPAS	51200274	20044	515.825.0128.00.01	SILLA CAMA PARA DONADORES.	4	$8,498.00	$33,992.00
							Subtotal	$33,992.00
							I.V.A.	$5,438.72
							Total	$39,430.72

Durango 291, Piso 11, Col. Roma Norte, Alcaldía Cuauhtémoc, C. P. 06700, Ciudad de México
Tel. 55 5726 1700, Ext. 14225 www.imss.gob.mx

2024 Felipe Carrillo PUERTO

GOBIERNO DE MÉXICO | IMSS

DIRECCIÓN DE ADMINISTRACIÓN
Unidad de Adquisiciones
Coordinación de Adquisición de Bienes y Contratación de Servicios
Coordinación Técnica de Adquisición de Bienes de Inversión y Activos
División de Equipo y Mobiliario Médico

ACTA DE FALLO

LICITACIÓN PÚBLICA INTERNACIONAL ELECTRÓNICA BAJO COBERTURA DE TRATADOS DE LIBRE COMERCIO QUE CONTENGA CAPÍTULO DE COMPRAS GUBERNAMENTALES
NÚMERO DE IDENTIFICACIÓN EN COMPRANET: LA-50-GYR-050GYR040-T-2-2024

PROGRAMA "MOBILIARIO MÉDICO Y DE LABORATORIO PARA HOSPITALES PRIORITARIOS"

Nombre: DISTRIBUIDORA AXKAN KUALI SAS DE CV
No. de Contrato: 050GYR040T00224-094-00

PARTIDA	DESTINO	CUCOP	PREI	SAI	DESCRIPCION	CANT.	PRECIO UNITARIO	IMPORTE TOTAL SIN IVA
136	CHIAPAS	51100273	20045	515.957.0322.00.01	VITRINA DE 75 CM CONTRA MURO.	1	$2,668.00	$2,668.00
							Subtotal	$2,668.00
							I.V.A.	$426.88
							Total	$3,094.88

Nombre: META SUMINISTROS MEDICOS SA DE CV
No. de Contrato: 050GYR040T00224-095-00

PARTIDA	DESTINO	CUCOP	PREI	SAI	DESCRIPCION	CANT.	PRECIO UNITARIO	IMPORTE TOTAL SIN IVA
137	CHIAPAS	51100274	20046	515.957.0337.00.01	VITRINA DE 90 CM CONTRA MURO CON LLAVES.	78	$1,670.00	$130,260.00
							Subtotal	$130,260.00
							I.V.A.	$20,841.60
							Total	$151,101.60

Nombre: META SUMINISTROS MEDICOS SA DE CV
No. de Contrato: 050GYR040T00224-096-00

PARTIDA	DESTINO	CUCOP	PREI	SAI	DESCRIPCION	CANT.	PRECIO UNITARIO	IMPORTE TOTAL SIN IVA
138	CHIAPAS	51100257	20120	513.060.0065.00.01	ANAQUEL GUARDA COMODOS.	18	$4,460.00	$80,280.00
							Subtotal	$80,280.00
							I.V.A.	$12,844.80
							Total	$93,124.80

Durango 291, Piso 11, Col. Roma Norte, Alcaldía Cuauhtémoc, C. P. 06700, Ciudad de México
Tel. 55 5726 1700, Ext. 14225 www.imss.gob.mx

2024 Felipe Carrillo PUERTO

ACTA DE FALLO

LICITACIÓN PÚBLICA INTERNACIONAL ELECTRÓNICA BAJO COBERTURA DE TRATADOS DE LIBRE COMERCIO QUE CONTENGA CAPÍTULO DE COMPRAS GUBERNAMENTALES
NÚMERO DE IDENTIFICACIÓN EN COMPRANET: LA-50-GYR-050GYR040-T-2-2024

PROGRAMA "MOBILIARIO MÉDICO Y DE LABORATORIO PARA HOSPITALES PRIORITARIOS"

Nombre: AH CORPORATIVO MEDICO DE MEXICO, S.A. DE C.V.
No. de Contrato: 050GYR040T00224-097-00

PARTIDA	DESTINO	CUCOP	PREI	SAI	DESCRIPCION	CANT.	PRECIO UNITARIO	IMPORTE TOTAL SIN IVA
139	CHIAPAS	51200038	20124	513.108.0363.00.01	BANCO GIRATORIO CON RESPALDO DE ACERO INOXIDABLE.	1	$1,339.44	$1,339.44
							Subtotal	$1,339.44
							I.V.A.	$214.31
							Total	$1,553.75

Nombre: SERPROF BIOMED SA DE CV
No. de Contrato: 050GYR040T00224-098-00

PARTIDA	DESTINO	CUCOP	PREI	SAI	DESCRIPCION	CANT.	PRECIO UNITARIO	IMPORTE TOTAL SIN IVA
140	CHIAPAS	51200039	20125	513.108.0379.00.01	BANCO GIRATORIO DE ACERO INOXIDABLE	160	$1,146.67	$183,467.20
							Subtotal	$183,467.20
							I.V.A.	$29,354.75
							Total	$212,821.95

Nombre: INFRAESTRUCTURA HOSPITALARIA PROEMSA SA DE CV
No. de Contrato: 050GYR040T00224-099-00

PARTIDA	DESTINO	CUCOP	PREI	SAI	DESCRIPCION	CANT.	PRECIO UNITARIO	IMPORTE TOTAL SIN IVA
141	CHIAPAS	53200451	20126	513.113.0299.00.01	BANDEJA	1	$675.00	$675.00
							Subtotal	$675.00
							I.V.A.	$108.00
							Total	$783.00

Durango 237, Piso 11, Col. Roma Norte, Alcaldía Cuauhtémoc, C.P. 06700, Ciudad de México
Tel. 55 5726 1700, Ext. 14228 www.imss.gob.mx

2024 Felipe Carrillo PUERTO

GOBIERNO DE MÉXICO | IMSS

DIRECCIÓN DE ADMINISTRACIÓN
Unidad de Adquisiciones
Coordinación de Adquisición de Bienes y Contratación de Servicios
Coordinación Técnica de Adquisición de Bienes de Inversión y Activos
División de Equipo y Mobiliario Médico

ACTA DE FALLO

LICITACIÓN PÚBLICA INTERNACIONAL ELECTRÓNICA BAJO COBERTURA DE TRATADOS DE LIBRE COMERCIO QUE CONTENGA CAPÍTULO DE COMPRAS GUBERNAMENTALES
NÚMERO DE IDENTIFICACIÓN EN COMPRANET: LA-50-GYR-050GYR040-T-2-2024

PROGRAMA "MOBILIARIO MÉDICO Y DE LABORATORIO PARA HOSPITALES PRIORITARIOS"

Nombre: SERPROF BIOMED SA DE CV
No. de Contrato: 050GYR040T00224-100-00

PARTIDA	DESTINO	CUCOP	PREI	SAI	DESCRIPCION	CANT.	PRECIO UNITARIO	IMPORTE TOTAL SIN IVA
143	CHIAPAS	53106558	20128	513.130.0422.00.01	BASCULA CON ESTADIMETRO.	64	$5,693.33	$364,373.12
							Subtotal	$364,373.12
							I.V.A.	$58,299.70
							Total	$422,672.82

Nombre: EDVAC CONCEPTOS COMERCIALES SA DE CV
No. de Contrato: 050GYR040T00224-101-00

PARTIDA	DESTINO	CUCOP	PREI	SAI	DESCRIPCION	CANT.	PRECIO UNITARIO	IMPORTE TOTAL SIN IVA
144	CHIAPAS	53106560	20130	513.130.0449.00.01	BASCULA PARA BEBE.	2	$5,500.00	$11,000.00
							Subtotal	$11,000.00
							I.V.A.	$1,760.00
							Total	$12,760.00

Nombre: TECNOLOGIA INTEGRAL PERSONALIZABLE SA DE CV
No. de Contrato: 050GYR040T00224-102-00

PARTIDA	DESTINO	CUCOP	PREI	SAI	DESCRIPCION	CANT.	PRECIO UNITARIO	IMPORTE TOTAL SIN IVA
145	CHIAPAS	51200047	20133	513.143.0146.00.01	BURO.	197	$998.00	$196,606.00
							Subtotal	$196,606.00
							I.V.A.	$31,456.96
							Total	$228,062.96

Durango 237, Piso 11, Col. Roma Norte, Alcaldía Cuauhtémoc, C.P. 06700, Ciudad de México
Tel. 55 5726 1700, Ext. 14228 www.imss.gob.mx

2024 Felipe Carrillo PUERTO

ANEXOS
DIVISIÓN DE CONTRATOS

ACTA DE FALLO

LICITACIÓN PÚBLICA INTERNACIONAL ELECTRÓNICA BAJO COBERTURA DE TRATADOS DE LIBRE COMERCIO QUE CONTENGA CAPÍTULO DE COMPRAS GUBERNAMENTALES
NÚMERO DE IDENTIFICACIÓN EN COMPRANET: LA-50-GYR-050GYR040-T-2-2024

PROGRAMA "MOBILIARIO MÉDICO Y DE LABORATORIO PARA HOSPITALES PRIORITARIOS"

Nombre: MUEBLES LA FORJA DE JUAN ESCOBAR SA DE CV
No. de Contrato: 050GYR040T00224-103-00

PARTIDA	DESTINO	CUCOP	PREI	SAI	DESCRIPCION	CANT.	PRECIO UNITARIO	IMPORTE TOTAL SIN IVA
146	CHIAPAS	51200049	20134	513.164.3374.00.01	CAMA INDIVIDUAL METALICA	2	$1,500.00	$3,000.00
							Subtotal	$3,000.00
							I.V.A.	$480.00
							Total	$3,480.00

Nombre: SERPROF BIOMED SA DE CV
No. de Contrato: 050GYR040T00224-104-00

PARTIDA	DESTINO	CUCOP	PREI	SAI	DESCRIPCION	CANT.	PRECIO UNITARIO	IMPORTE TOTAL SIN IVA
147	CHIAPAS	53106573	20136	513.191.0862.00.01	CARRO PARA CURACIONES	5	$4,933.33	$24,666.65
							Subtotal	$24,666.65
							I.V.A.	$3,946.66
							Total	$28,613.31

Nombre: SERPROF BIOMED SA DE CV
No. de Contrato: 050GYR040T00224-105-00

PARTIDA	DESTINO	CUCOP	PREI	SAI	DESCRIPCION	CANT.	PRECIO UNITARIO	IMPORTE TOTAL SIN IVA
148	CHIAPAS	53106576	20137	513.191.0877.00.01	CARRO PARA MEDICAMENTOS	10	$4,933.33	$49,333.30
							Subtotal	$49,333.30
							I.V.A.	$7,893.33
							Total	$57,226.63

Durango 291, Piso 11, Col. Roma Norte, Alcaldía Cuauhtémoc, C.P. 06700, Ciudad de México
Tel: 55 5726 [illegible] Ext. 14025 www.imss.gob.mx

2024 Felipe Carrillo PUERTO

GOBIERNO DE MÉXICO | IMSS

DIRECCIÓN DE ADMINISTRACIÓN
Unidad de Adquisiciones
Coordinación de Adquisición de Bienes y Contratación de Servicios
Coordinación Técnica de Adquisición de Bienes de Inversión y Activos
División de Equipo y Mobiliario Médico

ACTA DE FALLO

LICITACIÓN PÚBLICA INTERNACIONAL ELECTRÓNICA BAJO COBERTURA DE TRATADOS DE LIBRE COMERCIO QUE CONTENGA CAPÍTULO DE COMPRAS GUBERNAMENTALES
NÚMERO DE IDENTIFICACIÓN EN COMPRANET: LA-50-GYR-050GYR040-T-2-2024

PROGRAMA "MOBILIARIO MÉDICO Y DE LABORATORIO PARA HOSPITALES PRIORITARIOS"

Nombre: DISTRIBUIDORA AXKAN KUALI SAS DE CV
No. de Contrato: 050GYR040T00224-106-00

PARTIDA	DESTINO	CUCOP	PREI	SAI	DESCRIPCION	CANT.	PRECIO UNITARIO	IMPORTE TOTAL SIN IVA
149	CHIAPAS	51200053	20138	513.191.0887.00.01	CARRO PARA ROPA LIMPIA	2	$9,558.00	$19,116.00
							Subtotal	$19,116.00
							I.V.A.	$3,058.56
							Total	$22,174.56

Nombre: SERPROF BIOMED SA DE CV
No. de Contrato: 050GYR040T00224-107-00

PARTIDA	DESTINO	CUCOP	PREI	SAI	DESCRIPCION	CANT.	PRECIO UNITARIO	IMPORTE TOTAL SIN IVA
150	CHIAPAS	53106577	20140	513.191.0903.00.01	CARRO PORTAEXPEDIENTES.	9	$8,266.67	$74,400.03
							Subtotal	$74,400.03
							I.V.A.	$11,904.00
							Total	$86,304.03

Nombre: INFRAESTRUCTURA HOSPITALARIA PROEMSA SA DE CV
No. de Contrato: 050GYR040T00224-108-00

PARTIDA	DESTINO	CUCOP	PREI	SAI	DESCRIPCION	CANT.	PRECIO UNITARIO	IMPORTE TOTAL SIN IVA
151	CHIAPAS	53106578	20142	513.209.0061.00.01	CEPILLERA PARA USO QUIRÚRGICO.	74	$528.00	$39,072.00
							Subtotal	$39,072.00
							I.V.A.	$6,251.52
							Total	$45,323.52

Durango 291, Piso 11, Col. Roma Norte, Alcaldía Cuauhtémoc, C.P. 06700, Ciudad de México
Tel: 55 5726 [illegible] Ext. 14025 www.imss.gob.mx

2024 Felipe Carrillo PUERTO

ACTA DE FALLO

LICITACIÓN PÚBLICA INTERNACIONAL ELECTRÓNICA BAJO COBERTURA DE TRATADOS DE LIBRE COMERCIO QUE CONTENGA CAPÍTULO DE COMPRAS GUBERNAMENTALES
NÚMERO DE IDENTIFICACIÓN EN COMPRANET: LA-50-GYR-050GYR040-T-2-2024

PROGRAMA "MOBILIARIO MÉDICO Y DE LABORATORIO PARA HOSPITALES PRIORITARIOS"

Nombre: EDVAG CONCEPTOS COMERCIALES SA DE CV
No. de Contrato: 050GYR040T00224-109-00

PARTIDA	DESTINO	CUCOP	PREI	SAI	DESCRIPCION	CANT.	PRECIO UNITARIO	IMPORTE TOTAL SIN IVA
152	CHIAPAS	53200453	20143	513.227.0176.00.01	CHAROLA CON TAPA PARA INSTRUMENTAL.	1	$1,725.00	$1,725.00
							Subtotal	$1,725.00
							I.V.A.	$276.00
							Total	$2,001.00

Nombre: INFRAESTRUCTURA HOSPITALARIA PROEMSA SA DE CV
No. de Contrato: 050GYR040T00224-110-00

PARTIDA	DESTINO	CUCOP	PREI	SAI	DESCRIPCION	CANT.	PRECIO UNITARIO	IMPORTE TOTAL SIN IVA
153	CHIAPAS	53200456	20145	513.245.0113.00.01	COMODO PARA ADULTOS.	284	$696.00	$197,664.00
							Subtotal	$197,664.00
							I.V.A.	$31,626.24
							Total	$229,290.24

Nombre: SERPROF BIOMED SA DE CV
No. de Contrato: 050GYR040T00224-111-00

PARTIDA	DESTINO	CUCOP	PREI	SAI	DESCRIPCION	CANT.	PRECIO UNITARIO	IMPORTE TOTAL SIN IVA
154	CHIAPAS	53200457	20146	513.245.0126.00.01	COMODO PARA MENORES.	22	$800.00	$17,600.00
							Subtotal	$17,600.00
							I.V.A.	$2,816.00
							Total	$20,416.00

GOBIERNO DE MÉXICO | IMSS

DIRECCIÓN DE ADMINISTRACIÓN
Unidad de Adquisiciones
Coordinación de Adquisición de Bienes y Contratación de Servicios
Coordinación Técnica de Adquisición de Bienes de Inversión y Activos
División de Equipo y Mobiliario Médico

ACTA DE FALLO

LICITACIÓN PÚBLICA INTERNACIONAL ELECTRÓNICA BAJO COBERTURA DE TRATADOS DE LIBRE COMERCIO QUE CONTENGA CAPÍTULO DE COMPRAS GUBERNAMENTALES
NÚMERO DE IDENTIFICACIÓN EN COMPRANET: LA-50-GYR-050GYR040-T-2-2024

PROGRAMA "MOBILIARIO MÉDICO Y DE LABORATORIO PARA HOSPITALES PRIORITARIOS"

Nombre: INFRAESTRUCTURA HOSPITALARIA PROEMSA SA DE CV
No. de Contrato: 050GYR040T00224-112-00

PARTIDA	DESTINO	CUCOP	PREI	SAI	DESCRIPCION	CANT.	PRECIO UNITARIO	IMPORTE TOTAL SIN IVA
155	CHIAPAS	51200857	20147	513.254.0113.00.01	CUBETA DE ACERO INOXIDABLE CON PORTA CUBETA RODABLE.	237	$1,067.70	$253,044.90
							Subtotal	$253,044.90
							I.V.A.	$40,487.18
							Total	$293,532.08

Nombre: TECNOLOGIA INTEGRAL PERSONALIZABLE SA DE CV
No. de Contrato: 050GYR040T00224-113-00

PARTIDA	DESTINO	CUCOP	PREI	SAI	DESCRIPCION	CANT.	PRECIO UNITARIO	IMPORTE TOTAL SIN IVA
156	CHIAPAS	51200860	20148	513.352.0111.00.01	ESCALERILLA DE DOS PELDAÑOS.	340	$878.00	$298,520.00
							Subtotal	$298,520.00
							I.V.A.	$47,763.20
							Total	$346,283.20

Nombre: INFRAESTRUCTURA HOSPITALARIA PROEMSA SA DE CV
No. de Contrato: 050GYR040T00224-114-00

PARTIDA	DESTINO	CUCOP	PREI	SAI	DESCRIPCION	CANT.	PRECIO UNITARIO	IMPORTE TOTAL SIN IVA
157	CHIAPAS	51100261	20149	513.360.0066.00.01	ESTANTE GUARDA ESTERIL DE 90 CM.	98	$5,447.53	$533,857.94
							Subtotal	$533,857.94
							I.V.A.	$85,417.27
							Total	$619,275.21

ANEXOS
DIVISIÓN DE CONTRATOS

ACTA DE FALLO

LICITACIÓN PÚBLICA INTERNACIONAL ELECTRÓNICA BAJO COBERTURA DE TRATADOS DE LIBRE COMERCIO QUE CONTENGA CAPÍTULO DE COMPRAS GUBERNAMENTALES
NÚMERO DE IDENTIFICACIÓN EN COMPRANET: LA-50-GYR-050GYR040-T-2-2024

PROGRAMA "MOBILIARIO MÉDICO Y DE LABORATORIO PARA HOSPITALES PRIORITARIOS"

Nombre: INFRAESTRUCTURA HOSPITALARIA PROEMSA SA DE CV
No. de Contrato: 050GYR040T00224-115-00

PARTIDA	DESTINO	CUCOP	PREI	SAI	DESCRIPCION	CANT.	PRECIO UNITARIO	IMPORTE TOTAL SIN IVA
158	CHIAPAS	51100260	20151	513.360.0071.00.01	ESTANTE GUARDA ESTERIL DE 120 CM.	15	$6,177.95	$92,669.25
							Subtotal	$92,669.25
							I.V.A.	$14,827.08
							Total	$107,496.33

Nombre: SERPROF BIOMED SA DE CV
No. de Contrato: 050GYR040T00224-116-00

PARTIDA	DESTINO	CUCOP	PREI	SAI	DESCRIPCION	CANT.	PRECIO UNITARIO	IMPORTE TOTAL SIN IVA
159	CHIAPAS	51200062	20153	513.546.0061.00.01	JABONERA DE PEDAL.	25	$7,733.33	$193,333.25
							Subtotal	$193,333.25
							I.V.A.	$30,933.32
							Total	$224,266.57

Nombre: EDVAG CONCEPTOS COMERCIALES SA DE CV
No. de Contrato: 050GYR040T00224-117-00

PARTIDA	DESTINO	CUCOP	PREI	SAI	DESCRIPCION	CANT.	PRECIO UNITARIO	IMPORTE TOTAL SIN IVA
160	CHIAPAS	51200064	20154	513.567.0111.00.01	LAMPARA DE LUZ INTENSA.	15	$8,750.00	$131,250.00
							Subtotal	$131,250.00
							I.V.A.	$21,000.00
							Total	$152,250.00

Durango 291, Piso 11, Col. Roma Norte, Alcaldía Cuauhtémoc, C.P. 06700, Ciudad de México
Tel. 55 5726-1700, Ext. 14933. www.imss.gob.mx

2024 Felipe Carrillo PUERTO

GOBIERNO DE MÉXICO | IMSS

DIRECCIÓN DE ADMINISTRACIÓN
Unidad de Adquisiciones
Coordinación de Adquisición de Bienes y Contratación de Servicios
Coordinación Técnica de Adquisición de Bienes de Inversión y Activos
División de Equipo y Mobiliario Médico

ACTA DE FALLO

LICITACIÓN PÚBLICA INTERNACIONAL ELECTRÓNICA BAJO COBERTURA DE TRATADOS DE LIBRE COMERCIO QUE CONTENGA CAPÍTULO DE COMPRAS GUBERNAMENTALES
NÚMERO DE IDENTIFICACIÓN EN COMPRANET: LA-50-GYR-050GYR040-T-2-2024

PROGRAMA "MOBILIARIO MÉDICO Y DE LABORATORIO PARA HOSPITALES PRIORITARIOS"

Nombre: DISTRIBUIDORA AXKAN KUALI SAS DE CV
No. de Contrato: 050GYR040T00224-118-00

PARTIDA	DESTINO	CUCOP	PREI	SAI	DESCRIPCION	CANT.	PRECIO UNITARIO	IMPORTE TOTAL SIN IVA
161	CHIAPAS	51200065	20155	513.567.0128.00.01	LAMPARA DE PIE RODABLE.	6	$1,439.00	$8,634.00
							Subtotal	$8,634.00
							I.V.A.	$1,381.44
							Total	$10,015.44

Nombre: SERPROF BIOMED SA DE CV
No. de Contrato: 050GYR040T00224-119-00

PARTIDA	DESTINO	CUCOP	PREI	SAI	DESCRIPCION	CANT.	PRECIO UNITARIO	IMPORTE TOTAL SIN IVA
170	CHIAPAS	51200110	20178	513.621.2732.00.01	MESA CARRO ANESTESIOLOGO DE 70 CM.	9	$6,133.33	$55,199.97
							Subtotal	$55,199.97
							I.V.A.	$8,832.00
							Total	$64,031.97

Nombre: MUEBLES LA FORJA DE JUAN ESCOBAR SA DE CV
No. de Contrato: 050GYR040T00224-120-00

PARTIDA	DESTINO	CUCOP	PREI	SAI	DESCRIPCION	CANT.	PRECIO UNITARIO	IMPORTE TOTAL SIN IVA
172	CHIAPAS	51200128	20181	513.621.2762.00.01	MESA DE 180 CM PARA ENSAMBLE CON REPISA INTERMEDIA.	2	$23,000.00	$46,000.00
							Subtotal	$46,000.00
							I.V.A.	$7,360.00
							Total	$53,360.00

Durango 291, Piso 11, Col. Roma Norte, Alcaldía Cuauhtémoc, C.P. 06700, Ciudad de México
Tel. 55 5726-1700, Ext. 14933. www.imss.gob.mx

2024 Felipe Carrillo PUERTO

ACTA DE FALLO

LICITACIÓN PÚBLICA INTERNACIONAL ELECTRÓNICA BAJO COBERTURA DE TRATADOS DE LIBRE COMERCIO QUE CONTENGA CAPÍTULO DE COMPRAS GUBERNAMENTALES
NÚMERO DE IDENTIFICACIÓN EN COMPRANET: LA-50-GYR-050GYR040-T-2-2024

PROGRAMA "MOBILIARIO MÉDICO Y DE LABORATORIO PARA HOSPITALES PRIORITARIOS"

Nombre: SERPROF BIOMED SA DE CV
No. de Contrato: 050GYR040T00224-121-00

PARTIDA	DESTINO	CUCOP	PREI	SAI	DESCRIPCION	CANT.	PRECIO UNITARIO	IMPORTE TOTAL SIN IVA
173	CHIAPAS	51200137	20183	513.621.2786.00.01	MESA MAYO	111	$1,980.00	$219,780.00
							Subtotal	$219,780.00
							I.V.A.	$35,164.80
							Total	$254,944.80

Nombre: MUEBLES LA FORJA DE JUAN ESCOBAR SA DE CV
No. de Contrato: 050GYR040T00224-122-00

PARTIDA	DESTINO	CUCOP	PREI	SAI	DESCRIPCION	CANT.	PRECIO UNITARIO	IMPORTE TOTAL SIN IVA
174	CHIAPAS	53106581	20184	513.621.2792.00.01	MESA PARA EXPLORACION PEDIATRICA.	2	$9,000.00	$18,000.00
							Subtotal	$18,000.00
							I.V.A.	$2,880.00
							Total	$20,880.00

Nombre: SERPROF BIOMED SA DE CV
No. de Contrato: 050GYR040T00224-123-00

PARTIDA	DESTINO	CUCOP	PREI	SAI	DESCRIPCION	CANT.	PRECIO UNITARIO	IMPORTE TOTAL SIN IVA
175	CHIAPAS	53106582	20185	513.621.2804.00.01	MESA PARA INSTRUMENTAL QUIRURGICO.	9	$3,933.33	$35,399.97
							Subtotal	$35,399.97
							I.V.A.	$5,664.00
							Total	$41,063.97

GOBIERNO DE MÉXICO | IMSS

DIRECCIÓN DE ADMINISTRACIÓN
Unidad de Adquisiciones
Coordinación de Adquisición de Bienes y Contratación de Servicios
Coordinación Técnica de Adquisición de Bienes de Inversión y Activos
División de Equipo y Mobiliario Médico

ACTA DE FALLO

LICITACIÓN PÚBLICA INTERNACIONAL ELECTRÓNICA BAJO COBERTURA DE TRATADOS DE LIBRE COMERCIO QUE CONTENGA CAPÍTULO DE COMPRAS GUBERNAMENTALES
NÚMERO DE IDENTIFICACIÓN EN COMPRANET: LA-50-GYR-050GYR040-T-2-2024

PROGRAMA "MOBILIARIO MÉDICO Y DE LABORATORIO PARA HOSPITALES PRIORITARIOS"

Nombre: SERPROF BIOMED SA DE CV
No. de Contrato: 050GYR040T00224-124-00

PARTIDA	DESTINO	CUCOP	PREI	SAI	DESCRIPCION	CANT.	PRECIO UNITARIO	IMPORTE TOTAL SIN IVA
176	CHIAPAS	53106583	20186	513.621.2813.00.01	MESA PARA REHIDRATACION.	4	$4,913.33	$19,653.32
							Subtotal	$19,653.32
							I.V.A.	$3,144.53
							Total	$22,797.85

Nombre: SERPROF BIOMED SA DE CV
No. de Contrato: 050GYR040T00224-125-00

PARTIDA	DESTINO	CUCOP	PREI	SAI	DESCRIPCION	CANT.	PRECIO UNITARIO	IMPORTE TOTAL SIN IVA
177	CHIAPAS	51200139	20187	513.621.2826.00.01	MESA PASTEUR.	136	$2,398.67	$326,219.12
							Subtotal	$326,219.12
							I.V.A.	$52,195.06
							Total	$378,414.18

Nombre: SERPROF BIOMED SA DE CV
No. de Contrato: 050GYR040T00224-126-00

PARTIDA	DESTINO	CUCOP	PREI	SAI	DESCRIPCION	CANT.	PRECIO UNITARIO	IMPORTE TOTAL SIN IVA
178	CHIAPAS	51200141	20189	513.621.2847.00.01	MESA PUENTE.	12	$1,466.67	$17,600.04
							Subtotal	$17,600.04
							I.V.A.	$2,816.01
							Total	$20,416.05

ANEXOS
DIVISIÓN DE CONTRATOS

ACTA DE FALLO

LICITACIÓN PÚBLICA INTERNACIONAL ELECTRÓNICA BAJO COBERTURA DE TRATADOS DE LIBRE COMERCIO QUE CONTENGA CAPÍTULO DE COMPRAS GUBERNAMENTALES
NÚMERO DE IDENTIFICACIÓN EN COMPRANET: LA-50-GYR-050GYR040-T-2-2024

PROGRAMA "MOBILIARIO MÉDICO Y DE LABORATORIO PARA HOSPITALES PRIORITARIOS"

Nombre: EDVAG CONCEPTOS COMERCIALES SA DE CV
No. de Contrato: 050GYR040T00224-127-00

PARTIDA	DESTINO	CUCOP	PREI	SAI	DESCRIPCION	CANT.	PRECIO UNITARIO	IMPORTE TOTAL SIN IVA
179	CHIAPAS	51200142	20190	513.621.2897.00.01	MESA RIGIDA DE MADERA.	5	$13,750.00	$41,250.00
							Subtotal	$41,250.00
							I.V.A.	$6,600.00
							Total	$47,850.00

Nombre: SERPROF BIOMED SA DE CV
No. de Contrato: 050GYR040T00224-128-00

PARTIDA	DESTINO	CUCOP	PREI	SAI	DESCRIPCION	CANT.	PRECIO UNITARIO	IMPORTE TOTAL SIN IVA
180	CHIAPAS	51200143	20191	513.621.2865.00.01	MESA RINON.	24	$4,106.67	$98,560.08
							Subtotal	$98,560.08
							I.V.A.	$15,769.61
							Total	$114,329.69

Nombre: IMPULSORA DE CONSULTORIA E INGENIERIA MEXICANA SA DE CV
No. de Contrato: 050GYR040T00224-129-00

PARTIDA	DESTINO	CUCOP	PREI	SAI	DESCRIPCION	CANT.	PRECIO UNITARIO	IMPORTE TOTAL SIN IVA
181	CHIAPAS	51100262	20192	513.771.0438.00.01	REPISA DE 120 CM CONTRA MURO.	7	$3,886.32	$27,204.24
							Subtotal	$27,204.24
							I.V.A.	$4,352.68
							Total	$31,556.92

2024 Felipe Carrillo PUERTO

GOBIERNO DE MÉXICO | IMSS

DIRECCIÓN DE ADMINISTRACIÓN
Unidad de Adquisiciones
Coordinación de Adquisición de Bienes y Contratación de Servicios
Coordinación Técnica de Adquisición de Bienes de Inversión y Activos
División de Equipo y Mobiliario Médico

ACTA DE FALLO

LICITACIÓN PÚBLICA INTERNACIONAL ELECTRÓNICA BAJO COBERTURA DE TRATADOS DE LIBRE COMERCIO QUE CONTENGA CAPÍTULO DE COMPRAS GUBERNAMENTALES
NÚMERO DE IDENTIFICACIÓN EN COMPRANET: LA-50-GYR-050GYR040-T-2-2024

PROGRAMA "MOBILIARIO MÉDICO Y DE LABORATORIO PARA HOSPITALES PRIORITARIOS"

Nombre: EDVAG CONCEPTOS COMERCIALES SA DE CV
No. de Contrato: 050GYR040T00224-130-00

PARTIDA	DESTINO	CUCOP	PREI	SAI	DESCRIPCION	CANT.	PRECIO UNITARIO	IMPORTE TOTAL SIN IVA
182	CHIAPAS	51100264	20194	513.771.0456.00.01	REPISA DE 180 CM CONTRA MURO.	1	$5,000.00	$5,000.00
							Subtotal	$5,000.00
							I.V.A.	$800.00
							Total	$5,800.00

Nombre: META SUMINISTROS MEDICOS SA DE CV
No. de Contrato: 050GYR040T00224-131-00

PARTIDA	DESTINO	CUCOP	PREI	SAI	DESCRIPCION	CANT.	PRECIO UNITARIO	IMPORTE TOTAL SIN IVA
183	CHIAPAS	51200154	20195	513.783.0075.00.01	RIEL PORTAVENOCLISIS.	365	$476.00	$173,740.00
							Subtotal	$173,740.00
							I.V.A.	$27,798.40
							Total	$201,538.40

Nombre: SERPROF BIOMED SA DE CV
No. de Contrato: 050GYR040T00224-132-00

PARTIDA	DESTINO	CUCOP	PREI	SAI	DESCRIPCION	CANT.	PRECIO UNITARIO	IMPORTE TOTAL SIN IVA
184	CHIAPAS	53200459	20196	513.790.0089.00.01	RINON DE ACERO INOXIDABLE DE 250 ML.	12	$101.33	$1,215.96
							Subtotal	$1,215.96
							I.V.A.	$194.55
							Total	$1,410.51

Durango 291, Piso 11, Col. Roma Norte, Alcaldía Cuauhtémoc, C. P. 06700, Ciudad de México.
Tel. 55 5726-1700, Ext. 14325. www.imss.gob.mx

2024 Felipe Carrillo PUERTO

ACTA DE FALLO

LICITACIÓN PÚBLICA INTERNACIONAL ELECTRÓNICA BAJO COBERTURA DE TRATADOS DE LIBRE COMERCIO QUE CONTENGA CAPÍTULO DE COMPRAS GUBERNAMENTALES
NÚMERO DE IDENTIFICACIÓN EN COMPRANET: LA-50-GYR-050GYR040-T-2-2024

PROGRAMA "MOBILIARIO MÉDICO Y DE LABORATORIO PARA HOSPITALES PRIORITARIOS"

Nombre: SERPROF BIOMED SA DE CV
No. de Contrato: 050GYR040T00224-133-00

PARTIDA	DESTINO	CUCOP	PREI	SAI	DESCRIPCION	CANT.	PRECIO UNITARIO	IMPORTE TOTAL SIN IVA
185	CHIAPAS	53200461	20197	513.790.0091.00.01	RIÑON DE ACERO INOXIDABLE DE 500 ML.	104	$126.67	$13,173.68
							Subtotal	$13,173.68
							I.V.A.	$2,107.79
							Total	$15,281.47

Nombre: SERPROF BIOMED SA DE CV
No. de Contrato: 050GYR040T00224-134-00

PARTIDA	DESTINO	CUCOP	PREI	SAI	DESCRIPCION	CANT.	PRECIO UNITARIO	IMPORTE TOTAL SIN IVA
186	CHIAPAS	53106585	20198	513.810.0298.00.01	SILLA DE RUEDAS CON DESCANSAPIES.	67	$3,600.00	$241,200.00
							Subtotal	$241,200.00
							I.V.A.	$38,592.00
							Total	$279,792.00

Nombre: SERPROF BIOMED SA DE CV
No. de Contrato: 050GYR040T00224-135-00

PARTIDA	DESTINO	CUCOP	PREI	SAI	DESCRIPCION	CANT.	PRECIO UNITARIO	IMPORTE TOTAL SIN IVA
187	CHIAPAS	53200465	20199	513.950.0122.00.01	VASO PARA MEDICAMENTOS DE 30 CM CUBICOS.	12	$100.00	$1,200.00
							Subtotal	$1,200.00
							I.V.A.	$192.00
							Total	$1,392.00

Durango 291, Piso 11, Col. Roma Norte, Alcaldía Cuauhtémoc, C.P. 06700, Ciudad de México
Tel. 55 5726 1700, Ext. 14925 www.imss.gob.mx

2024 Felipe Carrillo PUERTO

GOBIERNO DE MÉXICO | IMSS

DIRECCIÓN DE ADMINISTRACIÓN
Unidad de Adquisiciones
Coordinación de Adquisición de Bienes y Contratación de Servicios
Coordinación Técnica de Adquisición de Bienes de Inversión y Activos
División de Equipo y Mobiliario Médico

ACTA DE FALLO

LICITACIÓN PÚBLICA INTERNACIONAL ELECTRÓNICA BAJO COBERTURA DE TRATADOS DE LIBRE COMERCIO QUE CONTENGA CAPÍTULO DE COMPRAS GUBERNAMENTALES
NÚMERO DE IDENTIFICACIÓN EN COMPRANET: LA-50-GYR-050GYR040-T-2-2024

PROGRAMA "MOBILIARIO MÉDICO Y DE LABORATORIO PARA HOSPITALES PRIORITARIOS"

Nombre: INFRAESTRUCTURA HOSPITALARIA PROEMSA SA DE CV
No. de Contrato: 050GYR040T00224-136-00

PARTIDA	DESTINO	CUCOP	PREI	SAI	DESCRIPCION	CANT.	PRECIO UNITARIO	IMPORTE TOTAL SIN IVA
188	CHIAPAS	53200463	20200	513.950.0137.00.01	VASO PARA MEDICAMENTOS DE 140 CM CUBICOS.	4	$181.50	$726.00
							Subtotal	$726.00
							I.V.A.	$116.16
							Total	$842.16

Nombre: INFRAESTRUCTURA HOSPITALARIA PROEMSA SA DE CV
No. de Contrato: 050GYR040T00224-137-00

PARTIDA	DESTINO	CUCOP	PREI	SAI	DESCRIPCION	CANT.	PRECIO UNITARIO	IMPORTE TOTAL SIN IVA
189	CHIAPAS	53200462	20201	513.950.0149.00.01	VASO CON TAPA DE UN LITRO.	2	$439.80	$879.60
							Subtotal	$879.60
							I.V.A.	$140.74
							Total	$1,020.34

Nombre: SERPROF BIOMED SA DE CV
No. de Contrato: 050GYR040T00224-138-00

PARTIDA	DESTINO	CUCOP	PREI	SAI	DESCRIPCION	CANT.	PRECIO UNITARIO	IMPORTE TOTAL SIN IVA
190	CHIAPAS	53200461	20202	513.123.0266.00.01	BANQUETA DE ALTURA.	11	$453.33	$4,986.63
							Subtotal	$4,986.63
							I.V.A.	$797.86
							Total	$5,784.49

Durango 291, Piso 11, Col. Roma Norte, Alcaldía Cuauhtémoc, C.P. 06700, Ciudad de México
Tel. 55 5726 1700, Ext. 14925 www.imss.gob.mx

2024 Felipe Carrillo PUERTO

ANEXOS
DIVISIÓN DE CONTRATOS

ACTA DE FALLO

LICITACIÓN PÚBLICA INTERNACIONAL ELECTRÓNICA BAJO COBERTURA DE TRATADOS DE LIBRE COMERCIO QUE CONTENGA CAPÍTULO DE COMPRAS GUBERNAMENTALES
NÚMERO DE IDENTIFICACIÓN EN COMPRANET: LA-50-GYR-050GYR040-T-2-2024
PROGRAMA "MOBILIARIO MÉDICO Y DE LABORATORIO PARA HOSPITALES PRIORITARIOS"

Nombre: DISTRIBUIDORA AXKAN KUALI SAS DE CV
No. de Contrato: 050GYR040T00224-139-00

PARTIDA	DESTINO	CUCOP	PREI	SAI	DESCRIPCION	CANT.	PRECIO UNITARIO	IMPORTE TOTAL SIN IVA
191	CHIAPAS	51200059	20203	513.219.0042.00.01	DIVAN (CHAISE LONGUE).	14	$4,998.00	$69,972.00
							Subtotal	$69,972.00
							I.V.A.	$11,195.52
							Total	$81,167.52

Nombre: EDVAG CONCEPTOS COMERCIALES SA DE CV
No. de Contrato: 050GYR040T00224-140-00

PARTIDA	DESTINO	CUCOP	PREI	SAI	DESCRIPCION	CANT.	PRECIO UNITARIO	IMPORTE TOTAL SIN IVA
192	CHIAPAS	51200074	20204	513.560.0023.00.01	LITERAS METALICAS.	18	$5,500.00	$99,000.00
							Subtotal	$99,000.00
							I.V.A.	$15,840.00
							Total	$114,840.00

Nombre: INFRAESTRUCTURA HOSPITALARIA PROEMSA SA DE CV
No. de Contrato: 050GYR040T00224-141-00

PARTIDA	DESTINO	CUCOP	PREI	SAI	DESCRIPCION	CANT.	PRECIO UNITARIO	IMPORTE TOTAL SIN IVA
193	CHIAPAS	53200458	20205	513.635.0168.00.01	ORINAL PARA VARONES.	144	$339.00	$48,816.00
							Subtotal	$48,816.00
							I.V.A.	$7,810.56
							Total	$56,626.56

DIRECCIÓN DE CONSULTORÍA
ANEXOS

GOBIERNO DE MÉXICO | IMSS

DIRECCIÓN DE ADMINISTRACIÓN
Unidad de Adquisiciones
Coordinación de Adquisición de Bienes y Contratación de Servicios
Coordinación Técnica de Adquisición de Bienes de Inversión y Activos
División de Equipo y Mobiliario Médico

ACTA DE FALLO

LICITACIÓN PÚBLICA INTERNACIONAL ELECTRÓNICA BAJO COBERTURA DE TRATADOS DE LIBRE COMERCIO QUE CONTENGA CAPÍTULO DE COMPRAS GUBERNAMENTALES
NÚMERO DE IDENTIFICACIÓN EN COMPRANET: LA-50-GYR-050GYR040-T-2-2024
PROGRAMA "MOBILIARIO MÉDICO Y DE LABORATORIO PARA HOSPITALES PRIORITARIOS"

Nombre: INFRAESTRUCTURA HOSPITALARIA PROEMSA SA DE CV
No. de Contrato: 050GYR040T00224-142-00

PARTIDA	DESTINO	CUCOP	PREI	SAI	DESCRIPCION	CANT.	PRECIO UNITARIO	IMPORTE TOTAL SIN IVA
194	CHIAPAS	51200153	20206	513.635.0173.00.01	PORTAVENOCLISIS RODABLE.	91	$789.56	$71,849.96
							Subtotal	$71,849.96
							I.V.A.	$11,495.99
							Total	$83,345.95

Nombre: SERPROF BIOMED SA DE CV
No. de Contrato: 050GYR040T00224-143-00

PARTIDA	DESTINO	CUCOP	PREI	SAI	DESCRIPCION	CANT.	PRECIO UNITARIO	IMPORTE TOTAL SIN IVA
195	CHIAPAS	53106570	20212	513.263.0086.00.01	CARRO CUNA CON BASINET DE ACRILICO.	28	$4,333.33	$121,333.24
							Subtotal	$121,333.24
							I.V.A.	$19,413.32
							Total	$140,746.56

Nombre: EDVAG CONCEPTOS COMERCIALES SA DE CV
No. de Contrato: 050GYR040T00224-144-00

PARTIDA	DESTINO	CUCOP	PREI	SAI	DESCRIPCION	CANT.	PRECIO UNITARIO	IMPORTE TOTAL SIN IVA
196	CHIAPAS	53106562	20274	513.130.0459.00.01	BASCULA PESA BEBE TUBULAR TIPO DINAMOMETRO.	3	$6,250.00	$18,750.00
							Subtotal	$18,750.00
							I.V.A.	$3,000.00
							Total	$21,750.00

ACTA DE FALLO

LICITACIÓN PÚBLICA INTERNACIONAL ELECTRÓNICA BAJO COBERTURA DE TRATADOS DE LIBRE COMERCIO QUE CONTENGA CAPÍTULO DE COMPRAS GUBERNAMENTALES
NÚMERO DE IDENTIFICACIÓN EN COMPRANET: LA-50-GYR-050GYR040-T-2-2024

PROGRAMA "MOBILIARIO MÉDICO Y DE LABORATORIO PARA HOSPITALES PRIORITARIOS"

Nombre: DISTRIBUIDORA AXKAN KUALI SAS DE CV
No. de Contrato: 050GYR040T00224-145-00

PARTIDA	DESTINO	CUCOP	PREI	SAI	DESCRIPCION	CANT.	PRECIO UNITARIO	IMPORTE TOTAL SIN IVA
198	CHIAPAS	51200112	20292	513.621.2972.00.01	MESA DE 120 CM CON CUBIERTA DE LAMINADO PLASTICO.	1	$5,698.00	$5,698.00
							Subtotal	$5,698.00
							I.V.A.	$911.68
							Total	$6,609.68

Nombre: EDVAG CONCEPTOS COMERCIALES SA DE CV
No. de Contrato: 050GYR040T00224-146-00

PARTIDA	DESTINO	CUCOP	PREI	SAI	DESCRIPCION	CANT.	PRECIO UNITARIO	IMPORTE TOTAL SIN IVA
199	CHIAPAS	51200119	20302	513.621.3076.00.01	MESA DE 150 CM PARA ATENCION AL RECIEN NACIDO.	2	$14,750.00	$29,500.00
							Subtotal	$29,500.00
							I.V.A.	$4,720.00
							Total	$34,220.00

Nombre: DISTRIBUIDORA AXKAN KUALI SAS DE CV
No. de Contrato: 050GYR040T00224-147-00

PARTIDA	DESTINO	CUCOP	PREI	SAI	DESCRIPCION	CANT.	PRECIO UNITARIO	IMPORTE TOTAL SIN IVA
204	CHIAPAS	51200214	20321	515.619.1417.00.01	MESA BAJA DE 90 CM CON CUBIERTA DE ACERO INOXIDABLE.	2	$9,298.00	$18,596.00
							Subtotal	$18,596.00
							I.V.A.	$2,975.36
							Total	$21,571.36

Durango 291, Piso 11, Col. Roma Norte, Alcaldía Cuauhtémoc, C. P. 06700, Ciudad de México
Tel. 55 5726 1700, Ext. 14933. www.imss.gob.mx

2024 Felipe Carrillo PUERTO

GOBIERNO DE MÉXICO | IMSS

DIRECCIÓN DE ADMINISTRACIÓN
Unidad de Adquisiciones
Coordinación de Adquisición de Bienes y Contratación de Servicios
Coordinación Técnica de Adquisición de Bienes de Inversión y Activos
División de Equipo y Mobiliario Médico

ACTA DE FALLO

LICITACIÓN PÚBLICA INTERNACIONAL ELECTRÓNICA BAJO COBERTURA DE TRATADOS DE LIBRE COMERCIO QUE CONTENGA CAPÍTULO DE COMPRAS GUBERNAMENTALES
NÚMERO DE IDENTIFICACIÓN EN COMPRANET: LA-50-GYR-050GYR040-T-2-2024

PROGRAMA "MOBILIARIO MÉDICO Y DE LABORATORIO PARA HOSPITALES PRIORITARIOS"

Nombre: EDVAG CONCEPTOS COMERCIALES SA DE CV
No. de Contrato: 050GYR040T00224-148-00

PARTIDA	DESTINO	CUCOP	PREI	SAI	DESCRIPCION	CANT.	PRECIO UNITARIO	IMPORTE TOTAL SIN IVA
206	CHIAPAS	53106572	20547	513.191.0934.00.01	CARRO PARA CURACIONES EN ABS.	94	$35,000.00	$3,290,000.00
							Subtotal	$3,290,000.00
							I.V.A.	$526,400.00
							Total	$3,816,400.00

Nombre: SERPROF BIOMED SA DE CV
No. de Contrato: 050GYR040T00224-149-00

PARTIDA	DESTINO	CUCOP	PREI	SAI	DESCRIPCION	CANT.	PRECIO UNITARIO	IMPORTE TOTAL SIN IVA
207	CHIAPAS	51200054	20549	513.191.0946.00.01	CARRO PARA ROPA SUCIA CON TAPA Y APERTURA DE PEDAL.	73	$6,933.33	$506,133.09
							Subtotal	$506,133.09
							I.V.A.	$80,981.29
							Total	$587,114.38

Nombre: EDVAG CONCEPTOS COMERCIALES SA DE CV
No. de Contrato: 050GYR040T00224-150-00

PARTIDA	DESTINO	CUCOP	PREI	SAI	DESCRIPCION	CANT.	PRECIO UNITARIO	IMPORTE TOTAL SIN IVA
212	CHIAPAS	51200157	20597	513.964.0017.00.01	VESTIDOR CON ARMARIO PARA CONSULTORIO.	2	$33,750.00	$67,500.00
							Subtotal	$67,500.00
							I.V.A.	$10,800.00
							Total	$78,300.00

Durango 291, Piso 11, Col. Roma Norte, Alcaldía Cuauhtémoc, C. P. 06700, Ciudad de México
Tel. 55 5726 1700, Ext. 14933. www.imss.gob.mx

2024 Felipe Carrillo PUERTO

ANEXOS
DIVISIÓN DE CONTRATOS

ACTA DE FALLO

LICITACIÓN PÚBLICA INTERNACIONAL ELECTRÓNICA BAJO COBERTURA DE TRATADOS DE LIBRE COMERCIO QUE CONTENGA CAPÍTULO DE COMPRAS GUBERNAMENTALES
NÚMERO DE IDENTIFICACIÓN EN COMPRANET: LA-50-GYR-050GYR040-T-2-2024

PROGRAMA "MOBILIARIO MÉDICO Y DE LABORATORIO PARA HOSPITALES PRIORITARIOS"

Nombre: META SUMINISTROS MEDICOS SA DE CV
No. de Contrato: 050GYR040T00224-151-00

PARTIDA	DESTINO	CUCOP	PREI	SAI	DESCRIPCION	CANT.	PRECIO UNITARIO	IMPORTE TOTAL SIN IVA
213	CHIAPAS	51200235	20603	515.619.1697.00.01	MESA ALTA DE 90 CM CON RESPALDO, CAJON Y PUERTAS ABATIBLES.	22	$3,720.00	$81,840.00
							Subtotal	$81,840.00
							I.V.A.	$13,094.40
							Total	$94,934.40

Nombre: SERPROF BIOMED SA DE CV
No. de Contrato: 050GYR040T00224-152-00

PARTIDA	DESTINO	CUCOP	PREI	SAI	DESCRIPCION	CANT.	PRECIO UNITARIO	IMPORTE TOTAL SIN IVA
214	CHIAPAS	51200240	20615	515.619.1813.00.01	MESA ALTA DE 180 CM DE TRABAJO PARA 2 USUARIOS CON RESPALDO.	9	$4,366.67	$39,300.03
							Subtotal	$39,300.03
							I.V.A.	$6,288.00
							Total	$45,588.03

Nombre: SERPROF BIOMED SA DE CV
No. de Contrato: 050GYR040T00224-153-00

PARTIDA	DESTINO	CUCOP	PREI	SAI	DESCRIPCION	CANT.	PRECIO UNITARIO	IMPORTE TOTAL SIN IVA
215	CHIAPAS	51200166	20620	515.619.1865.00.01	MESA ALTA DE 120 CM SIN RESPALDO Y 8 CAJONES.	12	$7,732.00	$92,784.00
							Subtotal	$92,784.00
							I.V.A.	$14,845.44
							Total	$107,629.44

CONTRALORÍA
VIEYOP

GOBIERNO DE MÉXICO | IMSS

DIRECCIÓN DE ADMINISTRACIÓN
Unidad de Adquisiciones
Coordinación de Adquisición de Bienes y Contratación de Servicios
Coordinación Técnica de Adquisición de Bienes de Inversión y Activos
División de Equipo y Mobiliario Médico

ACTA DE FALLO

LICITACIÓN PÚBLICA INTERNACIONAL ELECTRÓNICA BAJO COBERTURA DE TRATADOS DE LIBRE COMERCIO QUE CONTENGA CAPÍTULO DE COMPRAS GUBERNAMENTALES
NÚMERO DE IDENTIFICACIÓN EN COMPRANET: LA-50-GYR-050GYR040-T-2-2024

PROGRAMA "MOBILIARIO MÉDICO Y DE LABORATORIO PARA HOSPITALES PRIORITARIOS"

Nombre: SERPROF BIOMED SA DE CV
No. de Contrato: 050GYR040T00224-154-00

PARTIDA	DESTINO	CUCOP	PREI	SAI	DESCRIPCION	CANT.	PRECIO UNITARIO	IMPORTE TOTAL SIN IVA
216	CHIAPAS	51200169	20621	515.619.1876.00.01	MESA ALTA DE 120 CM SIN RESPALDO Y PUERTAS ABATIBLES.	4	$5,042.67	$20,170.68
							Subtotal	$20,170.68
							I.V.A.	$3,227.31
							Total	$23,397.99

Nombre: SERPROF BIOMED SA DE CV
No. de Contrato: 050GYR040T00224-155-00

PARTIDA	DESTINO	CUCOP	PREI	SAI	DESCRIPCION	CANT.	PRECIO UNITARIO	IMPORTE TOTAL SIN IVA
217	CHIAPAS	51200170	20622	515.619.1883.00.01	MESA ALTA DE 120 CM SIN RESPALDO, 2 CAJONES SUPERIORES Y PUERTAS ABATIBLES.	5	$6,292.00	$31,460.00
							Subtotal	$31,460.00
							I.V.A.	$5,033.60
							Total	$36,493.60

Nombre: DISTRIBUIDORA AXKAN KUALI SAS DE CV
No. de Contrato: 050GYR040T00224-156-00

PARTIDA	DESTINO	CUCOP	PREI	SAI	DESCRIPCION	CANT.	PRECIO UNITARIO	IMPORTE TOTAL SIN IVA
218	CHIAPAS	51200244	20627	515.619.1937.00.01	MESA ALTA DE 180 CM. SIN RESPALDO, CAJONES CENTRALES Y PUERTAS ABATIBLES LATERALES.	2	$22,989.00	$45,978.00
							Subtotal	$45,978.00
							I.V.A.	$7,356.48

ACTA DE FALLO

LICITACIÓN PÚBLICA INTERNACIONAL ELECTRÓNICA BAJO COBERTURA DE TRATADOS DE LIBRE COMERCIO QUE CONTENGA CAPÍTULO DE COMPRAS GUBERNAMENTALES
NÚMERO DE IDENTIFICACIÓN EN COMPRANET: LA-50-GYR-050GYR040-T-2-2024

PROGRAMA "MOBILIARIO MÉDICO Y DE LABORATORIO PARA HOSPITALES PRIORITARIOS"

PARTIDA	DESTINO	CUCOP	PREI	SAI	DESCRIPCION	CANT.	PRECIO UNITARIO	IMPORTE TOTAL SIN IVA
							Total	$53,334.48

Nombre: SERPROF BIOMED SA DE CV
No. de Contrato: 050GYR040T00224-157-00

PARTIDA	DESTINO	CUCOP	PREI	SAI	DESCRIPCION	CANT.	PRECIO UNITARIO	IMPORTE TOTAL SIN IVA
220	CHIHUAHUA	53106569	16682	513.191.0803.01.01	CARRO CAMILLA TIPO TRANSFER (LATERAL).	5	$28,000.00	$140,000.00
							Subtotal	$140,000.00
							I.V.A.	$22,400.00
							Total	$162,400.00

Nombre: EDVAG CONCEPTOS COMERCIALES SA DE CV
No. de Contrato: 050GYR040T00224-158-00

PARTIDA	DESTINO	CUCOP	PREI	SAI	DESCRIPCION	CANT.	PRECIO UNITARIO	IMPORTE TOTAL SIN IVA
221	CHIHUAHUA	51200063	16698	513.546.0029.01.01	JABONERA ELECTRICA	1	$1,904.00	$1,904.00
							Subtotal	$1,904.00
							I.V.A.	$304.64
							Total	$2,208.64

Nombre: DISTRIBUIDORA AXKAN KUALI SAS DE CV
No. de Contrato: 050GYR040T00224-159-00

PARTIDA	DESTINO	CUCOP	PREI	SAI	DESCRIPCION	CANT.	PRECIO UNITARIO	IMPORTE TOTAL SIN IVA
222	CHIHUAHUA	51200144	16771	513.626.0287.01.01	MODULO PARA CONSULTORIO MEDICO DERECHO.	33	$37,598.00	$1,240,734.00
							Subtotal	$1,240,734.00
							I.V.A.	$198,517.44
							Total	$1,439,251.44

Durango 281, Piso 11, Col. Roma Norte, Alcaldía Cuauhtémoc, C. P. 06700, Ciudad de México
Tel. 55 5726-1700, Ext. 14925 www.imss.gob.mx

2024 Felipe Carrillo PUERTO

GOBIERNO DE MÉXICO | IMSS

DIRECCIÓN DE ADMINISTRACIÓN
Unidad de Adquisiciones
Coordinación de Adquisición de Bienes y Contratación de Servicios
Coordinación Técnica de Adquisición de Bienes de Inversión y Activos
División de Equipo y Mobiliario Médico

ACTA DE FALLO

LICITACIÓN PÚBLICA INTERNACIONAL ELECTRÓNICA BAJO COBERTURA DE TRATADOS DE LIBRE COMERCIO QUE CONTENGA CAPÍTULO DE COMPRAS GUBERNAMENTALES
NÚMERO DE IDENTIFICACIÓN EN COMPRANET: LA-50-GYR-050GYR040-T-2-2024

PROGRAMA "MOBILIARIO MÉDICO Y DE LABORATORIO PARA HOSPITALES PRIORITARIOS"

Nombre: DISTRIBUIDORA AXKAN KUALI SAS DE CV
No. de Contrato: 050GYR040T00224-160-00

PARTIDA	DESTINO	CUCOP	PREI	SAI	DESCRIPCION	CANT.	PRECIO UNITARIO	IMPORTE TOTAL SIN IVA
223	CHIHUAHUA	51200145	16772	513.626.0295.01.01	MODULO PARA CONSULTORIO MEDICO IZQUIERDO.	20	$37,598.00	$751,960.00
							Subtotal	$751,960.00
							I.V.A.	$120,313.60
							Total	$872,273.60

Nombre: EDVAG CONCEPTOS COMERCIALES SA DE CV
No. de Contrato: 050GYR040T00224-161-00

PARTIDA	DESTINO	CUCOP	PREI	SAI	DESCRIPCION	CANT.	PRECIO UNITARIO	IMPORTE TOTAL SIN IVA
224	CHIHUAHUA	51200173	16800	515.619.0059.01.01	MESA ALTA DE 150 CM CON CAJONERA CENTRAL.	5	$14,280.00	$71,400.00
							Subtotal	$71,400.00
							I.V.A.	$11,424.00
							Total	$82,824.00

Nombre: META SUMINISTROS MEDICOS SA DE CV
No. de Contrato: 050GYR040T00224-162-00

PARTIDA	DESTINO	CUCOP	PREI	SAI	DESCRIPCION	CANT.	PRECIO UNITARIO	IMPORTE TOTAL SIN IVA
225	CHIHUAHUA	51200186	16810	515.619.0737.01.01	MESA ALTA DE 180 CM CON CAJONERA CENTRAL	15	$4,510.00	$67,650.00
							Subtotal	$67,650.00
							I.V.A.	$10,824.00
							Total	$78,474.00

Durango 281, Piso 11, Col. Roma Norte, Alcaldía Cuauhtémoc, C. P. 06700, Ciudad de México
Tel. 55 5726-1700, Ext. 14925 www.imss.gob.mx

2024 Felipe Carrillo PUERTO

ANEXOS
DIVISIÓN DE CONTRATOS

ACTA DE FALLO

LICITACIÓN PÚBLICA INTERNACIONAL ELECTRÓNICA BAJO COBERTURA DE TRATADOS DE LIBRE COMERCIO QUE CONTENGA CAPÍTULO DE COMPRAS GUBERNAMENTALES
NÚMERO DE IDENTIFICACIÓN EN COMPRANET: LA-50-GYR-050GYR040-T-2-2024

PROGRAMA "MOBILIARIO MÉDICO Y DE LABORATORIO PARA HOSPITALES PRIORITARIOS"

Nombre: EDVAG CONCEPTOS COMERCIALES SA DE CV
No. de Contrato: 050GYR040T00224-163-00

PARTIDA	DESTINO	CUCOP	PREI	SAI	DESCRIPCION	CANT.	PRECIO UNITARIO	IMPORTE TOTAL SIN IVA
226	CHIHUAHUA	51200158	18440	514.160.0014.00.01	CARRO PARA SUPERMERCADO.	7	$9,800.00	$68,600.00
							Subtotal	$68,600.00
							I.V.A.	$10,976.00
							Total	$79,576.00

Nombre: EDVAG CONCEPTOS COMERCIALES SA DE CV
No. de Contrato: 050GYR040T00224-164-00

PARTIDA	DESTINO	CUCOP	PREI	SAI	DESCRIPCION	CANT.	PRECIO UNITARIO	IMPORTE TOTAL SIN IVA
233	CHIHUAHUA	51200159	20023	515.247.0118.00.01	CARRO CAJONERO.	12	$5,320.00	$63,840.00
							Subtotal	$63,840.00
							I.V.A.	$10,214.40
							Total	$74,054.40

Nombre: ERGONOMIA PRODUCTIVIDAD SA DE CV
No. de Contrato: 050GYR040T00224-165-00

PARTIDA	DESTINO	CUCOP	PREI	SAI	DESCRIPCION	CANT.	PRECIO UNITARIO	IMPORTE TOTAL SIN IVA
234	CHIHUAHUA	53106587	20024	515.247.0125.00.01	CARRO DISTRIBUIDOR DE MUESTRAS.	2	$13,382.00	$26,764.00
							Subtotal	$26,764.00
							I.V.A.	$4,282.24
							Total	$31,046.24

GOBIERNO DE MÉXICO | IMSS

DIRECCIÓN DE ADMINISTRACIÓN
Unidad de Adquisiciones
Coordinación de Adquisición de Bienes y Contratación de Servicios
Coordinación Técnica de Adquisición de Bienes de Inversión y Activos
División de Equipo y Mobiliario Médico

ACTA DE FALLO

LICITACIÓN PÚBLICA INTERNACIONAL ELECTRÓNICA BAJO COBERTURA DE TRATADOS DE LIBRE COMERCIO QUE CONTENGA CAPÍTULO DE COMPRAS GUBERNAMENTALES
NÚMERO DE IDENTIFICACIÓN EN COMPRANET: LA-50-GYR-050GYR040-T-2-2024

PROGRAMA "MOBILIARIO MÉDICO Y DE LABORATORIO PARA HOSPITALES PRIORITARIOS"

Nombre: MUEBLES LA FORJA DE JUAN ESCOBAR SA DE CV
No. de Contrato: 050GYR040T00224-166-00

PARTIDA	DESTINO	CUCOP	PREI	SAI	DESCRIPCION	CANT.	PRECIO UNITARIO	IMPORTE TOTAL SIN IVA
235	CHIHUAHUA	51200199	20029	515.619.1227.00.01	MESA ALTA DE 90 CM. CON CUBIERTA DE ACERO INOXIDABLE.	3	$6,800.00	$20,400.00
							Subtotal	$20,400.00
							I.V.A.	$3,264.00
							Total	$23,664.00

Nombre: MUEBLES LA FORJA DE JUAN ESCOBAR SA DE CV
No. de Contrato: 050GYR040T00224-167-00

PARTIDA	DESTINO	CUCOP	PREI	SAI	DESCRIPCION	CANT.	PRECIO UNITARIO	IMPORTE TOTAL SIN IVA
236	CHIHUAHUA	51200161	20030	515.619.1232.00.01	MESA ALTA DE 120 CM CON CUBIERTA DE ACERO INOXIDABLE.	6	$7,500.00	$45,000.00
							Subtotal	$45,000.00
							I.V.A.	$7,200.00
							Total	$52,200.00

Nombre: EDVAG CONCEPTOS COMERCIALES SA DE CV
No. de Contrato: 050GYR040T00224-168-00

PARTIDA	DESTINO	CUCOP	PREI	SAI	DESCRIPCION	CANT.	PRECIO UNITARIO	IMPORTE TOTAL SIN IVA
237	CHIHUAHUA	51200176	20031	515.619.1244.00.01	MESA ALTA DE 150 CM CON CUBIERTA DE ACERO INOXIDABLE.	1	$16,800.00	$16,800.00
							Subtotal	$16,800.00
							I.V.A.	$2,688.00
							Total	$19,488.00

ACTA DE FALLO

LICITACIÓN PÚBLICA INTERNACIONAL ELECTRÓNICA BAJO COBERTURA DE TRATADOS DE LIBRE COMERCIO QUE CONTENGA CAPÍTULO DE COMPRAS GUBERNAMENTALES
NÚMERO DE IDENTIFICACIÓN EN COMPRANET: LA-50-GYR-050GYR040-T-2-2024

PROGRAMA "MOBILIARIO MÉDICO Y DE LABORATORIO PARA HOSPITALES PRIORITARIOS"

Nombre: EDVAG CONCEPTOS COMERCIALES SA DE CV
No. de Contrato: 050GYR040T00224-169-00

PARTIDA	DESTINO	CUCOP	PREI	SAI	DESCRIPCION	CANT.	PRECIO UNITARIO	IMPORTE TOTAL SIN IVA
239	CHIHUAHUA	51200202	20036	515.619.1292.00.01	MESA BAJA DE 180 CM CON CUBIERTA DE MADERA.	2	$8,120.00	$16,240.00
							Subtotal	$16,240.00
							I.V.A.	$2,598.40
							Total	$18,838.40

Nombre: EDVAG CONCEPTOS COMERCIALES SA DE CV
No. de Contrato: 050GYR040T00224-170-00

PARTIDA	DESTINO	CUCOP	PREI	SAI	DESCRIPCION	CANT.	PRECIO UNITARIO	IMPORTE TOTAL SIN IVA
241	CHIHUAHUA	51200208	20040	515.619.1337.00.01	MESA BAJA DE 180 CM CON CUBIERTA DE ACERO INOXIDABLE.	1	$14,000.00	$14,000.00
							Subtotal	$14,000.00
							I.V.A.	$2,240.00
							Total	$16,240.00

Nombre: EDVAG CONCEPTOS COMERCIALES SA DE CV
No. de Contrato: 050GYR040T00224-171-00

PARTIDA	DESTINO	CUCOP	PREI	SAI	DESCRIPCION	CANT.	PRECIO UNITARIO	IMPORTE TOTAL SIN IVA
243	CHIHUAHUA	51200272	20042	515.784.0111.00.01	REPISA ABATIBLE PARA TOMA DE MUESTRAS.	8	$2,744.00	$21,952.00
							Subtotal	$21,952.00
							I.V.A.	$3,512.32
							Total	$25,464.32

Durango 291, Piso 11, Col. Roma Norte, Alcaldía Cuauhtémoc, C.P. 06700, Ciudad de México.
Tel. 55 5723-3700, Ext. 14438 www.imss.gob.mx

2024 Felipe Carrillo PUERTO

GOBIERNO DE MÉXICO | IMSS

DIRECCIÓN DE ADMINISTRACIÓN
Unidad de Adquisiciones
Coordinación de Adquisición de Bienes y Contratación de Servicios
Coordinación Técnica de Adquisición de Bienes de Inversión y Activos
División de Equipo y Mobiliario Médico

ACTA DE FALLO

LICITACIÓN PÚBLICA INTERNACIONAL ELECTRÓNICA BAJO COBERTURA DE TRATADOS DE LIBRE COMERCIO QUE CONTENGA CAPÍTULO DE COMPRAS GUBERNAMENTALES
NÚMERO DE IDENTIFICACIÓN EN COMPRANET: LA-50-GYR-050GYR040-T-2-2024

PROGRAMA "MOBILIARIO MÉDICO Y DE LABORATORIO PARA HOSPITALES PRIORITARIOS"

Nombre: ERGONOMIA PRODUCTIVIDAD SA DE CV
No. de Contrato: 050GYR040T00224-172-00

PARTIDA	DESTINO	CUCOP	PREI	SAI	DESCRIPCION	CANT.	PRECIO UNITARIO	IMPORTE TOTAL SIN IVA
245	CHIHUAHUA	51100273	20045	515.957.0322.00.01	VITRINA DE 75 CM CONTRA MURO.	1	$4,391.00	$4,391.00
							Subtotal	$4,391.00
							I.V.A.	$702.56
							Total	$5,093.56

Nombre: META SUMINISTROS MEDICOS SA DE CV
No. de Contrato: 050GYR040T00224-173-00

PARTIDA	DESTINO	CUCOP	PREI	SAI	DESCRIPCION	CANT.	PRECIO UNITARIO	IMPORTE TOTAL SIN IVA
246	CHIHUAHUA	51100274	20046	515.957.0337.00.01	VITRINA DE 90 CM CONTRA MURO CON LLAVES.	115	$1,670.00	$192,050.00
							Subtotal	$192,050.00
							I.V.A.	$30,728.00
							Total	$222,778.00

Nombre: META SUMINISTROS MEDICOS SA DE CV
No. de Contrato: 050GYR040T00224-174-00

PARTIDA	DESTINO	CUCOP	PREI	SAI	DESCRIPCION	CANT.	PRECIO UNITARIO	IMPORTE TOTAL SIN IVA
247	CHIHUAHUA	51100257	20120	513.060.0065.00.01	ANAQUEL GUARDA COMODOS.	18	$4,460.00	$80,280.00
							Subtotal	$80,280.00
							I.V.A.	$12,844.80
							Total	$93,124.80

Durango 291, Piso 11, Col. Roma Norte, Alcaldía Cuauhtémoc, C.P. 06700, Ciudad de México.
Tel. 55 5723-3700, Ext. 14438 www.imss.gob.mx

2024 Felipe Carrillo PUERTO

ANEXOS
DIVISIÓN DE CONTRATOS

ACTA DE FALLO

LICITACIÓN PÚBLICA INTERNACIONAL ELECTRÓNICA BAJO COBERTURA DE TRATADOS DE LIBRE COMERCIO QUE CONTENGA CAPÍTULO DE COMPRAS GUBERNAMENTALES
NÚMERO DE IDENTIFICACIÓN EN COMPRANET: LA-50-GYR-050GYR040-T-2-2024

PROGRAMA "MOBILIARIO MÉDICO Y DE LABORATORIO PARA HOSPITALES PRIORITARIOS"

Nombre: AH CORPORATIVO MEDICO DE MEXICO, S.A. DE C.V.
No. de Contrato: 050GYR040T00224-175-00

PARTIDA	DESTINO	CUCOP	PREI	SAI	DESCRIPCION	CANT.	PRECIO UNITARIO	IMPORTE TOTAL SIN IVA
249	CHIHUAHUA	51200038	20124	513.108.0363.00.01	BANCO GIRATORIO CON RESPALDO DE ACERO INOXIDABLE.	46	$1,403.49	$64,560.54
							Subtotal	$64,560.54
							I.V.A.	$10,329.69
							Total	$74,890.23

Nombre: SERPROF BIOMED SA DE CV
No. de Contrato: 050GYR040T00224-176-00

PARTIDA	DESTINO	CUCOP	PREI	SAI	DESCRIPCION	CANT.	PRECIO UNITARIO	IMPORTE TOTAL SIN IVA
250	CHIHUAHUA	51200039	20125	513.108.0378.00.01	BANCO GIRATORIO DE ACERO INOXIDABLE.	242	$1,146.67	$277,494.14
							Subtotal	$277,494.14
							I.V.A.	$44,399.06
							Total	$321,893.20

Nombre: INFRAESTRUCTURA HOSPITALARIA PROEMSA SA DE CV
No. de Contrato: 050GYR040T00224-177-00

PARTIDA	DESTINO	CUCOP	PREI	SAI	DESCRIPCION	CANT.	PRECIO UNITARIO	IMPORTE TOTAL SIN IVA
251	CHIHUAHUA	53200451	20126	513.113.0299.00.01	BANDEJA.	1	$678.00	$678.00
							Subtotal	$678.00
							I.V.A.	$108.48
							Total	$786.48

ACTA DE FALLO

LICITACIÓN PÚBLICA INTERNACIONAL ELECTRÓNICA BAJO COBERTURA DE TRATADOS DE LIBRE COMERCIO QUE CONTENGA CAPÍTULO DE COMPRAS GUBERNAMENTALES
NÚMERO DE IDENTIFICACIÓN EN COMPRANET: LA-50-GYR-050GYR040-T-2-2024

PROGRAMA "MOBILIARIO MÉDICO Y DE LABORATORIO PARA HOSPITALES PRIORITARIOS"

Nombre: SERPROF BIOMED SA DE CV
No. de Contrato: 050GYR040T00224-178-00

PARTIDA	DESTINO	CUCOP	PREI	SAI	DESCRIPCION	CANT.	PRECIO UNITARIO	IMPORTE TOTAL SIN IVA
253	CHIHUAHUA	53106558	20128	513.130.0422.00.01	BASCULA CON ESTADIMETRO.	64	$5,693.33	$364,373.12
							Subtotal	$364,373.12
							I.V.A.	$58,299.70
							Total	$422,672.82

Nombre: EDVAG CONCEPTOS COMERCIALES SA DE CV
No. de Contrato: 050GYR040T00224-179-00

PARTIDA	DESTINO	CUCOP	PREI	SAI	DESCRIPCION	CANT.	PRECIO UNITARIO	IMPORTE TOTAL SIN IVA
254	CHIHUAHUA	53106560	20130	513.130.0449.00.01	BASCULA PARA BEBE.	6	$6,160.00	$36,960.00
							Subtotal	$36,960.00
							I.V.A.	$5,913.60
							Total	$42,873.60

Nombre: TECNOLOGIA INTEGRAL PERSONALIZABLE SA DE CV
No. de Contrato: 050GYR040T00224-180-00

PARTIDA	DESTINO	CUCOP	PREI	SAI	DESCRIPCION	CANT.	PRECIO UNITARIO	IMPORTE TOTAL SIN IVA
255	CHIHUAHUA	51200047	20133	513.143.0148.00.01	BURO.	353	$896.00	$316,288.00
							Subtotal	$316,288.00
							I.V.A.	$50,606.08
							Total	$366,894.08

ACTA DE FALLO

LICITACIÓN PÚBLICA INTERNACIONAL ELECTRÓNICA BAJO COBERTURA DE TRATADOS DE LIBRE COMERCIO QUE CONTENGA CAPÍTULO DE COMPRAS GUBERNAMENTALES
NÚMERO DE IDENTIFICACIÓN EN COMPRANET: LA-50-GYR-050GYR040-T-2-2024

PROGRAMA "MOBILIARIO MÉDICO Y DE LABORATORIO PARA HOSPITALES PRIORITARIOS"

Nombre: EDVAG CONCEPTOS COMERCIALES SA DE CV
No. de Contrato: 050GYR040T00224-181-00

PARTIDA	DESTINO	CUCOP	PREI	SAI	DESCRIPCION	CANT.	PRECIO UNITARIO	IMPORTE TOTAL SIN IVA
256	CHIHUAHUA	51200049	20134	513.164.3374.00.01	CAMA INDIVIDUAL METALICA.	2	$3,500.00	$7,000.00
							Subtotal	$7,000.00
							I.V.A.	$1,120.00
							Total	$8,120.00

Nombre: SERPROF BIOMED SA DE CV
No. de Contrato: 050GYR040T00224-182-00

PARTIDA	DESTINO	CUCOP	PREI	SAI	DESCRIPCION	CANT.	PRECIO UNITARIO	IMPORTE TOTAL SIN IVA
257	CHIHUAHUA	53106573	20136	513.191.0862.00.01	CARRO PARA CURACIONES.	5	$4,933.33	$24,666.65
							Subtotal	$24,666.65
							I.V.A.	$3,946.66
							Total	$28,613.31

Nombre: SERPROF BIOMED SA DE CV
No. de Contrato: 050GYR040T00224-183-00

PARTIDA	DESTINO	CUCOP	PREI	SAI	DESCRIPCION	CANT.	PRECIO UNITARIO	IMPORTE TOTAL SIN IVA
258	CHIHUAHUA	53106576	20137	513.191.0877.00.01	CARRO PARA MEDICAMENTOS.	24	$4,933.33	$118,399.92
							Subtotal	$118,399.92
							I.V.A.	$18,943.99
							Total	$137,343.91

GOBIERNO DE MÉXICO | IMSS

DIRECCIÓN DE ADMINISTRACIÓN
Unidad de Adquisiciones
Coordinación de Adquisición de Bienes y Contratación de Servicios
Coordinación Técnica de Adquisición de Bienes de Inversión y Activos
División de Equipo y Mobiliario Médico

ACTA DE FALLO

LICITACIÓN PÚBLICA INTERNACIONAL ELECTRÓNICA BAJO COBERTURA DE TRATADOS DE LIBRE COMERCIO QUE CONTENGA CAPÍTULO DE COMPRAS GUBERNAMENTALES
NÚMERO DE IDENTIFICACIÓN EN COMPRANET: LA-50-GYR-050GYR040-T-2-2024

PROGRAMA "MOBILIARIO MÉDICO Y DE LABORATORIO PARA HOSPITALES PRIORITARIOS"

Nombre: EDVAG CONCEPTOS COMERCIALES SA DE CV
No. de Contrato: 050GYR040T00224-184-00

PARTIDA	DESTINO	CUCOP	PREI	SAI	DESCRIPCION	CANT.	PRECIO UNITARIO	IMPORTE TOTAL SIN IVA
259	CHIHUAHUA	51200053	20138	513.191.0887.00.01	CARRO PARA ROPA LIMPIA.	6	$10,808.00	$64,848.00
							Subtotal	$64,848.00
							I.V.A.	$10,375.68
							Total	$75,223.68

Nombre: SERPROF BIOMED SA DE CV
No. de Contrato: 050GYR040T00224-185-00

PARTIDA	DESTINO	CUCOP	PREI	SAI	DESCRIPCION	CANT.	PRECIO UNITARIO	IMPORTE TOTAL SIN IVA
260	CHIHUAHUA	53106577	20140	513.191.0903.00.01	CARRO PORTAEXPEDIENTES.	16	$8,266.67	$132,266.72
							Subtotal	$132,266.72
							I.V.A.	$21,162.68
							Total	$153,429.40

Nombre: INFRAESTRUCTURA HOSPITALARIA PROEMSA SA DE CV
No. de Contrato: 050GYR040T00224-186-00

PARTIDA	DESTINO	CUCOP	PREI	SAI	DESCRIPCION	CANT	PRECIO UNITARIO	IMPORTE TOTAL SIN IVA
261	CHIHUAHUA	53106578	20142	513.209.0061.00.01	CEPILLERA PARA USO QUIRURGICO.	64	$531.00	$33,984.00
							Subtotal	$33,984.00
							I.V.A.	$5,437.44
							Total	$39,421.44

ANEXOS
DIVISIÓN DE CONTRATOS

ACTA DE FALLO

LICITACIÓN PÚBLICA INTERNACIONAL ELECTRÓNICA BAJO COBERTURA DE TRATADOS DE LIBRE COMERCIO QUE CONTENGA CAPITULO DE COMPRAS GUBERNAMENTALES
NUMERO DE IDENTIFICACIÓN EN COMPRANET: LA-50-GYR-050GYR040-T-2-2024

PROGRAMA "MOBILIARIO MÉDICO Y DE LABORATORIO PARA HOSPITALES PRIORITARIOS"

Nombre: INFRAESTRUCTURA HOSPITALARIA PROEMSA SA DE CV
No. de Contrato: 050GYR040T00224-187-00

PARTIDA	DESTINO	CUCOP	PREI	SAI	DESCRIPCION	CANT.	PRECIO UNITARIO	IMPORTE TOTAL SIN IVA
262	CHIHUAHUA	53200453	20143	513.227.0176.00.01	CHAROLA CON TAPA PARA INSTRUMENTAL.	1	$573.00	$573.00
							Subtotal	$573.00
							I.V.A.	$91.68
							Total	$664.68

Nombre: INFRAESTRUCTURA HOSPITALARIA PROEMSA SA DE CV
No. de Contrato: 050GYR040T00224-188-00

PARTIDA	DESTINO	CUCOP	PREI	SAI	DESCRIPCION	CANT.	PRECIO UNITARIO	IMPORTE TOTAL SIN IVA
263	CHIHUAHUA	53200456	20145	513.245.0113.00.01	COMODO PARA ADULTOS.	397	$699.00	$277,503.00
							Subtotal	$277,503.00
							I.V.A.	$44,400.48
							Total	$321,903.48

Nombre: SERPROF BIOMED SA DE CV
No. de Contrato: 050GYR040T00224-189-00

PARTIDA	DESTINO	CUCOP	PREI	SAI	DESCRIPCION	CANT.	PRECIO UNITARIO	IMPORTE TOTAL SIN IVA
264	CHIHUAHUA	53200457	20146	513.245.0126.00.01	COMODO PARA MENORES.	38	$800.00	$30,400.00
							Subtotal	$30,400.00
							I.V.A.	$4,864.00
							Total	$35,264.00

2024 Felipe Carrillo PUERTO

DIRECCIÓN DE ADMINISTRACIÓN
ANEXO 2

GOBIERNO DE MÉXICO | IMSS

DIRECCIÓN DE ADMINISTRACIÓN
Unidad de Adquisiciones
Coordinación de Adquisición de Bienes y Contratación de Servicios
Coordinación Técnica de Adquisición de Bienes de Inversión y Activos
División de Equipo y Mobiliario Médico

ACTA DE FALLO

LICITACIÓN PÚBLICA INTERNACIONAL ELECTRÓNICA BAJO COBERTURA DE TRATADOS DE LIBRE COMERCIO QUE CONTENGA CAPITULO DE COMPRAS GUBERNAMENTALES
NUMERO DE IDENTIFICACIÓN EN COMPRANET: LA-50-GYR-050GYR040-T-2-2024

PROGRAMA "MOBILIARIO MÉDICO Y DE LABORATORIO PARA HOSPITALES PRIORITARIOS"

Nombre: INFRAESTRUCTURA HOSPITALARIA PROEMSA SA DE CV
No. de Contrato: 050GYR040T00224-190-00

PARTIDA	DESTINO	CUCOP	PREI	SAI	DESCRIPCION	CANT.	PRECIO UNITARIO	IMPORTE TOTAL SIN IVA
265	CHIHUAHUA	51200057	20147	513.254.0113.00.01	CUBETA DE ACERO INOXIDABLE CON PORTA CUBETA RODABLE.	288	$1,070.70	$308,361.60
							Subtotal	$308,361.60
							I.V.A.	$49,337.86
							Total	$357,699.46

Nombre: TECNOLOGIA INTEGRAL PERSONALIZABLE SA DE CV
No. de Contrato: 050GYR040T00224-191-00

PARTIDA	DESTINO	CUCOP	PREI	SAI	DESCRIPCION	CANT.	PRECIO UNITARIO	IMPORTE TOTAL SIN IVA
266	CHIHUAHUA	51200060	20148	513.352.0111.00.01	ESCALERILLA DE DOS PELDAÑOS.	527	$900.00	$474,300.00
							Subtotal	$474,300.00
							I.V.A.	$75,888.00
							Total	$550,188.00

Nombre: INFRAESTRUCTURA HOSPITALARIA PROEMSA SA DE CV
No. de Contrato: 050GYR040T00224-192-00

PARTIDA	DESTINO	CUCOP	PREI	SAI	DESCRIPCION	CANT.	PRECIO UNITARIO	IMPORTE TOTAL SIN IVA
267	CHIHUAHUA	51100261	20149	513.360.0066.00.01	ESTANTE GUARDA ESTERIL DE 90 CM.	102	$5,511.58	$562,181.16
							Subtotal	$562,181.16
							I.V.A.	$89,948.99
							Total	$652,130.15

Durango 291, Piso 11, Col. Roma Norte, Alcaldía Cuauhtémoc, C. P. 06700, Ciudad de México
Tel. 55 5228 5900, Ext. 34825. www.imss.gob.mx

2024 Felipe Carrillo PUERTO

ACTA DE FALLO

LICITACIÓN PÚBLICA INTERNACIONAL ELECTRÓNICA BAJO COBERTURA DE TRATADOS DE LIBRE COMERCIO QUE CONTENGA CAPÍTULO DE COMPRAS GUBERNAMENTALES
NÚMERO DE IDENTIFICACIÓN EN COMPRANET: LA-50-GYR-050GYR040-T-2-2024

PROGRAMA "MOBILIARIO MÉDICO Y DE LABORATORIO PARA HOSPITALES PRIORITARIOS"

Nombre: INFRAESTRUCTURA HOSPITALARIA PROEMSA SA DE CV
No. de Contrato: 050GYR040T00224-193-00

PARTIDA	DESTINO	CUCOP	PREI	SAI	DESCRIPCION	CANT.	PRECIO UNITARIO	IMPORTE TOTAL SIN IVA
268	CHIHUAHUA	51100260	20151	513.360.0071.00.01	ESTANTE GUARDA ESTERIL DE 120 CM.	14	$6,245.54	$87,437.56
							Subtotal	$87,437.56
							I.V.A.	$13,990.01
							Total	$101,427.57

Nombre: SERPROF BIOMED SA DE CV
No. de Contrato: 050GYR040T00224-194-00

PARTIDA	DESTINO	CUCOP	PREI	SAI	DESCRIPCION	CANT.	PRECIO UNITARIO	IMPORTE TOTAL SIN IVA
269	CHIHUAHUA	51200062	20153	513.546.0061.00.01	LABONERA DE PEDAL	21	$7,733.33	$162,399.93
							Subtotal	$162,399.93
							I.V.A.	$25,983.99
							Total	$188,383.92

Nombre: EDVAG CONCEPTOS COMERCIALES SA DE CV
No. de Contrato: 050GYR040T00224-195-00

PARTIDA	DESTINO	CUCOP	PREI	SAI	DESCRIPCION	CANT.	PRECIO UNITARIO	IMPORTE TOTAL SIN IVA
270	CHIHUAHUA	51200064	20154	513.567.0111.00.01	LAMPARA DE LUZ INTENSA	16	$9,800.00	$156,800.00
							Subtotal	$156,800.00
							I.V.A.	$25,088.00
							Total	$181,888.00

Durango 291, Piso 11, Col. Roma Norte, Alcaldía Cuauhtémoc, C. P. 06700, Ciudad de México
Tel. 55 5726 1900 Ext. 14925 www.imss.gob.mx

2024 Felipe Carrillo PUERTO

GOBIERNO DE MÉXICO | IMSS

DIRECCIÓN DE ADMINISTRACIÓN
Unidad de Adquisiciones
Coordinación de Adquisición de Bienes y Contratación de Servicios
Coordinación Técnica de Adquisición de Bienes de Inversión y Activos
División de Equipo y Mobiliario Médico

ACTA DE FALLO

LICITACIÓN PÚBLICA INTERNACIONAL ELECTRÓNICA BAJO COBERTURA DE TRATADOS DE LIBRE COMERCIO QUE CONTENGA CAPÍTULO DE COMPRAS GUBERNAMENTALES
NÚMERO DE IDENTIFICACIÓN EN COMPRANET: LA-50-GYR-050GYR040-T-2-2024

PROGRAMA "MOBILIARIO MÉDICO Y DE LABORATORIO PARA HOSPITALES PRIORITARIOS"

Nombre: EDVAG CONCEPTOS COMERCIALES SA DE CV
No. de Contrato: 050GYR040T00224-196-00

PARTIDA	DESTINO	CUCOP	PREI	SAI	DESCRIPCION	CANT.	PRECIO UNITARIO	IMPORTE TOTAL SIN IVA
271	CHIHUAHUA	51200065	20155	513.567.0128.00.01	LAMPARA DE PIE RODABLE	7	$1,666.00	$11,662.00
							Subtotal	$11,662.00
							I.V.A.	$1,865.92
							Total	$13,527.92

Nombre: SERPROF BIOMED SA DE CV
No. de Contrato: 050GYR040T00224-197-00

PARTIDA	DESTINO	CUCOP	PREI	SAI	DESCRIPCION	CANT.	PRECIO UNITARIO	IMPORTE TOTAL SIN IVA
280	CHIHUAHUA	51200110	20178	513.621.2732.00.01	MESA CARRO ANESTESIOLOGO DE 70 CM.	15	$6,133.33	$91,999.95
							Subtotal	$91,999.95
							I.V.A.	$14,719.99
							Total	$106,719.94

Nombre: MUEBLES LA FORJA DE JUAN ESCOBAR SA DE CV
No. de Contrato: 050GYR040T00224-198-00

PARTIDA	DESTINO	CUCOP	PREI	SAI	DESCRIPCION	CANT.	PRECIO UNITARIO	IMPORTE TOTAL SIN IVA
281	CHIHUAHUA	51200128	20181	513.621.2762.00.01	MESA DE 180 CM PARA ENSAMBLE CON REPISA INTERMEDIA.	2	$24,000.00	$48,000.00
							Subtotal	$48,000.00
							I.V.A.	$7,680.00
							Total	$55,680.00

Durango 291, Piso 11, Col. Roma Norte, Alcaldía Cuauhtémoc, C. P. 06700, Ciudad de México
Tel. 55 5726 1900 Ext. 14925 www.imss.gob.mx

2024 Felipe Carrillo PUERTO

ANEXOS
DIVISIÓN DE CONTRATOS

GOBIERNO DE MÉXICO | IMSS

DIRECCIÓN DE ADMINISTRACIÓN
Unidad de Adquisiciones
Coordinación de Adquisición de Bienes y Contratación de Servicios
Coordinación Técnica de Adquisición de Bienes de Inversión y Activos
División de Equipo y Mobiliario Médico

ACTA DE FALLO

LICITACIÓN PÚBLICA INTERNACIONAL ELECTRÓNICA BAJO COBERTURA DE TRATADOS DE LIBRE COMERCIO QUE CONTENGA CAPÍTULO DE COMPRAS GUBERNAMENTALES
NÚMERO DE IDENTIFICACIÓN EN COMPRANET: LA-50-GYR-050GYR040-T-2-2024

PROGRAMA "MOBILIARIO MÉDICO Y DE LABORATORIO PARA HOSPITALES PRIORITARIOS"

Nombre: SERPROF BIOMED SA DE CV
No. de Contrato: 050GYR040T00224-199-00

PARTIDA	DESTINO	CUCOP	PREI	SAI	DESCRIPCION	CANT.	PRECIO UNITARIO	IMPORTE TOTAL SIN IVA
283	CHIHUAHUA	51200137	20183	513.621.2786.00.01	MESA MAYO.	160	$1,980.00	$316,800.00
							Subtotal	$316,800.00
							I.V.A.	$50,688.00
							Total	$367,488.00

Nombre: MUEBLES LA FORJA DE JUAN ESCOBAR SA DE CV
No. de Contrato: 050GYR040T00224-200-00

PARTIDA	DESTINO	CUCOP	PREI	SAI	DESCRIPCION	CANT.	PRECIO UNITARIO	IMPORTE TOTAL SIN IVA
284	CHIHUAHUA	53106581	20184	513.621.2792.00.01	MESA PARA EXPLORACION PEDIATRICA.	2	$9,000.00	$18,000.00
							Subtotal	$18,000.00
							I.V.A.	$2,880.00
							Total	$20,880.00

Nombre: SERPROF BIOMED SA DE CV
No. de Contrato: 050GYR040T00224-201-00

PARTIDA	DESTINO	CUCOP	PREI	SAI	DESCRIPCION	CANT.	PRECIO UNITARIO	IMPORTE TOTAL SIN IVA
285	CHIHUAHUA	53106582	20185	513.621.2804.00.01	MESA PARA INSTRUMENTAL QUIRÚRGICO.	15	$3,933.33	$58,999.95
							Subtotal	$58,999.95
							I.V.A.	$9,439.99
							Total	$68,439.94

Durango 291, Piso 11, Col. Roma Norte, Alcaldía Cuauhtémoc, C. P. 06700, Ciudad de México
Tel. 55 5268-1700, Ext. 14925. www.imss.gob.mx

2024 Felipe Carrillo PUERTO

ANEXOS

GOBIERNO DE MÉXICO | IMSS

DIRECCIÓN DE ADMINISTRACIÓN
Unidad de Adquisiciones
Coordinación de Adquisición de Bienes y Contratación de Servicios
Coordinación Técnica de Adquisición de Bienes de Inversión y Activos
División de Equipo y Mobiliario Médico

ACTA DE FALLO

LICITACIÓN PÚBLICA INTERNACIONAL ELECTRÓNICA BAJO COBERTURA DE TRATADOS DE LIBRE COMERCIO QUE CONTENGA CAPÍTULO DE COMPRAS GUBERNAMENTALES
NÚMERO DE IDENTIFICACIÓN EN COMPRANET: LA-50-GYR-050GYR040-T-2-2024

PROGRAMA "MOBILIARIO MÉDICO Y DE LABORATORIO PARA HOSPITALES PRIORITARIOS"

Nombre: SERPROF BIOMED SA DE CV
No. de Contrato: 050GYR040T00224-202-00

PARTIDA	DESTINO	CUCOP	PREI	SAI	DESCRIPCION	CANT.	PRECIO UNITARIO	IMPORTE TOTAL SIN IVA
286	CHIHUAHUA	53106583	20186	513.621.2813.00.01	MESA PARA REHIDRATACION.	6	$4,913.33	$29,479.98
							Subtotal	$29,479.98
							I.V.A.	$4,716.80
							Total	$34,196.78

Nombre: SERPROF BIOMED SA DE CV
No. de Contrato: 050GYR040T00224-203-00

PARTIDA	DESTINO	CUCOP	PREI	SAI	DESCRIPCION	CANT.	PRECIO UNITARIO	IMPORTE TOTAL SIN IVA
287	CHIHUAHUA	51200139	20187	513.621.2826.00.01	MESA PASTEUR.	127	$2,398.67	$304,631.09
							Subtotal	$304,631.09
							I.V.A.	$48,740.97
							Total	$353,372.06

Nombre: SERPROF BIOMED SA DE CV
No. de Contrato: 050GYR040T00224-204-00

PARTIDA	DESTINO	CUCOP	PREI	SAI	DESCRIPCION	CANT.	PRECIO UNITARIO	IMPORTE TOTAL SIN IVA
288	CHIHUAHUA	51200141	20189	513.621.2847.00.01	MESA PUENTE.	274	$1,466.67	$401,867.58
							Subtotal	$401,867.58
							I.V.A.	$64,298.81
							Total	$466,166.39

Durango 291, Piso 11, Col. Roma Norte, Alcaldía Cuauhtémoc, C. P. 06700, Ciudad de México
Tel. 55 5268-1700, Ext. 14925. www.imss.gob.mx

2024 Felipe Carrillo PUERTO

ACTA DE FALLO

LICITACIÓN PÚBLICA INTERNACIONAL ELECTRÓNICA BAJO COBERTURA DE TRATADOS DE LIBRE COMERCIO QUE CONTENGA CAPÍTULO DE COMPRAS GUBERNAMENTALES
NÚMERO DE IDENTIFICACIÓN EN COMPRANET: LA-50-GYR-050GYR040-T-2-2024

PROGRAMA "MOBILIARIO MÉDICO Y DE LABORATORIO PARA HOSPITALES PRIORITARIOS"

Nombre: EDVAG CONCEPTOS COMERCIALES SA DE CV
No. de Contrato: 050GYR040T00224-205-00

PARTIDA	DESTINO	CUCOP	PREI	SAI	DESCRIPCION	CANT.	PRECIO UNITARIO	IMPORTE TOTAL SIN IVA
289	CHIHUAHUA	51200142	20190	513.621.2857.00.01	MESA RIGIDA DE MADERA.	3	$15,400.00	$46,200.00
							Subtotal	$46,200.00
							I.V.A.	$7,392.00
							Total	$53,592.00

Nombre: SERPROF BIOMED SA DE CV
No. de Contrato: 050GYR040T00224-206-00

PARTIDA	DESTINO	CUCOP	PREI	SAI	DESCRIPCION	CANT.	PRECIO UNITARIO	IMPORTE TOTAL SIN IVA
290	CHIHUAHUA	51200143	20191	513.621.2865.00.01	MESA RINON.	29	$4,106.67	$119,093.43
							Subtotal	$119,093.43
							I.V.A.	$19,054.95
							Total	$138,148.38

Nombre: MUEBLES LA FORJA DE JUAN ESCOBAR SA DE CV
No. de Contrato: 050GYR040T00224-207-00

PARTIDA	DESTINO	CUCOP	PREI	SAI	DESCRIPCION	CANT.	PRECIO UNITARIO	IMPORTE TOTAL SIN IVA
291	CHIHUAHUA	51100262	20192	513.771.0438.00.01	REPISA DE 120 CM CONTRA MURO.	5	$2,900.00	$14,500.00
							Subtotal	$14,500.00
							I.V.A.	$2,320.00
							Total	$16,820.00

GOBIERNO DE MÉXICO | IMSS

DIRECCIÓN DE ADMINISTRACIÓN
Unidad de Adquisiciones
Coordinación de Adquisición de Bienes y Contratación de Servicios
Coordinación Técnica de Adquisición de Bienes de Inversión y Activos
División de Equipo y Mobiliario Médico

ACTA DE FALLO

LICITACIÓN PÚBLICA INTERNACIONAL ELECTRÓNICA BAJO COBERTURA DE TRATADOS DE LIBRE COMERCIO QUE CONTENGA CAPÍTULO DE COMPRAS GUBERNAMENTALES
NÚMERO DE IDENTIFICACIÓN EN COMPRANET: LA-50-GYR-050GYR040-T-2-2024

PROGRAMA "MOBILIARIO MÉDICO Y DE LABORATORIO PARA HOSPITALES PRIORITARIOS"

Nombre: EDVAG CONCEPTOS COMERCIALES SA DE CV
No. de Contrato: 050GYR040T00224-208-00

PARTIDA	DESTINO	CUCOP	PREI	SAI	DESCRIPCION	CANT.	PRECIO UNITARIO	IMPORTE TOTAL SIN IVA
292	CHIHUAHUA	51100264	20194	513.771.0456.00.01	REPISA DE 180 CM CONTRA MURO.	1	$5,600.00	$5,600.00
							Subtotal	$5,600.00
							I.V.A.	$896.00
							Total	$6,496.00

Nombre: META SUMINISTROS MEDICOS SA DE CV
No. de Contrato: 050GYR040T00224-209-00

PARTIDA	DESTINO	CUCOP	PREI	SAI	DESCRIPCION	CANT.	PRECIO UNITARIO	IMPORTE TOTAL SIN IVA
293	CHIHUAHUA	51200154	20195	513.783.0075.00.01	RIEL PORTAVENOCLISIS.	593	$476.00	$282,268.00
							Subtotal	$282,268.00
							I.V.A.	$45,162.88
							Total	$327,430.88

Nombre: SERPROF BIOMED SA DE CV
No. de Contrato: 050GYR040T00224-210-00

PARTIDA	DESTINO	CUCOP	PREI	SAI	DESCRIPCION	CANT.	PRECIO UNITARIO	IMPORTE TOTAL SIN IVA
294	CHIHUAHUA	53200459	20196	513.790.0089.00.01	RINON DE ACERO INOXIDABLE, DE 250 ML.	14	$101.33	$1,418.62
							Subtotal	$1,418.62
							I.V.A.	$226.98
							Total	$1,645.60

ANEXOS
DIVISIÓN DE CONTRATOS

ACTA DE FALLO

LICITACIÓN PÚBLICA INTERNACIONAL ELECTRÓNICA BAJO COBERTURA DE TRATADOS DE LIBRE COMERCIO QUE CONTENGA CAPÍTULO DE COMPRAS GUBERNAMENTALES
NÚMERO DE IDENTIFICACIÓN EN COMPRANET: LA-50-GYR-050GYR040-T-2-2024

PROGRAMA "MOBILIARIO MÉDICO Y DE LABORATORIO PARA HOSPITALES PRIORITARIOS"

Nombre: SERPROF BIOMED SA DE CV
No. de Contrato: 050GYR040T00224-211-00

PARTIDA	DESTINO	CUCOP	PREI	SAI	DESCRIPCION	CANT.	PRECIO UNITARIO	IMPORTE TOTAL SIN IVA
295	CHIHUAHUA	53200461	20197	513.790.0091.00.01	RIÑON DE ACERO INOXIDABLE DE 500 ML.	152	$126.67	$19,253.84
							Subtotal	$19,253.84
							I.V.A.	$3,080.61
							Total	$22,334.45

Nombre: SERPROF BIOMED SA DE CV
No. de Contrato: 050GYR040T00224-212-00

PARTIDA	DESTINO	CUCOP	PREI	SAI	DESCRIPCION	CANT.	PRECIO UNITARIO	IMPORTE TOTAL SIN IVA
296	CHIHUAHUA	53106585	20198	513.810.0298.00.01	SILLA DE RUEDAS CON DESCANSAPIÉS.	29	$3,600.00	$104,400.00
							Subtotal	$104,400.00
							I.V.A.	$16,704.00
							Total	$121,104.00

Nombre: SERPROF BIOMED SA DE CV
No. de Contrato: 050GYR040T00224-213-00

PARTIDA	DESTINO	CUCOP	PREI	SAI	DESCRIPCION	CANT.	PRECIO UNITARIO	IMPORTE TOTAL SIN IVA
297	CHIHUAHUA	53200465	20199	513.950.0122.00.01	VASO PARA MEDICAMENTOS DE 30 CM CUBICOS.	232	$100.00	$23,200.00
							Subtotal	$23,200.00
							I.V.A.	$3,712.00
							Total	$26,912.00

ACTA DE FALLO

LICITACIÓN PÚBLICA INTERNACIONAL ELECTRÓNICA BAJO COBERTURA DE TRATADOS DE LIBRE COMERCIO QUE CONTENGA CAPÍTULO DE COMPRAS GUBERNAMENTALES
NÚMERO DE IDENTIFICACIÓN EN COMPRANET: LA-50-GYR-050GYR040-T-2-2024

PROGRAMA "MOBILIARIO MÉDICO Y DE LABORATORIO PARA HOSPITALES PRIORITARIOS"

Nombre: INFRAESTRUCTURA HOSPITALARIA PROEMSA SA DE CV
No. de Contrato: 050GYR040T00224-214-00

PARTIDA	DESTINO	CUCOP	PREI	SAI	DESCRIPCION	CANT.	PRECIO UNITARIO	IMPORTE TOTAL SIN IVA
298	CHIHUAHUA	53200463	20200	513.950.0139.00.01	VASO PARA MEDICAMENTOS DE 140 CM CUBICOS.	4	$184.50	$738.00
							Subtotal	$738.00
							I.V.A.	$118.08
							Total	$856.08

Nombre: INFRAESTRUCTURA HOSPITALARIA PROEMSA SA DE CV
No. de Contrato: 050GYR040T00224-215-00

PARTIDA	DESTINO	CUCOP	PREI	SAI	DESCRIPCION	CANT.	PRECIO UNITARIO	IMPORTE TOTAL SIN IVA
299	CHIHUAHUA	53200462	20201	513.950.0149.00.01	VASO CON TAPA DE UN LITRO.	2	$442.80	$885.60
							Subtotal	$885.60
							I.V.A.	$141.70
							Total	$1,027.30

Nombre: SERPROF BIOMED SA DE CV
No. de Contrato: 050GYR040T00224-216-00

PARTIDA	DESTINO	CUCOP	PREI	SAI	DESCRIPCION	CANT.	PRECIO UNITARIO	IMPORTE TOTAL SIN IVA
300	CHIHUAHUA	51200041	20202	513.123.0266.00.01	BANQUETA DE ALTURA.	27	$453.33	$12,239.91
							Subtotal	$12,239.91
							I.V.A.	$1,958.39
							Total	$14,198.30

ACTA DE FALLO

LICITACIÓN PÚBLICA INTERNACIONAL ELECTRÓNICA BAJO COBERTURA DE TRATADOS DE LIBRE COMERCIO QUE CONTENGA CAPÍTULO DE COMPRAS GUBERNAMENTALES
NÚMERO DE IDENTIFICACIÓN EN COMPRANET: LA-50-GYR-050GYR040-T-2-2024

PROGRAMA "MOBILIARIO MÉDICO Y DE LABORATORIO PARA HOSPITALES PRIORITARIOS"

Nombre: EDVAG CONCEPTOS COMERCIALES SA DE CV
No. de Contrato: 050GYR040T00224-217-00

PARTIDA	DESTINO	CUCOP	PREI	SAI	DESCRIPCION	CANT.	PRECIO UNITARIO	IMPORTE TOTAL SIN IVA
301	CHIHUAHUA	51200059	20203	513.219.0042.00.01	DIVAN (CHAISE LONGUE).	17	$6,160.00	$104,720.00
							Subtotal	$104,720.00
							I.V.A.	$16,755.20
							Total	$121,475.20

Nombre: EDVAG CONCEPTOS COMERCIALES SA DE CV
No. de Contrato: 050GYR040T00224-218-00

PARTIDA	DESTINO	CUCOP	PREI	SAI	DESCRIPCION	CANT.	PRECIO UNITARIO	IMPORTE TOTAL SIN IVA
302	CHIHUAHUA	51200074	20204	513.560.0023.00.01	LITERAS METALICAS.	24	$6,160.00	$147,840.00
							Subtotal	$147,840.00
							I.V.A.	$23,654.40
							Total	$171,494.40

Nombre: INFRAESTRUCTURA HOSPITALARIA PROEMSA SA DE CV
No. de Contrato: 050GYR040T00224-219-00

PARTIDA	DESTINO	CUCOP	PREI	SAI	DESCRIPCION	CANT.	PRECIO UNITARIO	IMPORTE TOTAL SIN IVA
303	CHIHUAHUA	53200458	20205	513.635.0168.00.01	ORINAL PARA VARONES.	199	$342.00	$68,058.00
							Subtotal	$68,058.00
							I.V.A.	$10,889.28
							Total	$78,947.28

GOBIERNO DE MÉXICO | IMSS

DIRECCIÓN DE ADMINISTRACIÓN
Unidad de Adquisiciones
Coordinación de Adquisición de Bienes y Contratación de Servicios
Coordinación Técnica de Adquisición de Bienes de Inversión y Activos
División de Equipo y Mobiliario Médico

ACTA DE FALLO

LICITACIÓN PÚBLICA INTERNACIONAL ELECTRÓNICA BAJO COBERTURA DE TRATADOS DE LIBRE COMERCIO QUE CONTENGA CAPÍTULO DE COMPRAS GUBERNAMENTALES
NÚMERO DE IDENTIFICACIÓN EN COMPRANET: LA-50-GYR-050GYR040-T-2-2024

PROGRAMA "MOBILIARIO MÉDICO Y DE LABORATORIO PARA HOSPITALES PRIORITARIOS"

Nombre: INFRAESTRUCTURA HOSPITALARIA PROEMSA SA DE CV
No. de Contrato: 050GYR040T00224-220-00

PARTIDA	DESTINO	CUCOP	PREI	SAI	DESCRIPCION	CANT.	PRECIO UNITARIO	IMPORTE TOTAL SIN IVA
304	CHIHUAHUA	51200153	20206	513.635.0173.00.01	PORTAVENOCLISIS RODABLE.	174	$853.61	$148,528.14
							Subtotal	$148,528.14
							I.V.A.	$23,764.50
							Total	$172,292.64

Nombre: SERPROF BIOMED SA DE CV
No. de Contrato: 050GYR040T00224-221-00

PARTIDA	DESTINO	CUCOP	PREI	SAI	DESCRIPCION	CANT.	PRECIO UNITARIO	IMPORTE TOTAL SIN IVA
305	CHIHUAHUA	53106570	20212	513.263.0086.00.01	CARRO CUNA CON BASINET DE ACRILICO.	52	$4,333.33	$225,333.16
							Subtotal	$225,333.16
							I.V.A.	$36,053.31
							Total	$261,386.47

Nombre: EDVAG CONCEPTOS COMERCIALES SA DE CV
No. de Contrato: 050GYR040T00224-222-00

PARTIDA	DESTINO	CUCOP	PREI	SAI	DESCRIPCION	CANT.	PRECIO UNITARIO	IMPORTE TOTAL SIN IVA
307	CHIHUAHUA	51200119	20302	513.621.3076.00.01	MESA DE 150 CM PARA ATENCION AL RECIEN NACIDO.	3	$16,520.00	$49,560.00
							Subtotal	$49,560.00
							I.V.A.	$7,929.60
							Total	$57,489.60

ANEXOS
DIVISIÓN DE CONTRATOS

ACTA DE FALLO

LICITACIÓN PÚBLICA INTERNACIONAL ELECTRÓNICA BAJO COBERTURA DE TRATADOS DE LIBRE COMERCIO QUE CONTENGA CAPITULO DE COMPRAS GUBERNAMENTALES
NÚMERO DE IDENTIFICACIÓN EN COMPRANET: LA-50-GYR-050GYR040-T-2-2024

PROGRAMA "MOBILIARIO MÉDICO Y DE LABORATORIO PARA HOSPITALES PRIORITARIOS"

Nombre: EDVAG CONCEPTOS COMERCIALES SA DE CV
No. de Contrato: 050GYR040T00224-223-00

PARTIDA	DESTINO	CUCOP	PREI	SAI	DESCRIPCION	CANT.	PRECIO UNITARIO	IMPORTE TOTAL SIN IVA
312	CHIHUAHUA	53106572	20547	513.191.0934.00.01	CARRO PARA CURACIONES EN ABS.	119	$39,200.00	$4,664,800.00
							Subtotal	$4,664,800.00
							I.V.A.	$746,368.00
							Total	$5,411,168.00

Nombre: SERPROF BIOMED SA DE CV
No. de Contrato: 050GYR040T00224-224-00

PARTIDA	DESTINO	CUCOP	PREI	SAI	DESCRIPCION	CANT.	PRECIO UNITARIO	IMPORTE TOTAL SIN IVA
313	CHIHUAHUA	51200054	20549	513.191.0946.00.01	CARRO PARA ROPA SUCIA CON TAPA Y APERTURA DE PEDAL.	124	$6,933.33	$859,732.92
							Subtotal	$859,732.92
							I.V.A.	$137,557.27
							Total	$997,290.19

Nombre: EDVAG CONCEPTOS COMERCIALES SA DE CV
No. de Contrato: 050GYR040T00224-225-00

PARTIDA	DESTINO	CUCOP	PREI	SAI	DESCRIPCION	CANT.	PRECIO UNITARIO	IMPORTE TOTAL SIN IVA
318	CHIHUAHUA	51200157	20597	513.964.0017.00.01	VESTIDOR CON ARMARIO PARA CONSULTORIO.	2	$37,800.00	$75,600.00
							Subtotal	$75,600.00
							I.V.A.	$12,096.00
							Total	$87,696.00

ACTA DE FALLO

LICITACIÓN PÚBLICA INTERNACIONAL ELECTRÓNICA BAJO COBERTURA DE TRATADOS DE LIBRE COMERCIO QUE CONTENGA CAPITULO DE COMPRAS GUBERNAMENTALES
NÚMERO DE IDENTIFICACIÓN EN COMPRANET: LA-50-GYR-050GYR040-T-2-2024

PROGRAMA "MOBILIARIO MÉDICO Y DE LABORATORIO PARA HOSPITALES PRIORITARIOS"

Nombre: META SUMINISTROS MEDICOS SA DE CV
No. de Contrato: 050GYR040T00224-226-00

PARTIDA	DESTINO	CUCOP	PREI	SAI	DESCRIPCION	CANT.	PRECIO UNITARIO	IMPORTE TOTAL SIN IVA
319	CHIHUAHUA	51200235	20603	515.619.1697.00.01	MESA ALTA DE 90 CM CON RESPALDO, CAJON Y PUERTAS ABATIBLES.	46	$3,720.00	$171,120.00
							Subtotal	$171,120.00
							I.V.A.	$27,379.20
							Total	$198,499.20

Nombre: SERPROF BIOMED SA DE CV
No. de Contrato: 050GYR040T00224-227-00

PARTIDA	DESTINO	CUCOP	PREI	SAI	DESCRIPCION	CANT.	PRECIO UNITARIO	IMPORTE TOTAL SIN IVA
320	CHIHUAHUA	51200240	20615	515.619.1813.00.01	MESA ALTA DE 180 CM DE TRABAJO PARA 2 USUARIOS CON RESPALDO.	9	$4,366.67	$39,300.03
							Subtotal	$39,300.03
							I.V.A.	$6,288.00
							Total	$45,588.03

Nombre: SERPROF BIOMED SA DE CV
No. de Contrato: 050GYR040T00224-228-00

PARTIDA	DESTINO	CUCOP	PREI	SAI	DESCRIPCION	CANT.	PRECIO UNITARIO	IMPORTE TOTAL SIN IVA
321	CHIHUAHUA	51200168	20620	515.619.1865.00.01	MESA ALTA DE 120 CM SIN RESPALDO Y 8 CAJONES.	18	$7,732.00	$139,176.00
							Subtotal	$139,176.00
							I.V.A.	$22,268.16
							Total	$161,444.16

ACTA DE FALLO

LICITACIÓN PÚBLICA INTERNACIONAL ELECTRÓNICA BAJO COBERTURA DE TRATADOS DE LIBRE COMERCIO QUE CONTENGA CAPÍTULO DE COMPRAS GUBERNAMENTALES
NÚMERO DE IDENTIFICACIÓN EN COMPRANET: LA-50-GYR-050GYR040-T-2-2024

PROGRAMA "MOBILIARIO MÉDICO Y DE LABORATORIO PARA HOSPITALES PRIORITARIOS"

Nombre: SERPROF BIOMED SA DE CV
No. de Contrato: 050GYR040T00224-229-00

PARTIDA	DESTINO	CUCOP	PREI	SAI	DESCRIPCION	CANT.	PRECIO UNITARIO	IMPORTE TOTAL SIN IVA
322	CHIHUAHUA	51200169	20621	515.619.1876.00.01	MESA ALTA DE 120 CM SIN RESPALDO Y PUERTAS ABATIBLES.	5	$5,042.67	$25,213.35
							Subtotal	$25,213.35
							I.V.A.	$4,034.14
							Total	$29,247.49

Nombre: SERPROF BIOMED SA DE CV
No. de Contrato: 050GYR040T00224-230-00

PARTIDA	DESTINO	CUCOP	PREI	SAI	DESCRIPCION	CANT.	PRECIO UNITARIO	IMPORTE TOTAL SIN IVA
323	CHIHUAHUA	51200170	20622	515.619.1883.00.01	MESA ALTA DE 120 CM SIN RESPALDO, 2 CAJONES SUPERIORES Y PUERTAS ABATIBLES.	5	$6,292.00	$31,460.00
							Subtotal	$31,460.00
							I.V.A.	$5,033.60
							Total	$36,493.60

Nombre: EDVAG CONCEPTOS COMERCIALES SA DE CV
No. de Contrato: 050GYR040T00224-231-00

PARTIDA	DESTINO	CUCOP	PREI	SAI	DESCRIPCION	CANT.	PRECIO UNITARIO	IMPORTE TOTAL SIN IVA
324	CHIHUAHUA	51200244	20627	515.619.1937.00.01	MESA ALTA DE 180 CM SIN RESPALDO, CAJONES CENTRALES Y PUERTAS ABATIBLES LATERALES	1	$34,580.00	$34,580.00
							Subtotal	$34,580.00
							I.V.A.	$5,532.80
							Total	$40,112.80

GOBIERNO DE MÉXICO | IMSS

DIRECCIÓN DE ADMINISTRACIÓN
Unidad de Adquisiciones
Coordinación de Adquisición de Bienes y Contratación de Servicios
Coordinación Técnica de Adquisición de Bienes de Inversión y Activos
División de Equipo y Mobiliario Médico

ACTA DE FALLO

LICITACIÓN PÚBLICA INTERNACIONAL ELECTRÓNICA BAJO COBERTURA DE TRATADOS DE LIBRE COMERCIO QUE CONTENGA CAPÍTULO DE COMPRAS GUBERNAMENTALES
NÚMERO DE IDENTIFICACIÓN EN COMPRANET: LA-50-GYR-050GYR040-T-2-2024

PROGRAMA "MOBILIARIO MÉDICO Y DE LABORATORIO PARA HOSPITALES PRIORITARIOS"

Nombre: DISTRIBUIDORA AXKAN KUALI SAS DE CV
No. de Contrato: 050GYR040T00224-232-00

PARTIDA	DESTINO	CUCOP	PREI	SAI	DESCRIPCION	CANT.	PRECIO UNITARIO	IMPORTE TOTAL SIN IVA
327	PUEBLA	51200051	16665	513.164.0251.01.01	CAMA TRABAJO DE PARTO.	8	$7,999.00	$63,992.00
							Subtotal	$63,992.00
							I.V.A.	$10,238.72
							Total	$74,230.72

Nombre: SERPROF BIOMED SA DE CV
No. de Contrato: 050GYR040T00224-233-00

PARTIDA	DESTINO	CUCOP	PREI	SAI	DESCRIPCION	CANT.	PRECIO UNITARIO	IMPORTE TOTAL SIN IVA
328	PUEBLA	53106569	16682	513.391.0803.01.01	CARRO CAMILLA TIPO TRANSFER (LATERAL).	4	$28,000.00	$112,000.00
							Subtotal	$112,000.00
							I.V.A.	$17,920.00
							Total	$129,920.00

Nombre: EDVAG CONCEPTOS COMERCIALES SA DE CV
No. de Contrato: 050GYR040T00224-234-00

PARTIDA	DESTINO	CUCOP	PREI	SAI	DESCRIPCION	CANT.	PRECIO UNITARIO	IMPORTE TOTAL SIN IVA
329	PUEBLA	51200063	16698	513.546.0029.01.01	JABONERA ELECTRICA	1	$1,292.00	$1,292.00
							Subtotal	$1,292.00
							I.V.A.	$206.72
							Total	$1,498.72

Durango 291, Piso 11, Col. Roma Norte, Alcaldía Cuauhtémoc, C.P. 06700, Ciudad de México
Tel. 55 5726-1700, Ext. 14923. www.imss.gob.mx

2024 Felipe Carrillo PUERTO

ANEXOS
DIVISIÓN DE CONTRATOS

ACTA DE FALLO

LICITACIÓN PÚBLICA INTERNACIONAL ELECTRÓNICA BAJO COBERTURA DE TRATADOS DE LIBRE COMERCIO QUE CONTENGA CAPÍTULO DE COMPRAS GUBERNAMENTALES
NÚMERO DE IDENTIFICACIÓN EN COMPRANET: LA-50-GYR-050GYR040-T-2-2024

PROGRAMA "MOBILIARIO MÉDICO Y DE LABORATORIO PARA HOSPITALES PRIORITARIOS"

Nombre: EDVAG CONCEPTOS COMERCIALES SA DE CV
No. de Contrato: 050GYR040T00224-235-00

PARTIDA	DESTINO	CUCOP	PREI	SAI	DESCRIPCION	CANT.	PRECIO UNITARIO	IMPORTE TOTAL SIN IVA
330	PUEBLA	51200144	16771	513.626.0237.01.01	MODULO PARA CONSULTORIO MEDICO DERECHO.	21	$34,200.00	$718,200.00
							Subtotal	$718,200.00
							I.V.A.	$114,912.00
							Total	$833,112.00

Nombre: EDVAG CONCEPTOS COMERCIALES SA DE CV
No. de Contrato: 050GYR040T00224-236-00

PARTIDA	DESTINO	CUCOP	PREI	SAI	DESCRIPCION	CANT.	PRECIO UNITARIO	IMPORTE TOTAL SIN IVA
331	PUEBLA	51200145	16772	513.626.0295.01.01	MODULO PARA CONSULTORIO MEDICO IZQUIERDO.	12	$34,200.00	$410,400.00
							Subtotal	$410,400.00
							I.V.A.	$65,664.00
							Total	$476,064.00

Nombre: EDVAG CONCEPTOS COMERCIALES SA DE CV
No. de Contrato: 050GYR040T00224-237-00

PARTIDA	DESTINO	CUCOP	PREI	SAI	DESCRIPCION	CANT.	PRECIO UNITARIO	IMPORTE TOTAL SIN IVA
332	PUEBLA	51200173	16800	515.619.0059.01.01	MESA ALTA DE 150 CM CON CAJONERA CENTRAL.	5	$9,690.00	$48,450.00
							Subtotal	$48,450.00
							I.V.A.	$7,752.00
							Total	$56,202.00

Durango 291, Piso 11, Col. Roma Norte, Alcaldía Cuauhtémoc, C. P. 06700, Ciudad de México
Tel. 55 5726 1700, Ext. 14925 www.imss.gob.mx

2024 Felipe Carrillo PUERTO

GOBIERNO DE MÉXICO | IMSS

DIRECCIÓN DE ADMINISTRACIÓN
Unidad de Adquisiciones
Coordinación de Adquisición de Bienes y Contratación de Servicios
Coordinación Técnica de Adquisición de Bienes de Inversión y Activos
División de Equipo y Mobiliario Médico

ACTA DE FALLO

LICITACIÓN PÚBLICA INTERNACIONAL ELECTRÓNICA BAJO COBERTURA DE TRATADOS DE LIBRE COMERCIO QUE CONTENGA CAPÍTULO DE COMPRAS GUBERNAMENTALES
NÚMERO DE IDENTIFICACIÓN EN COMPRANET: LA-50-GYR-050GYR040-T-2-2024

PROGRAMA "MOBILIARIO MÉDICO Y DE LABORATORIO PARA HOSPITALES PRIORITARIOS"

Nombre: META SUMINISTROS MEDICOS SA DE CV
No. de Contrato: 050GYR040T00224-238-00

PARTIDA	DESTINO	CUCOP	PREI	SAI	DESCRIPCION	CANT.	PRECIO UNITARIO	IMPORTE TOTAL SIN IVA
333	PUEBLA	51200186	16810	515.619.0737.01.01	MESA ALTA DE 180 CM CON CAJONERA CENTRAL.	15	$4,510.00	$67,650.00
							Subtotal	$67,650.00
							I.V.A.	$10,824.00
							Total	$78,474.00

Nombre: EDVAG CONCEPTOS COMERCIALES SA DE CV
No. de Contrato: 050GYR040T00224-239-00

PARTIDA	DESTINO	CUCOP	PREI	SAI	DESCRIPCION	CANT.	PRECIO UNITARIO	IMPORTE TOTAL SIN IVA
334	PUEBLA	51200158	18440	514.160.0014.00.01	CARRO PARA SUPERMERCADO.	8	$6,650.00	$53,200.00
							Subtotal	$53,200.00
							I.V.A.	$8,512.00
							Total	$61,712.00

Nombre: EDVAG CONCEPTOS COMERCIALES SA DE CV
No. de Contrato: 050GYR040T00224-240-00

PARTIDA	DESTINO	CUCOP	PREI	SAI	DESCRIPCION	CANT.	PRECIO UNITARIO	IMPORTE TOTAL SIN IVA
341	PUEBLA	51200159	20023	515.247.0118.00.01	CARRO CAJONERO.	11	$3,610.00	$39,710.00
							Subtotal	$39,710.00
							I.V.A.	$6,353.60
							Total	$46,063.60

Durango 291, Piso 11, Col. Roma Norte, Alcaldía Cuauhtémoc, C. P. 06700, Ciudad de México
Tel. 55 5726 1700, Ext. 14925 www.imss.gob.mx

2024 Felipe Carrillo PUERTO

ACTA DE FALLO

LICITACIÓN PÚBLICA INTERNACIONAL ELECTRÓNICA BAJO COBERTURA DE TRATADOS DE LIBRE COMERCIO QUE CONTENGA CAPÍTULO DE COMPRAS GUBERNAMENTALES
NÚMERO DE IDENTIFICACIÓN EN COMPRANET: LA-50-GYR-050GYR040-T-2-2024

PROGRAMA "MOBILIARIO MÉDICO Y DE LABORATORIO PARA HOSPITALES PRIORITARIOS"

Nombre: DISTRIBUIDORA AXKAN KUALI SAS DE CV
No. de Contrato: 050GYR040T00224-241-00

PARTIDA	DESTINO	CUCOP	PREI	SAI	DESCRIPCION	CANT.	PRECIO UNITARIO	IMPORTE TOTAL SIN IVA
342	PUEBLA	53106587	20024	515.247.0125.00.01	CARRO DISTRIBUIDOR DE MUESTRAS.	2	$8,498.00	$16,996.00
							Subtotal	$16,996.00
							I.V.A.	$2,719.36
							Total	$19,715.36

Nombre: DISTRIBUIDORA AXKAN KUALI SAS DE CV
No. de Contrato: 050GYR040T00224-242-00

PARTIDA	DESTINO	CUCOP	PREI	SAI	DESCRIPCION	CANT.	PRECIO UNITARIO	IMPORTE TOTAL SIN IVA
343	PUEBLA	53106590	20025	515.451.0259.00.01	GABINETE PARA TOMA DE MUESTRAS.	8	$5,268.00	$42,144.00
							Subtotal	$42,144.00
							I.V.A.	$6,743.04
							Total	$48,887.04

Nombre: MUEBLES LA FORJA DE JUAN ESCOBAR SA DE CV
No. de Contrato: 050GYR040T00224-243-00

PARTIDA	DESTINO	CUCOP	PREI	SAI	DESCRIPCION	CANT.	PRECIO UNITARIO	IMPORTE TOTAL SIN IVA
344	PUEBLA	51200199	20029	515.619.1227.00.01	MESA ALTA DE 90 CM CON CUBIERTA DE ACERO INOXIDABLE.	3	$6,300.00	$18,900.00
							Subtotal	$18,900.00
							I.V.A.	$3,024.00
							Total	$21,924.00

Durango 291, Piso 11, Col. Roma Norte, Alcaldía Cuauhtémoc, C. P. 06700, Ciudad de México
Tel. 55 5726-1700, Ext. 14625 www.imss.gob.mx

2024 Felipe Carrillo PUERTO

GOBIERNO DE MÉXICO | IMSS

DIRECCIÓN DE ADMINISTRACIÓN
Unidad de Adquisiciones
Coordinación de Adquisición de Bienes y Contratación de Servicios
Coordinación Técnica de Adquisición de Bienes de Inversión y Activos
División de Equipo y Mobiliario Médico

ACTA DE FALLO

LICITACIÓN PÚBLICA INTERNACIONAL ELECTRÓNICA BAJO COBERTURA DE TRATADOS DE LIBRE COMERCIO QUE CONTENGA CAPÍTULO DE COMPRAS GUBERNAMENTALES
NÚMERO DE IDENTIFICACIÓN EN COMPRANET: LA-50-GYR-050GYR040-T-2-2024

PROGRAMA "MOBILIARIO MÉDICO Y DE LABORATORIO PARA HOSPITALES PRIORITARIOS"

Nombre: MUEBLES LA FORJA DE JUAN ESCOBAR SA DE CV
No. de Contrato: 050GYR040T00224-244-00

PARTIDA	DESTINO	CUCOP	PREI	SAI	DESCRIPCION	CANT.	PRECIO UNITARIO	IMPORTE TOTAL SIN IVA
345	PUEBLA	51200161	20030	515.619.1232.00.01	MESA ALTA DE 120 CM CON CUBIERTA DE ACERO INOXIDABLE.	4	$7,000.00	$28,000.00
							Subtotal	$28,000.00
							I.V.A.	$4,480.00
							Total	$32,480.00

Nombre: EDVAG CONCEPTOS COMERCIALES SA DE CV
No. de Contrato: 050GYR040T00224-245-00

PARTIDA	DESTINO	CUCOP	PREI	SAI	DESCRIPCION	CANT.	PRECIO UNITARIO	IMPORTE TOTAL SIN IVA
346	PUEBLA	51200176	20031	515.619.1244.00.01	MESA ALTA DE 150 CM CON CUBIERTA DE ACERO INOXIDABLE.	1	$11,400.00	$11,400.00
							Subtotal	$11,400.00
							I.V.A.	$1,824.00
							Total	$13,224.00

Nombre: EDVAG CONCEPTOS COMERCIALES SA DE CV
No. de Contrato: 050GYR040T00224-246-00

PARTIDA	DESTINO	CUCOP	PREI	SAI	DESCRIPCION	CANT.	PRECIO UNITARIO	IMPORTE TOTAL SIN IVA
348	PUEBLA	51200202	20036	515.619.1292.00.01	MESA BAJA DE 180 CM CON CUBIERTA DE MADERA.	2	$5,510.00	$11,020.00
							Subtotal	$11,020.00
							I.V.A.	$1,763.20
							Total	$12,783.20

Durango 291, Piso 11, Col. Roma Norte, Alcaldía Cuauhtémoc, C. P. 06700, Ciudad de México
Tel. 55 5726-1700, Ext. 14625 www.imss.gob.mx

2024 Felipe Carrillo PUERTO

ANEXOS
DIVISIÓN DE CONTRATOS

GOBIERNO DE MÉXICO | IMSS

DIRECCIÓN DE ADMINISTRACIÓN
Unidad de Adquisiciones
Coordinación de Adquisición de Bienes y Contratación de Servicios
Coordinación Técnica de Adquisición de Bienes de Inversión y Activos
División de Equipo y Mobiliario Médico

ACTA DE FALLO

LICITACIÓN PÚBLICA INTERNACIONAL ELECTRÓNICA BAJO COBERTURA DE TRATADOS DE LIBRE COMERCIO QUE CONTENGA CAPÍTULO DE COMPRAS GUBERNAMENTALES
NÚMERO DE IDENTIFICACIÓN EN COMPRANET: LA-50-GYR-050GYR040-T-2-2024

PROGRAMA "MOBILIARIO MÉDICO Y DE LABORATORIO PARA HOSPITALES PRIORITARIOS"

Nombre: EDVAG CONCEPTOS COMERCIALES SA DE CV
No. de Contrato: 050GYR040T00224-247-00

PARTIDA	DESTINO	CUCOP	PREI	SAI	DESCRIPCION	CANT.	PRECIO UNITARIO	IMPORTE TOTAL SIN IVA
350	PUEBLA	51200206	20040	515.619.1337.00.01	MESA BAJA DE 180 CM CON CUBIERTA DE ACERO INOXIDABLE.	1	$9,500.00	$9,500.00
							Subtotal	$9,500.00
							I.V.A.	$1,520.00
							Total	$11,020.00

Nombre: EDVAG CONCEPTOS COMERCIALES SA DE CV
No. de Contrato: 050GYR040T00224-248-00

PARTIDA	DESTINO	CUCOP	PREI	SAI	DESCRIPCION	CANT.	PRECIO UNITARIO	IMPORTE TOTAL SIN IVA
352	PUEBLA	51200272	20042	515.784.0111.00.01	REPISA ABATIBLE PARA TOMA DE MUESTRAS.	8	$1,862.00	$14,896.00
							Subtotal	$14,896.00
							I.V.A.	$2,383.36
							Total	$17,279.36

Nombre: DISTRIBUIDORA AXKAN KUALI SAS DE CV
No. de Contrato: 050GYR040T00224-249-00

PARTIDA	DESTINO	CUCOP	PREI	SAI	DESCRIPCION	CANT.	PRECIO UNITARIO	IMPORTE TOTAL SIN IVA
353	PUEBLA	51200274	20044	515.825.0128.00.01	SILLA CAMA PARA DONADORES.	4	$8,498.00	$33,992.00
							Subtotal	$33,992.00
							I.V.A.	$5,438.72
							Total	$39,430.72

Durango 291, Piso 11, Col. Roma Norte, Alcaldía Cuauhtémoc, C. P. 06700, Ciudad de México
Tel. 55 5726 7200, Ext. 14925 www.imss.gob.mx

2024 Felipe Carrillo PUERTO

GOBIERNO DE MÉXICO | IMSS

DIRECCIÓN DE ADMINISTRACIÓN
Unidad de Adquisiciones
Coordinación de Adquisición de Bienes y Contratación de Servicios
Coordinación Técnica de Adquisición de Bienes de Inversión y Activos
División de Equipo y Mobiliario Médico

ACTA DE FALLO

LICITACIÓN PÚBLICA INTERNACIONAL ELECTRÓNICA BAJO COBERTURA DE TRATADOS DE LIBRE COMERCIO QUE CONTENGA CAPÍTULO DE COMPRAS GUBERNAMENTALES
NÚMERO DE IDENTIFICACIÓN EN COMPRANET: LA-50-GYR-050GYR040-T-2-2024

PROGRAMA "MOBILIARIO MÉDICO Y DE LABORATORIO PARA HOSPITALES PRIORITARIOS"

Nombre: DISTRIBUIDORA AXKAN KUALI SAS DE CV
No. de Contrato: 050GYR040T00224-250-00

PARTIDA	DESTINO	CUCOP	PREI	SAI	DESCRIPCION	CANT.	PRECIO UNITARIO	IMPORTE TOTAL SIN IVA
354	PUEBLA	51100273	20045	515.957.0322.00.01	VITRINA DE 75 CM CONTRA MURO.	1	$2,668.00	$2,668.00
							Subtotal	$2,668.00
							I.V.A.	$426.88
							Total	$3,094.88

Nombre: META SUMINISTROS MEDICOS SA DE CV
No. de Contrato: 050GYR040T00224-251-00

PARTIDA	DESTINO	CUCOP	PREI	SAI	DESCRIPCION	CANT.	PRECIO UNITARIO	IMPORTE TOTAL SIN IVA
355	PUEBLA	51100274	20046	515.957.0337.00.01	VITRINA DE 90 CM CONTRA MURO CON LLAVES.	90	$1,670.00	$150,300.00
							Subtotal	$150,300.00
							I.V.A.	$24,048.00
							Total	$174,348.00

Nombre: META SUMINISTROS MEDICOS SA DE CV
No. de Contrato: 050GYR040T00224-252-00

PARTIDA	DESTINO	CUCOP	PREI	SAI	DESCRIPCION	CANT.	PRECIO UNITARIO	IMPORTE TOTAL SIN IVA
356	PUEBLA	51100257	20120	513.060.0065.00.01	ANAQUEL GUARDA COMODOS.	17	$4,460.00	$75,820.00
							Subtotal	$75,820.00
							I.V.A.	$12,131.20
							Total	$87,951.20

Durango 291, Piso 11, Col. Roma Norte, Alcaldía Cuauhtémoc, C. P. 06700, Ciudad de México
Tel. 55 5726 7200, Ext. 14925 www.imss.gob.mx

2024 Felipe Carrillo PUERTO

ACTA DE FALLO

LICITACIÓN PÚBLICA INTERNACIONAL ELECTRÓNICA BAJO COBERTURA DE TRATADOS DE LIBRE COMERCIO QUE CONTENGA CAPÍTULO DE COMPRAS GUBERNAMENTALES
NÚMERO DE IDENTIFICACIÓN EN COMPRANET: LA-50-GYR-050GYR040-T-2-2024

PROGRAMA "MOBILIARIO MÉDICO Y DE LABORATORIO PARA HOSPITALES PRIORITARIOS"

Nombre: DISTRIBUIDORA AXKAN KUALI SAS DE CV
No. de Contrato: 050GYR040T00224-253-00

PARTIDA	DESTINO	CUCOP	PREI	SAI	DESCRIPCION	CANT.	PRECIO UNITARIO	IMPORTE TOTAL SIN IVA
357	PUEBLA	51200036	20122	513.108.0345.00.01	BANCO GIRATORIO ACOJINADO CON RESPALDO CINCO APOYOS.	4	$3,868.00	$15,472.00
							Subtotal	$15,472.00
							I.V.A.	$2,475.52
							Total	$17,947.52

Nombre: DISTRIBUIDORA AXKAN KUALI SAS DE CV
No. de Contrato: 050GYR040T00224-254-00

PARTIDA	DESTINO	CUCOP	PREI	SAI	DESCRIPCION	CANT.	PRECIO UNITARIO	IMPORTE TOTAL SIN IVA
358	PUEBLA	51200037	20123	513.108.0355.00.01	BANCO GIRATORIO ACOJINADO SIN RESPALDO.	1	$1,278.00	$1,278.00
							Subtotal	$1,278.00
							I.V.A.	$204.48
							Total	$1,482.48

Nombre: AH CORPORATIVO MEDICO DE MEXICO, S.A. DE C.V.
No. de Contrato: 050GYR040T00224-255-00

PARTIDA	DESTINO	CUCOP	PREI	SAI	DESCRIPCION	CANT.	PRECIO UNITARIO	IMPORTE TOTAL SIN IVA
359	PUEBLA	51200038	20124	513.108.0363.00.01	BANCO GIRATORIO CON RESPALDO DE ACERO INOXIDABLE.	36	$1,226.02	$44,136.72
							Subtotal	$44,136.72
							I.V.A.	$7,061.88
							Total	$51,198.60

Durango 291, Piso 11, Col. Roma Norte, Alcaldía Cuauhtémoc, C.P. 06700, Ciudad de México.
Tel. 55 5726 1700 Ext. 14725 www.imss.gob.mx

2024 Felipe Carrillo PUERTO

GOBIERNO DE MÉXICO | IMSS

DIRECCIÓN DE ADMINISTRACIÓN
Unidad de Adquisiciones
Coordinación de Adquisición de Bienes y Contratación de Servicios
Coordinación Técnica de Adquisición de Bienes de Inversión y Activos
División de Equipo y Mobiliario Médico

ACTA DE FALLO

LICITACIÓN PÚBLICA INTERNACIONAL ELECTRÓNICA BAJO COBERTURA DE TRATADOS DE LIBRE COMERCIO QUE CONTENGA CAPÍTULO DE COMPRAS GUBERNAMENTALES
NÚMERO DE IDENTIFICACIÓN EN COMPRANET: LA-50-GYR-050GYR040-T-2-2024

PROGRAMA "MOBILIARIO MÉDICO Y DE LABORATORIO PARA HOSPITALES PRIORITARIOS"

Nombre: SERPROF BIOMED SA DE CV
No. de Contrato: 050GYR040T00224-256-00

PARTIDA	DESTINO	CUCOP	PREI	SAI	DESCRIPCION	CANT.	PRECIO UNITARIO	IMPORTE TOTAL SIN IVA
360	PUEBLA	51200039	20125	513.108.0378.00.01	BANCO GIRATORIO DE ACERO INOXIDABLE.	113	$1,146.67	$129,573.71
							Subtotal	$129,573.71
							I.V.A.	$20,731.79
							Total	$150,305.50

Nombre: INFRAESTRUCTURA HOSPITALARIA PROEMSA SA DE CV
No. de Contrato: 050GYR040T00224-257-00

PARTIDA	DESTINO	CUCOP	PREI	SAI	DESCRIPCION	CANT.	PRECIO UNITARIO	IMPORTE TOTAL SIN IVA
361	PUEBLA	53200451	20126	513.113.0299.00.01	BANDEJA.	1	$639.00	$639.00
							Subtotal	$639.00
							I.V.A.	$102.24
							Total	$741.24

Nombre: SERPROF BIOMED SA DE CV
No. de Contrato: 050GYR040T00224-258-00

PARTIDA	DESTINO	CUCOP	PREI	SAI	DESCRIPCION	CANT.	PRECIO UNITARIO	IMPORTE TOTAL SIN IVA
363	PUEBLA	53106558	20128	513.130.0422.00.01	BASCULA CON ESTADIMETRO	47	$5,693.33	$267,586.51
							Subtotal	$267,586.51
							I.V.A.	$42,813.84
							Total	$310,400.35

Durango 291, Piso 11, Col. Roma Norte, Alcaldía Cuauhtémoc, C.P. 06700, Ciudad de México.
Tel. 55 5726 1700 Ext. 14725 www.imss.gob.mx

2024 Felipe Carrillo PUERTO

ANEXOS
DIVISIÓN DE CONTRATOS

ACTA DE FALLO

LICITACION PUBLICA INTERNACIONAL ELECTRÓNICA BAJO COBERTURA DE TRATADOS DE LIBRE COMERCIO QUE CONTENGA CAPITULO DE COMPRAS GUBERNAMENTALES
NÚMERO DE IDENTIFICACIÓN EN COMPRANET: LA-50-GYR-050GYR040-T-2-2024

PROGRAMA "MOBILIARIO MÉDICO Y DE LABORATORIO PARA HOSPITALES PRIORITARIOS"

Nombre: EDVAG CONCEPTOS COMERCIALES SA DE CV
No. de Contrato: 050GYR040T00224-259-00

PARTIDA	DESTINO	CUCOP	PREI	SAI	DESCRIPCION	CANT.	PRECIO UNITARIO	IMPORTE TOTAL SIN IVA
364	PUEBLA	53106560	20130	513.130.0449.00.01	BASCULA PARA BEBE	5	$4,180.00	$20,900.00
							Subtotal	$20,900.00
							I.V.A.	$3,344.00
							Total	$24,244.00

Nombre: TECNOLOGIA INTEGRAL PERSONALIZABLE SA DE CV
No. de Contrato: 050GYR040T00224-260-00

PARTIDA	DESTINO	CUCOP	PREI	SAI	DESCRIPCION	CANT.	PRECIO UNITARIO	IMPORTE TOTAL SIN IVA
365	PUEBLA	51200047	20133	513.143.0148.00.01	BURO	228	$826.00	$188,328.00
							Subtotal	$188,328.00
							I.V.A.	$30,132.48
							Total	$218,460.48

Nombre: SERPROF BIOMED SA DE CV
No. de Contrato: 050GYR040T00224-261-00

PARTIDA	DESTINO	CUCOP	PREI	SAI	DESCRIPCION	CANT.	PRECIO UNITARIO	IMPORTE TOTAL SIN IVA
366	PUEBLA	53106573	20136	513.191.0862.00.01	CARRO PARA CURACIONES	4	$4,933.33	$19,733.32
							Subtotal	$19,733.32
							I.V.A.	$3,157.33
							Total	$22,890.65

ACTA DE FALLO

LICITACIÓN PÚBLICA INTERNACIONAL ELECTRÓNICA BAJO COBERTURA DE TRATADOS DE LIBRE COMERCIO QUE CONTENGA CAPÍTULO DE COMPRAS GUBERNAMENTALES
NÚMERO DE IDENTIFICACIÓN EN COMPRANET: LA-50-GYR-050GYR040-T-2-2024

PROGRAMA "MOBILIARIO MÉDICO Y DE LABORATORIO PARA HOSPITALES PRIORITARIOS"

Nombre: SERPROF BIOMED SA DE CV
No. de Contrato: 050GYR040T00224-262-00

PARTIDA	DESTINO	CUCOP	PREI	SAI	DESCRIPCION	CANT.	PRECIO UNITARIO	IMPORTE TOTAL SIN IVA
367	PUEBLA	53106576	20137	513.191.0877.00.01	CARRO PARA MEDICAMENTOS	16	$4,933.33	$78,933.28
							Subtotal	$78,933.28
							I.V.A.	$12,629.32
							Total	$91,562.60

Nombre: EDVAG CONCEPTOS COMERCIALES SA DE CV
No. de Contrato: 050GYR040T00224-263-00

PARTIDA	DESTINO	CUCOP	PREI	SAI	DESCRIPCION	CANT.	PRECIO UNITARIO	IMPORTE TOTAL SIN IVA
368	PUEBLA	51200053	20138	513.191.0887.00.01	CARRO PARA ROPA LIMPIA	2	$7,334.00	$14,668.00
							Subtotal	$14,668.00
							I.V.A.	$2,346.88
							Total	$17,014.88

Nombre: SERPROF BIOMED SA DE CV
No. de Contrato: 050GYR040T00224-264-00

PARTIDA	DESTINO	CUCOP	PREI	SAI	DESCRIPCION	CANT.	PRECIO UNITARIO	IMPORTE TOTAL SIN IVA
369	PUEBLA	53106577	20140	513.191.0903.00.01	CARRO PORTAEXPEDIENTES	13	$8,266.67	$107,466.71
							Subtotal	$107,466.71
							I.V.A.	$17,194.67
							Total	$124,661.38

ACTA DE FALLO

LICITACIÓN PÚBLICA INTERNACIONAL ELECTRÓNICA BAJO COBERTURA DE TRATADOS DE LIBRE COMERCIO QUE CONTENGA CAPÍTULO DE COMPRAS GUBERNAMENTALES
NÚMERO DE IDENTIFICACIÓN EN COMPRANET: LA-50-GYR-050GYR040-T-2-2024

PROGRAMA "MOBILIARIO MÉDICO Y DE LABORATORIO PARA HOSPITALES PRIORITARIOS"

Nombre: INFRAESTRUCTURA HOSPITALARIA PROEMSA SA DE CV
No. de Contrato: 050GYR040T00224-265-00

PARTIDA	DESTINO	CUCOP	PREI	SAI	DESCRIPCION	CANT.	PRECIO UNITARIO	IMPORTE TOTAL SIN IVA
370	PUEBLA	53106578	20142	513.209.0061.00.01	CEPILLERA PARA USO QUIRURGICO.	67	$492.00	$32,964.00
							Subtotal	$32,964.00
							I.V.A.	$5,274.24
							Total	$38,238.24

Nombre: INFRAESTRUCTURA HOSPITALARIA PROEMSA SA DE CV
No. de Contrato: 050GYR040T00224-266-00

PARTIDA	DESTINO	CUCOP	PREI	SAI	DESCRIPCION	CANT.	PRECIO UNITARIO	IMPORTE TOTAL SIN IVA
371	PUEBLA	53200453	20143	513.227.0176.00.01	CHAPOLA CON TAPA PARA INSTRUMENTAL.	1	$534.00	$534.00
							Subtotal	$534.00
							I.V.A.	$85.44
							Total	$619.44

Nombre: INFRAESTRUCTURA HOSPITALARIA PROEMSA SA DE CV
No. de Contrato: 050GYR040T00224-267-00

PARTIDA	DESTINO	CUCOP	PREI	SAI	DESCRIPCION	CANT.	PRECIO UNITARIO	IMPORTE TOTAL SIN IVA
372	PUEBLA	53200456	20145	513.245.0113.00.01	COMODO PARA ADULTOS.	324	$660.00	$213,840.00
							Subtotal	$213,840.00
							I.V.A.	$34,214.40
							Total	$248,054.40

ACTA DE FALLO

LICITACIÓN PÚBLICA INTERNACIONAL ELECTRÓNICA BAJO COBERTURA DE TRATADOS DE LIBRE COMERCIO QUE CONTENGA CAPÍTULO DE COMPRAS GUBERNAMENTALES
NÚMERO DE IDENTIFICACIÓN EN COMPRANET: LA-50-GYR-050GYR040-T-2-2024

PROGRAMA "MOBILIARIO MÉDICO Y DE LABORATORIO PARA HOSPITALES PRIORITARIOS"

Nombre: SERPROF BIOMED SA DE CV
No. de Contrato: 050GYR040T00224-268-00

PARTIDA	DESTINO	CUCOP	PREI	SAI	DESCRIPCION	CANT.	PRECIO UNITARIO	IMPORTE TOTAL SIN IVA
373	PUEBLA	53200457	20146	513.245.0126.00.01	COMODO PARA MENORES.	36	$800.00	$28,800.00
							Subtotal	$28,800.00
							I.V.A.	$4,608.00
							Total	$33,408.00

Nombre: INFRAESTRUCTURA HOSPITALARIA PROEMSA SA DE CV
No. de Contrato: 050GYR040T00224-269-00

PARTIDA	DESTINO	CUCOP	PREI	SAI	DESCRIPCION	CANT.	PRECIO UNITARIO	IMPORTE TOTAL SIN IVA
374	PUEBLA	51200057	20147	513.254.0113.00.01	CUBETA DE ACERO INOXIDABLE CON PORTA CUBETA RODABLE.	228	$1,031.70	$235,227.60
							Subtotal	$235,227.60
							I.V.A.	$37,636.42
							Total	$272,864.02

Nombre: TECNOLOGIA INTEGRAL PERSONALIZABLE SA DE CV
No. de Contrato: 050GYR040T00224-270-00

PARTIDA	DESTINO	CUCOP	PREI	SAI	DESCRIPCION	CANT.	PRECIO UNITARIO	IMPORTE TOTAL SIN IVA
375	PUEBLA	51200060	20148	513.352.0111.00.01	ESCALERILLA DE DOS PELDAÑOS.	348	$858.00	$298,584.00
							Subtotal	$298,584.00
							I.V.A.	$47,773.44
							Total	$346,357.44

ANEXOS
DIVISIÓN DE CONTRATOS

GOBIERNO DE MÉXICO | IMSS

DIRECCIÓN DE ADMINISTRACIÓN
Unidad de Adquisiciones
Coordinación de Adquisición de Bienes y Contratación de Servicios
Coordinación Técnica de Adquisición de Bienes de Inversión y Activos
División de Equipo y Mobiliario Médico

ACTA DE FALLO

LICITACIÓN PÚBLICA INTERNACIONAL ELECTRÓNICA BAJO COBERTURA DE TRATADOS DE LIBRE COMERCIO QUE CONTENGA CAPÍTULO DE COMPRAS GUBERNAMENTALES
NÚMERO DE IDENTIFICACIÓN EN COMPRANET: LA-50-GYR-050GYR040-T-2-2024

PROGRAMA "MOBILIARIO MÉDICO Y DE LABORATORIO PARA HOSPITALES PRIORITARIOS"

Nombre: INFRAESTRUCTURA HOSPITALARIA PROEMSA SA DE CV
No. de Contrato: 050GYR040T00224-271-00

PARTIDA	DESTINO	CUCOP	PREI	SAI	DESCRIPCION	CANT.	PRECIO UNITARIO	IMPORTE TOTAL SIN IVA
376	PUEBLA	51100261	20149	513.360.0066.00.01	ESTANTE GUARDA ESTERIL DE 90 CM.	96	$5,334.11	$512,074.56
							Subtotal	$512,074.56
							I.V.A.	$81,931.93
							Total	$594,006.49

Nombre: INFRAESTRUCTURA HOSPITALARIA PROEMSA SA DE CV
No. de Contrato: 050GYR040T00224-272-00

PARTIDA	DESTINO	CUCOP	PREI	SAI	DESCRIPCION	CANT.	PRECIO UNITARIO	IMPORTE TOTAL SIN IVA
377	PUEBLA	51100260	20151	513.360.0071.00.01	ESTANTE GUARDA ESTERIL DE 120 CM.	14	$6,068.07	$84,952.98
							Subtotal	$84,952.98
							I.V.A.	$13,592.48
							Total	$98,545.46

Nombre: SERPROF BIOMED SA DE CV
No. de Contrato: 050GYR040T00224-273-00

PARTIDA	DESTINO	CUCOP	PREI	SAI	DESCRIPCION	CANT.	PRECIO UNITARIO	IMPORTE TOTAL SIN IVA
378	PUEBLA	51200062	20153	513.546.0061.00.01	JABONERA DE PEDAL.	22	$7,733.33	$170,133.26
							Subtotal	$170,133.26
							I.V.A.	$27,221.32
							Total	$197,354.58

Durango 291, Piso 11, Col. Roma Norte, Alcaldía Cuauhtémoc, C. P. 06700, Ciudad de México
Tel. 55 5726 1700, Ext. 14925. www.imss.gob.mx

2024 Felipe Carrillo PUERTO

GOBIERNO DE MÉXICO | IMSS

DIRECCIÓN DE ADMINISTRACIÓN
Unidad de Adquisiciones
Coordinación de Adquisición de Bienes y Contratación de Servicios
Coordinación Técnica de Adquisición de Bienes de Inversión y Activos
División de Equipo y Mobiliario Médico

ACTA DE FALLO

LICITACIÓN PÚBLICA INTERNACIONAL ELECTRÓNICA BAJO COBERTURA DE TRATADOS DE LIBRE COMERCIO QUE CONTENGA CAPÍTULO DE COMPRAS GUBERNAMENTALES
NÚMERO DE IDENTIFICACIÓN EN COMPRANET: LA-50-GYR-050GYR040-T-2-2024

PROGRAMA "MOBILIARIO MÉDICO Y DE LABORATORIO PARA HOSPITALES PRIORITARIOS"

Nombre: EDVAG CONCEPTOS COMERCIALES SA DE CV
No. de Contrato: 050GYR040T00224-274-00

PARTIDA	DESTINO	CUCOP	PREI	SAI	DESCRIPCION	CANT.	PRECIO UNITARIO	IMPORTE TOTAL SIN IVA
379	PUEBLA	51200064	20154	513.567.0111.00.01	LAMPARA DE LUZ INTENSA.	15	$6,650.00	$99,750.00
							Subtotal	$99,750.00
							I.V.A.	$15,960.00
							Total	$115,710.00

Nombre: EDVAG CONCEPTOS COMERCIALES SA DE CV
No. de Contrato: 050GYR040T00224-275-00

PARTIDA	DESTINO	CUCOP	PREI	SAI	DESCRIPCION	CANT.	PRECIO UNITARIO	IMPORTE TOTAL SIN IVA
380	PUEBLA	51200065	20155	513.567.0128.00.01	LAMPARA DE PIE RODABLE.	7	$1,130.50	$7,913.50
							Subtotal	$7,913.50
							I.V.A.	$1,266.16
							Total	$9,179.66

Nombre: SERPROF BIOMED SA DE CV
No. de Contrato: 050GYR040T00224-276-00

PARTIDA	DESTINO	CUCOP	PREI	SAI	DESCRIPCION	CANT.	PRECIO UNITARIO	IMPORTE TOTAL SIN IVA
389	PUEBLA	51200110	20178	513.621.2732.00.01	MESA CARRO ANESTESIOLOGO DE 70 CM.	9	$6,133.33	$55,199.97
							Subtotal	$55,199.97
							I.V.A.	$8,832.00
							Total	$64,031.97

Durango 291, Piso 11, Col. Roma Norte, Alcaldía Cuauhtémoc, C. P. 06700, Ciudad de México
Tel. 55 5726 1700, Ext. 14925. www.imss.gob.mx

2024 Felipe Carrillo PUERTO

ACTA DE FALLO

LICITACIÓN PÚBLICA INTERNACIONAL ELECTRÓNICA BAJO COBERTURA DE TRATADOS DE LIBRE COMERCIO QUE CONTENGA CAPÍTULO DE COMPRAS GUBERNAMENTALES
NÚMERO DE IDENTIFICACIÓN EN COMPRANET: LA-50-GYR-050GYR040-T-2-2024

PROGRAMA "MOBILIARIO MÉDICO Y DE LABORATORIO PARA HOSPITALES PRIORITARIOS"

Nombre: MUEBLES LA FORJA DE JUAN ESCOBAR SA DE CV
No. de Contrato: 050GYR040T00224-277-00

PARTIDA	DESTINO	CUCOP	PREI	SAI	DESCRIPCION	CANT.	PRECIO UNITARIO	IMPORTE TOTAL SIN IVA
390	PUEBLA	51200128	20181	513.621.2762.00.01	MESA DE 180 CM PARA ENSAMBLE CON REPISA INTERMEDIA.	2	$22,000.00	$44,000.00
							Subtotal	$44,000.00
							I.V.A.	$7,040.00
							Total	$51,040.00

Nombre: SERPROF BIOMED SA DE CV
No. de Contrato: 050GYR040T00224-278-00

PARTIDA	DESTINO	CUCOP	PREI	SAI	DESCRIPCION	CANT.	PRECIO UNITARIO	IMPORTE TOTAL SIN IVA
392	PUEBLA	51200137	20183	513.621.2786.00.01	MESA MAYO.	103	$1,980.00	$203,940.00
							Subtotal	$203,940.00
							I.V.A.	$32,630.40
							Total	$236,570.40

Nombre: MUEBLES LA FORJA DE JUAN ESCOBAR SA DE CV
No. de Contrato: 050GYR040T00224-279-00

PARTIDA	DESTINO	CUCOP	PREI	SAI	DESCRIPCION	CANT.	PRECIO UNITARIO	IMPORTE TOTAL SIN IVA
393	PUEBLA	53106281	20184	513.621.2792.00.01	MESA PARA EXPLORACION PEDIATRICA.	4	$7,200.00	$28,800.00
							Subtotal	$28,800.00
							I.V.A.	$4,608.00
							Total	$33,408.00

GOBIERNO DE MÉXICO | IMSS

DIRECCIÓN DE ADMINISTRACIÓN
Unidad de Adquisiciones
Coordinación de Adquisición de Bienes y Contratación de Servicios
Coordinación Técnica de Adquisición de Bienes de Inversión y Activos
División de Equipo y Mobiliario Médico

ACTA DE FALLO

LICITACIÓN PÚBLICA INTERNACIONAL ELECTRÓNICA BAJO COBERTURA DE TRATADOS DE LIBRE COMERCIO QUE CONTENGA CAPÍTULO DE COMPRAS GUBERNAMENTALES
NÚMERO DE IDENTIFICACIÓN EN COMPRANET: LA-50-GYR-050GYR040-T-2-2024

PROGRAMA "MOBILIARIO MÉDICO Y DE LABORATORIO PARA HOSPITALES PRIORITARIOS"

Nombre: SERPROF BIOMED SA DE CV
No. de Contrato: 050GYR040T00224-280-00

PARTIDA	DESTINO	CUCOP	PREI	SAI	DESCRIPCION	CANT.	PRECIO UNITARIO	IMPORTE TOTAL SIN IVA
394	PUEBLA	53106582	20185	513.621.2804.00.01	MESA PARA INSTRUMENTAL QUIRURGICO.	10	$3,933.33	$39,333.30
							Subtotal	$39,333.30
							I.V.A.	$6,293.33
							Total	$45,626.63

Nombre: SERPROF BIOMED SA DE CV
No. de Contrato: 050GYR040T00224-281-00

PARTIDA	DESTINO	CUCOP	PREI	SAI	DESCRIPCION	CANT.	PRECIO UNITARIO	IMPORTE TOTAL SIN IVA
395	PUEBLA	53106583	20186	513.621.2813.00.01	MESA PARA REHIDRATACION.	6	$4,913.33	$29,479.98
							Subtotal	$29,479.98
							I.V.A.	$4,716.80
							Total	$34,196.78

Nombre: SERPROF BIOMED SA DE CV
No. de Contrato: 050GYR040T00224-282-00

PARTIDA	DESTINO	CUCOP	PREI	SAI	DESCRIPCION	CANT.	PRECIO UNITARIO	IMPORTE TOTAL SIN IVA
396	PUEBLA	51200139	20187	513.621.2826.00.01	MESA PASTEUR.	102	$2,398.67	$244,664.34
							Subtotal	$244,664.34
							I.V.A.	$39,146.29
							Total	$283,810.63

ANEXOS
DIVISIÓN DE CONTRATOS

ACTA DE FALLO

LICITACIÓN PÚBLICA INTERNACIONAL ELECTRÓNICA BAJO COBERTURA DE TRATADOS DE LIBRE COMERCIO QUE CONTENGA CAPÍTULO DE COMPRAS GUBERNAMENTALES
NÚMERO DE IDENTIFICACIÓN EN COMPRANET: LA-50-GYR-050GYR040-T-2-2024

PROGRAMA "MOBILIARIO MÉDICO Y DE LABORATORIO PARA HOSPITALES PRIORITARIOS"

Nombre: SERPROF BIOMED SA DE CV
No. de Contrato: 050GYR040T00224-283-00

PARTIDA	DESTINO	CUCOP	PREI	SAI	DESCRIPCION	CANT.	PRECIO UNITARIO	IMPORTE TOTAL SIN IVA
397	PUEBLA	51200141	20189	513.621.2847.00.01	MESA PUENTE.	174	$1,466.67	$255,200.58
							Subtotal	$255,200.58
							I.V.A.	$40,832.09
							Total	$296,032.67

Nombre: EDVAG CONCEPTOS COMERCIALES SA DE CV
No. de Contrato: 050GYR040T00224-284-00

PARTIDA	DESTINO	CUCOP	PREI	SAI	DESCRIPCION	CANT.	PRECIO UNITARIO	IMPORTE TOTAL SIN IVA
398	PUEBLA	51200142	20190	513.621.2857.00.01	MESA RIGIDA DE MADERA.	4	$10,450.00	$41,800.00
							Subtotal	$41,800.00
							I.V.A.	$6,688.00
							Total	$48,488.00

Nombre: SERPROF BIOMED SA DE CV
No. de Contrato: 050GYR040T00224-285-00

PARTIDA	DESTINO	CUCOP	PREI	SAI	DESCRIPCION	CANT.	PRECIO UNITARIO	IMPORTE TOTAL SIN IVA
399	PUEBLA	51200143	20191	513.621.2865.00.01	MESA RIÑON.	20	$4,106.67	$82,133.40
							Subtotal	$82,133.40
							I.V.A.	$13,141.34
							Total	$95,274.74

Durango 291, Piso 11, Col. Roma Norte, Alcaldía Cuauhtémoc, C.P. 06700, Ciudad de México
Tel. 55 5726 1700, Ext. 14925. www.imss.gob.mx

GOBIERNO DE MÉXICO | IMSS

DIRECCIÓN DE ADMINISTRACIÓN
Unidad de Adquisiciones
Coordinación de Adquisición de Bienes y Contratación de Servicios
Coordinación Técnica de Adquisición de Bienes de Inversión y Activos
División de Equipo y Mobiliario Médico

ACTA DE FALLO

LICITACIÓN PÚBLICA INTERNACIONAL ELECTRÓNICA BAJO COBERTURA DE TRATADOS DE LIBRE COMERCIO QUE CONTENGA CAPÍTULO DE COMPRAS GUBERNAMENTALES
NÚMERO DE IDENTIFICACIÓN EN COMPRANET: LA-50-GYR-050GYR040-T-2-2024

PROGRAMA "MOBILIARIO MÉDICO Y DE LABORATORIO PARA HOSPITALES PRIORITARIOS"

Nombre: MUEBLES LA FORJA DE JUAN ESCOBAR SA DE CV
No. de Contrato: 050GYR040T00224-286-00

PARTIDA	DESTINO	CUCOP	PREI	SAI	DESCRIPCION	CANT.	PRECIO UNITARIO	IMPORTE TOTAL SIN IVA
400	PUEBLA	51100262	20192	513.771.0438.00.01	REPISA DE 120 CM. CONTRA MURO.	8	$2,800.00	$22,400.00
							Subtotal	$22,400.00
							I.V.A.	$3,584.00
							Total	$25,984.00

Nombre: EDVAG CONCEPTOS COMERCIALES SA DE CV
No. de Contrato: 050GYR040T00224-287-00

PARTIDA	DESTINO	CUCOP	PREI	SAI	DESCRIPCION	CANT.	PRECIO UNITARIO	IMPORTE TOTAL SIN IVA
401	PUEBLA	51100264	20194	513.771.0456.00.01	REPISA DE 180 CM CONTRA MURO.	1	$3,800.00	$3,800.00
							Subtotal	$3,800.00
							I.V.A.	$608.00
							Total	$4,408.00

Nombre: META SUMINISTROS MEDICOS SA DE CV
No. de Contrato: 050GYR040T00224-288-00

PARTIDA	DESTINO	CUCOP	PREI	SAI	DESCRIPCION	CANT.	PRECIO UNITARIO	IMPORTE TOTAL SIN IVA
402	PUEBLA	51200154	20195	513.783.0075.00.01	RIEL PORTAVENOCLISIS.	400	$476.00	$190,400.00
							Subtotal	$190,400.00
							I.V.A.	$30,464.00
							Total	$220,864.00

Durango 291, Piso 11, Col. Roma Norte, Alcaldía Cuauhtémoc, C.P. 06700, Ciudad de México
Tel. 55 5726 1700, Ext. 14925. www.imss.gob.mx

2024 Felipe Carrillo PUERTO

ACTA DE FALLO

LICITACIÓN PÚBLICA INTERNACIONAL ELECTRÓNICA BAJO COBERTURA DE TRATADOS DE LIBRE COMERCIO QUE CONTENGA CAPÍTULO DE COMPRAS GUBERNAMENTALES
NÚMERO DE IDENTIFICACIÓN EN COMPRANET: LA-50-GYR-050GYR040-T-2-2024

PROGRAMA "MOBILIARIO MÉDICO Y DE LABORATORIO PARA HOSPITALES PRIORITARIOS"

Nombre: INFRAESTRUCTURA HOSPITALARIA PROEMSA SA DE CV
No. de Contrato: 050GYR040T00224-289-00

PARTIDA	DESTINO	CUCOP	PREI	SAI	DESCRIPCION	CANT.	PRECIO UNITARIO	IMPORTE TOTAL SIN IVA
403	PUEBLA	53200459	20196	513.790.0089.00.01	RIÑON DE ACERO INOXIDABLE DE 250 ML.	13	$88.80	$1,154.40
							Subtotal	$1,154.40
							I.V.A.	$184.70
							Total	$1,339.10

Nombre: INFRAESTRUCTURA HOSPITALARIA PROEMSA SA DE CV
No. de Contrato: 050GYR040T00224-290-00

PARTIDA	DESTINO	CUCOP	PREI	SAI	DESCRIPCION	CANT.	PRECIO UNITARIO	IMPORTE TOTAL SIN IVA
404	PUEBLA	53200461	20197	513.790.0091.00.01	RIÑON DE ACERO INOXIDABLE DE 500 ML.	67	$108.75	$7,286.25
							Subtotal	$7,286.25
							I.V.A.	$1,165.80
							Total	$8,452.05

Nombre: SERPROF BIOMED SA DE CV
No. de Contrato: 050GYR040T00224-291-00

PARTIDA	DESTINO	CUCOP	PREI	SAI	DESCRIPCION	CANT.	PRECIO UNITARIO	IMPORTE TOTAL SIN IVA
405	PUEBLA	53106585	20198	513.810.0298.00.01	SILLA DE RUEDAS CON DESCANSAPIES.	69	$3,600.00	$248,400.00
							Subtotal	$248,400.00
							I.V.A.	$39,744.00
							Total	$288,144.00

GOBIERNO DE MÉXICO | IMSS

DIRECCIÓN DE ADMINISTRACIÓN
Unidad de Adquisiciones
Coordinación de Adquisición de Bienes y Contratación de Servicios
Coordinación Técnica de Adquisición de Bienes de Inversión y Activos
División de Equipo y Mobiliario Médico

ACTA DE FALLO

LICITACIÓN PÚBLICA INTERNACIONAL ELECTRÓNICA BAJO COBERTURA DE TRATADOS DE LIBRE COMERCIO QUE CONTENGA CAPÍTULO DE COMPRAS GUBERNAMENTALES
NÚMERO DE IDENTIFICACIÓN EN COMPRANET: LA-50-GYR-050GYR040-T-2-2024

PROGRAMA "MOBILIARIO MÉDICO Y DE LABORATORIO PARA HOSPITALES PRIORITARIOS"

Nombre: INFRAESTRUCTURA HOSPITALARIA PROEMSA SA DE CV
No. de Contrato: 050GYR040T00224-292-00

PARTIDA	DESTINO	CUCOP	PREI	SAI	DESCRIPCION	CANT.	PRECIO UNITARIO	IMPORTE TOTAL SIN IVA
406	PUEBLA	53200465	20199	513.950.0172.00.01	VASO PARA MEDICAMENTOS DE 30 CM CUBICOS.	132	$87.75	$11,583.00
							Subtotal	$11,583.00
							I.V.A.	$1,853.28
							Total	$13,436.28

Nombre: INFRAESTRUCTURA HOSPITALARIA PROEMSA SA DE CV
No. de Contrato: 050GYR040T00224-293-00

PARTIDA	DESTINO	CUCOP	PREI	SAI	DESCRIPCION	CANT.	PRECIO UNITARIO	IMPORTE TOTAL SIN IVA
407	PUEBLA	53200463	20200	513.950.0137.00.01	VASO PARA MEDICAMENTOS DE 140 CM CUBICOS.	4	$145.50	$582.00
							Subtotal	$582.00
							I.V.A.	$93.12
							Total	$675.12

Nombre: INFRAESTRUCTURA HOSPITALARIA PROEMSA SA DE CV
No. de Contrato: 050GYR040T00224-294-00

PARTIDA	DESTINO	CUCOP	PREI	SAI	DESCRIPCION	CANT.	PRECIO UNITARIO	IMPORTE TOTAL SIN IVA
408	PUEBLA	53200462	20201	513.950.0149.00.01	VASO CON TAPA DE UN LITRO.	4	$403.80	$1,615.20
							Subtotal	$1,615.20
							I.V.A.	$258.43
							Total	$1,873.63

ANEXOS
DIVISIÓN DE CONTRATOS

ACTA DE FALLO

LICITACIÓN PÚBLICA INTERNACIONAL ELECTRÓNICA BAJO COBERTURA DE TRATADOS DE LIBRE COMERCIO QUE CONTENGA CAPÍTULO DE COMPRAS GUBERNAMENTALES
NÚMERO DE IDENTIFICACIÓN EN COMPRANET: LA-50-GYR-050GYR040-T-2-2024

PROGRAMA "MOBILIARIO MÉDICO Y DE LABORATORIO PARA HOSPITALES PRIORITARIOS"

Nombre: SERPROF BIOMED SA DE CV
No. de Contrato: 050GYR040T00224-295-00

PARTIDA	DESTINO	CUCOP	PREI	SAI	DESCRIPCION	CANT.	PRECIO UNITARIO	IMPORTE TOTAL SIN IVA
409	PUEBLA	51200041	20202	513.123.0266.00.01	BANQUETA DE ALTURA.	18	$453.33	$8,159.94
							Subtotal	$8,159.94
							I.V.A.	$1,305.59
							Total	$9,465.53

Nombre: EDVAG CONCEPTOS COMERCIALES SA DE CV
No. de Contrato: 050GYR040T00224-296-00

PARTIDA	DESTINO	CUCOP	PREI	SAI	DESCRIPCION	CANT.	PRECIO UNITARIO	IMPORTE TOTAL SIN IVA
410	PUEBLA	51200059	20203	513.219.0042.00.01	DIVAN (CHAISE LONGUE).	16	$4,180.00	$66,880.00
							Subtotal	$66,880.00
							I.V.A.	$10,700.80
							Total	$77,580.80

Nombre: EDVAG CONCEPTOS COMERCIALES SA DE CV
No. de Contrato: 050GYR040T00224-297-00

PARTIDA	DESTINO	CUCOP	PREI	SAI	DESCRIPCION	CANT.	PRECIO UNITARIO	IMPORTE TOTAL SIN IVA
411	PUEBLA	51200074	20204	513.560.0023.00.01	LITERAS METÁLICAS.	24	$4,180.00	$100,320.00
							Subtotal	$100,320.00
							I.V.A.	$16,051.20
							Total	$116,371.20

GOBIERNO DE MÉXICO | IMSS

DIRECCIÓN DE ADMINISTRACIÓN
Unidad de Adquisiciones
Coordinación de Adquisición de Bienes y Contratación de Servicios
Coordinación Técnica de Adquisición de Bienes de Inversión y Activos
División de Equipo y Mobiliario Médico

ACTA DE FALLO

LICITACIÓN PÚBLICA INTERNACIONAL ELECTRÓNICA BAJO COBERTURA DE TRATADOS DE LIBRE COMERCIO QUE CONTENGA CAPÍTULO DE COMPRAS GUBERNAMENTALES
NÚMERO DE IDENTIFICACIÓN EN COMPRANET: LA-50-GYR-050GYR040-T-2-2024

PROGRAMA "MOBILIARIO MÉDICO Y DE LABORATORIO PARA HOSPITALES PRIORITARIOS"

Nombre: INFRAESTRUCTURA HOSPITALARIA PROEMSA SA DE CV
No. de Contrato: 050GYR040T00224-298-00

PARTIDA	DESTINO	CUCOP	PREI	SAI	DESCRIPCION	CANT.	PRECIO UNITARIO	IMPORTE TOTAL SIN IVA
412	PUEBLA	53200458	20205	513.635.0168.00.01	ORINAL PARA VARONES.	148	$303.00	$44,844.00
							Subtotal	$44,844.00
							I.V.A.	$7,175.04
							Total	$52,019.04

Nombre: INFRAESTRUCTURA HOSPITALARIA PROEMSA SA DE CV
No. de Contrato: 050GYR040T00224-299-00

PARTIDA	DESTINO	CUCOP	PREI	SAI	DESCRIPCION	CANT.	PRECIO UNITARIO	IMPORTE TOTAL SIN IVA
413	PUEBLA	51200153	20206	513.635.0173.00.01	PORTAVENOCLISIS RODABLE.	99	$676.14	$66,937.86
							Subtotal	$66,937.86
							I.V.A.	$10,710.06
							Total	$77,647.92

Nombre: SERPROF BIOMED SA DE CV
No. de Contrato: 050GYR040T00224-300-00

PARTIDA	DESTINO	CUCOP	PREI	SAI	DESCRIPCION	CANT.	PRECIO UNITARIO	IMPORTE TOTAL SIN IVA
414	PUEBLA	53106570	20212	513.263.0086.00.01	CARRO CUNA CON BASINET DE ACRILICO.	34	$4,333.33	$147,333.22
							Subtotal	$147,333.22
							I.V.A.	$23,573.32
							Total	$170,906.54

ACTA DE FALLO

LICITACIÓN PÚBLICA INTERNACIONAL ELECTRÓNICA BAJO COBERTURA DE TRATADOS DE LIBRE COMERCIO QUE CONTENGA CAPÍTULO DE COMPRAS GUBERNAMENTALES
NÚMERO DE IDENTIFICACIÓN EN COMPRANET: LA-50-GYR-050GYR040-T-2-2024

PROGRAMA "MOBILIARIO MÉDICO Y DE LABORATORIO PARA HOSPITALES PRIORITARIOS"

Nombre: EDVAG CONCEPTOS COMERCIALES SA DE CV
No. de Contrato: 050GYR040T00224-301-00

PARTIDA	DESTINO	CUCOP	PREI	SAI	DESCRIPCION	CANT.	PRECIO UNITARIO	IMPORTE TOTAL SIN IVA
415	PUEBLA	51200119	20302	513.621.3076.00.01	MESA DE 150 CM PARA ATENCION AL RECIEN NACIDO.	2	$11,210.00	$22,420.00
							Subtotal	$22,420.00
							I.V.A.	$3,587.20
							Total	$26,007.20

Nombre: EDVAG CONCEPTOS COMERCIALES SA DE CV
No. de Contrato: 050GYR040T00224-302-00

PARTIDA	DESTINO	CUCOP	PREI	SAI	DESCRIPCION	CANT.	PRECIO UNITARIO	IMPORTE TOTAL SIN IVA
418	PUEBLA	51200214	20321	515.619.1417.00.01	MESA BAJA DE 90 CM CON CUBIERTA DE ACERO INOXIDABLE.	2	$7,600.00	$15,200.00
							Subtotal	$15,200.00
							I.V.A.	$2,432.00
							Total	$17,632.00

Nombre: EDVAG CONCEPTOS COMERCIALES SA DE CV
No. de Contrato: 050GYR040T00224-303-00

PARTIDA	DESTINO	CUCOP	PREI	SAI	DESCRIPCION	CANT.	PRECIO UNITARIO	IMPORTE TOTAL SIN IVA
420	PUEBLA	53106572	20547	513.191.0934.00.01	CARRO PARA CURACIONES EN ABS.	82	$26,600.00	$2,181,200.00
							Subtotal	$2,181,200.00
							I.V.A.	$348,992.00
							Total	$2,530,192.00

Durango 291, Piso 11, Col. Roma Norte, Alcaldía Cuauhtémoc, C. P. 06700, Ciudad de México.
Tel. 55 5726 1700, Ext. 14925 www.imss.gob.mx

2024 Felipe Carrillo PUERTO

GOBIERNO DE MÉXICO | IMSS

DIRECCIÓN DE ADMINISTRACIÓN
Unidad de Adquisiciones
Coordinación de Adquisición de Bienes y Contratación de Servicios
Coordinación Técnica de Adquisición de Bienes de Inversión y Activos
División de Equipo y Mobiliario Médico

ACTA DE FALLO

LICITACIÓN PÚBLICA INTERNACIONAL ELECTRÓNICA BAJO COBERTURA DE TRATADOS DE LIBRE COMERCIO QUE CONTENGA CAPÍTULO DE COMPRAS GUBERNAMENTALES
NÚMERO DE IDENTIFICACIÓN EN COMPRANET: LA-50-GYR-050GYR040-T-2-2024

PROGRAMA "MOBILIARIO MÉDICO Y DE LABORATORIO PARA HOSPITALES PRIORITARIOS"

Nombre: EDVAG CONCEPTOS COMERCIALES SA DE CV
No. de Contrato: 050GYR040T00224-304-00

PARTIDA	DESTINO	CUCOP	PREI	SAI	DESCRIPCION	CANT.	PRECIO UNITARIO	IMPORTE TOTAL SIN IVA
421	PUEBLA	51200054	20549	513.191.0946.00.01	CARRO PARA ROPA SUCIA CON TAPA Y APERTURA DE PEDAL.	93	$6,650.00	$618,450.00
							Subtotal	$618,450.00
							I.V.A.	$98,952.00
							Total	$717,402.00

Nombre: EDVAG CONCEPTOS COMERCIALES SA DE CV
No. de Contrato: 050GYR040T00224-305-00

PARTIDA	DESTINO	CUCOP	PREI	SAI	DESCRIPCION	CANT.	PRECIO UNITARIO	IMPORTE TOTAL SIN IVA
425	PUEBLA	51200275	20583	515.958.0017.00.01	SILLON DE EXTRACCIONES.	7	$19,950.00	$139,650.00
							Subtotal	$139,650.00
							I.V.A.	$22,344.00
							Total	$161,994.00

Nombre: EDVAG CONCEPTOS COMERCIALES SA DE CV
No. de Contrato: 050GYR040T00224-306-00

PARTIDA	DESTINO	CUCOP	PREI	SAI	DESCRIPCION	CANT.	PRECIO UNITARIO	IMPORTE TOTAL SIN IVA
426	PUEBLA	51200157	20597	513.964.0017.00.01	VESTIDOR CON ARMARIO PARA CONSULTORIO.	2	$25,650.00	$51,300.00
							Subtotal	$51,300.00
							I.V.A.	$8,208.00
							Total	$59,508.00

Durango 291, Piso 11, Col. Roma Norte, Alcaldía Cuauhtémoc, C. P. 06700, Ciudad de México.
Tel. 55 5726 1700, Ext. 14925 www.imss.gob.mx

2024 Felipe Carrillo PUERTO

ANEXOS
DIVISIÓN DE CONTRATOS

ACTA DE FALLO

LICITACIÓN PÚBLICA INTERNACIONAL ELECTRÓNICA BAJO COBERTURA DE TRATADOS DE LIBRE COMERCIO QUE CONTENGA CAPÍTULO DE COMPRAS GUBERNAMENTALES
NÚMERO DE IDENTIFICACIÓN EN COMPRANET: LA-50-GYR-050GYR040-T-2-2024

PROGRAMA "MOBILIARIO MÉDICO Y DE LABORATORIO PARA HOSPITALES PRIORITARIOS"

Nombre: META SUMINISTROS MEDICOS SA DE CV
No. de Contrato: 050GYR040T00224-307-00

PARTIDA	DESTINO	CUCOP	PREI	SAI	DESCRIPCION	CANT.	PRECIO UNITARIO	IMPORTE TOTAL SIN IVA
427	PUEBLA	51200235	20603	515.619.1697.00.01	MESA ALTA DE 90 CM CON RESPALDO, CAJON Y PUERTAS ABATIBLES.	37	$3,720.00	$137,640.00
							Subtotal	$137,640.00
							I.V.A.	$22,022.40
							Total	$159,662.40

Nombre: SERPROF BIOMED SA DE CV
No. de Contrato: 050GYR040T00224-308-00

PARTIDA	DESTINO	CUCOP	PREI	SAI	DESCRIPCION	CANT.	PRECIO UNITARIO	IMPORTE TOTAL SIN IVA
428	PUEBLA	51200240	20615	515.619.1613.00.01	MESA ALTA DE 180 CM. DE TRABAJO PARA 2 USUARIOS CON RESPALDO.	7	$4,366.67	$30,566.69
							Subtotal	$30,566.69
							I.V.A.	$4,890.67
							Total	$35,457.36

Nombre: SERPROF BIOMED SA DE CV
No. de Contrato: 050GYR040T00224-309-00

PARTIDA	DESTINO	CUCOP	PREI	SAI	DESCRIPCION	CANT.	PRECIO UNITARIO	IMPORTE TOTAL SIN IVA
429	PUEBLA	51200168	20620	515.619.1865.00.01	MESA ALTA DE 120 CM SIN RESPALDO Y 8 CAJONES.	14	$7,732.00	$108,248.00
							Subtotal	$108,248.00
							I.V.A.	$17,319.68
							Total	$125,567.68

Durango 261, Piso 11, Col. Roma Norte, Alcaldía Cuauhtémoc, C. P. 06700, Ciudad de México
Tel: 55 5726 7200, Ext. 14825. www.imss.gob.mx

2024 Felipe Carrillo PUERTO

GOBIERNO DE MÉXICO | IMSS

DIRECCIÓN DE ADMINISTRACIÓN
Unidad de Adquisiciones
Coordinación de Adquisición de Bienes y Contratación de Servicios
Coordinación Técnica de Adquisición de Bienes de Inversión y Activos
División de Equipo y Mobiliario Médico

ACTA DE FALLO

LICITACIÓN PÚBLICA INTERNACIONAL ELECTRÓNICA BAJO COBERTURA DE TRATADOS DE LIBRE COMERCIO QUE CONTENGA CAPÍTULO DE COMPRAS GUBERNAMENTALES
NÚMERO DE IDENTIFICACIÓN EN COMPRANET: LA-50-GYR-050GYR040-T-2-2024

PROGRAMA "MOBILIARIO MÉDICO Y DE LABORATORIO PARA HOSPITALES PRIORITARIOS"

Nombre: SERPROF BIOMED SA DE CV
No. de Contrato: 050GYR040T00224-310-00

PARTIDA	DESTINO	CUCOP	PREI	SAI	DESCRIPCION	CANT.	PRECIO UNITARIO	IMPORTE TOTAL SIN IVA
430	PUEBLA	51200169	20621	515.619.1876.00.01	MESA ALTA DE 120 CM SIN RESPALDO Y PUERTAS ABATIBLES.	5	$5,042.67	$25,213.35
							Subtotal	$25,213.35
							I.V.A.	$4,034.14
							Total	$29,247.49

Nombre: SERPROF BIOMED SA DE CV
No. de Contrato: 050GYR040T00224-311-00

PARTIDA	DESTINO	CUCOP	PREI	SAI	DESCRIPCION	CANT.	PRECIO UNITARIO	IMPORTE TOTAL SIN IVA
431	PUEBLA	51200170	20622	515.619.1883.00.01	MESA ALTA DE 120 CM SIN RESPALDO, 2 CAJONES SUPERIORES Y PUERTAS ABATIBLES.	5	$6,292.00	$31,460.00
							Subtotal	$31,460.00
							I.V.A.	$5,033.60
							Total	$36,493.60

Nombre: DISTRIBUIDORA AXKAN KUALI SAS DE CV
No. de Contrato: 050GYR040T00224-312-00

PARTIDA	DESTINO	CUCOP	PREI	SAI	DESCRIPCION	CANT.	PRECIO UNITARIO	IMPORTE TOTAL SIN IVA
432	PUEBLA	51200244	20627	515.619.1937.00.01	MESA ALTA DE 180 CM SIN RESPALDO, CAJONES CENTRALES Y PUERTAS ABATIBLES LATERALES.	1	$22,989.00	$22,989.00
							Subtotal	$22,989.00
							I.V.A.	$3,678.24
							Total	$26,667.24

Durango 261, Piso 11, Col. Roma Norte, Alcaldía Cuauhtémoc, C. P. 06700, Ciudad de México
Tel: 55 5726 7200, Ext. 14825. www.imss.gob.mx

2024 Felipe Carrillo PUERTO

ACTA DE FALLO

LICITACIÓN PÚBLICA INTERNACIONAL ELECTRÓNICA BAJO COBERTURA DE TRATADOS DE LIBRE COMERCIO QUE CONTENGA CAPÍTULO DE COMPRAS GUBERNAMENTALES
NÚMERO DE IDENTIFICACIÓN EN COMPRANET: LA-50-GYR-050GYR040-T-2-2024

PROGRAMA "MOBILIARIO MÉDICO Y DE LABORATORIO PARA HOSPITALES PRIORITARIOS"

Nombre: SERPROF BIOMED SA DE CV
No. de Contrato: 050GYR040T00224-313-00

PARTIDA	DESTINO	CUCOP	PREI	SAI	DESCRIPCION	CANT.	PRECIO UNITARIO	IMPORTE TOTAL SIN IVA
435	SONORA	53106569	16682	513.191.0803.01.01	CARRO CAMILLA TIPO TRANSFER (LATERAL).	3	$28,000.00	$84,000.00
							Subtotal	$84,000.00
							I.V.A.	$13,440.00
							Total	$97,440.00

Nombre: EDVAG CONCEPTOS COMERCIALES SA DE CV
No. de Contrato: 050GYR040T00224-314-00

PARTIDA	DESTINO	CUCOP	PREI	SAI	DESCRIPCION	CANT.	PRECIO UNITARIO	IMPORTE TOTAL SIN IVA
436	SONORA	51200063	16698	513.546.0029.01.01	JABONERA ELECTRICA	1	$1,700.00	$1,700.00
							Subtotal	$1,700.00
							I.V.A.	$272.00
							Total	$1,972.00

Nombre: EDVAG CONCEPTOS COMERCIALES SA DE CV
No. de Contrato: 050GYR040T00224-315-00

PARTIDA	DESTINO	CUCOP	PREI	SAI	DESCRIPCION	CANT.	PRECIO UNITARIO	IMPORTE TOTAL SIN IVA
437	SONORA	51200144	16771	513.626.0287.01.01	MODULO PARA CONSULTORIO MEDICO DERECHO.	16	$45,000.00	$720,000.00
							Subtotal	$720,000.00
							I.V.A.	$115,200.00
							Total	$835,200.00

GOBIERNO DE MÉXICO | IMSS

DIRECCIÓN DE ADMINISTRACIÓN
Unidad de Adquisiciones
Coordinación de Adquisición de Bienes y Contratación de Servicios
Coordinación Técnica de Adquisición de Bienes de Inversión y Activos
División de Equipo y Mobiliario Médico

ACTA DE FALLO

LICITACIÓN PÚBLICA INTERNACIONAL ELECTRÓNICA BAJO COBERTURA DE TRATADOS DE LIBRE COMERCIO QUE CONTENGA CAPÍTULO DE COMPRAS GUBERNAMENTALES
NÚMERO DE IDENTIFICACIÓN EN COMPRANET: LA-50-GYR-050GYR040-T-2-2024

PROGRAMA "MOBILIARIO MÉDICO Y DE LABORATORIO PARA HOSPITALES PRIORITARIOS"

Nombre: EDVAG CONCEPTOS COMERCIALES SA DE CV
No. de Contrato: 050GYR040T00224-316-00

PARTIDA	DESTINO	CUCOP	PREI	SAI	DESCRIPCION	CANT.	PRECIO UNITARIO	IMPORTE TOTAL SIN IVA
438	SONORA	51200145	16772	513.626.0295.01.01	MODULO PARA CONSULTORIO MEDICO IZQUIERDO.	9	$45,000.00	$405,000.00
							Subtotal	$405,000.00
							I.V.A.	$64,800.00
							Total	$469,800.00

Nombre: EDVAG CONCEPTOS COMERCIALES SA DE CV
No. de Contrato: 050GYR040T00224-317-00

PARTIDA	DESTINO	CUCOP	PREI	SAI	DESCRIPCION	CANT.	PRECIO UNITARIO	IMPORTE TOTAL SIN IVA
439	SONORA	51200173	16800	515.619.0059.01.01	MESA ALTA DE 150 CM CON CAJONERA CENTRAL.	1	$12,750.00	$12,750.00
							Subtotal	$12,750.00
							I.V.A.	$2,040.00
							Total	$14,790.00

Nombre: META SUMINISTROS MEDICOS SA DE CV
No. de Contrato: 050GYR040T00224-318-00

PARTIDA	DESTINO	CUCOP	PREI	SAI	DESCRIPCION	CANT.	PRECIO UNITARIO	IMPORTE TOTAL SIN IVA
440	SONORA	51200186	16810	515.619.0737.01.01	MESA ALTA DE 180 CM CON CAJONERA CENTRAL.	12	$4,510.00	$54,120.00
							Subtotal	$54,120.00
							I.V.A.	$8,659.20
							Total	$62,779.20

Durango 291, Piso 11, Col. Roma Norte, Alcaldía Cuauhtémoc, C. P. 06700, Ciudad de México.
Tel. 55 5726 1700, Ext. 16425 www.imss.gob.mx

ANEXOS
DIVISIÓN DE CONTRATOS

ACTA DE FALLO

LICITACIÓN PÚBLICA INTERNACIONAL ELECTRÓNICA BAJO COBERTURA DE TRATADOS DE LIBRE COMERCIO QUE CONTENGA CAPÍTULO DE COMPRAS GUBERNAMENTALES
NÚMERO DE IDENTIFICACIÓN EN COMPRANET: LA-50-GYR-050GYR040-T-2-2024

PROGRAMA "MOBILIARIO MÉDICO Y DE LABORATORIO PARA HOSPITALES PRIORITARIOS"

Nombre: EDVAG CONCEPTOS COMERCIALES SA DE CV
No. de Contrato: 050GYR040T00224-319-00

PARTIDA	DESTINO	CUCOP	PREI	SAI	DESCRIPCION	CANT.	PRECIO UNITARIO	IMPORTE TOTAL SIN IVA
441	SONORA	51200158	18440	514.160.0014.00.01	CARRO PARA SUPERMERCADO.	8	$8,750.00	$70,000.00
							Subtotal	$70,000.00
							I.V.A.	$11,200.00
							Total	$81,200.00

Nombre: EDVAG CONCEPTOS COMERCIALES SA DE CV
No. de Contrato: 050GYR040T00224-320-00

PARTIDA	DESTINO	CUCOP	PREI	SAI	DESCRIPCION	CANT.	PRECIO UNITARIO	IMPORTE TOTAL SIN IVA
446	SONORA	51200159	20023	515.247.0118.00.01	CARRO CAJONERO.	10	$4,750.00	$47,500.00
							Subtotal	$47,500.00
							I.V.A.	$7,600.00
							Total	$55,100.00

Nombre: EDVAG CONCEPTOS COMERCIALES SA DE CV
No. de Contrato: 050GYR040T00224-321-00

PARTIDA	DESTINO	CUCOP	PREI	SAI	DESCRIPCION	CANT.	PRECIO UNITARIO	IMPORTE TOTAL SIN IVA
447	SONORA	53106587	20024	515.247.0125.00.01	CARRO DISTRIBUIDOR DE MUESTRAS.	2	$12,250.00	$24,500.00
							Subtotal	$24,500.00
							I.V.A.	$3,920.00
							Total	$28,420.00

Durango 291, Piso 11, Col. Roma Norte, Alcaldía Cuauhtémoc, C. P. 06700, Ciudad de México
Tel. 55 5726 1700, Ext. 14925. www.imss.gob.mx

2024 Felipe Carrillo PUERTO

GOBIERNO DE MÉXICO | IMSS

DIRECCIÓN DE ADMINISTRACIÓN
Unidad de Adquisiciones
Coordinación de Adquisición de Bienes y Contratación de Servicios
Coordinación Técnica de Adquisición de Bienes de Inversión y Activos
División de Equipo y Mobiliario Médico

ACTA DE FALLO

LICITACIÓN PÚBLICA INTERNACIONAL ELECTRÓNICA BAJO COBERTURA DE TRATADOS DE LIBRE COMERCIO QUE CONTENGA CAPÍTULO DE COMPRAS GUBERNAMENTALES
NÚMERO DE IDENTIFICACIÓN EN COMPRANET: LA-50-GYR-050GYR040-T-2-2024

PROGRAMA "MOBILIARIO MÉDICO Y DE LABORATORIO PARA HOSPITALES PRIORITARIOS"

Nombre: EDVAG CONCEPTOS COMERCIALES SA DE CV
No. de Contrato: 050GYR040T00224-322-00

PARTIDA	DESTINO	CUCOP	PREI	SAI	DESCRIPCION	CANT.	PRECIO UNITARIO	IMPORTE TOTAL SIN IVA
448	SONORA	53106590	20025	515.451.0259.00.01	GABINETE PARA TOMA DE MUESTRAS.	6	$8,500.00	$51,000.00
							Subtotal	$51,000.00
							I.V.A.	$8,160.00
							Total	$59,160.00

Nombre: MUEBLES LA FORJA DE JUAN ESCOBAR SA DE CV
No. de Contrato: 050GYR040T00224-323-00

PARTIDA	DESTINO	CUCOP	PREI	SAI	DESCRIPCION	CANT.	PRECIO UNITARIO	IMPORTE TOTAL SIN IVA
450	SONORA	51200193	20029	515.619.1227.00.01	MESA ALTA DE 90 CM CON CUBIERTA DE ACERO INOXIDABLE.	4	$7,100.00	$28,400.00
							Subtotal	$28,400.00
							I.V.A.	$4,544.00
							Total	$32,944.00

Nombre: MUEBLES LA FORJA DE JUAN ESCOBAR SA DE CV
No. de Contrato: 050GYR040T00224-324-00

PARTIDA	DESTINO	CUCOP	PREI	SAI	DESCRIPCION	CANT.	PRECIO UNITARIO	IMPORTE TOTAL SIN IVA
451	SONORA	51200161	20030	515.619.1232.00.01	MESA ALTA DE 120 CM CON CUBIERTA DE ACERO INOXIDABLE.	4	$10,000.00	$40,000.00
							Subtotal	$40,000.00
							I.V.A.	$6,400.00
							Total	$46,400.00

Durango 291, Piso 11, Col. Roma Norte, Alcaldía Cuauhtémoc, C. P. 06700, Ciudad de México
Tel. 55 5726 1700, Ext. 14925. www.imss.gob.mx

2024 Felipe Carrillo PUERTO

ACTA DE FALLO

LICITACIÓN PÚBLICA INTERNACIONAL ELECTRÓNICA BAJO COBERTURA DE TRATADOS DE LIBRE COMERCIO QUE CONTENGA CAPÍTULO DE COMPRAS GUBERNAMENTALES
NÚMERO DE IDENTIFICACIÓN EN COMPRANET: LA-50-GYR-050GYR040-T-2-2024

PROGRAMA "MOBILIARIO MÉDICO Y DE LABORATORIO PARA HOSPITALES PRIORITARIOS"

Nombre: EDVAG CONCEPTOS COMERCIALES SA DE CV
No. de Contrato: 050GYR040T00224-325-00

PARTIDA	DESTINO	CUCOP	PREI	SAI	DESCRIPCION	CANT.	PRECIO UNITARIO	IMPORTE TOTAL SIN IVA
452	SONORA	51200176	20031	515.619.1244.00.01	MESA ALTA DE 150 CM CON CUBIERTA DE ACERO INOXIDABLE.	1	$15,000.00	$15,000.00
							Subtotal	$15,000.00
							I.V.A.	$2,400.00
							Total	$17,400.00

Nombre: EDVAG CONCEPTOS COMERCIALES SA DE CV
No. de Contrato: 050GYR040T00224-326-00

PARTIDA	DESTINO	CUCOP	PREI	SAI	DESCRIPCION	CANT.	PRECIO UNITARIO	IMPORTE TOTAL SIN IVA
454	SONORA	51200202	20036	515.619.1292.00.01	MESA BAJA DE 180 CM CON CUBIERTA DE MADERA.	2	$7,250.00	$14,500.00
							Subtotal	$14,500.00
							I.V.A.	$2,320.00
							Total	$16,820.00

Nombre: EDVAG CONCEPTOS COMERCIALES SA DE CV
No. de Contrato: 050GYR040T00224-327-00

PARTIDA	DESTINO	CUCOP	PREI	SAI	DESCRIPCION	CANT.	PRECIO UNITARIO	IMPORTE TOTAL SIN IVA
456	SONORA	51200206	20040	515.619.1337.00.01	MESA BAJA DE 180 CM CON CUBIERTA DE ACERO INOXIDABLE.	1	$12,500.00	$12,500.00
							Subtotal	$12,500.00
							I.V.A.	$2,000.00
							Total	$14,500.00

Durango 291, Piso 11, Col. Roma Norte, Alcaldía Cuauhtémoc, C. P. 06700, Ciudad de México
Tel. 55 5726 7700, Ext. 14625. www.imss.gob.mx

2024 Felipe Carrillo PUERTO

GOBIERNO DE MÉXICO | IMSS

DIRECCIÓN DE ADMINISTRACIÓN
Unidad de Adquisiciones
Coordinación de Adquisición de Bienes y Contratación de Servicios
Coordinación Técnica de Adquisición de Bienes de Inversión y Activos
División de Equipo y Mobiliario Médico

ACTA DE FALLO

LICITACIÓN PÚBLICA INTERNACIONAL ELECTRÓNICA BAJO COBERTURA DE TRATADOS DE LIBRE COMERCIO QUE CONTENGA CAPÍTULO DE COMPRAS GUBERNAMENTALES
NÚMERO DE IDENTIFICACIÓN EN COMPRANET: LA-50-GYR-050GYR040-T-2-2024

PROGRAMA "MOBILIARIO MÉDICO Y DE LABORATORIO PARA HOSPITALES PRIORITARIOS"

Nombre: EDVAG CONCEPTOS COMERCIALES SA DE CV
No. de Contrato: 050GYR040T00224-328-00

PARTIDA	DESTINO	CUCOP	PREI	SAI	DESCRIPCION	CANT.	PRECIO UNITARIO	IMPORTE TOTAL SIN IVA
458	SONORA	51200272	20042	515.784.0117.00.01	REPISA ABATIBLE PARA TOMA DE MUESTRAS.	6	$2,450.00	$14,700.00
							Subtotal	$14,700.00
							I.V.A.	$2,352.00
							Total	$17,052.00

Nombre: ERGONOMÍA PRODUCTIVIDAD SA DE CV
No. de Contrato: 050GYR040T00224-329-00

PARTIDA	DESTINO	CUCOP	PREI	SAI	DESCRIPCION	CANT.	PRECIO UNITARIO	IMPORTE TOTAL SIN IVA
460	SONORA	51100273	20045	515.957.0322.00.01	VITRINA DE 75 CM CONTRA MURO.	1	$4,391.00	$4,391.00
							Subtotal	$4,391.00
							I.V.A.	$702.56
							Total	$5,093.56

Nombre: META SUMINISTROS MEDICOS SA DE CV
No. de Contrato: 050GYR040T00224-330-00

PARTIDA	DESTINO	CUCOP	PREI	SAI	DESCRIPCION	CANT.	PRECIO UNITARIO	IMPORTE TOTAL SIN IVA
461	SONORA	51100274	20046	515.957.0337.00.01	VITRINA DE 90 CM CONTRA MURO CON LLAVES.	79	$1,670.00	$131,930.00
							Subtotal	$131,930.00
							I.V.A.	$21,108.80
							Total	$153,038.80

Durango 291, Piso 11, Col. Roma Norte, Alcaldía Cuauhtémoc, C. P. 06700, Ciudad de México
Tel. 55 5726 7700, Ext. 14625. www.imss.gob.mx

2024 Felipe Carrillo PUERTO

ANEXOS
DIVISIÓN DE CONTRATOS

ACTA DE FALLO

LICITACIÓN PÚBLICA INTERNACIONAL ELECTRÓNICA BAJO COBERTURA DE TRATADOS DE LIBRE COMERCIO QUE CONTENGA CAPÍTULO DE COMPRAS GUBERNAMENTALES
NÚMERO DE IDENTIFICACIÓN EN COMPRANET: LA-50-GYR-050GYR040-T-2-2024

PROGRAMA "MOBILIARIO MÉDICO Y DE LABORATORIO PARA HOSPITALES PRIORITARIOS"

Nombre: META SUMINISTROS MEDICOS SA DE CV
No. de Contrato: 050GYR040T00224-331-00

PARTIDA	DESTINO	CUCOP	PREI	SAI	DESCRIPCION	CANT.	PRECIO UNITARIO	IMPORTE TOTAL SIN IVA
462	SONORA	51100257	20120	513.060.0065.00.01	ANAQUEL GUARDA COMODOS.	16	$4,460.00	$71,360.00
							Subtotal	$71,360.00
							I.V.A.	$11,417.60
							Total	$82,777.60

Nombre: EDVAG CONCEPTOS COMERCIALES SA DE CV
No. de Contrato: 050GYR040T00224-332-00

PARTIDA	DESTINO	CUCOP	PREI	SAI	DESCRIPCION	CANT.	PRECIO UNITARIO	IMPORTE TOTAL SIN IVA
464	SONORA	51200037	20123	513.108.0355.00.01	BANCO GIRATORIO ACOJINADO SIN RESPALDO.	1	$4,500.00	$4,500.00
							Subtotal	$4,500.00
							I.V.A.	$720.00
							Total	$5,220.00

Nombre: AH CORPORATIVO MEDICO DE MEXICO, S.A. DE C.V.
No. de Contrato: 050GYR040T00224-333-00

PARTIDA	DESTINO	CUCOP	PREI	SAI	DESCRIPCION	CANT.	PRECIO UNITARIO	IMPORTE TOTAL SIN IVA
465	SONORA	51200036	20124	513.108.0363.00.01	BANCO GIRATORIO CON RESPALDO DE ACERO INOXIDABLE.	27	$1,463.40	$39,511.80
							Subtotal	$39,511.80
							I.V.A.	$6,321.89
							Total	$45,833.69

ACTA DE FALLO

LICITACIÓN PÚBLICA INTERNACIONAL ELECTRÓNICA BAJO COBERTURA DE TRATADOS DE LIBRE COMERCIO QUE CONTENGA CAPÍTULO DE COMPRAS GUBERNAMENTALES
NÚMERO DE IDENTIFICACIÓN EN COMPRANET: LA-50-GYR-050GYR040-T-2-2024

PROGRAMA "MOBILIARIO MÉDICO Y DE LABORATORIO PARA HOSPITALES PRIORITARIOS"

Nombre: SERPROF BIOMED SA DE CV
No. de Contrato: 050GYR040T00224-334-00

PARTIDA	DESTINO	CUCOP	PREI	SAI	DESCRIPCION	CANT.	PRECIO UNITARIO	IMPORTE TOTAL SIN IVA
466	SONORA	51200039	20125	513.108.0378.00.01	BANCO GIRATORIO DE ACERO INOXIDABLE.	86	$1,146.67	$98,613.62
							Subtotal	$98,613.62
							I.V.A.	$15,778.18
							Total	$114,391.80

Nombre: INFRAESTRUCTURA HOSPITALARIA PROEMSA SA DE CV
No. de Contrato: 050GYR040T00224-335-00

PARTIDA	DESTINO	CUCOP	PREI	SAI	DESCRIPCION	CANT.	PRECIO UNITARIO	IMPORTE TOTAL SIN IVA
467	SONORA	53200451	20126	513.113.0299.00.01	BANDEJA.	1	$690.00	$690.00
							Subtotal	$690.00
							I.V.A.	$110.40
							Total	$800.40

Nombre: SERPROF BIOMED SA DE CV
No. de Contrato: 050GYR040T00224-336-00

PARTIDA	DESTINO	CUCOP	PREI	SAI	DESCRIPCION	CANT.	PRECIO UNITARIO	IMPORTE TOTAL SIN IVA
469	SONORA	53106558	20128	513.130.0422.00.01	BASCULA CON ESTADIMETRO.	34	$5,693.33	$193,573.22
							Subtotal	$193,573.22
							I.V.A.	$30,971.72
							Total	$224,544.94

ACTA DE FALLO

LICITACIÓN PÚBLICA INTERNACIONAL ELECTRÓNICA BAJO COBERTURA DE TRATADOS DE LIBRE COMERCIO QUE CONTENGA CAPÍTULO DE COMPRAS GUBERNAMENTALES
NÚMERO DE IDENTIFICACIÓN EN COMPRANET: LA-50-GYR-050GYR040-T-2-2024

PROGRAMA "MOBILIARIO MÉDICO Y DE LABORATORIO PARA HOSPITALES PRIORITARIOS"

Nombre: SERPROF BIOMED SA DE CV
No. de Contrato: 050GYR040T00224-337-00

PARTIDA	DESTINO	CUCOP	PREI	SAI	DESCRIPCION	CANT.	PRECIO UNITARIO	IMPORTE TOTAL SIN IVA
470	SONORA	51200047	20133	513.143.0148.00.01	BURO	70	$1,053.33	$73,733.10
							Subtotal	$73,733.10
							I.V.A.	$11,797.30
							Total	$85,530.40

Nombre: EDVAG CONCEPTOS COMERCIALES SA DE CV
No. de Contrato: 050GYR040T00224-338-00

PARTIDA	DESTINO	CUCOP	PREI	SAI	DESCRIPCION	CANT.	PRECIO UNITARIO	IMPORTE TOTAL SIN IVA
471	SONORA	51200049	20134	513.164.3374.00.01	CAMA INDIVIDUAL METALICA	1	$3,125.00	$3,125.00
							Subtotal	$3,125.00
							I.V.A.	$500.00
							Total	$3,625.00

Nombre: SERPROF BIOMED SA DE CV
No. de Contrato: 050GYR040T00224-339-00

PARTIDA	DESTINO	CUCOP	PREI	SAI	DESCRIPCION	CANT.	PRECIO UNITARIO	IMPORTE TOTAL SIN IVA
472	SONORA	53106573	20136	513.191.0862.00.01	CARRO PARA CURACIONES	3	$4,933.33	$14,799.99
							Subtotal	$14,799.99
							I.V.A.	$2,368.00
							Total	$17,167.99

2024 Felipe Carrillo PUERTO

ACTA DE FALLO

LICITACIÓN PÚBLICA INTERNACIONAL ELECTRÓNICA BAJO COBERTURA DE TRATADOS DE LIBRE COMERCIO QUE CONTENGA CAPÍTULO DE COMPRAS GUBERNAMENTALES
NÚMERO DE IDENTIFICACIÓN EN COMPRANET: LA-50-GYR-050GYR040-T-2-2024

PROGRAMA "MOBILIARIO MÉDICO Y DE LABORATORIO PARA HOSPITALES PRIORITARIOS"

Nombre: SERPROF BIOMED SA DE CV
No. de Contrato: 050GYR040T00224-340-00

PARTIDA	DESTINO	CUCOP	PREI	SAI	DESCRIPCION	CANT.	PRECIO UNITARIO	IMPORTE TOTAL SIN IVA
473	SONORA	53106576	20137	513.191.0877.00.01	CARRO PARA MEDICAMENTOS.	20	$4,933.33	$98,666.60
							Subtotal	$98,666.60
							I.V.A.	$15,786.66
							Total	$114,453.26

Nombre: EDVAG CONCEPTOS COMERCIALES SA DE CV
No. de Contrato: 050GYR040T00224-341-00

PARTIDA	DESTINO	CUCOP	PREI	SAI	DESCRIPCION	CANT.	PRECIO UNITARIO	IMPORTE TOTAL SIN IVA
474	SONORA	51200053	20138	513.191.0887.00.01	CARRO PARA ROPA LIMPIA	1	$9,650.00	$9,650.00
							Subtotal	$9,650.00
							I.V.A.	$1,544.00
							Total	$11,194.00

Nombre: SERPROF BIOMED SA DE CV
No. de Contrato: 050GYR040T00224-342-00

PARTIDA	DESTINO	CUCOP	PREI	SAI	DESCRIPCION	CANT.	PRECIO UNITARIO	IMPORTE TOTAL SIN IVA
475	SONORA	53106577	20140	513.191.0903.00.01	CARRO PORTAEXPEDIENTES.	13	$8,266.67	$107,466.71
							Subtotal	$107,466.71
							I.V.A.	$17,194.67
							Total	$124,661.38

2024 Felipe Carrillo PUERTO

ANEXOS
DIVISIÓN DE CONTRATOS

ACTA DE FALLO

LICITACIÓN PÚBLICA INTERNACIONAL ELECTRÓNICA BAJO COBERTURA DE TRATADOS DE LIBRE COMERCIO QUE CONTENGA CAPÍTULO DE COMPRAS GUBERNAMENTALES
NÚMERO DE IDENTIFICACIÓN EN COMPRANET: LA-50-GYR-050GYR040-T-2-2024

PROGRAMA "MOBILIARIO MÉDICO Y DE LABORATORIO PARA HOSPITALES PRIORITARIOS"

Nombre: INFRAESTRUCTURA HOSPITALARIA PROEMSA SA DE CV
No. de Contrato: 050GYR040T00224-343-00

PARTIDA	DESTINO	CUCOP	PREI	SAI	DESCRIPCION	CANT.	PRECIO UNITARIO	IMPORTE TOTAL SIN IVA
476	SONORA	53106578	20142	513.209.0061.00.01	CEPILLERA PARA USO QUIRURGICO.	46	$543.00	$24,978.00
							Subtotal	$24,978.00
							I.V.A.	$3,996.48
							Total	$28,974.48

Nombre: INFRAESTRUCTURA HOSPITALARIA PROEMSA SA DE CV
No. de Contrato: 050GYR040T00224-344-00

PARTIDA	DESTINO	CUCOP	PREI	SAI	DESCRIPCION	CANT.	PRECIO UNITARIO	IMPORTE TOTAL SIN IVA
477	SONORA	53200456	20145	513.245.0113.00.01	COMODO PARA ADULTOS.	261	$711.00	$185,571.00
							Subtotal	$185,571.00
							I.V.A.	$29,691.36
							Total	$215,262.36

Nombre: SERPROF BIOMED SA DE CV
No. de Contrato: 050GYR040T00224-345-00

PARTIDA	DESTINO	CUCOP	PREI	SAI	DESCRIPCION	CANT.	PRECIO UNITARIO	IMPORTE TOTAL SIN IVA
478	SONORA	53200457	20146	513.245.0126.00.01	COMODO PARA MENORES.	16	$800.00	$12,800.00
							Subtotal	$12,800.00
							I.V.A.	$2,048.00
							Total	$14,848.00

Durango 291, Piso 11, Col. Roma Norte, Alcaldía Cuauhtémoc, C. P. 06700, Ciudad de México
Tel. 55 5726-1700, Ext. 14925. www.imss.gob.mx

2024 Felipe Carrillo PUERTO

GOBIERNO DE MÉXICO | IMSS

DIRECCIÓN DE ADMINISTRACIÓN
Unidad de Adquisiciones
Coordinación de Adquisición de Bienes y Contratación de Servicios
Coordinación Técnica de Adquisición de Bienes de Inversión y Activos
División de Equipo y Mobiliario Médico

ACTA DE FALLO

LICITACIÓN PÚBLICA INTERNACIONAL ELECTRÓNICA BAJO COBERTURA DE TRATADOS DE LIBRE COMERCIO QUE CONTENGA CAPÍTULO DE COMPRAS GUBERNAMENTALES
NÚMERO DE IDENTIFICACIÓN EN COMPRANET: LA-50-GYR-050GYR040-T-2-2024

PROGRAMA "MOBILIARIO MÉDICO Y DE LABORATORIO PARA HOSPITALES PRIORITARIOS"

Nombre: INFRAESTRUCTURA HOSPITALARIA PROEMSA SA DE CV
No. de Contrato: 050GYR040T00224-346-00

PARTIDA	DESTINO	CUCOP	PREI	SAI	DESCRIPCION	CANT.	PRECIO UNITARIO	IMPORTE TOTAL SIN IVA
479	SONORA	51200057	20147	513.254.0113.00.01	CUBETA DE ACERO INOXIDABLE CON PORTA CUBETA RODABLE.	159	$1,082.70	$172,149.30
							Subtotal	$172,149.30
							I.V.A.	$27,543.89
							Total	$199,693.19

Nombre: SERPROF BIOMED SA DE CV
No. de Contrato: 050GYR040T00224-347-00

PARTIDA	DESTINO	CUCOP	PREI	SAI	DESCRIPCION	CANT.	PRECIO UNITARIO	IMPORTE TOTAL SIN IVA
480	SONORA	51200060	20148	513.352.0111.00.01	ESCALERILLA DE DOS PELDAÑOS.	212	$1,040.00	$220,480.00
							Subtotal	$220,480.00
							I.V.A.	$35,276.80
							Total	$255,756.80

Nombre: INFRAESTRUCTURA HOSPITALARIA PROEMSA SA DE CV
No. de Contrato: 050GYR040T00224-348-00

PARTIDA	DESTINO	CUCOP	PREI	SAI	DESCRIPCION	CANT.	PRECIO UNITARIO	IMPORTE TOTAL SIN IVA
481	SONORA	51100261	20149	513.360.0066.00.01	ESTANTE GUARDA ESTERIL DE 30 CM.	96	$5,571.49	$534,863.04
							Subtotal	$534,863.04
							I.V.A.	$85,578.09
							Total	$620,441.13

Durango 291, Piso 11, Col. Roma Norte, Alcaldía Cuauhtémoc, C. P. 06700, Ciudad de México
Tel. 55 5726-1700, Ext. 14925. www.imss.gob.mx

2024 Felipe Carrillo PUERTO

ACTA DE FALLO

LICITACIÓN PÚBLICA INTERNACIONAL ELECTRÓNICA BAJO COBERTURA DE TRATADOS DE LIBRE COMERCIO QUE CONTENGA CAPÍTULO DE COMPRAS GUBERNAMENTALES
NÚMERO DE IDENTIFICACIÓN EN COMPRANET: LA-50-GYR-050GYR040-T-2-2024

PROGRAMA "MOBILIARIO MÉDICO Y DE LABORATORIO PARA HOSPITALES PRIORITARIOS"

Nombre: INFRAESTRUCTURA HOSPITALARIA PROEMSA SA DE CV
No. de Contrato: 050GYR040T00224-349-00

PARTIDA	DESTINO	CUCOP	PREI	SAI	DESCRIPCION	CANT.	PRECIO UNITARIO	IMPORTE TOTAL SIN IVA
482	SONORA	51100260	20151	513.360.0071.00.01	ESTANTE GUARDA ESTERIL, DE 120 CM.	14	$6,305.45	$88,276.30
							Subtotal	$88,276.30
							I.V.A.	$14,124.21
							Total	$102,400.51

Nombre: SERPROF BIOMED SA DE CV
No. de Contrato: 050GYR040T00224-350-00

PARTIDA	DESTINO	CUCOP	PREI	SAI	DESCRIPCION	CANT.	PRECIO UNITARIO	IMPORTE TOTAL SIN IVA
483	SONORA	51200062	20153	513.546.0061.00.01	JABONERA DE PEDAL.	15	$7,733.33	$115,999.95
							Subtotal	$115,999.95
							I.V.A.	$18,559.99
							Total	$134,559.94

Nombre: EDVAG CONCEPTOS COMERCIALES SA DE CV
No. de Contrato: 050GYR040T00224-351-00

PARTIDA	DESTINO	CUCOP	PREI	SAI	DESCRIPCION	CANT.	PRECIO UNITARIO	IMPORTE TOTAL SIN IVA
484	SONORA	51200064	20154	513.567.0111.00.01	LAMPARA DE LUZ INTENSA.	15	$8,750.00	$131,250.00
							Subtotal	$131,250.00
							I.V.A.	$21,000.00
							Total	$152,250.00

Durango 291, Piso 11, Col. Roma Norte, Alcaldía Cuauhtémoc, C. P. 06700, Ciudad de México
Tel. 55 5726 7099, Ext. 14655 www.imss.gob.mx

2024 Felipe Carrillo PUERTO

GOBIERNO DE MÉXICO | IMSS

DIRECCIÓN DE ADMINISTRACIÓN
Unidad de Adquisiciones
Coordinación de Adquisición de Bienes y Contratación de Servicios
Coordinación Técnica de Adquisición de Bienes de Inversión y Activos
División de Equipo y Mobiliario Médico

ACTA DE FALLO

LICITACIÓN PÚBLICA INTERNACIONAL ELECTRÓNICA BAJO COBERTURA DE TRATADOS DE LIBRE COMERCIO QUE CONTENGA CAPÍTULO DE COMPRAS GUBERNAMENTALES
NÚMERO DE IDENTIFICACIÓN EN COMPRANET: LA-50-GYR-050GYR040-T-2-2024

PROGRAMA "MOBILIARIO MÉDICO Y DE LABORATORIO PARA HOSPITALES PRIORITARIOS"

Nombre: EDVAG CONCEPTOS COMERCIALES SA DE CV
No. de Contrato: 050GYR040T00224-352-00

PARTIDA	DESTINO	CUCOP	PREI	SAI	DESCRIPCION	CANT.	PRECIO UNITARIO	IMPORTE TOTAL SIN IVA
485	SONORA	51200065	20155	513.567.0128.00.01	LAMPARA DE PIE RODABLE.	5	$1,487.50	$7,437.50
							Subtotal	$7,437.50
							I.V.A.	$1,190.00
							Total	$8,627.50

Nombre: SERPROF BIOMED SA DE CV
No. de Contrato: 050GYR040T00224-353-00

PARTIDA	DESTINO	CUCOP	PREI	SAI	DESCRIPCION	CANT.	PRECIO UNITARIO	IMPORTE TOTAL SIN IVA
494	SONORA	51200110	20178	513.621.2732.00.01	MESA CARRO ANESTESIOLOGO DE 70 CM.	6	$6,133.33	$36,799.98
							Subtotal	$36,799.98
							I.V.A.	$5,888.00
							Total	$42,687.98

Nombre: MUEBLES LA FORJA DE JUAN ESCOBAR SA DE CV
No. de Contrato: 050GYR040T00224-354-00

PARTIDA	DESTINO	CUCOP	PREI	SAI	DESCRIPCION	CANT.	PRECIO UNITARIO	IMPORTE TOTAL SIN IVA
496	SONORA	51200126	20181	513.621.2762.00.01	MESA DE 180 CM PARA ENSAMBLE CON REPISA INTERMEDIA.	2	$24,000.00	$48,000.00
							Subtotal	$48,000.00
							I.V.A.	$7,680.00
							Total	$55,680.00

Durango 291, Piso 11, Col. Roma Norte, Alcaldía Cuauhtémoc, C. P. 06700, Ciudad de México
Tel. 55 5726 7099, Ext. 14655 www.imss.gob.mx

2024 Felipe Carrillo PUERTO

ANEXOS
DIVISIÓN DE CONTRATOS

ACTA DE FALLO

LICITACIÓN PÚBLICA INTERNACIONAL ELECTRÓNICA BAJO COBERTURA DE TRATADOS DE LIBRE COMERCIO QUE CONTENGA CAPÍTULO DE COMPRAS GUBERNAMENTALES
NÚMERO DE IDENTIFICACIÓN EN COMPRANET: LA-50-GYR-050GYR040-T-2-2024

PROGRAMA "MOBILIARIO MÉDICO Y DE LABORATORIO PARA HOSPITALES PRIORITARIOS"

Nombre: SERPROF BIOMED SA DE CV
No. de Contrato: 050GYR040T00224-355-00

PARTIDA	DESTINO	CUCOP	PREI	SAI	DESCRIPCION	CANT.	PRECIO UNITARIO	IMPORTE TOTAL SIN IVA
497	SONORA	51200137	20183	513.621.2786.00.01	MESA MAYO.	72	$1,980.00	$142,560.00
							Subtotal	$142,560.00
							I.V.A.	$22,809.60
							Total	$165,369.60

Nombre: MUEBLES LA FORJA DE JUAN ESCOBAR SA DE CV
No. de Contrato: 050GYR040T00224-356-00

PARTIDA	DESTINO	CUCOP	PREI	SAI	DESCRIPCION	CANT.	PRECIO UNITARIO	IMPORTE TOTAL SIN IVA
498	SONORA	53106581	20184	513.621.2792.00.01	MESA PARA EXPLORACIÓN PEDIATRICA	1	$9,000.00	$9,000.00
							Subtotal	$9,000.00
							I.V.A.	$1,440.00
							Total	$10,440.00

Nombre: SERPROF BIOMED SA DE CV
No. de Contrato: 050GYR040T00224-357-00

PARTIDA	DESTINO	CUCOP	PREI	SAI	DESCRIPCION	CANT.	PRECIO UNITARIO	IMPORTE TOTAL SIN IVA
499	SONORA	53106582	20185	513.621.2804.00.01	MESA PARA INSTRUMENTAL QUIRÚRGICO.	7	$3,933.33	$27,533.31
							Subtotal	$27,533.31
							I.V.A.	$4,405.33
							Total	$31,938.64

GOBIERNO DE MÉXICO | IMSS

DIRECCIÓN DE ADMINISTRACIÓN
Unidad de Adquisiciones
Coordinación de Adquisición de Bienes y Contratación de Servicios
Coordinación Técnica de Adquisición de Bienes de Inversión y Activos
División de Equipo y Mobiliario Médico

ACTA DE FALLO

LICITACIÓN PÚBLICA INTERNACIONAL ELECTRÓNICA BAJO COBERTURA DE TRATADOS DE LIBRE COMERCIO QUE CONTENGA CAPÍTULO DE COMPRAS GUBERNAMENTALES
NÚMERO DE IDENTIFICACIÓN EN COMPRANET: LA-50-GYR-050GYR040-T-2-2024

PROGRAMA "MOBILIARIO MÉDICO Y DE LABORATORIO PARA HOSPITALES PRIORITARIOS"

PARTIDA	DESTINO	CUCOP	PREI	SAI	DESCRIPCION	CANT.	PRECIO UNITARIO	IMPORTE TOTAL SIN IVA

Nombre: SERPROF BIOMED SA DE CV
No. de Contrato: 050GYR040T00224-358-00

PARTIDA	DESTINO	CUCOP	PREI	SAI	DESCRIPCION	CANT.	PRECIO UNITARIO	IMPORTE TOTAL SIN IVA
500	SONORA	53106583	20186	513.621.2813.00.01	MESA PARA REHIDRATACIÓN.	3	$4,913.33	$14,739.99
							Subtotal	$14,739.99
							I.V.A.	$2,358.40
							Total	$17,098.39

Nombre: SERPROF BIOMED SA DE CV
No. de Contrato: 050GYR040T00224-359-00

PARTIDA	DESTINO	CUCOP	PREI	SAI	DESCRIPCION	CANT.	PRECIO UNITARIO	IMPORTE TOTAL SIN IVA
501	SONORA	51200139	20187	513.621.2826.00.01	MESA PASTEUR.	95	$2,398.87	$227,873.65
							Subtotal	$227,873.65
							I.V.A.	$36,459.78
							Total	$264,333.43

Nombre: SERPROF BIOMED SA DE CV
No. de Contrato: 050GYR040T00224-360-00

PARTIDA	DESTINO	CUCOP	PREI	SAI	DESCRIPCION	CANT.	PRECIO UNITARIO	IMPORTE TOTAL SIN IVA
502	SONORA	51200141	20189	513.621.2847.00.01	MESA PUENTE.	90	$1,466.67	$132,000.30
							Subtotal	$132,000.30
							I.V.A.	$21,120.05
							Total	$153,120.35

ACTA DE FALLO

LICITACIÓN PÚBLICA INTERNACIONAL ELECTRÓNICA BAJO COBERTURA DE TRATADOS DE LIBRE COMERCIO QUE CONTENGA CAPÍTULO DE COMPRAS GUBERNAMENTALES
NÚMERO DE IDENTIFICACIÓN EN COMPRANET: LA-50-GYR-050GYR040-T-2-2024

PROGRAMA "MOBILIARIO MÉDICO Y DE LABORATORIO PARA HOSPITALES PRIORITARIOS"

Nombre: EDVAG CONCEPTOS COMERCIALES SA DE CV
No. de Contrato: 050GYR040T00224-361-00

PARTIDA	DESTINO	CUCOP	PREI	SAI	DESCRIPCION	CANT.	PRECIO UNITARIO	IMPORTE TOTAL SIN IVA
503	SONORA	51200142	20190	513.621.2857.00.01	MESA RIGIDA DE MADERA.	2	$13,750.00	$27,500.00
							Subtotal	$27,500.00
							I.V.A.	$4,400.00
							Total	$31,900.00

Nombre: SERPROF BIOMED SA DE CV
No. de Contrato: 050GYR040T00224-362-00

PARTIDA	DESTINO	CUCOP	PREI	SAI	DESCRIPCION	CANT.	PRECIO UNITARIO	IMPORTE TOTAL SIN IVA
504	SONORA	51200143	20191	513.621.2865.00.01	MESA RIÑON.	10	$4,106.67	$41,066.70
							Subtotal	$41,066.70
							I.V.A.	$6,570.67
							Total	$47,637.37

Nombre: MUEBLES LA FORJA DE JUAN ESCOBAR SA DE CV
No. de Contrato: 050GYR040T00224-363-00

PARTIDA	DESTINO	CUCOP	PREI	SAI	DESCRIPCION	CANT.	PRECIO UNITARIO	IMPORTE TOTAL SIN IVA
505	SONORA	51100262	20192	513.771.0438.00.01	REPISA DE 120 CM CONTRA MURO.	5	$2,900.00	$14,500.00
							Subtotal	$14,500.00
							I.V.A.	$2,320.00
							Total	$16,820.00

GOBIERNO DE MÉXICO | IMSS

DIRECCIÓN DE ADMINISTRACIÓN
Unidad de Adquisiciones
Coordinación de Adquisición de Bienes y Contratación de Servicios
Coordinación Técnica de Adquisición de Bienes de Inversión y Activos
División de Equipo y Mobiliario Médico

ACTA DE FALLO

LICITACIÓN PÚBLICA INTERNACIONAL ELECTRÓNICA BAJO COBERTURA DE TRATADOS DE LIBRE COMERCIO QUE CONTENGA CAPÍTULO DE COMPRAS GUBERNAMENTALES
NÚMERO DE IDENTIFICACIÓN EN COMPRANET: LA-50-GYR-050GYR040-T-2-2024

PROGRAMA "MOBILIARIO MÉDICO Y DE LABORATORIO PARA HOSPITALES PRIORITARIOS"

Nombre: EDVAG CONCEPTOS COMERCIALES SA DE CV
No. de Contrato: 050GYR040T00224-364-00

PARTIDA	DESTINO	CUCOP	PREI	SAI	DESCRIPCION	CANT.	PRECIO UNITARIO	IMPORTE TOTAL SIN IVA
506	SONORA	51100264	20194	513.771.0456.00.01	REPISA DE 180 CM CONTRA MURO.	1	$5,000.00	$5,000.00
							Subtotal	$5,000.00
							I.V.A.	$800.00
							Total	$5,800.00

Nombre: META SUMINISTROS MEDICOS SA DE CV
No. de Contrato: 050GYR040T00224-365-00

PARTIDA	DESTINO	CUCOP	PREI	SAI	DESCRIPCION	CANT.	PRECIO UNITARIO	IMPORTE TOTAL SIN IVA
507	SONORA	51200154	20195	513.783.0075.00.01	RIEL PORTAVENOCLISIS.	238	$476.00	$113,288.00
							Subtotal	$113,288.00
							I.V.A.	$18,126.08
							Total	$131,414.08

Nombre: SERPROF BIOMED SA DE CV
No. de Contrato: 050GYR040T00224-366-00

PARTIDA	DESTINO	CUCOP	PREI	SAI	DESCRIPCION	CANT.	PRECIO UNITARIO	IMPORTE TOTAL SIN IVA
508	SONORA	53200459	20196	513.790.0089.00.01	RIÑON DE ACERO INOXIDABLE DE 250 ML.	7	$101.33	$709.31
							Subtotal	$709.31
							I.V.A.	$113.49
							Total	$822.80

ANEXOS
DIVISIÓN DE CONTRATOS

GOBIERNO DE MÉXICO | IMSS

DIRECCIÓN DE ADMINISTRACIÓN
Unidad de Adquisiciones
Coordinación de Adquisición de Bienes y Contratación de Servicios
Coordinación Técnica de Adquisición de Bienes de Inversión y Activos
División de Equipo y Mobiliario Médico

ACTA DE FALLO

LICITACIÓN PÚBLICA INTERNACIONAL ELECTRÓNICA BAJO COBERTURA DE TRATADOS DE LIBRE COMERCIO QUE CONTENGA CAPÍTULO DE COMPRAS GUBERNAMENTALES
NÚMERO DE IDENTIFICACIÓN EN COMPRANET: LA-50-GYR-050GYR040-T-2-2024

PROGRAMA "MOBILIARIO MÉDICO Y DE LABORATORIO PARA HOSPITALES PRIORITARIOS"

Nombre: SERPROF BIOMED SA DE CV
No. de Contrato: 050GYR040T00224-367-00

PARTIDA	DESTINO	CUCOP	PREI	SAI	DESCRIPCION	CANT.	PRECIO UNITARIO	IMPORTE TOTAL SIN IVA
509	SONORA	53200461	20197	513.790.0091.00.01	RIÑON DE ACERO INOXIDABLE DE 500 ML.	92	$126.67	$11,653.64
							Subtotal	$11,653.64
							I.V.A.	$1,864.58
							Total	$13,518.22

Nombre: SERPROF BIOMED SA DE CV
No. de Contrato: 050GYR040T00224-368-00

PARTIDA	DESTINO	CUCOP	PREI	SAI	DESCRIPCION	CANT.	PRECIO UNITARIO	IMPORTE TOTAL SIN IVA
510	SONORA	53106585	20198	513.810.0298.00.01	SILLA DE RUEDAS CON DESCANSAPIES.	26	$3,600.00	$93,600.00
							Subtotal	$93,600.00
							I.V.A.	$14,976.00
							Total	$108,576.00

Nombre: SERPROF BIOMED SA DE CV
No. de Contrato: 050GYR040T00224-369-00

PARTIDA	DESTINO	CUCOP	PREI	SAI	DESCRIPCION	CANT.	PRECIO UNITARIO	IMPORTE TOTAL SIN IVA
511	SONORA	53200465	20199	513.950.0122.00.01	VASO PARA MEDICAMENTOS DE 30 CM CUBICOS.	189	$100.00	$18,900.00
							Subtotal	$18,900.00
							I.V.A.	$3,024.00
							Total	$21,924.00

Durango 291, Piso 11, Col. Roma Norte, Alcaldía Cuauhtémoc, C.P. 06700, Ciudad de México
Tel. 55 5726 1700, Ext. 14925. www.imss.gob.mx

2024 Felipe Carrillo PUERTO

GOBIERNO DE MÉXICO | IMSS

DIRECCIÓN DE ADMINISTRACIÓN
Unidad de Adquisiciones
Coordinación de Adquisición de Bienes y Contratación de Servicios
Coordinación Técnica de Adquisición de Bienes de Inversión y Activos
División de Equipo y Mobiliario Médico

ACTA DE FALLO

LICITACIÓN PÚBLICA INTERNACIONAL ELECTRÓNICA BAJO COBERTURA DE TRATADOS DE LIBRE COMERCIO QUE CONTENGA CAPÍTULO DE COMPRAS GUBERNAMENTALES
NÚMERO DE IDENTIFICACIÓN EN COMPRANET: LA-50-GYR-050GYR040-T-2-2024

PROGRAMA "MOBILIARIO MÉDICO Y DE LABORATORIO PARA HOSPITALES PRIORITARIOS"

Nombre: INFRAESTRUCTURA HOSPITALARIA PROEMSA SA DE CV
No. de Contrato: 050GYR040T00224-370-00

PARTIDA	DESTINO	CUCOP	PREI	SAI	DESCRIPCION	CANT.	PRECIO UNITARIO	IMPORTE TOTAL SIN IVA
512	SONORA	53200463	20200	513.950.0137.00.01	VASO PARA MEDICAMENTOS DE 140 CM CUBICOS.	4	$196.50	$786.00
							Subtotal	$786.00
							I.V.A.	$125.76
							Total	$911.76

Nombre: INFRAESTRUCTURA HOSPITALARIA PROEMSA SA DE CV
No. de Contrato: 050GYR040T00224-371-00

PARTIDA	DESTINO	CUCOP	PREI	SAI	DESCRIPCION	CANT.	PRECIO UNITARIO	IMPORTE TOTAL SIN IVA
513	SONORA	53200462	20201	513.950.0149.00.01	VASO CON TAPA DE UN LITRO.	2	$454.80	$909.60
							Subtotal	$909.60
							I.V.A.	$145.54
							Total	$1,055.14

Nombre: SERPROF BIOMED SA DE CV
No. de Contrato: 050GYR040T00224-372-00

PARTIDA	DESTINO	CUCOP	PREI	SAI	DESCRIPCION	CANT.	PRECIO UNITARIO	IMPORTE TOTAL SIN IVA
514	SONORA	51200041	20202	513.123.0266.00.01	BANQUETA DE ALTURA.	12	$453.33	$5,439.96
							Subtotal	$5,439.96
							I.V.A.	$870.39
							Total	$6,310.35

Durango 291, Piso 11, Col. Roma Norte, Alcaldía Cuauhtémoc, C.P. 06700, Ciudad de México
Tel. 55 5726 1700, Ext. 14925. www.imss.gob.mx

2024 Felipe Carrillo PUERTO

ACTA DE FALLO

LICITACIÓN PÚBLICA INTERNACIONAL ELECTRÓNICA BAJO COBERTURA DE TRATADOS DE LIBRE COMERCIO QUE CONTENGA CAPÍTULO DE COMPRAS GUBERNAMENTALES
NÚMERO DE IDENTIFICACIÓN EN COMPRANET: LA-50-GYR-050GYR040-T-2-2024

PROGRAMA "MOBILIARIO MÉDICO Y DE LABORATORIO PARA HOSPITALES PRIORITARIOS"

Nombre: EDVAG CONCEPTOS COMERCIALES SA DE CV
No. de Contrato: 050GYR040T00224-373-00

PARTIDA	DESTINO	CUCOP	PREI	SAI	DESCRIPCION	CANT.	PRECIO UNITARIO	IMPORTE TOTAL SIN IVA
515	SONORA	51200059	20203	513.219.0042.00.01	DIVAN (CHAISE LONGUE).	11	$5,500.00	$60,500.00
							Subtotal	$60,500.00
							I.V.A.	$9,680.00
							Total	$70,180.00

Nombre: EDVAG CONCEPTOS COMERCIALES SA DE CV
No. de Contrato: 050GYR040T00224-374-00

PARTIDA	DESTINO	CUCOP	PREI	SAI	DESCRIPCION	CANT.	PRECIO UNITARIO	IMPORTE TOTAL SIN IVA
516	SONORA	51200074	20204	513.560.0023.00.01	LITERAS METALICAS.	16	$5,500.00	$88,000.00
							Subtotal	$88,000.00
							I.V.A.	$14,080.00
							Total	$102,080.00

Nombre: INFRAESTRUCTURA HOSPITALARIA PROEMSA SA DE CV
No. de Contrato: 050GYR040T00224-375-00

PARTIDA	DESTINO	CUCOP	PREI	SAI	DESCRIPCION	CANT.	PRECIO UNITARIO	IMPORTE TOTAL SIN IVA
517	SONORA	53200458	20205	513.635.0168.00.01	ORINAL PARA VARONES.	143	$354.00	$50,622.00
							Subtotal	$50,622.00
							I.V.A.	$8,099.52
							Total	$58,721.52

GOBIERNO DE MÉXICO | IMSS

DIRECCIÓN DE ADMINISTRACIÓN
Unidad de Adquisiciones
Coordinación de Adquisición de Bienes y Contratación de Servicios
Coordinación Técnica de Adquisición de Bienes de Inversión y Activos
División de Equipo y Mobiliario Médico

ACTA DE FALLO

LICITACIÓN PÚBLICA INTERNACIONAL ELECTRÓNICA BAJO COBERTURA DE TRATADOS DE LIBRE COMERCIO QUE CONTENGA CAPÍTULO DE COMPRAS GUBERNAMENTALES
NÚMERO DE IDENTIFICACIÓN EN COMPRANET: LA-50-GYR-050GYR040-T-2-2024

PROGRAMA "MOBILIARIO MÉDICO Y DE LABORATORIO PARA HOSPITALES PRIORITARIOS"

Nombre: INFRAESTRUCTURA HOSPITALARIA PROEMSA SA DE CV
No. de Contrato: 050GYR040T00224-376-00

PARTIDA	DESTINO	CUCOP	PREI	SAI	DESCRIPCION	CANT.	PRECIO UNITARIO	IMPORTE TOTAL SIN IVA
518	SONORA	51200153	20206	513.635.0173.00.01	PORTAVENOCLISIS RODABLE.	66	$913.52	$60,292.32
							Subtotal	$60,292.32
							I.V.A.	$9,646.77
							Total	$69,939.09

Nombre: SERPROF BIOMED SA DE CV
No. de Contrato: 050GYR040T00224-377-00

PARTIDA	DESTINO	CUCOP	PREI	SAI	DESCRIPCION	CANT.	PRECIO UNITARIO	IMPORTE TOTAL SIN IVA
519	SONORA	53106570	20212	513.263.0036.00.01	CARRO CUNA CON BASINET DE ACRILICO.	20	$4,333.33	$86,666.60
							Subtotal	$86,666.60
							I.V.A.	$13,866.66
							Total	$100,533.26

Nombre: EDVAG CONCEPTOS COMERCIALES SA DE CV
No. de Contrato: 050GYR040T00224-378-00

PARTIDA	DESTINO	CUCOP	PREI	SAI	DESCRIPCION	CANT.	PRECIO UNITARIO	IMPORTE TOTAL SIN IVA
520	SONORA	53106562	20274	513.130.0453.00.01	BASCULA PESA BEBE TUBULAR TIPO DINAMOMETRO.	4	$6,250.00	$25,000.00
							Subtotal	$25,000.00
							I.V.A.	$4,000.00
							Total	$29,000.00

ANEXOS
DIVISIÓN DE CONTRATOS

ACTA DE FALLO

LICITACIÓN PÚBLICA INTERNACIONAL ELECTRÓNICA BAJO COBERTURA DE TRATADOS DE LIBRE COMERCIO QUE CONTENGA CAPÍTULO DE COMPRAS GUBERNAMENTALES
NÚMERO DE IDENTIFICACIÓN EN COMPRANET: LA-50-GYR-050GYR040-T-2-2024

PROGRAMA "MOBILIARIO MÉDICO Y DE LABORATORIO PARA HOSPITALES PRIORITARIOS"

Nombre: EDVAG CONCEPTOS COMERCIALES SA DE CV
No. de Contrato: 050GYR040T00224-379-00

PARTIDA	DESTINO	CUCOP	PREI	SAI	DESCRIPCION	CANT.	PRECIO UNITARIO	IMPORTE TOTAL SIN IVA
522	SONORA	51200112	20292	513.621.2972.00.01	MESA DE 120 CM CON CUBIERTA DE LAMINADO PLASTICO.	1	$9,500.00	$9,500.00
							Subtotal	$9,500.00
							I.V.A.	$1,520.00
							Total	$11,020.00

Nombre: EDVAG CONCEPTOS COMERCIALES SA DE CV
No. de Contrato: 050GYR040T00224-380-00

PARTIDA	DESTINO	CUCOP	PREI	SAI	DESCRIPCION	CANT.	PRECIO UNITARIO	IMPORTE TOTAL SIN IVA
523	SONORA	51200119	20302	513.621.3076.00.01	MESA DE 150 CM PARA ATENCION AL RECIEN NACIDO.	2	$14,750.00	$29,500.00
							Subtotal	$29,500.00
							I.V.A.	$4,720.00
							Total	$34,220.00

Nombre: EDVAG CONCEPTOS COMERCIALES SA DE CV
No. de Contrato: 050GYR040T00224-381-00

PARTIDA	DESTINO	CUCOP	PREI	SAI	DESCRIPCION	CANT.	PRECIO UNITARIO	IMPORTE TOTAL SIN IVA
526	SONORA	51200214	20321	515.619.1417.00.01	MESA BAJA DE 90 CM CON CUBIERTA DE ACERO INOXIDABLE.	2	$10,000.00	$20,000.00
							Subtotal	$20,000.00
							I.V.A.	$3,200.00
							Total	$23,200.00

GOBIERNO DE MÉXICO | IMSS

DIRECCIÓN DE ADMINISTRACIÓN
Unidad de Adquisiciones
Coordinación de Adquisición de Bienes y Contratación de Servicios
Coordinación Técnica de Adquisición de Bienes de Inversión y Activos
División de Equipo y Mobiliario Médico

ACTA DE FALLO

LICITACIÓN PÚBLICA INTERNACIONAL ELECTRÓNICA BAJO COBERTURA DE TRATADOS DE LIBRE COMERCIO QUE CONTENGA CAPÍTULO DE COMPRAS GUBERNAMENTALES
NÚMERO DE IDENTIFICACIÓN EN COMPRANET: LA-50-GYR-050GYR040-T-2-2024

PROGRAMA "MOBILIARIO MÉDICO Y DE LABORATORIO PARA HOSPITALES PRIORITARIOS"

Nombre: EDVAG CONCEPTOS COMERCIALES SA DE CV
No. de Contrato: 050GYR040T00224-382-00

PARTIDA	DESTINO	CUCOP	PREI	SAI	DESCRIPCION	CANT.	PRECIO UNITARIO	IMPORTE TOTAL SIN IVA
528	SONORA	53106572	20547	513.191.0934.00.01	CARRO PARA CURACIONES EN ABS.	75	$35,000.00	$2,625,000.00
							Subtotal	$2,625,000.00
							I.V.A.	$420,000.00
							Total	$3,045,000.00

Nombre: SERPROF BIOMED SA DE CV
No. de Contrato: 050GYR040T00224-383-00

PARTIDA	DESTINO	CUCOP	PREI	SAI	DESCRIPCION	CANT.	PRECIO UNITARIO	IMPORTE TOTAL SIN IVA
529	SONORA	51200054	20549	513.191.0946.00.01	CARRO PARA ROPA SUCIA CON TAPA Y APERTURA DE PEDAL.	73	$6,933.33	$506,133.09
							Subtotal	$506,133.09
							I.V.A.	$80,981.29
							Total	$587,114.38

Nombre: EDVAG CONCEPTOS COMERCIALES SA DE CV
No. de Contrato: 050GYR040T00224-384-00

PARTIDA	DESTINO	CUCOP	PREI	SAI	DESCRIPCION	CANT.	PRECIO UNITARIO	IMPORTE TOTAL SIN IVA
534	SONORA	51200157	20597	513.964.0017.00.01	VESTIDOR CON ARMARIO PARA CONSULTORIO.	3	$33,750.00	$101,250.00
							Subtotal	$101,250.00
							I.V.A.	$16,200.00
							Total	$117,450.00

ACTA DE FALLO

LICITACIÓN PÚBLICA INTERNACIONAL ELECTRÓNICA BAJO COBERTURA DE TRATADOS DE LIBRE COMERCIO QUE CONTENGA CAPÍTULO DE COMPRAS GUBERNAMENTALES
NÚMERO DE IDENTIFICACIÓN EN COMPRANET: LA-50-GYR-050GYR040-T-2-2024

PROGRAMA "MOBILIARIO MÉDICO Y DE LABORATORIO PARA HOSPITALES PRIORITARIOS"

Nombre: META SUMINISTROS MEDICOS SA DE CV
No. de Contrato: 050GYR040T00224-385-00

PARTIDA	DESTINO	CUCOP	PREI	SAI	DESCRIPCION	CANT.	PRECIO UNITARIO	IMPORTE TOTAL SIN IVA
535	SONORA	51200235	20603	515.619.1697.00.01	MESA ALTA DE 90 CM CON RESPALDO, CAJON Y PUERTAS ABATIBLES.	19	$3,720.00	$70,680.00
							Subtotal	$70,680.00
							I.V.A.	$11,308.80
							Total	$81,988.80

Nombre: SERPROF BIOMED SA DE CV
No. de Contrato: 050GYR040T00224-386-00

PARTIDA	DESTINO	CUCOP	PREI	SAI	DESCRIPCION	CANT.	PRECIO UNITARIO	IMPORTE TOTAL SIN IVA
536	SONORA	51200240	20615	515.619.1813.00.01	MESA ALTA DE 180 CM DE TRABAJO PARA 2 USUARIOS CON RESPALDO.	7	$4,366.67	$30,566.69
							Subtotal	$30,566.69
							I.V.A.	$4,890.67
							Total	$35,457.36

Nombre: SERPROF BIOMED SA DE CV
No. de Contrato: 050GYR040T00224-387-00

PARTIDA	DESTINO	CUCOP	PREI	SAI	DESCRIPCION	CANT.	PRECIO UNITARIO	IMPORTE TOTAL SIN IVA
537	SONORA	51200168	20620	515.619.1865.00.01	MESA ALTA DE 120 CM SIN RESPALDO Y 8 CAJONES.	11	$7,732.00	$85,052.00
							Subtotal	$85,052.00
							I.V.A.	$13,608.32
							Total	$98,660.32

ACTA DE FALLO

LICITACIÓN PÚBLICA INTERNACIONAL ELECTRÓNICA BAJO COBERTURA DE TRATADOS DE LIBRE COMERCIO QUE CONTENGA CAPÍTULO DE COMPRAS GUBERNAMENTALES
NÚMERO DE IDENTIFICACIÓN EN COMPRANET: LA-50-GYR-050GYR040-T-2-2024

PROGRAMA "MOBILIARIO MÉDICO Y DE LABORATORIO PARA HOSPITALES PRIORITARIOS"

Nombre: SERPROF BIOMED SA DE CV
No. de Contrato: 050GYR040T00224-388-00

PARTIDA	DESTINO	CUCOP	PREI	SAI	DESCRIPCION	CANT.	PRECIO UNITARIO	IMPORTE TOTAL SIN IVA
538	SONORA	51200169	20621	515.619.1876.00.01	MESA ALTA DE 120 CM SIN RESPALDO Y PUERTAS ABATIBLES.	4	$5,042.67	$20,170.68
							Subtotal	$20,170.68
							I.V.A.	$3,227.31
							Total	$23,397.99

Nombre: SERPROF BIOMED SA DE CV
No. de Contrato: 050GYR040T00224-389-00

PARTIDA	DESTINO	CUCOP	PREI	SAI	DESCRIPCION	CANT.	PRECIO UNITARIO	IMPORTE TOTAL SIN IVA
539	SONORA	51200170	20622	515.619.1883.00.01	MESA ALTA DE 120 CM SIN RESPALDO, 2 CAJONES SUPERIORES Y PUERTAS ABATIBLES.	5	$6,292.00	$31,460.00
							Subtotal	$31,460.00
							I.V.A.	$5,033.60
							Total	$36,493.60

Nombre: EDVAG CONCEPTOS COMERCIALES SA DE CV
No. de Contrato: 050GYR040T00224-390-00

PARTIDA	DESTINO	CUCOP	PREI	SAI	DESCRIPCION	CANT.	PRECIO UNITARIO	IMPORTE TOTAL SIN IVA
540	SONORA	51200244	20627	515.619.1937.00.01	MESA ALTA DE 180 CM SIN RESPALDO, CAJONES CENTRALES Y PUERTAS ABATIBLES LATERALES.	1	$30,875.00	$30,875.00
							Subtotal	$30,875.00
							I.V.A.	$4,940.00
							Total	$35,815.00

ANEXOS
DIVISIÓN DE CONTRATOS

ACTA DE FALLO

LICITACIÓN PÚBLICA INTERNACIONAL ELECTRÓNICA BAJO COBERTURA DE TRATADOS DE LIBRE COMERCIO QUE CONTENGA CAPÍTULO DE COMPRAS GUBERNAMENTALES
NÚMERO DE IDENTIFICACIÓN EN COMPRANET: LA-50-GYR-050GYR040-T-2-2024

PROGRAMA "MOBILIARIO MÉDICO Y DE LABORATORIO PARA HOSPITALES PRIORITARIOS"

Nombre: SERPROF BIOMED SA DE CV
No. de Contrato: 050GYR040T00224-391-00

PARTIDA	DESTINO	CUCOP	PREI	SAI	DESCRIPCION	CANT.	PRECIO UNITARIO	IMPORTE TOTAL SIN IVA
543	YUCATAN	53106569	16682	513.191.0803.01.01	CARRO CAMILLA TIPO TRANSFER (LATERAL).	4	$28,000.00	$112,000.00
							Subtotal	$112,000.00
							I.V.A.	$17,920.00
							Total	$129,920.00

Nombre: EDVAG CONCEPTOS COMERCIALES SA DE CV
No. de Contrato: 050GYR040T00224-392-00

PARTIDA	DESTINO	CUCOP	PREI	SAI	DESCRIPCION	CANT.	PRECIO UNITARIO	IMPORTE TOTAL SIN IVA
544	YUCATAN	51200063	16698	513.546.0029.01.01	JABONERA ELECTRICA.	1	$1,428.00	$1,428.00
							Subtotal	$1,428.00
							I.V.A.	$228.48
							Total	$1,656.48

Nombre: EDVAG CONCEPTOS COMERCIALES SA DE CV
No. de Contrato: 050GYR040T00224-393-00

PARTIDA	DESTINO	CUCOP	PREI	SAI	DESCRIPCION	CANT.	PRECIO UNITARIO	IMPORTE TOTAL SIN IVA
545	YUCATAN	51200144	16771	513.626.0287.01.01	MODULO PARA CONSULTORIO MEDICO DERECHO.	3	$37,800.00	$113,400.00
							Subtotal	$113,400.00
							I.V.A.	$18,144.00
							Total	$131,544.00

ACTA DE FALLO

LICITACIÓN PÚBLICA INTERNACIONAL ELECTRÓNICA BAJO COBERTURA DE TRATADOS DE LIBRE COMERCIO QUE CONTENGA CAPÍTULO DE COMPRAS GUBERNAMENTALES
NÚMERO DE IDENTIFICACIÓN EN COMPRANET: LA-50-GYR-050GYR040-T-2-2024

PROGRAMA "MOBILIARIO MÉDICO Y DE LABORATORIO PARA HOSPITALES PRIORITARIOS"

Nombre: EDVAG CONCEPTOS COMERCIALES SA DE CV
No. de Contrato: 050GYR040T00224-394-00

PARTIDA	DESTINO	CUCOP	PREI	SAI	DESCRIPCION	CANT.	PRECIO UNITARIO	IMPORTE TOTAL SIN IVA
546	YUCATAN	51200173	16800	515.619.0059.01.01	MESA ALTA DE 150 CM CON CAJONERA CENTRAL.	2	$10,710.00	$21,420.00
							Subtotal	$21,420.00
							I.V.A.	$3,427.20
							Total	$24,847.20

Nombre: EDVAG CONCEPTOS COMERCIALES SA DE CV
No. de Contrato: 050GYR040T00224-395-00

PARTIDA	DESTINO	CUCOP	PREI	SAI	DESCRIPCION	CANT.	PRECIO UNITARIO	IMPORTE TOTAL SIN IVA
547	YUCATAN	51200158	18440	514.160.0014.00.01	CARRO PARA SUPERMERCADO.	6	$7,350.00	$44,100.00
							Subtotal	$44,100.00
							I.V.A.	$7,056.00
							Total	$51,156.00

Nombre: EDVAG CONCEPTOS COMERCIALES SA DE CV
No. de Contrato: 050GYR040T00224-396-00

PARTIDA	DESTINO	CUCOP	PREI	SAI	DESCRIPCION	CANT.	PRECIO UNITARIO	IMPORTE TOTAL SIN IVA
554	YUCATAN	51200159	20023	515.247.0118.00.01	CARRO CAJONERO.	5	$3,990.00	$19,950.00
							Subtotal	$19,950.00
							I.V.A.	$3,192.00
							Total	$23,142.00

ACTA DE FALLO

LICITACIÓN PÚBLICA INTERNACIONAL ELECTRÓNICA BAJO COBERTURA DE TRATADOS DE LIBRE COMERCIO QUE CONTENGA CAPÍTULO DE COMPRAS GUBERNAMENTALES
NÚMERO DE IDENTIFICACIÓN EN COMPRANET: LA-50-GYR-050GYR040-T-2-2024

PROGRAMA "MOBILIARIO MÉDICO Y DE LABORATORIO PARA HOSPITALES PRIORITARIOS"

Nombre: EDVAG CONCEPTOS COMERCIALES SA DE CV
No. de Contrato: 050GYR040T00224-397-00

PARTIDA	DESTINO	CUCOP	PREI	SAI	DESCRIPCION	CANT.	PRECIO UNITARIO	IMPORTE TOTAL SIN IVA
555	YUCATAN	S3106587	20024	S15.247.0125.00.01	CARRO DISTRIBUIDOR DE MUESTRAS.	2	$10,290.00	$20,580.00
							Subtotal	$20,580.00
							I.V.A.	$3,292.80
							Total	$23,872.80

Nombre: EDVAG CONCEPTOS COMERCIALES SA DE CV
No. de Contrato: 050GYR040T00224-398-00

PARTIDA	DESTINO	CUCOP	PREI	SAI	DESCRIPCION	CANT.	PRECIO UNITARIO	IMPORTE TOTAL SIN IVA
556	YUCATAN	S3106590	20025	S15.451.0259.00.01	CABINETE PARA TOMA DE MUESTRAS.	6	$7,140.00	$42,840.00
							Subtotal	$42,840.00
							I.V.A.	$6,854.40
							Total	$49,694.40

Nombre: MUEBLES LA FORJA DE JUAN ESCOBAR SA DE CV
No. de Contrato: 050GYR040T00224-399-00

PARTIDA	DESTINO	CUCOP	PREI	SAI	DESCRIPCION	CANT.	PRECIO UNITARIO	IMPORTE TOTAL SIN IVA
557	YUCATAN	S1200161	20030	S15.619.1232.00.01	MESA ALTA DE 120 CM CON CUBIERTA DE ACERO INOXIDABLE.	3	$8,000.00	$24,000.00
							Subtotal	$24,000.00
							I.V.A.	$3,840.00
							Total	$27,840.00

2024 Felipe Carrillo PUERTO

ACTA DE FALLO

LICITACIÓN PÚBLICA INTERNACIONAL ELECTRÓNICA BAJO COBERTURA DE TRATADOS DE LIBRE COMERCIO QUE CONTENGA CAPÍTULO DE COMPRAS GUBERNAMENTALES
NÚMERO DE IDENTIFICACIÓN EN COMPRANET: LA-50-GYR-050GYR040-T-2-2024

PROGRAMA "MOBILIARIO MÉDICO Y DE LABORATORIO PARA HOSPITALES PRIORITARIOS"

Nombre: EDVAG CONCEPTOS COMERCIALES SA DE CV
No. de Contrato: 050GYR040T00224-400-00

PARTIDA	DESTINO	CUCOP	PREI	SAI	DESCRIPCION	CANT.	PRECIO UNITARIO	IMPORTE TOTAL SIN IVA
559	YUCATAN	S1200202	20036	S15.619.1292.00.01	MESA BAJA DE 180 CM CON CUBIERTA DE MADERA.	1	$6,090.00	$6,090.00
							Subtotal	$6,090.00
							I.V.A.	$974.40
							Total	$7,064.40

Nombre: EDVAG CONCEPTOS COMERCIALES SA DE CV
No. de Contrato: 050GYR040T00224-401-00

PARTIDA	DESTINO	CUCOP	PREI	SAI	DESCRIPCION	CANT.	PRECIO UNITARIO	IMPORTE TOTAL SIN IVA
562	YUCATAN	S1200272	20042	S15.784.0111.00.01	REPISA ABATIBLE PARA TOMA DE MUESTRAS.	6	$2,058.00	$12,348.00
							Subtotal	$12,348.00
							I.V.A.	$1,975.68
							Total	$14,323.68

Nombre: META SUMINISTROS MEDICOS SA DE CV
No. de Contrato: 050GYR040T00224-402-00

PARTIDA	DESTINO	CUCOP	PREI	SAI	DESCRIPCION	CANT.	PRECIO UNITARIO	IMPORTE TOTAL SIN IVA
563	YUCATAN	S1100274	20045	S15.957.0337.00.01	VITRINA DE 90 CM CONTRA MURO CON LLAVES.	105	$1,670.00	$175,350.00
							Subtotal	$175,350.00
							I.V.A.	$28,056.00
							Total	$203,406.00

2024 Felipe Carrillo PUERTO

ANEXOS
DIVISIÓN DE CONTRATOS

ACTA DE FALLO

LICITACIÓN PÚBLICA INTERNACIONAL ELECTRÓNICA BAJO COBERTURA DE TRATADOS DE LIBRE COMERCIO QUE CONTENGA CAPÍTULO DE COMPRAS GUBERNAMENTALES
NÚMERO DE IDENTIFICACIÓN EN COMPRANET: LA-50-GYR-050GYR040-T-2-2024

PROGRAMA "MOBILIARIO MÉDICO Y DE LABORATORIO PARA HOSPITALES PRIORITARIOS"

Nombre: META SUMINISTROS MEDICOS SA DE CV
No. de Contrato: 050GYR040T00224-403-00

PARTIDA	DESTINO	CUCOP	PREI	SAI	DESCRIPCION	CANT.	PRECIO UNITARIO	IMPORTE TOTAL SIN IVA
564	YUCATAN	51100257	20120	513.060.0065.00.01	ANAQUEL GUARDA COMODOS.	16	$4,460.00	$71,360.00
							Subtotal	$71,360.00
							I.V.A.	$11,417.60
							Total	$82,777.60

Nombre: AH CORPORATIVO MEDICO DE MEXICO, S.A. DE C.V.
No. de Contrato: 050GYR040T00224-404-00

PARTIDA	DESTINO	CUCOP	PREI	SAI	DESCRIPCION	CANT.	PRECIO UNITARIO	IMPORTE TOTAL SIN IVA
565	YUCATAN	51200038	20124	513.108.0363.00.01	BANCO GIRATORIO CON RESPALDO DE ACERO INOXIDABLE.	22	$1,396.30	$30,718.60
							Subtotal	$30,718.60
							I.V.A.	$4,914.98
							Total	$35,633.58

Nombre: SERPROF BIOMED SA DE CV
No. de Contrato: 050GYR040T00224-405-00

PARTIDA	DESTINO	CUCOP	PREI	SAI	DESCRIPCION	CANT.	PRECIO UNITARIO	IMPORTE TOTAL SIN IVA
566	YUCATAN	51200039	20125	513.108.0378.00.01	BANCO GIRATORIO DE ACERO INOXIDABLE.	58	$1,146.67	$66,506.86
							Subtotal	$66,506.86
							I.V.A.	$10,641.10
							Total	$77,147.96

ACTA DE FALLO

LICITACIÓN PÚBLICA INTERNACIONAL ELECTRÓNICA BAJO COBERTURA DE TRATADOS DE LIBRE COMERCIO QUE CONTENGA CAPÍTULO DE COMPRAS GUBERNAMENTALES
NÚMERO DE IDENTIFICACIÓN EN COMPRANET: LA-50-GYR-050GYR040-T-2-2024

PROGRAMA "MOBILIARIO MÉDICO Y DE LABORATORIO PARA HOSPITALES PRIORITARIOS"

Nombre: INFRAESTRUCTURA HOSPITALARIA PROEMSA SA DE CV
No. de Contrato: 050GYR040T00224-406-00

PARTIDA	DESTINO	CUCOP	PREI	SAI	DESCRIPCION	CANT.	PRECIO UNITARIO	IMPORTE TOTAL SIN IVA
567	YUCATAN	53200451	20126	513.113.0299.00.01	BANDEJA.	1	$700.00	$700.00
							Subtotal	$700.00
							I.V.A.	$112.00
							Total	$812.00

Nombre: SERPROF BIOMED SA DE CV
No. de Contrato: 050GYR040T00224-407-00

PARTIDA	DESTINO	CUCOP	PREI	SAI	DESCRIPCION	CANT.	PRECIO UNITARIO	IMPORTE TOTAL SIN IVA
569	YUCATAN	53106558	20128	513.130.0422.00.01	BASCULA CON ESTADIMETRO.	23	$5,693.33	$130,946.59
							Subtotal	$130,946.59
							I.V.A.	$20,951.45
							Total	$151,898.04

Nombre: SERPROF BIOMED SA DE CV
No. de Contrato: 050GYR040T00224-408-00

PARTIDA	DESTINO	CUCOP	PREI	SAI	DESCRIPCION	CANT.	PRECIO UNITARIO	IMPORTE TOTAL SIN IVA
570	YUCATAN	51200047	20133	513.143.0149.00.01	BURO.	100	$1,053.33	$105,333.00
							Subtotal	$105,333.00
							I.V.A.	$16,853.28
							Total	$122,186.28

ACTA DE FALLO

LICITACIÓN PÚBLICA INTERNACIONAL ELECTRÓNICA BAJO COBERTURA DE TRATADOS DE LIBRE COMERCIO QUE CONTENGA CAPÍTULO DE COMPRAS GUBERNAMENTALES
NÚMERO DE IDENTIFICACIÓN EN COMPRANET: LA-50-GYR-050GYR040-T-2-2024

PROGRAMA "MOBILIARIO MÉDICO Y DE LABORATORIO PARA HOSPITALES PRIORITARIOS"

Nombre: EDVAG CONCEPTOS COMERCIALES SA DE CV
No. de Contrato: 050GYR040T00224-409-00

PARTIDA	DESTINO	CUCOP	PREI	SAI	DESCRIPCION	CANT.	PRECIO UNITARIO	IMPORTE TOTAL SIN IVA
571	YUCATAN	51200049	20134	513.164.3374.00.01	CAMA INDIVIDUAL METALICA.	1	$2,625.00	$2,625.00
							Subtotal	$2,625.00
							I.V.A.	$420.00
							Total	$3,045.00

Nombre: SERPROF BIOMED SA DE CV
No. de Contrato: 050GYR040T00224-410-00

PARTIDA	DESTINO	CUCOP	PREI	SAI	DESCRIPCION	CANT.	PRECIO UNITARIO	IMPORTE TOTAL SIN IVA
572	YUCATAN	53106573	20136	513.191.0862.00.01	CARRO PARA CURACIONES.	50	$4,933.33	$246,666.50
							Subtotal	$246,666.50
							I.V.A.	$39,466.64
							Total	$286,133.14

Nombre: SERPROF BIOMED SA DE CV
No. de Contrato: 050GYR040T00224-411-00

PARTIDA	DESTINO	CUCOP	PREI	SAI	DESCRIPCION	CANT.	PRECIO UNITARIO	IMPORTE TOTAL SIN IVA
573	YUCATAN	53106576	20137	513.191.0877.00.01	CARRO PARA MEDICAMENTOS.	22	$4,933.33	$108,533.26
							Subtotal	$108,533.26
							I.V.A.	$17,365.32
							Total	$125,898.58

ACTA DE FALLO

LICITACIÓN PÚBLICA INTERNACIONAL ELECTRÓNICA BAJO COBERTURA DE TRATADOS DE LIBRE COMERCIO QUE CONTENGA CAPÍTULO DE COMPRAS GUBERNAMENTALES
NÚMERO DE IDENTIFICACIÓN EN COMPRANET: LA-50-GYR-050GYR040-T-2-2024

PROGRAMA "MOBILIARIO MÉDICO Y DE LABORATORIO PARA HOSPITALES PRIORITARIOS"

Nombre: EDVAG CONCEPTOS COMERCIALES SA DE CV
No. de Contrato: 050GYR040T00224-412-00

PARTIDA	DESTINO	CUCOP	PREI	SAI	DESCRIPCION	CANT.	PRECIO UNITARIO	IMPORTE TOTAL SIN IVA
574	YUCATAN	51200053	20138	513.191.0887.00.01	CARRO PARA ROPA LIMPIA.	1	$8,106.00	$8,106.00
							Subtotal	$8,106.00
							I.V.A.	$1,296.96
							Total	$9,402.96

Nombre: SERPROF BIOMED SA DE CV
No. de Contrato: 050GYR040T00224-413-00

PARTIDA	DESTINO	CUCOP	PREI	SAI	DESCRIPCION	CANT.	PRECIO UNITARIO	IMPORTE TOTAL SIN IVA
575	YUCATAN	53106577	20140	513.191.0903.00.01	CARRO PORTAEXPEDIENTES.	27	$8,266.67	$223,200.09
							Subtotal	$223,200.09
							I.V.A.	$35,712.01
							Total	$258,912.10

Nombre: INFRAESTRUCTURA HOSPITALARIA PROEMSA SA DE CV
No. de Contrato: 050GYR040T00224-414-00

PARTIDA	DESTINO	CUCOP	PREI	SAI	DESCRIPCION	CANT.	PRECIO UNITARIO	IMPORTE TOTAL SIN IVA
576	YUCATAN	53106578	20142	513.209.0061.00.01	CEPILLERA PARA USO QUIRÚRGICO.	40	$553.00	$22,120.00
							Subtotal	$22,120.00
							I.V.A.	$3,539.20
							Total	$25,659.20

ANEXOS
DIVISIÓN DE CONTRATOS

GOBIERNO DE MÉXICO | IMSS

DIRECCIÓN DE ADMINISTRACIÓN
Unidad de Adquisiciones
Coordinación de Adquisición de Bienes y Contratación de Servicios
Coordinación Técnica de Adquisición de Bienes de Inversión y Activos
División de Equipo y Mobiliario Médico

ACTA DE FALLO

LICITACIÓN PÚBLICA INTERNACIONAL ELECTRÓNICA BAJO COBERTURA DE TRATADOS DE LIBRE COMERCIO QUE CONTENGA CAPÍTULO DE COMPRAS GUBERNAMENTALES
NÚMERO DE IDENTIFICACIÓN EN COMPRANET: LA-50-GYR-050GYR040-T-2-2024
PROGRAMA "MOBILIARIO MÉDICO Y DE LABORATORIO PARA HOSPITALES PRIORITARIOS"

Nombre: INFRAESTRUCTURA HOSPITALARIA PROEMSA SA DE CV
No. de Contrato: 050GYR040T00224-415-00

PARTIDA	DESTINO	CUCOP	PREI	SAI	DESCRIPCION	CANT.	PRECIO UNITARIO	IMPORTE TOTAL SIN IVA
577	YUCATAN	53200456	20145	513.245.0113.00.01	COMODO PARA ADULTOS.	169	$721.00	$121,849.00
							Subtotal	$121,849.00
							I.V.A.	$19,495.84
							Total	$141,344.84

Nombre: SERPROF BIOMED SA DE CV
No. de Contrato: 050GYR040T00224-416-00

PARTIDA	DESTINO	CUCOP	PREI	SAI	DESCRIPCION	CANT.	PRECIO UNITARIO	IMPORTE TOTAL SIN IVA
578	YUCATAN	53200457	20146	513.245.0126.00.01	COMODO PARA MENORES.	28	$800.00	$22,400.00
							Subtotal	$22,400.00
							I.V.A.	$3,584.00
							Total	$25,984.00

Nombre: INFRAESTRUCTURA HOSPITALARIA PROEMSA SA DE CV
No. de Contrato: 050GYR040T00224-417-00

PARTIDA	DESTINO	CUCOP	PREI	SAI	DESCRIPCION	CANT.	PRECIO UNITARIO	IMPORTE TOTAL SIN IVA
579	YUCATAN	51200057	20147	513.254.0113.00.01	CUBETA DE ACERO INOXIDABLE CON PORTA CUBETA RODABLE.	97	$1,092.70	$105,991.90
							Subtotal	$105,991.90
							I.V.A.	$16,958.70
							Total	$122,950.60

Durango 291, Piso 11, Col. Roma Norte, Alcaldía Cuauhtémoc, C. P. 06700, Ciudad de México
Tel. 55 5726 1700, Ext. 14925. www.imss.gob.mx

2024 Felipe Carrillo PUERTO

GOBIERNO DE MÉXICO | IMSS

DIRECCIÓN DE ADMINISTRACIÓN
Unidad de Adquisiciones
Coordinación de Adquisición de Bienes y Contratación de Servicios
Coordinación Técnica de Adquisición de Bienes de Inversión y Activos
División de Equipo y Mobiliario Médico

ACTA DE FALLO

LICITACIÓN PÚBLICA INTERNACIONAL ELECTRÓNICA BAJO COBERTURA DE TRATADOS DE LIBRE COMERCIO QUE CONTENGA CAPÍTULO DE COMPRAS GUBERNAMENTALES
NÚMERO DE IDENTIFICACIÓN EN COMPRANET: LA-50-GYR-050GYR040-T-2-2024
PROGRAMA "MOBILIARIO MÉDICO Y DE LABORATORIO PARA HOSPITALES PRIORITARIOS"

Nombre: SERPROF BIOMED SA DE CV
No. de Contrato: 050GYR040T00224-418-00

PARTIDA	DESTINO	CUCOP	PREI	SAI	DESCRIPCION	CANT.	PRECIO UNITARIO	IMPORTE TOTAL SIN IVA
580	YUCATAN	51200060	20148	513.352.0111.00.01	ESCALERILLA DE DOS PELDAÑOS.	162	$1,040.00	$168,480.00
							Subtotal	$168,480.00
							I.V.A.	$26,956.80
							Total	$195,436.80

Nombre: INFRAESTRUCTURA HOSPITALARIA PROEMSA SA DE CV
No. de Contrato: 050GYR040T00224-419-00

PARTIDA	DESTINO	CUCOP	PREI	SAI	DESCRIPCION	CANT.	PRECIO UNITARIO	IMPORTE TOTAL SIN IVA
581	YUCATAN	51100261	20149	513.360.0066.00.01	ESTANTE GUARDA ESTERIL DE 90 CM.	30	$5,504.39	$165,131.70
							Subtotal	$165,131.70
							I.V.A.	$26,421.07
							Total	$191,552.77

Nombre: INFRAESTRUCTURA HOSPITALARIA PROEMSA SA DE CV
No. de Contrato: 050GYR040T00224-420-00

PARTIDA	DESTINO	CUCOP	PREI	SAI	DESCRIPCION	CANT.	PRECIO UNITARIO	IMPORTE TOTAL SIN IVA
582	YUCATAN	51100260	20151	513.360.0071.00.01	ESTANTE GUARDA ESTERIL DE 120 CM.	11	$6,238.35	$68,621.85
							Subtotal	$68,621.85
							I.V.A.	$10,979.50
							Total	$79,601.35

Durango 291, Piso 11, Col. Roma Norte, Alcaldía Cuauhtémoc, C. P. 06700, Ciudad de México
Tel. 55 5726 1700, Ext. 14925. www.imss.gob.mx

2024 Felipe Carrillo PUERTO

ACTA DE FALLO

LICITACIÓN PÚBLICA INTERNACIONAL ELECTRÓNICA BAJO COBERTURA DE TRATADOS DE LIBRE COMERCIO QUE CONTENGA CAPÍTULO DE COMPRAS GUBERNAMENTALES
NÚMERO DE IDENTIFICACIÓN EN COMPRANET: LA-50-GYR-050GYR040-T-2-2024

PROGRAMA "MOBILIARIO MÉDICO Y DE LABORATORIO PARA HOSPITALES PRIORITARIOS"

Nombre: SERPROF BIOMED SA DE CV
No. de Contrato: 050GYR040T00224-421-00

PARTIDA	DESTINO	CUCOP	PREI	SAI	DESCRIPCION	CANT.	PRECIO UNITARIO	IMPORTE TOTAL SIN IVA
583	YUCATAN	51200062	20153	513.546.0061.00.01	JABONERA DE PEDAL.	11	$7,733.33	$85,066.63
							Subtotal	$85,066.63
							I.V.A.	$13,610.66
							Total	$98,677.29

Nombre: EDVAG CONCEPTOS COMERCIALES SA DE CV
No. de Contrato: 050GYR040T00224-422-00

PARTIDA	DESTINO	CUCOP	PREI	SAI	DESCRIPCION	CANT.	PRECIO UNITARIO	IMPORTE TOTAL SIN IVA
584	YUCATAN	51200065	20155	513.567.0128.00.01	LAMPARA DE PIE RODABLE.	1	$1,249.50	$1,249.50
							Subtotal	$1,249.50
							I.V.A.	$199.92
							Total	$1,449.42

Nombre: SERPROF BIOMED SA DE CV
No. de Contrato: 050GYR040T00224-423-00

PARTIDA	DESTINO	CUCOP	PREI	SAI	DESCRIPCION	CANT.	PRECIO UNITARIO	IMPORTE TOTAL SIN IVA
594	YUCATAN	51200110	20178	513.621.2732.00.01	MESA CARRO ANESTESIOLOGO DE 70 CM.	6	$6,133.33	$36,799.98
							Subtotal	$36,799.98
							I.V.A.	$5,888.00
							Total	$42,687.98

Durango 291, Piso 11, Col. Roma Norte, Alcaldía Cuauhtémoc, C. P. 06700, Ciudad de México.
Tel. 55 5726-1700, Ext. 14925. www.imss.gob.mx

2024 Felipe Carrillo PUERTO

GOBIERNO DE MÉXICO | IMSS

DIRECCIÓN DE ADMINISTRACIÓN
Unidad de Adquisiciones
Coordinación de Adquisición de Bienes y Contratación de Servicios
Coordinación Técnica de Adquisición de Bienes de Inversión y Activos
División de Equipo y Mobiliario Médico

ACTA DE FALLO

LICITACIÓN PÚBLICA INTERNACIONAL ELECTRÓNICA BAJO COBERTURA DE TRATADOS DE LIBRE COMERCIO QUE CONTENGA CAPÍTULO DE COMPRAS GUBERNAMENTALES
NÚMERO DE IDENTIFICACIÓN EN COMPRANET: LA-50-GYR-050GYR040-T-2-2024

PROGRAMA "MOBILIARIO MÉDICO Y DE LABORATORIO PARA HOSPITALES PRIORITARIOS"

Nombre: MUEBLES LA FORJA DE JUAN ESCOBAR SA DE CV
No. de Contrato: 050GYR040T00224-424-00

PARTIDA	DESTINO	CUCOP	PREI	SAI	DESCRIPCION	CANT.	PRECIO UNITARIO	IMPORTE TOTAL SIN IVA
596	YUCATAN	51200126	20181	513.621.2762.00.01	MESA DE 180 CM PARA ENSAMBLE CON REPISA INTERMEDIA.	3	$23,000.00	$69,000.00
							Subtotal	$69,000.00
							I.V.A.	$11,040.00
							Total	$80,040.00

Nombre: SERPROF BIOMED SA DE CV
No. de Contrato: 050GYR040T00224-425-00

PARTIDA	DESTINO	CUCOP	PREI	SAI	DESCRIPCION	CANT.	PRECIO UNITARIO	IMPORTE TOTAL SIN IVA
597	YUCATAN	51200137	20183	513.621.2786.00.01	MESA MAYO.	54	$1,980.00	$106,920.00
							Subtotal	$106,920.00
							I.V.A.	$17,107.20
							Total	$124,027.20

Nombre: MUEBLES LA FORJA DE JUAN ESCOBAR SA DE CV
No. de Contrato: 050GYR040T00224-426-00

PARTIDA	DESTINO	CUCOP	PREI	SAI	DESCRIPCION	CANT.	PRECIO UNITARIO	IMPORTE TOTAL SIN IVA
598	YUCATAN	53106581	20184	513.621.2792.00.01	MESA PARA EXPLORACION PEDIATRICA.	2	$9,000.00	$18,000.00
							Subtotal	$18,000.00
							I.V.A.	$2,880.00
							Total	$20,880.00

Durango 291, Piso 11, Col. Roma Norte, Alcaldía Cuauhtémoc, C. P. 06700, Ciudad de México.
Tel. 55 5726-1700, Ext. 14925. www.imss.gob.mx

2024 Felipe Carrillo PUERTO

ANEXOS
DIVISIÓN DE CONTRATOS

ACTA DE FALLO

LICITACIÓN PÚBLICA INTERNACIONAL ELECTRÓNICA BAJO COBERTURA DE TRATADOS DE LIBRE COMERCIO QUE CONTENGA CAPÍTULO DE COMPRAS GUBERNAMENTALES
NÚMERO DE IDENTIFICACIÓN EN COMPRANET: LA-50-GYR-050GYR040-T-2-2024

PROGRAMA "MOBILIARIO MÉDICO Y DE LABORATORIO PARA HOSPITALES PRIORITARIOS"

Nombre: SERPROF BIOMED SA DE CV
No. de Contrato: 050GYR040T00224-427-00

PARTIDA	DESTINO	CUCOP	PREI	SAI	DESCRIPCION	CANT.	PRECIO UNITARIO	IMPORTE TOTAL SIN IVA
599	YUCATAN	53106582	20185	513.621.2804.00.01	MESA PARA INSTRUMENTAL QUIRÚRGICO.	6	$3,933.33	$23,599.98
							Subtotal	$23,599.98
							I.V.A.	$3,776.00
							Total	$27,375.98

Nombre: SERPROF BIOMED SA DE CV
No. de Contrato: 050GYR040T00224-428-00

PARTIDA	DESTINO	CUCOP	PREI	SAI	DESCRIPCION	CANT.	PRECIO UNITARIO	IMPORTE TOTAL SIN IVA
600	YUCATAN	53106583	20186	513.621.2813.00.01	MESA PARA REHIDRATACIÓN.	2	$4,913.33	$9,826.66
							Subtotal	$9,826.66
							I.V.A.	$1,572.27
							Total	$11,398.93

Nombre: SERPROF BIOMED SA DE CV
No. de Contrato: 050GYR040T00224-429-00

PARTIDA	DESTINO	CUCOP	PREI	SAI	DESCRIPCION	CANT.	PRECIO UNITARIO	IMPORTE TOTAL SIN IVA
601	YUCATAN	51200139	20187	513.621.2826.00.01	MESA PASTEUR.	71	$2,398.67	$170,305.57
							Subtotal	$170,305.57
							I.V.A.	$27,248.89
							Total	$197,554.46

Durango 291, Piso 11, Col. Roma Norte, Alcaldía Cuauhtémoc, C. P. 06700, Ciudad de México
Tel. 55 5726 1700, Ext. 14925 www.imss.gob.mx

2024 Felipe Carrillo PUERTO

GOBIERNO DE MÉXICO | IMSS

DIRECCIÓN DE ADMINISTRACIÓN
Unidad de Adquisiciones
Coordinación de Adquisición de Bienes y Contratación de Servicios
Coordinación Técnica de Adquisición de Bienes de Inversión y Activos
División de Equipo y Mobiliario Médico

ACTA DE FALLO

LICITACIÓN PÚBLICA INTERNACIONAL ELECTRÓNICA BAJO COBERTURA DE TRATADOS DE LIBRE COMERCIO QUE CONTENGA CAPÍTULO DE COMPRAS GUBERNAMENTALES
NÚMERO DE IDENTIFICACIÓN EN COMPRANET: LA-50-GYR-050GYR040-T-2-2024

PROGRAMA "MOBILIARIO MÉDICO Y DE LABORATORIO PARA HOSPITALES PRIORITARIOS"

Nombre: SERPROF BIOMED SA DE CV
No. de Contrato: 050GYR040T00224-430-00

PARTIDA	DESTINO	CUCOP	PREI	SAI	DESCRIPCION	CANT.	PRECIO UNITARIO	IMPORTE TOTAL SIN IVA
602	YUCATAN	51200141	20189	513.621.2847.00.01	MESA PUENTE.	74	$1,466.67	$108,533.58
							Subtotal	$108,533.58
							I.V.A.	$17,365.37
							Total	$125,898.95

Nombre: EDVAG CONCEPTOS COMERCIALES SA DE CV
No. de Contrato: 050GYR040T00224-431-00

PARTIDA	DESTINO	CUCOP	PREI	SAI	DESCRIPCION	CANT.	PRECIO UNITARIO	IMPORTE TOTAL SIN IVA
603	YUCATAN	51200142	20190	513.621.2857.00.01	MESA RÍGIDA DE MADERA.	3	$11,550.00	$34,650.00
							Subtotal	$34,650.00
							I.V.A.	$5,544.00
							Total	$40,194.00

Nombre: SERPROF BIOMED SA DE CV
No. de Contrato: 050GYR040T00224-432-00

PARTIDA	DESTINO	CUCOP	PREI	SAI	DESCRIPCION	CANT.	PRECIO UNITARIO	IMPORTE TOTAL SIN IVA
604	YUCATAN	51200143	20191	513.621.2865.00.01	MESA RIÑON.	8	$4,106.67	$32,853.36
							Subtotal	$32,853.36
							I.V.A.	$5,256.54
							Total	$38,109.90

Durango 291, Piso 11, Col. Roma Norte, Alcaldía Cuauhtémoc, C. P. 06700, Ciudad de México
Tel. 55 5726 1700, Ext. 14925 www.imss.gob.mx

2024 Felipe Carrillo PUERTO

ACTA DE FALLO

LICITACIÓN PÚBLICA INTERNACIONAL ELECTRÓNICA BAJO COBERTURA DE TRATADOS DE LIBRE COMERCIO QUE CONTENGA CAPÍTULO DE COMPRAS GUBERNAMENTALES
NÚMERO DE IDENTIFICACIÓN EN COMPRANET: LA-50-GYR-050GYR040-T-2-2024

PROGRAMA "MOBILIARIO MÉDICO Y DE LABORATORIO PARA HOSPITALES PRIORITARIOS"

Nombre: MUEBLES LA FORJA DE JUAN ESCOBAR SA DE CV
No. de Contrato: 050GYR040T00224-433-00

PARTIDA	DESTINO	CUCOP	PREI	SAI	DESCRIPCION	CANT.	PRECIO UNITARIO	IMPORTE TOTAL SIN IVA
605	YUCATAN	51100262	20192	513.771.0438.00.01	REPISA DE 120 CM CONTRA MURO.	6	$2,850.00	$17,100.00
							Subtotal	$17,100.00
							I.V.A.	$2,736.00
							Total	$19,836.00

Nombre: META SUMINISTROS MEDICOS SA DE CV
No. de Contrato: 050GYR040T00224-434-00

PARTIDA	DESTINO	CUCOP	PREI	SAI	DESCRIPCION	CANT.	PRECIO UNITARIO	IMPORTE TOTAL SIN IVA
606	YUCATAN	51200154	20195	513.783.0075.00.01	RIEL PORTAVENOCLISIS.	169	$476.00	$80,444.00
							Subtotal	$80,444.00
							I.V.A.	$12,871.04
							Total	$93,315.04

Nombre: SERPROF BIOMED SA DE CV
No. de Contrato: 050GYR040T00224-435-00

PARTIDA	DESTINO	CUCOP	PREI	SAI	DESCRIPCION	CANT.	PRECIO UNITARIO	IMPORTE TOTAL SIN IVA
607	YUCATAN	53200459	20196	513.790.0089.00.01	RINON DE ACERO INOXIDABLE DE 250 ML.	9	$101.33	$911.97
							Subtotal	$911.97
							I.V.A.	$145.92
							Total	$1,057.89

GOBIERNO DE MÉXICO | IMSS

DIRECCIÓN DE ADMINISTRACIÓN
Unidad de Adquisiciones
Coordinación de Adquisición de Bienes y Contratación de Servicios
Coordinación Técnica de Adquisición de Bienes de Inversión y Activos
División de Equipo y Mobiliario Médico

ACTA DE FALLO

LICITACIÓN PÚBLICA INTERNACIONAL ELECTRÓNICA BAJO COBERTURA DE TRATADOS DE LIBRE COMERCIO QUE CONTENGA CAPÍTULO DE COMPRAS GUBERNAMENTALES
NÚMERO DE IDENTIFICACIÓN EN COMPRANET: LA-50-GYR-050GYR040-T-2-2024

PROGRAMA "MOBILIARIO MÉDICO Y DE LABORATORIO PARA HOSPITALES PRIORITARIOS"

Nombre: SERPROF BIOMED SA DE CV
No. de Contrato: 050GYR040T00224-436-00

PARTIDA	DESTINO	CUCOP	PREI	SAI	DESCRIPCION	CANT.	PRECIO UNITARIO	IMPORTE TOTAL SIN IVA
608	YUCATAN	53200461	20197	513.790.0091.00.01	RINON DE ACERO INOXIDABLE DE 500 ML.	96	$126.67	$12,160.32
							Subtotal	$12,160.32
							I.V.A.	$1,945.65
							Total	$14,105.97

Nombre: SERPROF BIOMED SA DE CV
No. de Contrato: 050GYR040T00224-437-00

PARTIDA	DESTINO	CUCOP	PREI	SAI	DESCRIPCION	CANT.	PRECIO UNITARIO	IMPORTE TOTAL SIN IVA
609	YUCATAN	53106585	20198	513.610.0298.00.01	SILLA DE RUEDAS CON DESCANSAPIES.	26	$3,600.00	$93,600.00
							Subtotal	$93,600.00
							I.V.A.	$14,976.00
							Total	$108,576.00

Nombre: SERPROF BIOMED SA DE CV
No. de Contrato: 050GYR040T00224-438-00

PARTIDA	DESTINO	CUCOP	PREI	SAI	DESCRIPCION	CANT.	PRECIO UNITARIO	IMPORTE TOTAL SIN IVA
610	YUCATAN	53200465	20199	513.950.0122.00.01	VASO PARA MEDICAMENTOS DE 30 CM CUBICOS.	184	$100.00	$18,400.00
							Subtotal	$18,400.00
							I.V.A.	$2,944.00
							Total	$21,344.00

ANEXOS
DIVISIÓN DE CONTRATOS

ACTA DE FALLO

LICITACIÓN PÚBLICA INTERNACIONAL ELECTRÓNICA BAJO COBERTURA DE TRATADOS DE LIBRE COMERCIO QUE CONTENGA CAPÍTULO DE COMPRAS GUBERNAMENTALES
NÚMERO DE IDENTIFICACIÓN EN COMPRANET: LA-50-GYR-050GYR040-T-2-2024

PROGRAMA "MOBILIARIO MÉDICO Y DE LABORATORIO PARA HOSPITALES PRIORITARIOS"

Nombre: INFRAESTRUCTURA HOSPITALARIA PROEMSA SA DE CV
No. de Contrato: 050GYR040T00224-439-00

PARTIDA	DESTINO	CUCOP	PREI	SAI	DESCRIPCION	CANT.	PRECIO UNITARIO	IMPORTE TOTAL SIN IVA
611	YUCATAN	53200463	20200	513.950.0137.00.01	VASO PARA MEDICAMENTOS DE 140 CM CUBICOS.	10	$206.50	$2,065.00
							Subtotal	$2,065.00
							I.V.A.	$330.40
							Total	$2,395.40

Nombre: INFRAESTRUCTURA HOSPITALARIA PROEMSA SA DE CV
No. de Contrato: 050GYR040T00224-440-00

PARTIDA	DESTINO	CUCOP	PREI	SAI	DESCRIPCION	CANT.	PRECIO UNITARIO	IMPORTE TOTAL SIN IVA
612	YUCATAN	53200462	20201	513.950.0149.00.01	VASO CON TAPA DE UN LITRO.	4	$484.80	$1,859.20
							Subtotal	$1,859.20
							I.V.A.	$297.47
							Total	$2,156.67

Nombre: SERPROF BIOMED SA DE CV
No. de Contrato: 050GYR040T00224-441-00

PARTIDA	DESTINO	CUCOP	PREI	SAI	DESCRIPCION	CANT.	PRECIO UNITARIO	IMPORTE TOTAL SIN IVA
613	YUCATAN	51200041	20202	513.123.0266.00.01	BANQUETA DE ALTURA	8	$453.33	$3,626.64
							Subtotal	$3,626.64
							I.V.A.	$580.26
							Total	$4,206.90

Bivalvo 207, Piso 11, Col. Nueva Noria, Alcaldía Gustavo A. Madero, C. P. 07870, Ciudad de México
Tel. 55 5726 1980, Ext. 14975. www.imss.gob.mx

2024 Felipe Carrillo PUERTO

GOBIERNO DE MÉXICO | IMSS

DIRECCIÓN DE ADMINISTRACIÓN
Unidad de Adquisiciones
Coordinación de Adquisición de Bienes y Contratación de Servicios
Coordinación Técnica de Adquisición de Bienes de Inversión y Activos
División de Equipo y Mobiliario Médico

ACTA DE FALLO

LICITACIÓN PÚBLICA INTERNACIONAL ELECTRÓNICA BAJO COBERTURA DE TRATADOS DE LIBRE COMERCIO QUE CONTENGA CAPÍTULO DE COMPRAS GUBERNAMENTALES
NÚMERO DE IDENTIFICACION EN COMPRANET: LA-50-GYR-050GYR040-T-2-2024

PROGRAMA "MOBILIARIO MÉDICO Y DE LABORATORIO PARA HOSPITALES PRIORITARIOS"

Nombre: EDVAG CONCEPTOS COMERCIALES SA DE CV
No. de Contrato: 050GYR040T00224-442-00

PARTIDA	DESTINO	CUCOP	PREI	SAI	DESCRIPCION	CANT.	PRECIO UNITARIO	IMPORTE TOTAL SIN IVA
614	YUCATAN	51200059	20203	513.219.0042.00.01	DIVAN (CHAISE-LONGUE).	5	$4,620.00	$23,100.00
							Subtotal	$23,100.00
							I.V.A.	$3,696.00
							Total	$26,796.00

Nombre: EDVAG CONCEPTOS COMERCIALES SA DE CV
No. de Contrato: 050GYR040T00224-443-00

PARTIDA	DESTINO	CUCOP	PREI	SAI	DESCRIPCION	CANT.	PRECIO UNITARIO	IMPORTE TOTAL SIN IVA
615	YUCATAN	51200074	20204	513.560.0023.00.01	LITERAS METALICAS.	8	$4,620.00	$36,960.00
							Subtotal	$36,960.00
							I.V.A.	$5,913.60
							Total	$42,873.60

Nombre: INFRAESTRUCTURA HOSPITALARIA PROEMSA SA DE CV
No. de Contrato: 050GYR040T00224-444-00

PARTIDA	DESTINO	CUCOP	PREI	SAI	DESCRIPCION	CANT.	PRECIO UNITARIO	IMPORTE TOTAL SIN IVA
616	YUCATAN	53200458	20205	513.635.0168.00.01	ORINAL PARA VARONES.	114	$364.00	$41,496.00
							Subtotal	$41,496.00
							I.V.A.	$6,639.36
							Total	$48,135.36

Bivalvo 207, Piso 11, Col. Nueva Noria, Alcaldía Gustavo A. Madero, C. P. 07870, Ciudad de México
Tel. 55 5726 1980, Ext. 14975. www.imss.gob.mx

2024 Felipe Carrillo PUERTO

ACTA DE FALLO

LICITACIÓN PÚBLICA INTERNACIONAL ELECTRÓNICA BAJO COBERTURA DE TRATADOS DE LIBRE COMERCIO QUE CONTENGA CAPÍTULO DE COMPRAS GUBERNAMENTALES
NÚMERO DE IDENTIFICACIÓN EN COMPRANET: LA-50-GYR-050GYR040-T-2-2024

PROGRAMA "MOBILIARIO MÉDICO Y DE LABORATORIO PARA HOSPITALES PRIORITARIOS"

Nombre: INFRAESTRUCTURA HOSPITALARIA PROEMSA SA DE CV
No. de Contrato: 050GYR040T00224-445-00

PARTIDA	DESTINO	CUCOP	PREI	SAI	DESCRIPCION	CANT.	PRECIO UNITARIO	IMPORTE TOTAL SIN IVA
617	YUCATAN	51200153	20206	513.635.0173.00.01	PORTAVENOCLISIS RODABLE.	43	$846.42	$36,396.06
							Subtotal	$36,396.06
							I.V.A.	$5,823.37
							Total	$42,219.43

Nombre: SERPROF BIOMED SA DE CV
No. de Contrato: 050GYR040T00224-446-00

PARTIDA	DESTINO	CUCOP	PREI	SAI	DESCRIPCION	CANT.	PRECIO UNITARIO	IMPORTE TOTAL SIN IVA
618	YUCATAN	53106570	20212	513.263.0086.00.01	CARRO CUNA CON BASINET DE ACRILICO.	9	$4,333.33	$38,999.97
							Subtotal	$38,999.97
							I.V.A.	$6,240.00
							Total	$45,239.97

Nombre: EDVAG CONCEPTOS COMERCIALES SA DE CV
No. de Contrato: 050GYR040T00224-447-00

PARTIDA	DESTINO	CUCOP	PREI	SAI	DESCRIPCION	CANT.	PRECIO UNITARIO	IMPORTE TOTAL SIN IVA
619	YUCATAN	53106562	20274	513.130.0459.00.01	BASCULA PESA BEBE TUBULAR TIPO DINAMOMETRO.	4	$5,250.00	$21,000.00
							Subtotal	$21,000.00
							I.V.A.	$3,360.00
							Total	$24,360.00

Durango 291, Piso 11, Col. Roma Norte, Alcaldía Cuauhtémoc, C. P. 06700, Ciudad de México
Tel. 55 5726 7700, Ext. 11623. www.imss.gob.mx

2024 Felipe Carrillo PUERTO

GOBIERNO DE MÉXICO | IMSS

DIRECCIÓN DE ADMINISTRACIÓN
Unidad de Adquisiciones
Coordinación de Adquisición de Bienes y Contratación de Servicios
Coordinación Técnica de Adquisición de Bienes de Inversión y Activos
División de Equipo y Mobiliario Médico

ACTA DE FALLO

LICITACIÓN PÚBLICA INTERNACIONAL ELECTRÓNICA BAJO COBERTURA DE TRATADOS DE LIBRE COMERCIO QUE CONTENGA CAPÍTULO DE COMPRAS GUBERNAMENTALES
NÚMERO DE IDENTIFICACIÓN EN COMPRANET: LA-50-GYR-050GYR040-T-2-2024

PROGRAMA "MOBILIARIO MÉDICO Y DE LABORATORIO PARA HOSPITALES PRIORITARIOS"

Nombre: EDVAG CONCEPTOS COMERCIALES SA DE CV
No. de Contrato: 050GYR040T00224-448-00

PARTIDA	DESTINO	CUCOP	PREI	SAI	DESCRIPCION	CANT.	PRECIO UNITARIO	IMPORTE TOTAL SIN IVA
620	YUCATAN	51200119	20302	513.621.3076.00.01	MESA DE 150 CM PARA ATENCION AL RECIEN NACIDO.	2	$12,390.00	$24,780.00
							Subtotal	$24,780.00
							I.V.A.	$3,964.80
							Total	$28,744.80

Nombre: EDVAG CONCEPTOS COMERCIALES SA DE CV
No. de Contrato: 050GYR040T00224-449-00

PARTIDA	DESTINO	CUCOP	PREI	SAI	DESCRIPCION	CANT.	PRECIO UNITARIO	IMPORTE TOTAL SIN IVA
624	YUCATAN	53106572	20547	513.191.0934.00.01	CARRO PARA CURACIONES EN ABS.	12	$29,400.00	$352,800.00
							Subtotal	$352,800.00
							I.V.A.	$56,448.00
							Total	$409,248.00

Nombre: SERPROF BIOMED SA DE CV
No. de Contrato: 050GYR040T00224-450-00

PARTIDA	DESTINO	CUCOP	PREI	SAI	DESCRIPCION	CANT.	PRECIO UNITARIO	IMPORTE TOTAL SIN IVA
625	YUCATAN	51200054	20549	513.191.0946.00.01	CARRO PARA ROPA SUCIA CON TAPA Y APERTURA DE PEDAL.	67	$6,933.33	$464,533.11
							Subtotal	$464,533.11
							I.V.A.	$74,325.30
							Total	$538,858.41

Durango 291, Piso 11, Col. Roma Norte, Alcaldía Cuauhtémoc, C. P. 06700, Ciudad de México
Tel. 55 5726 7700, Ext. 11623. www.imss.gob.mx

2024 Felipe Carrillo PUERTO

ANEXOS
DIVISIÓN DE CONTRATOS

ACTA DE FALLO

LICITACIÓN PÚBLICA INTERNACIONAL ELECTRÓNICA BAJO COBERTURA DE TRATADOS DE LIBRE COMERCIO QUE CONTENGA CAPÍTULO DE COMPRAS GUBERNAMENTALES
NÚMERO DE IDENTIFICACIÓN EN COMPRANET: LA-50-GYR-050GYR040-T-2-2024

PROGRAMA "MOBILIARIO MÉDICO Y DE LABORATORIO PARA HOSPITALES PRIORITARIOS"

Nombre: EDVAG CONCEPTOS COMERCIALES SA DE CV
No. de Contrato: 050GYR040T00224-451-00

PARTIDA	DESTINO	CUCOP	PREI	SAI	DESCRIPCION	CANT.	PRECIO UNITARIO	IMPORTE TOTAL SIN IVA
628	YUCATAN	51200275	20589	515.958.0017.00.01	SILLON DE EXTRACCIONES.	7	$22,050.00	$154,350.00
							Subtotal	$154,350.00
							I.V.A.	$24,696.00
							Total	$179,046.00

Nombre: EDVAG CONCEPTOS COMERCIALES SA DE CV
No. de Contrato: 050GYR040T00224-452-00

PARTIDA	DESTINO	CUCOP	PREI	SAI	DESCRIPCION	CANT.	PRECIO UNITARIO	IMPORTE TOTAL SIN IVA
629	YUCATAN	51200157	20597	513.964.0017.00.01	VESTIDOR CON ARMARIO PARA CONSULTORIO.	11	$28,350.00	$311,850.00
							Subtotal	$311,850.00
							I.V.A.	$49,896.00
							Total	$361,746.00

Nombre: META SUMINISTROS MEDICOS SA DE CV
No. de Contrato: 050GYR040T00224-453-00

PARTIDA	DESTINO	CUCOP	PREI	SAI	DESCRIPCION	CANT.	PRECIO UNITARIO	IMPORTE TOTAL SIN IVA
630	YUCATAN	51200235	20603	515.619.1697.00.01	MESA ALTA DE 90 CM CON RESPALDO, CAJON Y PUERTAS ABATIBLES.	26	$3,720.00	$96,720.00
							Subtotal	$96,720.00
							I.V.A.	$15,475.20
							Total	$112,195.20

Durango 291, Piso 11, Col. Roma Norte, Alcaldía Cuauhtémoc, C. P. 06700, Ciudad de México
Tel. 55 5726 1700, Ext. 14925 www.imss.gob.mx

2024 Felipe Carrillo PUERTO

GOBIERNO DE MÉXICO | IMSS

DIRECCIÓN DE ADMINISTRACIÓN
Unidad de Adquisiciones
Coordinación de Adquisición de Bienes y Contratación de Servicios
Coordinación Técnica de Adquisición de Bienes de Inversión y Activos
División de Equipo y Mobiliario Médico

ACTA DE FALLO

LICITACIÓN PÚBLICA INTERNACIONAL ELECTRÓNICA BAJO COBERTURA DE TRATADOS DE LIBRE COMERCIO QUE CONTENGA CAPÍTULO DE COMPRAS GUBERNAMENTALES
NÚMERO DE IDENTIFICACIÓN EN COMPRANET: LA-50-GYR-050GYR040-T-2-2024

PROGRAMA "MOBILIARIO MÉDICO Y DE LABORATORIO PARA HOSPITALES PRIORITARIOS"

Nombre: EDVAG CONCEPTOS COMERCIALES SA DE CV
No. de Contrato: 050GYR040T00224-454-00

PARTIDA	DESTINO	CUCOP	PREI	SAI	DESCRIPCION	CANT.	PRECIO UNITARIO	IMPORTE TOTAL SIN IVA
633	YUCATAN	51200238	20613	515.619.1792.00.01	MESA ALTA DE 180 CM CON RESPALDO, CAJONES CENTRALES Y PUERTAS ABATIBLES LATERALES.	2	$34,650.00	$69,300.00
							Subtotal	$69,300.00
							I.V.A.	$11,088.00
							Total	$80,388.00

Nombre: SERPROF BIOMED SA DE CV
No. de Contrato: 050GYR040T00224-455-00

PARTIDA	DESTINO	CUCOP	PREI	SAI	DESCRIPCION	CANT.	PRECIO UNITARIO	IMPORTE TOTAL SIN IVA
634	YUCATAN	51200240	20615	515.619.1813.00.01	MESA ALTA DE 180 CM DE TRABAJO PARA 2 USUARIOS CON RESPALDO.	7	$4,366.67	$30,566.69
							Subtotal	$30,566.69
							I.V.A.	$4,890.67
							Total	$35,457.36

Nombre: SERPROF BIOMED SA DE CV
No. de Contrato: 050GYR040T00224-456-00

PARTIDA	DESTINO	CUCOP	PREI	SAI	DESCRIPCION	CANT.	PRECIO UNITARIO	IMPORTE TOTAL SIN IVA
635	YUCATAN	51200168	20620	515.619.1865.00.01	MESA ALTA DE 120 CM SIN RESPALDO Y 8 CAJONES.	10	$7,732.00	$77,320.00
							Subtotal	$77,320.00
							I.V.A.	$12,371.20
							Total	$89,691.20

Durango 291, Piso 11, Col. Roma Norte, Alcaldía Cuauhtémoc, C. P. 06700, Ciudad de México
Tel. 55 5726 1700, Ext. 14925 www.imss.gob.mx

2024 Felipe Carrillo PUERTO

ACTA DE FALLO

LICITACIÓN PÚBLICA INTERNACIONAL ELECTRÓNICA BAJO COBERTURA DE TRATADOS DE LIBRE COMERCIO QUE CONTENGA CAPÍTULO DE COMPRAS GUBERNAMENTALES
NÚMERO DE IDENTIFICACIÓN EN COMPRANET: LA-50-GYR-050GYR040-T-2-2024

PROGRAMA "MOBILIARIO MÉDICO Y DE LABORATORIO PARA HOSPITALES PRIORITARIOS"

Nombre: SERPROF BIOMED SA DE CV
No. de Contrato: 050GYR040T00224-457-00

PARTIDA	DESTINO	CUCOP	PREI	SAI	DESCRIPCION	CANT.	PRECIO UNITARIO	IMPORTE TOTAL SIN IVA
636	YUCATAN	51200169	20621	515.619.1876.00.01	MESA ALTA DE 120 CM SIN RESPALDO Y PUERTAS ABATIBLES.	8	$5,042.67	$40,341.36
							Subtotal	$40,341.36
							I.V.A.	$6,454.62
							Total	$46,795.98

Nombre: EDVAG CONCEPTOS COMERCIALES SA DE CV
No. de Contrato: 050GYR040T00224-458-00

PARTIDA	DESTINO	CUCOP	PREI	SAI	DESCRIPCION	CANT.	PRECIO UNITARIO	IMPORTE TOTAL SIN IVA
638	YUCATAN	51200244	20627	515.619.1937.00.01	MESA ALTA DE 180 CM SIN RESPALDO, CAJONES CENTRALES Y PUERTAS ABATIBLES LATERALES.	10	$25,935.00	$259,350.00
							Subtotal	$259,350.00
							I.V.A.	$41,496.00
							Total	$300,846.00

Nombre: SERPROF BIOMED SA DE CV
No. de Contrato: 050GYR040T00224-459-00

PARTIDA	DESTINO	CUCOP	PREI	SAI	DESCRIPCION	CANT.	PRECIO UNITARIO	IMPORTE TOTAL SIN IVA
641	ZARAGOZA	53106599	16692	513.191.0803.01.01	CARRO CAMILLA TIPO TRANSFER (LATERAL).	2	$28,000.00	$56,000.00
							Subtotal	$56,000.00
							I.V.A.	$8,960.00
							Total	$64,960.00

Durango 291, Piso 15, Col. Roma Norte, Alcaldía Cuauhtémoc, C. P. 06700, Ciudad de México
Tel. 55 5726 1700, Ext. 15625 www.imss.gob.mx

2024 Felipe Carrillo PUERTO

GOBIERNO DE MÉXICO | IMSS

DIRECCIÓN DE ADMINISTRACIÓN
Unidad de Adquisiciones
Coordinación de Adquisición de Bienes y Contratación de Servicios
Coordinación Técnica de Adquisición de Bienes de Inversión y Activos
División de Equipo y Mobiliario Médico

ACTA DE FALLO

LICITACIÓN PÚBLICA INTERNACIONAL ELECTRÓNICA BAJO COBERTURA DE TRATADOS DE LIBRE COMERCIO QUE CONTENGA CAPÍTULO DE COMPRAS GUBERNAMENTALES
NÚMERO DE IDENTIFICACIÓN EN COMPRANET: LA-50-GYR-050GYR040-T-2-2024

PROGRAMA "MOBILIARIO MÉDICO Y DE LABORATORIO PARA HOSPITALES PRIORITARIOS"

Nombre: EDVAG CONCEPTOS COMERCIALES SA DE CV
No. de Contrato: 050GYR040T00224-460-00

PARTIDA	DESTINO	CUCOP	PREI	SAI	DESCRIPCION	CANT.	PRECIO UNITARIO	IMPORTE TOTAL SIN IVA
642	ZARAGOZA	51200063	16698	513.546.0029.01.01	ABONERA ELECTRICA.	1	$1,224.00	$1,224.00
							Subtotal	$1,224.00
							I.V.A.	$195.84
							Total	$1,419.84

Nombre: EDVAG CONCEPTOS COMERCIALES SA DE CV
No. de Contrato: 050GYR040T00224-461-00

PARTIDA	DESTINO	CUCOP	PREI	SAI	DESCRIPCION	CANT.	PRECIO UNITARIO	IMPORTE TOTAL SIN IVA
643	ZARAGOZA	51200144	16771	513.626.0287.01.01	MODULO PARA CONSULTORIO MEDICO DERECHO.	25	$32,400.00	$810,000.00
							Subtotal	$810,000.00
							I.V.A.	$129,600.00
							Total	$939,600.00

Nombre: EDVAG CONCEPTOS COMERCIALES SA DE CV
No. de Contrato: 050GYR040T00224-462-00

PARTIDA	DESTINO	CUCOP	PREI	SAI	DESCRIPCION	CANT.	PRECIO UNITARIO	IMPORTE TOTAL SIN IVA
644	ZARAGOZA	51200145	16772	513.626.0295.01.01	MODULO PARA CONSULTORIO MEDICO IZQUIERDO.	13	$32,400.00	$421,200.00
							Subtotal	$421,200.00
							I.V.A.	$67,392.00
							Total	$488,592.00

Durango 291, Piso 15, Col. Roma Norte, Alcaldía Cuauhtémoc, C. P. 06700, Ciudad de México
Tel. 55 5726 1700, Ext. 15625 www.imss.gob.mx

2024 Felipe Carrillo PUERTO

ANEXOS
DIVISIÓN DE CONTRATOS

ACTA DE FALLO

LICITACIÓN PÚBLICA INTERNACIONAL ELECTRÓNICA BAJO COBERTURA DE TRATADOS DE LIBRE COMERCIO QUE CONTENGA CAPÍTULO DE COMPRAS GUBERNAMENTALES
NÚMERO DE IDENTIFICACIÓN EN COMPRANET: LA-50-GYR-050GYR040-T-2-2024

PROGRAMA "MOBILIARIO MÉDICO Y DE LABORATORIO PARA HOSPITALES PRIORITARIOS"

Nombre: EDVAG CONCEPTOS COMERCIALES SA DE CV
No. de Contrato: 050GYR040T00224-463-00

PARTIDA	DESTINO	CUCOP	PREI	SAI	DESCRIPCION	CANT.	PRECIO UNITARIO	IMPORTE TOTAL SIN IVA
645	ZARAGOZA	51200173	16800	S15.619.0059.01.01	MESA ALTA DE 150 CM CON CAJONERA CENTRAL.	5	$9,180.00	$45,900.00
							Subtotal	$45,900.00
							I.V.A.	$7,344.00
							Total	$53,244.00

Nombre: META SUMINISTROS MEDICOS SA DE CV
No. de Contrato: 050GYR040T00224-464-00

PARTIDA	DESTINO	CUCOP	PREI	SAI	DESCRIPCION	CANT.	PRECIO UNITARIO	IMPORTE TOTAL SIN IVA
646	ZARAGOZA	51200186	16810	S15.619.0737.01.01	MESA ALTA DE 180 CM CON CAJONERA CENTRAL.	30	$4,510.00	$135,300.00
							Subtotal	$135,300.00
							I.V.A.	$21,648.00
							Total	$156,948.00

Nombre: EDVAG CONCEPTOS COMERCIALES SA DE CV
No. de Contrato: 050GYR040T00224-465-00

PARTIDA	DESTINO	CUCOP	PREI	SAI	DESCRIPCION	CANT.	PRECIO UNITARIO	IMPORTE TOTAL SIN IVA
647	ZARAGOZA	51200158	18440	S14.160.0014.00.01	CARRO PARA SUPERMERCADO.	8	$6,300.00	$50,400.00
							Subtotal	$50,400.00
							I.V.A.	$8,064.00
							Total	$58,464.00

GOBIERNO DE MÉXICO | IMSS

DIRECCIÓN DE ADMINISTRACIÓN
Unidad de Adquisiciones
Coordinación de Adquisición de Bienes y Contratación de Servicios
Coordinación Técnica de Adquisición de Bienes de Inversión y Activos
División de Equipo y Mobiliario Médico

ACTA DE FALLO

LICITACIÓN PÚBLICA INTERNACIONAL ELECTRÓNICA BAJO COBERTURA DE TRATADOS DE LIBRE COMERCIO QUE CONTENGA CAPÍTULO DE COMPRAS GUBERNAMENTALES
NÚMERO DE IDENTIFICACIÓN EN COMPRANET: LA-50-GYR-050GYR040-T-2-2024

PROGRAMA "MOBILIARIO MÉDICO Y DE LABORATORIO PARA HOSPITALES PRIORITARIOS"

Nombre: EDVAG CONCEPTOS COMERCIALES SA DE CV
No. de Contrato: 050GYR040T00224-466-00

PARTIDA	DESTINO	CUCOP	PREI	SAI	DESCRIPCION	CANT.	PRECIO UNITARIO	IMPORTE TOTAL SIN IVA
648	ZARAGOZA	51100268	18447	S15.451.0206.00.01	GABINETE BASE PARA CAMPANA DE EXTRACCION.	1	$23,760.00	$23,760.00
							Subtotal	$23,760.00
							I.V.A.	$3,801.60
							Total	$27,561.60

Nombre: EDVAG CONCEPTOS COMERCIALES SA DE CV
No. de Contrato: 050GYR040T00224-467-00

PARTIDA	DESTINO	CUCOP	PREI	SAI	DESCRIPCION	CANT.	PRECIO UNITARIO	IMPORTE TOTAL SIN IVA
655	ZARAGOZA	51200159	20023	S15.247.0118.00.01	CARRO CAJONERO.	20	$3,420.00	$68,400.00
							Subtotal	$68,400.00
							I.V.A.	$10,944.00
							Total	$79,344.00

Nombre: DISTRIBUIDORA AXKAN KUALI SAS DE CV
No. de Contrato: 050GYR040T00224-468-00

PARTIDA	DESTINO	CUCOP	PREI	SAI	DESCRIPCION	CANT.	PRECIO UNITARIO	IMPORTE TOTAL SIN IVA
656	ZARAGOZA	53106587	20024	S15.247.0125.00.01	CARRO DISTRIBUIDOR DE MUESTRAS.	5	$8,498.00	$42,490.00
							Subtotal	$42,490.00
							I.V.A.	$6,798.40
							Total	$49,288.40

ACTA DE FALLO

LICITACIÓN PÚBLICA INTERNACIONAL ELECTRÓNICA BAJO COBERTURA DE TRATADOS DE LIBRE COMERCIO QUE CONTENGA CAPÍTULO DE COMPRAS GUBERNAMENTALES
NÚMERO DE IDENTIFICACIÓN EN COMPRANET: LA-50-GYR-050GYR040-T-2-2024

PROGRAMA "MOBILIARIO MÉDICO Y DE LABORATORIO PARA HOSPITALES PRIORITARIOS"

Nombre: DISTRIBUIDORA AXKAN KUALI SAS DE CV
No. de Contrato: 050GYR040T00224-469-00

PARTIDA	DESTINO	CUCOP	PREI	SAI	DESCRIPCION	CANT.	PRECIO UNITARIO	IMPORTE TOTAL SIN IVA
657	ZARAGOZA	53106590	20025	515.451.0259.00.01	GABINETE PARA TOMA DE MUESTRAS.	8	$5,268.00	$42,144.00
							Subtotal	$42,144.00
							I.V.A.	$6,743.04
							Total	$48,887.04

Nombre: MUEBLES LA FORJA DE JUAN ESCOBAR SA DE CV
No. de Contrato: 050GYR040T00224-470-00

PARTIDA	DESTINO	CUCOP	PREI	SAI	DESCRIPCION	CANT.	PRECIO UNITARIO	IMPORTE TOTAL SIN IVA
658	ZARAGOZA	51200199	20029	515.619.1227.00.01	MESA ALTA DE 90 CM CON CUBIERTA DE ACERO INOXIDABLE.	3	$5,800.00	$17,400.00
							Subtotal	$17,400.00
							I.V.A.	$2,784.00
							Total	$20,184.00

Nombre: MUEBLES LA FORJA DE JUAN ESCOBAR SA DE CV
No. de Contrato: 050GYR040T00224-471-00

PARTIDA	DESTINO	CUCOP	PREI	SAI	DESCRIPCION	CANT.	PRECIO UNITARIO	IMPORTE TOTAL SIN IVA
659	ZARAGOZA	51200161	20030	515.619.1232.00.01	MESA ALTA DE 120 CM CON CUBIERTA DE ACERO INOXIDABLE.	4	$6,500.00	$26,000.00
							Subtotal	$26,000.00
							I.V.A.	$4,160.00
							Total	$30,160.00

Durango 291, Piso 11, Col. Roma Norte, Alcaldía Cuauhtémoc, C.P. 06700, Ciudad de México
Tel. 55 5726 1700, Ext. 14925 www.imss.gob.mx

2024 Felipe Carrillo PUERTO

GOBIERNO DE MÉXICO | IMSS

DIRECCIÓN DE ADMINISTRACIÓN
Unidad de Adquisiciones
Coordinación de Adquisición de Bienes y Contratación de Servicios
Coordinación Técnica de Adquisición de Bienes de Inversión y Activos
División de Equipo y Mobiliario Médico

ACTA DE FALLO

LICITACIÓN PÚBLICA INTERNACIONAL ELECTRÓNICA BAJO COBERTURA DE TRATADOS DE LIBRE COMERCIO QUE CONTENGA CAPÍTULO DE COMPRAS GUBERNAMENTALES
NÚMERO DE IDENTIFICACIÓN EN COMPRANET: LA-50-GYR-050GYR040-T-2-2024

PROGRAMA "MOBILIARIO MÉDICO Y DE LABORATORIO PARA HOSPITALES PRIORITARIOS"

Nombre: EDVAG CONCEPTOS COMERCIALES SA DE CV
No. de Contrato: 050GYR040T00224-472-00

PARTIDA	DESTINO	CUCOP	PREI	SAI	DESCRIPCION	CANT.	PRECIO UNITARIO	IMPORTE TOTAL SIN IVA
660	ZARAGOZA	51200176	20031	515.619.1244.00.01	MESA ALTA DE 150 CM CON CUBIERTA DE ACERO INOXIDABLE.	2	$10,800.00	$21,600.00
							Subtotal	$21,600.00
							I.V.A.	$3,456.00
							Total	$25,056.00

Nombre: EDVAG CONCEPTOS COMERCIALES SA DE CV
No. de Contrato: 050GYR040T00224-473-00

PARTIDA	DESTINO	CUCOP	PREI	SAI	DESCRIPCION	CANT.	PRECIO UNITARIO	IMPORTE TOTAL SIN IVA
662	ZARAGOZA	51200202	20036	515.619.1292.00.01	MESA BAJA DE 180 CM CON CUBIERTA DE MADERA.	2	$5,220.00	$10,440.00
							Subtotal	$10,440.00
							I.V.A.	$1,670.40
							Total	$12,110.40

Nombre: EDVAG CONCEPTOS COMERCIALES SA DE CV
No. de Contrato: 050GYR040T00224-474-00

PARTIDA	DESTINO	CUCOP	PREI	SAI	DESCRIPCION	CANT.	PRECIO UNITARIO	IMPORTE TOTAL SIN IVA
664	ZARAGOZA	51200205	20040	515.619.1337.00.01	MESA BAJA DE 180 CM CON CUBIERTA DE ACERO INOXIDABLE.	1	$9,000.00	$9,000.00
							Subtotal	$9,000.00
							I.V.A.	$1,440.00
							Total	$10,440.00

Durango 291, Piso 11, Col. Roma Norte, Alcaldía Cuauhtémoc, C.P. 06700, Ciudad de México
Tel. 55 5726 1700, Ext. 14925 www.imss.gob.mx

2024 Felipe Carrillo PUERTO

ANEXOS
DIVISIÓN DE CONTRATOS

ACTA DE FALLO

LICITACIÓN PÚBLICA INTERNACIONAL ELECTRÓNICA BAJO COBERTURA DE TRATADOS DE LIBRE COMERCIO QUE CONTENGA CAPÍTULO DE COMPRAS GUBERNAMENTALES
NÚMERO DE IDENTIFICACIÓN EN COMPRANET: LA-50-GYR-050GYR040-T-2-2024.

PROGRAMA "MOBILIARIO MÉDICO Y DE LABORATORIO PARA HOSPITALES PRIORITARIOS"

Nombre: EDVAG CONCEPTOS COMERCIALES SA DE CV
No. de Contrato: 050GYR040T00224-475-00

PARTIDA	DESTINO	CUCOP	PREI	SAI	DESCRIPCION	CANT.	PRECIO UNITARIO	IMPORTE TOTAL SIN IVA
666	ZARAGOZA	51200272	20042	515.784.0111.00.01	REPISA ABATIBLE PARA TOMA DE MUESTRAS.	8	$1,764.00	$14,112.00
							Subtotal	$14,112.00
							I.V.A.	$2,257.92
							Total	$16,369.92

Nombre: DISTRIBUIDORA AXKAN KUALI SAS DE CV
No. de Contrato: 050GYR040T00224-476-00

PARTIDA	DESTINO	CUCOP	PREI	SAI	DESCRIPCION	CANT.	PRECIO UNITARIO	IMPORTE TOTAL SIN IVA
667	ZARAGOZA	51200274	20044	515.825.0128.00.01	SILLA CAMA PARA DONADORES.	4	$8,498.00	$33,992.00
							Subtotal	$33,992.00
							I.V.A.	$5,438.72
							Total	$39,430.72

Nombre: DISTRIBUIDORA AXKAN KUALI SAS DE CV
No. de Contrato: 050GYR040T00224-477-00

PARTIDA	DESTINO	CUCOP	PREI	SAI	DESCRIPCION	CANT.	PRECIO UNITARIO	IMPORTE TOTAL SIN IVA
668	ZARAGOZA	51100273	20045	515.957.0322.00.01	VITRINA DE 75 CM CONTRA MURO.	1	$2,668.00	$2,668.00
							Subtotal	$2,668.00
							I.V.A.	$426.88
							Total	$3,094.88

Durango 291, Piso 11, Col. Roma Norte, Alcaldía Cuauhtémoc, C. P. 06700, Ciudad de México
Tel. 55 5726-1700, Ext. 14525. www.imss.gob.mx

2024 Felipe Carrillo PUERTO

GOBIERNO DE MÉXICO | IMSS

DIRECCIÓN DE ADMINISTRACIÓN
Unidad de Adquisiciones
Coordinación de Adquisición de Bienes y Contratación de Servicios
Coordinación Técnica de Adquisición de Bienes de Inversión y Activos
División de Equipo y Mobiliario Médico

ACTA DE FALLO

LICITACIÓN PÚBLICA INTERNACIONAL ELECTRÓNICA BAJO COBERTURA DE TRATADOS DE LIBRE COMERCIO QUE CONTENGA CAPÍTULO DE COMPRAS GUBERNAMENTALES
NÚMERO DE IDENTIFICACIÓN EN COMPRANET: LA-50-GYR-050GYR040-T-2-2024.

PROGRAMA "MOBILIARIO MÉDICO Y DE LABORATORIO PARA HOSPITALES PRIORITARIOS"

Nombre: META SUMINISTROS MEDICOS SA DE CV
No. de Contrato: 050GYR040T00224-478-00

PARTIDA	DESTINO	CUCOP	PREI	SAI	DESCRIPCION	CANT.	PRECIO UNITARIO	IMPORTE TOTAL SIN IVA
669	ZARAGOZA	51100274	20046	515.957.0337.00.01	VITRINA DE 90 CM CONTRA MURO CON LLAVES.	72	$1,670.00	$120,240.00
							Subtotal	$120,240.00
							I.V.A.	$19,238.40
							Total	$139,478.40

Nombre: META SUMINISTROS MEDICOS SA DE CV
No. de Contrato: 050GYR040T00224-479-00

PARTIDA	DESTINO	CUCOP	PREI	SAI	DESCRIPCION	CANT.	PRECIO UNITARIO	IMPORTE TOTAL SIN IVA
670	ZARAGOZA	51100257	20120	513.060.0065.00.01	ANAQUEL GUARDA COMODOS.	16	$4,460.00	$71,360.00
							Subtotal	$71,360.00
							I.V.A.	$11,417.60
							Total	$82,777.60

Nombre: DISTRIBUIDORA AXKAN KUALI SAS DE CV
No. de Contrato: 050GYR040T00224-480-00

PARTIDA	DESTINO	CUCOP	PREI	SAI	DESCRIPCION	CANT.	PRECIO UNITARIO	IMPORTE TOTAL SIN IVA
671	ZARAGOZA	51200036	20122	513.108.0345.00.01	BANCO GIRATORIO ACOJINADO CON RESPALDO CINCO APOYOS.	4	$3,868.00	$15,472.00
							Subtotal	$15,472.00
							I.V.A.	$2,475.52
							Total	$17,947.52

Durango 291, Piso 11, Col. Roma Norte, Alcaldía Cuauhtémoc, C. P. 06700, Ciudad de México
Tel. 55 5726-1700, Ext. 14525. www.imss.gob.mx

2024 Felipe Carrillo PUERTO

ACTA DE FALLO

LICITACIÓN PÚBLICA INTERNACIONAL ELECTRÓNICA BAJO COBERTURA DE TRATADOS DE LIBRE COMERCIO QUE CONTENGA CAPÍTULO DE COMPRAS GUBERNAMENTALES
NÚMERO DE IDENTIFICACIÓN EN COMPRANET: LA-50-GYR-050GYR040-T-2-2024

PROGRAMA "MOBILIARIO MÉDICO Y DE LABORATORIO PARA HOSPITALES PRIORITARIOS"

Nombre: DISTRIBUIDORA AXKAN KUALI SAS DE CV
No. de Contrato: 050GYR040T00224-481-00

PARTIDA	DESTINO	CUCOP	PREI	SAI	DESCRIPCION	CANT.	PRECIO UNITARIO	IMPORTE TOTAL SIN IVA
672	ZARAGOZA	51200037	20123	S13.108.0355.00.01	BANCO GIRATORIO ACOJINADO SIN RESPALDO.	2	$1,278.00	$2,556.00
							Subtotal	$2,556.00
							I.V.A.	$408.96
							Total	$2,964.96

Nombre: AH CORPORATIVO MEDICO DE MEXICO, S.A. DE C.V.
No. de Contrato: 050GYR040T00224-482-00

PARTIDA	DESTINO	CUCOP	PREI	SAI	DESCRIPCION	CANT.	PRECIO UNITARIO	IMPORTE TOTAL SIN IVA
673	ZARAGOZA	51200038	20124	S13.108.0363.00.01	BANCO GIRATORIO CON RESPALDO DE ACERO INOXIDABLE.	34	$1,184.23	$40,263.82
							Subtotal	$40,263.82
							I.V.A.	$6,442.21
							Total	$46,706.03

Nombre: SERPROF BIOMED SA DE CV
No. de Contrato: 050GYR040T00224-483-00

PARTIDA	DESTINO	CUCOP	PREI	SAI	DESCRIPCION	CANT.	PRECIO UNITARIO	IMPORTE TOTAL SIN IVA
674	ZARAGOZA	51200039	20125	S13.108.0378.00.01	BANCO GIRATORIO DE ACERO INOXIDABLE.	194	$1,146.67	$210,987.28
							Subtotal	$210,987.28
							I.V.A.	$33,757.96
							Total	$244,745.24

GOBIERNO DE MÉXICO | IMSS

DIRECCIÓN DE ADMINISTRACIÓN
Unidad de Adquisiciones
Coordinación de Adquisición de Bienes y Contratación de Servicios
Coordinación Técnica de Adquisición de Bienes de Inversión y Activos
División de Equipo y Mobiliario Médico

ACTA DE FALLO

LICITACIÓN PÚBLICA INTERNACIONAL ELECTRÓNICA BAJO COBERTURA DE TRATADOS DE LIBRE COMERCIO QUE CONTENGA CAPÍTULO DE COMPRAS GUBERNAMENTALES
NÚMERO DE IDENTIFICACIÓN EN COMPRANET: LA-50-GYR-050GYR040-T-2-2024

PROGRAMA "MOBILIARIO MÉDICO Y DE LABORATORIO PARA HOSPITALES PRIORITARIOS"

Nombre: INFRAESTRUCTURA HOSPITALARIA PROEMSA SA DE CV
No. de Contrato: 050GYR040T00224-484-00

PARTIDA	DESTINO	CUCOP	PREI	SAI	DESCRIPCION	CANT.	PRECIO UNITARIO	IMPORTE TOTAL SIN IVA
675	ZARAGOZA	53200451	20126	S13.113.0299.00.01	BANDEJA.	1	$630.00	$630.00
							Subtotal	$630.00
							I.V.A.	$100.80
							Total	$730.80

Nombre: EDVAG CONCEPTOS COMERCIALES SA DE CV
No. de Contrato: 050GYR040T00224-485-00

PARTIDA	DESTINO	CUCOP	PREI	SAI	DESCRIPCION	CANT.	PRECIO UNITARIO	IMPORTE TOTAL SIN IVA
677	ZARAGOZA	53106598	20128	S13.130.0422.00.01	BASCULA CON ESTADIMETRO.	55	$5,578.20	$306,801.00
							Subtotal	$306,801.00
							I.V.A.	$49,088.16
							Total	$355,889.16

Nombre: TECNOLOGIA INTEGRAL PERSONALIZABLE SA DE CV
No. de Contrato: 050GYR040T00224-486-00

PARTIDA	DESTINO	CUCOP	PREI	SAI	DESCRIPCION	CANT.	PRECIO UNITARIO	IMPORTE TOTAL SIN IVA
678	ZARAGOZA	51200047	20133	S13.143.0148.00.01	BURO.	226	$800.00	$180,800.00
							Subtotal	$180,800.00
							I.V.A.	$28,928.00
							Total	$209,728.00

ANEXOS
DIVISIÓN DE CONTRATOS

ACTA DE FALLO

LICITACIÓN PÚBLICA INTERNACIONAL ELECTRÓNICA BAJO COBERTURA DE TRATADOS DE LIBRE COMERCIO QUE CONTENGA CAPÍTULO DE COMPRAS GUBERNAMENTALES
NÚMERO DE IDENTIFICACIÓN EN COMPRANET: LA-50-GYR-050GYR040-T-2-2024

PROGRAMA "MOBILIARIO MÉDICO Y DE LABORATORIO PARA HOSPITALES PRIORITARIOS"

Nombre: SERPROF BIOMED SA DE CV
No. de Contrato: 050GYR040T00224-487-00

PARTIDA	DESTINO	CUCOP	PREI	SAI	DESCRIPCION	CANT.	PRECIO UNITARIO	IMPORTE TOTAL SIN IVA
679	ZARAGOZA	53106573	20136	513.191.0862.00.01	CARRO PARA CURACIONES.	3	$4,933.33	$14,799.99
							Subtotal	$14,799.99
							I.V.A.	$2,368.00
							Total	$17,167.99

Nombre: SERPROF BIOMED SA DE CV
No. de Contrato: 050GYR040T00224-488-00

PARTIDA	DESTINO	CUCOP	PREI	SAI	DESCRIPCION	CANT.	PRECIO UNITARIO	IMPORTE TOTAL SIN IVA
680	ZARAGOZA	53106576	20137	513.191.0877.00.01	CARRO PARA MEDICAMENTOS.	18	$4,933.33	$88,799.94
							Subtotal	$88,799.94
							I.V.A.	$14,207.99
							Total	$103,007.93

Nombre: TECNOLOGIA INTEGRAL PERSONALIZABLE SA DE CV
No. de Contrato: 050GYR040T00224-489-00

PARTIDA	DESTINO	CUCOP	PREI	SAI	DESCRIPCION	CANT.	PRECIO UNITARIO	IMPORTE TOTAL SIN IVA
681	ZARAGOZA	53106577	20140	513.191.0903.00.01	CARRO PORTAEXPEDIENTES.	11	$7,932.00	$87,252.00
							Subtotal	$87,252.00
							I.V.A.	$13,960.32
							Total	$101,212.32

2024 Felipe Carrillo PUERTO

GOBIERNO DE MÉXICO | IMSS

DIRECCIÓN DE ADMINISTRACIÓN
Unidad de Adquisiciones
Coordinación de Adquisición de Bienes y Contratación de Servicios
Coordinación Técnica de Adquisición de Bienes de Inversión y Activos
División de Equipo y Mobiliario Médico

ACTA DE FALLO

LICITACIÓN PÚBLICA INTERNACIONAL ELECTRÓNICA BAJO COBERTURA DE TRATADOS DE LIBRE COMERCIO QUE CONTENGA CAPÍTULO DE COMPRAS GUBERNAMENTALES
NÚMERO DE IDENTIFICACIÓN EN COMPRANET: LA-50-GYR-050GYR040-T-2-2024

PROGRAMA "MOBILIARIO MÉDICO Y DE LABORATORIO PARA HOSPITALES PRIORITARIOS"

Nombre: INFRAESTRUCTURA HOSPITALARIA PROEMSA SA DE CV
No. de Contrato: 050GYR040T00224-490-00

PARTIDA	DESTINO	CUCOP	PREI	SAI	DESCRIPCION	CANT.	PRECIO UNITARIO	IMPORTE TOTAL SIN IVA
682	ZARAGOZA	53106578	20142	513.209.0061.00.01	CEPILLERA PARA USO QUIRURGICO.	46	$483.00	$22,218.00
							Subtotal	$22,218.00
							I.V.A.	$3,554.88
							Total	$25,772.88

Nombre: INFRAESTRUCTURA HOSPITALARIA PROEMSA SA DE CV
No. de Contrato: 050GYR040T00224-491-00

PARTIDA	DESTINO	CUCOP	PREI	SAI	DESCRIPCION	CANT.	PRECIO UNITARIO	IMPORTE TOTAL SIN IVA
683	ZARAGOZA	53200453	20143	513.227.0176.00.01	CHAROLA CON TAPA PARA INSTRUMENTAL.	1	$525.00	$525.00
							Subtotal	$525.00
							I.V.A.	$84.00
							Total	$609.00

Nombre: INFRAESTRUCTURA HOSPITALARIA PROEMSA SA DE CV
No. de Contrato: 050GYR040T00224-492-00

PARTIDA	DESTINO	CUCOP	PREI	SAI	DESCRIPCION	CANT.	PRECIO UNITARIO	IMPORTE TOTAL SIN IVA
684	ZARAGOZA	53200456	20145	513.245.0113.00.01	COMODO PARA ADULTOS.	273	$651.00	$177,723.00
							Subtotal	$177,723.00
							I.V.A.	$28,435.68
							Total	$206,158.68

Durango 291, Piso 11, Col. Roma Norte, Alcaldía Cuauhtémoc, C. P. 06700, Ciudad de México
Tel. 55 5726-1700, Ext. 12925. www.imss.gob.mx

2024 Felipe Carrillo PUERTO

ACTA DE FALLO

LICITACIÓN PÚBLICA INTERNACIONAL ELECTRÓNICA BAJO COBERTURA DE TRATADOS DE LIBRE COMERCIO QUE CONTENGA CAPÍTULO DE COMPRAS GUBERNAMENTALES
NÚMERO DE IDENTIFICACIÓN EN COMPRANET: LA-50-GYR-050GYR040-T-2-2024

PROGRAMA "MOBILIARIO MÉDICO Y DE LABORATORIO PARA HOSPITALES PRIORITARIOS"

Nombre: SERPROF BIOMED SA DE CV
No. de Contrato: 050GYR040T00224-493-00

PARTIDA	DESTINO	CUCOP	PREI	SAI	DESCRIPCION	CANT.	PRECIO UNITARIO	IMPORTE TOTAL SIN IVA
685	ZARAGOZA	53200457	20146	513.245.0126.00.01	COMODO PARA MENORES.	28	$800.00	$22,400.00
							Subtotal	$22,400.00
							I.V.A.	$3,584.00
							Total	$25,984.00

Nombre: INFRAESTRUCTURA HOSPITALARIA PROEMSA SA DE CV
No. de Contrato: 050GYR040T00224-494-00

PARTIDA	DESTINO	CUCOP	PREI	SAI	DESCRIPCION	CANT.	PRECIO UNITARIO	IMPORTE TOTAL SIN IVA
686	ZARAGOZA	51200057	20147	513.254.0113.00.01	CUBETA DE ACERO INOXIDABLE CON PORTA CUBETA RODABLE.	234	$1,022.70	$239,311.80
							Subtotal	$239,311.80
							I.V.A.	$38,289.89
							Total	$277,601.69

Nombre: TECNOLOGIA INTEGRAL PERSONALIZABLE SA DE CV
No. de Contrato: 050GYR040T00224-495-00

PARTIDA	DESTINO	CUCOP	PREI	SAI	DESCRIPCION	CANT.	PRECIO UNITARIO	IMPORTE TOTAL SIN IVA
687	ZARAGOZA	51200060	20148	513.352.0111.00.01	ESCALERILLA DE DOS PELDAÑOS.	365	$775.80	$282,875.00
							Subtotal	$282,875.00
							I.V.A.	$45,260.00
							Total	$328,135.00

Durango 291, Piso 11, Col. Roma Norte, Alcaldía Cuauhtémoc, C. P. 06700, Ciudad de México
Tel. 55 5276 6000, Ext. 76824 www.imss.gob.mx

2024 Felipe Carrillo PUERTO

GOBIERNO DE MÉXICO | IMSS

DIRECCIÓN DE ADMINISTRACIÓN
Unidad de Adquisiciones
Coordinación de Adquisición de Bienes y Contratación de Servicios
Coordinación Técnica de Adquisición de Bienes de Inversión y Activos
División de Equipo y Mobiliario Médico

ACTA DE FALLO

LICITACIÓN PÚBLICA INTERNACIONAL ELECTRÓNICA BAJO COBERTURA DE TRATADOS DE LIBRE COMERCIO QUE CONTENGA CAPÍTULO DE COMPRAS GUBERNAMENTALES
NÚMERO DE IDENTIFICACIÓN EN COMPRANET: LA-50-GYR-050GYR040-T-2-2024

PROGRAMA "MOBILIARIO MÉDICO Y DE LABORATORIO PARA HOSPITALES PRIORITARIOS"

Nombre: INFRAESTRUCTURA HOSPITALARIA PROEMSA SA DE CV
No. de Contrato: 050GYR040T00224-496-00

PARTIDA	DESTINO	CUCOP	PREI	SAI	DESCRIPCION	CANT.	PRECIO UNITARIO	IMPORTE TOTAL SIN IVA
688	ZARAGOZA	51100261	20149	513.360.0066.00.01	ESTANTE GUARDA ESTERIL DE 90 CM.	93	$5,222.69	$485,710.17
							Subtotal	$485,710.17
							I.V.A.	$77,713.63
							Total	$563,423.80

Nombre: INFRAESTRUCTURA HOSPITALARIA PROEMSA SA DE CV
No. de Contrato: 050GYR040T00224-497-00

PARTIDA	DESTINO	CUCOP	PREI	SAI	DESCRIPCION	CANT.	PRECIO UNITARIO	IMPORTE TOTAL SIN IVA
689	ZARAGOZA	51100260	20151	513.360.0071.00.01	ESTANTE GUARDA ESTERIL DE 120 CM.	14	$5,944.21	$83,218.94
							Subtotal	$83,218.94
							I.V.A.	$13,315.03
							Total	$96,533.97

Nombre: SERPROF BIOMED SA DE CV
No. de Contrato: 050GYR040T00224-498-00

PARTIDA	DESTINO	CUCOP	PREI	SAI	DESCRIPCION	CANT.	PRECIO UNITARIO	IMPORTE TOTAL SIN IVA
690	ZARAGOZA	51200062	20153	513.546.0061.00.01	JABONERA DE PEDAL.	15	$7,733.33	$115,999.95
							Subtotal	$115,999.95
							I.V.A.	$18,559.99
							Total	$134,559.94

Durango 291, Piso 11, Col. Roma Norte, Alcaldía Cuauhtémoc, C. P. 06700, Ciudad de México
Tel. 55 5276 6000, Ext. 76824 www.imss.gob.mx

2024 Felipe Carrillo PUERTO

ANEXOS
DIVISIÓN DE CONTRATOS

ACTA DE FALLO

LICITACIÓN PÚBLICA INTERNACIONAL ELECTRÓNICA BAJO COBERTURA DE TRATADOS DE LIBRE COMERCIO QUE CONTENGA CAPÍTULO DE COMPRAS GUBERNAMENTALES
NÚMERO DE IDENTIFICACIÓN EN COMPRANET: LA-50-GYR-050GYR040-T-2-2024

PROGRAMA "MOBILIARIO MÉDICO Y DE LABORATORIO PARA HOSPITALES PRIORITARIOS"

Nombre: EDVAG CONCEPTOS COMERCIALES SA DE CV
No. de Contrato: 050GYR040T00224-499-00

PARTIDA	DESTINO	CUCOP	PREI	SAI	DESCRIPCION	CANT.	PRECIO UNITARIO	IMPORTE TOTAL SIN IVA
691	ZARAGOZA	51200064	20154	513.567.0111.00.01	LAMPARA DE LUZ INTENSA.	17	$6,300.00	$107,100.00
							Subtotal	$107,100.00
							I.V.A.	$17,136.00
							Total	$124,236.00

Nombre: EDVAG CONCEPTOS COMERCIALES SA DE CV
No. de Contrato: 050GYR040T00224-500-00

PARTIDA	DESTINO	CUCOP	PREI	SAI	DESCRIPCION	CANT.	PRECIO UNITARIO	IMPORTE TOTAL SIN IVA
692	ZARAGOZA	51200065	20155	513.567.0128.00.01	LAMPARA DE PIE RODABLE.	7	$1,071.00	$7,497.00
							Subtotal	$7,497.00
							I.V.A.	$1,199.52
							Total	$8,696.52

Nombre: SERPROF BIOMED SA DE CV
No. de Contrato: 050GYR040T00224-501-00

PARTIDA	DESTINO	CUCOP	PREI	SAI	DESCRIPCION	CANT.	PRECIO UNITARIO	IMPORTE TOTAL SIN IVA
702	ZARAGOZA	51200116	20178	513.621.2732.00.01	MESA CARRO ANESTESIOLOGO DE 70 CM.	8	$6,133.33	$49,066.64
							Subtotal	$49,066.64
							I.V.A.	$7,850.66
							Total	$56,917.30

Durango 291, Piso 11, Col. Roma Norte, Alcaldía Cuauhtémoc, C. P. 06700, Ciudad de México
Tel. 55 5726 1700, Ext. 14923. www.imss.gob.mx

2024 Felipe Carrillo PUERTO

GOBIERNO DE MÉXICO | IMSS

DIRECCIÓN DE ADMINISTRACIÓN
Unidad de Adquisiciones
Coordinación de Adquisición de Bienes y Contratación de Servicios
Coordinación Técnica de Adquisición de Bienes de Inversión y Activos
División de Equipo y Mobiliario Médico

ACTA DE FALLO

LICITACIÓN PÚBLICA INTERNACIONAL ELECTRÓNICA BAJO COBERTURA DE TRATADOS DE LIBRE COMERCIO QUE CONTENGA CAPÍTULO DE COMPRAS GUBERNAMENTALES
NÚMERO DE IDENTIFICACIÓN EN COMPRANET: LA-50-GYR-050GYR040-T-2-2024

PROGRAMA "MOBILIARIO MÉDICO Y DE LABORATORIO PARA HOSPITALES PRIORITARIOS"

Nombre: MUEBLES LA FORJA DE JUAN ESCOBAR SA DE CV
No. de Contrato: 050GYR040T00224-502-00

PARTIDA	DESTINO	CUCOP	PREI	SAI	DESCRIPCION	CANT.	PRECIO UNITARIO	IMPORTE TOTAL SIN IVA
704	ZARAGOZA	51200128	20181	513.621.2762.00.01	MESA DE 180 CM PARA ENSAMBLE CON REPISA INTERMEDIA.	2	$22,000.00	$44,000.00
							Subtotal	$44,000.00
							I.V.A.	$7,040.00
							Total	$51,040.00

Nombre: SERPROF BIOMED SA DE CV
No. de Contrato: 050GYR040T00224-503-00

PARTIDA	DESTINO	CUCOP	PREI	SAI	DESCRIPCION	CANT.	PRECIO UNITARIO	IMPORTE TOTAL SIN IVA
705	ZARAGOZA	51200137	20183	513.621.2786.00.01	MESA MAYO.	123	$1,980.00	$243,540.00
							Subtotal	$243,540.00
							I.V.A.	$38,966.40
							Total	$282,506.40

Nombre: MUEBLES LA FORJA DE JUAN ESCOBAR SA DE CV
No. de Contrato: 050GYR040T00224-504-00

PARTIDA	DESTINO	CUCOP	PREI	SAI	DESCRIPCION	CANT.	PRECIO UNITARIO	IMPORTE TOTAL SIN IVA
706	ZARAGOZA	53106581	20184	513.621.2792.00.01	MESA PARA EXPLORACION PEDIATRICA.	4	$7,200.00	$28,800.00
							Subtotal	$28,800.00
							I.V.A.	$4,608.00
							Total	$33,408.00

Durango 291, Piso 11, Col. Roma Norte, Alcaldía Cuauhtémoc, C. P. 06700, Ciudad de México
Tel. 55 5726 1700, Ext. 14923. www.imss.gob.mx

2024 Felipe Carrillo PUERTO

ACTA DE FALLO

LICITACIÓN PÚBLICA INTERNACIONAL ELECTRÓNICA BAJO COBERTURA DE TRATADOS DE LIBRE COMERCIO QUE CONTENGA CAPÍTULO DE COMPRAS GUBERNAMENTALES
NÚMERO DE IDENTIFICACIÓN EN COMPRANET: LA-50-GYR-050GYR040-T-2-2024

PROGRAMA "MOBILIARIO MÉDICO Y DE LABORATORIO PARA HOSPITALES PRIORITARIOS"

Nombre: SERPROF BIOMED SA DE CV
No. de Contrato: 050GYR040T00224-505-00

PARTIDA	DESTINO	CUCOP	PREI	SAI	DESCRIPCION	CANT.	PRECIO UNITARIO	IMPORTE TOTAL SIN IVA
707	ZARAGOZA	53106582	20185	513.621.2804.00.01	MESA PARA INSTRUMENTAL QUIRURGICO.	8	$3,933.33	$31,466.64
							Subtotal	$31,466.64
							I.V.A.	$5,034.68
							Total	$36,501.30

Nombre: SERPROF BIOMED SA DE CV
No. de Contrato: 050GYR040T00224-506-00

PARTIDA	DESTINO	CUCOP	PREI	SAI	DESCRIPCION	CANT.	PRECIO UNITARIO	IMPORTE TOTAL SIN IVA
708	ZARAGOZA	53106583	20186	513.621.2813.00.01	MESA PARA REHIDRATACIÓN.	6	$4,913.33	$29,479.98
							Subtotal	$29,479.98
							I.V.A.	$4,716.80
							Total	$34,196.78

Nombre: SERPROF BIOMED SA DE CV
No. de Contrato: 050GYR040T00224-507-00

PARTIDA	DESTINO	CUCOP	PREI	SAI	DESCRIPCION	CANT.	PRECIO UNITARIO	IMPORTE TOTAL SIN IVA
709	ZARAGOZA	51200139	20187	513.621.2826.00.01	MESA PASTEUR.	90	$2,398.67	$215,880.30
							Subtotal	$215,880.30
							I.V.A.	$34,540.85
							Total	$250,421.15

ACTA DE FALLO

LICITACIÓN PÚBLICA INTERNACIONAL ELECTRÓNICA BAJO COBERTURA DE TRATADOS DE LIBRE COMERCIO QUE CONTENGA CAPÍTULO DE COMPRAS GUBERNAMENTALES
NÚMERO DE IDENTIFICACIÓN EN COMPRANET: LA-50-GYR-050GYR040-T-2-2024

PROGRAMA "MOBILIARIO MÉDICO Y DE LABORATORIO PARA HOSPITALES PRIORITARIOS"

Nombre: SERPROF BIOMED SA DE CV
No. de Contrato: 050GYR040T00224-508-00

PARTIDA	DESTINO	CUCOP	PREI	SAI	DESCRIPCION	CANT.	PRECIO UNITARIO	IMPORTE TOTAL SIN IVA
710	ZARAGOZA	51200141	20189	513.621.2847.00.01	MESA PUENTE.	176	$1,466.67	$258,133.92
							Subtotal	$258,133.92
							I.V.A.	$41,301.43
							Total	$299,435.35

Nombre: EDVAG CONCEPTOS COMERCIALES SA DE CV
No. de Contrato: 050GYR040T00224-509-00

PARTIDA	DESTINO	CUCOP	PREI	SAI	DESCRIPCION	CANT.	PRECIO UNITARIO	IMPORTE TOTAL SIN IVA
711	ZARAGOZA	51200142	20190	513.621.2857.00.01	MESA RIGIDA DE MADERA.	3	$9,900.00	$29,700.00
							Subtotal	$29,700.00
							I.V.A.	$4,752.00
							Total	$34,452.00

Nombre: SERPROF BIOMED SA DE CV
No. de Contrato: 050GYR040T00224-510-00

PARTIDA	DESTINO	CUCOP	PREI	SAI	DESCRIPCION	CANT.	PRECIO UNITARIO	IMPORTE TOTAL SIN IVA
712	ZARAGOZA	51200143	20191	513.621.2865.00.01	MESA RINON.	19	$4,106.67	$78,026.73
							Subtotal	$78,026.73
							I.V.A.	$12,484.28
							Total	$90,511.01

ANEXOS
DIVISIÓN DE CONTRATOS

ACTA DE FALLO

LICITACIÓN PÚBLICA INTERNACIONAL ELECTRÓNICA BAJO COBERTURA DE TRATADOS DE LIBRE COMERCIO QUE CONTENGA CAPÍTULO DE COMPRAS GUBERNAMENTALES
NÚMERO DE IDENTIFICACIÓN EN COMPRANET: LA-50-GYR-050GYR040-T-2-2024

PROGRAMA "MOBILIARIO MÉDICO Y DE LABORATORIO PARA HOSPITALES PRIORITARIOS"

Nombre: MUEBLES LA FORJA DE JUAN ESCOBAR SA DE CV
No. de Contrato: 050GYR040T00224-511-00

PARTIDA	DESTINO	CUCOP	PREI	SAI	DESCRIPCION	CANT.	PRECIO UNITARIO	IMPORTE TOTAL SIN IVA
713	ZARAGOZA	51100262	20192	513.771.0438.00.01	REPISA DE 120 CM CONTRA MURO.	9	$2,700.00	$24,300.00
							Subtotal	$24,300.00
							I.V.A.	$3,888.00
							Total	$28,188.00

Nombre: EDVAG CONCEPTOS COMERCIALES SA DE CV
No. de Contrato: 050GYR040T00224-512-00

PARTIDA	DESTINO	CUCOP	PREI	SAI	DESCRIPCION	CANT.	PRECIO UNITARIO	IMPORTE TOTAL SIN IVA
714	ZARAGOZA	51100264	20194	513.771.0456.00.01	REPISA DE 180 CM CONTRA MURO.	1	$3,600.00	$3,600.00
							Subtotal	$3,600.00
							I.V.A.	$576.00
							Total	$4,176.00

Nombre: META SUMINISTROS MEDICOS SA DE CV
No. de Contrato: 050GYR040T00224-513-00

PARTIDA	DESTINO	CUCOP	PREI	SAI	DESCRIPCION	CANT.	PRECIO UNITARIO	IMPORTE TOTAL SIN IVA
715	ZARAGOZA	51200154	20195	513.783.0075.00.01	RIEL PORTAVENOCLISIS.	415	$476.00	$197,540.00
							Subtotal	$197,540.00
							I.V.A.	$31,606.40
							Total	$229,146.40

Durango 291, Piso 11, Col. Roma Norte, Alcaldía Cuauhtémoc, C. P. 06700, Ciudad de México
Tel. 55 5726 1700, ext. 14625 www.imss.gob.mx

2024 Felipe Carrillo PUERTO

GOBIERNO DE MÉXICO | IMSS

DIRECCIÓN DE ADMINISTRACIÓN
Unidad de Adquisiciones
Coordinación de Adquisición de Bienes y Contratación de Servicios
Coordinación Técnica de Adquisición de Bienes de Inversión y Activos
División de Equipo y Mobiliario Médico

ACTA DE FALLO

LICITACIÓN PÚBLICA INTERNACIONAL ELECTRÓNICA BAJO COBERTURA DE TRATADOS DE LIBRE COMERCIO QUE CONTENGA CAPÍTULO DE COMPRAS GUBERNAMENTALES
NÚMERO DE IDENTIFICACIÓN EN COMPRANET: LA-50-GYR-050GYR040-T-2-2024

PROGRAMA "MOBILIARIO MÉDICO Y DE LABORATORIO PARA HOSPITALES PRIORITARIOS"

Nombre: INFRAESTRUCTURA HOSPITALARIA PROEMSA SA DE CV
No. de Contrato: 050GYR040T00224-514-00

PARTIDA	DESTINO	CUCOP	PREI	SAI	DESCRIPCION	CANT.	PRECIO UNITARIO	IMPORTE TOTAL SIN IVA
716	ZARAGOZA	53200459	20196	513.790.0089.00.01	RIÑON DE ACERO INOXIDABLE DE 250 ML.	13	$79.80	$1,037.40
							Subtotal	$1,037.40
							I.V.A.	$165.98
							Total	$1,203.38

Nombre: INFRAESTRUCTURA HOSPITALARIA PROEMSA SA DE CV
No. de Contrato: 050GYR040T00224-515-00

PARTIDA	DESTINO	CUCOP	PREI	SAI	DESCRIPCION	CANT.	PRECIO UNITARIO	IMPORTE TOTAL SIN IVA
717	ZARAGOZA	53200461	20197	513.790.0091.00.01	RIÑON DE ACERO INOXIDABLE DE 500 ML.	65	$99.75	$6,483.75
							Subtotal	$6,483.75
							I.V.A.	$1,037.40
							Total	$7,521.15

Nombre: SERPROF BIOMED SA DE CV
No. de Contrato: 050GYR040T00224-516-00

PARTIDA	DESTINO	CUCOP	PREI	SAI	DESCRIPCION	CANT.	PRECIO UNITARIO	IMPORTE TOTAL SIN IVA
718	ZARAGOZA	53106585	20198	513.810.0298.00.01	SILLA DE RUEDAS CON DESCANSAPIES.	63	$3,600.00	$226,800.00
							Subtotal	$226,800.00
							I.V.A.	$36,288.00
							Total	$263,088.00

Durango 291, Piso 11, Col. Roma Norte, Alcaldía Cuauhtémoc, C. P. 06700, Ciudad de México
Tel. 55 5726 1700, ext. 14625 www.imss.gob.mx

2024 Felipe Carrillo PUERTO

ACTA DE FALLO

LICITACIÓN PÚBLICA INTERNACIONAL ELECTRÓNICA BAJO COBERTURA DE TRATADOS DE LIBRE COMERCIO QUE CONTENGA CAPÍTULO DE COMPRAS GUBERNAMENTALES
NÚMERO DE IDENTIFICACIÓN EN COMPRANET: LA-50-GYR-050GYR040-T-2-2024

PROGRAMA "MOBILIARIO MÉDICO Y DE LABORATORIO PARA HOSPITALES PRIORITARIOS"

Nombre: SERPROF BIOMED SA DE CV
No. de Contrato: 050GYR040T00224-517-00

PARTIDA	DESTINO	CUCOP	PREI	SAI	DESCRIPCION	CANT.	PRECIO UNITARIO	IMPORTE TOTAL SIN IVA
719	ZARAGOZA	53200465	20199	513.950.0122.00.01	VASO PARA MEDICAMENTOS DE 30 CM CUBICOS.	161	$100.00	$16,100.00
							Subtotal	$16,100.00
							I.V.A.	$2,576.00
							Total	$18,676.00

Nombre: INFRAESTRUCTURA HOSPITALARIA PROEMSA SA DE CV
No. de Contrato: 050GYR040T00224-518-00

PARTIDA	DESTINO	CUCOP	PREI	SAI	DESCRIPCION	CANT.	PRECIO UNITARIO	IMPORTE TOTAL SIN IVA
720	ZARAGOZA	53200463	20200	513.950.0137.00.01	VASO PARA MEDICAMENTOS DE 140 CM CUBICOS.	4	$136.50	$546.00
							Subtotal	$546.00
							I.V.A.	$87.36
							Total	$633.36

Nombre: INFRAESTRUCTURA HOSPITALARIA PROEMSA SA DE CV
No. de Contrato: 050GYR040T00224-519-00

PARTIDA	DESTINO	CUCOP	PREI	SAI	DESCRIPCION	CANT.	PRECIO UNITARIO	IMPORTE TOTAL SIN IVA
721	ZARAGOZA	53200462	20201	513.950.0149.00.01	VASO CON TAPA DE UN LITRO.	2	$394.80	$789.60
							Subtotal	$789.60
							I.V.A.	$126.34
							Total	$915.94

Durango 291, Piso 11, Col. Roma Norte, Alcaldía Cuauhtémoc, C.P. 06700, Ciudad de México
Tel. 55 5724-1900, Ext. 14225 www.imss.gob.mx

2024 Felipe Carrillo PUERTO

GOBIERNO DE MÉXICO | IMSS

DIRECCIÓN DE ADMINISTRACIÓN
Unidad de Adquisiciones
Coordinación de Adquisición de Bienes y Contratación de Servicios
Coordinación Técnica de Adquisición de Bienes de Inversión y Activos
División de Equipo y Mobiliario Médico

ACTA DE FALLO

LICITACIÓN PÚBLICA INTERNACIONAL ELECTRÓNICA BAJO COBERTURA DE TRATADOS DE LIBRE COMERCIO QUE CONTENGA CAPÍTULO DE COMPRAS GUBERNAMENTALES
NÚMERO DE IDENTIFICACIÓN EN COMPRANET: LA-50-GYR-050GYR040-T-2-2024

PROGRAMA "MOBILIARIO MÉDICO Y DE LABORATORIO PARA HOSPITALES PRIORITARIOS"

Nombre: SERPROF BIOMED SA DE CV
No. de Contrato: 050GYR040T00224-520-00

PARTIDA	DESTINO	CUCOP	PREI	SAI	DESCRIPCION	CANT.	PRECIO UNITARIO	IMPORTE TOTAL SIN IVA
722	ZARAGOZA	51200041	20202	513.123.0366.00.01	BANQUETA DE ALTURA.	15	$453.33	$6,799.95
							Subtotal	$6,799.95
							I.V.A.	$1,087.99
							Total	$7,887.94

Nombre: EDVAG CONCEPTOS COMERCIALES SA DE CV
No. de Contrato: 050GYR040T00224-521-00

PARTIDA	DESTINO	CUCOP	PREI	SAI	DESCRIPCION	CANT.	PRECIO UNITARIO	IMPORTE TOTAL SIN IVA
723	ZARAGOZA	51200059	20203	513.219.0042.00.01	DIVAN (CHAISE LONGUE).	17	$3,960.00	$67,320.00
							Subtotal	$67,320.00
							I.V.A.	$10,771.20
							Total	$78,091.20

Nombre: EDVAG CONCEPTOS COMERCIALES SA DE CV
No. de Contrato: 050GYR040T00224-522-00

PARTIDA	DESTINO	CUCOP	PREI	SAI	DESCRIPCION	CANT.	PRECIO UNITARIO	IMPORTE TOTAL SIN IVA
724	ZARAGOZA	51200074	20204	513.560.0023.00.01	LITERAS METALICAS.	40	$3,960.00	$158,400.00
							Subtotal	$158,400.00
							I.V.A.	$25,344.00
							Total	$183,744.00

Durango 291, Piso 11, Col. Roma Norte, Alcaldía Cuauhtémoc, C.P. 06700, Ciudad de México
Tel. 55 5724-1900, Ext. 14225 www.imss.gob.mx

2024 Felipe Carrillo PUERTO

ANEXOS
DIVISIÓN DE CONTRATOS

GOBIERNO DE MÉXICO | IMSS

DIRECCIÓN DE ADMINISTRACIÓN
Unidad de Adquisiciones
Coordinación de Adquisición de Bienes y Contratación de Servicios
Coordinación Técnica de Adquisición de Bienes de Inversión y Activos
División de Equipo y Mobiliario Médico

ACTA DE FALLO

LICITACIÓN PÚBLICA INTERNACIONAL ELECTRÓNICA BAJO COBERTURA DE TRATADOS DE LIBRE COMERCIO QUE CONTENGA CAPÍTULO DE COMPRAS GUBERNAMENTALES
NÚMERO DE IDENTIFICACIÓN EN COMPRANET: LA-50-GYR-050GYR040-T-2-2024

PROGRAMA "MOBILIARIO MÉDICO Y DE LABORATORIO PARA HOSPITALES PRIORITARIOS"

Nombre: INFRAESTRUCTURA HOSPITALARIA PROEMSA SA DE CV
No. de Contrato: 050GYR040T00224-523-00

PARTIDA	DESTINO	CUCOP	PREI	SAI	DESCRIPCION	CANT.	PRECIO UNITARIO	IMPORTE TOTAL SIN IVA
725	ZARAGOZA	53200458	20205	513.635.0158.00.01	ORINAL PARA VARONES.	204	$294.00	$59,976.00
							Subtotal	$59,976.00
							I.V.A.	$9,596.16
							Total	$69,572.16

Nombre: INFRAESTRUCTURA HOSPITALARIA PROEMSA SA DE CV
No. de Contrato: 050GYR040T00224-524-00

PARTIDA	DESTINO	CUCOP	PREI	SAI	DESCRIPCION	CANT.	PRECIO UNITARIO	IMPORTE TOTAL SIN IVA
726	ZARAGOZA	51200153	20206	513.635.0173.00.01	PORTAVENOCLISIS RODABLE.	106	$643.67	$68,229.02
							Subtotal	$68,229.02
							I.V.A.	$10,916.64
							Total	$79,145.66

Nombre: SERPROF BIOMED SA DE CV
No. de Contrato: 050GYR040T00224-525-00

PARTIDA	DESTINO	CUCOP	PREI	SAI	DESCRIPCION	CANT.	PRECIO UNITARIO	IMPORTE TOTAL SIN IVA
727	ZARAGOZA	53106570	20212	513.263.0086.00.01	CARRO CUNA CON BASINET DE ACRILICO.	1	$4,333.33	$4,333.33
							Subtotal	$4,333.33
							I.V.A.	$693.33
							Total	$5,026.66

Durango 291, Piso 11, Col. Roma Norte, Alcaldía Cuauhtémoc, C. P. 06700, Ciudad de México
Tel. 55 5726 1700, Ext. 14925. www.imss.gob.mx

2024 Felipe Carrillo PUERTO

GOBIERNO DE MÉXICO | IMSS

DIRECCIÓN DE ADMINISTRACIÓN
Unidad de Adquisiciones
Coordinación de Adquisición de Bienes y Contratación de Servicios
Coordinación Técnica de Adquisición de Bienes de Inversión y Activos
División de Equipo y Mobiliario Médico

ACTA DE FALLO

LICITACIÓN PÚBLICA INTERNACIONAL ELECTRÓNICA BAJO COBERTURA DE TRATADOS DE LIBRE COMERCIO QUE CONTENGA CAPÍTULO DE COMPRAS GUBERNAMENTALES
NÚMERO DE IDENTIFICACIÓN EN COMPRANET: LA-50-GYR-050GYR040-T-2-2024

PROGRAMA "MOBILIARIO MÉDICO Y DE LABORATORIO PARA HOSPITALES PRIORITARIOS"

Nombre: EDVAG CONCEPTOS COMERCIALES SA DE CV
No. de Contrato: 050GYR040T00224-526-00

PARTIDA	DESTINO	CUCOP	PREI	SAI	DESCRIPCION	CANT.	PRECIO UNITARIO	IMPORTE TOTAL SIN IVA
728	ZARAGOZA	53106562	20274	513.130.0459.00.01	BASCULA PESA BEBE TUBULAR TIPO DINAMOMETRO.	6	$4,500.00	$27,000.00
							Subtotal	$27,000.00
							I.V.A.	$4,320.00
							Total	$31,320.00

Nombre: EDVAG CONCEPTOS COMERCIALES SA DE CV
No. de Contrato: 050GYR040T00224-527-00

PARTIDA	DESTINO	CUCOP	PREI	SAI	DESCRIPCION	CANT.	PRECIO UNITARIO	IMPORTE TOTAL SIN IVA
733	ZARAGOZA	51200214	20321	515.619.1417.00.01	MESA BAJA DE 90 CM CON CUBIERTA DE ACERO INOXIDABLE.	3	$7,200.00	$21,600.00
							Subtotal	$21,600.00
							I.V.A.	$3,456.00
							Total	$25,056.00

Nombre: EDVAG CONCEPTOS COMERCIALES SA DE CV
No. de Contrato: 050GYR040T00224-528-00

PARTIDA	DESTINO	CUCOP	PREI	SAI	DESCRIPCION	CANT.	PRECIO UNITARIO	IMPORTE TOTAL SIN IVA
735	ZARAGOZA	53106572	20547	513.191.0934.00.01	CARRO PARA CURACIONES EN ABS.	92	$25,200.00	$2,318,400.00
							Subtotal	$2,318,400.00
							I.V.A.	$370,944.00
							Total	$2,689,344.00

Durango 291, Piso 11, Col. Roma Norte, Alcaldía Cuauhtémoc, C. P. 06700, Ciudad de México
Tel. 55 5726 1700, Ext. 14925. www.imss.gob.mx

2024 Felipe Carrillo PUERTO

ACTA DE FALLO

LICITACIÓN PÚBLICA INTERNACIONAL ELECTRÓNICA BAJO COBERTURA DE TRATADOS DE LIBRE COMERCIO QUE CONTENGA CAPÍTULO DE COMPRAS GUBERNAMENTALES
NÚMERO DE IDENTIFICACIÓN EN COMPRANET: LA-50-GYR-050GYR040-T-2-2024

PROGRAMA "MOBILIARIO MÉDICO Y DE LABORATORIO PARA HOSPITALES PRIORITARIOS"

Nombre: EDVAG CONCEPTOS COMERCIALES SA DE CV
No. de Contrato: 050GYR040T00224-529-00

PARTIDA	DESTINO	CUCOP	PREI	SAI	DESCRIPCION	CANT.	PRECIO UNITARIO	IMPORTE TOTAL SIN IVA
736	ZARAGOZA	51200054	20549	513.191.0946.00.01	CARRO PARA ROPA SUCIA CON TAPA Y APERTURA DE PEDAL.	75	$6,300.00	$472,500.00
							Subtotal	$472,500.00
							I.V.A.	$75,600.00
							Total	$548,100.00

Nombre: EDVAG CONCEPTOS COMERCIALES SA DE CV
No. de Contrato: 050GYR040T00224-530-00

PARTIDA	DESTINO	CUCOP	PREI	SAI	DESCRIPCION	CANT.	PRECIO UNITARIO	IMPORTE TOTAL SIN IVA
739	ZARAGOZA	51200275	20589	515.958.0017.00.01	SILLON DE EXTRACCIONES.	7	$18,900.00	$132,300.00
							Subtotal	$132,300.00
							I.V.A.	$21,168.00
							Total	$153,468.00

Nombre: EDVAG CONCEPTOS COMERCIALES SA DE CV
No. de Contrato: 050GYR040T00224-531-00

PARTIDA	DESTINO	CUCOP	PREI	SAI	DESCRIPCION	CANT.	PRECIO UNITARIO	IMPORTE TOTAL SIN IVA
740	ZARAGOZA	51200157	20597	513.964.0017.00.01	VESTIDOR CON ARMARIO PARA CONSULTORIO.	3	$24,300.00	$72,900.00
							Subtotal	$72,900.00
							I.V.A.	$11,664.00
							Total	$84,564.00

ACTA DE FALLO

LICITACIÓN PÚBLICA INTERNACIONAL ELECTRÓNICA BAJO COBERTURA DE TRATADOS DE LIBRE COMERCIO QUE CONTENGA CAPÍTULO DE COMPRAS GUBERNAMENTALES
NÚMERO DE IDENTIFICACIÓN EN COMPRANET: LA-50-GYR-050GYR040-T-2-2024

PROGRAMA "MOBILIARIO MÉDICO Y DE LABORATORIO PARA HOSPITALES PRIORITARIOS"

Nombre: META SUMINISTROS MEDICOS SA DE CV
No. de Contrato: 050GYR040T00224-532-00

PARTIDA	DESTINO	CUCOP	PREI	SAI	DESCRIPCION	CANT.	PRECIO UNITARIO	IMPORTE TOTAL SIN IVA
741	ZARAGOZA	51200235	20603	515.619.1697.00.01	MESA ALTA DE 90 CM CON RESPALDO, CAJON Y PUERTAS ABATIBLES.	31	$3,720.00	$115,320.00
							Subtotal	$115,320.00
							I.V.A.	$18,451.20
							Total	$133,771.20

Nombre: SERPROF BIOMED SA DE CV
No. de Contrato: 050GYR040T00224-533-00

PARTIDA	DESTINO	CUCOP	PREI	SAI	DESCRIPCION	CANT.	PRECIO UNITARIO	IMPORTE TOTAL SIN IVA
743	ZARAGOZA	51200240	20615	515.619.1813.00.01	MESA ALTA DE 180 CM DE TRABAJO PARA 2 USUARIOS CON RESPALDO.	9	$4,366.67	$39,300.03
							Subtotal	$39,300.03
							I.V.A.	$6,288.00
							Total	$45,588.03

Nombre: SERPROF BIOMED SA DE CV
No. de Contrato: 050GYR040T00224-534-00

PARTIDA	DESTINO	CUCOP	PREI	SAI	DESCRIPCION	CANT.	PRECIO UNITARIO	IMPORTE TOTAL SIN IVA
744	ZARAGOZA	51200168	20620	515.619.1865.00.01	MESA ALTA DE 120 CM SIN RESPALDO Y 8 CAJONES.	21	$7,732.00	$162,372.00
							Subtotal	$162,372.00
							I.V.A.	$25,979.52
							Total	$188,351.52

ANEXOS
DIVISIÓN DE CONTRATOS

ACTA DE FALLO

LICITACIÓN PÚBLICA INTERNACIONAL ELECTRÓNICA BAJO COBERTURA DE TRATADOS DE LIBRE COMERCIO QUE CONTENGA CAPÍTULO DE COMPRAS GUBERNAMENTALES
NÚMERO DE IDENTIFICACIÓN EN COMPRANET: LA-50-GYR-050GYR040-T-2-2024

PROGRAMA "MOBILIARIO MÉDICO Y DE LABORATORIO PARA HOSPITALES PRIORITARIOS"

Nombre: SERPROF BIOMED SA DE CV
No. de Contrato: 050GYR040T00224-535-00

PARTIDA	DESTINO	CUCOP	PREI	SAI	DESCRIPCION	CANT.	PRECIO UNITARIO	IMPORTE TOTAL SIN IVA
745	ZARAGOZA	51200169	20621	515.619.1876.00.01	MESA ALTA DE 120 CM SIN RESPALDO Y PUERTAS ABATIBLES.	5	$5,042.67	$25,213.35
							Subtotal	$25,213.35
							I.V.A.	$4,034.14
							Total	$29,247.49

Nombre: SERPROF BIOMED SA DE CV
No. de Contrato: 050GYR040T00224-536-00

PARTIDA	DESTINO	CUCOP	PREI	SAI	DESCRIPCION	CANT.	PRECIO UNITARIO	IMPORTE TOTAL SIN IVA
746	ZARAGOZA	51200170	20622	515.619.1883.00.01	MESA ALTA DE 120 CM SIN RESPALDO, 2 CAJONES SUPERIORES Y PUERTAS ABATIBLES.	15	$6,292.00	$94,380.00
							Subtotal	$94,380.00
							I.V.A.	$15,100.80
							Total	$109,480.80

Nombre: EDVAG CONCEPTOS COMERCIALES SA DE CV
No. de Contrato: 050GYR040T00224-537-00

PARTIDA	DESTINO	CUCOP	PREI	SAI	DESCRIPCION	CANT.	PRECIO UNITARIO	IMPORTE TOTAL SIN IVA
747	ZARAGOZA	51200244	20627	515.619.1937.00.01	MESA ALTA DE 180 CM SIN RESPALDO, CAJONES CENTRALES Y PUERTAS ABATIBLES LATERALES.	2	$22,230.00	$44,460.00
							Subtotal	$44,460.00
							I.V.A.	$7,113.60
							Total	$51,573.60

Durango 291, Piso 1, Col. Roma Norte, Alcaldía Cuauhtémoc, C. P. 06700, Ciudad de México
Tel. 55 5724 1700, Ext. 14925. www.imss.gob.mx

2024 Felipe Carrillo PUERTO

GOBIERNO DE MÉXICO | IMSS

DIRECCIÓN DE ADMINISTRACIÓN
Unidad de Adquisiciones
Coordinación de Adquisición de Bienes y Contratación de Servicios
Coordinación Técnica de Adquisición de Bienes de Inversión y Activos
División de Equipo y Mobiliario Médico

ACTA DE FALLO

LICITACIÓN PÚBLICA INTERNACIONAL ELECTRÓNICA BAJO COBERTURA DE TRATADOS DE LIBRE COMERCIO QUE CONTENGA CAPÍTULO DE COMPRAS GUBERNAMENTALES
NÚMERO DE IDENTIFICACIÓN EN COMPRANET: LA-50-GYR-050GYR040-T-2-2024

PROGRAMA "MOBILIARIO MÉDICO Y DE LABORATORIO PARA HOSPITALES PRIORITARIOS"

Lo anterior, por las razones expuestas en este fallo y en las evaluaciones que son sustento de la decisión, cuyas proposiciones resultaron solventes ya que cumplen con los requisitos legales, técnicos y económicos establecidos en la convocatoria a la Licitación, y además, al haber obtenido el precio más bajo, por lo que garantizan el cumplimiento de las obligaciones respectivas.

Con fundamento en el artículo 38 de la Ley, el apartado 9 de la convocatoria y conforme se señala de manera fundada y motivada en la evaluación, se declaran **desiertas 30 partidas**, mismas que se enlistan a continuación:

PARTIDA	DESTINO	CUCOP	CLAVE PREI	CLAVE SAI	DESCRIPCIÓN	CANTIDAD
18	BAJA CALIFORNIA	51200176	20031	515.619.1244.00.01	MESA ALTA DE 150 CM CON CUBIERTA DE ACERO INOXIDABLE.	1
25	BAJA CALIFORNIA	51200274	20044	515.825.0128.00.01	SILLA CAMA PARA DONADORES.	4
29	BAJA CALIFORNIA	51200036	20122	513.108.0345.00.01	BANCO GIRATORIO ACOJINADO CON RESPALDO CINCO APOYOS.	4
30	BAJA CALIFORNIA	51200037	20123	513.108.0355.00.01	BANCO GIRATORIO ACOJINADO SIN RESPALDO.	2
51	BAJA CALIFORNIA	53106579	20152	513.500.0072.00.01	INFANTOMETRO PORTATIL DE EXTENSIÓN TELESCOPICA.	1
73	BAJA CALIFORNIA	51200142	20190	513.621.2657.00.01	MESA RIGIDA DE MADERA.	2
93	BAJA CALIFORNIA	51200214	20321	515.619.1417.00.01	MESA BAJA DE 90 CM CON CUBIERTA DE ACERO INOXIDABLE.	2
94	BAJA CALIFORNIA	51200167	20332	515.619.1524.00.01	MESA ALTA DE 120 CM CON RESPALDO.	3
100	BAJA CALIFORNIA	51200275	20589	515.958.0017.00.01	SILLON DE EXTRACCIONES.	7
200	CHIAPAS	51200193	20309	515.250.0035.00.01	CAMPANA DE EXTRACCION PLOMADA.	1
201	CHIAPAS	53106592	20312	515.451.0285.00.01	GABINETE PLOMADO PARA ALMACENAMIENTO DE RADIO ISOTOPOS.	1

Durango 291, Piso 1, Col. Roma Norte, Alcaldía Cuauhtémoc, C. P. 06700, Ciudad de México
Tel. 55 5724 1700, Ext. 14925. www.imss.gob.mx

2024 Felipe Carrillo PUERTO

ACTA DE FALLO

LICITACIÓN PÚBLICA INTERNACIONAL ELECTRÓNICA BAJO COBERTURA DE TRATADOS DE LIBRE COMERCIO QUE CONTENGA CAPÍTULO DE COMPRAS GUBERNAMENTALES
NÚMERO DE IDENTIFICACIÓN EN COMPRANET: LA-50-GYR-050GYR040-T-2-2024

PROGRAMA "MOBILIARIO MÉDICO Y DE LABORATORIO PARA HOSPITALES PRIORITARIOS"

PARTIDA	DESTINO	CUCOP	CLAVE PREI	CLAVE SAI	DESCRIPCIÓN	CANTIDAD
205	CHIAPAS	51200167	20332	515.619.1524.00.01	MESA ALTA DE 120 CM CON RESPALDO.	4
211	CHIAPAS	51200275	20589	515.958.0017.00.01	SILLON DE EXTRACCIONES.	2
244	CHIHUAHUA	51200274	20044	515.825.0128.00.01	SILLA CAMA PARA DONADORES.	4
248	CHIHUAHUA	51200036	20122	513.108.0345.00.01	BANCO GIRATORIO ACOJINADO CON RESPALDO CINCO APOYOS.	5
310	CHIHUAHUA	51200[illegible]	20321	515.619.1417.00.01	MESA BAJA DE 90 CM CON CUBIERTA DE ACERO INOXIDABLE.	3
311	CHIHUAHUA	51200167	20332	515.619.1524.00.01	MESA ALTA DE 120 CM CON RESPALDO.	3
317	CHIHUAHUA	51200275	20589	515.958.0017.00.01	SILLON DE EXTRACCIONES.	7
419	PUEBLA	51200167	20332	515.619.1524.00.01	MESA ALTA DE 120 CM CON RESPALDO.	3
449	SONORA	51200174	20026	515.619.1195.00.01	MESA ALTA DE 150 CM CON CAJONERA LATERAL.	2
459	SONORA	51200274	20044	515.825.0128.00.01	SILLA CAMA PARA DONADORES.	2
463	SONORA	51200036	20122	513.108.0345.00.01	BANCO GIRATORIO ACOJINADO CON RESPALDO CINCO APOYOS.	4
527	SONORA	51200167	20332	515.619.1524.00.01	MESA ALTA DE 120 CM CON RESPALDO.	3
533	SONORA	51200275	20589	515.958.0017.00.01	SILLON DE EXTRACCIONES.	5
560	YUCATAN	51200205	20039	515.619.1322.00.01	MESA BAJA DE 150 CM CON CUBIERTA DE ACERO INOXIDABLE.	1
623	YUCATAN	51200167	20332	515.619.1524.00.01	MESA ALTA DE 120 CM CON RESPALDO.	2

GOBIERNO DE MÉXICO | IMSS

DIRECCIÓN DE ADMINISTRACIÓN
Unidad de Adquisiciones
Coordinación de Adquisición de Bienes y Contratación de Servicios
Coordinación Técnica de Adquisición de Bienes de Inversión y Activos
División de Equipo y Mobiliario Médico

ACTA DE FALLO

LICITACIÓN PÚBLICA INTERNACIONAL ELECTRÓNICA BAJO COBERTURA DE TRATADOS DE LIBRE COMERCIO QUE CONTENGA CAPÍTULO DE COMPRAS GUBERNAMENTALES
NÚMERO DE IDENTIFICACIÓN EN COMPRANET: LA-50-GYR-050GYR040-T-2-2024

PROGRAMA "MOBILIARIO MÉDICO Y DE LABORATORIO PARA HOSPITALES PRIORITARIOS"

PARTIDA	DESTINO	CUCOP	CLAVE PREI	CLAVE SAI	DESCRIPCIÓN	CANTIDAD
639	YUCATAN	51200246	20629	515.619.1959.00.01	MESA ALTA DE 180 CM DE TRABAJO PARA 2 USUARIOS SIN RESPALDO.	6
729	ZARAGOZA	51200193	20309	515.250.0035.00.01	CAMPANA DE EXTRACCION PLOMADA.	1
730	ZARAGOZA	53106592	20312	515.451.0285.00.01	GABINETE PLOMADO PARA ALMACENAMIENTO DE RADIO ISOTOPOS.	1
734	ZARAGOZA	51200167	20332	515.619.1524.00.01	MESA ALTA DE 120 CM CON RESPALDO.	3

Los contratos se adjudican considerando los precios unitarios ofertados por los licitantes en sus propuestas económicas, mismas que para los efectos del presente Fallo se tienen por reproducidas en este apartado como si a la letra se insertaren.

De conformidad con el artículo 37 fracción V de la Ley se informa a los licitantes adjudicados que, con el fin de dar cumplimiento a lo establecido en el artículo 46 de la Ley y demás correlativos, deberán entregar a partir del día hábil siguiente a la adjudicación, en la División de Contratos ubicada en el piso 10 del inmueble de Calle Durango No. 291, Colonia Roma Norte, Demarcación Territorial Cuauhtémoc, Código Postal 06700, Ciudad de México, en un horario de 9:30 a 14:00 horas en copia simple y original o copia certificada para cotejo de los documentos señalados en el Documento Adjunto 3. "Documentación legal solicitada para la elaboración del contrato" de la convocatoria y que se integra a la presente como **ANEXO IV**, para pronta referencia.

En cumplimiento a los artículos 2 fracción II, 45 último párrafo, 56 segundo párrafo de la Ley; 84 segundo párrafo del Reglamento; así como lo establecido en el "Acuerdo por el que se incorpora como un módulo de CompraNet la aplicación denominada Formalización de Instrumentos Jurídicos y se emiten las Disposiciones de carácter general que regulan su funcionamiento", publicado en el DOF el 18 de septiembre de 2020; se solicita que previo a la suscripción del contrato respectivo, los representantes legales de los adjudicados lleven a cabo su registro en el Módulo de Formalización de Instrumentos Jurídicos (MFIJ), para lo cual se pone a su disposición las siguientes direcciones electrónicas:

https://www.gob.mx/compranet/documentos/modulo-de-formalizacion-de-instrumentos-juridicos
https://compranetinfo.hacienda.gob.mx/descargas/Guia_de_registro_de_empresas_V3.pdf

Asimismo, se le informa que el contrato se formalizara en el MFIJ a más tardar el **02 de agosto de 2024 a las 17:00 horas**, plazo que se encuentra comprendido dentro de los quince días naturales posteriores a la

ANEXOS
DIVISIÓN DE CONTRATOS

ACTA DE FALLO

LICITACIÓN PÚBLICA INTERNACIONAL ELECTRÓNICA BAJO COBERTURA DE TRATADOS DE LIBRE COMERCIO QUE CONTENGA CAPÍTULO DE COMPRAS GUBERNAMENTALES
NÚMERO DE IDENTIFICACIÓN EN COMPRANET: LA-50-GYR-050GYR040-T-2-2024

PROGRAMA "MOBILIARIO MÉDICO Y DE LABORATORIO PARA HOSPITALES PRIORITARIOS"

notificación del acto de Fallo, en términos del artículo 46 de la Ley. Si los interesados durante el citado periodo no firman el contrato por causas imputables al mismo, la Convocante se apegará a lo previsto por el artículo en mención.

En cumplimiento al artículo 84 del Reglamento de la Ley y las modificaciones establecidas en el DECRETO por el que se reforman y adicionan diversas disposiciones del Reglamento de la Ley de Adquisiciones, Arrendamientos y Servicios del Sector Público, publicado en el Diario Oficial de la Federación el 1º de junio de 2022, se señalan los datos de los contratos derivados del presente procedimiento, los cuales tienen vigencia a partir del día natural siguiente de la notificación del fallo y hasta el 31 de diciembre de 2024, conforme a lo siguiente:

PARTIDA	NO. CONTRATO	IMPORTE TOTAL SIN IVA	%	GARANTÍA	TIPO DE GARANTÍA
1	050GYR040T00224-001-00	$140,000.00	10	$14,000.00	DIVISIBLE
2	050GYR040T00224-002-00	$2,176.00	10	$217.60	DIVISIBLE
3	050GYR040T00224-003-00	$1,482,000.00	10	$148,200.00	DIVISIBLE
4	050GYR040T00224-004-00	$912,000.00	10	$91,200.00	DIVISIBLE
5	050GYR040T00224-005-00	$81,600.00	10	$8,160.00	DIVISIBLE
6	050GYR040T00224-006-00	$54,120.00	10	$5,412.00	DIVISIBLE
7	050GYR040T00224-007-00	$89,600.00	10	$8,960.00	DIVISIBLE
13	050GYR040T00224-008-00	$63,250.00	10	$6,325.00	DIVISIBLE
14	050GYR040T00224-009-00	$40,146.00	10	$4,014.60	DIVISIBLE
15	050GYR040T00224-010-00	$70,256.00	10	$7,025.60	DIVISIBLE
16	050GYR040T00224-011-00	$28,230.00	10	$2,823.00	DIVISIBLE
17	050GYR040T00224-012-00	$48,000.00	10	$4,800.00	DIVISIBLE
20	050GYR040T00224-013-00	$18,560.00	10	$1,856.00	DIVISIBLE
22	050GYR040T00224-014-00	$16,000.00	10	$1,600.00	DIVISIBLE
24	050GYR040T00224-015-00	$25,088.00	10	$2,508.80	DIVISIBLE
26	050GYR040T00224-016-00	$4,391.00	10	$439.10	DIVISIBLE
27	050GYR040T00224-017-00	$165,330.00	10	$16,533.00	DIVISIBLE
28	050GYR040T00224-018-00	$71,360.00	10	$7,136.00	DIVISIBLE
31	050GYR040T00224-019-00	$118,000.00	10	$11,800.00	DIVISIBLE
32	050GYR040T00224-020-00	$152,507.11	10	$15,250.71	DIVISIBLE
33	050GYR040T00224-021-00	$771.00	10	$77.10	DIVISIBLE
35	050GYR040T00224-022-00	$324,519.91	10	$32,451.98	DIVISIBLE
36	050GYR040T00224-023-00	$49,280.00	10	$4,928.00	DIVISIBLE
37	050GYR040T00224-024-00	$209,612.67	10	$20,961.27	DIVISIBLE
38	050GYR040T00224-025-00	$8,000.00	10	$800.00	DIVISIBLE
39	050GYR040T00224-026-00	$19,733.32	10	$1,973.33	DIVISIBLE
40	050GYR040T00224-027-00	$103,599.93	10	$10,359.99	DIVISIBLE
41	050GYR040T00224-028-00	$24,704.00	10	$2,470.40	DIVISIBLE
42	050GYR040T00224-029-00	$115,733.38	10	$11,573.34	DIVISIBLE
43	050GYR040T00224-030-00	$38,190.00	10	$3,819.00	DIVISIBLE
44	050GYR040T00224-031-00	$612.00	10	$61.20	DIVISIBLE

GOBIERNO DE MÉXICO | IMSS

DIRECCIÓN DE ADMINISTRACIÓN
Unidad de Adquisiciones
Coordinación de Adquisición de Bienes y Contratación de Servicios
Coordinación Técnica de Adquisición de Bienes de Inversión y Activos
División de Equipo y Mobiliario Médico

ACTA DE FALLO

LICITACIÓN PÚBLICA INTERNACIONAL ELECTRÓNICA BAJO COBERTURA DE TRATADOS DE LIBRE COMERCIO QUE CONTENGA CAPÍTULO DE COMPRAS GUBERNAMENTALES
NÚMERO DE IDENTIFICACIÓN EN COMPRANET: LA-50-GYR-050GYR040-T-2-2024

PROGRAMA "MOBILIARIO MÉDICO Y DE LABORATORIO PARA HOSPITALES PRIORITARIOS"

PARTIDA	NO. CONTRATO	IMPORTE TOTAL SIN IVA	%	GARANTÍA	TIPO DE GARANTÍA
45	050GYR040T00224-032-00	$241,326.00	10	$24,132.60	DIVISIBLE
46	050GYR040T00224-033-00	$22,400.00	10	$2,240.00	DIVISIBLE
47	050GYR040T00224-034-00	$311,825.70	10	$31,182.57	DIVISIBLE
48	050GYR040T00224-035-00	$427,420.00	10	$42,742.00	DIVISIBLE
49	050GYR040T00224-036-00	$543,605.76	10	$54,360.58	DIVISIBLE
50	050GYR040T00224-037-00	$89,551.28	10	$8,955.13	DIVISIBLE
52	050GYR040T00224-038-00	$170,133.26	10	$17,013.33	DIVISIBLE
53	050GYR040T00224-039-00	$179,200.00	10	$17,920.00	DIVISIBLE
54	050GYR040T00224-040-00	$12,133.31	10	$1,213.33	DIVISIBLE
64	050GYR040T00224-041-00	$67,466.63	10	$6,746.66	DIVISIBLE
66	050GYR040T00224-042-00	$50,000.00	10	$5,000.00	DIVISIBLE
67	050GYR040T00224-043-00	$257,400.00	10	$25,740.00	DIVISIBLE
68	050GYR040T00224-044-00	$18,600.00	10	$1,860.00	DIVISIBLE
69	050GYR040T00224-045-00	$47,199.96	10	$4,720.00	DIVISIBLE
70	050GYR040T00224-046-00	$29,479.98	10	$2,948.00	DIVISIBLE
71	050GYR040T00224-047-00	$285,441.73	10	$28,544.17	DIVISIBLE
72	050GYR040T00224-048-00	$313,867.38	10	$31,386.74	DIVISIBLE
74	050GYR040T00224-049-00	$98,560.08	10	$9,856.01	DIVISIBLE
75	050GYR040T00224-050-00	$19,431.60	10	$1,943.16	DIVISIBLE
76	050GYR040T00224-051-00	$6,000.00	10	$600.00	DIVISIBLE
77	050GYR040T00224-052-00	$229,908.00	10	$22,990.80	DIVISIBLE
78	050GYR040T00224-053-00	$1,013.30	10	$101.33	DIVISIBLE
79	050GYR040T00224-054-00	$15,960.42	10	$1,596.04	DIVISIBLE
80	050GYR040T00224-055-00	$147,600.00	10	$14,760.00	DIVISIBLE
81	050GYR040T00224-056-00	$18,800.00	10	$1,880.00	DIVISIBLE
82	050GYR040T00224-057-00	$894.00	10	$89.40	DIVISIBLE
83	050GYR040T00224-058-00	$963.60	10	$96.36	DIVISIBLE
84	050GYR040T00224-059-00	$9,973.26	10	$997.33	DIVISIBLE
85	050GYR040T00224-060-00	$112,640.00	10	$11,264.00	DIVISIBLE
86	050GYR040T00224-061-00	$168,960.00	10	$16,896.00	DIVISIBLE
87	050GYR040T00224-062-00	$56,467.18	10	$5,646.72	DIVISIBLE
88	050GYR040T00224-063-00	$117,537.03	10	$11,753.70	DIVISIBLE
89	050GYR040T00224-064-00	$246,999.81	10	$24,699.98	DIVISIBLE
90	050GYR040T00224-065-00	$37,760.00	10	$3,776.00	DIVISIBLE
95	050GYR040T00224-066-00	$4,569,600.00	10	$456,960.00	DIVISIBLE
96	050GYR040T00224-067-00	$665,599.68	10	$66,559.97	DIVISIBLE
101	050GYR040T00224-068-00	$86,400.00	10	$8,640.00	DIVISIBLE
102	050GYR040T00224-069-00	$152,520.00	10	$15,252.00	DIVISIBLE
103	050GYR040T00224-070-00	$39,300.03	10	$3,930.00	DIVISIBLE
104	050GYR040T00224-071-00	$100,516.00	10	$10,051.60	DIVISIBLE
105	050GYR040T00224-072-00	$20,170.68	10	$2,017.07	DIVISIBLE
106	050GYR040T00224-073-00	$31,460.00	10	$3,146.00	DIVISIBLE
107	050GYR040T00224-074-00	$39,520.00	10	$3,952.00	DIVISIBLE
109	050GYR040T00224-075-00	$84,000.00	10	$8,400.00	DIVISIBLE
110	050GYR040T00224-076-00	$1,700.00	10	$170.00	DIVISIBLE

ACTA DE FALLO

LICITACIÓN PÚBLICA INTERNACIONAL ELECTRÓNICA BAJO COBERTURA DE TRATADOS DE LIBRE COMERCIO QUE CONTENGA CAPÍTULO DE COMPRAS GUBERNAMENTALES
NÚMERO DE IDENTIFICACIÓN EN COMPRANET: LA-50-GYR-050GYR040-T-2-2024

PROGRAMA "MOBILIARIO MÉDICO Y DE LABORATORIO PARA HOSPITALES PRIORITARIOS"

PARTIDA	NO. CONTRATO	IMPORTE TOTAL SIN IVA	%	GARANTÍA	TIPO DE GARANTÍA
111	050GYR040T00224-077-00	$1,165,538.00	10	$116,553.80	DIVISIBLE
112	050GYR040T00224-078-00	$714,362.00	10	$71,436.20	DIVISIBLE
113	050GYR040T00224-079-00	$12,398.00	10	$1,239.80	DIVISIBLE
114	050GYR040T00224-080-00	$54,120.00	10	$5,412.00	DIVISIBLE
115	050GYR040T00224-081-00	$70,000.00	10	$7,000.00	DIVISIBLE
116	050GYR040T00224-082-00	$33,000.00	10	$3,300.00	DIVISIBLE
122	050GYR040T00224-083-00	$52,250.00	10	$5,225.00	DIVISIBLE
123	050GYR040T00224-084-00	$16,996.00	10	$1,699.60	DIVISIBLE
124	050GYR040T00224-085-00	$15,804.00	10	$1,580.40	DIVISIBLE
125	050GYR040T00224-086-00	$55,592.00	10	$5,559.20	DIVISIBLE
126	050GYR040T00224-087-00	$37,640.00	10	$3,764.00	DIVISIBLE
127	050GYR040T00224-088-00	$47,200.00	10	$4,720.00	DIVISIBLE
128	050GYR040T00224-089-00	$13,888.00	10	$1,388.80	DIVISIBLE
130	050GYR040T00224-090-00	$14,500.00	10	$1,450.00	DIVISIBLE
132	050GYR040T00224-091-00	$12,500.00	10	$1,250.00	DIVISIBLE
134	050GYR040T00224-092-00	$6,504.00	10	$650.40	DIVISIBLE
135	050GYR040T00224-093-00	$33,992.00	10	$3,399.20	DIVISIBLE
136	050GYR040T00224-094-00	$2,668.00	10	$266.80	DIVISIBLE
137	050GYR040T00224-095-00	$130,260.00	10	$13,026.00	DIVISIBLE
138	050GYR040T00224-096-00	$80,280.00	10	$8,028.00	DIVISIBLE
139	050GYR040T00224-097-00	$1,339.44	10	$133.94	DIVISIBLE
140	050GYR040T00224-098-00	$183,467.20	10	$18,346.72	DIVISIBLE
141	050GYR040T00224-099-00	$675.00	10	$67.50	DIVISIBLE
143	050GYR040T00224-100-00	$364,373.12	10	$36,437.31	DIVISIBLE
144	050GYR040T00224-101-00	$11,000.00	10	$1,100.00	DIVISIBLE
145	050GYR040T00224-102-00	$196,606.00	10	$19,660.60	DIVISIBLE
146	050GYR040T00224-103-00	$3,000.00	10	$300.00	DIVISIBLE
147	050GYR040T00224-104-00	$24,666.65	10	$2,466.67	DIVISIBLE
148	050GYR040T00224-105-00	$49,333.30	10	$4,933.33	DIVISIBLE
149	050GYR040T00224-106-00	$19,116.00	10	$1,911.60	DIVISIBLE
150	050GYR040T00224-107-00	$74,400.03	10	$7,440.00	DIVISIBLE
151	050GYR040T00224-108-00	$39,072.00	10	$3,907.20	DIVISIBLE
152	050GYR040T00224-109-00	$1,725.00	10	$172.50	DIVISIBLE
153	050GYR040T00224-110-00	$197,664.00	10	$19,766.40	DIVISIBLE
154	050GYR040T00224-111-00	$17,600.00	10	$1,760.00	DIVISIBLE
155	050GYR040T00224-112-00	$253,044.90	10	$25,304.49	DIVISIBLE
156	050GYR040T00224-113-00	$298,520.00	10	$29,852.00	DIVISIBLE
157	050GYR040T00224-114-00	$533,857.94	10	$53,385.79	DIVISIBLE
158	050GYR040T00224-115-00	$92,669.25	10	$9,266.93	DIVISIBLE
159	050GYR040T00224-116-00	$193,333.25	10	$19,333.33	DIVISIBLE
160	050GYR040T00224-117-00	$131,250.00	10	$13,125.00	DIVISIBLE
161	050GYR040T00224-118-00	$8,634.00	10	$863.40	DIVISIBLE
170	050GYR040T00224-119-00	$55,199.97	10	$5,520.00	DIVISIBLE
172	050GYR040T00224-120-00	$46,000.00	10	$4,600.00	DIVISIBLE
173	050GYR040T00224-121-00	$219,780.00	10	$21,978.00	DIVISIBLE

GOBIERNO DE MÉXICO | IMSS

DIRECCIÓN DE ADMINISTRACIÓN
Unidad de Adquisiciones
Coordinación de Adquisición de Bienes y Contratación de Servicios
Coordinación Técnica de Adquisición de Bienes de Inversión y Activos
División de Equipo y Mobiliario Médico

ACTA DE FALLO

LICITACIÓN PÚBLICA INTERNACIONAL ELECTRÓNICA BAJO COBERTURA DE TRATADOS DE LIBRE COMERCIO QUE CONTENGA CAPÍTULO DE COMPRAS GUBERNAMENTALES
NÚMERO DE IDENTIFICACIÓN EN COMPRANET: LA-50-GYR-050GYR040-T-2-2024

PROGRAMA "MOBILIARIO MÉDICO Y DE LABORATORIO PARA HOSPITALES PRIORITARIOS"

PARTIDA	NO. CONTRATO	IMPORTE TOTAL SIN IVA	%	GARANTÍA	TIPO DE GARANTÍA
174	050GYR040T00224-122-00	$18,000.00	10	$1,800.00	DIVISIBLE
175	050GYR040T00224-123-00	$35,399.97	10	$3,540.00	DIVISIBLE
176	050GYR040T00224-124-00	$19,653.32	10	$1,965.33	DIVISIBLE
177	050GYR040T00224-125-00	$326,219.12	10	$32,621.91	DIVISIBLE
178	050GYR040T00224-126-00	$17,600.04	10	$1,760.00	DIVISIBLE
179	050GYR040T00224-127-00	$41,250.00	10	$4,125.00	DIVISIBLE
180	050GYR040T00224-128-00	$98,560.08	10	$9,856.01	DIVISIBLE
181	050GYR040T00224-129-00	$27,204.24	10	$2,720.42	DIVISIBLE
182	050GYR040T00224-130-00	$5,000.00	10	$500.00	DIVISIBLE
183	050GYR040T00224-131-00	$173,740.00	10	$17,374.00	DIVISIBLE
184	050GYR040T00224-132-00	$1,215.96	10	$121.60	DIVISIBLE
185	050GYR040T00224-133-00	$13,173.68	10	$1,317.37	DIVISIBLE
186	050GYR040T00224-134-00	$241,200.00	10	$24,120.00	DIVISIBLE
187	050GYR040T00224-135-00	$1,200.00	10	$120.00	DIVISIBLE
188	050GYR040T00224-136-00	$726.00	10	$72.60	DIVISIBLE
189	050GYR040T00224-137-00	$879.60	10	$87.96	DIVISIBLE
190	050GYR040T00224-138-00	$4,986.63	10	$498.66	DIVISIBLE
191	050GYR040T00224-139-00	$69,972.00	10	$6,997.20	DIVISIBLE
192	050GYR040T00224-140-00	$99,000.00	10	$9,900.00	DIVISIBLE
193	050GYR040T00224-141-00	$48,816.00	10	$4,881.60	DIVISIBLE
194	050GYR040T00224-142-00	$71,849.86	10	$7,185.00	DIVISIBLE
195	050GYR040T00224-143-00	$121,333.24	10	$12,133.32	DIVISIBLE
196	050GYR040T00224-144-00	$18,750.00	10	$1,875.00	DIVISIBLE
198	050GYR040T00224-145-00	$5,698.00	10	$569.80	DIVISIBLE
199	050GYR040T00224-146-00	$29,500.00	10	$2,950.00	DIVISIBLE
204	050GYR040T00224-147-00	$18,596.00	10	$1,859.60	DIVISIBLE
206	050GYR040T00224-148-00	$3,290,000.00	10	$329,000.00	DIVISIBLE
207	050GYR040T00224-149-00	$506,133.09	10	$50,613.31	DIVISIBLE
212	050GYR040T00224-150-00	$67,500.00	10	$6,750.00	DIVISIBLE
213	050GYR040T00224-151-00	$81,840.00	10	$8,184.00	DIVISIBLE
214	050GYR040T00224-152-00	$39,300.03	10	$3,930.00	DIVISIBLE
215	050GYR040T00224-153-00	$92,784.00	10	$9,278.40	DIVISIBLE
216	050GYR040T00224-154-00	$20,170.68	10	$2,017.07	DIVISIBLE
217	050GYR040T00224-155-00	$31,460.00	10	$3,146.00	DIVISIBLE
218	050GYR040T00224-156-00	$45,978.00	10	$4,597.80	DIVISIBLE
220	050GYR040T00224-157-00	$140,000.00	10	$14,000.00	DIVISIBLE
221	050GYR040T00224-158-00	$1,904.00	10	$190.40	DIVISIBLE
222	050GYR040T00224-159-00	$1,240,734.00	10	$124,073.40	DIVISIBLE
223	050GYR040T00224-160-00	$751,960.00	10	$75,196.00	DIVISIBLE
224	050GYR040T00224-161-00	$71,400.00	10	$7,140.00	DIVISIBLE
225	050GYR040T00224-162-00	$67,650.00	10	$6,765.00	DIVISIBLE
226	050GYR040T00224-163-00	$68,600.00	10	$6,860.00	DIVISIBLE
233	050GYR040T00224-164-00	$63,840.00	10	$6,384.00	DIVISIBLE
234	050GYR040T00224-165-00	$26,764.00	10	$2,676.40	DIVISIBLE
235	050GYR040T00224-166-00	$20,400.00	10	$2,040.00	DIVISIBLE

Durango 291, Piso 11, Col. Roma Norte, Alcaldía Cuauhtémoc, C. P. 06700, Ciudad de México
Tel. 55 5726 1700, Ext. 14025 www.imss.gob.mx

2024 Felipe Carrillo PUERTO

ANEXOS
DIVISIÓN DE CONTRATOS

ACTA DE FALLO

LICITACIÓN PÚBLICA INTERNACIONAL ELECTRÓNICA BAJO COBERTURA DE TRATADOS DE LIBRE COMERCIO QUE CONTENGA CAPÍTULO DE COMPRAS GUBERNAMENTALES
NÚMERO DE IDENTIFICACIÓN EN COMPRANET: LA-50-GYR-050GYR040-T-2-2024

PROGRAMA "MOBILIARIO MÉDICO Y DE LABORATORIO PARA HOSPITALES PRIORITARIOS"

PARTIDA	NO. CONTRATO	IMPORTE TOTAL SIN IVA	%	GARANTÍA	TIPO DE GARANTÍA
236	050GYR040T00224-167-00	$45,000.00	10	$4,500.00	DIVISIBLE
237	050GYR040T00224-168-00	$16,800.00	10	$1,680.00	DIVISIBLE
239	050GYR040T00224-169-00	$16,240.00	10	$1,624.00	DIVISIBLE
241	050GYR040T00224-170-00	$14,000.00	10	$1,400.00	DIVISIBLE
243	050GYR040T00224-171-00	$21,952.00	10	$2,195.20	DIVISIBLE
245	050GYR040T00224-172-00	$4,391.00	10	$439.10	DIVISIBLE
246	050GYR040T00224-173-00	$192,050.00	10	$19,205.00	DIVISIBLE
247	050GYR040T00224-174-00	$80,280.00	10	$8,028.00	DIVISIBLE
249	050GYR040T00224-175-00	$64,560.54	10	$6,456.05	DIVISIBLE
250	050GYR040T00224-176-00	$277,494.14	10	$27,749.41	DIVISIBLE
251	050GYR040T00224-177-00	$678.00	10	$67.80	DIVISIBLE
253	050GYR040T00224-178-00	$364,373.12	10	$36,437.31	DIVISIBLE
254	050GYR040T00224-179-00	$36,960.00	10	$3,696.00	DIVISIBLE
255	050GYR040T00224-180-00	$316,288.00	10	$31,628.80	DIVISIBLE
256	050GYR040T00224-181-00	$7,000.00	10	$700.00	DIVISIBLE
257	050GYR040T00224-182-00	$24,666.65	10	$2,466.67	DIVISIBLE
258	050GYR040T00224-183-00	$118,399.92	10	$11,839.99	DIVISIBLE
259	050GYR040T00224-184-00	$64,848.00	10	$6,484.80	DIVISIBLE
260	050GYR040T00224-185-00	$132,266.72	10	$13,226.67	DIVISIBLE
261	050GYR040T00224-186-00	$33,984.00	10	$3,398.40	DIVISIBLE
262	050GYR040T00224-187-00	$573.00	10	$57.30	DIVISIBLE
263	050GYR040T00224-188-00	$277,503.00	10	$27,750.30	DIVISIBLE
264	050GYR040T00224-189-00	$30,400.00	10	$3,040.00	DIVISIBLE
265	050GYR040T00224-190-00	$308,361.60	10	$30,836.16	DIVISIBLE
266	050GYR040T00224-191-00	$474,300.00	10	$47,430.00	DIVISIBLE
267	050GYR040T00224-192-00	$562,181.16	10	$56,218.12	DIVISIBLE
268	050GYR040T00224-193-00	$87,437.56	10	$8,743.76	DIVISIBLE
269	050GYR040T00224-194-00	$162,399.93	10	$16,239.99	DIVISIBLE
270	050GYR040T00224-195-00	$156,800.00	10	$15,680.00	DIVISIBLE
271	050GYR040T00224-196-00	$11,662.00	10	$1,166.20	DIVISIBLE
280	050GYR040T00224-197-00	$91,999.95	10	$9,200.00	DIVISIBLE
281	050GYR040T00224-198-00	$48,000.00	10	$4,800.00	DIVISIBLE
283	050GYR040T00224-199-00	$316,800.00	10	$31,680.00	DIVISIBLE
284	050GYR040T00224-200-00	$18,000.00	10	$1,800.00	DIVISIBLE
285	050GYR040T00224-201-00	$58,999.95	10	$5,900.00	DIVISIBLE
286	050GYR040T00224-202-00	$29,479.98	10	$2,948.00	DIVISIBLE
287	050GYR040T00224-203-00	$304,631.09	10	$30,463.11	DIVISIBLE
288	050GYR040T00224-204-00	$401,867.58	10	$40,186.76	DIVISIBLE
289	050GYR040T00224-205-00	$46,200.00	10	$4,620.00	DIVISIBLE
290	050GYR040T00224-206-00	$119,093.43	10	$11,909.34	DIVISIBLE
291	050GYR040T00224-207-00	$14,500.00	10	$1,450.00	DIVISIBLE
292	050GYR040T00224-208-00	$5,600.00	10	$560.00	DIVISIBLE
293	050GYR040T00224-209-00	$282,268.00	10	$28,226.80	DIVISIBLE
294	050GYR040T00224-210-00	$1,418.62	10	$141.86	DIVISIBLE
295	050GYR040T00224-211-00	$19,253.84	10	$1,925.38	DIVISIBLE

Durango 291, Piso 11, Col. Roma Norte, Alcaldía Cuauhtémoc, C. P. 06700, Ciudad de México.
Tel. 55 5726 1700, Ext. 14925. www.imss.gob.mx

2024 Felipe Carrillo PUERTO

GOBIERNO DE MÉXICO | IMSS

DIRECCIÓN DE ADMINISTRACIÓN
Unidad de Adquisiciones
Coordinación de Adquisición de Bienes y Contratación de Servicios
Coordinación Técnica de Adquisición de Bienes de Inversión y Activos
División de Equipo y Mobiliario Médico

ACTA DE FALLO

LICITACIÓN PÚBLICA INTERNACIONAL ELECTRÓNICA BAJO COBERTURA DE TRATADOS DE LIBRE COMERCIO QUE CONTENGA CAPÍTULO DE COMPRAS GUBERNAMENTALES
NÚMERO DE IDENTIFICACIÓN EN COMPRANET: LA-50-GYR-050GYR040-T-2-2024

PROGRAMA "MOBILIARIO MÉDICO Y DE LABORATORIO PARA HOSPITALES PRIORITARIOS"

PARTIDA	NO. CONTRATO	IMPORTE TOTAL SIN IVA	%	GARANTÍA	TIPO DE GARANTÍA
296	050GYR040T00224-212-00	$104,400.00	10	$10,440.00	DIVISIBLE
297	050GYR040T00224-213-00	$23,200.00	10	$2,320.00	DIVISIBLE
298	050GYR040T00224-214-00	$738.00	10	$73.80	DIVISIBLE
299	050GYR040T00224-215-00	$885.60	10	$88.56	DIVISIBLE
300	050GYR040T00224-216-00	$12,239.91	10	$1,223.99	DIVISIBLE
301	050GYR040T00224-217-00	$104,720.00	10	$10,472.00	DIVISIBLE
302	050GYR040T00224-218-00	$147,840.00	10	$14,784.00	DIVISIBLE
303	050GYR040T00224-219-00	$68,058.00	10	$6,805.80	DIVISIBLE
304	050GYR040T00224-220-00	$148,528.14	10	$14,852.81	DIVISIBLE
305	050GYR040T00224-221-00	$225,333.16	10	$22,533.32	DIVISIBLE
307	050GYR040T00224-222-00	$49,560.00	10	$4,956.00	DIVISIBLE
312	050GYR040T00224-223-00	$4,664,800.00	10	$466,480.00	DIVISIBLE
313	050GYR040T00224-224-00	$859,732.92	10	$85,973.29	DIVISIBLE
318	050GYR040T00224-225-00	$75,600.00	10	$7,560.00	DIVISIBLE
319	050GYR040T00224-226-00	$171,120.00	10	$17,112.00	DIVISIBLE
320	050GYR040T00224-227-00	$39,300.03	10	$3,930.00	DIVISIBLE
321	050GYR040T00224-228-00	$139,176.00	10	$13,917.60	DIVISIBLE
322	050GYR040T00224-229-00	$25,213.35	10	$2,521.34	DIVISIBLE
323	050GYR040T00224-230-00	$31,460.00	10	$3,146.00	DIVISIBLE
324	050GYR040T00224-231-00	$34,580.00	10	$3,458.00	DIVISIBLE
327	050GYR040T00224-232-00	$63,992.00	10	$6,399.20	DIVISIBLE
328	050GYR040T00224-233-00	$112,000.00	10	$11,200.00	DIVISIBLE
329	050GYR040T00224-234-00	$1,292.00	10	$129.20	DIVISIBLE
330	050GYR040T00224-235-00	$718,200.00	10	$71,820.00	DIVISIBLE
331	050GYR040T00224-236-00	$410,400.00	10	$41,040.00	DIVISIBLE
332	050GYR040T00224-237-00	$48,450.00	10	$4,845.00	DIVISIBLE
333	050GYR040T00224-238-00	$67,650.00	10	$6,765.00	DIVISIBLE
334	050GYR040T00224-239-00	$53,200.00	10	$5,320.00	DIVISIBLE
341	050GYR040T00224-240-00	$39,710.00	10	$3,971.00	DIVISIBLE
342	050GYR040T00224-241-00	$16,996.00	10	$1,699.60	DIVISIBLE
343	050GYR040T00224-242-00	$42,144.00	10	$4,214.40	DIVISIBLE
344	050GYR040T00224-243-00	$18,900.00	10	$1,890.00	DIVISIBLE
345	050GYR040T00224-244-00	$28,000.00	10	$2,800.00	DIVISIBLE
346	050GYR040T00224-245-00	$11,400.00	10	$1,140.00	DIVISIBLE
348	050GYR040T00224-246-00	$11,020.00	10	$1,102.00	DIVISIBLE
350	050GYR040T00224-247-00	$9,500.00	10	$950.00	DIVISIBLE
352	050GYR040T00224-248-00	$14,896.00	10	$1,489.60	DIVISIBLE
353	050GYR040T00224-249-00	$33,992.00	10	$3,399.20	DIVISIBLE
354	050GYR040T00224-250-00	$2,668.00	10	$266.80	DIVISIBLE
355	050GYR040T00224-251-00	$150,300.00	10	$15,030.00	DIVISIBLE
356	050GYR040T00224-252-00	$75,820.00	10	$7,582.00	DIVISIBLE
357	050GYR040T00224-253-00	$15,472.00	10	$1,547.20	DIVISIBLE
358	050GYR040T00224-254-00	$1,278.00	10	$127.80	DIVISIBLE
359	050GYR040T00224-255-00	$44,136.72	10	$4,413.67	DIVISIBLE
360	050GYR040T00224-256-00	$129,573.71	10	$12,957.37	DIVISIBLE

Durango 291, Piso 11, Col. Roma Norte, Alcaldía Cuauhtémoc, C. P. 06700, Ciudad de México.
Tel. 55 5726 1700, Ext. 14925. www.imss.gob.mx

2024 Felipe Carrillo PUERTO

ACTA DE FALLO

LICITACIÓN PÚBLICA INTERNACIONAL ELECTRÓNICA BAJO COBERTURA DE TRATADOS DE LIBRE COMERCIO QUE CONTENGA CAPÍTULO DE COMPRAS GUBERNAMENTALES
NÚMERO DE IDENTIFICACIÓN EN COMPRANET: LA-50-GYR-050GYR040-T-2-2024

PROGRAMA "MOBILIARIO MÉDICO Y DE LABORATORIO PARA HOSPITALES PRIORITARIOS"

PARTIDA	NO. CONTRATO	IMPORTE TOTAL SIN IVA	%	GARANTÍA	TIPO DE GARANTÍA
361	050GYR040T00224-257-00	$639.00	10	$63.90	DIVISIBLE
363	050GYR040T00224-258-00	$267,586.51	10	$26,758.65	DIVISIBLE
364	050GYR040T00224-259-00	$20,900.00	10	$2,090.00	DIVISIBLE
365	050GYR040T00224-260-00	$198,328.00	10	$18,832.80	DIVISIBLE
366	050GYR040T00224-261-00	$19,733.32	10	$1,973.33	DIVISIBLE
367	050GYR040T00224-262-00	$78,933.25	10	$7,893.33	DIVISIBLE
368	050GYR040T00224-263-00	$14,668.00	10	$1,466.80	DIVISIBLE
369	050GYR040T00224-264-00	$107,466.71	10	$10,746.67	DIVISIBLE
370	050GYR040T00224-265-00	$32,964.00	10	$3,296.40	DIVISIBLE
371	050GYR040T00224-266-00	$534.00	10	$53.40	DIVISIBLE
372	050GYR040T00224-267-00	$213,840.00	10	$21,384.00	DIVISIBLE
373	050GYR040T00224-268-00	$28,800.00	10	$2,880.00	DIVISIBLE
374	050GYR040T00224-269-00	$235,227.60	10	$23,522.76	DIVISIBLE
375	050GYR040T00224-270-00	$298,584.00	10	$29,858.40	DIVISIBLE
376	050GYR040T00224-271-00	$512,074.56	10	$51,207.46	DIVISIBLE
377	050GYR040T00224-272-00	$84,952.98	10	$8,495.30	DIVISIBLE
378	050GYR040T00224-273-00	$170,133.26	10	$17,013.33	DIVISIBLE
379	050GYR040T00224-274-00	$99,750.00	10	$9,975.00	DIVISIBLE
380	050GYR040T00224-275-00	$7,913.50	10	$791.35	DIVISIBLE
389	050GYR040T00224-276-00	$55,199.97	10	$5,520.00	DIVISIBLE
390	050GYR040T00224-277-00	$44,000.00	10	$4,400.00	DIVISIBLE
392	050GYR040T00224-278-00	$203,940.00	10	$20,394.00	DIVISIBLE
393	050GYR040T00224-279-00	$28,800.00	10	$2,880.00	DIVISIBLE
394	050GYR040T00224-280-00	$39,333.30	10	$3,933.33	DIVISIBLE
395	050GYR040T00224-281-00	$29,479.98	10	$2,948.00	DIVISIBLE
396	050GYR040T00224-282-00	$244,664.34	10	$24,466.43	DIVISIBLE
397	050GYR040T00224-283-00	$255,200.58	10	$25,520.06	DIVISIBLE
398	050GYR040T00224-284-00	$41,800.00	10	$4,180.00	DIVISIBLE
399	050GYR040T00224-285-00	$82,133.40	10	$8,213.34	DIVISIBLE
400	050GYR040T00224-286-00	$22,400.00	10	$2,240.00	DIVISIBLE
401	050GYR040T00224-287-00	$3,800.00	10	$380.00	DIVISIBLE
402	050GYR040T00224-288-00	$190,400.00	10	$19,040.00	DIVISIBLE
403	050GYR040T00224-289-00	$1,154.40	10	$115.44	DIVISIBLE
404	050GYR040T00224-290-00	$7,286.25	10	$728.63	DIVISIBLE
405	050GYR040T00224-291-00	$248,400.00	10	$24,840.00	DIVISIBLE
406	050GYR040T00224-292-00	$11,583.00	10	$1,158.30	DIVISIBLE
407	050GYR040T00224-293-00	$582.00	10	$58.20	DIVISIBLE
408	050GYR040T00224-294-00	$1,615.20	10	$161.52	DIVISIBLE
409	050GYR040T00224-295-00	$8,159.94	10	$815.99	DIVISIBLE
410	050GYR040T00224-296-00	$66,880.00	10	$6,688.00	DIVISIBLE
411	050GYR040T00224-297-00	$100,320.00	10	$10,032.00	DIVISIBLE
412	050GYR040T00224-298-00	$44,844.00	10	$4,484.40	DIVISIBLE
413	050GYR040T00224-299-00	$66,937.86	10	$6,693.79	DIVISIBLE
414	050GYR040T00224-300-00	$147,333.22	10	$14,733.32	DIVISIBLE
415	050GYR040T00224-301-00	$22,420.00	10	$2,242.00	DIVISIBLE

Durango 291, Piso 1, Col. Roma Norte, Alcaldía Cuauhtémoc, C. P. 06700, Ciudad de México
Tel. 55 5726-7300, Ext. 14933 www.imss.gob.mx

2024 Felipe Carrillo PUERTO

GOBIERNO DE MÉXICO | IMSS

DIRECCIÓN DE ADMINISTRACIÓN
Unidad de Adquisiciones
Coordinación de Adquisición de Bienes y Contratación de Servicios
Coordinación Técnica de Adquisición de Bienes de Inversión y Activos
División de Equipo y Mobiliario Médico

ACTA DE FALLO

LICITACIÓN PÚBLICA INTERNACIONAL ELECTRÓNICA BAJO COBERTURA DE TRATADOS DE LIBRE COMERCIO QUE CONTENGA CAPÍTULO DE COMPRAS GUBERNAMENTALES
NÚMERO DE IDENTIFICACIÓN EN COMPRANET: LA-50-GYR-050GYR040-T-2-2024

PROGRAMA "MOBILIARIO MÉDICO Y DE LABORATORIO PARA HOSPITALES PRIORITARIOS"

PARTIDA	NO. CONTRATO	IMPORTE TOTAL SIN IVA	%	GARANTÍA	TIPO DE GARANTÍA
418	050GYR040T00224-302-00	$15,200.00	10	$1,520.00	DIVISIBLE
420	050GYR040T00224-303-00	$2,181,200.00	10	$218,120.00	DIVISIBLE
421	050GYR040T00224-304-00	$618,450.00	10	$61,845.00	DIVISIBLE
425	050GYR040T00224-305-00	$139,650.00	10	$13,965.00	DIVISIBLE
426	050GYR040T00224-306-00	$51,300.00	10	$5,130.00	DIVISIBLE
427	050GYR040T00224-307-00	$137,640.00	10	$13,764.00	DIVISIBLE
428	050GYR040T00224-308-00	$30,566.69	10	$3,056.67	DIVISIBLE
429	050GYR040T00224-309-00	$108,248.00	10	$10,824.80	DIVISIBLE
430	050GYR040T00224-310-00	$25,213.35	10	$2,521.34	DIVISIBLE
431	050GYR040T00224-311-00	$31,460.00	10	$3,146.00	DIVISIBLE
432	050GYR040T00224-312-00	$22,989.00	10	$2,298.90	DIVISIBLE
435	050GYR040T00224-313-00	$84,000.00	10	$8,400.00	DIVISIBLE
436	050GYR040T00224-314-00	$1,700.00	10	$170.00	DIVISIBLE
437	050GYR040T00224-315-00	$720,000.00	10	$72,000.00	DIVISIBLE
438	050GYR040T00224-316-00	$405,000.00	10	$40,500.00	DIVISIBLE
439	050GYR040T00224-317-00	$12,750.00	10	$1,275.00	DIVISIBLE
440	050GYR040T00224-318-00	$54,120.00	10	$5,412.00	DIVISIBLE
441	050GYR040T00224-319-00	$70,000.00	10	$7,000.00	DIVISIBLE
446	050GYR040T00224-320-00	$47,500.00	10	$4,750.00	DIVISIBLE
447	050GYR040T00224-321-00	$24,500.00	10	$2,450.00	DIVISIBLE
448	050GYR040T00224-322-00	$51,000.00	10	$5,100.00	DIVISIBLE
450	050GYR040T00224-323-00	$28,400.00	10	$2,840.00	DIVISIBLE
451	050GYR040T00224-324-00	$40,000.00	10	$4,000.00	DIVISIBLE
452	050GYR040T00224-325-00	$15,000.00	10	$1,500.00	DIVISIBLE
454	050GYR040T00224-326-00	$14,500.00	10	$1,450.00	DIVISIBLE
456	050GYR040T00224-327-00	$12,500.00	10	$1,250.00	DIVISIBLE
458	050GYR040T00224-328-00	$14,700.00	10	$1,470.00	DIVISIBLE
460	050GYR040T00224-329-00	$4391.00	10	$439.10	DIVISIBLE
461	050GYR040T00224-330-00	$131,930.00	10	$13,193.00	DIVISIBLE
462	050GYR040T00224-331-00	$71,360.00	10	$7,136.00	DIVISIBLE
464	050GYR040T00224-332-00	$4,500.00	10	$450.00	DIVISIBLE
465	050GYR040T00224-333-00	$39,511.80	10	$3,951.18	DIVISIBLE
466	050GYR040T00224-334-00	$98,613.62	10	$9,861.36	DIVISIBLE
467	050GYR040T00224-335-00	$690.00	10	$69.00	DIVISIBLE
469	050GYR040T00224-336-00	$193,573.22	10	$19,357.32	DIVISIBLE
470	050GYR040T00224-337-00	$73,733.10	10	$7,373.31	DIVISIBLE
471	050GYR040T00224-338-00	$3,125.00	10	$312.50	DIVISIBLE
472	050GYR040T00224-339-00	$14,799.99	10	$1,480.00	DIVISIBLE
473	050GYR040T00224-340-00	$98,666.60	10	$9,866.66	DIVISIBLE
474	050GYR040T00224-341-00	$9,650.00	10	$965.00	DIVISIBLE
475	050GYR040T00224-342-00	$107,466.71	10	$10,746.67	DIVISIBLE
476	050GYR040T00224-343-00	$24,978.00	10	$2,497.80	DIVISIBLE
477	050GYR040T00224-344-00	$185,571.00	10	$18,557.10	DIVISIBLE
478	050GYR040T00224-345-00	$12,800.00	10	$1,280.00	DIVISIBLE
479	050GYR040T00224-346-00	$172,149.30	10	$17,214.93	DIVISIBLE

Durango 291, Piso 1, Col. Roma Norte, Alcaldía Cuauhtémoc, C. P. 06700, Ciudad de México
Tel. 55 5726-7300, Ext. 14933 www.imss.gob.mx

2024 Felipe Carrillo PUERTO

ANEXOS
DIVISIÓN DE CONTRATOS

ACTA DE FALLO

LICITACIÓN PÚBLICA INTERNACIONAL ELECTRÓNICA BAJO COBERTURA DE TRATADOS DE LIBRE COMERCIO QUE CONTENGA CAPÍTULO DE COMPRAS GUBERNAMENTALES
NÚMERO DE IDENTIFICACIÓN EN COMPRANET: LA-50-GYR-050GYR040-T-2-2024

PROGRAMA "MOBILIARIO MÉDICO Y DE LABORATORIO PARA HOSPITALES PRIORITARIOS"

PARTIDA	NO. CONTRATO	IMPORTE TOTAL SIN IVA	%	GARANTÍA	TIPO DE GARANTÍA
480	050GYR040T00224-347-00	$220,480.00	10	$22,048.00	DIVISIBLE
481	050GYR040T00224-348-00	$534,863.04	10	$53,486.30	DIVISIBLE
482	050GYR040T00224-349-00	$88,276.30	10	$8,827.63	DIVISIBLE
483	050GYR040T00224-350-00	$115,999.95	10	$11,600.00	DIVISIBLE
484	050GYR040T00224-351-00	$131,250.00	10	$13,125.00	DIVISIBLE
485	050GYR040T00224-352-00	$7,437.50	10	$743.75	DIVISIBLE
494	050GYR040T00224-353-00	$36,799.98	10	$3,680.00	DIVISIBLE
496	050GYR040T00224-354-00	$48,000.00	10	$4,800.00	DIVISIBLE
497	050GYR040T00224-355-00	$142,560.00	10	$14,256.00	DIVISIBLE
498	050GYR040T00224-356-00	$9,000.00	10	$900.00	DIVISIBLE
499	050GYR040T00224-357-00	$27,533.31	10	$2,753.33	DIVISIBLE
500	050GYR040T00224-358-00	$14,739.99	10	$1,474.00	DIVISIBLE
501	050GYR040T00224-359-00	$227,873.65	10	$22,787.37	DIVISIBLE
502	050GYR040T00224-360-00	$132,000.30	10	$13,200.03	DIVISIBLE
503	050GYR040T00224-361-00	$27,500.00	10	$2,750.00	DIVISIBLE
504	050GYR040T00224-362-00	$41,066.70	10	$4,106.67	DIVISIBLE
505	050GYR040T00224-363-00	$14,500.00	10	$1,450.00	DIVISIBLE
506	050GYR040T00224-364-00	$5,000.00	10	$500.00	DIVISIBLE
507	050GYR040T00224-365-00	$113,288.00	10	$11,328.80	DIVISIBLE
508	050GYR040T00224-366-00	$709.31	10	$70.93	DIVISIBLE
509	050GYR040T00224-367-00	$11,653.64	10	$1,165.36	DIVISIBLE
510	050GYR040T00224-368-00	$93,600.00	10	$9,360.00	DIVISIBLE
511	050GYR040T00224-369-00	$18,900.00	10	$1,890.00	DIVISIBLE
512	050GYR040T00224-370-00	$786.00	10	$78.60	DIVISIBLE
513	050GYR040T00224-371-00	$909.60	10	$90.96	DIVISIBLE
514	050GYR040T00224-372-00	$5,439.96	10	$544.00	DIVISIBLE
515	050GYR040T00224-373-00	$60,500.00	10	$6,050.00	DIVISIBLE
516	050GYR040T00224-374-00	$88,000.00	10	$8,800.00	DIVISIBLE
517	050GYR040T00224-375-00	$50,622.00	10	$5,062.20	DIVISIBLE
518	050GYR040T00224-376-00	$60,292.32	10	$6,029.23	DIVISIBLE
519	050GYR040T00224-377-00	$86,666.60	10	$8,666.66	DIVISIBLE
520	050GYR040T00224-378-00	$25,000.00	10	$2,500.00	DIVISIBLE
522	050GYR040T00224-379-00	$9,500.00	10	$950.00	DIVISIBLE
523	050GYR040T00224-380-00	$29,500.00	10	$2,950.00	DIVISIBLE
526	050GYR040T00224-381-00	$20,000.00	10	$2,000.00	DIVISIBLE
528	050GYR040T00224-382-00	$2,625,000.00	10	$262,500.00	DIVISIBLE
529	050GYR040T00224-383-00	$506,133.09	10	$50,613.31	DIVISIBLE
534	050GYR040T00224-384-00	$101,250.00	10	$10,125.00	DIVISIBLE
535	050GYR040T00224-385-00	$70,680.00	10	$7,068.00	DIVISIBLE
536	050GYR040T00224-386-00	$30,566.69	10	$3,056.67	DIVISIBLE
537	050GYR040T00224-387-00	$85,052.00	10	$8,505.20	DIVISIBLE
538	050GYR040T00224-388-00	$20,170.68	10	$2,017.07	DIVISIBLE
539	050GYR040T00224-389-00	$31,460.00	10	$3,146.00	DIVISIBLE
540	050GYR040T00224-390-00	$30,875.00	10	$3,087.50	DIVISIBLE
543	050GYR040T00224-391-00	$112,000.00	10	$11,200.00	DIVISIBLE

GOBIERNO DE MÉXICO | IMSS

DIRECCIÓN DE ADMINISTRACIÓN
Unidad de Adquisiciones
Coordinación de Adquisición de Bienes y Contratación de Servicios
Coordinación Técnica de Adquisición de Bienes de Inversión y Activos
División de Equipo y Mobiliario Médico

ACTA DE FALLO

LICITACIÓN PÚBLICA INTERNACIONAL ELECTRÓNICA BAJO COBERTURA DE TRATADOS DE LIBRE COMERCIO QUE CONTENGA CAPÍTULO DE COMPRAS GUBERNAMENTALES
NÚMERO DE IDENTIFICACIÓN EN COMPRANET: LA-50-GYR-050GYR040-T-2-2024

PROGRAMA "MOBILIARIO MÉDICO Y DE LABORATORIO PARA HOSPITALES PRIORITARIOS"

PARTIDA	NO. CONTRATO	IMPORTE TOTAL SIN IVA	%	GARANTÍA	TIPO DE GARANTÍA
544	050GYR040T00224-392-00	$1,428.00	10	$142.80	DIVISIBLE
545	050GYR040T00224-393-00	$113,400.00	10	$11,340.00	DIVISIBLE
546	050GYR040T00224-394-00	$21,420.00	10	$2,142.00	DIVISIBLE
547	050GYR040T00224-395-00	$44,100.00	10	$4,410.00	DIVISIBLE
554	050GYR040T00224-396-00	$19,950.00	10	$1,995.00	DIVISIBLE
555	050GYR040T00224-397-00	$20,580.00	10	$2,058.00	DIVISIBLE
556	050GYR040T00224-398-00	$42,840.00	10	$4,284.00	DIVISIBLE
557	050GYR040T00224-399-00	$24,000.00	10	$2,400.00	DIVISIBLE
559	050GYR040T00224-400-00	$6,090.00	10	$609.00	DIVISIBLE
562	050GYR040T00224-401-00	$12,348.00	10	$1,234.80	DIVISIBLE
563	050GYR040T00224-402-00	$175,350.00	10	$17,535.00	DIVISIBLE
564	050GYR040T00224-403-00	$71,360.00	10	$7,136.00	DIVISIBLE
565	050GYR040T00224-404-00	$30,718.60	10	$3,071.86	DIVISIBLE
566	050GYR040T00224-405-00	$66,506.86	10	$6,650.69	DIVISIBLE
567	050GYR040T00224-406-00	$700.00	10	$70.00	DIVISIBLE
569	050GYR040T00224-407-00	$130,946.59	10	$13,094.66	DIVISIBLE
570	050GYR040T00224-408-00	$105,333.00	10	$10,533.30	DIVISIBLE
571	050GYR040T00224-409-00	$2,625.00	10	$262.50	DIVISIBLE
572	050GYR040T00224-410-00	$246,666.50	10	$24,666.65	DIVISIBLE
573	050GYR040T00224-411-00	$108,533.26	10	$10,853.33	DIVISIBLE
574	050GYR040T00224-412-00	$8,106.00	10	$810.60	DIVISIBLE
575	050GYR040T00224-413-00	$223,200.09	10	$22,320.01	DIVISIBLE
576	050GYR040T00224-414-00	$22,120.00	10	$2,212.00	DIVISIBLE
577	050GYR040T00224-415-00	$121,849.00	10	$12,184.90	DIVISIBLE
578	050GYR040T00224-416-00	$22,400.00	10	$2,240.00	DIVISIBLE
579	050GYR040T00224-417-00	$105,991.90	10	$10,599.19	DIVISIBLE
580	050GYR040T00224-418-00	$168,480.00	10	$16,848.00	DIVISIBLE
581	050GYR040T00224-419-00	$165,131.70	10	$16,513.17	DIVISIBLE
582	050GYR040T00224-420-00	$68,621.85	10	$6,862.19	DIVISIBLE
583	050GYR040T00224-421-00	$85,066.63	10	$8,506.66	DIVISIBLE
584	050GYR040T00224-422-00	$1,249.50	10	$124.95	DIVISIBLE
594	050GYR040T00224-423-00	$36,799.98	10	$3,680.00	DIVISIBLE
596	050GYR040T00224-424-00	$69,000.00	10	$6,900.00	DIVISIBLE
597	050GYR040T00224-425-00	$106,920.00	10	$10,692.00	DIVISIBLE
598	050GYR040T00224-426-00	$18,000.00	10	$1,800.00	DIVISIBLE
599	050GYR040T00224-427-00	$23,599.98	10	$2,360.00	DIVISIBLE
600	050GYR040T00224-428-00	$9,826.66	10	$982.67	DIVISIBLE
601	050GYR040T00224-429-00	$170,305.57	10	$17,030.56	DIVISIBLE
602	050GYR040T00224-430-00	$108,533.58	10	$10,853.36	DIVISIBLE
603	050GYR040T00224-431-00	$34,650.00	10	$3,465.00	DIVISIBLE
604	050GYR040T00224-432-00	$32,853.36	10	$3,285.34	DIVISIBLE
605	050GYR040T00224-433-00	$17,100.00	10	$1,710.00	DIVISIBLE
606	050GYR040T00224-434-00	$80,444.00	10	$8,044.40	DIVISIBLE
607	050GYR040T00224-435-00	$911.97	10	$91.20	DIVISIBLE
608	050GYR040T00224-436-00	$12,160.32	10	$1,216.03	DIVISIBLE

ACTA DE FALLO

LICITACIÓN PÚBLICA INTERNACIONAL ELECTRÓNICA BAJO COBERTURA DE TRATADOS DE LIBRE COMERCIO QUE CONTENGA CAPÍTULO DE COMPRAS GUBERNAMENTALES
NÚMERO DE IDENTIFICACIÓN EN COMPRANET: LA-50-GYR-050GYR040-T-2-2024

PROGRAMA "MOBILIARIO MÉDICO Y DE LABORATORIO PARA HOSPITALES PRIORITARIOS"

PARTIDA	NO. CONTRATO	IMPORTE TOTAL SIN IVA	%	GARANTÍA	TIPO DE GARANTÍA
609	050GYR040T00224-437-00	$93,600.00	10	$9,360.00	DIVISIBLE
610	050GYR040T00224-438-00	$18,400.00	10	$1,840.00	DIVISIBLE
611	050GYR040T00224-439-00	$2,065.00	10	$206.50	DIVISIBLE
612	050GYR040T00224-440-00	$1,859.20	10	$185.92	DIVISIBLE
613	050GYR040T00224-441-00	$3,626.64	10	$362.66	DIVISIBLE
614	050GYR040T00224-442-00	$23,100.00	10	$2,310.00	DIVISIBLE
615	050GYR040T00224-443-00	$36,960.00	10	$3,696.00	DIVISIBLE
616	050GYR040T00224-444-00	$41,496.00	10	$4,149.60	DIVISIBLE
617	050GYR040T00224-445-00	$36,396.05	10	$3,639.61	DIVISIBLE
618	050GYR040T00224-446-00	$38,999.97	10	$3,900.00	DIVISIBLE
619	050GYR040T00224-447-00	$21,000.00	10	$2,100.00	DIVISIBLE
620	050GYR040T00224-448-00	$24,780.00	10	$2,478.00	DIVISIBLE
624	050GYR040T00224-449-00	$352,800.00	10	$35,280.00	DIVISIBLE
625	050GYR040T00224-450-00	$464,533.11	10	$46,453.31	DIVISIBLE
628	050GYR040T00224-451-00	$154,350.00	10	$15,435.00	DIVISIBLE
629	050GYR040T00224-452-00	$311,850.00	10	$31,185.00	DIVISIBLE
630	050GYR040T00224-453-00	$96,720.00	10	$9,672.00	DIVISIBLE
633	050GYR040T00224-454-00	$69,300.00	10	$6,930.00	DIVISIBLE
634	050GYR040T00224-455-00	$30,566.69	10	$3,056.67	DIVISIBLE
635	050GYR040T00224-456-00	$77,320.00	10	$7,732.00	DIVISIBLE
636	050GYR040T00224-457-00	$40,341.36	10	$4,034.14	DIVISIBLE
638	050GYR040T00224-458-00	$259,350.00	10	$25,935.00	DIVISIBLE
641	050GYR040T00224-459-00	$56,000.00	10	$5,600.00	DIVISIBLE
642	050GYR040T00224-460-00	$1,224.00	10	$122.40	DIVISIBLE
643	050GYR040T00224-461-00	$810,000.00	10	$81,000.00	DIVISIBLE
644	050GYR040T00224-462-00	$421,200.00	10	$42,120.00	DIVISIBLE
645	050GYR040T00224-463-00	$45,900.00	10	$4,590.00	DIVISIBLE
646	050GYR040T00224-464-00	$135,300.00	10	$13,530.00	DIVISIBLE
647	050GYR040T00224-465-00	$50,400.00	10	$5,040.00	DIVISIBLE
648	050GYR040T00224-466-00	$23,760.00	10	$2,376.00	DIVISIBLE
655	050GYR040T00224-467-00	$68,400.00	10	$6,840.00	DIVISIBLE
656	050GYR040T00224-468-00	$42,490.00	10	$4,249.00	DIVISIBLE
657	050GYR040T00224-469-00	$42,144.00	10	$4,214.40	DIVISIBLE
658	050GYR040T00224-470-00	$17,400.00	10	$1,740.00	DIVISIBLE
659	050GYR040T00224-471-00	$26,000.00	10	$2,600.00	DIVISIBLE
660	050GYR040T00224-472-00	$21,600.00	10	$2,160.00	DIVISIBLE
662	050GYR040T00224-473-00	$10,440.00	10	$1,044.00	DIVISIBLE
664	050GYR040T00224-474-00	$9,000.00	10	$900.00	DIVISIBLE
666	050GYR040T00224-475-00	$14,112.00	10	$1,411.20	DIVISIBLE
667	050GYR040T00224-476-00	$33,992.00	10	$3,399.20	DIVISIBLE
668	050GYR040T00224-477-00	$2,668.00	10	$266.80	DIVISIBLE
669	050GYR040T00224-478-00	$120,240.00	10	$12,024.00	DIVISIBLE
670	050GYR040T00224-479-00	$71,360.00	10	$7,136.00	DIVISIBLE
671	050GYR040T00224-480-00	$15,472.00	10	$1,547.20	DIVISIBLE
672	050GYR040T00224-481-00	$2,556.00	10	$255.60	DIVISIBLE

Durango 291, Piso 11, Col. Roma Norte, Alcaldía Cuauhtémoc, C. P. 06700, Ciudad de México.
Tel. 55 5726 1700, Ext. 14922 www.imss.gob.mx

2024 Felipe Carrillo PUERTO

GOBIERNO DE MÉXICO | IMSS

DIRECCIÓN DE ADMINISTRACIÓN
Unidad de Adquisiciones
Coordinación de Adquisición de Bienes y Contratación de Servicios
Coordinación Técnica de Adquisición de Bienes de Inversión y Activos
División de Equipo y Mobiliario Médico

ACTA DE FALLO

LICITACIÓN PÚBLICA INTERNACIONAL ELECTRÓNICA BAJO COBERTURA DE TRATADOS DE LIBRE COMERCIO QUE CONTENGA CAPÍTULO DE COMPRAS GUBERNAMENTALES
NÚMERO DE IDENTIFICACIÓN EN COMPRANET: LA-50-GYR-050GYR040-T-2-2024

PROGRAMA "MOBILIARIO MÉDICO Y DE LABORATORIO PARA HOSPITALES PRIORITARIOS"

PARTIDA	NO. CONTRATO	IMPORTE TOTAL SIN IVA	%	GARANTÍA	TIPO DE GARANTÍA
673	050GYR040T00224-482-00	$40,263.82	10	$4,026.38	DIVISIBLE
674	050GYR040T00224-483-00	$210,987.26	10	$21,098.73	DIVISIBLE
675	050GYR040T00224-484-00	$630.00	10	$63.00	DIVISIBLE
677	050GYR040T00224-485-00	$306,801.00	10	$30,680.10	DIVISIBLE
678	050GYR040T00224-486-00	$180,800.00	10	$18,080.00	DIVISIBLE
679	050GYR040T00224-487-00	$14,799.99	10	$1,480.00	DIVISIBLE
680	050GYR040T00224-488-00	$88,799.94	10	$8,879.99	DIVISIBLE
681	050GYR040T00224-489-00	$87,252.00	10	$8,725.20	DIVISIBLE
682	050GYR040T00224-490-00	$22,218.00	10	$2,221.80	DIVISIBLE
683	050GYR040T00224-491-00	$525.00	10	$52.50	DIVISIBLE
684	050GYR040T00224-492-00	$177,723.00	10	$17,772.30	DIVISIBLE
685	050GYR040T00224-493-00	$22,400.00	10	$2,240.00	DIVISIBLE
686	050GYR040T00224-494-00	$239,311.80	10	$23,931.18	DIVISIBLE
687	050GYR040T00224-495-00	$282,875.00	10	$28,287.50	DIVISIBLE
688	050GYR040T00224-496-00	$485,710.17	10	$48,571.02	DIVISIBLE
689	050GYR040T00224-497-00	$83,218.94	10	$8,321.89	DIVISIBLE
690	050GYR040T00224-498-00	$115,999.95	10	$11,600.00	DIVISIBLE
691	050GYR040T00224-499-00	$107,100.00	10	$10,710.00	DIVISIBLE
692	050GYR040T00224-500-00	$7,497.00	10	$749.70	DIVISIBLE
702	050GYR040T00224-501-00	$49,066.64	10	$4,906.66	DIVISIBLE
704	050GYR040T00224-502-00	$44,000.00	10	$4,400.00	DIVISIBLE
705	050GYR040T00224-503-00	$243,540.00	10	$24,354.00	DIVISIBLE
706	050GYR040T00224-504-00	$28,800.00	10	$2,880.00	DIVISIBLE
707	050GYR040T00224-505-00	$31,466.64	10	$3,146.66	DIVISIBLE
708	050GYR040T00224-506-00	$29,479.98	10	$2,948.00	DIVISIBLE
709	050GYR040T00224-507-00	$215,880.30	10	$21,588.03	DIVISIBLE
710	050GYR040T00224-508-00	$258,133.92	10	$25,813.39	DIVISIBLE
711	050GYR040T00224-509-00	$29,700.00	10	$2,970.00	DIVISIBLE
712	050GYR040T00224-510-00	$78,026.73	10	$7,802.67	DIVISIBLE
713	050GYR040T00224-511-00	$24,300.00	10	$2,430.00	DIVISIBLE
714	050GYR040T00224-512-00	$3,600.00	10	$360.00	DIVISIBLE
715	050GYR040T00224-513-00	$197,540.00	10	$19,754.00	DIVISIBLE
716	050GYR040T00224-514-00	$1,037.40	10	$103.74	DIVISIBLE
717	050GYR040T00224-515-00	$6,483.75	10	$648.38	DIVISIBLE
718	050GYR040T00224-516-00	$226,800.00	10	$22,680.00	DIVISIBLE
719	050GYR040T00224-517-00	$16,100.00	10	$1,610.00	DIVISIBLE
720	050GYR040T00224-518-00	$546.00	10	$54.60	DIVISIBLE
721	050GYR040T00224-519-00	$789.60	10	$78.96	DIVISIBLE
722	050GYR040T00224-520-00	$6,799.95	10	$680.00	DIVISIBLE
723	050GYR040T00224-521-00	$67,320.00	10	$6,732.00	DIVISIBLE
724	050GYR040T00224-522-00	$158,400.00	10	$15,840.00	DIVISIBLE
725	050GYR040T00224-523-00	$59,976.00	10	$5,997.60	DIVISIBLE
726	050GYR040T00224-524-00	$68,229.02	10	$6,822.90	DIVISIBLE
727	050GYR040T00224-525-00	$4,333.33	10	$433.33	DIVISIBLE
728	050GYR040T00224-526-00	$27,000.00	10	$2,700.00	DIVISIBLE

Durango 291, Piso 11, Col. Roma Norte, Alcaldía Cuauhtémoc, C. P. 06700, Ciudad de México.
Tel. 55 5726 1700, Ext. 14922 www.imss.gob.mx

2024 Felipe Carrillo PUERTO

ANEXOS
DIVISIÓN DE CONTRATOS

ACTA DE FALLO

LICITACIÓN PÚBLICA INTERNACIONAL ELECTRÓNICA BAJO COBERTURA DE TRATADOS DE LIBRE COMERCIO QUE CONTENGA CAPÍTULO DE COMPRAS GUBERNAMENTALES
NÚMERO DE IDENTIFICACIÓN EN COMPRANET: LA-50-GYR-050GYR040-T-2-2024

PROGRAMA "MOBILIARIO MÉDICO Y DE LABORATORIO PARA HOSPITALES PRIORITARIOS"

PARTIDA	NO. CONTRATO	IMPORTE TOTAL SIN IVA	%	GARANTÍA	TIPO DE GARANTÍA
733	050GYR040T00224-527-00	$21,600.00	10	$2,160.00	DIVISIBLE
735	050GYR040T00224-528-00	$2,316,400.00	10	$231,840.00	DIVISIBLE
736	050GYR040T00224-529-00	$472,500.00	10	$47,250.00	DIVISIBLE
739	050GYR040T00224-530-00	$132,300.00	10	$13,230.00	DIVISIBLE
740	050GYR040T00224-531-00	$72,900.00	10	$7,290.00	DIVISIBLE
741	050GYR040T00224-532-00	$115,320.00	10	$11,532.00	DIVISIBLE
743	050GYR040T00224-533-00	$39,300.03	10	$3,930.00	DIVISIBLE
744	050GYR040T00224-534-00	$162,372.00	10	$16,237.20	DIVISIBLE
745	050GYR040T00224-535-00	$25,213.35	10	$2,521.34	DIVISIBLE
746	050GYR040T00224-536-00	$94,380.00	10	$9,438.00	DIVISIBLE
747	050GYR040T00224-537-00	$44,460.00	10	$4,446.00	DIVISIBLE

Los licitantes adjudicados deberán entregar en la División de Contratos ubicada en el piso 10 del inmueble de Calle Durango No. 291, Colonia Roma Norte, Demarcación Territorial Cuauhtémoc, Código Postal 06700, Ciudad de México, en un horario de 9:30 a 14:00, a más tardar dentro de los 10 días naturales siguientes a la firma del contrato, la garantía de cumplimiento del contrato.

Se hace mención que, con fundamento en lo dispuesto en el artículo 37 de la Ley, con esta notificación de Fallo por el que se adjudican los contratos, las obligaciones derivadas de estos serán exigibles sin perjuicio de las obligaciones de las partes de firmarlos en el plazo y término señalado.

1. **CIERRE DEL ACTA**

Una vez que se dio lectura al Fallo, se consulta a los asistentes si tenían algún comentario u observación, manifestando el representante del Órgano Interno de Control en el IMSS, lo siguiente:

"Con fundamento en el artículo 57 de la Ley de Adquisiciones, Arrendamientos y Servicios del Sector Público que dispone que la Secretaría de la Función Pública podrá verificar en cualquier tiempo que las adquisiciones, arrendamientos y servicios se realicen conforme a lo establecido en la Ley de la materia y demás disposiciones aplicables, en correlación con el artículo 83, párrafo cuarto del Reglamento Interior del Instituto Mexicano del Seguro Social.

En este acto, una vez que se dio lectura a la presente acta, se señala que correspondió a las áreas requirente y técnica, en términos de los artículos 37 de la LAASSP y, 2 de su Reglamento, en correlación con el numeral 5.3.8, inciso a), de las Políticas, Bases y Lineamientos en Materia de Adquisiciones, Arrendamientos y Servicios del Instituto Mexicano del Seguro Social, constatar que los servicios que se evaluaron cumplan con la convocatoria y sus anexos; con las precisiones de la

Durango 291, Piso 11, Col. Roma Norte, Alcaldía Cuauhtémoc, C. P. 06700, Ciudad de México
Tel. 55 5726 1700, Ext. 14925. www.imss.gob.mx

2024 Felipe Carrillo PUERTO

GOBIERNO DE MÉXICO | IMSS

DIRECCIÓN DE ADMINISTRACIÓN
Unidad de Adquisiciones
Coordinación de Adquisición de Bienes y Contratación de Servicios
Coordinación Técnica de Adquisición de Bienes de Inversión y Activos
División de Equipo y Mobiliario Médico

ACTA DE FALLO

LICITACIÓN PÚBLICA INTERNACIONAL ELECTRÓNICA BAJO COBERTURA DE TRATADOS DE LIBRE COMERCIO QUE CONTENGA CAPÍTULO DE COMPRAS GUBERNAMENTALES
NÚMERO DE IDENTIFICACIÓN EN COMPRANET: LA-50-GYR-050GYR040-T-2-2024

PROGRAMA "MOBILIARIO MÉDICO Y DE LABORATORIO PARA HOSPITALES PRIORITARIOS"

Junto de declaraciones y si las proposiciones que se presentaron cumplen con lo anterior, que se cuente con el debido sustento en los desechamientos que se determinaron.

Asimismo, se señala que es responsabilidad del área contratante y/o técnica, la evaluación que se realizó para la emisión del presente Acto de Fallo de conformidad con el artículo 36 Bis de la Ley de Adquisiciones, Arrendamientos y Servicios del Sector Público, en concordancia con los numerales 4.2.2.1.15, 4.2.2.1.16 y 4.2.2.1.17 del Acuerdo por el que se expide el Manual Administrativo de Aplicación General en Materia de Adquisiciones, Arrendamientos y Servicios del Sector Público."

El resto de los presentes manifestaron no tener algún comentario u observación.

Para efectos de la notificación, en términos del artículo 37 Bis de la Ley, se difundirá un ejemplar de la presente acta en la dirección electrónica de CompraNet https://upcp-compranet.hacienda.gob.mx/. Asimismo, se informa que a partir de esta fecha se pone a disposición, copia de la presente en el tablero de avisos de la División de Equipo y Mobiliario Médico, ubicado en el piso 11 del inmueble situado en calle Durango No. 291, Colonia Roma Norte, Demarcación Territorial Cuauhtémoc, Código Postal 06700, Ciudad de México, por un término no menor de cinco días hábiles, siendo de la exclusiva responsabilidad de los licitantes acudir a enterarse de su contenido y en su caso, obtener copia de la misma. Este procedimiento sustituye a la notificación personal.

No habiendo otro hecho que hacer constar, se da por terminado este acto, siendo las **19:15 horas** del día **19 de julio de 2024**, firmando la presente todos los que en él intervinieron, para los efectos legales, administrativos y de notificación a que haya lugar, sin que la falta de firma de alguno de ellos reste validez al acta, quienes reciben copia de esta.

Esta Acta consta de 453 fojas útiles y 4 anexos.

FIN DE TEXTO

POR EL INSTITUTO MEXICANO DEL SEGURO SOCIAL:

NOMBRE Y CARGO	FIRMA	ANTEFIRMA
Lic. Karla Pacheco Villanueva Titular de la División de Equipo y Mobiliario Médico		

Durango 291, Piso 11, Col. Roma Norte, Alcaldía Cuauhtémoc, C. P. 06700, Ciudad de México
Tel. 55 5726 1700, Ext. 14925. www.imss.gob.mx

2024 Felipe Carrillo PUERTO

ACTA DE FALLO

LICITACIÓN PÚBLICA INTERNACIONAL ELECTRÓNICA BAJO COBERTURA DE TRATADOS DE LIBRE COMERCIO QUE CONTENGA CAPÍTULO DE COMPRAS GUBERNAMENTALES
NÚMERO DE IDENTIFICACIÓN EN COMPRANET: LA-50-GYR-050GYR040-T-2-2024

PROGRAMA "MOBILIARIO MÉDICO Y DE LABORATORIO PARA HOSPITALES PRIORITARIOS"

NOMBRE Y CARGO	FIRMA	ANTEFIRMA
Lic. Ricardo Ulises Pérez Delgado Titular de División de Evaluación y Análisis Financiero Área Técnica		

POR EL ÓRGANO INTERNO DE CONTROL ESPECÍFICO EN EL INSTITUTO MEXICANO DEL SEGURO SOCIAL:

NOMBRE	FIRMA	ANTEFIRMA
C.P. Pedro Alberto Morales Reynoso		

Durango 291, Piso 13, Col. Roma Norte, Alcaldía Cuauhtémoc, C. P. 06700, Ciudad de México
Tel. 55 5726-1700, Ext. 14925 www.imss.gob.mx

2024 Felipe Carrillo PUERTO

ANEXOS
DIVISIÓN DE CONTRATOS

SIN TEXTO

Para sello de recepción	SOLICITUD DE ELABORACIÓN DE CONTRATOS
INSTITUTO MEXICANO DEL SEGURO SOCIAL COORDINACIÓN TÉCNICA DE PLA[illegible]TOS 22 JUL 2024 RECIBIDO DIVISIÓN DE CONTRATOS	**Lugar y Fecha:** Ciudad de México a 22 de julio de 2024. **Oficio:** 09 53 84 61 1CFH/2024/ 6623 **Procedimiento:** **LA-50-GYR-050GYR040-T-2-2024** **Contratos Totales:** 537 **Contratos BESA:** 0
Deberá proporcionarse copia del acuse debidamente sellado a la Coordinación de Adquisición de Bienes y Contratación de Servicios	

Lic. Humberto Rincón Juárez
Titular de la División de Contratos
P r e s e n t e.

Por este conducto me permito solicitar amablemente su intervención, con el propósito de que se elabore el Contrato, correspondiente a la Licitación Pública Internacional Electrónica Bajo Cobertura de Tratados de Libre Comercio que contenga capítulo de Compras Gubernamentales con número de identificación en CompraNet LA-50-GYR-050GYR040-T-2-2024, correspondiente al PROGRAMA "Mobiliario Médico y de Laboratorio para Hospitales Prioritarios" (Binario), llevándose a cabo el acto de fallo el viernes 19 de julio de 2024.

Para tal fin, me permito enviar adjunto al presente 1 CD con la siguiente documentación:

1) Oficio de solicitud de contratación.
2) FO-CON-03.
3) Anexo Técnico.
4) Términos y Condiciones.
5) Administradores de Contrato.
6) Oficios de Liberación de Inversión.
7) Convocatoria LA-50-GYR-050GYR040-T-2-2024.

ANEXOS
DIVISIÓN DE CONTRATOS

Durango 291, Piso 11, Col. Roma Norte, Alcaldía Cuauhtémoc, C. P. 06700, Ciudad de México
Tel. 55 5726-1700, Ext. 14925. www.imss.gob.mx

2024 Felipe Carrillo PUERTO

8) Propuestas Técnicas y Económicas.
9) Actas de Junta de Aclaraciones.
10) Acta de Presentación y Apertura de Proposiciones.
11) Acta de Fallo.

Sin más por el momento, reciba un cordial saludo.

Atentamente

Lic. Karla Pacheco Villanueva
Titular de la División de Equipo y Mobiliario Médico

Con copia:

- **Lic. Jose Gonzalo Badillo Marino.** -Coordinación de Adquisición de Bienes y Contratación de Servicios(*)
- **Mtra. Elia Sandra Varas Galeana.** -Titular de la Coordinación Técnica de Adquisición de Bienes de Inversión y Activos (*)
- **Lic. Rafael Ricardo Sánchez Ramos.** -Titular de la Coordinación Técnica de Planeación y Contratos. (*)

(*) Se envía copia a través del Sistema de Control de Gestión de Correspondencia (SICGC).

Durango 291, Piso 11, Col. Roma Norte, Alcaldía Cuauhtémoc, C. P. 06700, Ciudad de México
Tel. 55 5726-1700, Ext. 14925. www.imss.gob.mx

2024 AÑO DE Felipe Carrillo PUERTO
BENEMÉRITO DEL PROLETARIADO, REVOLUCIONARIO Y DEFENSOR

ANEXO 4 (CUATRO)

"DOCUMENTO DE DESIGNACIÓN DE ADMINISTRADOR DEL CONTRATO".

SIN TEXTO

ÓRGANO DE OPERACIÓN ADMINISTRATIVA
DESCONCENTRADA ESTATAL CHIHUAHUA

GOBIERNO DE MÉXICO | IMSS

Chihuahua, Chih, a 11 de Marzo del 2024.
Of. No 89001050100/290/2024

DESIGNACION DE ADMINISTRADOR DE CONTRATO

NOMBRE DEL PROCEDIMIENTO.- Grupo 511 Mobiliario Administrativo, Grupo 517 Mobiliario de Cocina y Comedor y Grupo 519 Mobiliario de Salas de Espera y Otros Mobiliario Medico y de Laboratorio asociado a la Obra "Hospital General Regional de 260 camas, Cd. Juarez, Chihuahua "para el Ejercicio 2024

VIGENCIA DE LA CONTRATACION.- A partir del fallo al 31 de diciembre del 2024

Dr. José Antonio Zamudio González, Titular del Órgano de Operación Administrativa Desconcentrada Estatal Chihuahua, de conformidad con el punto 4.17 y 5.3.15 inciso b), de las POLITICAS BASES Y LINEAMIENTOS EN MATERIA DE ADQUISICIONES ARRENDAMIENTO Y PRESTACION DE SERVICIOS DEL INSTITUTO MEXICANO DEL SEGURO SOCIAL (POBALINES) designo a:

- Ivan Martin Dominguez Ramirez
- Titular del Departamento de Construcciones y Planeación Inmobiliaria del Órgano de Operación Administrativa Desconcentrada Estatal Chihuahua
- Ave. Universidad 1105, colonia san Felipe viejo C.P. 31203, Chihuahua, Chih.
- RFC [redacted]
- CURP [redacted]
- Correo Institucional; ivan.dominguezr@imss.gob.mx
- Teléfono de oficina 614 413 03 13
- Firma Electrónica Vigente
- Módulo de Formalización de Instrumentos Jurídicos vigente
- Área de Adscripción: Jefatura de Servicios Administrativos

SE CANCELAN DATOS PERSONALES DE PERSONA(S) FISICAS IDENTIFICABLE(S) TALES COMO: RFC, CURP, POR CONSIDERARSE INFORMACIÓN CUYA DIFUSIÓN PUEDE AFECTAR A LA ESFERA PRIVADA DE LA MISMA, DE CONFORMIDAD CON LO ESTABLECIDO EN LOS ARTÍCULOS 113 FRACCIÓN I Y 118 DE LA LEY FEDERAL DE TRANSPARENCIA Y ACCESO A LA INFORMACIÓN PÚBLICA. D.O.F. 09-mayo-2016

Se designa como ADMINISTRADOR de los Contratos que deriven del presente procedimiento, con las siguientes obligaciones:
Fungirá como responsable de administrar y verificar el cumplimiento de los derechos y obligaciones establecidas en el contrato:
Verifica el cumplimiento del contrato conforme, según sea el caso, las condiciones establecidas, características, especificaciones y capacitación, levantando en cada caso el Acta de Entrega-Recepción e informando al área contratante el cumplimiento o incumplimiento, dentro de los tres días hábiles siguientes.
Verificar el cumplimiento de las obligaciones contractuales, como son la prestación de los servicios o la entrega de los bienes o supervisar el cálculo de deducciones y penas convencionales, entre otros.
Para bienes de consumo que no generen alta a través de SAI, deberá entregarse Acta de Entrega-Recepción.
Para bienes de inversión el administrador de contrato, quien podrá ser auxiliado por el área requirente o técnica verificara el cumplimiento de contrato, con las características, especificaciones y funciones de los bienes así como lascondiciones
De instalación puesta en operación y capacitación levantando en cada caso el acta correspondiente y remitiendo está dentro de los tres días hábiles siguientes al área contratante.

Designa:
Dr. José Antonio Zamudio González
Titular del Órgano de Operación Administrativa Desconcentrada Estatal Chihuahua

Acepta:
Ing. Ivan Martin Dominguez Ramirez
Titular del Departamento de Construcciones y Planeación Inmobiliaria del Órgano de Operación Administrativa Desconcentrada Estatal Chihuahua

ANEXOS
DIVISIÓN DE CONTRATOS

2024 Felipe Carrillo

SIN TEXTO

ANEXOS
DIVISIÓN DE CONTRATOS

ANEXO 5 (CINCO)

"JUNTA DE ACLARACIONES", LA CUAL SE ENCUENTRA DISPONIBLE PARA SU CONSULTA EN EL PORTAL DE COMPRAS GUBERNAMENTALES COMPRANET

SIN TEXTO

GOBIERNO DE MÉXICO | IMSS

DIRECCIÓN DE ADMINISTRACIÓN
Unidad de Adquisiciones
Coordinación de Adquisición de Bienes
y Contratación de Servicios
Coordinación Técnica de Planeación y Contratos
División de Contratos

"JUNTA DE ACLARACIONES" LA CUAL SE ENCUENTRA DISPONIBLE PARA SU CONSULTA EN EL PORTAL DE COMPRAS GUBERNAMENTALES COMPRANET

ANEXOS
DIVISIÓN DE CONTRATOS

2024 AÑO DE Felipe Carrillo PUERTO BENEMÉRITO DEL PROLETARIADO, REVOLUCIONARIO Y DEFENSOR DEL MAYAB

SIN TEXTO