Se manifiesta que el archivo publicado es la mejor versión disponible con la que cuenta el Instituto Mexicano del Seguro Social.

CONTRATO **CERRADO** PARA LA ADQUISICIÓN RELATIVA AL PROGRAMA **"MOBILIARIO MÉDICO Y DE LABORATORIO PARA HOSPITALES PRIORITARIOS" (PARTIDA 255) (DESTINO CHIHUAHUA)**, QUE CELEBRAN, POR UNA PARTE, EL **INSTITUTO MEXICANO DEL SEGURO SOCIAL**, EN LO SUCESIVO **"EL INSTITUTO",** REPRESENTADO POR LA **C. ELIA SANDRA VARAS GALEANA**, EN SU CARÁCTER DE APODERADA LEGAL Y TITULAR DE LA COORDINACIÓN TÉCNICA DE ADQUISICIÓN DE BIENES DE INVERSIÓN Y ACTIVOS, Y POR LA OTRA **TECNOLOGÍA INTEGRAL PERSONALIZABLE, S.A. DE C.V.**, EN LO SUCESIVO **"EL PROVEEDOR"**, REPRESENTADA POR EL **C. JOSÉ DANIEL MÉNDEZ OCHOA**, EN SU CARÁCTER DE REPRESENTANTE LEGAL, A QUIENES DE MANERA CONJUNTA SE LES DENOMINARÁ **"LAS PARTES"**, AL TENOR DE LAS DECLARACIONES Y CLÁUSULAS SIGUIENTES:

D E C L A R A C I O N E S

I. Declara, **"EL INSTITUTO"**, que:

I.1 Es un organismo descentralizado de la Administración Pública Federal con personalidad jurídica y patrimonio propios, que tiene a su cargo la organización y administración del Seguro Social, como un servicio público de carácter nacional, en términos de los artículos 4 y 5 de la Ley del Seguro Social.

I.2 Conforme a lo dispuesto por el artículo 268 A de la Ley de Seguro Social, acredita su personalidad mediante el testimonio de la Escritura Pública número 45,902 de fecha 25 de julio de 2023, otorgada ante la fe del Licenciado José Luis Franco Varela, Titular de la Notaría Pública Número 150 de la Ciudad de México, en cuyo protocolo también actúa por convenio de asociación, el Licenciado José Luis Franco Jiménez, Titular de la Notaría 64 de la Ciudad de México, e inscrita en el Registro Público de Organismos Descentralizados bajo el folio número 97-7-28072023-130615, de fecha 28 de julio de 2023; manifiesta bajo protesta de decir verdad que las facultades que le fueron conferidas no le han sido revocadas, modificadas, ni restringidas en forma alguna en cumplimiento a los artículos 24 y 25 de la Ley Federal de las Entidades Paraestatales, la C. Elia Sandra Varas Galeana, Titular de la Coordinación Técnica de Adquisición de Bienes de Inversión y Activos y Apoderada Legal con R.F.C. [redacted] es una servidora pública adscrita a la misma que cuenta con facultades legales para celebrar el presente contrato, quien podrá ser sustituida en cualquier momento en su cargo o funciones, sin que por ello, sea necesario celebrar un convenio modificatorio.

I.3 De conformidad con el artículo 84, penúltimo párrafo del Reglamento de la Ley de Adquisiciones, Arrendamientos y Servicios del Sector Público, **"LAASSP"**, suscribe el presente instrumento el servidor público señalado en el documento de designación de administrador del contrato, que se integra en el **Anexo 4 (cuatro)**, designado para dar seguimiento y verificar el cumplimiento de las obligaciones que deriven del objeto del presente contrato, quien podrá ser sustituido en cualquier momento, bastando para tales

SE CANCELAN DATOS PERSONALES DE PERSONA(S) FISICAS IDENTIFICABLE(S) TALES COMO: RFC, POR CONSIDERARSE INFORMACIÓN CUYA DIFUSIÓN PUEDE AFECTAR A LA ESFERA PRIVADA DE LA MISMA, DE CONFORMIDAD CON LO ESTABLECIDO EN LOS ARTÍCULOS 113 FRACCIÓN I Y 118 DE LA LEY FEDERAL DE TRANSPARENCIA Y ACCESO A LA INFORMACIÓN PÚBLICA. D.O.F. 09-mayo-2016

"Este Instrumento Jurídico fue elaborado de conformidad con los documentos correspondientes al procedimiento de contratación que se señala".

efectos un comunicado por escrito y firmado por el servidor público facultado para ello, informando a **"EL PROVEEDOR"** para los efectos del presente contrato.

I.4 La adjudicación del presente contrato se realizó mediante el procedimiento de Licitación Pública Internacional Electrónica Bajo Cobertura de Tratados de Libre Comercio que Contenga Capítulo de Compras Gubernamentales número **LA-50-GYR-050GYR040-T-2-2024**, al amparo de lo establecido en los artículos 134 de la Constitución Política de los Estados Unidos Mexicanos, 26 fracción I, 26 Bis fracción II, 28 fracción II, 36 Bis y 46 de la **"LAASSP"** y los correlativos de su Reglamento, en términos del Acta de Fallo de fecha 19 de julio de 2024, emitido por la División de Equipo y Mobiliario Médico, documento que se agrega al presente contrato en el **Anexo 3 (tres).**

Mediante oficio número 09 53 84 61 1CFH/2024/**6623** de fecha 22 de julio de 2024, la Titular de la División de Equipo y Mobiliario Médico, solicitó al Titular de la División de Contratos la elaboración de los instrumentos jurídicos, remitiendo las documentales para su elaboración; siendo responsabilidad del Área Contratante, Área Requirente, Área Técnica y del Administrador del Contrato; los aspectos técnicos, presupuestales y demás cuestiones relacionadas con la contratación, incluido el contenido de los anexos, documento que se agrega en el **Anexo 3 (tres)** del presente contrato.

I.5. **"EL INSTITUTO"** cuenta con recursos suficientes y con autorización para ejercerlos en el cumplimiento de sus obligaciones derivadas del presente contrato, como se desprende del Oficio de Liberación de Inversión (OLI), que se agrega al presente contrato en el **Anexo 1 (uno)**.

I.6 Cuenta con el Registro Federal de Contribuyentes **N° IMS421231I45.**

I.7 Tiene establecido su domicilio en Calle Durango número 291, Colonia Roma Norte, Demarcación Territorial Cuauhtémoc, Código Postal 06700, en la Ciudad de México, mismo que señala para los fines y efectos legales del presente contrato.

II. Declara **"EL PROVEEDOR"**, que:

II. **"EL PROVEEDOR"**, declara que:

II.1 Es una persona **moral** legalmente constituida según consta en la Escritura Pública número 7,111 de fecha 27 de octubre de 2014, pasada ante la fe del Licenciado Víctor Humberto Benítez González, Titular de la Notaría Pública número 136 del Estado de México, e inscrita en el Registro Público de la Propiedad y de Comercio del Distrito Federal, en el folio mercantil electrónico número 542377-1, denominada **TECNOLOGÍA INTEGRAL PERSONALIZABLE, S.A. DE C.V.**, cuyo objeto social es, entre otros, la compra venta, arrendamiento, producción, fabricación, soporte técnico, capacitación, investigación, desarrollo, importación, exportación, consignación, almacenaje, maquinación y distribución de cualquier mercancía, producto, servicio, bienes o inmuebles de energía sustentable y recursos ecológicos y reciclados y productos reciclables y generación de desarrollo de

ingeniería, análisis, planeación, capacitación y comercialización de los antes mencionados.

II.2 El **C. José Daniel Méndez Ochoa**, en su carácter de **Representante Legal**, cuenta con facultades suficientes para suscribir el presente contrato y obligar a su representada en los términos, lo cual acredita mediante la Escritura Pública número 7,111 de fecha 27 de octubre de 2014, pasada ante la fe del Licenciado Víctor Humberto Benítez González, Titular de la Notaría Pública número 136 del Estado de México, e inscrita en el Registro Público de la Propiedad y de Comercio del Distrito Federal, en el folio mercantil electrónico número 542377-1, mismas que bajo protesta de decir verdad manifiesta que no le han sido limitadas ni revocadas en forma alguna.

II.3 Reúne las condiciones técnicas, jurídicas y económicas, y cuenta con la organización y elementos necesarios para su cumplimiento.

II.4 Cuenta con su Registro Federal de Contribuyentes **TIP141027591.**

II.5 Bajo protesta de decir verdad, está al corriente en los pagos de sus obligaciones fiscales, en específico las previstas en el artículo 32-D del Código Fiscal Federal vigente, así como de sus obligaciones fiscales en materia de seguridad social, ante el Instituto del Fondo Nacional de la Vivienda para los Trabajadores (INFONAVIT) y el Instituto Mexicano del Seguro Social (IMSS); lo que acredita con las Opiniones de Cumplimiento de Obligaciones Fiscales y en materia de Seguridad Social en sentido positivo, emitidas por el SAT e IMSS, respectivamente, así como con la Constancia de Situación Fiscal en materia de Aportaciones Patronales y Entero de Descuentos, sin adeudo, emitida por el INFONAVIT, las cuales se encuentran vigentes.

Manifiesta bajo protesta de decir verdad, no encontrarse en los supuestos de los artículos 50 y 60 de la **"LAASSP"**.

En caso de que **"EL PROVEEDOR"** se encuentre en los supuestos señalados anteriormente, el contrato será nulo previa determinación de la autoridad competente de conformidad con lo establecido en el artículo 15 de la **"LAASSP"**.

Asimismo, manifiesta que ni él ni ninguno de los socios o accionistas desempeñan un empleo, cargo o comisión en el servicio público, ni se encuentran inhabilitados para ello, o en su caso que, a pesar de desempeñarlo, con la formalización del presente contrato no se actualiza un conflicto de interés, en términos del artículo 49, fracción IX de la Ley General de Responsabilidades Administrativas.

Conforme a lo previsto en los artículos 57 de la **"LAASSP"** y 107 de su Reglamento, **"EL PROVEEDOR"**, en caso de auditorías, visitas o inspecciones que practique la Secretaría de la Función Pública y el Órgano Interno de Control en **"EL INSTITUTO"** y cualquier otra entidad fiscalizadora, deberá proporcionar la información relativa al presente contrato que en su momento se requiera, generada desde el procedimiento de adjudicación hasta la conclusión de la vigencia, a efecto de ser sujetos a fiscalización de los recursos de carácter

federal.

II.6 Se señala para todos los efectos legales, para oír y recibir toda clase de notificaciones y documentos el teléfono: 55 3226-0923, correo electrónico: [redacted] y domicilio ubicado en Calle Norte 1F número 4622, Colonia Defensores de la República, Demarcación Territorial Gustavo A. Madero, Código Postal 07780, Ciudad de México.

III. Declaran **"LAS PARTES"**, a través de sus representantes legales, que:

III.1 Es su voluntad celebrar el presente contrato y sujetarse a sus términos y condiciones, por lo que de común acuerdo se obligan de conformidad con las siguientes:

C L Á U S U L A S

PRIMERA. OBJETO DEL CONTRATO.

"EL PROVEEDOR" acepta y se obliga a proporcionar a **"EL INSTITUTO"** los bienes adquiridos para el Programa **"MOBILIARIO MÉDICO Y DE LABORATORIO PARA HOSPITALES PRIORITARIOS" (PARTIDA 255) (DESTINO CHIHUAHUA)**, en los términos y condiciones establecidos en este contrato y sus Anexos que forman parte integrante del mismo, así como a lo establecido en la Junta de Aclaraciones, la cual se encuentra disponible para su consulta en el Portal de Compras Gubernamentales CompraNet.

Los **Anexos** que forman parte integrante del presente contrato, se enuncian a continuación:

Anexo 1 (uno)	"Oficio de Liberación de Inversión (OLI)".
Anexo 2 (dos)	"Anexo Técnico y Términos y Condiciones".
Anexo 3 (tres)	"Propuesta Económica, Propuesta Técnica, Carta Garantía, Acta de Fallo y Oficio número 09 53 84 61 1CFH/2024/**6623**".
Anexo 4 (cuatro)	"Documento de designación de Administrador del Contrato".
Anexo 5 (cinco)	"Junta de Aclaraciones", la cual se encuentra disponible para su consulta en el Portal de Compras Gubernamentales CompraNet

SEGUNDA. MONTO DEL CONTRATO

"EL INSTITUTO" pagará a **"EL PROVEEDOR"** como contraprestación por el suministro de los bienes objeto de este contrato, la cantidad de **$316,288.00 (TRESCIENTOS DIECISEIS MIL DOSCIENTOS OCHENTA Y OCHO PESOS 00/100 M.N.)**, más impuestos que ascienda a **$50,606.08 (CINCUENTA MIL SEISCIENTOS SEIS PESOS 08/100 M.N.)**, que hace un total de **$366,894.08 (TRESCIENTOS SESENTA Y SEIS MIL OCHOCIENTOS NOVENTA Y CUATRO PESOS 08/100 M.N.)**, de conformidad con el precio unitario que se indica en el **Anexo 3 (tres)** del presente contrato.

SE CANCELAN DATOS PERSONALES DE PERSONA(S) FISICAS IDENTIFICABLE(S) TALES COMO: CORREO ELECTRÓNICO, POR CONSIDERARSE INFORMACIÓN CUYA DIFUSIÓN PUEDE AFECTAR A LA ESFERA PRIVADA DE LA MISMA, DE CONFORMIDAD CON LO ESTABLECIDO EN LOS ARTÍCULOS 113 FRACCIÓN I Y 118 DE LA LEY FEDERAL DE TRANSPARENCIA Y ACCESO A LA INFORMACIÓN PÚBLICA. D.O.F. 09-mayo-2016

El precio unitario es considerado fijo y en moneda nacional hasta que concluya la relación contractual que se formaliza, incluyendo todos los conceptos y costos involucrados en la adquisición para el Programa **"MOBILIARIO MÉDICO Y DE LABORATORIO PARA HOSPITALES PRIORITARIOS" (PARTIDA 255) (DESTINO CHIHUAHUA)**, por lo que **"EL PROVEEDOR"** no podrá agregar ningún costo extra y el precio será inalterable durante la vigencia del presente contrato.

TERCERA. ANTICIPO.

Para el presente contrato **"EL INSTITUTO"** no otorgará anticipo a **"EL PROVEEDOR"**.

CUARTA. FORMA Y LUGAR DE PAGO.

"EL INSTITUTO" efectuará el pago a **"EL PROVEEDOR"** por cada Orden de Suministro **(Anexo 4.5)** cumplimentada, es decir, previa entrega de los bienes que representen la totalidad de cada Orden de Suministro **(Anexo 4.5)** y que hayan sido adjudicados, recibidos, instalados y operando a entera satisfacción de **"EL INSTITUTO"**, a través del administrador del presente contrato, de conformidad con lo dispuesto en el artículo 51 de la **"LAASSP"** así como por lo establecido en Anexo Técnico y los Términos y Condiciones, que se agregan al presente contrato en el **Anexo 2 (dos)**.

El pago se realizará en pesos mexicanos, en los plazos normados por la Dirección de Finanzas, de acuerdo al "Procedimiento para la recepción, glosa y aprobación de documentos presentados para trámite de pago y la constitución, modificación, cancelación, operación y control de fondos fijos" sin que éstos rebasen los 20 (veinte) días naturales posteriores a aquel en que **"EL PROVEEDOR"** presente en forma impresa el Comprobante Fiscal Digital por Internet (CFDI), siempre y cuando se cuente con la suficiencia presupuestal, así como con la documentación comprobatoria que acredite la entrega de los bienes conforme lo señalado en los Términos y Condiciones que se agregan en el **Anexo 2 (dos)** del presente contrato, y conforme a los numerales cuarto y sexto del capítulo quinto, intitulado, de los Lineamientos para promover la agilización de pago a los proveedores contenidos en el "Acuerdo por el que se emiten diversos lineamientos en materia de adquisiciones, arrendamientos y servicios y de obras públicas y servicios relacionados con las mismas", concordante con los artículos 65 y 66 del Reglamento de la Ley Federal de Presupuesto y Responsabilidad Hacendaria.

El CFDI deberá presentarse ante la División de Trámite de Erogaciones de la Coordinación de Contabilidad y Trámite de Erogaciones en Órganos Normativos, la Oficina de Control de Trámite de Erogaciones en los Órganos de Operación Administrativa Desconcentrada (OOAD), la Oficina de Trámite de Erogaciones de la Unidad Médica de Alta Especialidad (UMAE), según corresponda, para proceder a su glosa, revisión y, en su caso, aprobación. En caso de aplicar, dicho CFDI deberá contener el nombre, cargo y firma de autorización del Administrador del Contrato, de quien suscribió la orden de compra o servicio, o de quien autorizó la contratación por montos inferiores a $2,000.00 (antes de IVA). Asimismo, en dicho CFDI se deberán indicar: número de alta en SAI o número de identificación de pedido-recepción en PREI-Millenium (cuando sea aplicable), número de proveedor, número de contrato, y la indicación de que **"EL**

"Este Instrumento Jurídico fue elaborado de conformidad con los documentos correspondientes al procedimiento de contratación que se señala".

PROVEEDOR" cuenta con opiniones positivas y vigentes en materia de aportaciones de seguridad social ante **"EL INSTITUTO"** e INFONAVIT así como de obligaciones fiscales ante el SAT.

En caso de que el devengo por la entrega-recepción no genere número de alta en SAI o número de pedido-recepción en PREI-Millenium, en su caso, se deberá adjuntar acta de entrega-recepción.

El personal de la División de Trámite de Erogaciones de la Coordinación de Contabilidad y Trámite de Erogaciones no podrá devolver el CFDI presentado por errores que no afecten la validez fiscal del documento o por causas imputables a **"EL INSTITUTO"**.

Para los casos en que no se formalice el presente contrato, el fallo o notificación de la adjudicación será el documento con el cual procederá el pago respectivo de los bienes entregados, únicamente para el periodo comprendido entre el fallo y la fecha en que debió formalizarse el contrato.

Para efectos de lo anterior, la División de Contratos deberá informar al administrador del presente contrato o Área Consolidadora, en su caso, en un plazo no mayor a 24 (veinticuatro) horas posteriores al vencimiento del plazo para formalización del instrumento legal, de la falta de formalización del mismo, a efecto de que se realicen las gestiones que correspondan para no recibir los bienes materia del presente contrato.

"EL PROVEEDOR" deberá expedir sus CFDI en el esquema de facturación electrónica, con las especificaciones normadas en los artículos 29 y 29-A del Código Fiscal de la Federación (CFF), así como las que emita el Servicio de Administración Tributaria (SAT) a nombre de **"EL INSTITUTO"**, con Registro Federal de Contribuyentes IMS421231I45 y en caso de ser necesario como dato adicional, el domicilio en Avenida Paseo de la Reforma Núm. 476 en la Colonia Juárez, C.P. 06600, Demarcación Territorial Cuauhtémoc, Ciudad de México.

Para la validación de dichos comprobantes **"EL PROVEEDOR"** deberá cargar en Internet, a través del Portal de Servicios a Proveedores de la página de **"EL INSTITUTO"** archivo en formato XML. La validez de los mismos, será determinada durante la carga y únicamente los comprobantes validos serán procedentes para pago.

El pago se realizará mediante transferencia electrónica de fondos y en la fecha, a través del esquema electrónico interbancario que **"EL INSTITUTO"** tiene en operación, para tal efecto **"EL PROVEEDOR"** deberá proporcionar la documentación requerida por la Coordinación de Tesorería, para dar de alta en el Sistema de **"EL INSTITUTO"**, la cuenta bancaria, (no deberá ser referenciada ni concentradora), CLABE, Banco y Sucursal a menos que éste acredite en forma fehaciente la imposibilidad para ello.

El pago se depositará a **"EL PROVEEDOR"** en la fecha programada, a través del Sistema de Pagos Electrónicos Interbancarios.

"Este Instrumento Jurídico fue elaborado de conformidad con los documentos correspondientes al procedimiento de contratación que se señala".

El administrador del presente contrato será quien dará la autorización para que la Dirección de Finanzas proceda a su pago de acuerdo a lo normado en el anexo "Normatividad de pago de las Cuentas Contables" del "Procedimiento para la recepción, glosa y aprobación de documentos presentados para trámite de pago y la constitución, modificación, cancelación, operación y control de fondos fijos".

En ningún caso, se deberá autorizar el pago de los bienes, sí no se ha determinado, calculado y notificado a **"EL PROVEEDOR"** las penas convencionales o deducciones pactadas en el presente contrato, así como su registro y validación en el Sistema PREI Millenium.

"EL PROVEEDOR" podrá optar por cobrar a través de factoraje financiero conforme al Programa de Cadenas Productivas de Nacional Financiera, S.N.C., Institución de Banca de Desarrollo con **"EL INSTITUTO"**.

En caso de que **"EL PROVEEDOR"** reciba pagos en exceso deberá reintegrar las cantidades pagadas en exceso más los intereses correspondientes, conforme a la tasa que establezca la Ley de Ingresos de la Federación, en los casos de prórroga para el pago de créditos fiscales. Los intereses se calcularán sobre las cantidades en exceso y se computarán por días naturales desde la fecha de su entrega hasta la fecha en que se pongan efectivamente las cantidades a disposición de **"EL INSTITUTO".**

En caso de que **"EL PROVEEDOR"** presente su CFDI con errores o deficiencias, conforme a lo previsto en los artículos 89 y 90 del Reglamento de la **"LAASSP"**, **"EL INSTITUTO"** dentro de los 3 (tres) días hábiles siguientes a la recepción de la misma, indicará por escrito a **"EL PROVEEDOR"** las deficiencias o errores que deberá corregir. El periodo que transcurra a partir de la entrega del citado escrito y hasta que **"EL PROVEEDOR"** presente las correcciones no se computará dentro del plazo estipulado para el pago.

"EL PROVEEDOR", para cada uno de los pagos que efectivamente reciba, de acuerdo con esta cláusula, deberá de expedir a nombre de **"EL INSTITUTO"**, el "CFDI con complemento para la recepción de pagos", también denominado "recibo electrónico de pago", el cual elaborará dentro de los plazos establecidos por las disposiciones fiscales vigentes y lo cargará en el portal de servicios a proveedores de la página de **"EL INSTITUTO"**.

"EL PROVEEDOR" se obliga a no cancelar ante el SAT los CFDI a favor de **"EL INSTITUTO"** previamente validados en el portal de servicios a proveedores, salvo justificación y comunicación por parte del mismo al administrador del presente contrato para su autorización expresa, debiendo éste informar a las áreas de trámite de erogaciones de dicha justificación y reposición del CFDI en su caso.

El administrador del presente contrato llevará a cabo la valoración de la procedencia del pago por concepto de gastos no recuperables conforme a lo previsto en los artículos 101 y 102 del Reglamento de la **"LAASSP"**, en relación con los artículos 38, 46, 54 Bis y 55 Bis, segundo párrafo de la **"LAASSP"**, previa solicitud por escrito a **"EL PROVEEDOR"**, acompañada de los documentos siguientes:

• Copia de la identificación oficial vigente con fotografía y firma de la persona que haya realizado los trámites relacionados con el procedimiento de contratación.

• El CFDI que reúna los requisitos de los artículos 29 y 29-A del CFF, 37 al 40 del Reglamento del Código Fiscal de la Federación (RCFF) y, en su caso, la Resolución de la Miscelánea Fiscal del Ejercicio que corresponda.

• La solicitud la realizará al administrador del presente contrato para la determinación de la procedencia del pago y, en su caso, elaborar el finiquito y remitirlo para el pago respectivo a la Coordinación de Contabilidad y Trámite de Erogaciones, dependiente de la Dirección de Finanzas, o ante la Jefatura de Servicios de Finanzas o de la Unidad Médica de Alta Especialidad (UMAE) o ante los Órganos de Operación Administrativa Desconcentrada (OOAD), según corresponda.

Al notificar a **"EL PROVEEDOR"** la aplicación de una pena convencional, el administrador del presente contrato deberá solicitar a las áreas de contabilidad (en Órganos Normativos, OOAD o en UMAE) la emisión del CFDI de ingreso por dicho concepto y entregarlo a **"EL PROVEEDOR"** para que se compense contra los adeudos que tenga **"EL INSTITUTO"** para con **"EL PROVEEDOR"** o, para que en su defecto, éste proceda a pagar a **"EL INSTITUTO"** la pena convencional.

El pago de los bienes quedará condicionado proporcionalmente al pago que **"EL PROVEEDOR"** deba efectuar por conceptos de penas convencionales y/o deducciones. En ambos casos, **"EL INSTITUTO"** realizará las retenciones correspondientes sobre el CFDI que se presente para pago. En el entendido de que en el supuesto de que sea rescindido el presente contrato, no procederá el cobro de dichas penalizaciones, ni la contabilización de las mismas para hacer efectiva la garantía de cumplimiento, de conformidad con lo establecido por el artículo 95 del Reglamento de la **"LAASSP"**.

Las Unidades Responsables del Gasto (URG) deberán registrar los contratos, convenios y su DDP en el Sistema PREI Millenium para el trámite de pago correspondiente.

Los bienes cuya recepción no genere alta a través del SAI o el PREI Millenium de manera electrónica, deberán contener la firma de recepción y de autorización para el trámite de pago de acuerdo a lo establecido en el "Procedimiento para la recepción, glosa y aprobación de documentos presentados para trámite de pago y la constitución, modificación, cancelación, operación y control de fondos fijos" vigente, así como el Acta de Entrega-Recepción, según corresponda.

Para que **"EL PROVEEDOR"** pueda celebrar un contrato de cesión de derechos de cobro, mismo que deberá notificarlo por escrito a **"EL INSTITUTO"** con un mínimo de 5 (cinco) días naturales anteriores a la fecha de pago programada, el administrador del presente contrato, o en su caso, el Titular del Área Requirente, deberá entregar los documentos sustantivos de dicha cesión al área responsable de autorizar ésta, conforme al "Procedimiento para la recepción,

glosa y aprobación de documentos presentados para trámite de pago y la constitución, modificación, cancelación, operación y control de fondos fijos".

"EL PROVEEDOR" que tenga cuentas líquidas y exigibles a su cargo por concepto de cuotas obrero patronales, conforme a lo previsto en el artículo 40 B de la Ley del Seguro Social, acepta que **"EL INSTITUTO"** las compense con el o los pagos que tenga que hacerle por concepto de contraprestación por la prestación del servicio objeto de este contrato.

El cómputo del plazo para realizar el pago se contabilizará a partir del día hábil siguiente de la aceptación del CFDI o factura electrónica, y ésta reúna los requisitos fiscales que establece la legislación en la materia, el desglose de los bienes entregados, los precios unitarios, se verifique su autenticidad, no existan aclaraciones al importe y vaya acompañada con la documentación soporte de la entrega de los bienes facturados.

De conformidad con el artículo 90, del Reglamento de la **"LAASSP"**, en caso de que el CFDI o factura electrónica entregado presente errores, el Administrador del presente contrato o a quien éste designe por escrito, dentro de los 3 (tres) días hábiles siguientes de su recepción, indicará a **"EL PROVEEDOR"** las deficiencias que deberá corregir; por lo que, el procedimiento de pago reiniciará en el momento en que **"EL PROVEEDOR"** presente el CFDI y/o documentos soporte corregidos y sean aceptados.

El tiempo que **"EL PROVEEDOR"** utilice para la corrección del CFDI y/o documentación soporte entregada, no se computará para efectos de pago, de acuerdo con lo establecido en el artículo 51 de la **"LAASSP"**.

El CFDI o factura electrónica deberá ser presentada de forma impresa.

El CFDI o factura electrónica se deberá presentar desglosando el impuesto cuando aplique.

"EL PROVEEDOR" manifiesta su conformidad que, hasta en tanto no se cumpla con la verificación, supervisión y aceptación de los bienes, no se tendrán como recibidos o aceptados por el Administrador del presente contrato.

Para efectos de trámite de pago, **"EL PROVEEDOR"** deberá ser titular de una cuenta bancaria, en la que se efectuará la transferencia electrónica de pago, respecto de la cual deberá proporcionar toda la información y documentación que le sea requerida por **"EL INSTITUTO"**, para efectos del pago.

"EL PROVEEDOR" deberá presentar la información y documentación **"EL INSTITUTO"** le solicite para el trámite de pago, atendiendo a las disposiciones legales e internas de **"EL INSTITUTO"**.

El pago de los bienes, quedará condicionado al pago que **"EL PROVEEDOR"** deba efectuar por concepto de penas convencionales y, en su caso, deductivas.

"Este Instrumento Jurídico fue elaborado de conformidad con los documentos correspondientes al procedimiento de contratación que se señala".

Para el caso que se presenten pagos en exceso, se estará a lo dispuesto por el artículo 51, párrafo tercero, de la **"LAASSP"**.

QUINTA. LUGAR, PLAZOS Y CONDICIONES DE LA ENTREGA DE LOS BIENES.

La entrega de los bienes será conforme a los plazos, condiciones y entregables establecidos por **"EL INSTITUTO"** en el Anexo Técnico, en los Términos y Condiciones y Anexos, integrados en el **Anexo 2 (dos)** de este instrumento jurídico, apegándose a las condiciones, alcances y características detalladas en la Convocatoria y Junta de Aclaraciones, disponibles para su consulta en el Portal de Compras Gubernamentales CompraNet y Acta de Fallo, ésta última se agrega en el **Anexo 3 (tres)** del presente contrato.

La entrega de los bienes se realizará en los domicilios señalados en el Anexo Técnico, en los Términos y Condiciones y Anexos, integrados en el **Anexo 2 (dos)** de este instrumento jurídico y fechas establecidas en los mismos.

En los casos que derivado de la verificación se detecten defectos o discrepancias en la entrega de los bienes o incumplimiento en las especificaciones técnicas, **"EL PROVEEDOR"** contará con el plazo establecido en el Anexo Técnico, en los Términos y Condiciones y Anexos, integrados en el **Anexo 2 (dos)** de este instrumento jurídico para la reposición o corrección, contados a partir del momento de la notificación por correo electrónico y/o escrito, sin costo adicional para **"EL INSTITUTO"**.

LUGAR DE LA ENTREGA DE LOS BIENES.- El lugar de entrega de los bienes, a entera satisfacción de **"EL INSTITUTO"**, será en las Unidades Médicas contenidas en el *Anexo 3.4 "Guía de Distribución"*, integrado al presente contrato como **Anexo 2 (dos)**.

PLAZO DE ENTREGA DEL BIEN.- El plazo de entrega para todas las partidas relacionadas en el *Anexo 3.2 "Relación y Cantidad de Bienes"*, integrado al presente contrato como **Anexo 2 (dos)** será de **60 (sesenta) días naturales**, los cuales serán contados a partir del día siguiente natural de la notificación del *Anexo 4.5 "Orden de Suministro"*, integrado al presente contrato como **Anexo 2 (dos)** que realice el Administrador del Contrato a **"EL PROVEEDOR"**. En caso de que **"EL PROVEEDOR"** esté en posibilidades de entregar en un plazo menor a los **60 (sesenta)** días naturales podrá solicitar la autorización del Administrador del Contrato para entregarlos en dicho plazo menor, esta autorización deberá constar por escrito o vía correo electrónico.

La notificación del *Anexo 4.5 "Orden de Suministro"*, integrado al presente contrato como **Anexo 2 (dos)** podrá ser realizada a partir del día natural siguiente al inicio de la vigencia del presente contrato y hasta el 30 de agosto de 2024. El Administrador del Contrato especificará, en cada *Anexo 4.5 "Orden de Suministro"*, el lugar y cantidades de entrega de los bienes solicitados de cada partida con cargo al contrato.

A partir de notificada el *Anexo No. 4.5 "Orden de Suministro"* y dentro del plazo de entrega para cada partida, **"EL PROVEEDOR"** deberá realizar la entrega, recepción y, en su caso,

"Este Instrumento Jurídico fue elaborado de conformidad con los documentos correspondientes al procedimiento de contratación que se señala".

adecuación, instalación y puesta en operación de los bienes adjudicados, establecidos en el *Anexo No. 3.3 "Requisitos de los Bienes"* integrado al presente contrato como **Anexo 2 (dos)**.

CONDICIONES DE LA ENTREGA DE LOS BIENES.- "EL PROVEEDOR" se obliga con **"EL INSTITUTO"** a cumplir con las condiciones de la entrega de los bienes, de acuerdo al Anexo Técnico, en los Términos y Condiciones y Anexos integrados al presente contrato como **Anexo 2 (dos)**, así como a lo ofrecido en sus propuestas técnica y económica que se agregan como **Anexo 3 (tres),** al presente contrato y lo dispuesto en la Junta de Aclaraciones, disponible para su consulta en el Portal de Compras Gubernamentales CompraNet.

Cabe resaltar que mientras no se cumpla con las condiciones de la entrega de los bienes establecidas, **"EL INSTITUTO"** no dará por aceptado los bienes objeto de este contrato.

SEXTA. VIGENCIA

"LAS PARTES" convienen en que la vigencia del presente contrato será a partir del día natural siguiente de la notificación del fallo, es decir del día **20 de julio de 2024** y hasta el **31 de diciembre de 2024**.

SÉPTIMA. MODIFICACIONES DEL CONTRATO.

"LAS PARTES" están de acuerdo que **"EL INSTITUTO"** por razones fundadas y explícitas podrá ampliar el monto o la cantidad de los bienes, de conformidad con el artículo 52 de la "LAASSP", siempre y cuando las modificaciones no rebasen en su conjunto el 20% (veinte por ciento) de los establecidos originalmente, el precio unitario sea igual al originalmente pactado y el contrato esté vigente. La modificación se formalizará mediante la celebración de un Convenio Modificatorio.

"EL INSTITUTO", podrá ampliar la vigencia del presente instrumento, siempre y cuando, no implique incremento del monto contratado o de la cantidad de bienes, siendo necesario que se obtenga el previo consentimiento de **"EL PROVEEDOR"**.

De presentarse caso fortuito o fuerza mayor, o por causas atribuibles a **"EL INSTITUTO"**, se podrá modificar el plazo del presente instrumento jurídico, debiendo acreditar dichos supuestos con las constancias respectivas. La modificación del plazo por caso fortuito o fuerza mayor podrá ser solicitada por cualquiera de **"LAS PARTES".**

En los supuestos previstos en los dos párrafos anteriores, no procederá la aplicación de penas convencionales por atraso.

Cualquier modificación al presente contrato deberá formalizarse por escrito, y deberá suscribirse por el servidor público de **"EL INSTITUTO"** que lo haya hecho, o quien lo sustituya o esté facultado para ello, para lo cual **"EL PROVEEDOR"** realizará el ajuste respectivo de la garantía de cumplimiento, en términos del artículo 91, último párrafo del Reglamento de la

"Este Instrumento Jurídico fue elaborado de conformidad con los documentos correspondientes al procedimiento de contratación que se señala".

LAASSP, salvo que por disposición legal se encuentre exceptuado de presentar garantía de cumplimiento.

"EL INSTITUTO" se abstendrá de hacer modificaciones que se refieran a precios, anticipos, pagos progresivos, especificaciones y, en general, cualquier cambio que implique otorgar condiciones más ventajosas a un proveedor comparadas con las establecidas originalmente.

OCTAVA. GARANTÍA DE LOS BIENES

"EL PROVEEDOR" deberá garantizar los bienes y sus accesorios que oferte y su óptimo funcionamiento por un periodo obligatorio acorde a lo establecido en el *Anexo No. 3.3 "Requisitos para los bienes"* en la columna "Período de Garantía", integrado al presente contrato como **Anexo 2 (dos)** misma que será exigible por **"EL INSTITUTO"**, a partir de la entrega de los bienes, a entera satisfacción del mismo, en las Unidades Médicas, contenidas en el *Anexo No. 3.4 "Guía de Distribución"*, integrado al presente contrato como **Anexo 2 (dos)** de destino final de los bienes y hasta el cumplimiento del periodo correspondiente.

Por lo anterior, **"EL PROVEEDOR"** integró a su propuesta, copia simple de la Carta de Garantía de los bienes, sus accesorios, y su óptimo funcionamiento, misma que se agrega en el **Anexo 3 (tres)** del presente contrato, en la que se indica clara y expresamente el número de partida del bien, la descripción de los bienes, el número y nombre del procedimiento, así como el plazo de garantía de los bienes ofertados y su óptimo funcionamiento, así como, que la garantía responde a una cobertura amplia contra vicios ocultos, defectos de fabricación o cualquier falla que presenten, los bienes y sus accesorios por el periodo establecido. La Carta de Garantía de los bienes deberá ser entregada por **"EL PROVEEDOR"** durante el acto de entrega recepción de los bienes, debiendo ésta corresponder a la integrada en la propuesta técnica correspondiente.

Adicionalmente a la Carta de Garantía descrita, con fundamento en el artículo 45 fracción XVII, artículo 53 segundo párrafo de la **LAASSP** y artículo 96 segundo párrafo del **RLAASSP**, **"EL PROVEEDOR"** se obliga constituir una Garantía por los Defectos y Vicios Ocultos de los Bienes, así como de todas las obligaciones a cargo de **"EL PROVEEDOR"** cuyo cumplimiento vencen en plazo posterior a la terminación de la vigencia del presente contrato, por una vigencia del mismo plazo que **"EL PROVEEDOR"** oferte para garantizar todos los bienes incluidos en su propuesta, la cual será acorde a lo establecido en el *Anexo No. 3.3 "Requisitos para los bienes"* en la columna "Período de Garantía", integrado al presente contrato como **Anexo 2 (dos)**.

Dicha Garantía por los Defectos y Vicios Ocultos de los Bienes, cubrirá:

- La reparación o sustitución de los bienes y sus accesorios, que, una vez recibidos por **"EL INSTITUTO"**, presenten vicios ocultos, defectos de fabricación o fallas no originadas por el mal uso de los mismos.
- La disponibilidad, en venta, para **"EL INSTITUTO"** de refacciones y consumibles que en su caso requieran los bienes y/o accesorios adjudicados.

"Este Instrumento Jurídico fue elaborado de conformidad con los documentos correspondientes al procedimiento de contratación que se señala".

"EL PROVEEDOR" deberá constituir esta Garantía por Defectos o Vicios Ocultos de los Bienes mediante fianza expedida por compañía afianzadora mexicana autorizada por la Comisión Nacional de Seguros y Fianzas en términos de la Ley de Instituciones de Seguros y Fianzas, a favor de **"EL INSTITUTO"**, por un importe equivalente al 10% (diez por ciento) del monto total del contrato, sin incluir el IVA. Dicha fianza deberá ser entregada al Administrador del Contrato previamente a la entrega de los bienes al mismo y la formalización del Acta Administrativa de Entrega–Recepción respectiva, por lo cual, al momento de entregar los bienes, **"EL PROVEEDOR"** deberá proporcionar original de dicha fianza al Administrador del Contrato.

Esta fianza podrá ser exigible por **"EL INSTITUTO"** ante la Institución Afianzadora que la expidió, cuando **"EL PROVEEDOR"**:

a) No repare los bienes y sus accesorios que presenten vicios ocultos, defectos de fabricación o fallas no originadas por el mal uso de los mismos, en el tiempo establecido en la **fracción iii**. "Plazo y condiciones de canje o devolución del bien" del inciso **j)** de los Términos y Condiciones, integrados al presente contrato como **Anexo 2 (dos)**, una vez debidamente notificado por el Administrador del Contrato.

Asimismo, se deberá considerar lo señalado en los incisos **i)** y **j)** de los Términos y Condiciones que se integran en el **Anexo 2 (dos)** del presente contrato.

NOVENA. GARANTÍA DE CUMPLIMIENTO DEL CONTRATO

Conforme a los artículos 48, fracción II, 49, fracción II, de la **"LAASSP"**; 85, fracción III, y 103 de su Reglamento **"EL PROVEEDOR"** se obliga a constituir una garantía **divisible** y en este caso se hará efectiva en proporción al incumplimiento de la obligación principal, mediante fianza expedida por compañía afianzadora mexicana autorizada por la Comisión Nacional de Seguros y de Fianzas, a favor de **"EL INSTITUTO"**, por un importe equivalente al **10% (DIEZ POR CIENTO)** del monto total del contrato, sin incluir impuestos.

Dicha fianza deberá ser entregada a **"EL INSTITUTO"**, a más tardar dentro de los 10 días naturales siguientes a la firma del presente contrato.

"EL PROVEEDOR" queda obligado a entregar a **"EL INSTITUTO"** la póliza de fianza antes señalada, en la División de Contratos, ubicada en Calle Durango número 291, 10º piso, Colonia Roma Norte, Demarcación Territorial Cuauhtémoc, Código Postal 06700, en la Ciudad de México, apegándose al formato que para tal efecto se entregará en la referida División.

Dicha póliza de garantía de cumplimiento del contrato se liberará de forma inmediata a **"EL PROVEEDOR"** una vez que **"EL INSTITUTO"** le otorgue autorización por escrito, para que éste pueda solicitar a la afianzadora correspondiente la cancelación de la fianza, autorización que se entregará a **"EL PROVEEDOR"** siempre que demuestre haber cumplido con la totalidad de las obligaciones adquiridas por virtud del presente contrato; para lo anterior deberá presentar mediante escrito la solicitud de liberación de la fianza en la División de Contratos, misma que llevará a cabo el procedimiento para su liberación y entrega.

"Este Instrumento Jurídico fue elaborado de conformidad con los documentos correspondientes al procedimiento de contratación que se señala".

ENDOSO DE LA GARANTÍA DE CUMPLIMIENTO.- En el supuesto de que **"EL INSTITUTO"** y por así convenir a sus intereses, decidiera modificar en cualquiera de sus partes el presente contrato, **"EL PROVEEDOR"** se obliga a otorgar el endoso de la póliza de garantía originalmente entregada, en el que conste las modificaciones o cambios en la respectiva fianza, observándose los mismos términos y condiciones señalados en la presente cláusula para la entrega de la garantía de cumplimiento, debiéndola entregar **"EL PROVEEDOR"** a más tardar dentro de los 10 (diez) días naturales siguientes a la firma del convenio respectivo.

EJECUCIÓN DE LA GARANTÍA DE CUMPLIMIENTO DE ESTE CONTRATO.- "EL INSTITUTO" llevará a cabo la ejecución de la garantía de cumplimiento de contrato en los casos siguientes:

a) Se rescinda administrativamente el presente contrato.

b) Durante su vigencia se detecten deficiencias, fallas o calidad inferior de los bienes entregados, en comparación con lo ofertado.

c) Cuando en el supuesto de que se realicen modificaciones al contrato, **"EL PROVEEDOR"** no entregue en el plazo pactado el endoso o la nueva garantía, que ampare el porcentaje establecido para garantizar el cumplimiento del presente instrumento, de conformidad con la presente Cláusula.

d) Por cualquier otro incumplimiento de las obligaciones contraídas en este contrato.

En caso de que **"EL PROVEEDOR"** incumpla con la entrega de la garantía en el plazo establecido, **"EL INSTITUTO"** podrá rescindir el contrato y dará vista al Órgano Interno de Control para que proceda en el ámbito de sus facultades.

La garantía de cumplimiento no será considerada como una limitante de responsabilidad de **"EL PROVEEDOR"**, derivada de sus obligaciones y garantías estipuladas en el presente instrumento jurídico, y no impedirá que **"EL INSTITUTO"** reclame la indemnización por cualquier incumplimiento que pueda exceder el valor de la garantía de cumplimiento.

En caso de incremento al monto del presente instrumento jurídico o modificación al plazo, **"EL PROVEEDOR"** se obliga a entregar a **"EL INSTITUTO",** dentro de los 10 (diez) días naturales siguientes a la formalización del mismo, de conformidad con el último párrafo del artículo 91, del Reglamento de la **"LAASSP"**, los documentos modificatorios o endosos correspondientes, debiendo contener en el documento la estipulación de que se otorga de manera conjunta, solidaria e inseparable de la garantía otorgada inicialmente.

Una vez cumplidas las obligaciones a satisfacción, el servidor público facultado por **"EL INSTITUTO"** procederá inmediatamente a extender la constancia de cumplimiento de las obligaciones contractuales y dará inicio a los trámites para la cancelación de la garantía cumplimiento del contrato, lo que comunicará a **"EL PROVEEDOR".**

"Este Instrumento Jurídico fue elaborado de conformidad con los documentos correspondientes al procedimiento de contratación que se señala".

DÉCIMA. OBLIGACIONES DE "EL PROVEEDOR".

"EL PROVEEDOR", se obliga a:

a) Entregar los bienes en las fechas o plazos y lugares establecidos conforme a lo pactado en el presente contrato y anexos respectivos.
b) Cumplir con las especificaciones técnicas y de calidad y demás condiciones establecidas en el presente contrato y sus respectivos anexos.
c) Realizar los trámites de importación y cubrir los impuestos y derechos que se generen, cuando se trate de bienes de procedencia extranjera
d) Asumir la responsabilidad de cualquier daño que llegue a ocasionar a **"EL INSTITUTO"** o a terceros con motivo de la ejecución y cumplimiento del presente contrato.
e) Proporcionar la información que le sea requerida por la Secretaría de la Función Pública y el Órgano Interno de Control, de conformidad con el artículo 107 del Reglamento de la **"LAASSP"**.
f) Así, como a lo señalado en el Anexo Técnico, Términos y Condiciones y Anexos que se integran en el **Anexo 2 (dos)** del presente contrato

DÉCIMA PRIMERA. OBLIGACIONES DE "EL INSTITUTO"

"EL INSTITUTO", se obliga a:

a) Otorgar las facilidades necesarias, a efecto de que **"EL PROVEEDOR"** lleve a cabo en los términos convenidos, el suministro de bienes objeto del contrato.
b) Realizar el pago correspondiente en tiempo y forma.
c) Extender a **"EL PROVEEDOR"**, por conducto del servidor público facultado, la constancia de cumplimiento de obligaciones contractuales inmediatamente que se cumplan éstas a satisfacción expresa de dicho servidor público para que se dé trámite a la cancelación de la garantía de cumplimiento del presente contrato.
d) Así como a lo señalado en el Anexo Técnico, Términos y Condiciones y Anexos que se integran en el **Anexo 2 (dos)** del presente contrato.

DÉCIMA SEGUNDA. ADMINISTRACIÓN, VERIFICACIÓN, SUPERVISIÓN Y ACEPTACIÓN DE LOS BIENES

"EL INSTITUTO" designa como administrador del presente contrato al servidor público que suscribe el mismo, quien fue designado mediante el documento de designación de administrador del contrato que se adjunta en el **Anexo 4 (cuatro)**, quien dará seguimiento y verificará el cumplimiento de los derechos y obligaciones establecidos en este instrumento, quien podrá ser sustituido en cualquier momento, en su cargo o funciones sin que por ello sea necesario celebrar un convenio modificatorio.

En el caso de que se lleve a cabo un relevo institucional temporal o permanente con dicho servidor público de **"EL INSTITUTO"** tendrá carácter de ADMINISTRADOR DEL PRESENTE

"Este Instrumento Jurídico fue elaborado de conformidad con los documentos correspondientes al procedimiento de contratación que se señala".

CONTRATO, la persona que sustituya al servidor público en el cargo, para lo cual no será necesario celebrar un convenio modificatorio.

Los bienes se tendrán por recibidos previa revisión del administrador del presente contrato, la cual consistirá en la verificación del cumplimiento de las especificaciones establecidas y en su caso en los anexos respectivos, así como las contenidas en la propuesta técnica.

"EL INSTITUTO", a través del administrador del contrato, rechazará los bienes que no cumplan las especificaciones establecidas en este contrato y en sus Anexos, obligándose **"EL PROVEEDOR"** en este supuesto, a entregarlos nuevamente bajo su responsabilidad y sin costo adicional para **"EL INSTITUTO",** sin perjuicio de la aplicación de las penas convencionales o deducciones al cobro correspondientes.

"EL INSTITUTO", a través del administrador del contrato, podrá aceptar los bienes que incumplan de manera parcial o deficiente las especificaciones establecidas en este contrato y en los anexos respectivos, sin perjuicio de la aplicación de las deducciones al pago que procedan, y reposición de los bienes, cuando la naturaleza propia de éstos lo permita.

DÉCIMA TERCERA. DEDUCCIONES

"EL INSTITUTO" aplicará deducciones al pago por el incumplimiento parcial o deficiente, en que incurra **"EL PROVEEDOR"** conforme a lo estipulado en las cláusulas del presente contrato y sus anexos respectivos, las cuales se calcularán por un **1% (uno por ciento)** del precio unitario por cada día natural de atraso por incumplimiento sin incluir IVA conforme al concepto u obligación, nivel de servicio y unidad de medida señalado en el inciso **h)** de los Términos y Condiciones, integrados al presente contrato como **Anexo 2 (dos)**. Las cantidades a deducir se aplicarán en el CFDI o factura electrónica que **"EL PROVEEDOR"** presente para su cobro, en el pago que se encuentre en trámite o bien en el siguiente pago.

De no existir pagos pendientes, se requerirá a **"EL PROVEEDOR"** que realice el pago de la deductiva, en términos de la legislación aplicable.

Las deducciones económicas se aplicarán sobre la cantidad indicada sin incluir impuestos.

"EL INSTITUTO", a través del administrador del presente contrato será responsable del cálculo, aplicación y seguimiento de las deducciones. El monto máximo de aplicación de las deducciones no podrán ser mayor al que resulte de aplicar el porcentaje de la garantía de cumplimiento del presente contrato.

En caso de que se exceda se podrá proceder a la rescisión del presente contrato.

DÉCIMA CUARTA. PENAS CONVENCIONALES

En caso que **"EL PROVEEDOR"** incurra en atraso en el cumplimiento conforme a lo pactado para la entrega de los bienes objeto del presente contrato, conforme a lo establecido en el

"Este Instrumento Jurídico fue elaborado de conformidad con los documentos correspondientes al procedimiento de contratación que se señala".

Anexo 2 (dos) parte integral del presente contrato, **"EL INSTITUTO"** por conducto del administrador del contrato aplicará la pena convencional equivalente al **1% (uno por ciento)** del valor de los bienes sin incluir IVA, entregados con atraso por cada día de atraso en la entrega, y se calcularán conforme a lo señalado en el inciso **h)** de los Términos y Condiciones integrados en el **Anexo 2 (dos)** del presente contrato, de conformidad con este instrumento legal y sus respectivos anexos.

El administrador del presente contrato será el responsable de determinar, calcular y aplicar las penas convencionales, vigilando los correspondientes registros o captura y validación en el sistema PREI Millenium, así como de notificarlas a **"EL PROVEEDOR"** personalmente, mediante oficio o por medios de comunicación electrónica.

"EL INSTITUTO" descontará las cantidades que resulten de aplicar la pena convencional, sobre los pagos que deba cubrir a **"EL PROVEEDOR"**. Por lo tanto, **"EL PROVEEDOR"** autoriza a descontar las cantidades que resulten de aplicar las sanciones señaladas en párrafos anteriores, sobre los pagos que éste deba cubrirle a **"EL INSTITUTO"** durante el período en que incurra y/o se mantenga en atraso con motivo de la entrega de los bienes.

Para autorizar el pago de los bienes, previamente **"EL PROVEEDOR"** tiene que haber cubierto las penas convencionales aplicadas conforme a lo dispuesto en el presente contrato. El administrador del presente contrato será el responsable de verificar que se cumpla esta obligación, dentro de los 5 (cinco) días hábiles siguientes a la conclusión del atraso.

El importe de la pena convencional, no podrá exceder el equivalente al monto total de la garantía de cumplimiento del contrato, y en el caso de no haberse requerido esta garantía, no deberá exceder del 20% (veinte por ciento) del monto total del contrato.

Cuando **"EL PROVEEDOR"** quede exceptuado de la presentación de la garantía de cumplimiento, en los supuestos previsto en la **"LAASSP"**, el monto máximo de las penas convencionales por atraso que se puede aplicar, será del 20% (veinte por ciento) del monto de los bienes entregados fuera de la fecha convenida, de conformidad con lo establecido en el tercer párrafo del artículo 96 del Reglamento de la **"LAASSP"**.

DÉCIMA QUINTA. LICENCIAS, AUTORIZACIONES Y PERMISOS

En caso de aplicar, los bienes, que de acuerdo al objeto del presente contrato se adquieran o contraten, deberán cumplir con las Normas Oficiales Mexicanas y con las Normas Mexicanas, según proceda, y a falta de éstas, con las Normas Internacionales, de conformidad con lo dispuesto en la Ley de Infraestructura de la Calidad; en su caso, con las normas de referencia o especificaciones técnicas y cumplir con las características y especificaciones requeridas en el Anexo Técnico, Términos y Condiciones y Anexos, que se agregan al presente contrato en el **Anexo 2 (dos)**, asimismo, se deberá considerar lo señalado en la Junta de Aclaraciones disponible para su consulta en el Portal de Compras Gubernamentales CompraNet.

DÉCIMA SEXTA. PÓLIZA DE RESPONSABILIDAD CIVIL

"Este Instrumento Jurídico fue elaborado de conformidad con los documentos correspondientes al procedimiento de contratación que se señala".

Para la adquisición de los bienes, materia del presente contrato, no se requiere que **"EL PROVEEDOR"** contrate una póliza de seguro por responsabilidad civil, no obstante lo anterior **"EL PROVEEDOR"** será responsable de cualquier daño o afectación a **"EL INSTITUTO"** o sus derechohabientes, que por causas imputables a él cause el uso de los bienes objeto del presente contrato.

DÉCIMA SÉPTIMA. TRANSPORTE

"EL PROVEEDOR" se obliga bajo su costa y riesgo, a transportar los bienes e insumos necesarios para la adquisición de los bienes, desde su lugar de origen, hasta las instalaciones señaladas en el Anexo Técnico, en los Términos y Condiciones y Anexos, que se agregan en el **Anexo 2 (dos)** del presente contrato, en caso de aplicar.

DÉCIMA OCTAVA. IMPUESTOS Y DERECHOS

Los impuestos, derechos y gastos que procedan con motivo de la adquisición de los bienes, objeto del presente contrato, serán pagados por **"EL PROVEEDOR"**, mismos que no serán repercutidos a **"EL INSTITUTO"**.

"EL INSTITUTO" sólo cubrirá, cuando aplique, lo correspondiente al Impuesto al Valor Agregado (IVA), en los términos de la normatividad aplicable y de conformidad con las disposiciones fiscales vigentes.

DÉCIMA NOVENA. PROHIBICIÓN DE CESIÓN DE DERECHOS Y OBLIGACIONES

"EL PROVEEDOR" no podrá ceder total o parcialmente los derechos y obligaciones derivados del presente contrato, a favor de cualquier otra persona física o moral, con excepción de los derechos de cobro, en cuyo caso se deberá contar con la conformidad previa y por escrito de **"EL INSTITUTO"**.

VIGÉSIMA. DERECHOS DE AUTOR, PATENTES Y/O MARCAS

"EL PROVEEDOR" se obliga para con **"EL INSTITUTO"**, a responder por los daños y/o perjuicios que pudiera causar a **"EL INSTITUTO"** y/o a terceros, si con motivo de la entrega de los bienes se violan derechos de autor, de patentes y/o marcas u otro derecho reservado a nivel Nacional o Internacional.

Por lo anterior, **"EL PROVEEDOR"** manifiesta en este acto bajo protesta de decir verdad, no encontrarse en ninguno de los supuestos de infracción a la Ley Federal del Derecho de Autor, ni a la Ley Federal de Protección a la Propiedad Industrial.

En caso de que sobreviniera alguna reclamación en contra de **"EL INSTITUTO"** por cualquiera de las causas antes mencionadas, la única obligación de éste será la de dar aviso en el domicilio previsto en este instrumento jurídico a **"EL PROVEEDOR"**, para que éste lleve a cabo

"Este Instrumento Jurídico fue elaborado de conformidad con los documentos correspondientes al procedimiento de contratación que se señala".

las acciones necesarias que garanticen la liberación de **"EL INSTITUTO"** de cualquier controversia o responsabilidad de carácter civil, mercantil, penal o administrativa que, en su caso, se ocasione.

Lo anterior de conformidad a lo establecido en el artículo 45, fracción XX de la **"LAASSP"**.

Asimismo, en caso de aplicar, **"EL PROVEEDOR"** deberá observar lo establecido en el Anexo aplicable a los Derechos de autor, patentes y/o marcas del presente Contrato.

VIGÉSIMA PRIMERA. CONFIDENCIALIDAD Y PROTECCIÓN DE DATOS PERSONALES.

"LAS PARTES" acuerdan que la información que se intercambie de conformidad con las disposiciones del presente instrumento, se tratarán de manera confidencial, siendo de uso exclusivo para la consecución del objeto del presente contrato y no podrá difundirse a terceros de conformidad con lo establecido en la Ley General y Federal, respectivamente, de Transparencia y Acceso a la Información Pública, Ley General de Protección de Datos Personales en posesión de Sujetos Obligados y demás legislación aplicable.

Para el tratamiento de los datos personales que **"LAS PARTES"** recaben con motivo de la celebración del presente contrato, deberá de realizarse con base en lo previsto en los Avisos de Privacidad respectivos.

Por tal motivo, **"EL PROVEEDOR"** asume cualquier responsabilidad que se derive del incumplimiento de su parte, o de sus empleados, a las obligaciones de confidencialidad descritas en el presente contrato.

Asimismo, en caso de aplicar, **"EL PROVEEDOR"** deberá observar lo establecido en el Anexo aplicable a la Confidencialidad de la información del presente Contrato.

VIGÉSIMA SEGUNDA. TERMINACIÓN ANTICIPADA DEL CONTRATO

"EL INSTITUTO" cuando concurran razones de interés general, o bien, cuando por causas justificadas se extinga la necesidad de suministrar los bienes originalmente contratados y se demuestre que de continuar con el cumplimiento de las obligaciones pactadas, se ocasionaría algún daño o perjuicio a la **"EL INSTITUTO"**, o se determine la nulidad total o parcial de los actos que dieron origen al presente contrato, con motivo de la resolución de una inconformidad o intervención de oficio, emitida por la Secretaría de la Función Pública, podrá dar por terminado anticipadamente el presente contrato sin responsabilidad alguna para **"EL INSTITUTO"**, ello con independencia de lo establecido en la cláusula que antecede.

Cuando **"EL INSTITUTO"** determine dar por terminado anticipadamente el contrato, lo notificará al **"EL PROVEEDOR"** hasta con 30 (treinta) días naturales anteriores al hecho, debiendo sustentarlo en un dictamen fundado y motivado, en el que se precisarán las razones o causas que dieron origen a la misma y pagará a **"EL PROVEEDOR"** la parte proporcional de los bienes suministrados, así como los gastos no recuperables en que haya incurrido, previa

solicitud por escrito, siempre que estos sean razonables, estén debidamente comprobados y se relacionen directamente con el presente contrato, limitándose según corresponda a los conceptos establecidos en la fracción I, del artículo 102 del Reglamento de la **"LAASSP"**.

VIGÉSIMA TERCERA. RESCISIÓN

"EL INSTITUTO" podrá iniciar en cualquier momento el procedimiento de rescisión, cuando **"EL PROVEEDOR"** incurra en alguna de las siguientes causales:

a) Contravenir los términos pactados para el suministro de los bienes establecidos en el presente contrato.
b) Transferir en todo o en parte las obligaciones que deriven del presente contrato a un tercero ajeno a la relación contractual.
c) Ceder los derechos de cobro derivados del contrato, sin contar con la conformidad previa y por escrito de **"EL INSTITUTO"**.
d) Suspender total o parcialmente y sin causa justificada el suministro objeto del presente contrato
e) Omitir suministrar los bienes en tiempo y forma conforme a lo establecido en el presente contrato y sus respectivos anexos.
f) No proporcionar a los Órganos de Fiscalización, la información que le sea requerida con motivo de las auditorías, visitas e inspecciones que realicen.
g) Ser declarado en concurso mercantil, o por cualquier otra causa distinta o análoga que afecte su patrimonio.
h) En caso de que compruebe la falsedad de alguna manifestación, información o documentación proporcionada para efecto del presente contrato;
i) No entregar dentro de los 10 (diez) días naturales siguientes a la fecha de firma del presente contrato, la garantía de cumplimiento del mismo.
j) En caso de que la suma de las penas convencionales o las deducciones al pago, igualan el monto total de la garantía de cumplimiento del contrato y/o alcanzan el 20% (veinte por ciento) del monto total de este contrato cuando no se haya requerido la garantía de cumplimiento.
k) Divulgar, transferir o utilizar la información que conozca en el desarrollo del cumplimiento del objeto del presente contrato, sin contar con la autorización de **"EL INSTITUTO"** en los términos de lo dispuesto en la cláusula VIGÉSIMA PRIMERA DE CONFIDENCIALIDAD Y PROTECCIÓN DE DATOS PERSONALES del presente instrumento jurídico;
l) Impedir el desempeño normal de labores de **"EL INSTITUTO";**
m) Incumplir cualquier obligación distinta de las anteriores y derivadas del presente contrato.

Para el caso de optar por la rescisión del contrato, **"EL INSTITUTO"** comunicará por escrito a **"EL PROVEEDOR"** el incumplimiento en que haya incurrido, para que en un término de 5 (cinco) días hábiles contados a partir de la notificación, exponga lo que a su derecho convenga y aporte en su caso las pruebas que estime pertinentes.

Transcurrido dicho término **"EL INSTITUTO"**, en un plazo de 15 (quince) días hábiles siguientes, tomando en consideración los argumentos y pruebas que hubiere hecho valer **"EL**

"Este Instrumento Jurídico fue elaborado de conformidad con los documentos correspondientes al procedimiento de contratación que se señala".

PROVEEDOR", determinará de manera fundada y motivada dar o no por rescindido el contrato, y comunicará a **"EL PROVEEDOR"** dicha determinación dentro del citado plazo.

Cuando se rescinda el contrato, se formulará el finiquito correspondiente, a efecto de hacer constar los pagos que deba efectuar **"EL INSTITUTO"** por concepto del contrato hasta el momento de rescisión, o los que resulten a cargo de **"EL PROVEEDOR".**

Iniciado un procedimiento de conciliación **"EL INSTITUTO"** podrá suspender el trámite del procedimiento de rescisión.

Si previamente a la determinación de dar por rescindido el contrato se entregaran los bienes, el procedimiento iniciado quedará sin efecto, previa aceptación y verificación de **"EL INSTITUTO"** de que continúa vigente la necesidad de los bienes aplicando, en su caso, las penas convencionales correspondientes.

"EL INSTITUTO" podrá determinar no dar por rescindido el contrato, cuando durante el procedimiento advierta que la rescisión del mismo pudiera ocasionar algún daño o afectación a las funciones que tiene encomendadas. En este supuesto, **"EL INSTITUTO"** elaborará un dictamen en el cual justifique que los impactos económicos o de operación que se ocasionarían con la rescisión del contrato resultarían más inconvenientes.

De no rescindirse el contrato, **"EL INSTITUTO"** establecerá con **"EL PROVEEDOR"** otro plazo que le permita subsanar el incumplimiento que hubiere motivado el inicio del procedimiento, aplicando las sanciones correspondientes. El convenio modificatorio que al efecto se celebre deberá atender a las condiciones previstas por los dos últimos párrafos del artículo 52 de la **"LAASSP"**.

No obstante, de que se hubiere firmado el convenio modificatorio a que se refiere el párrafo anterior, si se presenta de nueva cuenta el incumplimiento, **"EL INSTITUTO"** quedará expresamente facultada para optar por exigir el cumplimiento del contrato, o rescindirlo, aplicando las sanciones que procedan.

Si se llevara a cabo la rescisión del contrato, y en el caso de que a **"EL PROVEEDOR"** se le hubieran entregado pagos progresivos, éste deberá de reintegrarlos más los intereses correspondientes, conforme a lo indicado en el artículo 51, párrafo cuarto, de la **"LAASSP"**.

Los intereses se calcularán sobre el monto de los pagos progresivos efectuados y se computarán por días naturales desde la fecha de su entrega hasta la fecha en que se pongan efectivamente las cantidades a disposición de **"EL INSTITUTO"**.

VIGÉSIMA CUARTA. RELACIÓN Y EXCLUSIÓN LABORAL

"EL PROVEEDOR" reconoce y acepta ser el único patrón de todos y cada uno de los trabajadores que intervienen en la adquisición y suministro de los bienes, por lo que, deslinda de toda responsabilidad a **"EL INSTITUTO"** respecto de cualquier reclamo que en su caso

puedan efectuar sus trabajadores, sea de índole laboral, fiscal o de seguridad social y en ningún caso se le podrá considerar patrón sustituto, patrón solidario, beneficiario o intermediario.

"EL PROVEEDOR" asume en forma total y exclusiva las obligaciones propias de patrón respecto de cualquier relación laboral, que el mismo contraiga con el personal que labore bajo sus órdenes o intervenga o contrate para la atención de los asuntos encomendados por **"EL INSTITUTO"**, así como en la ejecución del objeto del presente contrato.

Para cualquier caso no previsto, **"EL PROVEEDOR"** exime expresamente a **"EL INSTITUTO"** de cualquier responsabilidad laboral, civil o penal o de cualquier otra especie que en su caso pudiera llegar a generarse, relacionado con el presente contrato.

Para el caso que, con posterioridad a la conclusión del presente contrato, **"EL INSTITUTO"** reciba una demanda laboral por parte de los trabajadores de **"EL PROVEEDOR"**, en la que se demande la solidaridad y/o sustitución patronal a **"EL INSTITUTO"**, **"EL PROVEEDOR"** queda obligado a dar cumplimiento a lo establecido en la presente cláusula.

VIGÉSIMA QUINTA. DISCREPANCIAS

"LAS PARTES" convienen que, en caso de discrepancia entre la convocatoria a la licitación pública, la invitación a cuando menos tres personas, o la solicitud de cotización, según corresponda del procedimiento de contratación del cual deriva el presente instrumento jurídico, y el modelo de contrato, prevalecerá lo establecido en la convocatoria, invitación o solicitud respectiva, de conformidad con el artículo 81, fracción IV, del Reglamento de la **"LAASSP"**.

VIGÉSIMA SEXTA. CONCILIACIÓN.

"LAS PARTES" acuerdan que para el caso de que se presenten desavenencias derivadas de la ejecución y cumplimiento del presente contrato podrán someterse al procedimiento de conciliación establecido en los artículos 77, 78 y 79 de la **"LAASSP"**, y 126 al 136 de su Reglamento.

VIGÉSIMA SÉPTIMA. DOMICILIOS

"LAS PARTES" señalan como sus domicilios legales para todos los efectos a que haya lugar y que se relacionan en el presente contrato, los que se indican en el apartado de Declaraciones, por lo que cualquier notificación judicial o extrajudicial, emplazamiento, requerimiento o diligencia que en dichos domicilios se practique, será enteramente válida, al tenor de lo dispuesto en el Título Tercero del Código Civil Federal.

VIGÉSIMA OCTAVA. LEGISLACIÓN APLICABLE

"Este Instrumento Jurídico fue elaborado de conformidad con los documentos correspondientes al procedimiento de contratación que se señala".

"LAS PARTES" se obligan a sujetarse estrictamente para el suministro de bienes objeto del presente contrato a todas y cada una de las cláusulas que lo integran, sus Anexos que forman parte integral del mismo, a la **"LAASSP"**, su Reglamento; al Código Civil Federal; a la Ley Federal de Procedimiento Administrativo; al Código Federal de Procedimientos Civiles; a la Ley Federal de Presupuesto y Responsabilidad Hacendaria y su Reglamento.

VIGÉSIMA NOVENA. JURISDICCIÓN

"LAS PARTES" convienen que, para la interpretación y cumplimiento de este contrato, así como para lo no previsto en el mismo, se someterán a la jurisdicción y competencia de los Tribunales Federales con sede en la Ciudad de México, renunciando expresamente al fuero que pudiera corresponderles en razón de su domicilio actual o futuro.

FIRMANTES O SUSCRIPCIÓN.

Por lo anterior expuesto, **"EL INSTITUTO"** y **"EL PROVEEDOR"**, manifiestan estar conformes y enterados de las consecuencias, valor y alcance legal de todas y cada una de las estipulaciones que el presente instrumento jurídico contiene, por lo que lo ratifican y firman en todas sus partes, por duplicado, en la Ciudad de México, el **2 de agosto de 2024**, quedando un ejemplar en poder de **"EL PROVEEDOR"** y el restante en poder de **"EL INSTITUTO"**.

POR "EL INSTITUTO"
INSTITUTO MEXICANO DEL SEGURO SOCIAL

C. ELIA SANDRA VARAS GALEANA
Titular de la Coordinación Técnica de Adquisición de Bienes de Inversión y Activos y Apoderada Legal
R.F.C [redacted]

POR "EL PROVEEDOR"
TECNOLOGÍA INTEGRAL PERSONALIZABLE, S.A. DE C.V.
R.F.C.: TIP141027591

C. JOSÉ DANIEL MÉNDEZ OCHOA
Representante Legal

SE CANCELAN DATOS PERSONALES DE PERSONA(S) FISICAS IDENTIFICABLE(S) TALES COMO: RFC, POR CONSIDERARSE INFORMACIÓN CUYA DIFUSIÓN PUEDE AFECTAR A LA ESFERA PRIVADA DE LA MISMA, DE CONFORMIDAD CON LO ESTABLECIDO EN LOS ARTÍCULOS 113 FRACCIÓN I Y 118 DE LA LEY FEDERAL DE TRANSPARENCIA Y ACCESO A LA INFORMACIÓN PÚBLICA. D.O.F. 09-mayo-2016

SIN TEXTO

ADMINISTRADOR DEL CONTRATO

C. IVAN MARTIN DOMINGUEZ RAMIREZ
Titular del Departamento de Construcciones y Planeación
Inmobiliaria del Órgano de Operación Administrativa
Desconcentrada Estatal en Chihuahua
R.F.C. [redacted]

RRSR/IRJ/LMLR/BGB

SE CANCELAN DATOS PERSONALES DE PERSONA(S) FISICAS IDENTIFICABLE(S) TALES COMO: RFC, POR CONSIDERARSE INFORMACIÓN CUYA DIFUSIÓN PUEDE AFECTAR A LA ESFERA PRIVADA DE LA MISMA, DE CONFORMIDAD CON LO ESTABLECIDO EN LOS ARTÍCULOS 113 FRACCIÓN I Y 118 DE LA LEY FEDERAL DE TRANSPARENCIA Y ACCESO A LA INFORMACIÓN PÚBLICA. D.O.F. 09-mayo-2016

"Este Instrumento Jurídico fue elaborado de conformidad con los documentos correspondientes al procedimiento de contratación que se señala".

SIN TEXTO

ANEXO 1 (UNO)

"OFICIO DE LIBERACIÓN DE INVERSIÓN (OLI)".

DIVISIÓN DE CONTRATOS
NIVEL CENTRAL

ANEXOS
DIVISIÓN DE CONTRATOS

SIN TEXTO

GOBIERNO DE MÉXICO

IMSS

DIRECCIÓN DE FINANZAS
Unidad de Operación Financiera
Coordinación de Presupuesto e Información Programática

Anexo 1 Equipamiento 2024

Clave de cartera SHCP : 2250GYR0015 **No. de programa o proyecto PREI :** 21080005 **OLI No.:** 074 / 1055
No. solicitud de SHCP : 64034 **Cuenta contable PREI:** 13350109

Nombre del programa o proyecto : Reestructuración,Terminación y Ampliación del Hospital General Regional de 260 Camas en Cd. Juárez, Chihuahua

cifras en pesos

Clave COG	Nombre de clave COG	ID de Transac.	ID de Solicitud	CUR	Nombre de la Unidad	PREI Maximum Presupuesto del Destino del Bien				SAI				PREI		PREI Maximum Control de Compromisos					Monto Autorizado		
						Municipio /Estado	Ubicación	UI	Centro de Costo	GPO-GEN	ESP	DIF	VAR	ID de Artículo	Descripción	URG	URG Ubicación	UI	Centro de Costo	Periodo Pptal	No. de bienes	Precio Unitario con IVA	Importe Total con IVA
53101	Equipo médico y de laboratorio	22136614	00003552790	32J	H Gral Regional 66	CIUDAD JUAREZ CHIH.	08100046	080501	200200	515-621	3508	00	01	10019926	MESA ALTA	09	09530007	099001	1C1000	2024M07	1	25,439.00	25,439.00
53101	Equipo médico y de laboratorio	22136615	00003552988	32J	H Gral Regional 66	CIUDAD JUAREZ CHIH.	08100046	080501	200200	515-621	2530	00	01	10019934	MESA ALTA DE 180 CM CON FREGADERO CENTRAL Y TRAMPA PARA YESO	09	09530007	099001	1C1000	2024M07	1	78,866.00	78,866.00
53101	Equipo médico y de laboratorio	22136616	00003552961	32J	H Gral Regional 66	CIUDAD JUAREZ CHIH.	08100046	080501	200200	515-619	1244	00	01	10020031	MESA ALTA DE 150 CM CON CUBIERTA DE ACERO INOXIDABLE	09	09530007	099001	1C1000	2024M07	1	19,718.00	19,718.00
53101	Equipo médico y de laboratorio	22136617	00003552987	32J	H Gral Regional 66	CIUDAD JUAREZ CHIH.	08100046	080501	200200	515-619	1306	00	01	10020037	MESA BAJA DE 90 CM CON VERTEDERO	09	09530007	099001	1C1000	2024M07	1	16,506.00	16,506.00
53101	Equipo médico y de laboratorio	22136618	00003552969	32J	H Gral Regional 66	CIUDAD JUAREZ CHIH.	08100046	080501	200200	515-619	1337	00	01	10020040	MESA BAJA	09	09530007	099001	1C1000	2024M07	1	21,393.00	21,393.00
53101	Equipo médico y de laboratorio	22136619	00003552971	32J	H Gral Regional 66	CIUDAD JUAREZ CHIH.	08100046	080501	200200	515-619	1349	00	01	10020041	MESA PARA BANCO DE SANGRE CON FREGADERO	09	09530007	099001	1C1000	2024M07	1	30,237.00	30,237.00
53101	Equipo médico y de laboratorio	22136620	00003553180	32J	H Gral Regional 66	CIUDAD JUAREZ CHIH.	08100046	080501	200200	515-857	0322	00	01	10020045	VITRINA CONTRA MURO SISTEMA DE CORREDERAS EMBALINADAS	09	09530007	099001	1C1000	2024M07	1	5,482.00	5,482.00
53101	Equipo médico y de laboratorio	22136621	00003553115	32J	H Gral Regional 66	CIUDAD JUAREZ CHIH.	08100046	080501	200200	518-113	0788	00	01	10020120	BANDEJA	09	09530007	099001	1C1000	2024M07	1	4,472.00	4,472.00
53101	Equipo médico y de laboratorio	22136623	00003553250	32J	H Gral Regional 66	CIUDAD JUAREZ CHIH.	08100046	080501	200200	515-621	2667	00	01	10020171	MESA ALTA CON CUBIERTA DE LAMINADO PLASTICO FRENTE 120 CM. FONDO 45 CM. ALTURA 90 CM.	09	09530007	099001	1C1000	2024M07	1	10,045.00	10,045.00
53101	Equipo médico y de laboratorio	22136624	00003552864	32J	H Gral Regional 66	CIUDAD JUAREZ CHIH.	08100046	080501	200200	513-771	0456	00	01	10020184	PEPISA	09	09530007	099001	1C1000	2024M07	1	7,231.00	7,231.00
53101	Equipo médico y de laboratorio	22136627	00003553292	32J	H Gral Regional 66	CIUDAD JUAREZ CHIH.	08100046	080501	200200	515-247	0125	00	01	10020024	CARRO DISTRIBUIDOR DE MUESTRAS	09	09530007	099001	1C1000	2024M07	2	24,802.00	49,604.00
53101	Equipo médico y de laboratorio	22136628	00003553089	32J	H Gral Regional 66	CIUDAD JUAREZ CHIH.	08100046	080501	200200	515-619	1292	00	01	10020036	MESA BAJA DE 180 CM CON CUBIERTA DE MADERA	09	09530007	099001	1C1000	2024M07	2	32,650.00	65,300.00
53101	Equipo médico y de laboratorio	22136629	00003553716	32J	H Gral Regional 66	CIUDAD JUAREZ CHIH.	08100046	080501	200200	513-164	3374	00	01	10020134	CAMA INDIVIDUAL METALICA	09	09530007	099001	1C1000	2024M07	2	15,534.00	31,068.00
53101	Equipo médico y de laboratorio	22136630	00003552869	32J	H Gral Regional 66	CIUDAD JUAREZ CHIH.	08100046	080501	200200	513-621	2792	00	01	10020181	MESA	09	09530007	099001	1C1000	2024M07	2	32,713.00	65,425.00
53101	Equipo médico y de laboratorio	22136631	00003553161	32J	H Gral Regional 66	CIUDAD JUAREZ CHIH.	08100046	080501	200200	513-621	2792	00	01	10020184	MESA PARA EXPLORACION PEDIATRICA	09	09530007	099001	1C1000	2024M07	2	15,948.66	31,897.32
53101	Equipo médico y de laboratorio	22136638	00003552977	32J	H Gral Regional 66	CIUDAD JUAREZ CHIH.	08100046	080501	200200	515-619	1227	00	01	10020029	MESA ALTA	09	09530007	099001	1C1000	2024M07	3	19,579.00	58,737.00
53101	Equipo médico y de laboratorio	22136639	00003552772	32J	H Gral Regional 66	CIUDAD JUAREZ CHIH.	08100046	080501	200200	513-621	2867	00	01	10020190	MESA REDDA DE MADERA	09	09530007	099001	1C1000	2024M07	3	18,642.61	55,927.82
53101	Equipo médico y de laboratorio	22136644	00003553178	32J	H Gral Regional 66	CIUDAD JUAREZ CHIH.	08100046	080501	200200	515-825	0328	00	01	10020044	SILLA CAMA PARA DONADORES	09	09530007	099001	1C1000	2024M07	4	18,296.00	73,184.00
53101	Equipo médico y de laboratorio	22136645	00003552846	32J	H Gral Regional 66	CIUDAD JUAREZ CHIH.	08100046	080501	200200	513-580	0659	00	01	10020157	LAVABO DE CIRUJANO SENCILLO	09	09530007	099001	1C1000	2024M07	4	32,201.00	128,804.00
53101	Equipo médico y de laboratorio	22136646	00003553232	32J	H Gral Regional 66	CIUDAD JUAREZ CHIH.	08100046	080501	200200	513-950	0137	00	01	10020700	VASO DE 140 CM CUBICOS PARA MEDICAMENTOS. DIMENSIONES GENERALES	09	09530007	099001	1C1000	2024M07	4	377.00	1,508.00
53101	Equipo médico y de laboratorio	22136650	00003552873	32J	H Gral Regional 66	CIUDAD JUAREZ CHIH.	08100046	080501	200200	515-619	1286	00	01	10020035	MESA ALTA	09	09530007	099001	1C1000	2024M07	5	20,448.00	102,240.00

ANEXOS
DIVISIÓN DE CONTRATOS

GOBIERNO DE MÉXICO | IMSS

DIRECCIÓN DE FINANZAS
Unidad de Operación Financiera
Coordinación de Presupuesto e Información Programática

Anexo 1 Equipamiento 2024

Clave de cartera SHCP : 2250GYR0015 **No. de programa o proyecto PREI :** 21080005 **OLI No.:** 074 / 1055
No. solicitud de SHCP : 64034 **Cuenta contable PREI:** 13350109

Nombre del programa o proyecto : Reestructuración,Terminación y Ampliación del Hospital General Regional de 260 Camas en Cd. Juárez, Chihuahua

cifras en pesos

Clave COG	Nombre de clave COG	ID de Transac.	ID de Solicitud	CUR	Nombre de la Unidad	PREI Millenium Presupuesto del Destino del Bien								PREI		PREI Millenium Control de Compromisos					Monto autorizado		
						Municipio Destino	Ubicación	UR	Centro de Costos	CPO-CEN	FSP	PEF	VAD	ID de Artículo	Descripción	URC	URC Ubicación	UR	Centro de Costo	Periodo Fiscal	No. de bienes	Precio Unitario con IVA	Importe Total con IVA
5310	Equipo médico y de laboratorio	22136691	0000393699	33	H Gral Regional 66	CIUDAD JUAREZ CHIH.	08100046	080501	200200	513-109	0345	00	01	0002923	BANCO GIRATORIO ACOJINADO CON RESPALDO CINCO APOYOS	09	09530007	099001	1C1000	2024M07	5	5,008.00	25,040.00
5310	Equipo médico y de laboratorio	22136657	0000393541	33	H Gral Regional 66	CIUDAD JUAREZ CHIH.	08100046	080501	200200	513-118	0674	00	01	0002927	BAÑO DE ARTESA	09	09530007	099001	1C1000	2024M07	5	41,085.00	205,425.00
5310	Equipo médico y de laboratorio	22136653	0000393549	33	H Gral Regional 66	CIUDAD JUAREZ CHIH.	08100046	080501	200200	513-109	0382	00	01	0002934	CARRO PARA CURACIONES	09	09530007	099001	1C1000	2024M07	5	15,836.00	79,180.00
5310	Equipo médico y de laboratorio	22136654	0000393568	33	H Gral Regional 66	CIUDAD JUAREZ CHIH.	08100046	080501	200200	513-121	0438	00	01	0002919	DESPACHO DE 120 CM CONTRA MURO	09	09530007	099001	1C1000	2024M07	5	7,331.00	36,655.00
5310	Equipo médico y de laboratorio	22136659	0000393695	33	H Gral Regional 66	CIUDAD JUAREZ CHIH.	08100046	080501	200200	515-699	1232	00	01	0002930	MESA ALTA	09	09530007	099001	1C1000	2024M07	6	15,275.00	91,650.00
5310	Equipo médico y de laboratorio	22136658	0000393544	33	H Gral Regional 66	CIUDAD JUAREZ CHIH.	08100046	080501	200200	515-130	0449	00	01	0002935	BASCULA PARA BEBE	09	09530007	099001	1C1000	2024M07	6	13,667.00	82,002.00
5310	Equipo médico y de laboratorio	22136659	0000393685	33	H Gral Regional 66	CIUDAD JUAREZ CHIH.	08100046	080501	200200	513-101	0387	00	01	0002938	CARRO PARA ROPA	09	09530007	099001	1C1000	2024M07	6	19,991.00	119,946.00
5310	Equipo médico y de laboratorio	22136660	0000393957	33	H Gral Regional 66	CIUDAD JUAREZ CHIH.	08100046	080501	200200	513-621	2983	00	01	0002986	MESA PARA REHIDRATACION	09	09530007	099001	1C1000	2024M07	6	14,940.00	89,640.00
5310	Equipo médico y de laboratorio	22136662	0000393938	33	H Gral Regional 66	CIUDAD JUAREZ CHIH.	08100046	080501	200200	515-697	0328	00	01	0002955	LAMPARA DE PIE MOVIBLE ALTURA VARIABLE, BASE 45 CM	09	09530007	099001	1C1000	2024M07	7	56,026.00	392,182.00
5310	Equipo médico y de laboratorio	22136664	0000393777	33	H Gral Regional 66	CIUDAD JUAREZ CHIH.	08100046	080501	200200	515-784	0311	00	01	0002942	REPISA ABATIBLE PARA TOMA DE MUESTRAS	09	09530007	099001	1C1000	2024M07	8	5,281.00	42,248.00
5310	Equipo médico y de laboratorio	22136663	0000393796	33	H Gral Regional 66	CIUDAD JUAREZ CHIH.	08100046	080501	200200	513-621	3557	00	01	0002980	MESA INTEGRAL ALTA DE 150 CM CON FREGADERO DERECHO	09	09530007	099001	1C1000	2024M07	9	102,936.00	926,424.00
5310	Equipo médico y de laboratorio	22136669	0000393934	33	H Gral Regional 66	CIUDAD JUAREZ CHIH.	08100046	080501	200200	513-621	2985	00	01	0002986	MESA ALTA	09	09530007	099001	1C1000	2024M07	10	10,662.00	106,620.00
5310	Equipo médico y de laboratorio	22136670	0000392784	33	H Gral Regional 66	CIUDAD JUAREZ CHIH.	08100046	080501	200200	513-621	2777	00	01	0002989	MESA CON FREGADERO, DEPOSITO DE HIELO Y BAÑO MARIA	09	09530007	099001	1C1000	2024M07	10	29,556.00	295,560.00
5310	Equipo médico y de laboratorio	22136672	0000393969	33	H Gral Regional 66	CIUDAD JUAREZ CHIH.	08100046	080501	200200	515-347	0116	00	01	0002923	CARRO CADORERA CUBIERTA FABRICADA EN MADERA CONTRACHAPADA DE PINO	09	09530007	099001	1C1000	2024M07	12	15,262.00	183,144.00
5310	Equipo médico y de laboratorio	22136673	0000393959	33	H Gral Regional 66	CIUDAD JUAREZ CHIH.	08100046	080501	200200	513-360	0099	00	01	0002915	ESTANTE CUARDA ESTERIL	09	09530007	099001	1C1000	2024M07	14	20,677.00	289,478.00
5310	Equipo médico y de laboratorio	22136674	0000393869	33	H Gral Regional 66	CIUDAD JUAREZ CHIH.	08100046	080501	200200	513-621	2986	00	01	0002985	MESA INTEGRAL DE 120 CM CON RESPALDO Y ENTREPAÑO DERECHO	09	09530007	099001	1C1000	2024M07	14	67,307.00	942,298.00
5310	Equipo médico y de laboratorio	22136675	0000393979	33	H Gral Regional 66	CIUDAD JUAREZ CHIH.	08100046	080501	200200	513-799	0089	00	01	0002998	RIÑON DE ACERO INOXIDABLE, 250 ML, CUERPO DE LAMINA DE ACERO INOXIDABLE, CALIBRE NO. 22	09	09530007	099001	1C1000	2024M07	14	1,067.00	14,938.00
5310	Equipo médico y de laboratorio	22136677	0000393858	33	H Gral Regional 66	CIUDAD JUAREZ CHIH.	08100046	080501	200200	513-621	2733	00	01	0002978	MESA CARRO ANESTESIOLOGICO LARGO 70 CM, FONDO 45 CM, ALTURA 86 CM	09	09530007	099001	1C1000	2024M07	15	17,184.00	257,760.00
5310	Equipo médico y de laboratorio	22136678	0000393963	33	H Gral Regional 66	CIUDAD JUAREZ CHIH.	08100046	080501	200200	513-621	2804	00	01	0002985	MESA PARA INSTRUMENTAL QUIRURGICO FRENTE 120 CM, FONDO 60 CM	09	09530007	099001	1C1000	2024M07	15	11,731.00	175,965.00
5310	Equipo médico y de laboratorio	22136676	0000393951	33	H Gral Regional 66	CIUDAD JUAREZ CHIH.	08100046	080501	200200	513-181	0903	00	01	0002940	CARRO PORTAEXPEDIENTES LARGO 125 CM	09	09530007	099001	1C1000	2024M07	18	18,001.00	340,018.00
5310	Equipo médico y de laboratorio	22136680	0000393942	33	H Gral Regional 66	CIUDAD JUAREZ CHIH.	08100046	080501	200200	513-667	0311	00	01	0002954	LAMPARA DE LUZ	09	09530007	099001	1C1000	2024M07	18	20,943.00	496,877.00

ANEXOS
DIVISIÓN DE CONTRATOS

GOBIERNO DE MÉXICO

IMSS

DIRECCIÓN DE FINANZAS
Unidad de Operación Financiera
Coordinación de Presupuesto e Información Programática

Anexo I Equipamiento 2024

Clave de cartera SHCP : 2250GYR0015 **No. de programa o proyecto PREI :** 21080005 **OLI No.:** 074 / 1055
No. solicitud de SHCP : 64034 **Cuenta contable PREI:** 13350109

Nombre del programa o proyecto : Reestructuración,Terminación y Ampliación del Hospital General Regional de 260 Camas en Cd. Juárez, Chihuahua

cifras en pesos

Clave COG	Nombre de clave COG	ID de Transac.	ID de Solicitud	CUR	Nombre de la Unidad	PREI Millenium Presupuesto del Destino del Bien				DAI				PREI		PREI Millenium Control de Compromisos					Monto autorizado	
						Municipio/Estado	Ubicación	UI	Centro de Costo	CPO-CEN	ESP	DIF	VAR	ID de Artículo	Descripción	URC	URC Ubicación	UI	Centro de Costo	Periodo Patrl	No. de bienes	Precio Unitario con IVA	Importe Total con IVA
53101	Equipo médico y de laboratorio	22136681	0000393614	32I	H Gral Regional 66	CIUDAD JUAREZ CHIH.	08100046	080501	200200	513-219	0042	00	01	00020203	DIVAN	09	09530007	099001	1C1000	2024M07	17	10,600.00	180,200.00
53101	Equipo médico y de laboratorio	22136682	0000393594	32I	H Gral Regional 66	CIUDAD JUAREZ CHIH.	08100046	080501	200200	513-060	0986	00	01	00020120	ANAQUEL GUARDA COMODOS	09	09530007	099001	1C1000	2024M07	18	19,988.00	359,784.00
53101	Equipo médico y de laboratorio	22136683	0000392698	32I	H Gral Regional 66	CIUDAD JUAREZ CHIH.	08100046	080501	200200	513-580	0649	00	01	00020156	LAVABO PARA CIRUJANO	09	09530007	099001	1C1000	2024M07	18	67,973.00	1,223,514.00
53101	Equipo médico y de laboratorio	22136687	0000392580	32I	H Gral Regional 66	CIUDAD JUAREZ CHIH.	08100046	080501	200200	513-546	0087	00	01	00020153	JABONERA DE PEDAL	09	09530007	099001	1C1000	2024M07	21	21,256.00	446,376.00
53101	Equipo médico y de laboratorio	22136688	0000392704	32I	H Gral Regional 66	CIUDAD JUAREZ CHIH.	08100046	080501	200200	513-631	2499	00	01	00019925	MESA ALTA	09	09530007	099001	1C1000	2024M07	22	24,845.00	546,590.00
53101	Equipo médico y de laboratorio	22136689	0000393232	32I	H Gral Regional 66	CIUDAD JUAREZ CHIH.	08100046	080501	200200	513-580	0872	00	01	00020159	LAVABO PASTEUR	09	09530007	099001	1C1000	2024M07	23	23,591.00	542,593.00
53101	Equipo médico y de laboratorio	22136690	0000392779	32I	H Gral Regional 66	CIUDAD JUAREZ CHIH.	08100046	080501	200200	513-191	0977	00	01	00020127	CARRO PARA MEDICAMENTOS FABRICADO EN ACERO INOXIDABLE	09	09530007	099001	1C1000	2024M07	24	19,184.00	460,416.00
53101	Equipo médico y de laboratorio	22136692	0000392647	32I	H Gral Regional 66	CIUDAD JUAREZ CHIH.	08100046	080501	200200	513-123	D268	00	01	00020202	BANQUETA DE ALTURA. DIMENSIONES GENERALES: FRENTE 40 CM, FONDO 30 CM, ALTURA 25 CM.	09	09530007	099001	1C1000	2024M07	27	1,372.00	37,044.00
53101	Equipo médico y de laboratorio	22136693	0000393071	32I	H Gral Regional 66	CIUDAD JUAREZ CHIH.	08100046	080501	200200	513-621	2865	00	01	00020191	MESA RINON, FRENTE 47 CM	09	09530007	099001	1C1000	2024M07	29	15,445.00	447,905.00
53101	Equipo médico y de laboratorio	22136694	0000392900	32I	H Gral Regional 66	CIUDAD JUAREZ CHIH.	08100046	080501	200200	513-810	0298	00	01	00020198	SILLA DE RUEDAS	09	09530007	099001	1C1000	2024M07	39	14,908.00	432,332.00
53101	Equipo médico y de laboratorio	22136696	0000392586	32I	H Gral Regional 66	CIUDAD JUAREZ CHIH.	08100046	080501	200200	513-621	2697	00	01	00020174	MESA INTEGRAL ALTA DE 180 CM CON DOBLE FREGADERO CENTRAL	09	09530007	099001	1C1000	2024M07	35	87,771.00	3,071,985.00
53101	Equipo médico y de laboratorio	22136697	0000393012	32I	H Gral Regional 66	CIUDAD JUAREZ CHIH.	08100046	080501	200200	513-245	0126	00	01	00020146	COMODO PARA MENORES LARGO 35 CM	09	09530007	099001	1C1000	2024M07	38	3,384.00	128,592.00
53101	Equipo médico y de laboratorio	22136701	0000393243	32I	H Gral Regional 66	CIUDAD JUAREZ CHIH.	08100046	080501	200200	513-580	0867	00	01	00020158	LAVABO PASTEUR	09	09530007	099001	1C1000	2024M07	56	23,591.00	1,321,096.00
53101	Equipo médico y de laboratorio	22136702	0000392712	32I	H Gral Regional 66	CIUDAD JUAREZ CHIH.	08100046	080501	200200	513-130	0422	00	01	00020128	BASCULA CON ESTADIMETRO FRENTE 44 CM, FONDO 55 CM, ALTURA 148 CM	09	09530007	099001	1C1000	2024M07	64	15,068.00	964,352.00
53101	Equipo médico y de laboratorio	22136703	0000393008	32I	H Gral Regional 66	CIUDAD JUAREZ CHIH.	08100046	080501	200200	513-208	0081	00	01	00020142	CEPILLERA PARA USO QUIRURGICO LARGO 15 CM	09	09530007	099001	1C1000	2024M07	64	4,289.00	274,496.00
53101	Equipo médico y de laboratorio	22136704	0000392766	32I	H Gral Regional 66	CIUDAD JUAREZ CHIH.	08100046	080501	200200	513-360	0066	00	01	00020149	ESTANTE GUARDA ESTERIL	09	09530007	099001	1C1000	2024M07	102	24,228.00	2,471,256.00
53101	Equipo médico y de laboratorio	22136705	0000393278	32I	H Gral Regional 66	CIUDAD JUAREZ CHIH.	08100046	080501	200200	515-857	0337	00	01	00020046	VITRINA	09	09530007	099001	1C1000	2024M07	115	9,399.00	1,080,885.00
53101	Equipo médico y de laboratorio	22136706	0000393047	32I	H Gral Regional 66	CIUDAD JUAREZ CHIH.	08100046	080501	200200	513-191	0934	00	01	00020147	CARRO PARA CURACIONES EN AES	09	09530007	099001	1C1000	2024M07	119	63,521.00	7,559,999.00
53101	Equipo médico y de laboratorio	22136707	0000393031	32I	H Gral Regional 66	CIUDAD JUAREZ CHIH.	08100046	080501	200200	513-191	0946	00	01	00020149	CARRO PARA ROPA SUCIA CON TAPA Y APERTURA DE PEDAL	09	09530007	099001	1C1000	2024M07	124	26,093.00	3,235,532.00
53101	Equipo médico y de laboratorio	22136708	0000392769	32I	H Gral Regional 66	CIUDAD JUAREZ CHIH.	08100046	080501	200200	513-631	2826	00	01	00020187	MESA PASTEUR FRENTE 80 CM, PROFUNDIDAD 50 CM, ALTURA 100 CM	09	09530007	099001	1C1000	2024M07	127	8,933.00	1,134,491.00
53101	Equipo médico y de laboratorio	22136709	0000393080	32I	H Gral Regional 66	CIUDAD JUAREZ CHIH.	08100046	080501	200200	513-790	0091	00	01	00020197	RINON DE ACERO INOXIDABLE DE 500 ML DE CAPACIDAD	09	09530007	099001	1C1000	2024M07	152	1,054.00	157,808.00
53101	Equipo médico y de laboratorio	22136710	0000392870	32I	H Gral Regional 66	CIUDAD JUAREZ CHIH.	08100046	080501	200200	513-621	2786	00	01	00020183	MESA MAYO FRENTE 35 CM, PROFUNDIDAD 60 CM	09	09530007	099001	1C1000	2024M07	160	8,507.00	1,361,120.00
53101	Equipo médico y de laboratorio	22136711	0000393023	32I	H Gral Regional 66	CIUDAD JUAREZ CHIH.	08100046	080501	200200	513-635	0173	00	01	00020205	PORTAVENOCLISIS RODABLE	09	09530007	099001	1C1000	2024M07	169	4,941.00	835,029.00

ANEXOS
DIVISIÓN DE CONTRATOS

Anexo 1 Equipamiento 2024

Clave de cartera SHCP : 2250GYR0015 **No. de programa o proyecto PREI :** 21080005 **OLI No.:** 074 / 1055
No. solicitud de SHCP : 64034 **Cuenta contable PREI:** 13350109

Nombre del programa o proyecto : Reestructuración,Terminación y Ampliación del Hospital General Regional de 260 Camas en Cd. Juárez, Chihuahua

cifras en pesos

Clave COG	Nombre de clave COG	ID de Transac.	ID de Solicitud	CUR	Nombre de la Unidad	PIDEI Mínimum Presupuesto del Gestor del Bien				EAI				PREI		PREI Mínimum Control de Compromisos					Monto autorizado	
						Municipio/Estado	Ubicación	UI	Centro de Costo	OPD/ GEN	ESP	DIF	VAR	ID de Artículo	Descripción	URC	URC Ubicación	UI	Centro de Costo	Periodo Pipsa	No. de Bienes	Precio Unitario con IVA	Importe Total con IVA
53101	Equipo médico y de laboratorio	22136713	0000335020	321	H Gral Regional 66	CIUDAD JUAREZ CHIH.	08100046	080501	200200	513-635	0189	DG	01	00020275	ORINAL PARA VARONES DIMENSIONES GENERALES BASE 10 CM DE DIAMETRO, BOCA 7 CM, ALTURA 25 CM.	09	09530007	099001	101000	2024M07	100	1,748.00	347,454.00
53101	Equipo médico y de laboratorio	22136714	0000335313	321	H Gral Regional 66	CIUDAD JUAREZ CHIH.	08100046	080501	200200	513-658	0178	DG	01	00020125	BANCO CIRATORIO DE ACERO INOXIDABLE	09	09530007	099001	101000	2024M07	242	6,132.00	1,483,944.00
53101	Equipo médico y de laboratorio	22136715	0000392775	321	H Gral Regional 66	CIUDAD JUAREZ CHIH.	08100046	080501	200200	513-621	3947	DG	01	00020189	MESA PUENTE FRENTE 120 CM, FONDO 60 CM	09	09530007	099001	101000	2024M07	274	6,388.60	1,750,752.59
53101	Equipo médico y de laboratorio	22136716	0000392540	321	H Gral Regional 66	CIUDAD JUAREZ CHIH.	08100046	080501	200200	513-254	0153	DG	01	00020147	CUBETA DE ACERO INOXIDABLE CON PORTA CUBETA PORTABLE	09	09530007	099001	101000	2024M07	288	3,777.60	1,088,428.80
53101	Equipo médico y de laboratorio	22136717	0000392814	321	H Gral Regional 66	CIUDAD JUAREZ CHIH.	08100046	080501	200200	513-143	0148	DG	01	00020133	BURO ANCHO 38 CM, FONDO 36 CM, ALTURA 75 CM	09	09530007	099001	101000	2024M07	253	7,871.00	1,991,463.00
53101	Equipo médico y de laboratorio	22136718	0000392554	321	H Gral Regional 66	CIUDAD JUAREZ CHIH.	08100046	080501	200200	513-345	0113	DG	01	K0008145	COMODO PARA ADULTOS LARGO 55 CM	09	09530007	099001	101000	2024M07	397	2,787.00	1,106,739.00
53101	Equipo médico y de laboratorio	22136719	0000392843	321	H Gral Regional 66	CIUDAD JUAREZ CHIH.	08100046	080501	200200	513-302	0181	DG	01	00021148	ESCALERILLA DE UOS PEDAÑOS	09	09530007	099001	101000	2024M07	527	3,382.00	1,782,314.00
53101	Equipo médico y de laboratorio	22136720	0000394076	321	H Gral Regional 66	CIUDAD JUAREZ CHIH.	08100046	080501	200200	513-783	0203	DG	01	00020915	PINZ. PORTAVALNOCHIS	09	09530007	099001	101000	2024M07	983	2,079.00	1,204,997.00
53101	Equipo médico y de laboratorio	22136612	0000392705	321	H Gral Regional 66	CIUDAD JUAREZ CHIH.	08100046	080501	200200	513-626	0079	DG	01	K0008699	JABONERA EL FORRA	09	09530007	099001	101000	2024M07	1	22,041.03	22,041.03
53101	Equipo médico y de laboratorio	22136613	0000392616	321	H Gral Regional 66	CIUDAD JUAREZ CHIH.	08100046	080501	200200	513-671	0161	DG	01	00018725	MESA ALTA	09	09530007	099001	101000	2024M07	1	51,312.00	51,312.00
53101	Equipo médico y de laboratorio	22136625	0000393032	321	H Gral Regional 66	CIUDAD JUAREZ CHIH.	08100046	080501	200200	513-621	3939	DG	01	00020173	MESA INTERNAL PASTEUR	09	09530007	099001	101000	2024M07	1	64,680.00	64,680.00
53101	Equipo médico y de laboratorio	22136633	0000393026	321	H Gral Regional 66	CIUDAD JUAREZ CHIH.	08100046	080501	200200	513-639	2876	DG	01	00020215	MESA DE 180 CM CON FREGADERO DERECHO Y CUARDA COMERCIBLE	09	09530007	099001	101000	2024M07	2	33,034.75	66,069.49
53101	Equipo médico y de laboratorio	22136635	0000393143	321	H Gral Regional 66	CIUDAD JUAREZ CHIH.	08100046	080501	200200	513-632	0054	DG	01	00020579	MUEBLE INTEGRAL ALTO DE 180 CM CON DOBLE FREGADERO CENTRAL	09	09530007	099001	101000	2024M07	2	74,905.00	149,810.00
53101	Equipo médico y de laboratorio	22136636	0000392665	321	H Gral Regional 66	CIUDAD JUAREZ CHIH.	08100046	080501	200200	513-954	0217	DG	01	00020597	VESTIDOR CON ARMARIO PARA CENDA TORIO	09	09530007	099001	101000	2024M07	2	79,464.25	158,928.50
53101	Equipo médico y de laboratorio	22136637	0000392205	321	H Gral Regional 66	CIUDAD JUAREZ CHIH.	08100046	080501	200200	513-621	3133	DG	01	00021599	MESA ALTA DE 180 CM CON RESPALDO Y FREGADERO IZQUIERDO. DIMENSIONES GENERALES FRENTE 180 CM, FONDO 70 CM, ALTURA A LA CUBIERTA 90 CM, ALTURA AL RESPALDO 130 CM	09	09530007	099001	101000	2024M07	2	38,013.00	76,026.00
53101	Equipo médico y de laboratorio	22136640	0000392228	321	H Gral Regional 66	CIUDAD JUAREZ CHIH.	08100046	080501	200200	513-621	3016	DG	01	00020303	MESA	09	09530007	099001	101000	2024M07	3	36,345.00	99,035.00
53101	Equipo médico y de laboratorio	22136643	0000393102	321	H Gral Regional 66	CIUDAD JUAREZ CHIH.	08100046	080501	200200	513-621	0753	DI	01	K0018724	MESA ALTA DE 180 CM CON FREGADERO DERECHO	09	09530007	099001	101000	2024M07	4	39,244.00	156,976.00
53101	Equipo médico y de laboratorio	22136647	0000393139	321	H Gral Regional 66	CIUDAD JUAREZ CHIH.	08100046	080501	200200	513-632	0044	DG	01	00020177	MUEBLE INTEGRAL ALTO DE 150 CM CON RESPALDO Y FREGADERO DERECHO	09	09530007	099001	101000	2024M07	4	77,249.00	309,996.00
53101	Equipo médico y de laboratorio	22136648	0000393130	321	H Gral Regional 66	CIUDAD JUAREZ CHIH.	08100046	080501	200200	513-611	0901	DI	01	00018682	CARRO CAMILLA TIPO TRANSFER LATERAL	09	09530007	099001	101000	2024M07	5	133,676.00	668,380.00
53101	Equipo médico y de laboratorio	22136667	0000392805	321	H Gral Regional 66	CIUDAD JUAREZ CHIH.	08100046	080501	200200	513-631	3105	DG	01	00020647	MESA ALTA	09	09530007	099001	101000	2024M07	9	32,701.00	294,309.00
53101	Equipo médico y de laboratorio	22136668	0000392892	321	H Gral Regional 66	CIUDAD JUAREZ CHIH.	08100046	080501	200200	513-621	0803	DI	01	R0019720	MESA ALTA	09	09530007	099001	101000	2024M07	10	32,799.00	327,990.00

ADMITIDO
REVISIÓN DE CONTENIDO

GOBIERNO DE MÉXICO

IMSS

DIRECCION DE FINANZAS
Unidad de Operación Financiera
Coordinación de Presupuesto e Información Programática

Anexo 1 Equipamiento 2024

Clave de cartera SHCP : 2250GYR0015 **No. de programa o proyecto PREI :** 21080005 **OLI No.:** 074 / 1055
No. solicitud de SHCP : 64034 **Cuenta contable PREI:** 13350109

Nombre del programa o proyecto : Reestructuración,Terminación y Ampliación del Hospital General Regional de 260 Camas en Cd. Juárez, Chihuahua

cifras en pesos

Clave COG	Nombre de clave COG	ID de Transac.	ID de Solicitud	CUR	Nombre de la Unidad	PREI Millenium Presupuesto del Destino del Bien				SAI				PREI		PREI Millenium Control de Compromisos					Monto autorizado		
						Municipio /Estado	Ubicación	UI	Centro de Costo	CPO GEN	ESP	DIF	VAR	ID de Artículo	Descripción	URG	URG Ubicación	UI	Centro de Costo	Periodo Ptal	No. de Bienes	Precio Unitario con IVA	Importe Total con IVA
53101	Equipo médico y de laboratorio	22136685	0000393295	32I	H Gral Regional 66	CIUDAD JUAREZ CHIH.	08100046	080501	200200	515-621	0456	01	01	0001672	MESA CON PREGADERO Y TEAO MARA FABRICADA	09	09530007	099001	101000	2024M07	20	54,369.00	1,087,380.00
53101	Equipo médico y de laboratorio	22136686	0000393101	32I	H Gral Regional 66	CIUDAD JUAREZ CHIH.	08100046	080501	200200	515-626	0795	01	01	0001772	MODULO PARA CONSULTORIO MEDICO IZQUIERDO	09	09530007	099001	101000	2024M07	20	78,517.00	1,570,340.00
53101	Equipo médico y de laboratorio	22136691	0000393016	32I	H Gral Regional 66	CIUDAD JUAREZ CHIH.	08100046	080501	200200	515-680	0023	00	01	0020204	LITERAS METALICAS PINTURA MICRO PULVERIZADA	09	09530007	099001	101000	2024M07	24	24,565.00	589,560.00
53101	Equipo médico y de laboratorio	22136695	0000392802	32I	H Gral Regional 66	CIUDAD JUAREZ CHIH.	08100046	080501	200200	515-626	0787	01	01	0001671	MODULO PARA CONSULTORIO MEDICO DERECHO	09	09530007	099001	101000	2024M07	33	78,517.00	2,591,061.00
53101	Equipo médico y de laboratorio	22136696	0000392907	32I	H Gral Regional 66	CIUDAD JUAREZ CHIH.	08100046	080501	200200	515-108	0383	00	01	0002024	BANCO GIRATORIO CON RESPALDO DE ACERO INOXIDABLE	09	09530007	099001	101000	2024M07	46	8,556.00	393,576.00
53101	Equipo médico y de laboratorio	22136700	0000392643	32I	H Gral Regional 66	CIUDAD JUAREZ CHIH.	08100046	080501	200200	515-263	0088	00	01	0002022	CARRO CUNA CON BASINET DE ACRILICO	09	09530007	099001	101000	2024M07	52	59,963.00	3,118,076.00
53101	Equipo médico y de laboratorio	22136626	0000392805	32I	H Gral Regional 66	CIUDAD JUAREZ CHIH.	08100046	080501	200200	515-619	1837	00	01	0002027	MESA ALTA	09	09530007	099001	101000	2024M07	1	98,424.25	98,424.00
53101	Equipo médico y de laboratorio	22136634	0000393730	32I	H Gral Regional 66	CIUDAD JUAREZ CHIH.	08100046	080501	200200	515-461	0303	00	01	0002016	CABINETE PARA TOMA DE MUESTRAS	09	09530007	099001	101000	2024M07	2	22,670.00	45,340.00
53101	Equipo médico y de laboratorio	22136641	0000393043	32I	H Gral Regional 66	CIUDAD JUAREZ CHIH.	08100046	080501	200200	515-619	1437	00	01	0002021	MESA BAJA	09	09530007	099001	101000	2024M07	5	11,617.00	34,851.00
53101	Equipo médico y de laboratorio	22136642	0000393161	32I	H Gral Regional 66	CIUDAD JUAREZ CHIH.	08100046	080501	200200	515-619	1624	00	01	0002033	MESA ALTA	09	09530007	099001	101000	2024M07	3	8,841.00	26,523.00
53101	Equipo médico y de laboratorio	22136643	0000392899	32I	H Gral Regional 66	CIUDAD JUAREZ CHIH.	08100046	080501	200200	515-619	0059	01	01	0001680	MESA ALTA	09	09530007	099001	101000	2024M07	5	41,570.00	207,885.00
53101	Equipo médico y de laboratorio	22136655	0000393043	32I	H Gral Regional 66	CIUDAD JUAREZ CHIH.	08100046	080501	200200	515-619	1876	00	01	0002052	MESA ALTA	09	09530007	099001	101000	2024M07	5	68,140.00	340,700.00
53101	Equipo médico y de laboratorio	22136656	0000392662	32I	H Gral Regional 66	CIUDAD JUAREZ CHIH.	08100046	080501	200200	515-619	1883	00	01	0002022	MESA ALTA DE 120 CM SIN RESPALDO, 2 CAJONES SUPERIORES Y PUERTAS ABATIBLES	09	09530007	099001	101000	2024M07	5	48,304.00	241,520.00
53101	Equipo médico y de laboratorio	22136663	0000392569	32I	H Gral Regional 66	CIUDAD JUAREZ CHIH.	08100046	080501	200200	515-956	0019	00	01	0020583	SILLON DE EXTRACCIONES	09	09530007	099001	101000	2024M07	7	29,134.00	203,938.00
53101	Equipo médico y de laboratorio	22136666	0000393038	32I	H Gral Regional 66	CIUDAD JUAREZ CHIH.	08100046	080501	200200	515-619	1813	00	01	0002035	MESA ALTA	09	09530007	099001	101000	2024M07	9	34,544.00	310,896.00
53101	Equipo médico y de laboratorio	22136671	0000392756	32I	H Gral Regional 66	CIUDAD JUAREZ CHIH.	08100046	080501	200200	515-461	0297	00	01	0002033	CABINETE PARA TOMA DE MUESTRAS	09	09530007	099001	101000	2024M07	10	22,664.00	226,640.00
53101	Equipo médico y de laboratorio	22136676	0000393198	32I	H Gral Regional 66	CIUDAD JUAREZ CHIH.	08100046	080501	200200	515-619	0737	01	01	0001680	MESA ALTA	09	09530007	099001	101000	2024M07	15	35,245.00	528,675.00
53101	Equipo médico y de laboratorio	22136684	0000392681	32I	H Gral Regional 66	CIUDAD JUAREZ CHIH.	08100046	080501	200200	515-619	1865	00	01	0020620	MESA ALTA	09	09530007	099001	101000	2024M07	18	43,834.00	789,012.00
53101	Equipo médico y de laboratorio	22136689	0000393035	32I	H Gral Regional 66	CIUDAD JUAREZ CHIH.	08100046	080501	200200	515-619	1897	00	01	0020605	MESA ALTA DE 80 CM CON RESPALDO	09	09530007	099001	101000	2024M07	46	14,843.82	682,774.40
53201	Instrumental médico y de laboratorio	22136622	0000392722	32I	H Gral Regional 66	CIUDAD JUAREZ CHIH.	08100046	080501	200200	515-227	0176	00	01	0002043	CHAROLA CON TAPA PARA INSTRUMENTAL FRENTE 437 CM	09	09530007	099001	101000	2024M07	1	11,826.00	11,826.00
53201	Instrumental médico y de laboratorio	22136632	0000392727	32I	H Gral Regional 66	CIUDAD JUAREZ CHIH.	08100046	080501	200200	515-950	0149	00	01	0002029	VASO CON TAPA DE UN LITRO DIMENSIONES CENEDALES UN LITRO	09	09530007	099001	101000	2024M07	2	1,533.00	3,066.00
53201	Instrumental médico y de laboratorio	22136713	0000392826	32I	H Gral Regional 66	CIUDAD JUAREZ CHIH.	08100046	080501	200200	515-950	0122	00	01	0002029	VASO PARA MEDICAMENTOS	09	09530007	099001	101000	2024M07	232	826.00	146,283.00
53101	Mobiliario	22136661	0000392794	32I	H Gral Regional 66	CIUDAD JUAREZ CHIH.	08100046	080501	200200	514-180	0014	00	01	0018440	CARRO PARA SUBEMERCADO	09	09530007	099001	101000	2024M07	9	27,983.00	195,881.00
TOTAL																					6,285	3,114,898.04	62,240,293.09

ANEXOS
DIVISIÓN DE CONTRATOS

DIARIO DE CONTRATOS
ANEXOS

SIN TEXTO

ANEXO 2 (DOS)

"ANEXO TÉCNICO Y TÉRMINOS Y CONDICIONES".

DIVISIÓN DE CONTRATOS
NIVEL CENTRAL

ANEXOS
DIVISIÓN DE CONTRATOS

SIN TEXTO

Anexo No. 3
Anexo Técnico

Adquisición de Bienes para el Programa "Mobiliario Médico y de Laboratorio para Hospitales Prioritarios", con No. de Requisición "OP-EA-MML-01-2024"

a) Descripción amplia y detallada de los bienes, incluyendo las cantidades por partida
Las características y especificaciones técnicas de los bienes objeto del presente requerimiento, se encuentran debidamente descritas en el Anexo No. 3.1 "Cédulas de Descripción de los bienes".

Asimismo, se deberán considerar las cantidades y requisitos contenidos el Anexo No. 3.2 "Relación y Cantidad de Bienes" y Anexo No. 3.3 "Requisitos para los bienes", precisando que los bienes deberán entregarse a entera satisfacción del Instituto, en las Unidades Médicas que se detallan en el Anexo No. 3.4 "Guía de Distribución", con el desglose de cantidades requeridas, incluyendo los trabajos y accesorios necesarios para su instalación.

Los bienes objeto del presente requerimiento se encuentran contenidos en el Anexo No. 3.2 "Relación y Cantidad de Bienes".

PART	DESTINO	CUCOP	CUCOP +	PREI	SAI	DESCRIPCIÓN	CANTIDAD
1	BAJA CALIFORNIA	53106569	53101-6569	16682	513.191.0803.01.01	CARRO CAMILLA TIPO TRANSFER (LATERAL).	5
2	BAJA CALIFORNIA	51200063	51201-0063	16698	513.546.0029.01.01	JABONERA ELECTRICA	1
3	BAJA CALIFORNIA	51200144	51201-0144	16771	513.626.0287.01.01	MODULO PARA CONSULTORIO MEDICO DERECHO.	26
4	BAJA CALIFORNIA	51200145	51201-0145	16772	513.626.0295.01.01	MODULO PARA CONSULTORIO MEDICO IZQUIERDO.	16
5	BAJA CALIFORNIA	51200173	51201-0173	16800	515.619.0059.01.01	MESA ALTA DE 150 CM CON CAJONERA CENTRAL.	5
6	BAJA CALIFORNIA	51200186	51201-0186	16810	515.619.0737.01.01	MESA ALTA DE 180 CM CON CAJONERA CENTRAL.	12
7	BAJA CALIFORNIA	51200158	51201-0158	18440	514.160.0014.00.01	CARRO PARA SUPERMERCADO.	8
8	BAJA CALIFORNIA	51200084	51201-0084	19724	513.621.0753.01.01	MESA ALTA DE 150 CM CON FREGADERO DERECHO.	4
9	BAJA CALIFORNIA	51200086	51201-0086	19725	513.621.0761.01.01	MESA ALTA DE 150 CM CON FREGADERO IZQUIERDO.	1
10	BAJA CALIFORNIA	51200079	51201-0079	19727	513.621.0803.01.01	MESA ALTA DE 120 CM CON RESPALDO Y FREGADERO DERECHO.	9
11	BAJA CALIFORNIA	51200082	51201-0082	19925	513.621.2499.00.01	MESA ALTA DE 150 CM CON FREGADERO CENTRAL Y CAJONES.	24
12	BAJA CALIFORNIA	51200091	51201-0091	19934	513.621.2539.00.01	MESA ALTA DE 180 CM CON FREGADERO CENTRAL Y TRAMPA PARA YESO (INTEGRADA).	1
13	BAJA CALIFORNIA	51200159	51201-0159	20023	515.247.0118.00.01	CARRO CAJONERO.	11
14	BAJA CALIFORNIA	53106587	53101-6587	20024	515.247.0125.00.01	CARRO DISTRIBUIDOR DE MUESTRAS.	3

ANEXOS
DIVISIÓN DE CONTRATOS



2024
Felipe Carrillo
PUERTO

15	BAJA CALIFORNIA	53106590	53101-6590	20025	515.451.0259.00.01	GABINETE PARA TOMA DE MUESTRAS.	8
16	BAJA CALIFORNIA	51200199	51201-0199	20029	515.619.1227.00.01	MESA ALTA DE 90 CM CON CUBIERTA DE ACERO INOXIDABLE.	3
17	BAJA CALIFORNIA	51200161	51201-0161	20030	515.619.1232.00.01	MESA ALTA DE 120 CM CON CUBIERTA DE ACERO INOXIDABLE.	4
18	BAJA CALIFORNIA	51200176	51201-0176	20031	515.619.1244.00.01	MESA ALTA DE 150 CM CON CUBIERTA DE ACERO INOXIDABLE.	1
19	BAJA CALIFORNIA	51200201	51201-0201	20035	515.619.1286.00.01	MESA ALTA DE 90 CM CON VERTEDERO.	4
20	BAJA CALIFORNIA	51200202	51201-0202	20036	515.619.1292.00.01	MESA BAJA DE 180 CM CON CUBIERTA DE MADERA.	2
21	BAJA CALIFORNIA	51200203	51201-0203	20037	515.619.1306.00.01	MESA BAJA DE 90 CM CON VERTEDERO.	1
22	BAJA CALIFORNIA	51200206	51201-0206	20040	515.619.1337.00.01	MESA BAJA DE 180 CM CON CUBIERTA DE ACERO INOXIDABLE.	1
23	BAJA CALIFORNIA	51200207	51201-0207	20041	515.619.1349.00.01	MESA PARA BANCO DE SANGRE CON FREGADERO CENTRAL.	1
24	BAJA CALIFORNIA	51200272	51201-0272	20042	515.784.0111.00.01	REPISA ABATIBLE PARA TOMA DE MUESTRAS.	8
25	BAJA CALIFORNIA	51200274	51201-0274	20044	515.825.0128.00.01	SILLA CAMA PARA DONADORES.	4
26	BAJA CALIFORNIA	51100273	51101-0273	20045	515.957.0322.00.01	VITRINA DE 75 CM CONTRA MURO.	1
27	BAJA CALIFORNIA	51100274	51101-0274	20046	515.957.0337.00.01	VITRINA DE 90 CM CONTRA MURO CON LLAVES.	99
28	BAJA CALIFORNIA	51100257	51101-0257	20120	513.060.0065.00.01	ANAQUEL GUARDA COMODOS.	16
29	BAJA CALIFORNIA	51200036	51201-0036	20122	513.108.0345.00.01	BANCO GIRATORIO ACOJINADO CON RESPALDO CINCO APOYOS.	4
30	BAJA CALIFORNIA	51200037	51201-0037	20123	513.108.0355.00.01	BANCO GIRATORIO ACOJINADO SIN RESPALDO.	2
31	BAJA CALIFORNIA	51200038	51201-0038	20124	513.108.0363.00.01	BANCO GIRATORIO CON RESPALDO DE ACERO INOXIDABLE.	40
32	BAJA CALIFORNIA	51200039	51201-0039	20125	513.108.0378.00.01	BANCO GIRATORIO DE ACERO INOXIDABLE.	135
33	BAJA CALIFORNIA	53200451	53201-0451	20126	513.113.0299.00.01	BANDEJA.	1
34	BAJA CALIFORNIA	51200043	51201-0043	20127	513.118.0076.00.01	BAÑO DE ARTESA	5
35	BAJA CALIFORNIA	53106558	53101-6558	20128	513.130.0422.00.01	BASCULA CON ESTADIMETRO.	57
36	BAJA CALIFORNIA	53106560	53101-6560	20130	513.130.0449.00.01	BASCULA PARA BEBE.	7
37	BAJA CALIFORNIA	51200047	51201-0047	20133	513.143.0148.00.01	BURO.	199
38	BAJA CALIFORNIA	51200049	51201-0049	20134	513.164.3374.00.01	CAMA INDIVIDUAL METALICA.	2
39	BAJA CALIFORNIA	53106573	53101-6573	20136	513.191.0862.00.01	CARRO PARA CURACIONES.	4
40	BAJA CALIFORNIA	53106576	53101-6576	20137	513.191.0877.00.01	CARRO PARA MEDICAMENTOS.	21
41	BAJA CALIFORNIA	51200053	51201-0053	20138	513.191.0887.00.01	CARRO PARA ROPA LIMPIA.	2
42	BAJA CALIFORNIA	53106577	53101-6577	20140	513.191.0903.00.01	CARRO PORTAEXPEDIENTES.	14
43	BAJA CALIFORNIA	53106578	53101-6578	20142	513.209.0061.00.01	CEPILLERA PARA USO QUIRURGICO.	67
44	BAJA CALIFORNIA	53200453	53201-0453	20143	513.227.0176.00.01	CHAROLA CON TAPA PARA INSTRUMENTAL.	1
45	BAJA CALIFORNIA	53200456	53201-0456	20145	513.245.0113.00.01	COMODO PARA ADULTOS.	327
46	BAJA CALIFORNIA	53200457	53201-0457	20146	513.245.0126.00.01	COMODO PARA MENORES.	28

47	BAJA CALIFORNIA	51200057	51201-0057	20147	513.254.0113.00.01	CUBETA DE ACERO INOXIDABLE CON PORTA CUBETA RODABLE.	281
48	BAJA CALIFORNIA	51200060	51201-0060	20148	513.352.0111.00.01	ESCALERILLA DE DOS PELDAÑOS.	430
49	BAJA CALIFORNIA	51100261	51101-0261	20149	513.360.0066.00.01	ESTANTE GUARDA ESTERIL DE 90 CM.	96
50	BAJA CALIFORNIA	51100260	51101-0260	20151	513.360.0071.00.01	ESTANTE GUARDA ESTERIL DE 120 CM.	14
51	BAJA CALIFORNIA	53106579	53101-6579	20152	513.500.0072.00.01	INFANTOMETRO PORTATIL DE EXTENSION TELESCOPICA.	1
52	BAJA CALIFORNIA	51200062	51201-0062	20153	513.546.0061.00.01	JABONERA DE PEDAL.	22
53	BAJA CALIFORNIA	51200064	51201-0064	20154	513.567.0111.00.01	LAMPARA DE LUZ INTENSA.	16
54	BAJA CALIFORNIA	51200065	51201-0065	20155	513.567.0128.00.01	LAMPARA DE PIE RODABLE.	7
55	BAJA CALIFORNIA	51200066	51201-0066	20156	513.580.0649.00.01	LAVABO DE CIRUJANO DOBLE.	18
56	BAJA CALIFORNIA	51200067	51201-0067	20157	513.580.0659.00.01	LAVABO DE CIRUJANO SENCILLO.	4
57	BAJA CALIFORNIA	51200071	51201-0071	20158	513.580.0667.00.01	LAVABO PASTEUR DERECHO DE 90 CM.	43
58	BAJA CALIFORNIA	51200073	51201-0073	20159	513.580.0672.00.01	LAVABO PASTEUR IZQUIERDO DE 90 CM.	23
59	BAJA CALIFORNIA	51200133	51201-0133	20160	513.621.2551.00.01	MESA INTEGRAL ALTA DE 150 CM CON FREGADERO DERECHO.	9
60	BAJA CALIFORNIA	51200135	51201-0135	20165	513.621.2606.00.01	MESA INTEGRAL DE 120 CM CON RESPALDO Y FREGADERO DERECHO.	12
61	BAJA CALIFORNIA	51200109	51201-0109	20166	513.621.2615.00.01	MESA ALTA INTEGRAL DE 150 CM CON RESPALDO Y FREGADERO DERECHO.	10
62	BAJA CALIFORNIA	51200088	51201-0088	20169	513.621.2649.00.01	MESA ALTA DE 150 CM CON RESPALDO Y FREGADERO IZQUIERDO.	2
63	BAJA CALIFORNIA	51200134	51201-0134	20174	513.621.2697.00.01	MESA INTEGRAL ALTA DE 180 CM CON DOBLE FREGADERO CENTRAL.	30
64	BAJA CALIFORNIA	51200110	51201-0110	20178	513.621.2732.00.01	MESA CARRO ANESTESIOLOGO DE 70 CM.	11
65	BAJA CALIFORNIA	51200114	51201-0114	20179	513.621.2744.00.01	MESA DE 150 CM CON FREGADERO DEPÓSITO DE HIELO Y BAÑO MARIA.	6
66	BAJA CALIFORNIA	51200128	51201-0128	20181	513.621.2762.00.01	MESA DE 180 CM PARA ENSAMBLE CON REPISA INTERMEDIA.	2
67	BAJA CALIFORNIA	51200137	51201-0137	20183	513.621.2786.00.01	MESA MAYO.	130
68	BAJA CALIFORNIA	53106581	53101-6581	20184	513.621.2792.00.01	MESA PARA EXPLORACION PEDIATRICA.	2
69	BAJA CALIFORNIA	53106582	53101-6582	20185	513.621.2804.00.01	MESA PARA INSTRUMENTAL QUIRURGICO.	12
70	BAJA CALIFORNIA	53106583	53101-6583	20186	513.621.2813.00.01	MESA PARA REHIDRATACION.	6
71	BAJA CALIFORNIA	51200139	51201-0139	20187	513.621.2826.00.01	MESA PASTEUR.	119
72	BAJA CALIFORNIA	51200141	51201-0141	20189	513.621.2847.00.01	MESA PUENTE.	214
73	BAJA CALIFORNIA	51200142	51201-0142	20190	513.621.2857.00.01	MESA RIGIDA DE MADERA.	2
74	BAJA CALIFORNIA	51200143	51201-0143	20191	513.621.2865.00.01	MESA RINON.	24
75	BAJA CALIFORNIA	51100262	51101-0262	20192	513.771.0438.00.01	REPISA DE 120 CM CONTRA MURO.	5
76	BAJA CALIFORNIA	51100264	51101-0264	20194	513.771.0456.00.01	REPISA DE 180 CM CONTRA MURO.	1
77	BAJA CALIFORNIA	51200154	51201-0154	20195	513.783.0075.00.01	RIEL PORTAVENOCLISIS.	483
78	BAJA CALIFORNIA	53200459	53201-0459	20196	513.790.0089.00.01	RINON DE ACERO INOXIDABLE DE 250 ML.	10

ANEXOS
DIVISIÓN DE CONTRATOS



2024
Felipe Carrillo
PUERTO

79	BAJA CALIFORNIA	53200461	53201-0461	20197	513.790.0091.00.01	RIÑON DE ACERO INOXIDABLE DE 500 ML.	126
80	BAJA CALIFORNIA	53106585	53101-6585	20198	513.810.0298.00.01	SILLA DE RUEDAS CON DESCANSAPIES.	41
81	BAJA CALIFORNIA	53200465	53201-0465	20199	513.950.0122.00.01	VASO PARA MEDICAMENTOS DE 30 CM CUBICOS.	188
82	BAJA CALIFORNIA	53200463	53201-0463	20200	513.950.0137.00.01	VASO PARA MEDICAMENTOS DE 140 CM CUBICOS.	4
83	BAJA CALIFORNIA	53200462	53201-0462	20201	513.950.0149.00.01	VASO CON TAPA DE UN LITRO.	2
84	BAJA CALIFORNIA	51200041	51201-0041	20202	513.123.0266.00.01	BANQUETA DE ALTURA.	22
85	BAJA CALIFORNIA	51200059	51201-0059	20203	513.219.0042.00.01	DIVAN (CHAISE LONGUE).	16
86	BAJA CALIFORNIA	51200074	51201-0074	20204	513.560.0023.00.01	LITERAS METALICAS.	24
87	BAJA CALIFORNIA	53200458	53201-0458	20205	513.635.0168.00.01	ORINAL PARA VARONES.	154
88	BAJA CALIFORNIA	51200153	51201-0153	20206	513.635.0173.00.01	PORTAVENOCLISIS RODABLE	117
89	BAJA CALIFORNIA	53106570	53101-6570	20212	513.263.0086.00.01	CARRO CUNA CON BASINET DE ACRILICO.	57
90	BAJA CALIFORNIA	51200119	51201-0119	20302	513.621.3076.00.01	MESA DE 150 CM PARA ATENCION AL RECIEN NACIDO.	2
91	BAJA CALIFORNIA	53106588	53101-6588	20313	515.451.0297.00.01	GABINETE PARA TOMA DE MUESTRAS CON FREGADERO DERECHO.	2
92	BAJA CALIFORNIA	53106589	53101-6589	20314	515.451.0301.00.01	GABINETE PARA TOMA DE MUESTRAS CON FREGADERO IZQUIERDO.	2
93	BAJA CALIFORNIA	51200214	51201-0214	20321	515.619.1417.00.01	MESA BAJA DE 90 CM CON CUBIERTA DE ACERO INOXIDABLE.	3
94	BAJA CALIFORNIA	51200167	51201-0167	20332	515.619.1524.00.01	MESA ALTA DE 120 CM CON RESPALDO.	3
95	BAJA CALIFORNIA	53106572	53101-6572	20547	513.191.0934.00.01	CARRO PARA CURACIONES EN ABS.	102
96	BAJA CALIFORNIA	51200054	51201-0054	20549	513.191.0946.00.01	CARRO PARA ROPA SUCIA CON TAPA Y APERTURA DE PEDAL.	96
97	BAJA CALIFORNIA	51200136	51201-0136	20573	513.621.3091.00.01	MESA INTEGRAL PASTEUR.	1
98	BAJA CALIFORNIA	51200148	51201-0148	20577	513.632.0044.00.01	MUEBLE INTEGRAL ALTO DE 150 CM CON RESPALDO Y FREGADERO DERECHO.	4
99	BAJA CALIFORNIA	51200149	51201-0149	20579	513.632.0054.00.01	MUEBLE INTEGRAL ALTO DE 180 CM CON DOBLE FREGADERO CENTRAL.	2
100	BAJA CALIFORNIA	51200275	51201-0275	20589	515.958.0017.00.01	SILLON DE EXTRACCIONES.	7
101	BAJA CALIFORNIA	51200157	51201-0157	20597	513.964.0017.00.01	VESTIDOR CON ARMARIO PARA CONSULTORIO.	2
102	BAJA CALIFORNIA	51200235	51201-0235	20603	515.619.1697.00.01	MESA ALTA DE 90 CM CON RESPALDO, CAJON Y PUERTAS ABATIBLES.	41
103	BAJA CALIFORNIA	51200240	51201-0240	20615	515.619.1813.00.01	MESA ALTA DE 180 CM DE TRABAJO PARA 2 USUARIOS CON RESPALDO.	9
104	BAJA CALIFORNIA	51200168	51201-0168	20620	515.619.1865.00.01	MESA ALTA DE 120 CM SIN RESPALDO Y 8 CAJONES.	13
105	BAJA CALIFORNIA	51200169	51201-0169	20621	515.619.1876.00.01	MESA ALTA DE 120 CM SIN RESPALDO Y PUERTAS ABATIBLES.	4
106	BAJA CALIFORNIA	51200170	51201-0170	20622	515.619.1883.00.01	MESA ALTA DE 120 CM SIN RESPALDO, 2 CAJONES SUPERIORES Y PUERTAS ABATIBLES.	5
107	BAJA CALIFORNIA	51200244	51201-0244	20627	515.619.1937.00.01	MESA ALTA DE 180 CM SIN RESPALDO, CAJONES CENTRALES Y PUERTAS ABATIBLES LATERALES.	1
108	BAJA CALIFORNIA	51200087	51201-0087	20647	513.621.3125.00.01	MESA ALTA DE 150 CM CON RESPALDO Y FREGADERO DERECHO.	5
109	CHIAPAS	53106569	53101-6569	16682	513.191.0803.01.01	CARRO CAMILLA TIPO TRANSFER	3

						(LATERAL).	
110	CHIAPAS	51200063	51201-0063	16698	513.546.0029.01.01	JABONERA ELECTRICA	1
111	CHIAPAS	51200144	51201-0144	16771	513.626.0287.01.01	MODULO PARA CONSULTORIO MEDICO DERECHO.	31
112	CHIAPAS	51200145	51201-0145	16772	513.626.0295.01.01	MODULO PARA CONSULTORIO MEDICO IZQUIERDO.	19
113	CHIAPAS	51200173	51201-0173	16800	515.619.0059.01.01	MESA ALTA DE 150 CM CON CAJONERA CENTRAL.	1
114	CHIAPAS	51200186	51201-0186	16810	515.619.0737.01.01	MESA ALTA DE 180 CM CON CAJONERA CENTRAL.	12
115	CHIAPAS	51200158	51201-0158	18440	514.160.0014.00.01	CARRO PARA SUPERMERCADO.	8
116	CHIAPAS	51100268	51101-0268	18447	515.451.0206.00.01	GABINETE BASE PARA CAMPANA DE EXTRACCION.	1
117	CHIAPAS	51200084	51201-0084	19724	513.621.0753.01.01	MESA ALTA DE 150 CM CON FREGADERO DERECHO.	5
118	CHIAPAS	51200086	51201-0086	19725	513.621.0761.01.01	MESA ALTA DE 150 CM CON FREGADERO IZQUIERDO.	1
119	CHIAPAS	51200079	51201-0079	19727	513.621.0803.01.01	MESA ALTA DE 120 CM CON RESPALDO Y FREGADERO DERECHO.	8
120	CHIAPAS	51200082	51201-0082	19925	513.621.2499.00.01	MESA ALTA DE 150 CM CON FREGADERO CENTRAL Y CAJONES.	7
121	CHIAPAS	51200091	51201-0091	19934	513.621.2539.00.01	MESA ALTA DE 180 CM CON FREGADERO CENTRAL Y TRAMPA PARA YESO (INTEGRADA).	1
122	CHIAPAS	51200159	51201-0159	20023	515.247.0118.00.01	CARRO CAJONERO.	11
123	CHIAPAS	53106587	53101-6587	20024	515.247.0125.00.01	CARRO DISTRIBUIDOR DE MUESTRAS.	2
124	CHIAPAS	53106590	53101-6590	20025	515.451.0259.00.01	GABINETE PARA TOMA DE MUESTRAS.	3
125	CHIAPAS	51200174	51201-0174	20026	515.619.1195.00.01	MESA ALTA DE 150 CM CON CAJONERA LATERAL.	4
126	CHIAPAS	51200199	51201-0199	20029	515.619.1227.00.01	MESA ALTA DE 90 CM CON CUBIERTA DE ACERO INOXIDABLE.	4
127	CHIAPAS	51200161	51201-0161	20030	515.619.1232.00.01	MESA ALTA DE 120 CM CON CUBIERTA DE ACERO INOXIDABLE.	4
128	CHIAPAS	51200176	51201-0176	20031	515.619.1244.00.01	MESA ALTA DE 150 CM CON CUBIERTA DE ACERO INOXIDABLE.	1
129	CHIAPAS	51200201	51201-0201	20035	515.619.1286.00.01	MESA ALTA DE 90 CM CON VERTEDERO.	4
130	CHIAPAS	51200202	51201-0202	20036	515.619.1292.00.01	MESA BAJA DE 180 CM CON CUBIERTA DE MADERA.	2
131	CHIAPAS	51200203	51201-0203	20037	515.619.1306.00.01	MESA BAJA DE 90 CM CON VERTEDERO.	1
132	CHIAPAS	51200206	51201-0206	20040	515.619.1337.00.01	MESA BAJA DE 180 CM CON CUBIERTA DE ACERO INOXIDABLE.	1
133	CHIAPAS	51200207	51201-0207	20041	515.619.1349.00.01	MESA PARA BANCO DE SANGRE CON FREGADERO CENTRAL.	1
134	CHIAPAS	51200272	51201-0272	20042	515.784.0111.00.01	REPISA ABATIBLE PARA TOMA DE MUESTRAS.	3
135	CHIAPAS	51200274	51201-0274	20044	515.825.0128.00.01	SILLA CAMA PARA DONADORES.	4
136	CHIAPAS	51100273	51101-0273	20045	515.957.0322.00.01	VITRINA DE 75 CM CONTRA MURO	1
137	CHIAPAS	51100274	51101-0274	20046	515.957.0337.00.01	VITRINA DE 90 CM CONTRA MURO CON LLAVES.	78
138	CHIAPAS	51100257	51101-0257	20120	513.060.0065.00.01	ANAQUEL GUARDA COMODOS.	16
139	CHIAPAS	51200038	51201-0038	20124	513.108.0363.00.01	BANCO GIRATORIO CON RESPALDO DE ACERO INOXIDABLE.	1
140	CHIAPAS	51200039	51201-0039	20125	513.108.0378.00.01	BANCO GIRATORIO DE ACERO INOXIDABLE.	60

ACEROS
DIVISION DE CONTRATOS

141	CHIAPAS	53200451	53201-0451	20126	513.113.0299.00.01	BANDEJA.	1
142	CHIAPAS	51200043	51201-0043	20127	513.118.0076.00.01	BAÑO DE ARTESA.	6
143	CHIAPAS	53106558	53101-6558	20128	513.130.0422.00.01	BASCULA CON ESTADIMETRO.	64
144	CHIAPAS	53106560	53101-6560	20130	513.130.0449.00.01	BASCULA PARA BEBE.	2
145	CHIAPAS	51200047	51201-0047	20133	513.143.0148.00.01	BURO.	197
146	CHIAPAS	51200049	51201-0049	20134	513.164.3374.00.01	CAMA INDIVIDUAL METALICA.	2
147	CHIAPAS	53106573	53101-6573	20136	513.191.0862.00.01	CARRO PARA CURACIONES.	5
148	CHIAPAS	53106576	53101-6576	20137	513.191.0877.00.01	CARRO PARA MEDICAMENTOS.	10
149	CHIAPAS	51200053	51201-0053	20138	513.191.0887.00.01	CARRO PARA ROPA LIMPIA.	2
150	CHIAPAS	53106577	53101-6577	20140	513.191.0903.00.01	CARRO PORTAEXPEDIENTES.	9
151	CHIAPAS	53106578	53101-6578	20142	513.209.0061.00.01	CEPILLERA PARA USO QUIRURGICO.	74
152	CHIAPAS	53200453	53201-0453	20143	513.227.0176.00.01	CHAROLA CON TAPA PARA INSTRUMENTAL.	1
153	CHIAPAS	53200456	53201-0456	20145	513.245.0113.00.01	COMODO PARA ADULTOS.	284
154	CHIAPAS	53200457	53201-0457	20146	513.245.0126.00.01	COMODO PARA MENORES.	22
155	CHIAPAS	51200057	51201-0057	20147	513.254.0113.00.01	CUBETA DE ACERO INOXIDABLE CON PORTA CUBETA RODABLE.	237
156	CHIAPAS	51200060	51201-0060	20148	513.352.0111.00.01	ESCALERILLA DE DOS PELDAÑOS.	340
157	CHIAPAS	51100261	51101-0261	20149	513.360.0066.00.01	ESTANTE GUARDA ESTERIL DE 90 CM.	98
158	CHIAPAS	51100260	51101-0260	20151	513.360.0071.00.01	ESTANTE GUARDA ESTERIL DE 120 CM.	15
159	CHIAPAS	51200062	51201-0062	20153	513.546.0061.00.01	JABONERA DE PEDAL.	25
160	CHIAPAS	51200064	51201-0064	20154	513.567.0111.00.01	LAMPARA DE LUZ INTENSA.	15
161	CHIAPAS	51200065	51201-0065	20155	513.567.0128.00.01	LAMPARA DE PIE RODABLE.	6
162	CHIAPAS	51200066	51201-0066	20156	513.580.0649.00.01	LAVABO DE CIRUJANO DOBLE	25
163	CHIAPAS	51200071	51201-0071	20158	513.580.0667.00.01	LAVABO PASTEUR DERECHO DE 90 CM.	51
164	CHIAPAS	51200073	51201-0073	20159	513.580.0672.00.01	LAVABO PASTEUR IZQUIERDO DE 90 CM.	24
165	CHIAPAS	51200133	51201-0133	20160	513.621.2551.00.01	MESA INTEGRAL ALTA DE 150 CM CON FREGADERO DERECHO.	10
166	CHIAPAS	51200135	51201-0135	20165	513.621.2606.00.01	MESA INTEGRAL DE 120 CM CON RESPALDO Y FREGADERO DERECHO.	12
167	CHIAPAS	51200109	51201-0109	20166	513.621.2615.00.01	MESA ALTA INTEGRAL DE 150 CM CON RESPALDO Y FREGADERO DERECHO.	12
168	CHIAPAS	51200088	51201-0088	20169	513.621.2649.00.01	MESA ALTA DE 150 CM CON RESPALDO Y FREGADERO IZQUIERDO.	2
169	CHIAPAS	51200134	51201-0134	20174	513.621.2697.00.01	MESA INTEGRAL ALTA DE 180 CM CON DOBLE FREGADERO CENTRAL.	27
170	CHIAPAS	51200110	51201-0110	20178	513.621.2732.00.01	MESA CARRO ANESTESIOLOGO DE 70 CM.	9
171	CHIAPAS	51200114	51201-0114	20179	513.621.2744.00.01	MESA DE 150 CM CON FREGADERO DEPÓSITO DE HIELO Y BAÑO MARIA.	8
172	CHIAPAS	51200128	51201-0128	20181	513.621.2762.00.01	MESA DE 180 CM PARA ENSAMBLE CON REPISA INTERMEDIA.	2
173	CHIAPAS	51200137	51201-0137	20183	513.621.2786.00.01	MESA MAYO.	111
174	CHIAPAS	53106581	53101-6581	20184	513.621.2792.00.01	MESA PARA EXPLORACION PEDIATRICA.	2

175	CHIAPAS	53106582	53101-6582	20185	513.621.2804.00.01	MESA PARA INSTRUMENTAL QUIRURGICO.	9
176	CHIAPAS	53106583	53101-6583	20186	513.621.2813.00.01	MESA PARA REHIDRATACION.	4
177	CHIAPAS	51200139	51201-0139	20187	513.621.2826.00.01	MESA PASTEUR.	136
178	CHIAPAS	51200141	51201-0141	20189	513.621.2847.00.01	MESA PUENTE.	12
179	CHIAPAS	51200142	51201-0142	20190	513.621.2857.00.01	MESA RIGIDA DE MADERA.	3
180	CHIAPAS	51200143	51201-0143	20191	513.621.2865.00.01	MESA RINON.	24
181	CHIAPAS	51100262	51101-0262	20192	513.771.0438.00.01	REPISA DE 120 CM CONTRA MURO.	7
182	CHIAPAS	51100264	51101-0264	20194	513.771.0456.00.01	REPISA DE 180 CM CONTRA MURO.	1
183	CHIAPAS	51200154	51201-0154	20195	513.783.0075.00.01	RIEL PORTAVENOCLISIS.	365
184	CHIAPAS	53200459	53201-0459	20196	513.790.0089.00.01	RINON DE ACERO INOXIDABLE DE 250 ML.	12
185	CHIAPAS	53200461	53201-0461	20197	513.790.0091.00.01	RIÑON DE ACERO INOXIDABLE DE 500 ML.	104
186	CHIAPAS	53106585	53101-6585	20198	513.810.0298.00.01	SILLA DE RUEDAS CON DESCANSAPIES.	67
187	CHIAPAS	53200465	53201-0465	20199	513.950.0122.00.01	VASO PARA MEDICAMENTOS DE 30 CM CUBICOS.	12
188	CHIAPAS	53200463	53201-0463	20200	513.950.0137.00.01	VASO PARA MEDICAMENTOS DE 140 CM CUBICOS.	4
189	CHIAPAS	53200462	53201-0462	20201	513.950.0149.00.01	VASO CON TAPA DE UN LITRO.	2
190	CHIAPAS	51200041	51201-0041	20202	513.123.0266.00.01	BANQUETA DE ALTURA.	11
191	CHIAPAS	51200059	51201-0059	20203	513.219.0042.00.01	DIVAN (CHAISE LONGUE).	14
192	CHIAPAS	51200074	51201-0074	20204	513.560.0023.00.01	LITERAS METALICAS.	18
193	CHIAPAS	53200458	53201-0458	20205	513.635.0168.00.01	ORINAL PARA VARONES.	144
194	CHIAPAS	51200153	51201-0153	20206	513.635.0173.00.01	PORTAVENOCLISIS RODABLE.	91
195	CHIAPAS	53106570	53101-6570	20212	513.263.0086.00.01	CARRO CUNA CON BASINET DE ACRILICO.	28
196	CHIAPAS	53106562	53101-6562	20274	513.130.0459.00.01	BASCULA PESA BEBE TUBULAR TIPO DINAMOMETRO.	3
197	CHIAPAS	51200115	51201-0115	20275	513.621.2876.00.01	MESA DE 150 CM CON FREGADERO DERECHO Y GUARDA COMPRESORA.	1
198	CHIAPAS	51200112	51201-0112	20292	513.621.2972.00.01	MESA DE 120 CM CON CUBIERTA DE LAMINADO PLASTICO.	1
199	CHIAPAS	51200119	51201-0119	20302	513.621.3076.00.01	MESA DE 150 CM PARA ATENCION AL RECIEN NACIDO.	2
200	CHIAPAS	51200193	51201-0193	20309	515.250.0035.00.01	CAMPANA DE EXTRACCION PLOMADA.	1
201	CHIAPAS	53106592	53101-6592	20312	515.451.0285.00.01	GABINETE PLOMADO PARA ALMACENAMIENTO DE RADIO ISOTOPOS.	1
202	CHIAPAS	53106588	53101-6588	20313	515.451.0297.00.01	GABINETE PARA TOMA DE MUESTRAS CON FREGADERO DERECHO.	2
203	CHIAPAS	53106589	53101-6589	20314	515.451.0301.00.01	GABINETE PARA TOMA DE MUESTRAS CON FREGADERO IZQUIERDO.	2
204	CHIAPAS	51200214	51201-0214	20321	515.619.1417.00.01	MESA BAJA DE 90 CM CON CUBIERTA DE ACERO INOXIDABLE.	2
205	CHIAPAS	51200167	51201-0167	20332	515.619.1524.00.01	MESA ALTA DE 120 CM CON RESPALDO.	4
206	CHIAPAS	53106572	53101-6572	20547	513.191.0934.00.01	CARRO PARA CURACIONES EN ABS.	94
207	CHIAPAS	51200054	51201-0054	20549	513.191.0946.00.01	CARRO PARA ROPA SUCIA CON TAPA Y APERTURA DE PEDAL.	73

ANEXOS
DIVISIÓN DE CONTRATOS

208	CHIAPAS	51200136	51201-0136	20573	513.621.3091.00.01	MESA INTEGRAL PASTEUR.	1
209	CHIAPAS	51200148	51201-0148	20577	513.632.0044.00.01	MUEBLE INTEGRAL ALTO DE 150 CM CON RESPALDO Y FREGADERO DERECHO.	3
210	CHIAPAS	51200149	51201-0149	20579	513.632.0054.00.01	MUEBLE INTEGRAL ALTO DE 180 CM CON DOBLE FREGADERO CENTRAL.	2
211	CHIAPAS	51200275	51201-0275	20589	515.958.0017.00.01	SILLON DE EXTRACCIONES.	2
212	CHIAPAS	51200157	51201-0157	20597	513.964.0017.00.01	VESTIDOR CON ARMARIO PARA CONSULTORIO.	2
213	CHIAPAS	51200235	51201-0235	20603	515.619.1697.00.01	MESA ALTA DE 90 CM CON RESPALDO, CAJON Y PUERTAS ABATIBLES.	22
214	CHIAPAS	51200240	51201-0240	20615	515.619.1813.00.01	MESA ALTA DE 180 CM DE TRABAJO PARA 2 USUARIOS CON RESPALDO.	9
215	CHIAPAS	51200168	51201-0168	20620	515.619.1865.00.01	MESA ALTA DE 120 CM SIN RESPALDO Y 8 CAJONES.	12
216	CHIAPAS	51200169	51201-0169	20621	515.619.1876.00.01	MESA ALTA DE 120 CM SIN RESPALDO Y PUERTAS ABATIBLES.	4
217	CHIAPAS	51200170	51201-0170	20622	515.619.1883.00.01	MESA ALTA DE 120 CM SIN RESPALDO, 2 CAJONES SUPERIORES Y PUERTAS ABATIBLES.	5
218	CHIAPAS	51200244	51201-0244	20627	515.619.1937.00.01	MESA ALTA DE 180 CM SIN RESPALDO, CAJONES CENTRALES Y PUERTAS ABATIBLES LATERALES.	2
219	CHIAPAS	51200087	51201-0087	20647	513.621.3125.00.01	MESA ALTA DE 150 CM CON RESPALDO Y FREGADERO DERECHO.	5
220	CHIHUAHUA	53106569	53101-6569	16682	513.191.0803.01.01	CARRO CAMILLA TIPO TRANSFER (LATERAL).	5
221	CHIHUAHUA	51200063	51201-0063	16698	513.546.0029.01.01	JABONERA ELECTRICA	1
222	CHIHUAHUA	51200144	51201-0144	16771	513.626.0287.01.01	MODULO PARA CONSULTORIO MEDICO DERECHO.	33
223	CHIHUAHUA	51200145	51201-0145	16772	513.626.0295.01.01	MODULO PARA CONSULTORIO MEDICO IZQUIERDO.	20
224	CHIHUAHUA	51200173	51201-0173	16800	515.619.0059.01.01	MESA ALTA DE 150 CM CON CAJONERA CENTRAL.	5
225	CHIHUAHUA	51200186	51201-0186	16810	515.619.0737.01.01	MESA ALTA DE 180 CM CON CAJONERA CENTRAL.	15
226	CHIHUAHUA	51200158	51201-0158	18440	514.160.0014.00.01	CARRO PARA SUPERMERCADO	7
227	CHIHUAHUA	51200084	51201-0084	19724	513.621.0753.01.01	MESA ALTA DE 150 CM CON FREGADERO DERECHO.	4
228	CHIHUAHUA	51200086	51201-0086	19725	513.621.0761.01.01	MESA ALTA DE 150 CM CON FREGADERO IZQUIERDO.	1
229	CHIHUAHUA	51200079	51201-0079	19727	513.621.0803.01.01	MESA ALTA DE 120 CM CON RESPALDO Y FREGADERO DERECHO.	10
230	CHIHUAHUA	51200082	51201-0082	19925	513.621.2499.00.01	MESA ALTA DE 150 CM CON FREGADERO CENTRAL Y CAJONES.	22
231	CHIHUAHUA	51200090	51201-0090	19926	513.621.2508.00.01	MESA ALTA DE 180 CM CON FREGADERO CENTRAL Y CAJONES.	1
232	CHIHUAHUA	51200091	51201-0091	19934	513.621.2539.00.01	MESA ALTA DE 180 CM CON FREGADERO CENTRAL Y TRAMPA PARA YESO (INTEGRADA).	1
233	CHIHUAHUA	51200159	51201-0159	20023	515.247.0118.00.01	CARRO CAJONERO.	12
234	CHIHUAHUA	53106587	53101-6587	20024	515.247.0125.00.01	CARRO DISTRIBUIDOR DE MUESTRAS.	2
235	CHIHUAHUA	51200199	51201-0199	20029	515.619.1227.00.01	MESA ALTA DE 90 CM CON CUBIERTA DE ACERO INOXIDABLE.	3
236	CHIHUAHUA	51200161	51201-0161	20030	515.619.1232.00.01	MESA ALTA DE 120 CM CON CUBIERTA DE ACERO INOXIDABLE.	6
237	CHIHUAHUA	51200176	51201-0176	20031	515.619.1244.00.01	MESA ALTA DE 150 CM CON CUBIERTA DE ACERO INOXIDABLE.	1



238	CHIHUAHUA	51200201	51201-0201	20035	515.619.1286.00.01	MESA ALTA DE 90 CM CON VERTEDERO.	5
239	CHIHUAHUA	51200202	51201-0202	20036	515.619.1292.00.01	MESA BAJA DE 180 CM CON CUBIERTA DE MADERA.	2
240	CHIHUAHUA	51200203 .	51201-0203	20037	515.619.1306.00.01	MESA BAJA DE 90 CM CON VERTEDERO.	1
241	CHIHUAHUA	51200206	51201-0206	20040	515.619.1337.00.01	MESA BAJA DE 180 CM CON CUBIERTA DE ACERO INOXIDABLE.	1
242	CHIHUAHUA	51200207	51201-0207	20041	515.619.1349.00.01	MESA PARA BANCO DE SANGRE CON FREGADERO CENTRAL.	1
243	CHIHUAHUA	51200272	51201-0272	20042	515.784.0111.00.01	REPISA ABATIBLE PARA TOMA DE MUESTRAS.	8
244	CHIHUAHUA	51200274	51201-0274	20044	515.825.0128.00.01	SILLA CAMA PARA DONADORES.	4
245	CHIHUAHUA	51100273	51101-0273	20045	515.957.0322.00.01	VITRINA DE 75 CM CONTRA MURO.	1
246	CHIHUAHUA	51100274	51101-0274	20046	515.957.0337.00.01	VITRINA DE 90 CM CONTRA MURO CON LLAVES.	115
247	CHIHUAHUA	51100257	51101-0257	20120	513.060.0065.00.01	ANAQUEL GUARDA COMODOS.	18
248	CHIHUAHUA	51200036	51201-0036	20122	513.108.0345.00.01	BANCO GIRATORIO ACOJINADO CON RESPALDO CINCO APOYOS.	5
249	CHIHUAHUA	51200038	51201-0038	20124	513.108.0363.00.01	BANCO GIRATORIO CON RESPALDO DE ACERO INOXIDABLE.	46
250	CHIHUAHUA	51200039	51201-0039	20125	513.108.0378.00.01	BANCO GIRATORIO DE ACERO INOXIDABLE.	242
251	CHIHUAHUA	53200451	53201-0451	20126	513.113.0299.00.01	BANDEJA.	1
252	CHIHUAHUA	51200043	51201-0043	20127	513.118.0076.00.01	BAÑO DE ARTESA.	5
253	CHIHUAHUA	53106558	53101-6558	20128	513.130.0422.00.01	BASCULA CON ESTADIMETRO.	64
254	CHIHUAHUA	53106560	53101-6560	20130	513.130.0449.00.01	BASCULA PARA BEBE.	6
255	CHIHUAHUA	51200047	51201-0047	20133	513.143.0148.00.01	BURO.	353
256	CHIHUAHUA	51200049	51201-0049	20134	513.164.3374.00.01	CAMA INDIVIDUAL METALICA.	2
257	CHIHUAHUA	53106573	53101-6573	20136	513.191.0862.00.01	CARRO PARA CURACIONES.	5
258	CHIHUAHUA	53106576	53101-6576	20137	513.191.0877.00.01	CARRO PARA MEDICAMENTOS.	24
259	CHIHUAHUA	51200053	51201-0053	20138	513.191.0887.00.01	CARRO PARA ROPA LIMPIA.	6
260	CHIHUAHUA	53106577	53101-6577	20140	513.191.0903.00.01	CARRO PORTAEXPEDIENTES.	16
261	CHIHUAHUA	53106578	53101-6578	20142	513.209.0061.00.01	CEPILLERA PARA USO QUIRURGICO.	64
262	CHIHUAHUA	53200453	53201-0453	20143	513.227.0176.00.01	CHAROLA CON TAPA PARA INSTRUMENTAL.	1
263	CHIHUAHUA	53200456	53201-0456	20145	513.245.0113.00.01	COMODO PARA ADULTOS.	397
264	CHIHUAHUA	53200457	53201-0457	20146	513.245.0126.00.01	COMODO PARA MENORES.	38
265	CHIHUAHUA	51200057	51201-0057	20147	513.254.0113.00.01	CUBETA DE ACERO INOXIDABLE CON PORTA CUBETA RODABLE.	288
266	CHIHUAHUA	51200060	51201-0060	20148	513.352.0111.00.01	ESCALERILLA DE DOS PELDAÑOS.	527
267	CHIHUAHUA	51100261	51101-0261	20149	513.360.0066.00.01	ESTANTE GUARDA ESTERIL DE 90 CM.	102
268	CHIHUAHUA	51100260	51101-0260	20151	513.360.0071.00.01	ESTANTE GUARDA ESTERIL DE 120 CM.	14
269	CHIHUAHUA	51200062	51201-0062	20153	513.546.0061.00.01	JABONERA DE PEDAL.	21
270	CHIHUAHUA	51200064	51201-0064	20154	513.567.0111.00.01	LAMPARA DE LUZ INTENSA.	16

ANEXOS
DIVISIÓN DE CONTRATOS

2024
Felipe Carrillo PUERTO

271	CHIHUAHUA	51200065	51201-0065	20155	513.567.0128.00.01	LAMPARA DE PIE RODABLE.	7
272	CHIHUAHUA	51200066	51201-0066	20156	513.580.0649.00.01	LAVABO DE CIRUJANO DOBLE.	18
273	CHIHUAHUA	51200067	51201-0067	20157	513.580.0659.00.01	LAVABO DE CIRUJANO SENCILLO.	4
274	CHIHUAHUA	51200071	51201-0071	20158	513.580.0667.00.01	LAVABO PASTEUR DERECHO DE 90 CM.	56
275	CHIHUAHUA	51200073	51201-0073	20159	513.580.0672.00.01	LAVABO PASTEUR IZQUIERDO DE 90 CM.	23
276	CHIHUAHUA	51200133	51201-0133	20160	513.621.2551.00.01	MESA INTEGRAL ALTA DE 150 CM CON FREGADERO DERECHO.	9
277	CHIHUAHUA	51200135	51201-0135	20165	513.621.2606.00.01	MESA INTEGRAL DE 120 CM CON RESPALDO Y FREGADERO DERECHO.	14
278	CHIHUAHUA	51200109	51201-0109	20166	513.621.2615.00.01	MESA ALTA INTEGRAL DE 150 CM CON RESPALDO Y FREGADERO DERECHO.	10
279	CHIHUAHUA	51200134	51201-0134	20174	513.621.2697.00.01	MESA INTEGRAL ALTA DE 180 CM CON DOBLE FREGADERO CENTRAL.	35
280	CHIHUAHUA	51200110	51201-0110	20178	513.621.2732.00.01	MESA CARRO ANESTESIOLOGO DE 70 CM.	15
281	CHIHUAHUA	51200128	51201-0128	20181	513.621.2762.00.01	MESA DE 180 CM PARA ENSAMBLE CON REPISA INTERMEDIA.	2
282	CHIHUAHUA	51200118	51201-0118	20182	513.621.2777.00.01	MESA DE 150 CM CON FREGADERO, DEPOSITO DE HIELO Y BAÑO MARIA.	10
283	CHIHUAHUA	51200137	51201-0137	20183	513.621.2786.00.01	MESA MAYO.	160
284	CHIHUAHUA	53106581	53101-6581	20184	513.621.2792.00.01	MESA PARA EXPLORACION PEDIATRICA.	2
285	CHIHUAHUA	53106582	53101-6582	20185	513.621.2804.00.01	MESA PARA INSTRUMENTAL QUIRURGICO.	15
286	CHIHUAHUA	53106583	53101-6583	20186	513.621.2813.00.01	MESA PARA REHIDRATACION.	6
287	CHIHUAHUA	51200139	51201-0139	20187	513.621.2826.00.01	MESA PASTEUR.	127
288	CHIHUAHUA	51200141	51201-0141	20189	513.621.2847.00.01	MESA PUENTE.	27
289	CHIHUAHUA	51200142	51201-0142	20190	513.621.2857.00.01	MESA RIGIDA DE MADERA.	5
290	CHIHUAHUA	51200143	51201-0143	20191	513.621.2865.00.01	MESA RINON.	29
291	CHIHUAHUA	51100262	51101-0262	20192	513.771.0438.00.01	REPISA DE 120 CM CONTRA MURO.	5
292	CHIHUAHUA	51100264	51101-0264	20194	513.771.0456.00.01	REPISA DE 180 CM CONTRA MURO.	1
293	CHIHUAHUA	51200154	51201-0154	20195	513.783.0075.00.01	RIEL PORTAVENOCLISIS.	593
294	CHIHUAHUA	53200459	53201-0459	20196	513.790.0089.00.01	RINON DE ACERO INOXIDABLE DE 250 ML.	14
295	CHIHUAHUA	53200461	53201-0461	20197	513.790.0091.00.01	RIÑON DE ACERO INOXIDABLE DE 500 ML.	152
296	CHIHUAHUA	53106585	53101-6585	20198	513.810.0298.00.01	SILLA DE RUEDAS CON DESCANSAPIES.	29
297	CHIHUAHUA	53200465	53201-0465	20199	513.950.0122.00.01	VASO PARA MEDICAMENTOS DE 30 CM CUBICOS.	252
298	CHIHUAHUA	53200463	53201-0463	20200	513.950.0137.00.01	VASO PARA MEDICAMENTOS DE 140 CM CUBICOS.	4
299	CHIHUAHUA	53200462	53201-0462	20201	513.950.0149.00.01	VASO CON TAPA DE UN LITRO.	2
300	CHIHUAHUA	51200041	51201-0041	20202	513.123.0266.00.01	BANQUETA DE ALTURA.	27
301	CHIHUAHUA	51200059	51201-0059	20203	513.219.0042.00.01	DIVAN (CHAISE LONGUE).	17
302	CHIHUAHUA	51200074	51201-0074	20204	513.560.0023.00.01	LITERAS METALICAS.	24
303	CHIHUAHUA	53200458	53201-0458	20205	513.635.0168.00.01	ORINAL PARA VARONES.	199
304	CHIHUAHUA	51200153	51201-0153	20206	513.635.0173.00.01	PORTAVENOCLISIS RODABLE.	189

305	CHIHUAHUA	53106570	53101-6570	20212	513.263.0086.00.01	CARRO CUNA CON BASINET DE ACRILICO.	52
306	CHIHUAHUA	51200115	51201-0115	20275	513.621.2876.00.01	MESA DE 150 CM CON FREGADERO DERECHO Y GUARDA COMPRESORA.	2
307	CHIHUAHUA	51200119	51201-0119	20302	513.621.3076.00.01	MESA DE 150 CM PARA ATENCION AL RECIEN NACIDO.	3
308	CHIHUAHUA	53106588	53101-6588	20313	515.451.0297.00.01	GABINETE PARA TOMA DE MUESTRAS CON FREGADERO DERECHO.	10
309	CHIHUAHUA	53106589	53101-6589	20314	515.451.0301.00.01	GABINETE PARA TOMA DE MUESTRAS CON FREGADERO IZQUIERDO.	2
310	CHIHUAHUA	51200214	51201-0214	20321	515.619.1417.00.01	MESA BAJA DE 90 CM CON CUBIERTA DE ACERO INOXIDABLE.	3
311	CHIHUAHUA	51200167	51201-0167	20332	515.619.1524.00.01	MESA ALTA DE 120 CM CON RESPALDO.	3
312	CHIHUAHUA	53106572	53101-6572	20547	513.191.0934.00.01	CARRO PARA CURACIONES EN ABS.	119
313	CHIHUAHUA	51200054	51201-0054	20549	513.191.0946.00.01	CARRO PARA ROPA SUCIA CON TAPA Y APERTURA DE PEDAL.	124
314	CHIHUAHUA	51200136	51201-0136	20573	513.621.3091.00.01	MESA INTEGRAL PASTEUR.	1
315	CHIHUAHUA	51200148	51201-0148	20577	513.632.0044.00.01	MUEBLE INTEGRAL ALTO DE 150 CM CON RESPALDO Y FREGADERO DERECHO.	4
316	CHIHUAHUA	51200149	51201-0149	20579	513.632.0054.00.01	MUEBLE INTEGRAL ALTO DE 180 CM CON DOBLE FREGADERO CENTRAL.	2
317	CHIHUAHUA	51200275	51201-0275	20589	515.958.0017.00.01	SILLON DE EXTRACCIONES.	7
318	CHIHUAHUA	51200157	51201-0157	20597	513.964.0017.00.01	VESTIDOR CON ARMARIO PARA CONSULTORIO.	2
319	CHIHUAHUA	51200235	51201-0235	20603	515.619.1697.00.01	MESA ALTA DE 90 CM CON RESPALDO, CAJON Y PUERTAS ABATIBLES.	46
320	CHIHUAHUA	51200240	51201-0240	20615	515.619.1813.00.01	MESA ALTA DE 180 CM DE TRABAJO PARA 2 USUARIOS CON RESPALDO.	9
321	CHIHUAHUA	51200168	51201-0168	20620	515.619.1865.00.01	MESA ALTA DE 120 CM SIN RESPALDO Y 8 CAJONES.	18
322	CHIHUAHUA	51200169	51201-0169	20621	515.619.1876.00.01	MESA ALTA DE 120 CM SIN RESPALDO Y PUERTAS ABATIBLES.	5
323	CHIHUAHUA	51200170	51201-0170	20622	515.619.1883.00.01	MESA ALTA DE 120 CM SIN RESPALDO, 2 CAJONES SUPERIORES Y PUERTAS ABATIBLES.	5
324	CHIHUAHUA	51200244	51201-0244	20627	515.619.1937.00.01	MESA ALTA DE 180 CM SIN RESPALDO, CAJONES CENTRALES Y PUERTAS ABATIBLES LATERALES.	1
325	CHIHUAHUA	51200087	51201-0087	20647	513.621.3125.00.01	MESA ALTA DE 150 CM CON RESPALDO Y FREGADERO DERECHO.	9
326	CHIHUAHUA	51200097	51201-0097	21598	513.621.3135.00.01	MESA ALTA DE 180 CM CON RESPALDO Y FREGADERO IZQUIERDO	2
327	PUEBLA	51200051	51201-0051	16665	513.164.0251.01.01	CAMA TRABAJO DE PARTO.	8
328	PUEBLA	53106569	53101-6569	16682	513.191.0803.01.01	CARRO CAMILLA TIPO TRANSFER (LATERAL).	4
329	PUEBLA	51200063	51201-0063	16698	513.546.0029.01.01	JABONERA ELECTRICA	1
330	PUEBLA	51200144	51201-0144	16771	513.626.0287.01.01	MODULO PARA CONSULTORIO MEDICO DERECHO.	21
331	PUEBLA	51200145	51201-0145	16772	513.626.0295.01.01	MODULO PARA CONSULTORIO MEDICO IZQUIERDO.	12
332	PUEBLA	51200173	51201-0173	16800	515.619.0059.01.01	MESA ALTA DE 150 CM CON CAJONERA CENTRAL.	5
333	PUEBLA	51200186	51201-0186	16810	515.619.0737.01.01	MESA ALTA DE 180 CM CON CAJONERA CENTRAL.	15
334	PUEBLA	51200158	51201-0158	18440	514.160.0014.00.01	CARRO PARA SUPERMERCADO.	8
335	PUEBLA	51200084	51201-0084	19724	513.621.0753.01.01	MESA ALTA DE 150 CM CON FREGADERO DERECHO.	4

ANEXO3
DIVISIÓN DE CONTRATOS

336	PUEBLA	51200086	51201-0086	19725	513.621.0761.01.01	MESA ALTA DE 150 CM CON FREGADERO IZQUIERDO.	1
337	PUEBLA	51200079	51201-0079	19727	513.621.0803.01.01	MESA ALTA DE 120 CM CON RESPALDO Y FREGADERO DERECHO.	8
338	PUEBLA	51200082	51201-0082	19925	513.621.2499.00.01	MESA ALTA DE 150 CM CON FREGADERO CENTRAL Y CAJONES.	16
339	PUEBLA	51200090	51201-0090	19926	513.621.2508.00.01	MESA ALTA DE 180 CM CON FREGADERO CENTRAL Y CAJONES.	1
340	PUEBLA	51200091	51201-0091	19934	513.621.2539.00.01	MESA ALTA DE 180 CM CON FREGADERO CENTRAL Y TRAMPA PARA YESO (INTEGRADA)	1
341	PUEBLA	51200159	51201-0159	20023	515.247.0118.00.01	CARRO CAJONERO.	11
342	PUEBLA	53106587	53101-6587	20024	515.247.0125.00.01	CARRO DISTRIBUIDOR DE MUESTRAS.	2
343	PUEBLA	53106590	53101-6590	20025	515.451.0259.00.01	GABINETE PARA TOMA DE MUESTRAS.	8
344	PUEBLA	51200199	51201-0199	20029	515.619.1227.00.01	MESA ALTA DE 90 CM CON CUBIERTA DE ACERO INOXIDABLE.	3
345	PUEBLA	51200161	51201-0161	20030	515.619.1232.00.01	MESA ALTA DE 120 CM CON CUBIERTA DE ACERO INOXIDABLE.	4
346	PUEBLA	51200176	51201-0176	20031	515.619.1244.00.01	MESA ALTA DE 150 CM CON CUBIERTA DE ACERO INOXIDABLE.	1
347	PUEBLA	51200201	51201-0201	20035	515.619.1286.00.01	MESA ALTA DE 90 CM CON VERTEDERO.	5
348	PUEBLA	51200202	51201-0202	20036	515.619.1292.00.01	MESA BAJA DE 180 CM CON CUBIERTA DE MADERA.	2
349	PUEBLA	51200203	51201-0203	20037	515.619.1306.00.01	MESA BAJA DE 90 CM CON VERTEDERO.	1
350	PUEBLA	51200206	51201-0206	20040	515.619.1337.00.01	MESA BAJA DE 180 CM CON CUBIERTA DE ACERO INOXIDABLE.	1
351	PUEBLA	51200207	51201-0207	20041	515.619.1349.00.01	MESA PARA BANCO DE SANGRE CON FREGADERO CENTRAL.	1
352	PUEBLA	51200272	51201-0272	20042	515.784.0111.00.01	REPISA ABATIBLE PARA TOMA DE MUESTRAS.	8
353	PUEBLA	51200274	51201-0274	20044	515.825.0128.00.01	SILLA CAMA PARA DONADORES.	4
354	PUEBLA	51100273	51101-0273	20045	515.957.0322.00.01	VITRINA DE 75 CM CONTRA MURO.	1
355	PUEBLA	51100274	51101-0274	20046	515.957.0337.00.01	VITRINA DE 90 CM CONTRA MURO CON LLAVES	90
356	PUEBLA	51100257	51101-0257	20120	513.060.0065.00.01	ANAQUEL GUARDA COMODOS.	17
357	PUEBLA	51200036	51201-0036	20122	513.108.0345.00.01	BANCO GIRATORIO ACOJINADO CON RESPALDO CINCO APOYOS.	4
358	PUEBLA	51200037	51201-0037	20123	513.108.0355.00.01	BANCO GIRATORIO ACOJINADO SIN RESPALDO.	1
359	PUEBLA	51200038	51201-0038	20124	513.108.0363.00.01	BANCO GIRATORIO CON RESPALDO DE ACERO INOXIDABLE.	36
360	PUEBLA	51200039	51201-0039	20125	513.108.0378.00.01	BANCO GIRATORIO DE ACERO INOXIDABLE.	113
361	PUEBLA	53200451	53201-0451	20126	513.113.0299.00.01	BANDEJA.	1
362	PUEBLA	51200043	51201-0043	20127	513.118.0076.00.01	BAÑO DE ARTESA.	5
363	PUEBLA	53106558	53101-6558	20128	513.130.0422.00.01	BASCULA CON ESTADIMETRO.	47
364	PUEBLA	53106560	53101-6560	20130	513.130.0449.00.01	BASCULA PARA BEBE.	3
365	PUEBLA	51200047	51201-0047	20133	513.143.0148.00.01	BURO.	228
366	PUEBLA	53106573	53101-6573	20136	513.191.0862.00.01	CARRO PARA CURACIONES.	4
367	PUEBLA	53106576	53101-6576	20137	513.191.0877.00.01	CARRO PARA MEDICAMENTOS.	16



368	PUEBLA	51200053	51201-0053	20138	513.191.0887.00.01	CARRO PARA ROPA LIMPIA.	2
369	PUEBLA	53106577	53101-6577	20140	513.191.0903.00.01	CARRO PORTAEXPEDIENTES.	13
370	PUEBLA	53106578	53101-6578	20142	513.209.0061.00.01	CEPILLERA PARA USO QUIRURGICO.	67
371	PUEBLA	53200453	53201-0453	20143	513.227.0176.00.01	CHAROLA CON TAPA PARA INSTRUMENTAL.	1
372	PUEBLA	53200456	53201-0456	20145	513.245.0113.00.01	COMODO PARA ADULTOS.	324
373	PUEBLA	53200457	53201-0457	20146	513.245.0126.00.01	COMODO PARA MENORES.	36
374	PUEBLA	51200057	51201-0057	20147	513.254.0113.00.01	CUBETA DE ACERO INOXIDABLE CON PORTA CUBETA RODABLE.	228
375	PUEBLA	51200060	51201-0060	20148	513.352.0111.00.01	ESCALERILLA DE DOS PELDAÑOS.	348
376	PUEBLA	51100261	51101-0261	20149	513.360.0065.00.01	ESTANTE GUARDA ESTERIL DE 90 CM.	96
377	PUEBLA	51100260	51101-0260	20151	513.360.0071.00.01	ESTANTE GUARDA ESTERIL DE 120 CM.	14
378	PUEBLA	51200062	51201-0062	20153	513.546.0061.00.01	JABONERA DE PEDAL.	22
379	PUEBLA	51200064	51201-0064	20154	513.567.0111.00.01	LAMPARA DE LUZ INTENSA.	15
380	PUEBLA	51200065	51201-0065	20155	513.567.0128.00.01	LAMPARA DE PIE RODABLE.	7
381	PUEBLA	51200066	51201-0066	20156	513.580.0649.00.01	LAVABO DE CIRUJANO DOBLE.	16
382	PUEBLA	51200067	51201-0067	20157	513.580.0659.00.01	LAVABO DE CIRUJANO SENCILLO.	4
383	PUEBLA	51200071	51201-0071	20158	513.580.0667.00.01	LAVABO PASTEUR DERECHO DE 90 CM.	32
384	PUEBLA	51200073	51201-0073	20159	513.580.0672.00.01	LAVABO PASTEUR IZQUIERDO DE 90 CM.	21
385	PUEBLA	51200133	51201-0133	20160	513.621.2551.00.01	MESA INTEGRAL ALTA DE 150 CM CON FREGADERO DERECHO.	9
386	PUEBLA	51200135	51201-0135	20165	513.621.2606.00.01	MESA INTEGRAL DE 120 CM CON RESPALDO Y FREGADERO DERECHO.	13
387	PUEBLA	51200109	51201-0109	20166	513.621.2615.00.01	MESA ALTA INTEGRAL DE 150 CM CON RESPALDO Y FREGADERO DERECHO.	9
388	PUEBLA	51200134	51201-0134	20174	513.621.2697.00.01	MESA INTEGRAL ALTA DE 180 CM CON DOBLE FREGADERO CENTRAL.	28
389	PUEBLA	51200110	51201-0110	20178	513.621.2732.00.01	MESA CARRO ANESTESIOLOGO DE 70 CM.	9
390	PUEBLA	51200128	51201-0128	20181	513.621.2762.00.01	MESA DE 180 CM PARA ENSAMBLE CON REPISA INTERMEDIA.	2
391	PUEBLA	51200118	51201-0118	20182	513.621.2777.00.01	MESA DE 150 CM CON FREGADERO, DEPOSITO DE HIELO Y BAÑO MARIA.	6
392	PUEBLA	51200137	51201-0137	20183	513.621.2786.00.01	MESA MAYO.	103
393	PUEBLA	53106581	53101-6581	20184	513.621.2792.00.01	MESA PARA EXPLORACION PEDIATRICA.	4
394	PUEBLA	53106582	53101-6582	20185	513.621.2804.00.01	MESA PARA INSTRUMENTAL QUIRURGICO.	10
395	PUEBLA	53106583	53101-6583	20186	513.621.2813.00.01	MESA PARA REHIDRATACION.	6
396	PUEBLA	51200139	51201-0139	20187	513.621.2826.00.01	MESA PASTEUR.	102
397	PUEBLA	51200141	51201-0141	20189	513.621.2847.00.01	MESA PUENTE.	174
398	PUEBLA	51200142	51201-0142	20190	513.621.2857.00.01	MESA RIGIDA DE MADERA.	4
399	PUEBLA	51200143	51201-0143	20191	513.621.2865.00.01	MESA RINON.	20
400	PUEBLA	51100262	51101-0262	20192	513.771.0438.00.01	REPISA DE 120 CM CONTRA MURO.	8
401	PUEBLA	51100264	51101-0264	20194	513.771.0456.00.01	REPISA DE 180 CM CONTRA MURO.	1

ANEXOS
DIVISIÓN DE CONTRATOS

402	PUEBLA	51200154	51201-0154	20195	513.783.0075.00.01	RIEL PORTAVENOCLISIS.	400
403	PUEBLA	53200459	53201-0459	20196	513.790.0089.00.01	RIÑON DE ACERO INOXIDABLE DE 250 ML.	16
404	PUEBLA	53200461	53201-0461	20197	513.790.0091.00.01	RIÑON DE ACERO INOXIDABLE DE 500 ML.	67
405	PUEBLA	53106585	53101-6585	20198	513.810.0298.00.01	SILLA DE RUEDAS CON DESCANSAPIES.	69
406	PUEBLA	53200465	53201-0465	20199	513.950.0122.00.01	VASO PARA MEDICAMENTOS DE 30 CM CUBICOS.	37
407	PUEBLA	53200463	53201-0463	20200	513.950.0137.00.01	VASO PARA MEDICAMENTOS DE 140 CM CUBICOS.	4
408	PUEBLA	53200462	53201-0462	20201	513.950.0149.00.01	VASO CON TAPA DE UN LITRO.	4
409	PUEBLA	51200041	51201-0041	20202	513.123.0266.00.01	BANQUETA DE ALTURA.	18
410	PUEBLA	51200059	51201-0059	20203	513.219.0042.00.01	DIVÁN (CHAISE LONGUE).	16
411	PUEBLA	51200074	51201-0074	20204	513.560.0023.00.01	LITERAS METALICAS.	24
412	PUEBLA	53200458	53201-0458	20205	513.635.0168.00.01	ORINAL PARA VARONES.	146
413	PUEBLA	51200153	51201-0153	20206	513.635.0173.00.01	PORTAVENOCLISIS RODABLE.	99
414	PUEBLA	53106570	53101-6570	20212	513.263.0086.00.01	CARRO CUNA CON BASINET DE ACRILICO.	24
415	PUEBLA	51200119	51201-0119	20302	513.621.3076.00.01	MESA DE 150 CM PARA ATENCION AL RECIEN NACIDO.	3
416	PUEBLA	53106588	53101-6588	20313	515.451.0297.00.01	CABINETE PARA TOMA DE MUESTRAS CON FREGADERO DERECHO.	3
417	PUEBLA	53106589	53101-6589	20314	515.451.0301.00.01	CABINETE PARA TOMA DE MUESTRAS CON FREGADERO IZQUIERDO.	2
418	PUEBLA	51200214	51201-0214	20321	515.619.1417.00.01	MESA BAJA DE 90 CM CON CUBIERTA DE ACERO INOXIDABLE.	3
419	PUEBLA	51200167	51201-0167	20332	515.619.1524.00.01	MESA ALTA DE 120 CM CON RESPALDO.	5
420	PUEBLA	53106572	53101-6572	20547	513.191.0934.00.01	CARRO PARA CURACIONES EN ABS.	82
421	PUEBLA	51200054	51201-0054	20549	513.191.0946.00.01	CARRO PARA ROPA SUCIA CON TAPA Y APERTURA DE PEDAL.	93
422	PUEBLA	51200136	51201-0136	20573	513.621.3091.00.01	MESA INTEGRAL PASTEUR.	
423	PUEBLA	51200148	51201-0148	20577	513.632.0044.00.01	MUEBLE INTEGRAL ALTO DE 150 CM CON RESPALDO Y FREGADERO DERECHO.	3
424	PUEBLA	51200149	51201-0149	20579	513.632.0054.00.01	MUEBLE INTEGRAL ALTO DE 180 CM CON DOBLE FREGADERO CENTRAL.	2
425	PUEBLA	51200275	51201-0275	20589	515.958.0017.00.01	SILLON DE EXTRACCIONES.	7
426	PUEBLA	51200157	51201-0157	20597	513.964.0017.00.01	VESTIDOR CON ARMARIO PARA CONSULTORIO.	4
427	PUEBLA	51200235	51201-0235	20603	515.619.1697.00.01	MESA ALTA DE 90 CM CON RESPALDO, CAJON Y PUERTAS ABATIBLES.	37
428	PUEBLA	51200240	51201-0240	20615	515.619.1813.00.01	MESA ALTA DE 180 CM DE TRABAJO PARA 2 USUARIOS CON RESPALDO.	7
429	PUEBLA	51200168	51201-0168	20620	515.619.1865.00.01	MESA ALTA DE 120 CM SIN RESPALDO Y 8 CAJONES.	14
430	PUEBLA	51200169	51201-0169	20621	515.619.1876.00.01	MESA ALTA DE 120 CM SIN RESPALDO Y PUERTAS ABATIBLES.	9
431	PUEBLA	51200170	51201-0170	20622	515.619.1883.00.01	MESA ALTA DE 120 CM SIN RESPALDO, 2 CAJONES SUPERIORES Y PUERTAS ABATIBLES.	5
432	PUEBLA	51200244	51201-0244	20627	515.619.1937.00.01	MESA ALTA DE 180 CM SIN RESPALDO, CAJONES CENTRALES Y PUERTAS ABATIBLES LATERALES.	1
433	PUEBLA	51200087	51201-0087	20647	513.621.3125.00.01	MESA ALTA DE 150 CM CON RESPALDO Y FREGADERO DERECHO.	9



434	PUEBLA	51200097	51201-0097	21598	513.621.3135.00.01	MESA ALTA DE 180 CM CON RESPALDO Y FREGADERO IZQUIERDO	2
435	SONORA	53106569	53101-6569	16682	513.191.0803.01.01	CARRO CAMILLA TIPO TRANSFER (LATERAL).	3
436	SONORA	51200063	51201-0063	16698	513.546.0029.01.01	JABONERA ELECTRICA	1
437	SONORA	51200144	51201-0144	16771	513.626.0287.01.01	MODULO PARA CONSULTORIO MEDICO DERECHO.	16
438	SONORA	51200145	51201-0145	16772	513.626.0295.01.01	MODULO PARA CONSULTORIO MEDICO IZQUIERDO.	9
439	SONORA	51200173	51201-0173	16800	515.619.0059.01.01	MESA ALTA DE 150 CM CON CAJONERA CENTRAL.	1
440	SONORA	51200186	51201-0186	16810	515.619.0737.01.01	MESA ALTA DE 180 CM CON CAJONERA CENTRAL.	12
441	SONORA	51200158	51201-0158	18440	514.160.0014.00.01	CARRO PARA SUPERMERCADO.	8
442	SONORA	51200084	51201-0084	19724	513.621.0753.01.01	MESA ALTA DE 150 CM CON FREGADERO DERECHO.	4
443	SONORA	51200079	51201-0079	19727	513.621.0803.01.01	MESA ALTA DE 120 CM CON RESPALDO Y FREGADERO DERECHO.	6
444	SONORA	51200082	51201-0082	19925	513.621.2499.00.01	MESA ALTA DE 150 CM CON FREGADERO CENTRAL Y CAJONES.	21
445	SONORA	51200091	51201-0091	19934	513.621.2539.00.01	MESA ALTA DE 180 CM CON FREGADERO CENTRAL Y TRAMPA PARA YESO (INTEGRADA).	1
446	SONORA	51200159	51201-0159	20023	515.247.0118.00.01	CARRO CAJONERO.	10
447	SONORA	53106587	53101-6587	20024	515.247.0125.00.01	CARRO DISTRIBUIDOR DE MUESTRAS.	2
448	SONORA	53106590	53101-6590	20025	515.451.0259.00.01	GABINETE PARA TOMA DE MUESTRAS.	6
449	SONORA	51200174	51201-0174	20026	515.619.1195.00.01	MESA ALTA DE 150 CM CON CAJONERA LATERAL.	2
450	SONORA	51200199	51201-0199	20029	515.619.1227.00.01	MESA ALTA DE 90 CM CON CUBIERTA DE ACERO INOXIDABLE.	4
451	SONORA	51200161	51201-0161	20030	515.619.1232.00.01	MESA ALTA DE 120 CM CON CUBIERTA DE ACERO INOXIDABLE.	4
452	SONORA	51200176	51201-0176	20031	515.619.1244.00.01	MESA ALTA DE 150 CM CON CUBIERTA DE ACERO INOXIDABLE.	1
453	SONORA	51200201	51201-0201	20035	515.619.1286.00.01	MESA ALTA DE 90 CM CON VERTEDERO.	4
454	SONORA	51200202	51201-0202	20036	515.619.1292.00.01	MESA BAJA DE 180 CM CON CUBIERTA DE MADERA.	2
455	SONORA	51200203	51201-0203	20037	515.619.1306.00.01	MESA BAJA DE 90 CM CON VERTEDERO.	1
456	SONORA	51200206	51201-0206	20040	515.619.1337.00.01	MESA BAJA DE 180 CM CON CUBIERTA DE ACERO INOXIDABLE.	1
457	SONORA	51200207	51201-0207	20041	515.619.1349.00.01	MESA PARA BANCO DE SANGRE CON FREGADERO CENTRAL.	1
458	SONORA	51200272	51201-0272	20042	515.784.0111.00.01	REPISA ABATIBLE PARA TOMA DE MUESTRAS.	6
459	SONORA	51200274	51201-0274	20044	515.825.0128.00.01	SILLA CAMA PARA DONADORES.	2
460	SONORA	51100273	51101-0273	20045	515.957.0322.00.01	VITRINA DE 75 CM CONTRA MURO.	1
461	SONORA	51100274	51101-0274	20046	515.957.0337.00.01	VITRINA DE 90 CM CONTRA MURO CON LLAVES.	79
462	SONORA	51100257	51101-0257	20120	513.060.0065.00.01	ANAQUEL GUARDA COMODOS.	16
463	SONORA	51200036	51201-0036	20122	513.108.0345.00.01	BANCO GIRATORIO ACOJINADO CON RESPALDO CINCO APOYOS.	4
464	SONORA	51200037	51201-0037	20123	513.108.0355.00.01	BANCO GIRATORIO ACOJINADO SIN RESPALDO.	1
465	SONORA	51200038	51201-0038	20124	513.108.0363.00.01	BANCO GIRATORIO CON RESPALDO DE ACERO INOXIDABLE.	27

ANEXOS
DIVISIÓN DE CONTRATOS



2024
Felipe Carrillo
PUERTO

466	SONORA	51200039	51201-0039	20125	513.108.0378.00.01	BANCO GIRATORIO DE ACERO INOXIDABLE.	86
467	SONORA	53200451	53201-0451	20126	513.113.0299.00.01	BANDEJA.	5
468	SONORA	51200043	51201-0043	20127	513.118.0076.00.01	BAÑO DE ARTESA.	5
469	SONORA	53106558	53101-6558	20128	513.130.0422.00.01	BASCULA CON ESTADIMETRO.	34
470	SONORA	51200047	51201-0047	20133	513.143.0148.00.01	BURO.	72
471	SONORA	51200049	51201-0049	20134	513.164.3374.00.01	CAMA INDIVIDUAL METALICA.	1
472	SONORA	53106573	53101-6573	20136	513.191.0862.00.01	CARRO PARA CURACIONES.	5
473	SONORA	53106576	53101-6576	20137	513.191.0877.00.01	CARRO PARA MEDICAMENTOS.	23
474	SONORA	51200053	51201-0053	20138	513.191.0887.00.01	CARRO PARA ROPA LIMPIA.	1
475	SONORA	53106577	53101-6577	20140	513.191.0903.00.01	CARRO PORTAEXPEDIENTES.	13
476	SONORA	53106578	53101-6578	20142	513.209.0061.00.01	CEPILLERA PARA USO QUIRURGICO.	46
477	SONORA	53200456	53201-0456	20145	513.245.0113.00.01	COMODO PARA ADULTOS.	261
478	SONORA	53200457	53201-0457	20146	513.245.0126.00.01	COMODO PARA MENORES.	16
479	SONORA	51200057	51201-0057	20147	513.254.0113.00.01	CUBETA DE ACERO INOXIDABLE CON PORTA CUBETA RODABLE.	169
480	SONORA	51200060	51201-0060	20148	513.352.0111.00.01	ESCALERILLA DE DOS PELDAÑOS.	217
481	SONORA	51100261	51101-0261	20149	513.360.0066.00.01	ESTANTE GUARDA ESTERIL DE 90 CM.	96
482	SONORA	51100260	51101-0260	20151	513.360.0071.00.01	ESTANTE GUARDA ESTERIL DE 120 CM.	14
483	SONORA	51200062	51201-0062	20153	513.546.0061.00.01	JABONERA DE PEDAL.	13
484	SONORA	51200064	51201-0064	20154	513.567.0111.00.01	LAMPARA DE LUZ INTENSA.	13
485	SONORA	51200065	51201-0065	20155	513.567.0128.00.01	LAMPARA DE PIE RODABLE.	9
486	SONORA	51200066	51201-0066	20156	513.580.0649.00.01	LAVABO DE CIRUJANO DOBLE.	11
487	SONORA	51200067	51201-0067	20157	513.580.0659.00.01	LAVABO DE CIRUJANO SENCILLO.	4
488	SONORA	51200071	51201-0071	20158	513.580.0667.00.01	LAVABO PASTEUR DERECHO DE 90 CM.	28
489	SONORA	51200073	51201-0073	20159	513.580.0672.00.01	LAVABO PASTEUR IZQUIERDO DE 90 CM.	15
490	SONORA	51200133	51201-0133	20160	513.621.2551.00.01	MESA INTEGRAL ALTA DE 150 CM CON FREGADERO DERECHO.	6
491	SONORA	51200135	51201-0135	20165	513.621.2606.00.01	MESA INTEGRAL DE 120 CM CON RESPALDO Y FREGADERO DERECHO.	2
492	SONORA	51200109	51201-0109	20166	513.621.2615.00.01	MESA ALTA INTEGRAL DE 150 CM CON RESPALDO Y FREGADERO DERECHO.	4
493	SONORA	51200134	51201-0134	20174	513.621.2697.00.01	MESA INTEGRAL ALTA DE 180 CM CON DOBLE FREGADERO CENTRAL.	39
494	SONORA	51200110	51201-0110	20178	513.621.2732.00.01	MESA CARRO ANESTESIOLOGO DE 70 CM.	6
495	SONORA	51200114	51201-0114	20179	513.621.2744.00.01	MESA DE 150 CM CON FREGADERO DEPÓSITO DE HIELO Y BAÑO MARIA.	21
496	SONORA	51200128	51201-0128	20181	513.621.2762.00.01	MESA DE 180 CM PARA ENSAMBLE CON REPISA INTERMEDIA.	2
497	SONORA	51200137	51201-0137	20183	513.621.2786.00.01	MESA MAYO.	73
498	SONORA	53106581	53101-6581	20184	513.621.2792.00.01	MESA PARA EXPLORACION PEDIATRICA.	1
499	SONORA	53106582	53101-6582	20185	513.621.2804.00.01	MESA PARA INSTRUMENTAL QUIRURGICO.	7



500	SONORA	53106583	53101-6583	20186	513.621.2813.00.01	MESA PARA REHIDRATACION.	3
501	SONORA	51200139	51201-0139	20187	513.621.2826.00.01	MESA PASTEUR.	95
502	SONORA	51200141	51201-0141	20189	513.621.2847.00.01	MESA PUENTE.	90
503	SONORA	51200142	51201-0142	20190	513.621.2857.00.01	MESA RIGIDA DE MADERA.	2
504	SONORA	51200143	51201-0143	20191	513.621.2865.00.01	MESA RINON.	10
505	SONORA	51100262	51101-0262	20192	513.771.0438.00.01	REPISA DE 120 CM CONTRA MURO	5
506	SONORA	51100264	51101-0264	20194	513.771.0456.00.01	REPISA DE 180 CM CONTRA MURO	1
507	SONORA	51200154	51201-0154	20195	513.783.0075.00.01	RIEL PORTAVENOCLISIS.	238
508	SONORA	53200459	53201-0459	20196	513.790.0089.00.01	RINON DE ACERO INOXIDABLE DE 250 ML	7
509	SONORA	53200461	53201-0461	20197	513.790.0091.00.01	RIÑON DE ACERO INOXIDABLE DE 500 ML.	92
510	SONORA	53106585	53101-6585	20198	513.810.0298.00.01	SILLA DE RUEDAS CON DESCANSAPIES.	26
511	SONORA	53200465	53201-0465	20199	513.950.0122.00.01	VASO PARA MEDICAMENTOS DE 30 CM CUBICOS.	189
512	SONORA	53200463	53201-0463	20200	513.950.0137.00.01	VASO PARA MEDICAMENTOS DE 140 CM CUBICOS.	4
513	SONORA	53200462	53201-0462	20201	513.950.0149.00.01	VASO CON TAPA DE UN LITRO.	2
514	SONORA	51200041	51201-0041	20202	513.123.0266.00.01	BANQUETA DE ALTURA	12
515	SONORA	51200059	51201-0059	20203	513.219.0042.00.01	DIVAN (CHAISE LONGUE).	11
516	SONORA	51200074	51201-0074	20204	513.560.0023.00.01	LITERAS METALICAS.	16
517	SONORA	53200458	53201-0458	20205	513.635.0168.00.01	ORINAL PARA VARONES.	143
518	SONORA	51200153	51201-0153	20206	513.635.0173.00.01	PORTAVENOCLISIS RODABLE.	66
519	SONORA	53106570	53101-6570	20212	513.263.0086.00.01	CARRO CUNA CON BASINET DE ACRILICO.	20
520	SONORA	53106562	53101-6562	20274	513.130.0459.00.01	BASCULA PESA BEBE TUBULAR TIPO DINAMOMETRO.	4
521	SONORA	51200115	51201-0115	20275	513.621.2876.00.01	MESA DE 150 CM CON FREGADERO DERECHO Y GUARDA COMPRESORA	1
522	SONORA	51200112	51201-0112	20292	513.621.2972.00.01	MESA DE 120 CM CON CUBIERTA DE LAMINADO PLASTICO.	1
523	SONORA	51200119	51201-0119	20302	513.621.3076.00.01	MESA DE 150 CM PARA ATENCION AL RECIEN NACIDO.	2
524	SONORA	53106588	53101-6588	20313	515.451.0297.00.01	GABINETE PARA TOMA DE MUESTRAS CON FREGADERO DERECHO.	1
525	SONORA	53106589	53101-6589	20314	515.451.0301.00.01	GABINETE PARA TOMA DE MUESTRAS CON FREGADERO IZQUIERDO.	1
526	SONORA	51200214	51201-0214	20321	515.619.1417.00.01	MESA BAJA DE 90 CM CON CUBIERTA DE ACERO INOXIDABLE.	2
527	SONORA	51200167	51201-0167	20332	515.619.1524.00.01	MESA ALTA DE 120 CM CON RESPALDO.	3
528	SONORA	53106572	53101-6572	20547	513.191.0934.00.01	CARRO PARA CURACIONES EN ABS	75
529	SONORA	51200054	51201-0054	20549	513.191.0946.00.01	CARRO PARA ROPA SUCIA CON TAPA Y APERTURA DE PEDAL.	73
530	SONORA	51200136	51201-0136	20573	513.621.3091.00.01	MESA INTEGRAL PASTEUR.	1
531	SONORA	51200148	51201-0148	20577	513.632.0044.00.01	MUEBLE INTEGRAL ALTO DE 150 CM CON RESPALDO Y FREGADERO DERECHO.	3
532	SONORA	51200149	51201-0149	20579	513.632.0054.00.01	MUEBLE INTEGRAL ALTO DE 180 CM CON DOBLE FREGADERO CENTRAL.	2

ANEXOS
DIVISIÓN DE CONTRATOS



533	SONORA	51200275	51201-0275	20589	515.958.0017.00.01	SILLON DE EXTRACCIONES.	5
534	SONORA	51200157	51201-0157	20597	513.964.0017.00.01	VESTIDOR CON ARMARIO PARA CONSULTORIO.	2
535	SONORA	51200235	51201-0235	20603	515.619.1697.00.01	MESA ALTA DE 90 CM CON RESPALDO, CAJON Y PUERTAS ABATIBLES.	19
536	SONORA	51200240	51201-0240	20615	515.619.1813.00.01	MESA ALTA DE 180 CM DE TRABAJO PARA 2 USUARIOS CON RESPALDO.	7
537	SONORA	51200168	51201-0168	20620	515.619.1865.00.01	MESA ALTA DE 120 CM SIN RESPALDO Y 8 CAJONES.	11
538	SONORA	51200169	51201-0169	20621	515.619.1876.00.01	MESA ALTA DE 120 CM SIN RESPALDO Y PUERTAS ABATIBLES.	4
539	SONORA	51200170	51201-0170	20622	515.619.1883.00.01	MESA ALTA DE 120 CM SIN RESPALDO, 2 CAJONES SUPERIORES Y PUERTAS ABATIBLES.	5
540	SONORA	51200244	51201-0244	20627	515.619.1937.00.01	MESA ALTA DE 180 CM SIN RESPALDO, CAJONES CENTRALES Y PUERTAS ABATIBLES LATERALES.	3
541	SONORA	51200087	51201-0087	20647	513.621.3125.00.01	MESA ALTA DE 150 CM CON RESPALDO Y FREGADERO DERECHO.	4
542	SONORA	51200097	51201-0097	21598	513.621.3135.00.01	MESA ALTA DE 180 CM CON RESPALDO Y FREGADERO IZQUIERDO.	2
543	YUCATAN	53106569	53101-6569	16682	513.191.0803.01.01	CARRO CAMILLA TIPO TRANSFER (LATERAL)	4
544	YUCATAN	51200063	51201-0063	16698	513.546.0029.01.01	JABONERA ELECTRICA	1
545	YUCATAN	51200144	51201-0144	16771	513.626.0287.01.01	MODULO PARA CONSULTORIO MEDICO DERECHO.	3
546	YUCATAN	51200173	51201-0173	16800	515.619.0059.01.01	MESA ALTA DE 150 CM CON CAJONERA Y A CENTRAL.	2
547	YUCATAN	51200158	51201-0158	18440	514.160.0014.00.01	CARRO PARA SUPERMERCADO.	6
548	YUCATAN	51200084	51201-0084	19724	513.621.0753.01.01	MESA ALTA DE 150 CM CON FREGADERO DERECHO.	1
549	YUCATAN	51200079	51201-0079	19727	513.621.0803.01.01	MESA ALTA DE 120 CM CON RESPALDO Y FREGADERO DERECHO.	2
550	YUCATAN	51200106	51201-0106	19750	513.621.2007.01.01	MESA ALTA DE 230 CM CON FREGADERO IZQUIERDO.	1
551	YUCATAN	51200082	51201-0082	19925	513.621.2499.00.01	MESA ALTA DE 150 CM CON FREGADERO CENTRAL Y CAJONES.	20
552	YUCATAN	51200090	51201-0090	19926	513.621.2508.00.01	MESA ALTA DE 180 CM CON FREGADERO CENTRAL Y CAJONES.	1
553	YUCATAN	51200091	51201-0091	19934	513.621.2539.00.01	MESA ALTA DE 180 CM CON FREGADERO CENTRAL Y TRAMPA PARA YESO (INTEGRADA).	2
554	YUCATAN	51200159	51201-0159	20023	515.247.0118.00.01	CARRO CAJONERO	5
555	YUCATAN	53106587	53101-6587	20024	515.247.0125.00.01	CARRO DISTRIBUIDOR DE MUESTRAS.	2
556	YUCATAN	53106590	53101-6590	20025	515.461.0259.00.01	GABINETE PARA TOMA DE MUESTRAS	6
557	YUCATAN	51200161	51201-0161	20030	515.619.1232.00.01	MESA ALTA DE 120 CM CON CUBIERTA DE ACERO INOXIDABLE.	3
558	YUCATAN	51200201	51201-0201	20035	515.619.1286.00.01	MESA ALTA DE 90 CM CON VERTEDERO.	1
559	YUCATAN	51200202	51201-0202	20036	515.619.1292.00.01	MESA BAJA DE 180 CM CON CUBIERTA DE MADERA.	1
560	YUCATAN	51200205	51201-0205	20039	515.619.1322.00.01	MESA BAJA DE 150 CM CON CUBIERTA DE ACERO INOXIDABLE.	1
561	YUCATAN	51200207	51201-0207	20041	515.619.1349.00.01	MESA PARA BANCO DE SANGRE CON FREGADERO CENTRAL.	1
562	YUCATAN	51200272	51201-0272	20042	515.784.0111.00.01	REPISA ABATIBLE PARA TOMA DE MUESTRAS.	6
563	YUCATAN	51100274	51101-0274	20046	515.957.0337.00.01	VITRINA DE 90 CM CONTRA MURO CON	105

564	YUCATAN	51100257	51101-0257	20120	513.060.0065.00.01	ANAQUEL GUARDA COMODOS.	16
565	YUCATAN	51200038	51201-0038	20124	513.108.0363.00.01	BANCO GIRATORIO CON RESPALDO DE ACERO INOXIDABLE.	22
566	YUCATAN	51200039	51201-0039	20125	513.108.0378.00.01	BANCO GIRATORIO DE ACERO INOXIDABLE.	58
567	YUCATAN	53200451	53201-0451	20126	513.113.0299.00.01	BANDEJA.	1
568	YUCATAN	51200043	51201-0043	20127	513.118.0076.00.01	BAÑO DE ARTESA.	6
569	YUCATAN	53106558	53101-6558	20128	513.130.0422.00.01	BASCULA CON ESTADIMETRO.	23
570	YUCATAN	51200047	51201-0047	20133	513.143.0148.00.01	BURO.	100
571	YUCATAN	51200049	51201-0049	20134	513.164.3374.00.01	CAMA INDIVIDUAL METALICA.	1
572	YUCATAN	53106573	53101-6573	20136	513.191.0862.00.01	CARRO PARA CURACIONES.	50
573	YUCATAN	53106576	53101-6576	20137	513.191.0877.00.01	CARRO PARA MEDICAMENTOS.	22
574	YUCATAN	51200053	51201-0053	20138	513.191.0887.00.01	CARRO PARA ROPA LIMPIA.	1
575	YUCATAN	53106577	53101-6577	20140	513.191.0903.00.01	CARRO PORTAEXPEDIENTES.	27
576	YUCATAN	53106578	53101-6578	20142	513.209.0061.00.01	CEPILLERA PARA USO QUIRURGICO.	40
577	YUCATAN	53200456	53201-0456	20145	513.245.0113.00.01	COMODO PARA ADULTOS.	169
578	YUCATAN	53200457	53201-0457	20146	513.245.0126.00.01	COMODO PARA MENORES.	28
579	YUCATAN	51200057	51201-0057	20147	513.254.0113.00.01	CUBETA DE ACERO INOXIDABLE CON PORTA CUBETA RODABLE.	97
580	YUCATAN	51200060	51201-0060	20148	513.352.0111.00.01	ESCALERILLA DE DOS PELDAÑOS.	162
581	YUCATAN	51100261	51101-0261	20149	513.360.0066.00.01	ESTANTE GUARDA ESTERIL DE 90 CM.	30
582	YUCATAN	51100260	51101-0260	20151	513.360.0071.00.01	ESTANTE GUARDA ESTERIL DE 120 CM.	11
583	YUCATAN	51200062	51201-0062	20153	513.546.0061.00.01	JABONERA DE PEDAL.	11
584	YUCATAN	51200065	51201-0065	20155	513.567.0128.00.01	LAMPARA DE PIE RODABLE.	1
585	YUCATAN	51200066	51201-0066	20156	513.580.0649.00.01	LAVABO DE CIRUJANO DOBLE.	10
586	YUCATAN	51200067	51201-0067	20157	513.580.0659.00.01	LAVABO DE CIRUJANO SENCILLO	2
587	YUCATAN	51200071	51201-0071	20158	513.580 0667.00.01	LAVABO PASTEUR DERECHO DE 90 CM.	14
588	YUCATAN	51200073	51201-0073	20159	513.580.0672.00.01	LAVABO PASTEUR IZQUIERDO DE 90 CM.	15
589	YUCATAN	51200133	51201-0133	20160	513.621.2551.00.01	MESA INTEGRAL ALTA DE 150 CM CON FREGADERO DERECHO.	6
590	YUCATAN	51200135	51201-0135	20165	513.621.2606.00.01	MESA INTEGRAL DE 120 CM CON RESPALDO Y FREGADERO DERECHO.	14
591	YUCATAN	51200109	51201-0109	20166	513.621.2615.00.01	MESA ALTA INTEGRAL DE 150 CM CON RESPALDO Y FREGADERO DERECHO.	7
592	YUCATAN	51200088	51201-0088	20169	513.621.2649.00.01	MESA ALTA DE 150 CM CON RESPALDO Y FREGADERO IZQUIERDO.	2
593	YUCATAN	51200134	51201-0134	20174	513.621.2697.00.01	MESA INTEGRAL ALTA DE 180 CM CON DOBLE FREGADERO CENTRAL.	26
594	YUCATAN	51200110	51201-0110	20178	513.621.2732.00.01	MESA CARRO ANESTESIOLOGO DE 70 CM	6
595	YUCATAN	51200114	51201-0114	20179	513.621.2744.00.01	MESA DE 150 CM CON FREGADERO DEPÓSITO DE HIELO Y BAÑO MARIA.	23
596	YUCATAN	51200128	51201-0128	20181	513.621.2762.00.01	MESA DE 180 CM PARA ENSAMBLE CON	3

ANEXOS
DIVISIÓN DE CONTRATOS



						REPISA INTERMEDIA.	
597	YUCATAN	51200137	51201-0137	20183	513.621.2786.00.01	MESA MAYO.	54
598	YUCATAN	53106581	53101-6581	20184	513.621.2792.00.01	MESA PARA EXPLORACION PEDIATRICA.	3
599	YUCATAN	53106582	53101-6582	20185	513.621.2804.00.01	MESA PARA INSTRUMENTAL QUIRURGICO.	6
600	YUCATAN	53106583	53101-6583	20186	513.621.2813.00.01	MESA PARA REHIDRATACION.	2
601	YUCATAN	51200139	51201-0139	20187	513.621.2826.00.01	MESA PASTEUR.	71
602	YUCATAN	51200141	51201-0141	20189	513.621.2847.00.01	MESA PUENTE.	74
603	YUCATAN	51200142	51201-0142	20190	513.621.2857.00.01	MESA RIGIDA DE MADERA.	3
604	YUCATAN	51200143	51201-0143	20191	513.621.2865.00.01	MESA RIÑON.	5
605	YUCATAN	51100262	51101-0262	20192	513.771.0438.00.01	REPISA DE 120 CM CONTRA MURO.	5
606	YUCATAN	51200154	51201-0154	20195	513.783.0075.00.01	RIEL PORTAVENOCLISIS.	169
607	YUCATAN	53200459	53201-0459	20196	513.790.0089.00.01	RIÑON DE ACERO INOXIDABLE DE 250 ML.	9
608	YUCATAN	53200461	53201-0461	20197	513.790.0091.00.01	RIÑON DE ACERO INOXIDABLE DE 500 ML.	96
609	YUCATAN	53106585	53101-6585	20198	513.810.0298.00.01	SILLA DE RUEDAS CON DESCANSAPIES.	26
610	YUCATAN	53200465	53201-0465	20199	513.950.0122.00.01	VASO PARA MEDICAMENTOS DE 30 CM CUBICOS.	184
611	YUCATAN	53200463	53201-0463	20200	513.950.0137.00.01	VASO PARA MEDICAMENTOS DE 140 CM CUBICOS.	10
612	YUCATAN	53200462	53201-0462	20201	513.950.0149.00.01	VASO CON TAPA DE UN LITRO.	44
613	YUCATAN	51200041	51201-0041	20202	513.123.0266.00.01	BANQUETA DE ALTURA.	8
614	YUCATAN	51200059	51201-0059	20203	513.219.0042.00.01	DIVAN (CHAISE LONGUE)	5
615	YUCATAN	51200074	51201-0074	20204	513.560.0023.00.01	LITERAS METALICAS.	8
616	YUCATAN	53200458	53201-0458	20205	513.635.0168.00.01	ORINAL PARA VARONES.	114
617	YUCATAN	51200153	51201-0153	20206	513.635.0173.00.01	PORTAVENOCLISIS RODABLE.	43
618	YUCATAN	53106570	53101-6570	20212	513.263.0086.00.01	CARRO CUNA CON BASINET DE ACRILICO.	9
619	YUCATAN	53106562	53101-6562	20274	513.130.0459.00.01	BASCULA PESA BEBE TUBULAR TIPO DINAMOMETRO.	4
620	YUCATAN	51200119	51201-0119	20302	513.621.3076.00.01	MESA DE 150 CM PARA ATENCION AL RECIEN NACIDO.	2
621	YUCATAN	53106588	53101-6588	20313	515.451.0297.00.01	GABINETE PARA TOMA DE MUESTRAS CON FREGADERO DERECHO.	1
622	YUCATAN	53106589	53101-6589	20314	515.451.0301.00.01	GABINETE PARA TOMA DE MUESTRAS CON FREGADERO IZQUIERDO.	1
623	YUCATAN	51200167	51201-0167	20332	515.619.1524.00.01	MESA ALTA DE 120 CM CON RESPALDO.	2
624	YUCATAN	53106572	53101-6572	20547	513.191.0934.00.01	CARRO PARA CURACIONES EN ABS.	12
625	YUCATAN	51200054	51201-0054	20549	513.191.0946.00.01	CARRO PARA ROPA SUCIA CON TAPA Y APERTURA DE PEDAL.	52
626	YUCATAN	51200136	51201-0136	20573	513.621.3091.00.01	MESA INTEGRAL PASTEUR.	1
627	YUCATAN	51200149	51201-0149	20579	513.632.0054.00.01	MUEBLE INTEGRAL ALTO DE 180 CM CON DOBLE FREGADERO CENTRAL.	1
628	YUCATAN	51200275	51201-0275	20589	515.958.0017.00.01	SILLON DE EXTRACCIONES.	7
629	YUCATAN	51200157	51201-0157	20597	513.964.0017.00.01	VESTIDOR CON ARMARIO PARA CONSULTORIO.	11

630	YUCATAN	51200235	51201-0235	20603	515.619.1697.00.01	MESA ALTA DE 90 CM CON RESPALDO, CAJON Y PUERTAS ABATIBLES.	26
631	YUCATAN	51200236	51201-0236	20604	515.619.1701.00.01	MESA ALTA DE 90 CM CON RESPALDO, TARJA CENTRAL Y PUERTAS ABATIBLES.	4
632	YUCATAN	51200182	51201-0182	20612	515.619.1786.00.01	MESA ALTA DE 150 CM CON RESPALDO, TARJA IZQUIERDA Y PUERTAS ABATIBLES.	2
633	YUCATAN	51200238	51201-0238	20613	515.619.1792.00.01	MESA ALTA DE 180 CM CON RESPALDO, CAJONES CENTRALES Y PUERTAS ABATIBLES LATERALES.	2
634	YUCATAN	51200240	51201-0240	20615	515.619.1813.00.01	MESA ALTA DE 180 CM DE TRABAJO PARA 2 USUARIOS CON RESPALDO.	2
635	YUCATAN	51200168	51201-0168	20620	515.619.1865.00.01	MESA ALTA DE 120 CM SIN RESPALDO Y 8 CAJONES.	10
636	YUCATAN	51200169	51201-0169	20621	515.619.1876.00.01	MESA ALTA DE 120 CM SIN RESPALDO Y PUERTAS ABATIBLES.	8
637	YUCATAN	51200185	51201-0185	20626	515.619.1922.00.01	MESA ALTA DE 150 CM SIN RESPALDO, TARJA IZQUIERDA Y PUERTAS ABATIBLES.	5
638	YUCATAN	51200244	51201-0244	20627	515.619.1937.00.01	MESA ALTA DE 180 CM SIN RESPALDO, CAJONES CENTRALES Y PUERTAS ABATIBLES LATERALES.	10
639	YUCATAN	51200246	51201-0246	20629	515.619.1959.00.01	MESA ALTA DE 180 CM DE TRABAJO PARA 2 USUARIOS SIN RESPALDO.	6
640	YUCATAN	51200087	51201-0087	20647	513.621.3125.00.01	MESA ALTA DE 150 CM CON RESPALDO Y FREGADERO DERECHO.	2
641	ZARAGOZA	53106569	53101-6569	16682	513.191.0803.01.01	CARRO CAMILLA TIPO TRANSFER (LATERAL).	2
642	ZARAGOZA	51200063	51201-0063	16698	513.546.0029.01.01	JABONERA ELECTRICA	1
643	ZARAGOZA	51200144	51201-0144	16771	513.626.0287.01.01	MODULO PARA CONSULTORIO MEDICO DERECHO.	25
644	ZARAGOZA	51200145	51201-0145	16772	513.626.0295.01.01	MODULO PARA CONSULTORIO MEDICO IZQUIERDO.	13
645	ZARAGOZA	51200173	51201-0173	16800	515.619.0059.01.01	MESA ALTA DE 150 CM CON CAJONERA CENTRAL.	5
646	ZARAGOZA	51200186	51201-0186	16810	515.619.0737.01.01	MESA ALTA DE 180 CM CON CAJONERA CENTRAL.	30
647	ZARAGOZA	51200158	51201-0158	18440	514.160.0014.00.01	CARRO PARA SUPERMERCADO.	8
648	ZARAGOZA	51100268	51101-0268	18447	515.451.0206.00.01	GABINETE BASE PARA CAMPANA DE EXTRACCION.	1
649	ZARAGOZA	51200084	51201-0084	19724	513.621.0753.01.01	MESA ALTA DE 150 CM CON FREGADERO DERECHO.	5
650	ZARAGOZA	51200086	51201-0086	19725	513.621.0761.01.01	MESA ALTA DE 150 CM CON FREGADERO IZQUIERDO.	1
651	ZARAGOZA	51200079	51201-0079	19727	513.621.0803.01.01	MESA ALTA DE 120 CM CON RESPALDO Y FREGADERO DERECHO.	7
652	ZARAGOZA	51200082	51201-0082	19925	513.621.2499.00.01	MESA ALTA DE 150 CM CON FREGADERO CENTRAL Y CAJONES.	19
653	ZARAGOZA	51200090	51201-0090	19926	513.621.2508.00.01	MESA ALTA DE 180 CM CON FREGADERO CENTRAL Y CAJONES.	1
654	ZARAGOZA	51200091	51201-0091	19934	513.621.2539.00.01	MESA ALTA DE 180 CM CON FREGADERO CENTRAL Y TRAMPA PARA YESO (INTEGRADA).	1
655	ZARAGOZA	51200159	51201-0159	20023	515.247.0118.00.01	CARRO CAJONERO.	20
656	ZARAGOZA	53106587	53101-6587	20024	515.247.0125.00.01	CARRO DISTRIBUIDOR DE MUESTRAS.	5
657	ZARAGOZA	53106590	53101-6590	20025	515.451.0259.00.01	GABINETE PARA TOMA DE MUESTRAS.	8
658	ZARAGOZA	51200199	51201-0199	20029	515.619.1227.00.01	MESA ALTA DE 90 CM CON CUBIERTA DE ACERO INOXIDABLE.	3
659	ZARAGOZA	51200161	51201-0161	20030	515.619.1232.00.01	MESA ALTA DE 120 CM CON CUBIERTA DE ACERO INOXIDABLE.	4

ANEXOS
EMISIÓN DE CONTRATOS
Col. [illegible] Ext. 17264

2024
Felipe Carrillo
PUERTO

660	ZARAGOZA	51200176	51201-0176	20031	515.619.1244.00.01	MESA ALTA DE 150 CM CON CUBIERTA DE ACERO INOXIDABLE.	2
661	ZARAGOZA	51200201	51201-0201	20035	515.619.1286.00.01	MESA ALTA DE 90 CM CON VERTEDERO.	13
662	ZARAGOZA	51200202	51201-0202	20036	515.619.1292.00.01	MESA BAJA DE 180 CM CON CUBIERTA DE MADERA.	2
663	ZARAGOZA	51200203	51201-0203	20037	515.619.1306.00.01	MESA BAJA DE 90 CM CON VERTEDERO.	1
664	ZARAGOZA	51200206	51201-0206	20040	515.619.1337.00.01	MESA BAJA DE 180 CM CON CUBIERTA DE ACERO INOXIDABLE.	1
665	ZARAGOZA	51200207	51201-0207	20041	515.619.1349.00.01	MESA PARA BANCO DE SANGRE CON FREGADERO CENTRAL.	1
666	ZARAGOZA	51200272	51201-0272	20042	515.784.0111.00.01	REPISA ABATIBLE PARA TOMA DE MUESTRAS.	8
667	ZARAGOZA	51200274	51201-0274	20044	515.825.0128.00.01	SILLA CAMA PARA DONADORES.	4
668	ZARAGOZA	51100273	51101-0273	20045	515.957.0322.00.01	VITRINA DE 75 CM CONTRA MURO.	1
669	ZARAGOZA	51100274	51101-0274	20046	515.957.0337.00.01	VITRINA DE 90 CM CONTRA MURO CON LLAVES.	72
670	ZARAGOZA	51100257	51101-0257	20120	513.060.0065.00.01	ANAQUEL GUARDA COMODOS.	16
671	ZARAGOZA	51200036	51201-0036	20122	513.108.0345.00.01	BANCO GIRATORIO ACOJINADO CON RESPALDO CINCO APOYOS.	4
672	ZARAGOZA	51200037	51201-0037	20123	513.108.0355.00.01	BANCO GIRATORIO ACOJINADO SIN RESPALDO.	2
673	ZARAGOZA	51200038	51201-0038	20124	513.108.0363.00.01	BANCO GIRATORIO CON RESPALDO DE ACERO INOXIDABLE.	34
674	ZARAGOZA	51200039	51201-0039	20125	513.108.0378.00.01	BANCO GIRATORIO DE ACERO INOXIDABLE.	184
675	ZARAGOZA	53200451	53201-0451	20126	513.113.0299.00.01	BANDEJA.	1
676	ZARAGOZA	51200043	51201-0043	20127	513.118.0076.00.01	BAÑO DE ARTESA.	5
677	ZARAGOZA	53106558	53101-6558	20128	513.130.0422.00.01	BASCULA CON ESTADIMETRO.	55
678	ZARAGOZA	51200047	51201-0047	20133	513.143.0148.00.01	BURO.	226
679	ZARAGOZA	53106573	53101-6573	20136	513.191.0862.00.01	CARRO PARA CURACIONES.	3
680	ZARAGOZA	53106576	53101-6576	20137	513.191.0877.00.01	CARRO PARA MEDICAMENTOS.	18
681	ZARAGOZA	53106577	53101-6577	20140	513.191.0903.00.01	CARRO PORTAEXPEDIENTES.	11
682	ZARAGOZA	53106578	53101-6578	20142	513.209.0061.00.01	CEPILLERA PARA USO QUIRURGICO.	46
683	ZARAGOZA	53200453	53201-0453	20143	513.227.0176.00.01	CHAROLA CON TAPA PARA INSTRUMENTAL.	1
684	ZARAGOZA	53200456	53201-0456	20145	513.245.0113.00.01	COMODO PARA ADULTOS.	273
685	ZARAGOZA	53200457	53201-0457	20146	513.245.0126.00.01	COMODO PARA MENORES.	28
686	ZARAGOZA	51200057	51201-0057	20147	513.254.0113.00.01	CUBETA DE ACERO INOXIDABLE CON PORTA CUBETA RODABLE.	234
687	ZARAGOZA	51200060	51201-0060	20148	513.352.0111.00.01	ESCALERILLA DE DOS PELDAÑOS.	365
688	ZARAGOZA	51100261	51101-0261	20149	513.360.0066.00.01	ESTANTE GUARDA ESTERIL DE 90 CM.	93
689	ZARAGOZA	51100260	51101-0260	20151	513.360.0071.00.01	ESTANTE GUARDA ESTERIL DE 120 CM.	14
690	ZARAGOZA	51200062	51201-0062	20153	513.546.0061.00.01	JABONERA DE PEDAL.	15
691	ZARAGOZA	51200064	51201-0064	20154	513.567.0111.00.01	LAMPARA DE LUZ INTENSA.	17
692	ZARAGOZA	51200065	51201-0065	20155	513.567.0128.00.01	LAMPARA DE PIE RODABLE.	7



693	ZARAGOZA	51200066	51201-0066	20156	513.580.0649.00.01	LAVABO DE CIRUJANO DOBLE.	16
694	ZARAGOZA	51200067	51201-0067	20157	513.580.0659.00.01	LAVABO DE CIRUJANO SENCILLO.	4
695	ZARAGOZA	51200071	51201-0071	20158	513.580.0667.00.01	LAVABO PASTEUR DERECHO DE 90 CM.	37
696	ZARAGOZA	51200073	51201-0073	20159	513.580.0672.00.01	LAVABO PASTEUR IZQUIERDO DE 90 CM.	18
697	ZARAGOZA	51200133	51201-0133	20160	513.621.2551.00.01	MESA INTEGRAL ALTA DE 150 CM CON FREGADERO DERECHO.	5
698	ZARAGOZA	51200135	51201-0135	20165	513.621.2606.00.01	MESA INTEGRAL DE 120 CM CON RESPALDO Y FREGADERO DERECHO.	13
699	ZARAGOZA	51200109	51201-0109	20166	513.621.2615.00.01	MESA ALTA INTEGRAL DE 150 CM CON RESPALDO Y FREGADERO DERECHO.	10
700	ZARAGOZA	51200088	51201-0088	20169	513.621.2649.00.01	MESA ALTA DE 150 CM CON RESPALDO Y FREGADERO IZQUIERDO.	1
701	ZARAGOZA	51200134	51201-0134	20174	513.621.2697.00.01	MESA INTEGRAL ALTA DE 180 CM CON DOBLE FREGADERO CENTRAL.	25
702	ZARAGOZA	51200110	51201-0110	20178	513.621.2732.00.01	MESA CARRO ANESTESIOLOGO DE 70 CM.	8
703	ZARAGOZA	51200114	51201-0114	20179	513.621.2744.00.01	MESA DE 150 CM CON FREGADERO DEPÓSITO DE HIELO Y BAÑO MARIA.	18
704	ZARAGOZA	51200128	51201-0128	20181	513.621.2762.00.01	MESA DE 180 CM PARA ENSAMBLE CON REPISA INTERMEDIA.	2
705	ZARAGOZA	51200137	51201-0137	20183	513.621.2786.00.01	MESA MAYO.	123
706	ZARAGOZA	53106581	53101-6581	20184	513.621.2792.00.01	MESA PARA EXPLORACION PEDIATRICA.	4
707	ZARAGOZA	53106582	53101-6582	20185	513.621.2804.00.01	MESA PARA INSTRUMENTAL QUIRURGICO.	8
708	ZARAGOZA	53106583	53101-6583	20186	513.621.2813.00.01	MESA PARA REHIDRATACION.	6
709	ZARAGOZA	51200139	51201-0139	20187	513.621.2826.00.01	MESA PASTEUR.	90
710	ZARAGOZA	51200141	51201-0141	20189	513.621.2847.00.01	MESA PUENTE.	176
711	ZARAGOZA	51200142	51201-0142	20190	513.621.2857.00.01	MESA RIGIDA DE MADERA.	3
712	ZARAGOZA	51200143	51201-0143	20191	513.621.2865.00.01	MESA RINON.	19
713	ZARAGOZA	51100262	51101-0262	20192	513.771.0438.00.01	REPISA DE 120 CM CONTRA MURO.	9
714	ZARAGOZA	51100264	51101-0264	20194	513.771.0456.00.01	REPISA DE 180 CM CONTRA MURO.	1
715	ZARAGOZA	51200154	51201-0154	20195	513.783.0075.00.01	RIEL PORTAVENOCLISIS.	415
716	ZARAGOZA	53200459	53201-0459	20196	513.790.0089.00.01	RINON DE ACERO INOXIDABLE DE 250 ML.	13
717	ZARAGOZA	53200461	53201-0461	20197	513.790.0091.00.01	RIÑON DE ACERO INOXIDABLE DE 500 ML.	65
718	ZARAGOZA	53106585	53101-6585	20198	513.810.0298.00.01	SILLA DE RUEDAS CON DESCANSAPIES.	63
719	ZARAGOZA	53200465	53201-0465	20199	513.950.0122.00.01	VASO PARA MEDICAMENTOS DE 30 CM CUBICOS.	161
720	ZARAGOZA	53200463	53201-0463	20200	513.950.0137.00.01	VASO PARA MEDICAMENTOS DE 140 CM CUBICOS.	4
721	ZARAGOZA	53200462	53201-0462	20201	513.950.0149.00.01	VASO CON TAPA DE UN LITRO.	2
722	ZARAGOZA	51200041	51201-0041	20202	513.123.0266.00.01	BANQUETA DE ALTURA.	15
723	ZARAGOZA	51200059	51201-0059	20203	513.219.0042.00.01	DIVAN (CHAISE LONGUE).	17
724	ZARAGOZA	51200074	51201-0074	20204	513.560.0023.00.01	LITERAS METALICAS.	40
725	ZARAGOZA	53200458	53201-0458	20205	513.635.0168.00.01	ORINAL PARA VARONES.	204
726	ZARAGOZA	51200153	51201-0153	20206	513.635.0173.00.01	PORTAVENOCLISIS RODABLE.	106

ANEXOS
UNIDAD DE CONTRATOS



727	ZARAGOZA	53106570	53101-6570	20212	513.263.0086.00.01	CARRO CUNA CON BASINET DE ACRILICO.	1
728	ZARAGOZA	53106562	53101-6562	20274	513.130.0459.00.01	BASCULA PESA BEBE TUBULAR TIPO DINAMOMETRO.	2
729	ZARAGOZA	51200193	51201-0193	20309	515.250.0035.00.01	CAMPANA DE EXTRACCION PLOMADA.	1
730	ZARAGOZA	53106592	53101-6592	20312	515.451.0285.00.01	GABINETE PLOMADO PARA ALMACENAMIENTO DE RADIO ISOTOPOS.	1
731	ZARAGOZA	53106588	53101-6588	20313	515.451.0297.00.01	GABINETE PARA TOMA DE MUESTRAS CON FREGADERO DERECHO.	2
732	ZARAGOZA	53106589	53101-6589	20314	515.451.0301.00.01	GABINETE PARA TOMA DE MUESTRAS CON FREGADERO IZQUIERDO.	2
733	ZARAGOZA	51200214	51201-0214	20321	515.619.1417.00.01	MESA BAJA DE 90 CM CON CUBIERTA DE ACERO INOXIDABLE.	3
734	ZARAGOZA	51200167	51201-0167	20332	515.619.1524.00.01	MESA ALTA DE 120 CM CON RESPALDO.	3
735	ZARAGOZA	53106572	53101-6572	20547	513.191.0934.00.01	CARRO PARA CURACIONES EN ABS.	90
736	ZARAGOZA	51200054	51201-0054	20549	513.191.0946.00.01	CARRO PARA ROPA SUCIA CON TAPA Y APERTURA DE PEDAL.	76
737	ZARAGOZA	51200148	51201-0148	20577	513.632.0044.00.01	MUEBLE INTEGRAL ALTO DE 150 CM CON RESPALDO Y FREGADERO DERECHO.	3
738	ZARAGOZA	51200149	51201-0149	20579	513.632.0054.00.01	MUEBLE INTEGRAL ALTO DE 180 CM CON DOBLE FREGADERO CENTRAL.	9
739	ZARAGOZA	51200275	51201-0275	20589	515.958.0017.00.01	SILLON DE EXTRACCIONES.	7
740	ZARAGOZA	51200157	51201-0157	20597	513.964.0017.00.01	VESTIDOR CON ARMARIO PARA CONSULTORIO.	3
741	ZARAGOZA	51200235	51201-0235	20603	515.619.1697.00.01	MESA ALTA DE 90 CM CON RESPALDO, CAJON Y PUERTAS ABATIBLES.	3
742	ZARAGOZA	51200182	51201-0182	20612	515.619.1786.00.01	MESA ALTA DE 150 CM CON RESPALDO, TARJA IZQUIERDA Y PUERTAS ABATIBLES.	1
743	ZARAGOZA	51200240	51201-0240	20615	515.619.1813.00.01	MESA ALTA DE 180 CM DE TRABAJO PARA 2 USUARIOS CON RESPALDO.	9
744	ZARAGOZA	51200168	51201-0168	20620	515.619.1865.00.01	MESA ALTA DE 120 CM SIN RESPALDO Y 5 CAJONES.	2
745	ZARAGOZA	51200169	51201-0169	20621	515.619.1876.00.01	MESA ALTA DE 120 CM SIN RESPALDO Y PUERTAS ABATIBLES.	5
746	ZARAGOZA	51200170	51201-0170	20622	515.619.1883.00.01	MESA ALTA DE 120 CM SIN RESPALDO, 2 CAJONES SUPERIORES Y PUERTAS ABATIBLES.	11
747	ZARAGOZA	51200244	51201-0244	20627	515.619.1937.00.01	MESA ALTA DE 180 CM SIN RESPALDO, CAJONES CENTRALES Y PUERTAS ABATIBLES LATERALES.	2
748	ZARAGOZA	51200087	51201-0087	20647	513.621.3125.00.01	MESA ALTA DE 150 CM CON RESPALDO Y FREGADERO DERECHO.	4
749	ZARAGOZA	51200097	51201-0097	21598	513.621.3135.00.01	MESA ALTA DE 180 CM CON RESPALDO Y FREGADERO IZQUIERDO.	2
					TOTAL		

Por cuanto hace a la forma de abastecimiento, para todas las partidas, se adjudicará la cantidad total de los bienes requeridos de cada partida a un solo licitante, conforme a lo señalado en todos los escenarios del Anexo No. 3.2 "Relación y Cantidad de Bienes".

b) Realización de pruebas o presentación de muestras
No aplica la realización de pruebas señaladas en la fracción X del artículo 29 de la LAASSP.

c) Modificación de las especificaciones técnicas de algún bien que no se encuentre regulado por el Cuadro Básico y Catálogo de Instrumental y Equipo Médico emitidos por la Comisión Interinstitucional del Cuadro Básico y Catálogo de Insumos del Sector Salud y el CBI.
Para efectos de este procedimiento éste numeral no aplica.

d) Modificación de las especificaciones técnicas de un bien respecto de las estipuladas en el ejercicio anterior, y que derivado de la investigación de mercado el Área Contratante advierta que existan circunstancias que pudieran limitar la libre participación, concurrencia y competencia económica.
Para efectos de este procedimiento éste numeral no aplica.

e) Norma Oficial Mexicana, Norma Mexicana, Norma Internacional, Norma de Referencia o Especificación Técnica, que resulte aplicable a los bienes:
Para el presente procedimiento se requiere la presentación de los siguientes certificados:

- Para la totalidad de partidas es requisito contar con el certificado vigente ISO-9001:2015 Sistemas de Gestión de Calidad.
- Para los bienes que en su totalidad o algún componente se encuentre fabricado en madera o sus derivados, es requisito contar con certificación de origen y custodia de la madera.

Deberá presentar copia simple de los certificados antes mencionados, los cuales deberán estar vigentes al momento de presentar la propuesta técnica y deberán estar a nombre del fabricante de los bienes. Al alcance deberá amparar la fabricación de bienes de iguales o similares características a los solicitados en el Anexo No. 4 "Términos y condiciones" del presente expediente, dichos certificados deberán amparar todos los accesorios del o los bienes que sean de la misma marca y ofertados por el proveedor. En caso de presentar accesorios de diferente marca del bien principal, deberá de entregar copia simple de los certificados antes mencionados, el o los cuales deberán estar vigentes al momento de presentar la propuesta técnica, estar a nombre del fabricante del o los accesorios y el alcance deberá amparar la fabricación de estos.

f) El Anexo Técnico no deberá contener información relativa a la suficiencia presupuestaria, precios de contratación o al tipo de procedimiento de contratación:
No se emite información relacionada con la suficiencia presupuestaria.

Autorizó

Ing. Arq. María de Lourdes Segundo Julio
Titular de la Coordinación Técnica de Construcción

Elaboró

Lic. Ricardo Ulises Pérez Delgado
Titular de la División de Evaluación y Análisis Financiero

ANEXO 1
DIVISIÓN DE CONTRATOS



2024
Felipe Carrillo
PUERTO

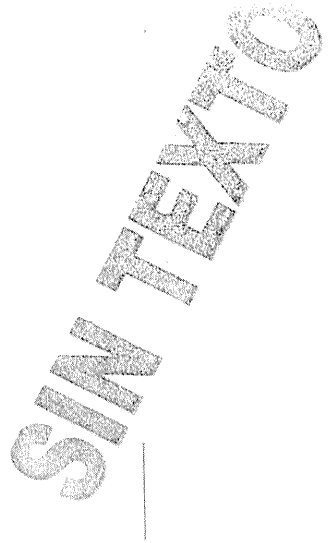
SIN TEXTO

ANEXO 3.1

"CÉDULAS DE DESCRIPCIÓN DE LOS BIENES"

Adquisición de Bienes para el Programa "Mobiliario Médico y de Laboratorio para Hospitales Prioritarios" con No. de Requisición "OP-EA-MML-01-2024"

ANEXOS
DIVISIÓN DE CONTRATOS

SIN TEXTO

Anexo No. 3.2 Relación y Cantidad de Bienes

PARTIDA	DESTINO	CUCOP	CUCOP +	PREI	SAI	DESCRIPCION	CANTIDAD
1	BAJA CALIFORNIA	53106569	53101-6569	16682	513.191.0803.01.01	CARRO CAMILLA TIPO TRANSFER (LATERAL)	5
2	BAJA CALIFORNIA	51200063	51201-0063	16698	513.546.0029.01.01	JABONERA ELECTRICA	1
3	BAJA CALIFORNIA	51200144	51201-0144	16771	513.626.0287.01.01	MODULO PARA CONSULTORIO MEDICO DERECHO	26
4	BAJA CALIFORNIA	51200145	51201-0145	16772	513.626.0295.01.01	MODULO PARA CONSULTORIO MEDICO IZQUIERDO	16
5	BAJA CALIFORNIA	51200173	51201-0173	16800	515.619.0059.01.01	MESA ALTA DE 150 CM CON CAJONERA CENTRAL	5
6	BAJA CALIFORNIA	51200186	51201-0186	16810	515.619.0737.01.01	MESA ALTA DE 180 CM CON CAJONERA CENTRAL	12
7	BAJA CALIFORNIA	51200158	51201-0158	18440	514.160.0014.00.01	CARRO PARA SUPERMERCADO	8
8	BAJA CALIFORNIA	51200084	51201-0084	19724	513.621.0753.01.01	MESA ALTA DE 150 CM CON FREGADERO DERECHO	4
9	BAJA CALIFORNIA	51200086	51201-0086	19725	513.621.0761.01.01	MESA ALTA DE 150 CM CON FREGADERO IZQUIERDO	1
10	BAJA CALIFORNIA	51200079	51201-0079	19727	513.621.0803.01.01	MESA ALTA DE 120 CM CON RESPALDO Y FREGADERO DERECHO	9
11	BAJA CALIFORNIA	51200082	51201-0082	19925	513.621.2499.00.01	MESA ALTA DE 150 CM CON FREGADERO CENTRAL Y CAJONES	24
12	BAJA CALIFORNIA	51200091	51201-0091	19934	513.621.2539.00.01	MESA ALTA DE 180 CM CON FREGADERO CENTRAL Y TRAMPA PARA YESO (INTEGRADA)	1
13	BAJA CALIFORNIA	51200159	51201-0159	20023	515.247.0118.00.01	CARRO CAJONERO	11
14	BAJA CALIFORNIA	53106587	53101-6587	20024	515.247.0125.00.01	CARRO DISTRIBUIDOR DE MUESTRAS	3
15	BAJA CALIFORNIA	53106590	53101-6590	20025	515.451.0259.00.01	GABINETE PARA TOMA DE MUESTRAS	8
16	BAJA CALIFORNIA	51200199	51201-0199	20029	515.619.1227.00.01	MESA ALTA DE 90 CM CON CUBIERTA DE ACERO INOXIDABLE	3
17	BAJA CALIFORNIA	51200161	51201-0161	20030	515.619.1232.00.01	MESA ALTA DE 120 CM CON CUBIERTA DE ACERO INOXIDABLE	4
18	BAJA CALIFORNIA	51200176	51201-0176	20031	515.619.1244.00.01	MESA ALTA DE 150 CM CON CUBIERTA DE ACERO INOXIDABLE	1
19	BAJA CALIFORNIA	51200201	51201-0201	20035	515.619.1286.00.01	MESA ALTA DE 90 CM CON VERTEDERO	4
20	BAJA CALIFORNIA	51200202	51201-0202	20036	515.619.1292.00.01	MESA BAJA DE 180 CM CON CUBIERTA DE MADERA	2
21	BAJA CALIFORNIA	51200203	51201-0203	20037	515.619.1306.00.01	MESA BAJA DE 90 CM CON VERTEDERO	1
22	BAJA CALIFORNIA	51200206	51201-0206	20040	515.619.1337.00.01	MESA BAJA DE 180 CM CON CUBIERTA DE ACERO INOXIDABLE	1
23	BAJA CALIFORNIA	51200207	51201-0207	20041	515.619.1349.00.01	MESA PARA BANCO DE SANGRE CON FREGADERO CENTRAL	1
24	BAJA CALIFORNIA	51200272	51201-0272	20042	515.784.0111.00.01	REPISA ABATIBLE PARA TOMA DE MUESTRAS	8
25	BAJA CALIFORNIA	51200274	51201-0274	20044	515.825.0128.00.01	SILLA CAMA PARA DONADORES	4
26	BAJA CALIFORNIA	51100273	51101-0273	20045	515.957.0322.00.01	VITRINA DE 75 CM CONTRA MURO	1
27	BAJA CALIFORNIA	51100274	51101-0274	20046	515.957.0337.00.01	VITRINA DE 90 CM CONTRA MURO CON LLAVES	99
28	BAJA CALIFORNIA	51100257	51101-0257	20120	513.060.0065.00.01	ANAQUEL GUARDA COMODOS	16
29	BAJA CALIFORNIA	51200036	51201-0036	20122	513.108.0345.00.01	BANCO GIRATORIO ACOJINADO CON RESPALDO CINCO APOYOS	4
30	BAJA CALIFORNIA	51200037	51201-0037	20123	513.108.0355.00.01	BANCO GIRATORIO ACOJINADO SIN RESPALDO	2
31	BAJA CALIFORNIA	51200038	51201-0038	20124	513.108.0363.00.01	BANCO GIRATORIO CON RESPALDO DE ACERO INOXIDABLE	40
32	BAJA CALIFORNIA	51200039	51201-0039	20125	513.108.0378.00.01	BANCO GIRATORIO DE ACERO INOXIDABLE	133
33	BAJA CALIFORNIA	53200451	53201-0451	20126	513.113.0299.00.01	BANDEJA	1
34	BAJA CALIFORNIA	51200043	51201-0043	20127	513.118.0076.00.01	BAÑO DE ARTESA	5
35	BAJA CALIFORNIA	53106558	53101-6558	20128	513.130.0422.00.01	BASCULA CON ESTADIMETRO	57
36	BAJA CALIFORNIA	53106560	53101-6560	20130	513.130.0449.00.01	BASCULA PARA BEBE	7
37	BAJA CALIFORNIA	51200047	51201-0047	20133	513.143.0148.00.01	BURO	199
38	BAJA CALIFORNIA	51200049	51201-0049	20134	513.164.3374.00.01	CAMA INDIVIDUAL METALICA	2
39	BAJA CALIFORNIA	53106573	53101-6573	20136	513.191.0862.00.01	CARRO PARA CURACIONES	4
40	BAJA CALIFORNIA	53106576	53101-6576	20137	513.191.0877.00.01	CARRO PARA MEDICAMENTOS	21
41	BAJA CALIFORNIA	51200053	51201-0053	20138	513.191.0887.00.01	CARRO PARA ROPA LIMPIA	2
42	BAJA CALIFORNIA	53106577	53101-6577	20140	513.191.0903.00.01	CARRO PORTAEXPEDIENTES	14
43	BAJA CALIFORNIA	53106578	53101-6578	20142	513.209.0061.00.01	CEPILLERA PARA USO QUIRURGICO	67
44	BAJA CALIFORNIA	53200453	53201-0453	20143	513.227.0176.00.01	CHAROLA CON TAPA PARA INSTRUMENTAL	1
45	BAJA CALIFORNIA	53200456	53201-0456	20145	513.245.0113.00.01	COMODO PARA ADULTOS	327
46	BAJA CALIFORNIA	53200457	53201-0457	20146	513.245.0126.00.01	COMODO PARA MENORES	28

ANEXOS
DIVISIÓN DE CONTRATOS

Anexo No. 3.2 Relación y Cantidad de Bienes

PARTIDA	DESTINO	CUCOP	CUCOP A	PREI	SAI	DESCRIPCIÓN	CANTIDAD
47	BAJA CALIFORNIA	51200057	51201-0057	20147	513.254.0113.00.01	CUBETA DE ACERO INOXIDABLE CON PORTA CUBETA RODABLE.	281
48	BAJA CALIFORNIA	51200060	51201-0060	20148	513.352.0111.00.01	ESCALERILLA DE DOS PELDAÑOS.	430
49	BAJA CALIFORNIA	51100261	51101-0261	20149	513.360.0066.00.01	ESTANTE GUARDA ESTERIL DE 90 CM.	96
50	BAJA CALIFORNIA	51100260	51101-0260	20151	513.360.0071.00.01	ESTANTE GUARDA ESTERIL DE 120 CM.	14
51	BAJA CALIFORNIA	53106579	53101-6579	20152	513.500.0072.00.01	INFANTOMETRO PORTATIL DE EXTENSION TELESCOPICA.	1
52	BAJA CALIFORNIA	51200062	51201-0062	20153	513.545.0061.00.01	JABONERA DE PEDAL.	22
53	BAJA CALIFORNIA	51200064	51201-0064	20154	513.567.0111.00.01	LAMPARA DE LUZ INTENSA.	16
54	BAJA CALIFORNIA	51200065	51201-0065	20155	513.567.0128.00.01	LAMPARA DE PIE RODABLE.	7
55	BAJA CALIFORNIA	51200066	51201-0066	20156	513.580.0649.00.01	LAVABO DE CIRUJANO DOBLE.	18
56	BAJA CALIFORNIA	51200067	51201-0067	20157	513.580.0659.00.01	LAVABO DE CIRUJANO SENCILLO.	4
57	BAJA CALIFORNIA	51200071	51201-0071	20158	513.580.0667.00.01	LAVABO PASTEUR DERECHO DE 90 CM.	43
58	BAJA CALIFORNIA	51200073	51201-0073	20159	513.580.0672.00.01	LAVABO PASTEUR IZQUIERDO DE 90 CM.	23
59	BAJA CALIFORNIA	51200133	51201-0133	20160	513.621.2651.00.01	MESA INTEGRAL ALTA DE 150 CM CON FREGADERO DERECHO.	9
60	BAJA CALIFORNIA	51200135	51201-0135	20165	513.621.2606.00.01	MESA INTEGRAL DE 120 CM CON RESPALDO Y FREGADERO DERECHO.	12
61	BAJA CALIFORNIA	51200109	51201-0109	20166	513.621.2615.00.01	MESA ALTA INTEGRAL DE 150 CM CON RESPALDO Y FREGADERO DERECHO.	10
62	BAJA CALIFORNIA	51200088	51201-0088	20169	513.621.2649.00.01	MESA ALTA DE 150 CM CON RESPALDO Y FREGADERO IZQUIERDO.	2
63	BAJA CALIFORNIA	51200134	51201-0134	20174	513.621.2697.00.01	MESA INTEGRAL ALTA DE 180 CM CON DOBLE FREGADERO CENTRAL.	30
64	BAJA CALIFORNIA	51200110	51201-0110	20178	513.621.2732.00.01	MESA CARRO ANESTESIOLOGO DE 70 CM.	11
65	BAJA CALIFORNIA	51200114	51201-0114	20179	513.621.2744.00.01	MESA DE 150 CM CON FREGADERO DEPOSITO DE HIELO Y BAÑO MARIA.	6
66	BAJA CALIFORNIA	51200128	51201-0128	20181	513.621.2762.00.01	MESA DE 180 CM PARA ENSAMBLE CON REPISA INTERMEDIA.	2
67	BAJA CALIFORNIA	51200137	51201-0137	20183	513.621.2786.00.01	MESA MAYO.	130
68	BAJA CALIFORNIA	53106581	53101-6581	20184	513.621.2792.00.01	MESA PARA EXPLORACION PEDIATRICA.	2
69	BAJA CALIFORNIA	53106582	53101-6582	20185	513.621.2804.00.01	MESA PARA INSTRUMENTAL QUIRURGICO.	12
70	BAJA CALIFORNIA	53106583	53101-6583	20186	513.621.2813.00.01	MESA PARA REHIDRATACION.	6
71	BAJA CALIFORNIA	51200139	51201-0139	20187	513.621.2826.00.01	MESA PASTEUR.	119
72	BAJA CALIFORNIA	51200141	51201-0141	20188	513.621.2847.00.01	MESA PUENTE.	214
73	BAJA CALIFORNIA	51200142	51201-0142	20190	513.621.2857.00.01	MESA RIGIDA DE MADERA.	2
74	BAJA CALIFORNIA	51200143	51201-0143	20191	513.621.2865.00.01	MESA RIÑON.	24
75	BAJA CALIFORNIA	51100262	51101-0262	20192	513.771.0438.00.01	REPISA DE 120 CM CONTRA MURO.	5
76	BAJA CALIFORNIA	51100264	51101-0264	20194	513.771.0456.00.01	REPISA DE 180 CM CONTRA MURO.	1
77	BAJA CALIFORNIA	51200154	51201-0154	20195	513.783.0075.00.01	RIEL PORTAVENOCLISIS.	463
78	BAJA CALIFORNIA	53200459	53201-0459	20196	513.790.0089.00.01	RIÑON DE ACERO INOXIDABLE DE 250 ML.	10
79	BAJA CALIFORNIA	53200461	53201-0461	20197	513.790.0091.00.01	RIÑON DE ACERO INOXIDABLE DE 500 ML.	126
80	BAJA CALIFORNIA	53106585	53101-6585	20198	513.810.0298.00.01	SILLA DE RUEDAS CON DESCANSAPIES.	41
81	BAJA CALIFORNIA	53200465	53201-0465	20199	513.950.0122.00.01	VASO PARA MEDICAMENTOS DE 30 CM CUBICOS.	188
82	BAJA CALIFORNIA	53200463	53201-0463	20200	513.950.0137.00.01	VASO PARA MEDICAMENTOS DE 140 CM CUBICOS.	4
83	BAJA CALIFORNIA	53200462	53201-0462	20201	513.950.0149.00.01	VASO CON TAPA DE UN LITRO.	3
84	BAJA CALIFORNIA	51200041	51201-0041	20202	513.123.0266.00.01	BANQUETA DE ALTURA.	22
85	BAJA CALIFORNIA	51200059	51201-0059	20203	513.219.0042.00.01	DIVAN (CHAISE LONGUE).	16
86	BAJA CALIFORNIA	51200074	51201-0074	20204	513.560.0023.00.01	LITERAS METALICAS.	24
87	BAJA CALIFORNIA	53200458	53201-0458	20205	513.635.0169.00.01	ORINAL PARA VARONES.	154
88	BAJA CALIFORNIA	51200153	51201-0153	20206	513.635.0173.00.01	PORTAVENOCLISIS RODABLE.	117
89	BAJA CALIFORNIA	53106570	53101-6570	20212	513.263.0086.00.01	CARRO CUNA CON BASINET DE ACRILICO.	57
90	BAJA CALIFORNIA	51200119	51201-0119	20302	513.621.3076.00.01	MESA DE 150 CM PARA ATENCION AL RECIEN NACIDO.	2
91	BAJA CALIFORNIA	53106588	53101-6588	20313	515.451.0297.00.01	GABINETE PARA TOMA DE MUESTRAS CON FREGADERO DERECHO.	2
92	BAJA CALIFORNIA	53106589	53101-6589	20314	515.451.0301.00.01	GABINETE PARA TOMA DE MUESTRAS CON FREGADERO IZQUIERDO.	2

Anexo No. 3.2 Relación y Cantidad de Bienes

PARTIDA	DESTINO	CUCOP	CUCOP +	PREI	SAI	DESCRIPCIÓN	CANTIDAD
93	BAJA CALIFORNIA	51200214	51201-0214	20321	515.619.1417.00.01	MESA BAJA DE 90 CM CON CUBIERTA DE ACERO INOXIDABLE.	2
94	BAJA CALIFORNIA	51200167	51201-0167	20332	515.619.1524.00.01	MESA ALTA DE 120 CM CON RESPALDO.	3
95	BAJA CALIFORNIA	53106572	53101-6572	20547	513.191.0934.00.01	CARRO PARA CURACIONES EN ABS.	102
96	BAJA CALIFORNIA	51200054	51201-0054	20549	513.191.0946.00.01	CARRO PARA ROPA SUCIA CON TAPA Y APERTURA DE PEDAL.	96
97	BAJA CALIFORNIA	51200136	51201-0136	20573	513.621.3091.00.01	MESA INTEGRAL PASTEUR.	1
98	BAJA CALIFORNIA	51200148	51201-0148	20577	513.632.0044.00.01	MUEBLE INTEGRAL ALTO DE 150 CM CON RESPALDO Y FREGADERO DERECHO.	4
99	BAJA CALIFORNIA	51200149	51201-0149	20579	513.632.0054.00.01	MUEBLE INTEGRAL ALTO DE 180 CM CON DOBLE FREGADERO CENTRAL.	2
100	BAJA CALIFORNIA	51200275	51201-0275	20589	515.958.0017.00.01	SILLON DE EXTRACCIONES.	7
101	BAJA CALIFORNIA	51200157	51201-0157	20597	513.964.0017.00.01	VESTIDOR CON ARMARIO PARA CONSULTORIO.	2
102	BAJA CALIFORNIA	51200235	51201-0235	20603	515.619.1697.00.01	MESA ALTA DE 90 CM CON RESPALDO, CAJON Y PUERTAS ABATIBLES.	41
103	BAJA CALIFORNIA	51200240	51201-0240	20615	515.619.1813.00.01	MESA ALTA DE 180 CM DE TRABAJO PARA 2 USUARIOS CON RESPALDO.	9
104	BAJA CALIFORNIA	51200168	51201-0168	20620	515.619.1865.00.01	MESA ALTA DE 120 CM SIN RESPALDO Y 8 CAJONES.	13
105	BAJA CALIFORNIA	51200169	51201-0169	20621	515.619.1876.00.01	MESA ALTA DE 120 CM SIN RESPALDO Y PUERTAS ABATIBLES.	4
106	BAJA CALIFORNIA	51200170	51201-0170	20622	515.619.1883.00.01	MESA ALTA DE 120 CM SIN RESPALDO, 2 CAJONES SUPERIORES Y PUERTAS ABATIBLES.	5
107	BAJA CALIFORNIA	51200244	51201-0244	20627	515.619.1937.00.01	MESA ALTA DE 180 CM SIN RESPALDO, CAJONES CENTRALES Y PUERTAS ABATIBLES LATERALES.	1
108	BAJA CALIFORNIA	51200097	51201-0087	20647	513.621.3125.00.01	MESA ALTA DE 150 CM CON RESPALDO Y FREGADERO DERECHO.	5
109	CHIAPAS	53106569	53101-6569	16682	513.191.0803.01.01	CARRO CAMILLA TIPO TRANSFER (LATERAL).	3
110	CHIAPAS	51200063	51201-0063	16698	513.546.0029.01.01	JABONERA ELECTRICA.	1
111	CHIAPAS	51200144	51201-0144	16771	513.626.0287.01.01	MODULO PARA CONSULTORIO MEDICO DERECHO.	31
112	CHIAPAS	51200145	51201-0145	16772	513.626.0295.01.01	MODULO PARA CONSULTORIO MEDICO IZQUIERDO.	19
113	CHIAPAS	51200173	51201-0173	16800	515.619.0059.01.01	MESA ALTA DE 150 CM CON CAJONERA CENTRAL.	1
114	CHIAPAS	51200186	51201-0186	16810	515.619.0737.01.01	MESA ALTA DE 180 CM CON CAJONERA CENTRAL.	12
115	CHIAPAS	51200158	51201-0158	18440	514.160.0014.00.01	CARRO PARA SUPERMERCADO.	8
116	CHIAPAS	51100268	51101-0268	18447	515.451.0206.00.01	GABINETE BASE PARA CAMPANA DE EXTRACCION.	1
117	CHIAPAS	51200084	51201-0084	19724	513.621.0753.01.01	MESA ALTA DE 150 CM CON FREGADERO DERECHO.	5
118	CHIAPAS	51200086	51201-0086	19725	513.621.0761.01.01	MESA ALTA DE 150 CM CON FREGADERO IZQUIERDO.	1
119	CHIAPAS	51200079	51201-0079	19727	513.621.0803.01.01	MESA ALTA DE 120 CM CON RESPALDO Y FREGADERO DERECHO.	8
120	CHIAPAS	51200082	51201-0082	19925	513.621.2499.00.01	MESA ALTA DE 150 CM CON FREGADERO CENTRAL Y CAJONES.	7
121	CHIAPAS	51200091	51201-0091	19934	513.621.2539.00.01	MESA ALTA DE 180 CM CON FREGADERO CENTRAL Y TRAMPA PARA YESO (INTEGRADA).	1
122	CHIAPAS	51200159	51201-0159	20023	515.247.0118.00.01	CARRO CAJONERO.	11
123	CHIAPAS	53106587	53101-6587	20024	515.247.0125.00.01	CARRO DISTRIBUIDOR DE MUESTRAS.	2
124	CHIAPAS	53106590	53101-6590	20025	515.451.0259.00.01	GABINETE PARA TOMA DE MUESTRAS.	3
125	CHIAPAS	51200174	51201-0174	20026	515.619.1195.00.01	MESA ALTA DE 150 CM CON CAJONERA LATERAL.	4
126	CHIAPAS	51200199	51201-0199	20029	515.619.1227.00.01	MESA ALTA DE 90 CM CON CUBIERTA DE ACERO INOXIDABLE.	4
127	CHIAPAS	51200161	51201-0161	20030	515.619.1232.00.01	MESA ALTA DE 120 CM CON CUBIERTA DE ACERO INOXIDABLE.	4
128	CHIAPAS	51200176	51201-0176	20031	515.619.1244.00.01	MESA ALTA DE 150 CM CON CUBIERTA DE ACERO INOXIDABLE.	1
129	CHIAPAS	51200201	51201-0201	20035	515.619.1286.00.01	MESA ALTA DE 90 CM CON VERTEDERO.	4
130	CHIAPAS	51200202	51201-0202	20036	515.619.1292.00.01	MESA BAJA DE 180 CM CON CUBIERTA DE MADERA.	2
131	CHIAPAS	51200203	51201-0203	20037	515.619.1306.00.01	MESA BAJA DE 90 CM CON VERTEDERO.	1
132	CHIAPAS	51200206	51201-0206	20040	515.619.1337.00.01	MESA BAJA DE 180 CM CON CUBIERTA DE ACERO INOXIDABLE.	1
133	CHIAPAS	51200207	51201-0207	20041	515.619.1349.00.01	MESA PARA BANCO DE SANGRE CON FREGADERO CENTRAL.	1
134	CHIAPAS	51200272	51201-0272	20042	515.784.0111.00.01	REPISA ABATIBLE PARA TOMA DE MUESTRAS.	3
135	CHIAPAS	51200274	51201-0274	20044	515.825.0128.00.01	SILLA CAMA PARA DONADORES.	4
136	CHIAPAS	51100273	51101-0273	20045	515.957.0322.00.01	VITRINA DE 75 CM CONTRA MURO.	1
137	CHIAPAS	51100274	51101-0274	20046	515.957.0337.00.01	VITRINA DE 90 CM CONTRA MURO CON LLAVES.	76

ANEXOS
DIVISIÓN DE CONTRATOS

DESIGNADO DE CONFIANZA
ANEXO

Anexo No. 3.2 Relación y Cantidad de Bienes

PARTIDA	DESTINO	CUCOP	CUCOP 2	PREI	SAI	DESCRIPCION	CANTIDAD
138	CHIAPAS	51100257	51101-0257	20130	513.060.0065.00.01	ANAQUEL GUARDA COMODOS.	18
139	CHIAPAS	51200038	51201-0038	20124	513.108.0363.00.01	BANCO GIRATORIO CON RESPALDO DE ACERO INOXIDABLE.	1
140	CHIAPAS	51200039	51201-0039	20125	513.108.0378.00.01	BANCO GIRATORIO DE ACERO INOXIDABLE.	160
141	CHIAPAS	53200451	53201-0451	20126	513.113.0299.00.01	BANDEJA.	1
142	CHIAPAS	51200043	51201-0043	20127	513.118.0076.00.01	BAÑO DE ARTESA.	6
143	CHIAPAS	53106558	53101-6558	20128	513.130.0422.00.01	BASCULA CON ESTADIMETRO.	64
144	CHIAPAS	53106560	53101-6560	20130	513.130.0449.00.01	BASCULA PARA BEBE.	2
145	CHIAPAS	51200047	51201-0047	20133	513.143.0148.00.01	BURO.	197
146	CHIAPAS	51200049	51201-0049	20134	513.164.3374.00.01	CAMA INDIVIDUAL METALICA.	2
147	CHIAPAS	53106573	53101-6573	20136	513.191.0862.00.01	CARRO PARA CURACIONES.	5
148	CHIAPAS	53106576	53101-6576	20137	513.191.0877.00.01	CARRO PARA MEDICAMENTOS.	10
149	CHIAPAS	51200053	51201-0053	20138	513.191.0887.00.01	CARRO PARA ROPA LIMPIA.	2
150	CHIAPAS	53106577	53101-6577	20140	513.191.0903.00.01	CARRO PORTAEXPEDIENTES.	9
151	CHIAPAS	53106578	53101-6578	20142	513.209.0061.00.01	CEPILLERA PARA USO QUIRURGICO.	74
152	CHIAPAS	53200453	53201-0453	20143	513.227.0176.00.01	CHAROLA CON TAPA PARA INSTRUMENTAL.	1
153	CHIAPAS	53200456	53201-0456	20145	513.245.0113.00.01	COMODO PARA ADULTOS.	284
154	CHIAPAS	53200457	53201-0457	20146	513.245.0126.00.01	COMODO PARA MENORES.	22
155	CHIAPAS	51200057	51201-0057	20147	513.254.0113.00.01	CUBETA DE ACERO INOXIDABLE CON PORTA CUBETA RODABLE.	237
156	CHIAPAS	51200060	51201-0060	20148	513.352.0111.00.01	ESCALERILLA DE DOS PELDAÑOS.	340
157	CHIAPAS	51100261	51101-0261	20149	513.360.0066.00.01	ESTANTE GUARDA ESTERIL DE 90 CM.	68
158	CHIAPAS	51100260	51101-0260	20151	513.360.0071.00.01	ESTANTE GUARDA ESTERIL DE 120 CM.	15
159	CHIAPAS	51200062	51201-0062	20153	513.546.0061.00.01	JABONERA DE PEDAL.	85
160	CHIAPAS	51200064	51201-0064	20154	513.557.0111.00.01	LAMPARA DE LUZ INTENSA.	19
161	CHIAPAS	51200065	51201-0065	20155	513.557.0126.00.01	LAMPARA DE PIE RODABLE.	6
162	CHIAPAS	51200066	51201-0066	20156	513.580.0649.00.01	LAVABO DE CIRUJANO DOBLE.	25
163	CHIAPAS	51200071	51201-0071	20158	513.580.0667.00.01	LAVABO PASTEUR DERECHO DE 90 CM.	51
164	CHIAPAS	51200073	51201-0073	20159	513.580.0672.00.01	LAVABO PASTEUR IZQUIERDO DE 90 CM.	24
165	CHIAPAS	51200133	51201-0133	20160	513.621.2551.00.01	MESA INTEGRAL ALTA DE 150 CM CON FREGADERO DERECHO.	10
166	CHIAPAS	51200135	51201-0135	20165	513.621.2606.00.01	MESA INTEGRAL DE 120 CM CON RESPALDO Y FREGADERO DERECHO.	12
167	CHIAPAS	51200109	51201-0109	20166	513.621.2615.00.01	MESA ALTA INTEGRAL DE 150 CM CON RESPALDO Y FREGADERO DERECHO.	12
168	CHIAPAS	51200085	51201-0085	20169	513.621.2649.00.01	MESA ALTA DE 150 CM CON RESPALDO Y FREGADERO IZQUIERDO.	2
169	CHIAPAS	51200134	51201-0134	20174	513.621.2697.00.01	MESA INTEGRAL ALTA DE 180 CM CON DOBLE FREGADERO CENTRAL.	27
170	CHIAPAS	51200110	51201-0110	20178	513.621.2732.00.01	MESA CARRO ANESTESIOLOGO DE 70 CM.	9
171	CHIAPAS	51200114	51201-0114	20179	513.621.2744.00.01	MESA DE 150 CM. CON FREGADERO DEPOSITO DE HIELO Y BAÑO MARIA.	8
172	CHIAPAS	51200128	51201-0128	20181	513.621.2762.00.01	MESA DE 180 CM PARA ENSAMBLE CON REPISA INTERMEDIA.	2
173	CHIAPAS	51200137	51201-0137	20183	513.621.2786.00.01	MESA MAYO.	111
174	CHIAPAS	53106581	53101-6581	20184	513.621.2792.00.01	MESA PARA EXPLORACION PEDIATRICA.	2
175	CHIAPAS	53106582	53101-6582	20185	513.621.2804.00.01	MESA PARA INSTRUMENTAL QUIRURGICO.	9
176	CHIAPAS	53106583	53101-6583	20186	513.621.2813.00.01	MESA PARA REHIDRATACION.	4
177	CHIAPAS	51200139	51201-0139	20187	513.621.2826.00.01	MESA PASTEUR.	130
178	CHIAPAS	51200141	51201-0141	20189	513.621.2847.00.01	MESA PUENTE.	12
179	CHIAPAS	51200142	51201-0142	20190	513.621.2857.00.01	MESA RIGIDA DE MADERA.	3
180	CHIAPAS	51200143	51201-0143	20191	513.621.2865.00.01	MESA RIÑON.	24
181	CHIAPAS	51100267	51101-0267	20192	513.771.0436.00.01	REPISA DE 120 CM CONTRA MURO.	7
182	CHIAPAS	51100264	51101-0264	20194	513.771.0456.00.01	REPISA DE 180 CM CONTRA MURO.	1
183	CHIAPAS	51200154	51201-0154	20195	513.783.0075.00.01	RIEL PORTAVENOCLISIS.	365

Anexo No. 3.2 Relación y Cantidad de Bienes

PARTIDA	DESTINO	CUCOP	CUCOP +	PREI	SAI	DESCRIPCIÓN	CANTIDAD
184	CHIAPAS	53200459	53201-0459	20196	513.790.0089.00.01	RIÑON DE ACERO INOXIDABLE DE 250 ML.	12
185	CHIAPAS	53200461	53201-0461	20197	513.790.0091.00.01	RIÑON DE ACERO INOXIDABLE DE 500 ML.	104
186	CHIAPAS	53106585	53101-6585	20198	513.810.0298.00.01	SILLA DE RUEDAS CON DESCANSAPIES.	67
187	CHIAPAS	53200465	53201-0465	20199	513.950.0122.00.01	VASO PARA MEDICAMENTOS DE 30 CM CUBICOS.	12
188	CHIAPAS	53200463	53201-0463	20200	513.950.0137.00.01	VASO PARA MEDICAMENTOS DE 140 CM CUBICOS.	4
189	CHIAPAS	53200462	53201-0462	20201	513.950.0149.00.01	VASO CON TAPA DE UN LITRO.	2
190	CHIAPAS	51200041	51201-0041	20202	513.123.0266.00.01	BANQUETA DE ALTURA.	11
191	CHIAPAS	51200059	51201-0059	20203	513.219.0042.00.01	DIVÁN (CHAISE LONGUE).	14
192	CHIAPAS	51200074	51201-0074	20204	513.560.0023.00.01	LITERAS METALICAS.	18
193	CHIAPAS	53200458	53201-0458	20205	513.635.0169.00.01	ORINAL PARA VARONES.	144
194	CHIAPAS	51200153	51201-0153	20206	513.635.0173.00.01	PORTAVENOCLISIS RODABLE.	91
195	CHIAPAS	53106570	53101-6570	20212	513.263.0086.00.01	CARRO CUNA CON BASINET DE ACRILICO.	28
196	CHIAPAS	53106562	53101-6562	20274	513.130.0459.00.01	BASCULA PESA BEBE TUBULAR TIPO DINAMOMETRO.	3
197	CHIAPAS	51200115	51201-0115	20275	513.621.2876.00.01	MESA DE 150 CM CON FREGADERO DERECHO Y GUARDA COMPRESORA.	1
198	CHIAPAS	51200112	51201-0112	20292	513.621.2972.00.01	MESA DE 120 CM CON CUBIERTA DE LAMINADO PLASTICO.	1
199	CHIAPAS	51200119	51201-0119	20302	513.621.3076.00.01	MESA DE 150 CM PARA ATENCION AL RECIEN NACIDO.	2
200	CHIAPAS	51200193	51201-0193	20309	515.250.0035.00.01	CAMPANA DE EXTRACCION PLOMADA.	1
201	CHIAPAS	53106592	53101-6592	20312	515.451.0285.00.01	GABINETE PLOMADO PARA ALMACENAMIENTO DE RADIO ISOTOPOS.	1
202	CHIAPAS	53106588	53101-6588	20313	515.451.0297.00.01	GABINETE PARA TOMA DE MUESTRAS CON FREGADERO DERECHO.	2
203	CHIAPAS	53106589	53101-6589	20314	515.451.0301.00.01	GABINETE PARA TOMA DE MUESTRAS CON FREGADERO IZQUIERDO.	2
204	CHIAPAS	51200214	51201-0214	20321	515.619.1417.00.01	MESA BAJA DE 90 CM CON CUBIERTA DE ACERO INOXIDABLE.	2
205	CHIAPAS	51200167	51201-0167	20332	515.619.1524.00.01	MESA ALTA DE 120 CM CON RESPALDO.	4
206	CHIAPAS	53106572	53101-6572	20547	513.191.0934.00.01	CARRO PARA CURACIONES EN ABS.	94
207	CHIAPAS	51200054	51201-0054	20549	513.191.0945.00.01	CARRO PARA ROPA SUCIA CON TAPA Y APERTURA DE PEDAL.	73
208	CHIAPAS	51200136	51201-0136	20573	513.621.3091.00.01	MESA INTEGRAL PASTEUR.	1
209	CHIAPAS	51200148	51201-0148	20577	513.632.0044.00.01	MUEBLE INTEGRAL ALTO DE 150 CM CON RESPALDO Y FREGADERO DERECHO.	3
210	CHIAPAS	51200149	51201-0149	20579	513.632.0054.00.01	MUEBLE INTEGRAL ALTO DE 180 CM CON DOBLE FREGADERO CENTRAL.	2
211	CHIAPAS	51200275	51201-0275	20589	515.958.0017.00.01	SILLON DE EXTRACCIONES.	2
212	CHIAPAS	51200157	51201-0157	20597	513.964.0017.00.01	VESTIDOR CON ARMARIO PARA CONSULTORIO.	2
213	CHIAPAS	51200235	51201-0235	20603	515.619.1697.00.01	MESA ALTA DE 90 CM CON RESPALDO, CAJON Y PUERTAS ABATIBLES.	22
214	CHIAPAS	51200240	51201-0240	20615	515.619.1813.00.01	MESA ALTA DE 180 CM DE TRABAJO PARA 2 USUARIOS CON RESPALDO.	9
215	CHIAPAS	51200168	51201-0168	20620	515.619.1865.00.01	MESA ALTA DE 120 CM SIN RESPALDO Y 8 CAJONES.	12
216	CHIAPAS	51200169	51201-0169	20621	515.619.1876.00.01	MESA ALTA DE 120 CM SIN RESPALDO Y PUERTAS ABATIBLES.	4
217	CHIAPAS	51200170	51201-0170	20622	515.619.1883.00.01	MESA ALTA DE 120 CM SIN RESPALDO, 2 CAJONES SUPERIORES Y PUERTAS ABATIBLES.	5
218	CHIAPAS	51200244	51201-0244	20627	515.619.1937.00.01	MESA ALTA DE 180 CM SIN RESPALDO, CAJONES CENTRALES Y PUERTAS ABATIBLES LATERALES	2
219	CHIAPAS	51200087	51201-0087	20647	513.621.3125.00.01	MESA ALTA DE 150 CM CON RESPALDO Y FREGADERO DERECHO.	5
220	CHIHUAHUA	53106569	53101-6569	16682	513.191.0803.01.01	CARRO CAMILLA TIPO TRANSFER (LATERAL)	5
221	CHIHUAHUA	51200063	51201-0063	16698	513.546.0029.01.01	JABONERA ELECTRICA	1
222	CHIHUAHUA	51200144	51201-0144	16771	513.626.0287.01.01	MODULO PARA CONSULTORIO MEDICO DERECHO.	33
223	CHIHUAHUA	51200145	51201-0145	16772	513.626.0295.01.01	MODULO PARA CONSULTORIO MEDICO IZQUIERDO.	20
224	CHIHUAHUA	51200173	51201-0173	16800	515.619.0059.01.01	MESA ALTA DE 150 CM CON CAJONERA CENTRAL.	5
225	CHIHUAHUA	51200186	51201-0186	16810	515.619.0737.01.01	MESA ALTA DE 180 CM CON CAJONERA CENTRAL.	15
226	CHIHUAHUA	51200158	51201-0158	18440	514.160.0014.00.01	CARRO PARA SUPERMERCADO.	7
227	CHIHUAHUA	51200084	51201-0084	19724	513.621.0753.01.01	MESA ALTA DE 150 CM CON FREGADERO DERECHO.	4
228	CHIHUAHUA	51200086	51201-0086	19725	513.621.0761.01.01	MESA ALTA DE 150 CM CON FREGADERO IZQUIERDO.	1

ANEXOS
DIVISIÓN DE CONTRATOS

DIRECCIÓN DE COMERCIO
VISADO

Anexo No. 3.2 Relación y Cantidad de Bienes

PARTIDA	DESTINO	CUCOP	CUCOP +	PREI	SAI	DESCRIPCION	CANTIDAD
229	CHIHUAHUA	51200079	51201-0079	19727	513.621.0803.01.01	MESA ALTA DE 120 CM CON RESPALDO Y FREGADERO DERECHO.	10
230	CHIHUAHUA	51200082	51201-0082	19925	513.621.2456.00.01	MESA ALTA DE 150 CM CON FREGADERO CENTRAL Y CAJONES.	22
231	CHIHUAHUA	51200090	51201-0090	19926	513.621.2508.00.01	MESA ALTA DE 180 CM CON FREGADERO CENTRAL Y CAJONES.	1
232	CHIHUAHUA	51200091	51201-0091	19934	513.621.2539.00.01	MESA ALTA DE 180 CM CON FREGADERO CENTRAL Y TRAMPA PARA YESO (INTEGRADA).	1
233	CHIHUAHUA	51200159	51201-0159	20023	515.247.0118.00.01	CARRO CAJONERO.	12
234	CHIHUAHUA	53106587	53101-6587	20024	515.247.0125.00.01	CARRO DISTRIBUIDOR DE MUESTRAS.	2
235	CHIHUAHUA	51200199	51201-0199	20029	515.619.1227.00.01	MESA ALTA DE 90 CM CON CUBIERTA DE ACERO INOXIDABLE.	3
236	CHIHUAHUA	51200161	51201-0161	20030	515.619.1232.00.01	MESA ALTA DE 120 CM CON CUBIERTA DE ACERO INOXIDABLE.	6
237	CHIHUAHUA	51200176	51201-0176	20031	515.619.1244.00.01	MESA ALTA DE 150 CM CON CUBIERTA DE ACERO INOXIDABLE.	1
238	CHIHUAHUA	51200201	51201-0201	20035	515.619.1286.00.01	MESA ALTA DE 90 CM CON VERTEDERO.	5
239	CHIHUAHUA	51200202	51201-0202	20036	515.619.1292.00.01	MESA BAJA DE 180 CM CON CUBIERTA DE MADERA.	2
240	CHIHUAHUA	51200203	51201-0203	20037	515.619.1306.00.01	MESA BAJA DE 90 CM CON VERTEDERO.	1
241	CHIHUAHUA	51200206	51201-0206	20040	515.619.1337.00.01	MESA BAJA DE 180 CM CON CUBIERTA DE ACERO INOXIDABLE.	1
242	CHIHUAHUA	51200207	51201-0207	20041	515.619.1349.00.01	MESA PARA BANCO DE SANGRE CON FREGADERO CENTRAL.	1
243	CHIHUAHUA	51200272	51201-0272	20042	515.784.0111.00.01	REPISA ABATIBLE PARA TOMA DE MUESTRAS.	8
244	CHIHUAHUA	51200274	51201-0274	20044	515.825.0128.00.01	SILLA CAMA PARA DONADORES.	4
245	CHIHUAHUA	51100273	51101-0273	20045	515.957.0322.00.01	VITRINA DE 75 CM CONTRA MURO.	1
246	CHIHUAHUA	51100274	51101-0274	20046	515.957.0337.00.01	VITRINA DE 90 CM CONTRA MURO CON LLAVES.	115
247	CHIHUAHUA	51100257	51101-0257	20120	513.060.0065.00.01	ANAQUEL GUARDA COMODOS.	18
248	CHIHUAHUA	51200036	51201-0036	20122	513.108.0345.00.01	BANCO GIRATORIO AGOJINADO CON RESPALDO CINCO APOYOS.	5
249	CHIHUAHUA	51200038	51201-0038	20124	513.108.0363.00.01	BANCO GIRATORIO CON RESPALDO DE ACERO INOXIDABLE.	46
250	CHIHUAHUA	51200039	51201-0039	20125	513.108.0378.00.01	BANCO GIRATORIO DE ACERO INOXIDABLE.	242
251	CHIHUAHUA	53200451	53201-0451	20126	513.113.0299.00.01	BANDEJA.	1
252	CHIHUAHUA	51200043	51201-0043	20127	513.118.0076.00.01	BAÑO DE ARTESA.	3
253	CHIHUAHUA	53106558	53101-6558	20128	513.130.0422.00.01	BASCULA CON ESTADIMETRO.	84
254	CHIHUAHUA	53106560	53101-6560	20130	513.130.0449.00.01	BASCULA PARA BEBE.	6
255	CHIHUAHUA	51200047	51201-0047	20133	513.143.0146.00.01	BURO.	353
256	CHIHUAHUA	51200049	51201-0049	20134	513.164.3374.00.01	CAMA INDIVIDUAL METALICA.	2
257	CHIHUAHUA	53106573	53101-6573	20136	513.191.0862.00.01	CARRO PARA CURACIONES.	5
258	CHIHUAHUA	53106576	53101-6576	20137	513.191.0877.00.01	CARRO PARA MEDICAMENTOS.	24
259	CHIHUAHUA	51200053	51201-0053	20138	513.191.0887.00.01	CARRO PARA ROPA LIMPIA.	6
260	CHIHUAHUA	53106577	53101-6577	20140	513.191.0903.00.01	CARRO PORTAEXPEDIENTES.	16
261	CHIHUAHUA	53106578	53101-6578	20142	513.209.0081.00.01	CEPILLERA PARA USO QUIRURGICO.	64
262	CHIHUAHUA	53200453	53201-0453	20143	513.227.0176.00.01	CHAROLA CON TAPA PARA INSTRUMENTAL.	1
263	CHIHUAHUA	53200456	53201-0456	20145	513.245.0113.00.01	COMODO PARA ADULTOS.	397
264	CHIHUAHUA	53200457	53201-0457	20146	513.245.0128.00.01	COMODO PARA MENORES.	38
265	CHIHUAHUA	51200057	51201-0057	20147	513.254.0113.00.01	CUBETA DE ACERO INOXIDABLE CON PORTA CUBETA RODABLE.	288
266	CHIHUAHUA	51200060	51201-0060	20148	513.352.0111.00.01	ESCALERILLA DE DOS PELDAÑOS.	527
267	CHIHUAHUA	51100261	51101-0261	20149	513.360.0066.00.01	ESTANTE GUARDA ESTERIL DE 90 CM.	102
268	CHIHUAHUA	51100260	51101-0260	20151	513.360.0071.00.01	ESTANTE GUARDA ESTERIL DE 120 CM.	14
269	CHIHUAHUA	51200062	51201-0062	20153	513.546.0061.00.01	JABONERA DE PEDAL.	24
270	CHIHUAHUA	51200064	51201-0064	20154	513.567.0111.00.01	LAMPARA DE LUZ INTENSA.	16
271	CHIHUAHUA	51200065	51201-0065	20155	513.567.0128.00.01	LAMPARA DE PIE RODABLE.	1
272	CHIHUAHUA	51200066	51201-0066	20156	513.580.0649.00.01	LAVABO DE CIRUJANO DOBLE.	18
273	CHIHUAHUA	51200067	51201-0067	20157	513.580.0655.00.01	LAVABO DE CIRUJANO SENCILLO.	4
274	CHIHUAHUA	51200071	51201-0071	20158	513.580.0697.00.01	LAVABO PASTEUR DERECHO DE 90 CM.	56

Anexo No. 3.2 Relación y Cantidad de Bienes

PARTIDA	DESTINO	CUCOP	CUCOP +	PREI	SAI	DESCRIPCIÓN	CANTIDAD
275	CHIHUAHUA	51200073	51201-0073	20159	513.580.0672.00.01	LAVABO PASTEUR IZQUIERDO DE 90 CM.	23
276	CHIHUAHUA	51200133	51201-0133	20160	513.621.2551.00.01	MESA INTEGRAL ALTA DE 150 CM CON FREGADERO DERECHO.	9
277	CHIHUAHUA	51200135	51201-0135	20165	513.621.2606.00.01	MESA INTEGRAL DE 120 CM CON RESPALDO Y FREGADERO DERECHO.	14
278	CHIHUAHUA	51200109	51201-0109	20166	513.621.2615.00.01	MESA ALTA INTEGRAL DE 150 CM CON RESPALDO Y FREGADERO DERECHO.	10
279	CHIHUAHUA	51200134	51201-0134	20174	513.621.2697.00.01	MESA INTEGRAL ALTA DE 180 CM CON DOBLE FREGADERO CENTRAL.	35
280	CHIHUAHUA	51200110	51201-0110	20178	513.621.2732.00.01	MESA CARRO ANESTESIOLOGO DE 70 CM	15
281	CHIHUAHUA	51200128	51201-0128	20181	513.621.2762.00.01	MESA DE 180 CM PARA ENSAMBLE CON REPISA INTERMEDIA.	2
282	CHIHUAHUA	51200116	51201-0116	20182	513.621.2777.00.01	MESA DE 150 CM CON FREGADERO, DEPOSITO DE HIELO Y BAÑO MARIA.	10
283	CHIHUAHUA	51200137	51201-0137	20183	513.621.2786.00.01	MESA MAYO.	160
284	CHIHUAHUA	53106581	53101-6581	20184	513.621.2792.00.01	MESA PARA EXPLORACION PEDIATRICA.	2
285	CHIHUAHUA	53106582	53101-6582	20185	513.621.2804.00.01	MESA PARA INSTRUMENTAL QUIRURGICO.	15
286	CHIHUAHUA	53106583	53101-6583	20186	513.621.2813.00.01	MESA PARA REHIDRATACION.	6
287	CHIHUAHUA	51200139	51201-0139	20187	513.621.2826.00.01	MESA PASTEUR.	127
288	CHIHUAHUA	51200141	51201-0141	20189	513.621.2847.00.01	MESA PUENTE.	274
289	CHIHUAHUA	51200142	51201-0142	20190	513.621.2857.00.01	MESA RIGIDA DE MADERA.	3
290	CHIHUAHUA	51200143	51201-0143	20191	513.621.2865.00.01	MESA RIÑON.	29
291	CHIHUAHUA	51100262	51101-0262	20192	513.771.0438.00.01	REPISA DE 120 CM CONTRA MURO.	5
292	CHIHUAHUA	51100264	51101-0264	20194	513.771.0456.00.01	REPISA DE 180 CM CONTRA MURO.	1
293	CHIHUAHUA	51200154	51201-0154	20195	513.783.0075.00.01	RIEL PORTAVENOCLISIS.	593
294	CHIHUAHUA	53200459	53201-0459	20196	513.790.0069.00.01	RIÑON DE ACERO INOXIDABLE DE 250 ML.	14
295	CHIHUAHUA	53200461	53201-0461	20197	513.790.0091.00.01	RIÑON DE ACERO INOXIDABLE DE 500 ML.	152
296	CHIHUAHUA	53106585	53101-6585	20198	513.810.0298.00.01	SILLA DE RUEDAS CON DESCANSAPIES.	29
297	CHIHUAHUA	53200465	53201-0465	20199	513.950.0122.00.01	VASO PARA MEDICAMENTOS DE 30 CM CUBICOS.	232
298	CHIHUAHUA	53200463	53201-0463	20200	513.950.0137.00.01	VASO PARA MEDICAMENTOS DE 140 CM CUBICOS.	4
299	CHIHUAHUA	53200462	53201-0462	20201	513.950.0149.00.01	VASO CON TAPA DE UN LITRO.	2
300	CHIHUAHUA	51200041	51201-0041	20202	513.123.0256.00.01	BANQUETA DE ALTURA.	27
301	CHIHUAHUA	51200059	51201-0059	20203	513.219.0042.00.01	DIVAN (CHAISE LONGUE).	17
302	CHIHUAHUA	51200074	51201-0074	20204	513.560.0023.00.01	LITERAS METALICAS.	24
303	CHIHUAHUA	53200458	53201-0458	20205	513.635.0168.00.01	ORINAL PARA VARONES.	199
304	CHIHUAHUA	51200153	51201-0153	20206	513.635.0173.00.01	PORTAVENOCLISIS RODABLE.	169
305	CHIHUAHUA	53106570	53101-6570	20212	513.263.0086.00.01	CARRO CUNA CON BASINET DE ACRILICO.	52
306	CHIHUAHUA	51200115	51201-0115	20275	513.621.2876.00.01	MESA DE 150 CM CON FREGADERO DERECHO Y GUARDA COMPRESORA.	2
307	CHIHUAHUA	51200119	51201-0119	20302	513.621.3076.00.01	MESA DE 150 CM PARA ATENCION AL RECIEN NACIDO.	3
308	CHIHUAHUA	53106586	53101-6586	20313	515.451.0297.00.01	GABINETE PARA TOMA DE MUESTRAS CON FREGADERO DERECHO.	10
309	CHIHUAHUA	53106589	53101-6589	20314	515.451.0301.00.01	GABINETE PARA TOMA DE MUESTRAS CON FREGADERO IZQUIERDO.	2
310	CHIHUAHUA	51200214	51201-0214	20321	515.619.1417.00.01	MESA BAJA DE 90 CM CON CUBIERTA DE ACERO INOXIDABLE.	3
311	CHIHUAHUA	51200167	51201-0167	20332	515.619.1524.00.01	MESA ALTA DE 120 CM CON RESPALDO.	3
312	CHIHUAHUA	53106572	53101-6572	20547	513.191.0934.00.01	CARRO PARA CURACIONES EN ABS.	119
313	CHIHUAHUA	51200054	51201-0054	20549	513.191.0946.00.01	CARRO PARA ROPA SUCIA CON TAPA Y APERTURA DE PEDAL.	124
314	CHIHUAHUA	51200136	51201-0136	20573	513.621.3091.00.01	MESA INTEGRAL PASTEUR.	1
315	CHIHUAHUA	51200148	51201-0148	20577	513.632.0044.00.01	MUEBLE INTEGRAL ALTO DE 150 CM CON RESPALDO Y FREGADERO DERECHO.	4
316	CHIHUAHUA	51200149	51201-0149	20579	513.632.0054.00.01	MUEBLE INTEGRAL ALTO DE 180 CM CON DOBLE FREGADERO CENTRAL.	2
317	CHIHUAHUA	51200275	51201-0275	20589	515.958.0017.00.01	SILLON DE EXTRACCIONES.	7
318	CHIHUAHUA	51200157	51201-0157	20597	513.964.0017.00.01	VESTIDOR CON ARMARIO PARA CONSULTORIO.	2
319	CHIHUAHUA	51200235	51201-0235	20603	515.619.1697.00.01	MESA ALTA DE 90 CM CON RESPALDO, CAJON Y PUERTAS ABATIBLES.	46
320	CHIHUAHUA	51200240	51201-0240	20615	515.619.1813.00.01	MESA ALTA DE 180 CM DE TRABAJO PARA 2 USUARIOS CON RESPALDO.	9

ANEXOS
DIVISIÓN DE CONTRATOS

Anexo No. 3.2 Relación y Cantidad de Bienes

PARTIDA	DESTINO	CUCOP	CUCOP+	PREI	SAI	DESCRIPCIÓN	CANTIDAD
321	CHIHUAHUA	51200168	51201-0168	20620	515.619.1865.00.01	MESA ALTA DE 120 CM SIN RESPALDO Y 8 CAJONES.	18
322	CHIHUAHUA	51200169	51201-0169	20621	515.619.1876.00.01	MESA ALTA DE 120 CM SIN RESPALDO Y PUERTAS ABATIBLES.	5
323	CHIHUAHUA	51200170	51201-0170	20622	515.619.1883.00.01	MESA ALTA DE 120 CM SIN RESPALDO, 2 CAJONES SUPERIORES Y PUERTAS ABATIBLES.	5
324	CHIHUAHUA	51200244	51201-0244	20627	515.619.1937.00.01	MESA ALTA DE 180 CM SIN RESPALDO, CAJONES CENTRALES Y PUERTAS ABATIBLES LATERALES.	1
325	CHIHUAHUA	51200087	51201-0087	20647	513.621.3125.00.01	MESA ALTA DE 150 CM CON RESPALDO Y FREGADERO DERECHO.	9
326	CHIHUAHUA	51200097	51201-0097	21596	513.621.3135.00.01	MESA ALTA DE 180 CM CON RESPALDO Y FREGADERO IZQUIERDO.	2
327	PUEBLA	51200051	51201-0051	16665	513.164.0251.01.01	CAMA TRABAJO DE PARTO.	8
328	PUEBLA	53106569	53101-6569	16682	513.191.0803.01.01	CARRO CAMILLA TIPO TRANSFER (LATERAL).	4
329	PUEBLA	51200063	51201-0063	16698	513.546.0029.01.01	JABONERA ELECTRICA.	1
330	PUEBLA	51200144	51201-0144	16771	513.626.0287.01.01	MODULO PARA CONSULTORIO MEDICO DERECHO.	21
331	PUEBLA	51200145	51201-0145	16772	513.626.0295.01.01	MODULO PARA CONSULTORIO MEDICO IZQUIERDO.	12
332	PUEBLA	51200173	51201-0173	16600	515.619.0059.01.01	MESA ALTA DE 150 CM CON CAJONERA CENTRAL.	5
333	PUEBLA	51200186	51201-0186	16810	515.619.0737.01.01	MESA ALTA DE 180 CM CON CAJONERA CENTRAL.	15
334	PUEBLA	51200158	51201-0158	16440	514.160.0014.00.01	CARRO PARA SUPERMERCADO.	8
335	PUEBLA	51200084	51201-0084	19724	513.621.0753.01.01	MESA ALTA DE 150 CM CON FREGADERO DERECHO.	4
336	PUEBLA	51200085	51201-0085	19725	513.621.0761.01.01	MESA ALTA DE 150 CM CON FREGADERO IZQUIERDO.	1
337	PUEBLA	51200079	51201-0079	19727	513.621.0803.01.01	MESA ALTA DE 120 CM CON RESPALDO Y FREGADERO DERECHO.	8
338	PUEBLA	51200082	51201-0082	19925	513.621.2499.00.01	MESA ALTA DE 150 CM CON FREGADERO CENTRAL Y CAJONES.	18
339	PUEBLA	51200090	51201-0090	19926	513.621.2508.00.01	MESA ALTA DE 180 CM CON FREGADERO CENTRAL Y CAJONES.	1
340	PUEBLA	51200091	51201-0091	19934	513.621.2539.00.01	MESA ALTA DE 180 CM CON FREGADERO CENTRAL Y TRAMPA PARA YESO (INTEGRADA).	1
341	PUEBLA	51200159	51201-0159	20023	515.247.0118.00.01	CARRO CAJONERO.	11
342	PUEBLA	53106587	53101-6587	20024	515.247.0125.00.01	CARRO DISTRIBUIDOR DE MUESTRAS.	2
343	PUEBLA	53106590	53101-6590	20025	515.451.0259.00.01	GABINETE PARA TOMA DE MUESTRAS.	8
344	PUEBLA	51200199	51201-0199	20029	515.619.1227.00.01	MESA ALTA DE 90 CM CON CUBIERTA DE ACERO INOXIDABLE.	3
345	PUEBLA	51200161	51201-0161	20030	515.619.1237.00.01	MESA ALTA DE 120 CM CON CUBIERTA DE ACERO INOXIDABLE.	4
346	PUEBLA	51200176	51201-0176	20031	515.619.1244.00.01	MESA ALTA DE 150 CM CON CUBIERTA DE ACERO INOXIDABLE.	1
347	PUEBLA	51200201	51201-0201	20035	515.619.1286.00.01	MESA ALTA DE 90 CM CON VERTEDERO.	5
348	PUEBLA	51200202	51201-0202	20035	515.619.1292.00.01	MESA BAJA DE 180 CM CON CUBIERTA DE MADERA.	2
349	PUEBLA	51200203	51201-0203	20037	515.619.1306.00.01	MESA BAJA DE 90 CM CON VERTEDERO.	1
350	PUEBLA	51200206	51201-0206	20040	515.619.1337.00.01	MESA BAJA DE 180 CM CON CUBIERTA DE ACERO INOXIDABLE.	1
351	PUEBLA	51200207	51201-0207	20041	515.619.1349.00.01	MESA PARA BANCO DE SANGRE CON FREGADERO CENTRAL.	1
352	PUEBLA	51200272	51201-0272	20042	515.784.0111.00.01	REPISA ABATIBLE PARA TOMA DE MUESTRAS.	8
353	PUEBLA	51200274	51201-0274	20044	515.825.0128.00.01	SILLA CAMA PARA DONADORES.	3
354	PUEBLA	51100273	51101-0273	20045	515.957.0322.00.01	VITRINA DE 75 CM CONTRA MURO.	1
355	PUEBLA	51100274	51101-0274	20046	515.957.0337.00.01	VITRINA DE 90 CM CONTRA MURO CON LLAVES.	90
356	PUEBLA	51100257	51101-0257	20120	513.060.0065.00.01	ANAQUEL GUARDA COMODOS.	17
357	PUEBLA	51200036	51201-0036	20122	513.108.0345.00.01	BANCO GIRATORIO ACOJINADO CON RESPALDO CINCO APOYOS.	4
358	PUEBLA	51200037	51201-0037	20123	513.108.0355.00.01	BANCO GIRATORIO ACOJINADO SIN RESPALDO.	1
359	PUEBLA	51200038	51201-0038	20124	513.108.0363.00.01	BANCO GIRATORIO CON RESPALDO DE ACERO INOXIDABLE.	35
360	PUEBLA	51200039	51201-0039	20125	513.108.0378.00.01	BANCO GIRATORIO DE ACERO INOXIDABLE.	133
361	PUEBLA	53200451	53201-0451	20126	513.113.0299.00.01	BANDEJA.	1
362	PUEBLA	51200043	51201-0043	20127	513.119.0078.00.01	BAÑO DE ARTESA.	5
363	PUEBLA	53106555	53101-6555	20128	513.130.0422.00.01	BASCULA CON ESTADIMETRO.	47
364	PUEBLA	53106560	53101-6560	20130	513.130.0449.00.01	BASCULA PARA DEBE.	3
365	PUEBLA	51200047	51201-0047	20133	513.143.0148.00.01	BURO.	228

Anexo No. 3.2 Relación y Cantidad de Bienes

PARTIDA	DESTINO	CUCOP	CUCOP +	PREI	SAI	DESCRIPCIÓN	CANTIDAD
366	PUEBLA	53106573	53101-6573	20136	513.191.0862.00.01	CARRO PARA CURACIONES.	4
367	PUEBLA	53106576	53101-6576	20137	513.191.0877.00.01	CARRO PARA MEDICAMENTOS.	16
368	PUEBLA	51200053	51201-0053	20138	513.191.0867.00.01	CARRO PARA ROPA LIMPIA.	2
369	PUEBLA	53106577	53101-6577	20140	513.191.0903.00.01	CARRO PORTAEXPEDIENTES.	13
370	PUEBLA	53106578	53101-6578	20142	513.209.0061.00.01	CEPILLERA PARA USO QUIRURGICO.	67
371	PUEBLA	53200453	53201-0453	20143	513.227.0176.00.01	CHAROLA CON TAPA PARA INSTRUMENTAL.	1
372	PUEBLA	53200456	53201-0456	20145	513.245.0113.00.01	COMODO PARA ADULTOS.	324
373	PUEBLA	53200457	53201-0457	20146	513.245.0126.00.01	COMODO PARA MENORES.	35
374	PUEBLA	51200057	51201-0057	20147	513.254.0113.00.01	CUBETA DE ACERO INOXIDABLE CON PORTA CUBETA RODABLE.	228
375	PUEBLA	51200060	51201-0060	20148	513.352.0111.00.01	ESCALERILLA DE DOS PELDAÑOS.	348
376	PUEBLA	51100261	51101-0261	20149	513.360.0066.00.01	ESTANTE GUARDA ESTERIL DE 90 CM.	96
377	PUEBLA	51100260	51101-0260	20151	513.360.0071.00.01	ESTANTE GUARDA ESTERIL DE 120 CM.	14
378	PUEBLA	51200062	51201-0062	20153	513.546.0061.00.01	JABONERA DE PEDAL.	22
379	PUEBLA	51200064	51201-0064	20154	513.567.0111.00.01	LAMPARA DE LUZ INTENSA.	15
380	PUEBLA	51200065	51201-0065	20155	513.567.0128.00.01	LAMPARA DE PIE RODABLE.	7
381	PUEBLA	51200066	51201-0066	20156	513.580.0649.00.01	LAVABO DE CIRUJANO DOBLE.	16
382	PUEBLA	51200067	51201-0067	20157	513.580.0659.00.01	LAVABO DE CIRUJANO SENCILLO.	4
383	PUEBLA	51200071	51201-0071	20158	513.580.0667.00.01	LAVABO PASTEUR DERECHO DE 90 CM.	32
384	PUEBLA	51200073	51201-0073	20159	513.580.0672.00.01	LAVABO PASTEUR IZQUIERDO DE 90 CM.	21
385	PUEBLA	51200133	51201-0133	20160	513.621.2551.00.01	MESA INTEGRAL ALTA DE 150 CM CON FREGADERO DERECHO.	9
386	PUEBLA	51200135	51201-0135	20165	513.621.2606.00.01	MESA INTEGRAL DE 120 CM CON RESPALDO Y FREGADERO DERECHO.	13
387	PUEBLA	51200109	51201-0109	20166	513.621.2615.00.01	MESA ALTA INTEGRAL DE 150 CM CON RESPALDO Y FREGADERO DERECHO.	9
388	PUEBLA	51200134	51201-0134	20174	513.621.2697.00.01	MESA INTEGRAL ALTA DE 180 CM CON DOBLE FREGADERO CENTRAL.	28
389	PUEBLA	51200110	51201-0110	20175	513.621.2732.00.01	MESA CARRO ANESTESIOLOGO DE 70 CM.	9
390	PUEBLA	51200128	51201-0128	20181	513.621.2762.00.01	MESA DE 180 CM PARA ENSAMBLE CON REPISA INTERMEDIA.	2
391	PUEBLA	51200118	51201-0118	20182	513.621.2777.00.01	MESA DE 150 CM CON FREGADERO, DEPOSITO DE HIELO Y BAÑO MARIA.	6
392	PUEBLA	51200137	51201-0137	20183	513.621.2786.00.01	MESA MAYO.	103
393	PUEBLA	53106581	53101-6581	20184	513.621.2792.00.01	MESA PARA EXPLORACION PEDIATRICA.	4
394	PUEBLA	53106582	53101-6582	20185	513.621.2804.00.01	MESA PARA INSTRUMENTAL QUIRURGICO.	10
395	PUEBLA	53106583	53101-6583	20186	513.621.2813.00.01	MESA PARA REHIDRATACION.	6
396	PUEBLA	51200139	51201-0139	20187	513.621.2826.00.01	MESA PASTEUR.	102
397	PUEBLA	51200141	51201-0141	20189	513.621.2847.00.01	MESA PUENTE.	174
398	PUEBLA	51200142	51201-0142	20190	513.621.2857.00.01	MESA RIGIDA DE MADERA.	4
399	PUEBLA	51200143	51201-0143	20191	513.621.2865.00.01	MESA RIÑON.	20
400	PUEBLA	51100262	51101-0262	20192	513.771.0438.00.01	REPISA DE 120 CM CONTRA MURO.	8
401	PUEBLA	51100264	51101-0264	20194	513.771.0456.00.01	REPISA DE 180 CM CONTRA MURO.	1
402	PUEBLA	51200154	51201-0154	20195	513.783.0075.00.01	RIEL PORTAVENOCLISIS.	400
403	PUEBLA	53200459	53201-0459	20196	513.790.0089.00.01	RIÑON DE ACERO INOXIDABLE DE 250 ML.	13
404	PUEBLA	53200461	53201-0461	20197	513.790.0091.00.01	RIÑON DE ACERO INOXIDABLE DE 500 ML.	67
405	PUEBLA	53106585	53101-6585	20198	513.810.0298.00.01	SILLA DE RUEDAS CON DESCANSAPIES.	69
406	PUEBLA	53200465	53201-0465	20199	513.950.0122.00.01	VASO PARA MEDICAMENTOS DE 30 CM CUBICOS.	132
407	PUEBLA	53200463	53201-0463	20200	513.950.0137.00.01	VASO PARA MEDICAMENTOS DE 140 CM CUBICOS.	4
408	PUEBLA	53200462	53201-0462	20201	513.950.0149.00.01	VASO CON TAPA DE UN LITRO.	4
409	PUEBLA	51200041	51201-0041	20202	513.123.0265.00.01	BANQUETA DE ALTURA.	18
410	PUEBLA	51200059	51201-0059	20203	513.219.0042.00.01	DIVAN (CHAISE LONGUE).	16
411	PUEBLA	51200074	51201-0074	20204	513.560.0023.00.01	LITERAS METALICAS.	24

ANEXOS
DIVISIÓN DE CONTRATOS

Anexo No. 3.2 Relación y Cantidad de Bienes

PARTIDA	DESTINO	CUCOP	CUCOP +	PREI	SAI	DESCRIPCION	CANTIDAD
412	PUEBLA	53200458	53201-0458	20205	513.635.0188.00.01	ORINAL PARA VARONES.	146
413	PUEBLA	51200153	51201-0153	20206	513.635.0179.00.01	PORTAVENOCLISIS RODABLE.	99
414	PUEBLA	53106570	53101-6570	20212	513.263.0086.00.01	CARRO CUNA CON BASINET DE ACRILICO.	34
415	PUEBLA	51200119	51201-0119	20302	513.621.3076.00.01	MESA DE 150 CM PARA ATENCION AL RECIEN NACIDO.	2
416	PUEBLA	53106588	53101-6588	20313	515.451.0297.00.01	GABINETE PARA TOMA DE MUESTRAS CON FREGADERO DERECHO.	2
417	PUEBLA	53106589	53101-6589	20314	515.451.0301.00.01	GABINETE PARA TOMA DE MUESTRAS CON FREGADERO IZQUIERDO.	2
418	PUEBLA	51200214	51201-0214	20321	515.619.1417.00.01	MESA BAJA DE 90 CM CON CUBIERTA DE ACERO INOXIDABLE.	2
419	PUEBLA	51200167	51201-0167	20332	515.619.1524.00.01	MESA ALTA DE 120 CM CON RESPALDO.	3
420	PUEBLA	53106572	53101-6572	20547	513.191.0934.00.01	CARRO PARA CURACIONES EN ABS.	82
421	PUEBLA	51200054	51201-0054	20549	513.191.0946.00.01	CARRO PARA ROPA SUCIA CON TAPA Y APERTURA DE PEDAL.	93
422	PUEBLA	51200136	51201-0136	20573	513.621.3091.00.01	MESA INTEGRAL PASTEUR.	1
423	PUEBLA	51200148	51201-0148	20577	513.632.0044.00.01	MUEBLE INTEGRAL ALTO DE 150 CM CON RESPALDO Y FREGADERO DERECHO.	3
424	PUEBLA	51200149	51201-0149	20579	513.632.0054.00.01	MUEBLE INTEGRAL ALTO DE 180 CM CON DOBLE FREGADERO CENTRAL.	2
425	PUEBLA	51200275	51201-0275	20589	515.958.0017.00.01	SILLON DE EXTRACCIONES.	7
426	PUEBLA	51200157	51201-0157	20597	513.964.0017.00.01	VESTIDOR CON ARMARIO PARA CONSULTORIO.	2
427	PUEBLA	51200235	51201-0235	20603	515.619.1697.00.01	MESA ALTA DE 90 CM CON RESPALDO, CAJON Y PUERTAS ABATIBLES.	37
428	PUEBLA	51200240	51201-0240	20615	515.619.1813.00.01	MESA ALTA DE 180 CM DE TRABAJO PARA 2 USUARIOS CON RESPALDO.	7
429	PUEBLA	51200168	51201-0168	20620	515.619.1865.00.01	MESA ALTA DE 120 CM SIN RESPALDO Y 8 CAJONES.	14
430	PUEBLA	51200169	51201-0169	20621	515.619.1876.00.01	MESA ALTA DE 120 CM SIN RESPALDO Y PUERTAS ABATIBLES.	5
431	PUEBLA	51200170	51201-0170	20622	515.619.1883.00.01	MESA ALTA DE 120 CM SIN RESPALDO, 2 CAJONES SUPERIORES Y PUERTAS ABATIBLES.	5
432	PUEBLA	51200244	51201-0244	20627	515.619.1937.00.01	MESA ALTA DE 180 CM SIN RESPALDO, CAJONES CENTRALES Y PUERTAS ABATIBLES LATERALES.	1
433	PUEBLA	51200087	51201-0087	20647	513.621.3125.00.01	MESA ALTA DE 150 CM CON RESPALDO Y FREGADERO DERECHO.	5
434	PUEBLA	51200097	51201-0097	21598	513.621.3135.00.01	MESA ALTA DE 180 CM CON RESPALDO Y FREGADERO IZQUIERDO.	2
435	SONORA	53106569	53101-6569	16682	513.191.0803.01.01	CARRO CAMILLA TIPO TRANSFER (LATERAL).	3
436	SONORA	51200063	51201-0063	16696	513.548.0029.01.01	JABONERA ELECTRICA.	1
437	SONORA	51200144	51201-0144	16771	513.626.0287.01.01	MODULO PARA CONSULTORIO MEDICO DERECHO.	15
438	SONORA	51200145	51201-0145	16772	513.626.0295.01.01	MODULO PARA CONSULTORIO MEDICO IZQUIERDO.	9
439	SONORA	51200173	51201-0173	16800	515.619.0059.01.01	MESA ALTA DE 150 CM CON CAJONERA CENTRAL.	1
440	SONORA	51200186	51201-0186	16810	515.619.0737.01.01	MESA ALTA DE 180 CM CON CAJONERA CENTRAL.	12
441	SONORA	51200158	51201-0158	18440	514.160.0014.00.01	CARRO PARA SUPERMERCADO.	8
442	SONORA	51200084	51201-0084	19724	513.621.0763.01.01	MESA ALTA DE 150 CM CON FREGADERO DERECHO.	4
443	SONORA	51200079	51201-0079	19727	513.621.0803.01.01	MESA ALTA DE 120 CM CON FREGADERO DERECHO.	6
444	SONORA	51200082	51201-0082	19925	513.621.2499.00.01	MESA ALTA DE 150 CM CON FREGADERO CENTRAL Y CAJONES.	21
445	SONORA	51200091	51201-0091	19934	513.621.2539.00.01	MESA ALTA DE 180 CM CON FREGADERO CENTRAL Y TRAMPA PARA YESO (INTEGRADA).	1
446	SONORA	51200159	51201-0159	20023	515.247.0118.00.01	CARRO CAJONERO.	10
447	SONORA	53106587	53101-6587	20024	515.247.0125.00.01	CARRO DISTRIBUIDOR DE MUESTRAS.	2
448	SONORA	53106590	53101-6590	20025	515.451.0259.00.01	GABINETE PARA TOMA DE MUESTRAS.	6
449	SONORA	51200174	51201-0174	20026	515.619.1195.00.01	MESA ALTA DE 150 CM CON CAJONERA LATERAL.	2
450	SONORA	51200199	51201-0199	20029	515.619.1227.00.01	MESA ALTA DE 90 CM CON CUBIERTA DE ACERO INOXIDABLE.	4
451	SONORA	51200181	51201-0181	20030	515.619.1232.00.01	MESA ALTA DE 120 CM CON CUBIERTA DE ACERO INOXIDABLE.	4
452	SONORA	51200178	51201-0178	20031	515.619.1244.00.01	MESA ALTA DE 150 CM CON CUBIERTA DE ACERO INOXIDABLE.	1
453	SONORA	51200201	51201-0201	20035	515.619.1286.00.01	MESA ALTA DE 90 CM CON VERTEDERO.	4
454	SONORA	51200202	51201-0202	20036	515.619.1292.00.01	MESA BAJA DE 180 CM CON CUBIERTA DE MADERA.	2
455	SONORA	51200203	51201-0203	20037	515.619.1306.00.01	MESA BAJA DE 90 CM CON VERTEDERO.	1
456	SONORA	51200206	51201-0206	20040	515.619.1337.00.01	MESA BAJA DE 180 CM CON CUBIERTA DE ACERO INOXIDABLE.	1

Anexo No. 3.2 Relación y Cantidad de Bienes

PARTIDA	DESTINO	CUCOP	CUCOP +	PREI	SAI	DESCRIPCIÓN	CANTIDAD
457	SONORA	51200207	51201-0207	20041	515.619.1349.00.01	MESA PARA BANCO DE SANGRE CON FREGADERO CENTRAL.	1
458	SONORA	51200272	51201-0272	20042	515.784.0111.00.01	REPISA ABATIBLE PARA TOMA DE MUESTRAS.	6
459	SONORA	51200274	51201-0274	20044	515.825.0126.00.01	SILLA CAMA PARA DONADORES.	2
460	SONORA	51100273	51101-0273	20045	515.957.0322.00.01	VITRINA DE 75 CM CONTRA MURO.	1
461	SONORA	51100274	51101-0274	20046	515.957.0337.00.01	VITRINA DE 90 CM CONTRA MURO CON LLAVES.	79
462	SONORA	51100257	51101-0257	20120	513.060.0065.00.01	ANAQUEL GUARDA COMODOS.	16
463	SONORA	51200036	51201-0036	20122	513.108.0345.00.01	BANCO GIRATORIO ACOJINADO CON RESPALDO CINCO APOYOS.	4
464	SONORA	51200037	51201-0037	20123	513.108.0355.00.01	BANCO GIRATORIO ACOJINADO SIN RESPALDO.	1
465	SONORA	51200038	51201-0038	20124	513.108.0363.00.01	BANCO GIRATORIO CON RESPALDO DE ACERO INOXIDABLE.	27
466	SONORA	51200039	51201-0039	20125	513.108.0378.00.01	BANCO GIRATORIO DE ACERO INOXIDABLE.	86
467	SONORA	53200451	53201-0451	20126	513.113.0299.00.01	BANDEJA.	1
468	SONORA	51200043	51201-0043	20127	513.118.0076.00.01	BAÑO DE ARTESA.	5
469	SONORA	53106558	53101-6558	20128	513.130.0422.00.01	BASCULA CON ESTADIMETRO.	34
470	SONORA	51200047	51201-0047	20133	513.143.0148.00.01	BURO.	70
471	SONORA	51200049	51201-0049	20134	513.164.3374.00.01	CAMA INDIVIDUAL METALICA.	1
472	SONORA	53106573	53101-6573	20136	513.191.0862.00.01	CARRO PARA CURACIONES.	3
473	SONORA	53106576	53101-6576	20137	513.191.0877.00.01	CARRO PARA MEDICAMENTOS.	20
474	SONORA	51200053	51201-0053	20138	513.191.0887.00.01	CARRO PARA ROPA LIMPIA.	1
475	SONORA	53106577	53101-6577	20140	513.191.0903.00.01	CARRO PORTAEXPEDIENTES.	13
476	SONORA	53106578	53101-6578	20142	513.209.0061.00.01	CEPILLERA PARA USO QUIRURGICO.	46
477	SONORA	53200456	53201-0456	20145	513.245.0113.00.01	COMODO PARA ADULTOS.	261
478	SONORA	53200457	53201-0457	20146	513.245.0126.00.01	COMODO PARA MENORES.	16
479	SONORA	51200057	51201-0057	20147	513.254.0113.00.01	CUBETA DE ACERO INOXIDABLE CON PORTA CUBETA RODABLE.	159
480	SONORA	51200060	51201-0060	20148	513.352.0111.00.01	ESCALERILLA DE DOS PELDAÑOS.	212
481	SONORA	51100261	51101-0261	20149	513.360.0066.00.01	ESTANTE GUARDA ESTERIL DE 90 CM.	96
482	SONORA	51100260	51101-0260	20151	513.360.0071.00.01	ESTANTE GUARDA ESTERIL DE 120 CM.	14
483	SONORA	51200062	51201-0062	20153	513.546.0061.00.01	JABONERA DE PEDAL.	15
484	SONORA	51200064	51201-0064	20154	513.567.0111.00.01	LAMPARA DE LUZ INTENSA.	15
485	SONORA	51200065	51201-0065	20155	513.567.0128.00.01	LAMPARA DE PIE RODABLE.	5
486	SONORA	51200066	51201-0066	20156	513.580.0649.00.01	LAVABO DE CIRUJANO DOBLE.	11
487	SONORA	51200067	51201-0067	20157	513.580.0659.00.01	LAVABO DE CIRUJANO SENCILLO.	4
488	SONORA	51200071	51201-0071	20158	513.580.0667.00.01	LAVABO PASTEUR DERECHO DE 90 CM.	28
489	SONORA	51200073	51201-0073	20159	513.580.0672.00.01	LAVABO PASTEUR IZQUIERDO DE 90 CM.	15
490	SONORA	51200133	51201-0133	20160	513.621.2551.00.01	MESA INTEGRAL ALTA DE 150 CM CON FREGADERO DERECHO.	8
491	SONORA	51200135	51201-0135	20165	513.621.2606.00.01	MESA INTEGRAL DE 120 CM CON RESPALDO Y FREGADERO DERECHO.	12
492	SONORA	51200109	51201-0109	20166	513.621.2615.00.01	MESA ALTA INTEGRAL DE 150 CM CON RESPALDO Y FREGADERO DERECHO.	8
493	SONORA	51200134	51201-0134	20174	513.621.2697.00.01	MESA INTEGRAL ALTA DE 180 CM CON DOBLE FREGADERO CENTRAL.	29
494	SONORA	51200110	51201-0110	20178	513.621.2732.00.01	MESA CARRO ANESTESIOLOGO DE 70 CM.	6
495	SONORA	51200114	51201-0114	20179	513.621.2744.00.01	MESA DE 150 CM CON FREGADERO DEPOSITO DE HIELO Y BAÑO MARIA.	21
496	SONORA	51200128	51201-0128	20181	513.621.2762.00.01	MESA DE 180 CM PARA ENSAMBLE CON REPISA INTERMEDIA.	2
497	SONORA	51200137	51201-0137	20183	513.621.2786.00.01	MESA MAYO.	72
498	SONORA	53106581	53101-6581	20184	513.621.2792.00.01	MESA PARA EXPLORACION PEDIATRICA.	1
499	SONORA	53106582	53101-6582	20185	513.621.2804.00.01	MESA PARA INSTRUMENTAL QUIRURGICO.	7
500	SONORA	53106583	53101-6583	20186	513.621.2813.00.01	MESA PARA REHIDRATACION.	3
501	SONORA	51200139	51201-0139	20187	513.621.2826.00.01	MESA PASTEUR.	95
502	SONORA	51200141	51201-0141	20189	513.621.2847.00.01	MESA PUENTE.	90

ANEXOS
DIVISIÓN DE CONTRATOS

DIRECCIÓN DE CONTRATOS
VIGENTE

Anexo No. 3.2 Relación y Cantidad de Bienes

PARTIDA	DESTINO	CUCOP	CUCOP 2	PREI	SAI	DESCRIPCION	CANTIDAD
503	SONORA	51200142	51201-0142	20190	513.621.2857.00.01	MESA RIGIDA DE MADERA.	2
504	SONORA	51200143	51201-0143	20191	513.621.2865.00.01	MESA RINON.	10
505	SONORA	51100262	51101-0262	20192	513.771.0438.00.01	REPISA DE 120 CM CONTRA MURO.	5
506	SONORA	51100264	51101-0264	20194	513.771.0456.00.01	REPISA DE 180 CM CONTRA MURO.	1
507	SONORA	51200154	51201-0154	20195	513.783.0075.00.01	RIEL PORTAVENOCLISIS.	238
508	SONORA	53200459	53201-0459	20196	513.790.0089.00.01	RIÑON DE ACERO INOXIDABLE DE 250 ML.	7
509	SONORA	53200461	53201-0461	20197	513.790.0091.00.01	RIÑON DE ACERO INOXIDABLE DE 500 ML.	92
510	SONORA	53106585	53101-6585	20198	513.810.0298.00.01	SILLA DE RUEDAS CON DESCANSAPIES.	26
511	SONORA	53200465	53201-0465	20199	513.950.0122.00.01	VASO PARA MEDICAMENTOS DE 30 CM CUBICOS.	189
512	SONORA	53200463	53201-0463	20200	513.950.0137.00.01	VASO PARA MEDICAMENTOS DE 140 CM CUBICOS.	4
513	SONORA	53200462	53201-0462	20201	513.950.0149.00.01	VASO CON TAPA DE UN LITRO.	2
514	SONORA	51200041	51201-0041	20202	513.123.0266.00.01	BANQUETA DE ALTURA.	12
515	SONORA	51200059	51201-0059	20203	513.219.0042.00.01	DIVAN (CHAISE LONGUE).	11
516	SONORA	51200074	51201-0074	20204	513.560.0023.00.01	LITERAS METALICAS.	16
517	SONORA	53200458	53201-0458	20205	513.635.0168.00.01	ORINAL PARA VARONES.	143
518	SONORA	51200153	51201-0153	20206	513.635.0173.00.01	PORTAVENOCLISIS RODABLE.	66
519	SONORA	53106570	53101-6570	20212	513.263.0086.00.01	CARRO CUNA CON BASINET DE ACRILICO.	20
520	SONORA	53106562	53101-6562	20274	515.150.0459.00.01	BASCULA PESA BEBE TUBULAR TIPO DINAMOMETRO.	4
521	SONORA	51200115	51201-0115	20275	513.621.2876.00.01	MESA DE 150 CM CON FREGADERO DERECHO Y GUARDA COMPRESORA.	1
522	SONORA	51200112	51201-0112	20292	513.621.2972.00.01	MESA DE 120 CM CON CUBIERTA DE LAMINADO PLASTICO.	1
523	SONORA	51200119	51201-0119	20302	513.621.3076.00.01	MESA DE 150 CM PARA ATENCION AL RECIEN NACIDO.	2
524	SONORA	53106588	53101-6588	20313	515.451.0297.00.01	GABINETE PARA TOMA DE MUESTRAS CON FREGADERO DERECHO.	1
525	SONORA	53106589	53101-6589	20314	515.451.0301.00.01	GABINETE PARA TOMA DE MUESTRAS CON FREGADERO IZQUIERDO.	1
526	SONORA	51200214	51201-0214	20321	515.619.1417.00.01	MESA BAJA DE 90 CM CON CUBIERTA DE ACERO INOXIDABLE.	2
527	SONORA	51200167	51201-0167	20332	515.619.1624.00.01	MESA ALTA DE 120 CM CON RESPALDO.	3
528	SONORA	53106572	53101-6572	20547	513.191.0934.00.01	CARRO PARA CURACIONES EN ABS.	75
529	SONORA	51200054	51201-0054	20548	513.191.0946.00.01	CARRO PARA ROPA SUCIA CON TAPA Y APERTURA DE PEDAL.	73
530	SONORA	51200136	51201-0136	20573	513.621.3091.00.01	MESA INTEGRAL PASTEUR.	1
531	SONORA	51200148	51201-0148	20577	513.632.0044.00.01	MUEBLE INTEGRAL ALTO DE 150 CM CON RESPALDO Y FREGADERO DERECHO.	3
532	SONORA	51200149	51201-0149	20579	513.632.0054.00.01	MUEBLE INTEGRAL ALTO DE 180 CM CON DOBLE FREGADERO CENTRAL.	2
533	SONORA	51200275	51201-0275	20586	515.958.0017.00.01	SILLON DE EXTRACCIONES.	5
534	SONORA	51200157	51201-0157	20597	513.964.0017.00.01	VESTIDOR CON ARMARIO PARA CONSULTORIO.	3
535	SONORA	51200235	51201-0235	20603	515.619.1697.00.01	MESA ALTA DE 90 CM CON RESPALDO, CAJON Y PUERTAS ABATIBLES.	19
536	SONORA	51200240	51201-0240	20615	515.619.1813.00.01	MESA ALTA DE 180 CM DE TRABAJO PARA 2 USUARIOS CON RESPALDO.	7
537	SONORA	51200168	51201-0168	20620	515.619.1865.00.01	MESA ALTA DE 120 CM SIN RESPALDO Y 8 CAJONES.	11
538	SONORA	51200169	51201-0169	20621	515.619.1876.00.01	MESA ALTA DE 120 CM SIN RESPALDO Y PUERTAS ABATIBLES.	4
539	SONORA	51200170	51201-0170	20622	515.619.1883.00.01	MESA ALTA DE 120 CM SIN RESPALDO, 2 CAJONES SUPERIORES Y PUERTAS ABATIBLES.	5
540	SONORA	51200244	51201-0244	20527	515.619.1937.00.01	MESA ALTA DE 180 CM SIN RESPALDO, CAJONES CENTRALES Y PUERTAS ABATIBLES LATERALES.	1
541	SONORA	51200087	51201-0087	20647	513.621.3125.00.01	MESA ALTA DE 150 CM CON RESPALDO Y FREGADERO DERECHO.	4
542	SONORA	51200092	51201-0092	21598	513.621.3135.00.01	MESA ALTA DE 180 CM CON RESPALDO Y FREGADERO IZQUIERDO.	2
543	YUCATAN	53106569	53101-6569	18662	513.191.0803.01.01	CARRO CAMILLA TIPO TRANSFER (LATERAL).	4
544	YUCATAN	51200063	51201-0063	18668	515.546.0029.01.01	JABONERA ELECTRICA.	1
545	YUCATAN	51200144	51201-0144	16771	513.626.0237.01.01	MODULO PARA CONSULTORIO MEDICO DERECHO.	3
546	YUCATAN	51200173	51201-0173	18660	515.619.0059.01.01	MESA ALTA DE 150 CM CON CAJONERA CENTRAL.	2
547	YUCATAN	51200158	51201-0158	18440	514.160.0014.00.01	CARRO PARA SUPERMERCADO.	6

Anexo No. 3.2 Relación y Cantidad de Bienes

PARTIDA	DESTINO	CUCOP	CUCOP +	PREI	SAI	DESCRIPCIÓN	CANTIDAD
548	YUCATAN	51200084	51201-0084	19724	513.621.0753.01.01	MESA ALTA DE 150 CM CON FREGADERO DERECHO.	1
549	YUCATAN	51200079	51201-0079	19727	513.621.0803.01.01	MESA ALTA DE 120 CM CON RESPALDO Y FREGADERO DERECHO.	2
550	YUCATAN	51200106	51201-0106	19750	513.621.2007.01.01	MESA ALTA DE 230 CM CON FREGADERO IZQUIERDO.	1
551	YUCATAN	51200082	51201-0082	19925	513.621.2499.00.01	MESA ALTA DE 150 CM CON FREGADERO CENTRAL Y CAJONES.	20
552	YUCATAN	51200090	51201-0090	19926	513.621.2508.00.01	MESA ALTA DE 180 CM CON FREGADERO CENTRAL Y CAJONES.	1
553	YUCATAN	51200091	51201-0091	19934	513.621.2539.00.01	MESA ALTA DE 180 CM CON FREGADERO CENTRAL Y TRAMPA PARA YESO (INTEGRADA).	2
554	YUCATAN	51200159	51201-0159	20023	515.247.0118.00.01	CARRO CAJONERO.	5
555	YUCATAN	53106587	53101-6587	20024	515.247.0125.00.01	CARRO DISTRIBUIDOR DE MUESTRAS.	2
556	YUCATAN	53106590	53101-6590	20025	515.451.0259.00.01	GABINETE PARA TOMA DE MUESTRAS.	6
557	YUCATAN	51200161	51201-0161	20030	515.619.1232.00.01	MESA ALTA DE 120 CM CON CUBIERTA DE ACERO INOXIDABLE.	3
558	YUCATAN	51200201	51201-0201	20035	515.619.1286.00.01	MESA ALTA DE 90 CM CON VERTEDERO.	1
559	YUCATAN	51200202	51201-0202	20036	515.619.1292.00.01	MESA BAJA DE 180 CM CON CUBIERTA DE MADERA.	1
560	YUCATAN	51200205	51201-0205	20039	515.619.1322.00.01	MESA BAJA DE 150 CM CON CUBIERTA DE ACERO INOXIDABLE.	1
561	YUCATAN	51200207	51201-0207	20041	515.619.1349.00.01	MESA PARA BANCO DE SANGRE CON FREGADERO CENTRAL.	1
562	YUCATAN	51200272	51201-0272	20042	515.784.0111.00.01	REPISA ABATIBLE PARA TOMA DE MUESTRAS.	6
563	YUCATAN	51100274	51101-0274	20046	515.957.0337.00.01	VITRINA DE 90 CM CONTRA MURO CON LLAVES.	105
564	YUCATAN	51100257	51101-0257	20120	513.060.0065.00.01	ANAQUEL GUARDA COMODOS.	16
565	YUCATAN	51200038	51201-0038	20124	513.108.0363.00.01	BANCO GIRATORIO CON RESPALDO DE ACERO INOXIDABLE.	22
566	YUCATAN	51200039	51201-0039	20125	513.108.0378.00.01	BANCO GIRATORIO DE ACERO INOXIDABLE.	58
567	YUCATAN	53200451	53201-0451	20126	513.113.0299.00.01	BANDEJA.	1
568	YUCATAN	51200043	51201-0043	20127	513.118.0076.00.01	BAÑO DE ARTESA.	6
569	YUCATAN	53106568	53101-6568	20128	513.130.0422.00.01	BASCULA CON ESTADIMETRO.	23
570	YUCATAN	51200047	51201-0047	20133	513.143.0148.00.01	BURO.	100
571	YUCATAN	51200049	51201-0049	20134	513.164.3374.00.01	CAMA INDIVIDUAL METALICA.	1
572	YUCATAN	53106573	53101-6573	20136	513.191.0862.00.01	CARRO PARA CURACIONES.	50
573	YUCATAN	53106576	53101-6576	20137	513.191.0877.00.01	CARRO PARA MEDICAMENTOS.	22
574	YUCATAN	51200053	51201-0053	20138	513.191.0887.00.01	CARRO PARA ROPA LIMPIA.	1
575	YUCATAN	53106577	53101-6577	20140	513.191.0903.00.01	CARRO PORTAEXPEDIENTES.	27
576	YUCATAN	53106578	53101-6578	20142	513.209.0081.00.01	CEPILLERA PARA USO QUIRURGICO.	40
577	YUCATAN	53200456	53201-0456	20145	513.245.0113.00.01	COMODO PARA ADULTOS.	169
578	YUCATAN	53200457	53201-0457	20146	513.245.0126.00.01	COMODO PARA MENORES.	28
579	YUCATAN	51200057	51201-0057	20147	513.254.0113.00.01	CUBETA DE ACERO INOXIDABLE CON PORTA CUBETA RODABLE.	97
580	YUCATAN	51200060	51201-0060	20148	513.352.0111.00.01	ESCALERILLA DE DOS PELDAÑOS.	162
581	YUCATAN	51100261	51101-0261	20149	513.360.0066.00.01	ESTANTE GUARDA ESTERIL DE 90 CM.	30
582	YUCATAN	51100260	51101-0260	20151	513.360.0071.00.01	ESTANTE GUARDA ESTERIL DE 120 CM.	11
583	YUCATAN	51200062	51201-0062	20153	513.546.0061.00.01	JABONERA DE PEDAL.	11
584	YUCATAN	51200065	51201-0065	20155	513.567.0128.00.01	LAMPARA DE PIE RODABLE.	1
585	YUCATAN	51200066	51201-0066	20156	513.580.0649.00.01	LAVABO DE CIRUJANO DOBLE.	10
586	YUCATAN	51200067	51201-0067	20157	513.580.0659.00.01	LAVABO DE CIRUJANO SENCILLO.	2
587	YUCATAN	51200071	51201-0071	20158	513.580.0667.00.01	LAVABO PASTEUR DERECHO DE 90 CM.	14
588	YUCATAN	51200073	51201-0073	20159	513.580.0672.00.01	LAVABO PASTEUR IZQUIERDO DE 90 CM.	15
589	YUCATAN	51200133	51201-0133	20160	513.621.2551.00.01	MESA INTEGRAL ALTA DE 150 CM CON FREGADERO DERECHO.	5
590	YUCATAN	51200135	51201-0135	20165	513.621.2606.00.01	MESA INTEGRAL DE 120 CM CON RESPALDO Y FREGADERO DERECHO.	14
591	YUCATAN	51200109	51201-0109	20166	513.621.2615.00.01	MESA ALTA INTEGRAL DE 150 CM CON RESPALDO Y FREGADERO DERECHO.	7
592	YUCATAN	51200088	51201-0088	20169	513.621.2649.00.01	MESA ALTA DE 150 CM CON RESPALDO Y FREGADERO IZQUIERDO.	2
593	YUCATAN	51200134	51201-0134	20174	513.621.2697.00.01	MESA INTEGRAL ALTA DE 180 CM CON DOBLE FREGADERO CENTRAL.	26

ANEXOS
DIVISIÓN DE CONTRATOS

VERSIÓN DE CONSULTA
WEB

Anexo No. 3.2 Relación y Cantidad de Bienes

PARTIDA	DESTINO	CUCOP	CUCOP +	PREI	SAI	DESCRIPCIÓN	CANTIDAD
594	YUCATAN	51200110	51201-0110	20178	513.621.2732.00.01	MESA CARRO ANESTESIOLOGO DE 70 CM.	6
595	YUCATAN	51200114	51201-0114	20179	513.621.2744.00.01	MESA DE 150 CM CON FREGADERO DEPÓSITO DE HIELO Y BAÑO MARIA.	23
596	YUCATAN	51200128	51201-0128	20181	513.621.2762.00.01	MESA DE 180 CM PARA ENSAMBLE CON REPISA INTERMEDIA.	3
597	YUCATAN	51200137	51201-0137	20183	513.621.2786.00.01	MESA MAYO.	54
598	YUCATAN	53106581	53101-6581	20184	513.621.2792.00.01	MESA PARA EXPLORACION PEDIATRICA.	2
599	YUCATAN	53106582	53101-6582	20185	513.621.2804.00.01	MESA PARA INSTRUMENTAL QUIRURGICO.	6
600	YUCATAN	53106583	53101-6583	20186	513.621.2813.00.01	MESA PARA REHIDRATACION.	2
601	YUCATAN	51200139	51201-0139	20187	513.621.2826.00.01	MESA PASTEUR.	71
602	YUCATAN	51200141	51201-0141	20189	513.621.2847.00.01	MESA PUENTE.	74
603	YUCATAN	51200142	51201-0142	20190	513.621.2857.00.01	MESA RIGIDA DE MADERA.	3
604	YUCATAN	51200143	51201-0143	20191	513.621.2865.00.01	MESA RIÑON.	8
605	YUCATAN	51100262	51101-0262	20192	513.771.0438.00.01	REPISA DE 120 CM CONTRA MURO.	6
606	YUCATAN	51200154	51201-0154	20195	513.783.0075.00.01	RIEL PORTAVENOCLISIS.	169
607	YUCATAN	53200459	53201-0459	20196	513.790.0089.00.01	RIÑON DE ACERO INOXIDABLE DE 250 ML.	9
608	YUCATAN	53200461	53201-0461	20197	513.790.0091.00.01	RIÑON DE ACERO INOXIDABLE DE 500 ML.	96
609	YUCATAN	53106585	53101-6585	20198	513.810.0298.00.01	SILLA DE RUEDAS CON DESCANSAPIES.	26
610	YUCATAN	53200465	53201-0465	20199	513.950.0122.00.01	VASO PARA MEDICAMENTOS DE 30 CM CUBICOS.	184
611	YUCATAN	53200463	53201-0463	20200	513.950.0137.00.01	VASO PARA MEDICAMENTOS DE 140 CM CUBICOS.	10
612	YUCATAN	53200462	53201-0462	20201	513.950.0149.00.01	VASO CON TAPA DE UN LITRO.	4
613	YUCATAN	51200041	51201-0041	20202	513.123.0266.00.01	BANQUETA DE ALTURA.	8
614	YUCATAN	51200059	51201-0059	20203	513.219.0042.00.01	DIVAN (CHAISE LONGUE).	5
615	YUCATAN	51200074	51201-0074	20204	513.560.0023.00.01	LITERAS METALICAS.	8
616	YUCATAN	53200456	53201-0456	20205	513.636.0166.00.01	ORINAL PARA VARONES.	114
617	YUCATAN	51200153	51201-0153	20206	513.639.0173.00.01	PORTAVENOCLISIS RODABLE.	43
618	YUCATAN	53106570	53101-6570	20212	513.263.0086.00.01	CARRO CUNA CON BASINET DE ACRILICO.	9
619	YUCATAN	53106562	53101-6562	20274	513.130.0459.00.01	BASCULA PESA BEBE TUBULAR TIPO DINAMOMETRO.	4
620	YUCATAN	51200119	51201-0119	20302	513.621.3075.00.01	MESA DE 150 CM PARA ATENCION AL RECIEN NACIDO.	2
621	YUCATAN	53106588	53101-6588	20313	515.451.0297.00.01	GABINETE PARA TOMA DE MUESTRAS CON FREGADERO DERECHO.	1
622	YUCATAN	53106589	53101-6589	20314	515.451.0301.00.01	GABINETE PARA TOMA DE MUESTRAS CON FREGADERO IZQUIERDO.	1
623	YUCATAN	51200167	51201-0167	20332	515.619.1524.00.01	MESA ALTA DE 120 CM CON RESPALDO.	2
624	YUCATAN	53106572	53101-6572	20547	513.191.0934.00.01	CARRO PARA CURACIONES EN ABS.	12
625	YUCATAN	51200054	51201-0054	20549	513.191.0946.00.01	CARRO PARA ROPA SUCIA CON TAPA Y APERTURA DE PEDAL.	67
626	YUCATAN	51200136	51201-0136	20573	513.621.3091.00.01	MESA INTEGRAL PASTEUR.	1
627	YUCATAN	51200149	51201-0149	20579	513.632.0054.00.01	MUEBLE INTEGRAL ALTO DE 180 CM CON DOBLE FREGADERO CENTRAL.	1
628	YUCATAN	51200275	51201-0275	20589	515.958.0017.00.01	SILLON DE EXTRACCIONES.	7
629	YUCATAN	51200157	51201-0157	20597	513.964.0017.00.01	VESTIDOR CON ARMARIO PARA CONSULTORIO.	11
630	YUCATAN	51200235	51201-0235	20603	515.619.1697.00.01	MESA ALTA DE 90 CM CON RESPALDO, CAJON Y PUERTAS ABATIBLES.	25
631	YUCATAN	51200236	51201-0236	20604	515.619.1701.00.01	MESA ALTA DE 90 CM CON RESPALDO, TARJA CENTRAL Y PUERTAS ABATIBLES.	4
632	YUCATAN	51200182	51201-0182	20612	515.619.1786.00.01	MESA ALTA DE 150 CM CON RESPALDO, TARJA IZQUIERDA Y PUERTAS ABATIBLES.	2
633	YUCATAN	51200238	51201-0238	20613	515.619.1792.00.01	MESA ALTA DE 180 CM CON RESPALDO, CAJONES CENTRALES Y PUERTAS ABATIBLES LATERALES.	2
634	YUCATAN	51200240	51201-0240	20615	515.619.1813.00.01	MESA ALTA DE 180 CM DE TRABAJO PARA 2 USUARIOS CON RESPALDO.	7
635	YUCATAN	51200168	51201-0168	20620	515.619.1865.00.01	MESA ALTA DE 120 CM SIN RESPALDO Y 8 CAJONES.	16
636	YUCATAN	51200169	51201-0169	20621	515.619.1876.00.01	MESA ALTA DE 120 CM SIN RESPALDO Y PUERTAS ABATIBLES.	8
637	YUCATAN	51200185	51201-0185	20628	515.619.1922.00.01	MESA ALTA DE 150 CM SIN RESPALDO, TARJA IZQUIERDA Y PUERTAS ABATIBLES.	5

Anexo No. 3.2 Relación y Cantidad de Bienes

PARTIDA	DESTINO	CUCOP	CUCOP +	PREI	SAI	DESCRIPCIÓN	CANTIDAD
638	YUCATAN	51200244	51201-0244	20627	515.619.1937.00.01	MESA ALTA DE 180 CM SIN RESPALDO, CAJONES CENTRALES Y PUERTAS ABATIBLES LATERALES.	10
639	YUCATAN	51200246	51201-0246	20629	515.619.1959.00.01	MESA ALTA DE 180 CM DE TRABAJO PARA 2 USUARIOS SIN RESPALDO.	5
640	YUCATAN	51200087	51201-0087	20647	513.621.3125.00.01	MESA ALTA DE 150 CM CON RESPALDO Y FREGADERO DERECHO.	2
641	ZARAGOZA	53106569	53101-6569	16682	513.191.0803.01.01	CARRO CAMILLA TIPO TRANSFER (LATERAL).	2
642	ZARAGOZA	51200063	51201-0063	16698	513.546.0029.01.01	JABONERA ELECTRICA	1
643	ZARAGOZA	51200144	51201-0144	16771	513.626.0287.01.01	MODULO PARA CONSULTORIO MEDICO DERECHO.	25
644	ZARAGOZA	51200145	51201-0145	16772	513.626.0295.01.01	MODULO PARA CONSULTORIO MEDICO IZQUIERDO.	13
645	ZARAGOZA	51200173	51201-0173	16800	515.619.0059.01.01	MESA ALTA DE 150 CM CON CAJONERA CENTRAL.	5
646	ZARAGOZA	51200186	51201-0186	16810	515.619.0737.01.01	MESA ALTA DE 180 CM CON CAJONERA CENTRAL.	30
647	ZARAGOZA	51200158	51201-0158	18440	514.160.0014.00.01	CARRO PARA SUPERMERCADO.	8
648	ZARAGOZA	51100268	51101-0268	18447	515.451.0206.00.01	GABINETE BASE PARA CAMPANA DE EXTRACCION.	1
649	ZARAGOZA	51200084	51201-0084	19724	513.621.0753.01.01	MESA ALTA DE 150 CM CON FREGADERO DERECHO.	5
650	ZARAGOZA	51200086	51201-0086	19725	513.621.0761.01.01	MESA ALTA DE 150 CM CON FREGADERO IZQUIERDO.	1
651	ZARAGOZA	51200079	51201-0079	19727	513.621.0803.01.01	MESA ALTA DE 120 CM CON RESPALDO Y FREGADERO DERECHO.	7
652	ZARAGOZA	51200082	51201-0082	19925	513.621.2499.00.01	MESA ALTA DE 150 CM CON FREGADERO CENTRAL Y CAJONES.	19
653	ZARAGOZA	51200090	51201-0090	19926	513.621.2508.00.01	MESA ALTA DE 180 CM CON FREGADERO CENTRAL Y CAJONES.	1
654	ZARAGOZA	51200091	51201-0091	19934	513.621.2539.00.01	MESA ALTA DE 180 CM CON FREGADERO CENTRAL Y TRAMPA PARA YESO (INTEGRADA)	1
655	ZARAGOZA	51200159	51201-0159	20023	515.247.0118.00.01	CARRO CAJONERO.	20
656	ZARAGOZA	53106587	53101-6587	20024	515.247.0125.00.01	CARRO DISTRIBUIDOR DE MUESTRAS.	5
657	ZARAGOZA	53106590	53101-6590	20025	515.451.0259.00.01	GABINETE PARA TOMA DE MUESTRAS	8
658	ZARAGOZA	51200199	51201-0199	20029	515.619.1227.00.01	MESA ALTA DE 90 CM CON CUBIERTA DE ACERO INOXIDABLE.	3
659	ZARAGOZA	51200161	51201-0161	20030	515.619.1232.00.01	MESA ALTA DE 120 CM CON CUBIERTA DE ACERO INOXIDABLE.	4
660	ZARAGOZA	51200176	51201-0176	20031	515.619.1244.00.01	MESA ALTA DE 150 CM CON CUBIERTA DE ACERO INOXIDABLE.	2
661	ZARAGOZA	51200201	51201-0201	20035	515.619.1286.00.01	MESA ALTA DE 90 CM CON VERTEDERO	13
662	ZARAGOZA	51200202	51201-0202	20036	515.619.1292.00.01	MESA BAJA DE 180 CM CON CUBIERTA DE MADERA.	2
663	ZARAGOZA	51200203	51201-0203	20037	515.619.1306.00.01	MESA BAJA DE 90 CM CON VERTEDERO	1
664	ZARAGOZA	51200206	51201-0206	20040	515.619.1337.00.01	MESA BAJA DE 180 CM CON CUBIERTA DE ACERO INOXIDABLE.	1
665	ZARAGOZA	51200207	51201-0207	20041	515.619.1349.00.01	MESA PARA BANCO DE SANGRE CON FREGADERO CENTRAL.	1
666	ZARAGOZA	51200272	51201-0272	20042	515.784.0111.00.01	REPISA ABATIBLE PARA TOMA DE MUESTRAS.	8
667	ZARAGOZA	51200274	51201-0274	20044	515.825.0128.00.01	SILLA CAMA PARA DONADORES.	4
668	ZARAGOZA	51100273	51101-0273	20045	515.957.0322.00.01	VITRINA DE 75 CM CONTRA MURO.	1
669	ZARAGOZA	51100274	51101-0274	20046	515.957.0337.00.01	VITRINA DE 90 CM CONTRA MURO CON LLAVES.	1
670	ZARAGOZA	51100257	51101-0257	20120	513.060.0065.00.01	ANAQUEL GUARDA COMODOS.	72
671	ZARAGOZA	51200036	51201-0036	20122	513.108.0345.00.01	BANCO GIRATORIO ACOJINADO CON RESPALDO CINCO APOYOS.	16
672	ZARAGOZA	51200037	51201-0037	20123	513.108.0355.00.01	BANCO GIRATORIO ACOJINADO SIN RESPALDO.	4
673	ZARAGOZA	51200038	51201-0038	20124	513.108.0363.00.01	BANCO GIRATORIO CON RESPALDO DE ACERO INOXIDABLE.	2
674	ZARAGOZA	51200039	51201-0039	20125	513.108.0378.00.01	BANCO GIRATORIO DE ACERO INOXIDABLE.	34
675	ZARAGOZA	53200451	53201-0451	20126	513.113.0299.00.01	BANDEJA.	184
676	ZARAGOZA	51200043	51201-0043	20127	513.118.0076.00.01	BANO DE ARTESA.	1
677	ZARAGOZA	53106558	53101-6558	20128	513.130.0422.00.01	BASCULA CON ESTADIMETRO.	5
678	ZARAGOZA	51200047	51201-0047	20133	513.143.0148.00.01	BURO.	55
679	ZARAGOZA	53106573	53101-6573	20136	513.191.0952.00.01	CARRO PARA CURACIONES.	226
680	ZARAGOZA	53106576	53101-6576	20137	513.191.0977.00.01	CARRO PARA MEDICAMENTOS.	3
681	ZARAGOZA	53106577	53101-6577	20140	513.191.0909.00.01	CARRO PORTAEXPEDIENTES.	18
682	ZARAGOZA	53106578	53101-6578	20142	513.209.0061.00.01	CEPILLERA PARA USO QUIRURGICO.	11
							46

ANEXOS
DIVISIÓN DE CONTRATOS

Anexo No. 3.2 Relación y Cantidad de Bienes

PARTIDA	DESTINO	CUCOP	CUCOP 2	PREI	SAI	DESCRIPCION	CANTIDAD
683	ZARAGOZA	53200453	53201-0453	20143	513.227.0176.00.01	CHAROLA CON TAPA PARA INSTRUMENTAL.	1
684	ZARAGOZA	53200456	53201-0456	20145	513.245.0113.00.01	COMODO PARA ADULTOS.	273
685	ZARAGOZA	53200457	53201-0457	20146	513.245.0126.00.01	COMODO PARA MENORES.	28
686	ZARAGOZA	51200057	51201-0057	20147	513.254.0113.00.01	CUBETA DE ACERO INOXIDABLE CON PORTA CUBETA RODABLE.	234
687	ZARAGOZA	51200060	51201-0060	20148	513.352.0111.00.01	ESCALERILLA DE DOS PELDAÑOS.	365
688	ZARAGOZA	51100261	51101-0261	20149	513.360.0056.00.01	ESTANTE GUARDA ESTERIL DE 90 CM.	93
689	ZARAGOZA	51100260	51101-0260	20151	513.360.0071.00.01	ESTANTE GUARDA ESTERIL DE 120 CM.	14
690	ZARAGOZA	51200062	51201-0062	20153	513.546.0061.00.01	JABONERA DE PEDAL.	15
691	ZARAGOZA	51200064	51201-0064	20154	513.567.0111.00.01	LAMPARA DE LUZ INTENSA.	17
692	ZARAGOZA	51200065	51201-0065	20155	513.567.0128.00.01	LAMPARA DE PIE RODABLE.	7
693	ZARAGOZA	51200066	51201-0066	20156	513.580.0649.00.01	LAVABO DE CIRUJANO DOBLE.	16
694	ZARAGOZA	51200067	51201-0067	20157	513.580.0659.00.01	LAVABO DE CIRUJANO SENCILLO.	4
695	ZARAGOZA	51200071	51201-0071	20158	513.580.0667.00.01	LAVABO PASTEUR DERECHO DE 90 CM.	57
696	ZARAGOZA	51200073	51201-0073	20159	513.580.0672.00.01	LAVABO PASTEUR IZQUIERDO DE 90 CM.	18
697	ZARAGOZA	51200133	51201-0133	20160	513.621.2551.00.01	MESA INTEGRAL ALTA DE 150 CM CON FREGADERO DERECHO.	5
698	ZARAGOZA	51200135	51201-0135	20165	513.621.2606.00.01	MESA INTEGRAL DE 120 CM CON RESPALDO Y FREGADERO DERECHO.	13
699	ZARAGOZA	51200109	51201-0109	20166	513.621.2615.00.01	MESA ALTA INTEGRAL DE 150 CM CON RESPALDO Y FREGADERO DERECHO.	10
700	ZARAGOZA	51200098	51201-0098	20169	513.621.2649.00.01	MESA ALTA DE 150 CM CON RESPALDO Y FREGADERO IZQUIERDO.	1
701	ZARAGOZA	51200134	51201-0134	20174	513.621.2697.00.01	MESA INTEGRAL ALTA DE 180 CM CON DOBLE FREGADERO CENTRAL.	25
702	ZARAGOZA	51200110	51201-0110	20178	513.621.2732.00.01	MESA CARRO ANESTESIOLOGO DE 70 CM.	9
703	ZARAGOZA	51200114	51201-0114	20179	513.621.2744.00.01	MESA DE 150 CM CON FREGADERO DEPOSITO DE HIELO Y BAÑO MARIA.	18
704	ZARAGOZA	51200128	51201-0128	20181	513.621.2762.00.01	MESA DE 180 CM PARA ENSAMBLE CON REPISA INTERMEDIA.	2
705	ZARAGOZA	51200137	51201-0137	20183	513.621.2786.00.01	MESA MAYO.	123
706	ZARAGOZA	53106581	53101-6581	20184	513.621.2792.00.01	MESA PARA EXPLORACION PEDIATRICA.	4
707	ZARAGOZA	53106582	53101-6582	20185	513.621.2804.00.01	MESA PARA INSTRUMENTAL QUIRURGICO.	8
708	ZARAGOZA	53106583	53101-6583	20186	513.621.2813.00.01	MESA PARA REHIDRATACION.	6
709	ZARAGOZA	51200139	51201-0139	20187	513.621.2826.00.01	MESA PASTEUR.	90
710	ZARAGOZA	51200141	51201-0141	20189	513.621.2847.00.01	MESA PUENTE.	176
711	ZARAGOZA	51200142	51201-0142	20190	513.621.2857.00.01	MESA RIGIDA DE MADERA.	3
712	ZARAGOZA	51200143	51201-0143	20191	513.621.2865.00.01	MESA RIÑON.	19
713	ZARAGOZA	51100262	51101-0262	20192	513.771.0438.00.01	REPISA DE 120 CM CONTRA MURO.	9
714	ZARAGOZA	51100264	51101-0264	20194	513.771.0456.00.01	REPISA DE 180 CM CONTRA MURO.	1
715	ZARAGOZA	51200154	51201-0154	20195	513.783.0075.00.01	RIEL PORTAVENOCLISIS.	415
716	ZARAGOZA	53200459	53201-0459	20196	513.790.0089.00.01	RIÑON DE ACERO INOXIDABLE DE 250 ML.	13
717	ZARAGOZA	53200461	53201-0461	20197	513.790.0091.00.01	RIÑON DE ACERO INOXIDABLE DE 500 ML.	65
718	ZARAGOZA	53106585	53101-6585	20198	513.810.0298.00.01	SILLA DE RUEDAS CON DESCANSAPIES.	63
719	ZARAGOZA	53200465	53201-0465	20199	513.950.0122.00.01	VASO PARA MEDICAMENTOS DE 30 CM CUBICOS.	161
720	ZARAGOZA	53200463	53201-0463	20200	513.950.0137.00.01	VASO PARA MEDICAMENTOS DE 140 CM CUBICOS.	4
721	ZARAGOZA	53200462	53201-0462	20201	513.950.0149.00.01	VASO CON TAPA DE UN LITRO.	2
722	ZARAGOZA	51200041	51201-0041	20202	513.123.0268.00.01	BANQUETA DE ALTURA.	15
723	ZARAGOZA	51200059	51201-0059	20203	513.219.0042.00.01	DIVAN (CHAISE LONGUE).	17
724	ZARAGOZA	51200074	51201-0074	20204	513.560.0023.00.01	LITERAS METALICAS.	40
725	ZARAGOZA	53200458	53201-0458	20205	513.635.0168.00.01	ORINAL PARA VARONES.	204
726	ZARAGOZA	51200153	51201-0153	20209	513.635.0173.00.01	PORTAVENOCLISIS RODABLE.	105
727	ZARAGOZA	53106570	53101-6570	20212	513.263.0096.00.01	CARRO CUNA CON BASINET DE ACRILICO.	1
728	ZARAGOZA	53106562	53101-6562	20274	513.130.0459.00.01	BASCULA PESA BEBE TUBULAR TIPO DINAMOMETRO.	6

Anexo No. 3.2 Relación y Cantidad de Bienes

PARTIDA	DESTINO	CUCOP	CUCOP +	PREI	SAI	DESCRIPCIÓN	CANTIDAD
729	ZARAGOZA	51200193	51201-0193	20309	515.250.0035.00.01	CAMPANA DE EXTRACCION PLOMADA.	1
730	ZARAGOZA	53106592	53101-6592	20312	515.451.0285.00.01	GABINETE PLOMADO PARA ALMACENAMIENTO DE RADIO ISOTOPOS.	1
731	ZARAGOZA	53106588	53101-6588	20313	515.451.0297.00.01	GABINETE PARA TOMA DE MUESTRAS CON FREGADERO DERECHO.	2
732	ZARAGOZA	53106589	53101-6589	20314	515.451.0301.00.01	GABINETE PARA TOMA DE MUESTRAS CON FREGADERO IZQUIERDO.	2
733	ZARAGOZA	51200214	51201-0214	20321	515.619.1417.00.01	MESA BAJA DE 90 CM CON CUBIERTA DE ACERO INOXIDABLE.	3
734	ZARAGOZA	51200167	51201-0167	20332	515.619.1524.00.01	MESA ALTA DE 120 CM CON RESPALDO.	3
735	ZARAGOZA	53106572	53101-6572	20547	513.191.0934.00.01	CARRO PARA CURACIONES EN ABS.	92
736	ZARAGOZA	51200054	51201-0054	20549	513.191.0946.00.01	CARRO PARA ROPA SUCIA CON TAPA Y APERTURA DE PEDAL.	75
737	ZARAGOZA	51200148	51201-0148	20577	513.632.0044.00.01	MUEBLE INTEGRAL ALTO DE 150 CM CON RESPALDO Y FREGADERO DERECHO.	3
738	ZARAGOZA	51200149	51201-0149	20579	513.632.0054.00.01	MUEBLE INTEGRAL ALTO DE 180 CM CON DOBLE FREGADERO CENTRAL.	9
739	ZARAGOZA	51200275	51201-0275	20589	515.958.0017.00.01	SILLON DE EXTRACCIONES.	7
740	ZARAGOZA	51200157	51201-0157	20597	513.964.0017.00.01	VESTIDOR CON ARMARIO PARA CONSULTORIO.	3
741	ZARAGOZA	51200235	51201-0235	20603	515.619.1697.00.01	MESA ALTA DE 90 CM CON RESPALDO, CAJON Y PUERTAS ABATIBLES.	31
742	ZARAGOZA	51200182	51201-0182	20612	515.619.1786.00.01	MESA ALTA DE 150 CM CON RESPALDO, TARJA IZQUIERDA Y PUERTAS ABATIBLES.	1
743	ZARAGOZA	51200240	51201-0240	20615	515.619.1813.00.01	MESA ALTA DE 180 CM DE TRABAJO PARA 2 USUARIOS CON RESPALDO.	9
744	ZARAGOZA	51200168	51201-0168	20620	515.619.1865.00.01	MESA ALTA DE 120 CM SIN RESPALDO Y 8 CAJONES.	21
745	ZARAGOZA	51200169	51201-0169	20621	515.619.1876.00.01	MESA ALTA DE 120 CM SIN RESPALDO Y PUERTAS ABATIBLES.	5
746	ZARAGOZA	51200170	51201-0170	20622	515.619.1883.00.01	MESA ALTA DE 120 CM SIN RESPALDO, 2 CAJONES SUPERIORES Y PUERTAS ABATIBLES.	15
747	ZARAGOZA	51200244	51201-0244	20627	515.619.1937.00.01	MESA ALTA DE 180 CM SIN RESPALDO, CAJONES CENTRALES Y PUERTAS ABATIBLES LATERALES.	2
748	ZARAGOZA	51200087	51201-0087	20647	513.621.3125.00.01	MESA ALTA DE 150 CM CON RESPALDO Y FREGADERO DERECHO.	4
749	ZARAGOZA	51200097	51201-0097	21598	513.621.3135.00.01	MESA ALTA DE 180 CM CON RESPALDO Y FREGADERO IZQUIERDO.	2
							25,785

Lic. Ricardo Ulises Pérez Delgado
Titular de la División de Evaluación y Análisis Financiero

ANEXOS
DIVISIÓN DE CONTRATOS

SIN TEXTO

GOBIERNO DE MÉXICO | IMSS

ANEXOS
DIVISIÓN DE CONTRATOS

DIRECCIÓN DE ADMINISTRACIÓN

Anexo No. 3.3 Requisitos para los bienes

PARTIDA	DESTINO	CUCOP	CUCOP+	PREI	SAI	DESCRIPCIÓN	CANTIDAD	EVALUACIÓN	HIDRO-SANITARIA	ELÉCTRICA	FIJACIÓN	CAPACITACIÓN	GARANTÍA	TIEMPO DE ENTREGA	DEDUCTIVAS
1	BAJA CALIFORNIA	51700020	51201-0020	18693	513.191.0003.00.01	CARRO CAMILLA TIPO TRANSFER LATERAL	6	BINARIO	NO REQUIERE	NO REQUIERE	NO REQUIERE	FOLLETO Y/O MANUAL DE USUARIO	36 MESES	60 DÍAS	SI REQUIERE
2	BAJA CALIFORNIA	51700063	51201-0063	18696	513.546.0023.01.01	[illegible] ELÉCTRICA	1	BINARIO	NO REQUIERE	SI REQUIERE (BÁSICO)	NO REQUIERE	FOLLETO Y/O MANUAL DE USUARIO	36 MESES	60 DÍAS	SI REQUIERE
3	BAJA CALIFORNIA	51200144	51201-0144	16771	513.528.0207.01.01	MÓDULO PARA CONSULTORIO MÉDICO DERECHO	26	BINARIO	NO REQUIERE	NO REQUIERE	NO REQUIERE	FOLLETO Y/O MANUAL DE USUARIO	36 MESES	60 DÍAS	SI REQUIERE
4	BAJA CALIFORNIA	51200145	51201-0145	16772	513.528.0208.01.01	MÓDULO PARA CONSULTORIO MÉDICO IZQUIERDO	19	BINARIO	NO REQUIERE	NO REQUIERE	NO REQUIERE	FOLLETO Y/O MANUAL DE USUARIO	36 MESES	60 DÍAS	SI REQUIERE
5	BAJA CALIFORNIA	51200173	51201-0173	18806	513.619.0259.01.01	MESA ALTA DE 150 CM CON CAJONERA CENTRAL	8	BINARIO	NO REQUIERE	NO REQUIERE	NO REQUIERE	FOLLETO Y/O MANUAL DE USUARIO	36 MESES	60 DÍAS	SI REQUIERE
6	BAJA CALIFORNIA	51200166	51201-0166	16810	513.619.0257.01.01	MESA ALTA DE 180 CM CON CAJONERA CENTRAL	12	BINARIO	NO REQUIERE	NO REQUIERE	NO REQUIERE	FOLLETO Y/O MANUAL DE USUARIO	36 MESES	60 DÍAS	SI REQUIERE
7	BAJA CALIFORNIA	51200182	51201-0182	18440	514.190.0014.00.01	CARRO PARA SUPERMERCADO	6	BINARIO	NO REQUIERE	NO REQUIERE	NO REQUIERE	FOLLETO Y/O MANUAL DE USUARIO	36 MESES	60 DÍAS	SI REQUIERE
8	BAJA CALIFORNIA	51200084	51201-0084	19724	513.621.0763.01.01	MESA ALTA DE 150 CM CON FREGADERO DERECHO	4	BINARIO	SI REQUIERE (ACCESORIOS E INSTALACIÓN)	NO REQUIERE	NO REQUIERE	FOLLETO Y/O MANUAL DE USUARIO	36 MESES	60 DÍAS	SI REQUIERE
9	BAJA CALIFORNIA	51200085	51201-0085	19725	513.621.0764.01.01	MESA ALTA DE 150 CM CON FREGADERO IZQUIERDO	1	BINARIO	SI REQUIERE (ACCESORIOS E INSTALACIÓN)	NO REQUIERE	NO REQUIERE	FOLLETO Y/O MANUAL DE USUARIO	36 MESES	60 DÍAS	SI REQUIERE
10	BAJA CALIFORNIA	51200075	51201-0075	19727	513.621.0503.01.01	MESA ALTA DE 120 CM CON RESPALDO Y FREGADERO DERECHO	3	BINARIO	SI REQUIERE (ACCESORIOS E INSTALACIÓN)	NO REQUIERE	NO REQUIERE	FOLLETO Y/O MANUAL DE USUARIO	36 MESES	60 DÍAS	SI REQUIERE
11	BAJA CALIFORNIA	51200082	51201-0082	19935	513.621.2499.00.01	MESA ALTA DE 150 CM CON FREGADERO CENTRAL Y GAVETAS	24	BINARIO	SI REQUIERE (ACCESORIOS E INSTALACIÓN)	NO REQUIERE	NO REQUIERE	FOLLETO Y/O MANUAL DE USUARIO	36 MESES	60 DÍAS	SI REQUIERE
12	BAJA CALIFORNIA	51200083	51201-0081	19934	513.621.2509.00.01	MESA ALTA DE 180 CM CON FREGADERO CENTRAL Y TRAMPA PARA YESO INTEGRADA	3	BINARIO	SI REQUIERE (ACCESORIOS E INSTALACIÓN)	NO REQUIERE	NO REQUIERE	FOLLETO Y/O MANUAL DE USUARIO	36 MESES	60 DÍAS	SI REQUIERE
13	BAJA CALIFORNIA	51200159	51201-0159	20023	513.247.0116.00.01	CARRO CAJONERO	11	BINARIO	NO REQUIERE	NO REQUIERE	NO REQUIERE	FOLLETO Y/O MANUAL DE USUARIO	36 MESES	60 DÍAS	SI REQUIERE
14	BAJA CALIFORNIA	51506587	51501-6587	20024	513.247.0120.00.01	CARRO DISTRIBUIDOR DE MUESTRAS	3	BINARIO	NO REQUIERE	NO REQUIERE	NO REQUIERE	FOLLETO Y/O MANUAL DE USUARIO	36 MESES	60 DÍAS	SI REQUIERE
15	BAJA CALIFORNIA	51506590	51501-6590	20025	513.451.0359.00.01	GABINETE PARA TOMA DE MUESTRAS	9	BINARIO	NO REQUIERE	NO REQUIERE	NO REQUIERE	FOLLETO Y/O MANUAL DE USUARIO	36 MESES	60 DÍAS	SI REQUIERE
16	BAJA CALIFORNIA	51200160	51201-0160	20029	513.619.1227.00.01	MESA ALTA DE 90 CM CON CUBIERTA DE ACERO INOXIDABLE	3	BINARIO	NO REQUIERE	NO REQUIERE	NO REQUIERE	FOLLETO Y/O MANUAL DE USUARIO	36 MESES	60 DÍAS	SI REQUIERE
17	BAJA CALIFORNIA	51200161	51201-0161	20030	513.619.1232.00.01	MESA ALTA DE 120 CM CON CUBIERTA DE ACERO INOXIDABLE	4	BINARIO	NO REQUIERE	NO REQUIERE	NO REQUIERE	FOLLETO Y/O MANUAL DE USUARIO	36 MESES	60 DÍAS	SI REQUIERE
18	BAJA CALIFORNIA	51200178	51201-0178	20031	513.619.1244.00.01	MESA ALTA DE 180 CM CON CUBIERTA DE ACERO INOXIDABLE	11	BINARIO	NO REQUIERE	NO REQUIERE	NO REQUIERE	FOLLETO Y/O MANUAL DE USUARIO	36 MESES	60 DÍAS	SI REQUIERE
19	BAJA CALIFORNIA	51200201	51201-0201	20035	513.619.1280.00.01	MESA ALTA DE 90 CM CON VERTEDERO	4	BINARIO	SI REQUIERE (ACCESORIOS E INSTALACIÓN)	NO REQUIERE	NO REQUIERE	FOLLETO Y/O MANUAL DE USUARIO	36 MESES	60 DÍAS	SI REQUIERE
20	BAJA CALIFORNIA	51200202	51201-0202	20036	513.619.1282.00.01	MESA BAJA DE 180 CM CON CUBIERTA DE MADERA	3	BINARIO	NO REQUIERE	NO REQUIERE	NO REQUIERE	FOLLETO Y/O MANUAL DE USUARIO	36 MESES	60 DÍAS	SI REQUIERE
21	BAJA CALIFORNIA	51200203	51201-0203	20037	513.619.1295.00.01	MESA BAJA DE 90 CM CON VERTEDERO	1	BINARIO	SI REQUIERE (ACCESORIOS E INSTALACIÓN)	NO REQUIERE	NO REQUIERE	FOLLETO Y/O MANUAL DE USUARIO	36 MESES	60 DÍAS	SI REQUIERE
22	BAJA CALIFORNIA	51200206	51201-0206	20040	513.619.1327.00.01	MESA BAJA DE 180 CM CON CUBIERTA DE ACERO INOXIDABLE	11	BINARIO	NO REQUIERE	NO REQUIERE	NO REQUIERE	FOLLETO Y/O MANUAL DE USUARIO	36 MESES	60 DÍAS	SI REQUIERE
23	BAJA CALIFORNIA	51200207	51201-0207	20041	513.619.1328.00.01	MESA PARA BAÑO DE [illegible] CON FREGADERO CENTRAL	1	BINARIO	SI REQUIERE (ACCESORIOS E INSTALACIÓN)	NO REQUIERE	NO REQUIERE	FOLLETO Y/O MANUAL DE USUARIO	36 MESES	60 DÍAS	SI REQUIERE
24	BAJA CALIFORNIA	51200272	51201-0272	20042	513.784.0111.00.01	REPISA ABATIBLE PARA TOMA DE MUESTRAS	6	BINARIO	NO REQUIERE	NO REQUIERE	SI REQUIERE (FIJACIÓN A MURO)	FOLLETO Y/O MANUAL DE USUARIO	36 MESES	60 DÍAS	SI REQUIERE
25	BAJA CALIFORNIA	51200274	51201-0274	20044	513.805.0126.00.01	SILLA CAMA PARA DONADORES	4	BINARIO	NO REQUIERE	NO REQUIERE	NO REQUIERE	FOLLETO Y/O MANUAL DE USUARIO	36 MESES	60 DÍAS	SI REQUIERE
26	BAJA CALIFORNIA	51100273	51101-0273	20045	513.957.0322.00.01	VITRINA DE 75 CM CONTRA MURO	1	BINARIO	NO REQUIERE	NO REQUIERE	SI REQUIERE (FIJACIÓN A MURO)	FOLLETO Y/O MANUAL DE USUARIO	36 MESES	60 DÍAS	SI REQUIERE
27	BAJA CALIFORNIA	51100274	51101-0274	20046	513.957.0327.00.01	VITRINA DE 90 CM CONTRA MURO CON LLAVES	93	BINARIO	NO REQUIERE	NO REQUIERE	SI REQUIERE (FIJACIÓN A MURO)	FOLLETO Y/O MANUAL DE USUARIO	36 MESES	60 DÍAS	SI REQUIERE
28	BAJA CALIFORNIA	51100257	51101-0257	20100	513.093.0095.00.01	ANAQUEL GUARDA [illegible]	16	BINARIO	NO REQUIERE	NO REQUIERE	NO REQUIERE	FOLLETO Y/O MANUAL DE USUARIO	36 MESES	60 DÍAS	SI REQUIERE
29	BAJA CALIFORNIA	51200036	51201-0036	20122	513.108.0348.00.01	BANCO GIRATORIO ACOJINADO CON RESPALDO Y SIN APOYOS	4	BINARIO	NO REQUIERE	NO REQUIERE	NO REQUIERE	FOLLETO Y/O MANUAL DE USUARIO	36 MESES	60 DÍAS	SI REQUIERE
30	BAJA CALIFORNIA	51200037	51201-0037	20123	513.108.0355.00.01	BANCO GIRATORIO ACOJINADO SIN RESPALDO	2	BINARIO	NO REQUIERE	NO REQUIERE	NO REQUIERE	FOLLETO Y/O MANUAL DE USUARIO	36 MESES	60 DÍAS	SI REQUIERE
31	BAJA CALIFORNIA	51200038	51201-0038	20124	513.108.0363.00.01	BANCO GIRATORIO CON RESPALDO DE ACERO INOXIDABLE	40	BINARIO	NO REQUIERE	NO REQUIERE	NO REQUIERE	FOLLETO Y/O MANUAL DE USUARIO	36 MESES	60 DÍAS	SI REQUIERE
32	BAJA CALIFORNIA	51200039	51201-0039	20125	513.108.0373.00.01	BANCO GIRATORIO DE ACERO INOXIDABLE	133	BINARIO	NO REQUIERE	NO REQUIERE	NO REQUIERE	FOLLETO Y/O MANUAL DE USUARIO	36 MESES	60 DÍAS	SI REQUIERE
33	BAJA CALIFORNIA	51200401	51201-0401	20126	513.113.0289.00.01	BANDEJA	1	BINARIO	NO REQUIERE	NO REQUIERE	NO REQUIERE	FOLLETO Y/O MANUAL DE USUARIO	36 MESES	60 DÍAS	SI REQUIERE
34	BAJA CALIFORNIA	51200042	51201-0042	20127	513.112.0075.00.01	BAÑO DE ARTESA	8	BINARIO	SI REQUIERE (ACCESORIOS E INSTALACIÓN)	NO REQUIERE	NO REQUIERE	FOLLETO Y/O MANUAL DE USUARIO	36 MESES	60 DÍAS	SI REQUIERE
35	BAJA CALIFORNIA	51190056	51191-0056	20128	513.130.0402.00.01	BÁSCULA CON ESTADÍMETRO	57	BINARIO	NO REQUIERE	NO REQUIERE	NO REQUIERE	FOLLETO Y/O MANUAL DE USUARIO	36 MESES	60 DÍAS	SI REQUIERE
36	BAJA CALIFORNIA	51190062	51191-0062	20130	513.130.0440.00.01	BÁSCULA PARA BEBÉ	7	BINARIO	NO REQUIERE	NO REQUIERE	NO REQUIERE	FOLLETO Y/O MANUAL DE USUARIO	36 MESES	60 DÍAS	SI REQUIERE
37	BAJA CALIFORNIA	[illegible]	[illegible]	20132	[illegible]	BURÓ	133	BINARIO	NO REQUIERE	NO REQUIERE	NO REQUIERE	FOLLETO Y/O MANUAL DE USUARIO	36 MESES	60 DÍAS	SI REQUIERE
38	BAJA CALIFORNIA	51200049	51201-0049	20133	513.184.0314.00.01	CAMA INDIVIDUAL METÁLICA	2	BINARIO	NO REQUIERE	NO REQUIERE	NO REQUIERE	FOLLETO Y/O MANUAL DE USUARIO	36 MESES	60 DÍAS	SI REQUIERE
39	BAJA CALIFORNIA	[illegible]	[illegible]	[illegible]	[illegible]	CARRO PARA CURACIONES	[illegible]	BINARIO	NO REQUIERE	NO REQUIERE	NO REQUIERE	FOLLETO Y/O MANUAL DE USUARIO	36 MESES	60 DÍAS	SI REQUIERE
40	BAJA CALIFORNIA	[illegible]	[illegible]	20137	[illegible]	CARRO PARA MEDICAMENTOS	20	BINARIO	NO REQUIERE	NO REQUIERE	NO REQUIERE	FOLLETO Y/O MANUAL DE USUARIO	36 MESES	60 DÍAS	SI REQUIERE
41	BAJA CALIFORNIA	[illegible]	[illegible]	20138	[illegible]	CARRO PARA ROPA LIMPIA	1	BINARIO	NO REQUIERE	NO REQUIERE	NO REQUIERE	FOLLETO Y/O MANUAL DE USUARIO	36 MESES	60 DÍAS	SI REQUIERE
42	BAJA CALIFORNIA	[illegible]	[illegible]	20140	[illegible]	CARRO PORTA EXPEDIENTES	24	BINARIO	NO REQUIERE	NO REQUIERE	NO REQUIERE	FOLLETO Y/O MANUAL DE USUARIO	36 MESES	60 DÍAS	SI REQUIERE

GOBIERNO DE MÉXICO

DIRECCIÓN DE ADMINISTRACIÓN

Anexo No. 3.3 Requisitos para los bienes

43	BAJA CALIFORNIA	53100078	53101-0078	39142	514-000-0001-00-0	CEPILLERA PARA USO DOMÉSTICO	47	BIENES	NO REQUIERE	NO REQUIERE	SI REQUIERE (FICHA DE 30 días)	FOLLETO Y/O MANUAL DE USUARIO	36 MESES	60 DIAS	SI REQUIERE
44	BAJA CALIFORNIA	53100079	53101-0079	39143	514-000-0002-00-0	CHAROLA SOMETERA PARA ESTUFA	17	BIENES	NO REQUIERE	NO REQUIERE	NO REQUIERE	FOLLETO Y/O MANUAL DE USUARIO	36 MESES	60 DIAS	SI REQUIERE
45	BAJA CALIFORNIA	53100096	53101-0096	39146	514-000-0003-00-0	ESMERILADORA	320	BIENES	SI REQUIERE	NO REQUIERE	NO REQUIERE	FOLLETO Y/O MANUAL DE USUARIO	36 MESES	60 DIAS	SI REQUIERE
46	BAJA CALIFORNIA	53100097	53101-0097	39146	514-000-0004-00-0	ESMERILADORA PARA MADERAS	35	BIENES	NO REQUIERE	NO REQUIERE	NO REQUIERE	FOLLETO Y/O MANUAL DE USUARIO	36 MESES	60 DIAS	SI REQUIERE
47	BAJA CALIFORNIA	53100098	53101-0098	39147	514-000-0005-00-0	ESTACA DE ACERO GALVANIZADO DE 2.40 M CON PERFORACIONES	200	BIENES	NO REQUIERE	NO REQUIERE	NO REQUIERE	FOLLETO Y/O MANUAL DE USUARIO	36 MESES	60 DIAS	SI REQUIERE
48	BAJA CALIFORNIA	53100099	53101-0099	39148	514-000-0006-00-0	ESTACA DE ACERO GALVANIZADO DE 3.00 M	400	BIENES	NO REQUIERE	NO REQUIERE	NO REQUIERE	FOLLETO Y/O MANUAL DE USUARIO	36 MESES	60 DIAS	SI REQUIERE
49	BAJA CALIFORNIA	53100100	53101-0100	39149	514-000-0007-00-0	ESTANTE CUARTA CENTRAL DE 90 CM	95	BIENES	NO REQUIERE	NO REQUIERE	NO REQUIERE	FOLLETO Y/O MANUAL DE USUARIO	36 MESES	60 DIAS	SI REQUIERE
50	BAJA CALIFORNIA	53100101	53101-0101	39150	514-000-0008-00-0	ESTANTE CUARTA CENTRAL DE 120 CM	240	BIENES	NO REQUIERE	NO REQUIERE	NO REQUIERE	FOLLETO Y/O MANUAL DE USUARIO	36 MESES	60 DIAS	SI REQUIERE
51	BAJA CALIFORNIA	53100102	53101-0102	39151	514-000-0009-00-0	EXTINTOR TIPO PORTATIL DE POLVO QUIMICO SECO	7	BIENES	NO REQUIERE	NO REQUIERE	NO REQUIERE	FOLLETO Y/O MANUAL DE USUARIO	36 MESES	60 DIAS	SI REQUIERE
52	BAJA CALIFORNIA	53100103	53101-0103	39152	514-000-0010-00-0	FARMACIA DE PEDAL	20	BIENES	NO REQUIERE	NO REQUIERE	NO REQUIERE	FOLLETO Y/O MANUAL DE USUARIO	36 MESES	60 DIAS	SI REQUIERE
53	BAJA CALIFORNIA	53100104	53101-0104	39153	514-000-0011-00-0	LAMPARA DE LAMPARERO	15	BIENES	NO REQUIERE	NO REQUIERE	NO REQUIERE	FOLLETO Y/O MANUAL DE USUARIO	36 MESES	60 DIAS	SI REQUIERE
54	BAJA CALIFORNIA	53100105	53101-0105	39154	514-000-0012-00-0	LAMPARA DE PIE BOTANICA	3	BIENES	NO REQUIERE	NO REQUIERE	NO REQUIERE	FOLLETO Y/O MANUAL DE USUARIO	36 MESES	60 DIAS	SI REQUIERE
55	BAJA CALIFORNIA	53100106	53101-0106	39155	514-000-0013-00-0	LAVABO DE CERAMICA DOBLE	18	BIENES	SI REQUIERE (ACCESORIOS E INSTALACIÓN)	SI REQUIERE (PLANTILLA METÁLICA)	SI REQUIERE (PLANTILLA METÁLICA)	FOLLETO Y/O MANUAL DE USUARIO	36 MESES	60 DIAS	SI REQUIERE
56	BAJA CALIFORNIA	53100107	53101-0107	39156	514-000-0014-00-0	LAVABO DE CERAMICA SENCILLO	24	BIENES	SI REQUIERE (ACCESORIOS E INSTALACIÓN)	SI REQUIERE (PLANTILLA METÁLICA)	SI REQUIERE (PLANTILLA METÁLICA)	FOLLETO Y/O MANUAL DE USUARIO	36 MESES	60 DIAS	SI REQUIERE
57	BAJA CALIFORNIA	53100108	53101-0108	39157	514-000-0015-00-0	LAVABO PASTELERO CERAMICO DE 60 CM	60	BIENES	SI REQUIERE (ACCESORIOS E INSTALACIÓN)	NO REQUIERE	NO REQUIERE	FOLLETO Y/O MANUAL DE USUARIO	36 MESES	60 DIAS	SI REQUIERE
58	BAJA CALIFORNIA	53100109	53101-0109	39158	514-000-0016-00-0	LAVABO PASTELERO CERAMICO DE 90 CM	200	BIENES	SI REQUIERE (ACCESORIOS E INSTALACIÓN)	NO REQUIERE	NO REQUIERE	FOLLETO Y/O MANUAL DE USUARIO	36 MESES	60 DIAS	SI REQUIERE
59	BAJA CALIFORNIA	53100110	53101-0110	39159	514-000-0017-00-0	MESA BIFOLIAR ALTA DE 180 CM CON PERFORACIONES	3	BIENES	SI REQUIERE (ACCESORIOS E INSTALACIÓN)	NO REQUIERE	NO REQUIERE	FOLLETO Y/O MANUAL DE USUARIO	36 MESES	60 DIAS	SI REQUIERE
60	BAJA CALIFORNIA	53100111	53101-0111	39160	514-000-0018-00-0	MESA BIFOLIAR DE 180 CM CON PERFORACIONES Y FREGADERO	12	BIENES	SI REQUIERE (ACCESORIOS E INSTALACIÓN)	NO REQUIERE	NO REQUIERE	FOLLETO Y/O MANUAL DE USUARIO	36 MESES	60 DIAS	SI REQUIERE
61	BAJA CALIFORNIA	53100112	53101-0112	39161	514-000-0019-00-0	MESA BIFOLIAR DE 180 CM CON PERFORACIONES Y FREGADERO	10	BIENES	SI REQUIERE (ACCESORIOS E INSTALACIÓN)	NO REQUIERE	NO REQUIERE	FOLLETO Y/O MANUAL DE USUARIO	36 MESES	60 DIAS	SI REQUIERE
62	BAJA CALIFORNIA	53100113	53101-0113	39162	514-000-0020-00-0	MESA BIFOLIAR ALTA DE 180 CM CON PERFORACIONES Y FREGADERO	3	BIENES	SI REQUIERE (ACCESORIOS E INSTALACIÓN)	NO REQUIERE	NO REQUIERE	FOLLETO Y/O MANUAL DE USUARIO	36 MESES	60 DIAS	SI REQUIERE
63	BAJA CALIFORNIA	53100114	53101-0114	39163	514-000-0021-00-0	MESA BIFOLIAR ALTA DE 180 CM CON DOBLE FREGADERO CENTRAL	20	BIENES	SI REQUIERE (ACCESORIOS E INSTALACIÓN)	NO REQUIERE	NO REQUIERE	FOLLETO Y/O MANUAL DE USUARIO	36 MESES	60 DIAS	SI REQUIERE
64	BAJA CALIFORNIA	53100115	53101-0115	39164	514-000-0022-00-0	MESA CARICATURISTA PLEGADO DE 90 CM	11	BIENES	NO REQUIERE	NO REQUIERE	NO REQUIERE	FOLLETO Y/O MANUAL DE USUARIO	36 MESES	60 DIAS	SI REQUIERE
65	BAJA CALIFORNIA	53100116	53101-0116	39165	514-000-0023-00-0	MESA DE 180 CM CON PERFORACIONES PARA PUESTO DE PIELES Y CHAROLAS	8	BIENES	SI REQUIERE (ACCESORIOS E INSTALACIÓN)	NO REQUIERE	NO REQUIERE	FOLLETO Y/O MANUAL DE USUARIO	36 MESES	60 DIAS	SI REQUIERE
66	BAJA CALIFORNIA	53100117	53101-0117	39166	514-000-0024-00-0	MESA DE SEGUIMIENTO ENSAMBLE CON RUEDAS INTEGRADAS	22	BIENES	NO REQUIERE	NO REQUIERE	NO REQUIERE	FOLLETO Y/O MANUAL DE USUARIO	36 MESES	60 DIAS	SI REQUIERE
67	BAJA CALIFORNIA	53100118	53101-0118	39167	514-000-0025-00-0	MESA MAYO	1100	BIENES	NO REQUIERE	NO REQUIERE	NO REQUIERE	FOLLETO Y/O MANUAL DE USUARIO	36 MESES	60 DIAS	SI REQUIERE
68	BAJA CALIFORNIA	53100119	53101-0119	39168	514-000-0026-00-0	MESA PARA EXPLORACION	5	BIENES	NO REQUIERE	NO REQUIERE	NO REQUIERE	FOLLETO Y/O MANUAL DE USUARIO	36 MESES	60 DIAS	SI REQUIERE
69	BAJA CALIFORNIA	53100120	53101-0120	39169	514-000-0027-00-0	MESA PARA INSTRUMENTAL	10	BIENES	NO REQUIERE	NO REQUIERE	NO REQUIERE	FOLLETO Y/O MANUAL DE USUARIO	36 MESES	60 DIAS	SI REQUIERE
70	BAJA CALIFORNIA	53100121	53101-0121	39170	514-000-0028-00-0	MESA PARA REPOSICIONES	15	BIENES	NO REQUIERE	NO REQUIERE	NO REQUIERE	FOLLETO Y/O MANUAL DE USUARIO	36 MESES	60 DIAS	SI REQUIERE
71	BAJA CALIFORNIA	53100122	53101-0122	39171	514-000-0029-00-0	MESA PARA REPOSICIONES	15	BIENES	NO REQUIERE	NO REQUIERE	NO REQUIERE	FOLLETO Y/O MANUAL DE USUARIO	36 MESES	60 DIAS	SI REQUIERE
72	BAJA CALIFORNIA	53100123	53101-0123	39172	514-000-0030-00-0	MESA PUENTE	214	BIENES	NO REQUIERE	NO REQUIERE	NO REQUIERE	FOLLETO Y/O MANUAL DE USUARIO	36 MESES	60 DIAS	SI REQUIERE
73	BAJA CALIFORNIA	53100124	53101-0124	39173	514-000-0031-00-0	MESA REDONDA DE MADERA	20	BIENES	NO REQUIERE	NO REQUIERE	NO REQUIERE	FOLLETO Y/O MANUAL DE USUARIO	36 MESES	60 DIAS	SI REQUIERE
74	BAJA CALIFORNIA	53100125	53101-0125	39174	514-000-0032-00-0	MESA RIÑON	300	BIENES	NO REQUIERE	NO REQUIERE	NO REQUIERE	FOLLETO Y/O MANUAL DE USUARIO	36 MESES	60 DIAS	SI REQUIERE
75	BAJA CALIFORNIA	53100126	53101-0126	39175	514-000-0033-00-0	METRO DE 100 CM CONTRA MURO	5	BIENES	NO REQUIERE	NO REQUIERE	NO REQUIERE	FOLLETO Y/O MANUAL DE USUARIO	36 MESES	60 DIAS	SI REQUIERE
76	BAJA CALIFORNIA	53100127	53101-0127	39176	514-000-0034-00-0	METRO DE 150 CM CONTRA MURO	5	BIENES	NO REQUIERE	NO REQUIERE	NO REQUIERE	FOLLETO Y/O MANUAL DE USUARIO	36 MESES	60 DIAS	SI REQUIERE
77	BAJA CALIFORNIA	53100128	53101-0128	39177	514-000-0035-00-0	MIDI, CONTRA MURO	400	BIENES	NO REQUIERE	NO REQUIERE	NO REQUIERE	FOLLETO Y/O MANUAL DE USUARIO	36 MESES	60 DIAS	SI REQUIERE
78	BAJA CALIFORNIA	53100129	53101-0129	39178	514-000-0036-00-0	MINI DE 4 CUERPOS PEGABLE DE 90 CM	30	BIENES	NO REQUIERE	NO REQUIERE	NO REQUIERE	FOLLETO Y/O MANUAL DE USUARIO	36 MESES	60 DIAS	SI REQUIERE
79	BAJA CALIFORNIA	53100130	53101-0130	39179	514-000-0037-00-0	MINI DE 4 CUERPOS PEGABLE DE 120 CM	100	BIENES	NO REQUIERE	NO REQUIERE	NO REQUIERE	FOLLETO Y/O MANUAL DE USUARIO	36 MESES	60 DIAS	SI REQUIERE
80	BAJA CALIFORNIA	53100131	53101-0131	39180	514-000-0038-00-0	MINI DE PLUMA CON 4 CUERPOS	90	BIENES	NO REQUIERE	NO REQUIERE	NO REQUIERE	FOLLETO Y/O MANUAL DE USUARIO	36 MESES	60 DIAS	SI REQUIERE
81	BAJA CALIFORNIA	53100132	53101-0132	39181	514-000-0039-00-0	MINI PARA MEDICAMENTOS DE 30 CM	100	BIENES	NO REQUIERE	NO REQUIERE	NO REQUIERE	FOLLETO Y/O MANUAL DE USUARIO	36 MESES	60 DIAS	SI REQUIERE
82	BAJA CALIFORNIA	53100133	53101-0133	39182	514-000-0040-00-0	MINI PARA MEDICAMENTOS DE 60 CM	2	BIENES	NO REQUIERE	NO REQUIERE	NO REQUIERE	FOLLETO Y/O MANUAL DE USUARIO	36 MESES	60 DIAS	SI REQUIERE
83	BAJA CALIFORNIA	53100134	53101-0134	39183	514-000-0041-00-0	MINI PARA MEDICAMENTOS DE 90 CM	2	BIENES	NO REQUIERE	NO REQUIERE	NO REQUIERE	FOLLETO Y/O MANUAL DE USUARIO	36 MESES	60 DIAS	SI REQUIERE
84	BAJA CALIFORNIA	53100135	53101-0135	39184	514-000-0042-00-0	MINI PARA MEDICAMENTOS DE 120 CM	2	BIENES	NO REQUIERE	NO REQUIERE	NO REQUIERE	FOLLETO Y/O MANUAL DE USUARIO	36 MESES	60 DIAS	SI REQUIERE
85	BAJA CALIFORNIA	53100136	53101-0136	39185	514-000-0043-00-0	MINI PARA MEDICAMENTOS DE 150 CM	2	BIENES	NO REQUIERE	NO REQUIERE	NO REQUIERE	FOLLETO Y/O MANUAL DE USUARIO	36 MESES	60 DIAS	SI REQUIERE
86	BAJA CALIFORNIA	53100137	53101-0137	39186	514-000-0044-00-0	MINI PARA MEDICAMENTOS DE 180 CM	2	BIENES	NO REQUIERE	NO REQUIERE	NO REQUIERE	FOLLETO Y/O MANUAL DE USUARIO	36 MESES	60 DIAS	SI REQUIERE
87	BAJA CALIFORNIA	53100138	53101-0138	39187	514-000-0045-00-0	MINI PARA MEDICAMENTOS DE 210 CM	2	BIENES	NO REQUIERE	NO REQUIERE	NO REQUIERE	FOLLETO Y/O MANUAL DE USUARIO	36 MESES	60 DIAS	SI REQUIERE
88	BAJA CALIFORNIA	53100139	53101-0139	39188	514-000-0046-00-0	MINI PARA MEDICAMENTOS DE 240 CM	2	BIENES	NO REQUIERE	NO REQUIERE	NO REQUIERE	FOLLETO Y/O MANUAL DE USUARIO	36 MESES	60 DIAS	SI REQUIERE
89	BAJA CALIFORNIA	53100140	53101-0140	39189	514-000-0047-00-0	MINI PARA MEDICAMENTOS DE 270 CM	2	BIENES	NO REQUIERE	NO REQUIERE	NO REQUIERE	FOLLETO Y/O MANUAL DE USUARIO	36 MESES	60 DIAS	SI REQUIERE
90	BAJA CALIFORNIA	53100141	53101-0141	39190	514-000-0048-00-0	MINI PARA MEDICAMENTOS DE 300 CM	2	BIENES	NO REQUIERE	NO REQUIERE	NO REQUIERE	FOLLETO Y/O MANUAL DE USUARIO	36 MESES	60 DIAS	SI REQUIERE
91	BAJA CALIFORNIA	53100142	53101-0142	39191	514-000-0049-00-0	MINI PARA MEDICAMENTOS DE 330 CM	2	BIENES	NO REQUIERE	NO REQUIERE	NO REQUIERE	FOLLETO Y/O MANUAL DE USUARIO	36 MESES	60 DIAS	SI REQUIERE
92	BAJA CALIFORNIA	53100143	53101-0143	39192	514-000-0050-00-0	MINI PARA MEDICAMENTOS DE 360 CM	2	BIENES	NO REQUIERE	NO REQUIERE	NO REQUIERE	FOLLETO Y/O MANUAL DE USUARIO	36 MESES	60 DIAS	SI REQUIERE
93	BAJA CALIFORNIA	53100144	53101-0144	39193	514-000-0051-00-0	MINI PARA MEDICAMENTOS DE 390 CM	2	BIENES	NO REQUIERE	NO REQUIERE	NO REQUIERE	FOLLETO Y/O MANUAL DE USUARIO	36 MESES	60 DIAS	SI REQUIERE
94	BAJA CALIFORNIA	53100145	53101-0145	39194	514-000-0052-00-0	MINI PARA MEDICAMENTOS DE 420 CM	2	BIENES	NO REQUIERE	NO REQUIERE	NO REQUIERE	FOLLETO Y/O MANUAL DE USUARIO	36 MESES	60 DIAS	SI REQUIERE
95	BAJA CALIFORNIA	53100146	53101-0146	39195	514-000-0053-00-0	MINI PARA MEDICAMENTOS DE 450 CM	2	BIENES	NO REQUIERE	NO REQUIERE	NO REQUIERE	FOLLETO Y/O MANUAL DE USUARIO	36 MESES	60 DIAS	SI REQUIERE
96	BAJA CALIFORNIA	53100147	53101-0147	39196	514-000-0054-00-0	MINI PARA MEDICAMENTOS DE 480 CM	2	BIENES	NO REQUIERE	NO REQUIERE	NO REQUIERE	FOLLETO Y/O MANUAL DE USUARIO	36 MESES	60 DIAS	SI REQUIERE
97	BAJA CALIFORNIA	53100148	53101-0148	39197	514-000-0055-00-0	MINI PARA MEDICAMENTOS DE 510 CM	2	BIENES	NO REQUIERE	NO REQUIERE	NO REQUIERE	FOLLETO Y/O MANUAL DE USUARIO	36 MESES	60 DIAS	SI REQUIERE
98	BAJA CALIFORNIA	53100149	53101-0149	39198	514-000-0056-00-0	MINI PARA MEDICAMENTOS DE 540 CM	2	BIENES	NO REQUIERE	NO REQUIERE	NO REQUIERE	FOLLETO Y/O MANUAL DE USUARIO	36 MESES	60 DIAS	SI REQUIERE
99	BAJA CALIFORNIA	53100150	53101-0150	39199	514-000-0057-00-0	MINI PARA MEDICAMENTOS DE 570 CM	2	BIENES	NO REQUIERE	NO REQUIERE	NO REQUIERE	FOLLETO Y/O MANUAL DE USUARIO	36 MESES	60 DIAS	SI REQUIERE
100	BAJA CALIFORNIA	53100151	53101-0151	39200	514-000-0058-00-0	MINI PARA MEDICAMENTOS DE 600 CM	2	BIENES	NO REQUIERE	NO REQUIERE	NO REQUIERE	FOLLETO Y/O MANUAL DE USUARIO	36 MESES	60 DIAS	SI REQUIERE
101	BAJA CALIFORNIA	53100152	53101-0152	39201	514-000-0059-00-0	MINI PARA MEDICAMENTOS DE 630 CM	2	BIENES	NO REQUIERE	NO REQUIERE	NO REQUIERE	FOLLETO Y/O MANUAL DE USUARIO	36 MESES	60 DIAS	SI REQUIERE
102	BAJA CALIFORNIA	53100153	53101-0153	39202	514-000-0060-00-0	MINI PARA MEDICAMENTOS DE 660 CM	2	BIENES	NO REQUIERE	NO REQUIERE	NO REQUIERE	FOLLETO Y/O MANUAL DE USUARIO	36 MESES	60 DIAS	SI REQUIERE
103	BAJA CALIFORNIA	53100154	53101-0154	39203	514-000-0061-00-0	MINI PARA MEDICAMENTOS DE 690 CM	2	BIENES	NO REQUIERE	NO REQUIERE	NO REQUIERE	FOLLETO Y/O MANUAL DE USUARIO	36 MESES	60 DIAS	SI REQUIERE
104	BAJA CALIFORNIA	53100155	53101-0155	39204	514-000-0062-00-0	MINI PARA MEDICAMENTOS DE 720 CM	2	BIENES	NO REQUIERE	NO REQUIERE	NO REQUIERE	FOLLETO Y/O MANUAL DE USUARIO	36 MESES	60 DIAS	SI REQUIERE
105	BAJA CALIFORNIA	53100156	53101-0156	39205	514-000-0063-00-0	MINI PARA MEDICAMENTOS DE 750 CM	2	BIENES	NO REQUIERE	NO REQUIERE	NO REQUIERE	FOLLETO Y/O MANUAL DE USUARIO	36 MESES	60 DIAS	SI REQUIERE
106	BAJA CALIFORNIA	53100157	53101-0157	39206	514-000-0064-00-0	MINI PARA MEDICAMENTOS DE 780 CM	2	BIENES	NO REQUIERE	NO REQUIERE	NO REQUIERE	FOLLETO Y/O MANUAL DE USUARIO	36 MESES	60 DIAS	SI REQUIERE
107	BAJA CALIFORNIA	53100158	53101-0158	39207	514-000-0065-00-0	MINI PARA MEDICAMENTOS DE 810 CM	2	BIENES	NO REQUIERE	NO REQUIERE	NO REQUIERE	FOLLETO Y/O MANUAL DE USUARIO	36 MESES	60 DIAS	SI REQUIERE
108	BAJA CALIFORNIA	53100159	53101-0159	39208	514-000-0066-00-0	MINI PARA MEDICAMENTOS DE 840 CM	2	BIENES	NO REQUIERE	NO REQUIERE	NO REQUIERE	FOLLETO Y/O MANUAL DE USUARIO	36 MESES	60 DIAS	SI REQUIERE
109	BAJA CALIFORNIA	53100160	53101-0160	39209	514-000-0067-00-0	MINI PARA MEDICAMENTOS DE 870 CM	2	BIENES	NO REQUIERE	NO REQUIERE	NO REQUIERE	FOLLETO Y/O MANUAL DE USUARIO	36 MESES	60 DIAS	SI REQUIERE
110	BAJA CALIFORNIA	53100161	53101-0161	39210	514-000-0068-00-0	MINI PARA MEDICAMENTOS DE 900 CM	2	BIENES	NO REQUIERE	NO REQUIERE	NO REQUIERE	FOLLETO Y/O MANUAL DE USUARIO	36 MESES	60 DIAS	SI REQUIERE
111	BAJA CALIFORNIA	53100162	53101-0162	39211	514-000-0069-00-0	MINI PARA MEDICAMENTOS DE 930 CM	2	BIENES	NO REQUIERE	NO REQUIERE	NO REQUIERE	FOLLETO Y/O MANUAL DE USUARIO	36 MESES	60 DIAS	SI REQUIERE
112	BAJA CALIFORNIA	53100163	53101-0163	39212	514-000-0070-00-0	MINI PARA MEDICAMENTOS DE 960 CM	2	BIENES	NO REQUIERE	NO REQUIERE	NO REQUIERE	FOLLETO Y/O MANUAL DE USUARIO	36 MESES	60 DIAS	SI REQUIERE
113	BAJA CALIFORNIA	53100164	53101-0164	39213	514-000-0071-00-0	MINI PARA MEDICAMENTOS DE 990 CM	2	BIENES	NO REQUIERE	NO REQUIERE	NO REQUIERE	FOLLETO Y/O MANUAL DE USUARIO	36 MESES	60 DIAS	SI REQUIERE
114	BAJA CALIFORNIA	53100165	53101-0165	39214	514-000-0072-00-0	MINI PARA MEDICAMENTOS DE 1020 CM	2	BIENES	NO REQUIERE	NO REQUIERE	NO REQUIERE	FOLLETO Y/O MANUAL DE USUARIO	36 MESES	60 DIAS	SI REQUIERE
115	BAJA CALIFORNIA	53100166	53101-0166	39215	514-000-0073-00-0	MINI PARA MEDICAMENTOS DE 1050 CM	2	BIENES	NO REQUIERE	NO REQUIERE	NO REQUIERE	FOLLETO Y/O MANUAL DE USUARIO	36 MESES	60 DIAS	SI REQUIERE
116	BAJA CALIFORNIA	53100167	53101-0167	39216	514-000-0074-00-0	MINI PARA MEDICAMENTOS DE 1080 CM	2	BIENES	NO REQUIERE	NO REQUIERE	NO REQUIERE	FOLLETO Y/O MANUAL DE USUARIO	36 MESES	60 DIAS	SI REQUIERE
117	BAJA CALIFORNIA	53100168	53101-0168	39217	514-000-0075-00-0	MINI PARA MEDICAMENTOS DE 1110 CM	2	BIENES	NO REQUIERE	NO REQUIERE	NO REQUIERE	FOLLETO Y/O MANUAL DE USUARIO	36 MESES	60 DIAS	SI REQUIERE
118	BAJA CALIFORNIA	53100169	53101-0169	39218	514-000-0076-00-0	MINI PARA MEDICAMENTOS DE 1140 CM	2	BIENES	NO REQUIERE	NO REQUIERE	NO REQUIERE	FOLLETO Y/O MANUAL DE USUARIO	36 MESES	60 DIAS	SI REQUIERE
119	BAJA CALIFORNIA	53100170	53101-0170	39219	514-000-0077-00-0	MINI PARA MEDICAMENTOS DE 1170 CM	2	BIENES	NO REQUIERE	NO REQUIERE	NO REQUIERE	FOLLETO Y/O MANUAL DE USUARIO	36 MESES	60 DIAS	SI REQUIERE
120	BAJA CALIFORNIA	53100171	53101-0171	39220	514-000-0078-00-0	MINI PARA MEDICAMENTOS DE 1200 CM	2	BIENES	NO REQUIERE	NO REQUIERE	NO REQUIERE	FOLLETO Y/O MANUAL DE USUARIO	36 MESES	60 DIAS	SI REQUIERE
121	BAJA CALIFORNIA	53100172	53101-0172	39221	514-000-0079-00-0	MINI PARA MEDICAMENTOS DE 1230 CM	2	BIENES	NO REQUIERE	NO REQUIERE	NO REQUIERE	FOLLETO Y/O MANUAL DE USUARIO	36 MESES	60 DIAS	SI REQUIERE
122	BAJA CALIFORNIA	53100173	53101-0173	39222	514-000-0080-00-0	MINI PARA MEDICAMENTOS DE 1260 CM	2	BIENES	NO REQUIERE	NO REQUIERE	NO REQUIERE	FOLLETO Y/O MANUAL DE USUARIO	36 MESES	60 DIAS	SI REQUIERE
123	BAJA CALIFORNIA	53100174	53101-0174	39223	514-000-0081-00-0	MINI PARA MEDICAMENTOS DE 1290 CM	2	BIENES	NO REQUIERE	NO REQUIERE	NO REQUIERE	FOLLETO Y/O MANUAL DE USUARIO	36 MESES	60 DIAS	SI REQUIERE
124	BAJA CALIFORNIA	53100175	53101-0175	39224	514-000-0082-00-0	MINI PARA MEDICAMENTOS DE 1320 CM	2	BIENES	NO REQUIERE	NO REQUIERE	NO REQUIERE	FOLLETO Y/O MANUAL DE USUARIO	36 MESES	60 DIAS	SI REQUIERE
125	BAJA CALIFORNIA	53100176	53101-0176	39225	514-000-0083-00-0	MINI PARA MEDICAMENTOS DE 1350 CM	2	BIENES	NO REQUIERE	NO REQUIERE	NO REQUIERE	FOLLETO Y/O MANUAL DE USUARIO	36 MESES	60 DIAS	SI REQUIERE
126	BAJA CALIFORNIA	53100177	53101-0177	39226	514-000-0084-00-0	MINI PARA MEDICAMENTOS DE 1380 CM	2	BIENES	NO REQUIERE	NO REQUIERE	NO REQUIERE	FOLLETO Y/O MANUAL DE USUARIO	36 MESES	60 DIAS	SI REQUIERE
127	BAJA CALIFORNIA	53100178	53101-0178	39227	514-000-0085-00-0	MINI PARA MEDICAMENTOS DE 1410 CM	2	BIENES	NO REQUIERE	NO REQUIERE	NO REQUIERE	FOLLETO Y/O MANUAL DE USUARIO	36 MESES	60 DIAS	SI REQUIERE
128	BAJA CALIFORNIA	53100179	53101-0179	39228	514-000-0086-00-0	MINI PARA MEDICAMENTOS DE 1440 CM	2	BIENES	NO REQUIERE	NO REQUIERE	NO REQUIERE	FOLLETO Y/O MANUAL DE USUARIO	36 MESES	60 DIAS	SI REQUIERE
129	BAJA CALIFORNIA	53100180	53101-0180	39229	514-000-0087-00-0	MINI PARA MEDICAMENTOS DE 1470 CM	2	BIENES	NO REQUIERE	NO REQUIERE	NO REQUIERE	FOLLETO Y/O MANUAL DE USUARIO	36 MESES	60 DIAS	SI REQUIERE
130	BAJA CALIFORNIA	53100181	53101-0181	39230	514-000-0088-00-0	MINI PARA MEDICAMENTOS DE 1500 CM	2	BIENES	NO REQUIERE	NO REQUIERE	NO REQUIERE	FOLLETO Y/O MANUAL DE USUARIO	36 MESES	60 DIAS	SI REQUIERE
131	BAJA CALIFORNIA	53100182	53101-0182	39231	514-000-0089-00-0	MINI PARA MEDICAMENTOS DE 1530 CM	2	BIENES	NO REQUIERE	NO REQUIERE	NO REQUIERE	FOLLETO Y/O MANUAL DE USUARIO	36 MESES	60 DIAS	SI REQUIERE
132	BAJA CALIFORNIA	53100183	53101-0183	39232	514-000-0090-00-0	MINI PARA MEDICAMENTOS DE 1560 CM	2	BIENES	NO REQUIERE	NO REQUIERE	NO REQUIERE	FOLLETO Y/O MANUAL DE USUARIO	36 MESES	60 DIAS	SI REQUIERE
133	BAJA CALIFORNIA	53100184	53101-0184	39233	514-000-0091-00-0	MINI PARA MEDICAMENTOS DE 1590 CM	2	BIENES	NO REQUIERE	NO REQUIERE	NO REQUIERE	FOLLETO Y/O MANUAL DE USUARIO	36 MESES	60 DIAS	SI REQUIERE
134	BAJA CALIFORNIA	53100185	53101-0185	39234	514-000-0092-00-0	MINI PARA MEDICAMENTOS DE 1620 CM	2	BIENES	NO REQUIERE	NO REQUIERE	NO REQUIERE	FOLLETO Y/O MANUAL DE USUARIO	36 MESES	60 DIAS	SI REQUIERE
135	BAJA CALIFORNIA	53100186	53101-0186	39235	514-000-0093-00-0	MINI PARA MEDICAMENTOS DE 1650 CM	2	BIENES	NO REQUIERE	NO REQUIERE	NO REQUIERE	FOLLETO Y/O MANUAL DE USUARIO	36 MESES	60 DIAS	SI REQUIERE
136	BAJA CALIFORNIA	53100187	53101-0187	39236	514-000-0094-00-0	MINI PARA MEDICAMENTOS DE 1680 CM	2	BIENES	NO REQUIERE	NO REQUIERE	NO REQUIERE	FOLLETO Y/O MANUAL DE USUARIO	36 MESES	60 DIAS	SI REQUIERE
137	BAJA CALIFORNIA	53100188	53101-0188	39237	514-000-0095-00-0	MINI PARA MEDICAMENTOS DE 1710 CM	2	BIENES	NO REQUIERE	NO REQUIERE	NO REQUIERE	FOLLETO Y/O MANUAL DE USUARIO	36 MESES	60 DIAS	SI REQUIERE
138	BAJA CALIFORNIA	53100189	53101-0189	39238	514-000-0096-00-0	MINI PARA MEDICAMENTOS DE 1740 CM	2	BIENES	NO REQUIERE	NO REQUIERE	NO REQUIERE	FOLLETO Y/O MANUAL DE USUARIO	36 MESES	60 DIAS	SI REQUIERE
139	BAJA CALIFORNIA	53100190	53101-0190	39239	514-000-0097-00-0	MINI PARA MEDICAMENTOS DE 1770 CM	2	BIENES	NO REQUIERE	NO REQUIERE	NO REQUIERE	FOLLETO Y/O MANUAL DE USUARIO	36 MESES	60 DIAS	SI REQUIERE
140	BAJA CALIFORNIA	53100191	53101-0191	39240	514-000-0098-00-0	MINI PARA MEDICAMENTOS DE 1800 CM	2	BIENES	NO REQUIERE	NO REQUIERE	NO REQUIERE	FOLLETO Y/O MANUAL DE USUARIO	36 MESES	60 DIAS	SI REQUIERE
141	BAJA CALIFORNIA	53100192	53101-0192	39241	514-000-0099-00-0	MINI PARA MEDICAMENTOS DE 1830 CM	2	BIENES	NO REQUIERE	NO REQUIERE	NO REQUIERE	FOLLETO

Anexo No. 3.3 Requisitos para los bienes.

89	BAJA CALIFORNIA	51200570	51201-0570	20212	513.260.0036.00.01	[illegible]	50	BINARIO	NO REQUIERE	NO REQUIERE	NO REQUIERE	FOLLETO Y/O MANUAL DE USUARIO	36 MESES	60 DÍAS	SI REQUIERE
90	BAJA CALIFORNIA	51200119	51201-0119	20303	513.921.3016.00.01	MESA DE 180 CM PARA ATENCIÓN AL RECIÉN NACIDO	2	BINARIO	NO REQUIERE	NO REQUIERE	NO REQUIERE	FOLLETO Y/O MANUAL DE USUARIO	36 MESES	60 DÍAS	SI REQUIERE
91	BAJA CALIFORNIA	51200580	51201-0580	20313	513.451.0257.00.01	GABINETE PARA TOMA DE MUESTRAS CON FREGADERO DERECHO	2	BINARIO	SI REQUIERE (ACCESORIOS E INSTALACIÓN)	NO REQUIERE	NO REQUIERE	FOLLETO Y/O MANUAL DE USUARIO	36 MESES	60 DÍAS	SI REQUIERE
92	BAJA CALIFORNIA	[illegible]	[illegible]	20314	513.451.0301.00.01	GABINETE PARA TOMA DE MUESTRAS CON FREGADERO IZQUIERDO	2	BINARIO	SI REQUIERE (ACCESORIOS E INSTALACIÓN)	NO REQUIERE	NO REQUIERE	FOLLETO Y/O MANUAL DE USUARIO	36 MESES	60 DÍAS	SI REQUIERE
93	BAJA CALIFORNIA	51200214	51201-0214	20321	[illegible]	MESA BAJA DE 90 CM CON CUBIERTA DE ACERO INOXIDABLE	3	BINARIO	NO REQUIERE	NO REQUIERE	NO REQUIERE	FOLLETO Y/O MANUAL DE USUARIO	36 MESES	60 DÍAS	SI REQUIERE
94	BAJA CALIFORNIA	51200187	51201-0187	20332	[illegible]	MESA ALTA DE 120 CM CON RESPALDO	2	BINARIO	NO REQUIERE	NO REQUIERE	NO REQUIERE	FOLLETO Y/O MANUAL DE USUARIO	36 MESES	60 DÍAS	SI REQUIERE
95	BAJA CALIFORNIA	51200572	51201-0572	20347	513.191.0324.00.01	CARRO PARA CURACIONES EN [illegible]	[illegible]	BINARIO	NO REQUIERE	NO REQUIERE	NO REQUIERE	FOLLETO Y/O MANUAL DE USUARIO	36 MESES	60 DÍAS	SI REQUIERE
96	BAJA CALIFORNIA	51200054	51201-0054	20549	513.191.0046.00.01	CARRO PARA ROPA SUCIA CON TAPA Y APERTURA DE PEDAL	[illegible]	BINARIO	NO REQUIERE	NO REQUIERE	NO REQUIERE	FOLLETO Y/O MANUAL DE USUARIO	36 MESES	60 DÍAS	SI REQUIERE
97	BAJA CALIFORNIA	[illegible]	[illegible]	20573	[illegible]	MESA INTEGRAL PASTEUR	1	BINARIO	SI REQUIERE (ACCESORIOS E INSTALACIÓN)	NO REQUIERE	NO REQUIERE	FOLLETO Y/O MANUAL DE USUARIO	36 MESES	60 DÍAS	SI REQUIERE
98	BAJA CALIFORNIA	51200148	51201-0148	20577	512.432.0544.00.01	MUEBLE INTEGRAL ALTO DE 150 CM CON RESPALDO Y FREGADERO DERECHO	4	BINARIO	SI REQUIERE (ACCESORIOS E INSTALACIÓN)	NO REQUIERE	NO REQUIERE	FOLLETO Y/O MANUAL DE USUARIO	36 MESES	60 DÍAS	SI REQUIERE
99	BAJA CALIFORNIA	51200149	51201-0149	20579	[illegible]	MUEBLE INTEGRAL ALTO DE 180 CM CON DOBLE FREGADERO CENTRAL	2	BINARIO	SI REQUIERE (ACCESORIOS E INSTALACIÓN)	NO REQUIERE	NO REQUIERE	FOLLETO Y/O MANUAL DE USUARIO	36 MESES	60 DÍAS	SI REQUIERE
100	BAJA CALIFORNIA	51200275	51201-0275	20580	515.850.0017.00.01	SILLON DE EXTRACCIONES	2	BINARIO	NO REQUIERE	NO REQUIERE	NO REQUIERE	FOLLETO Y/O MANUAL DE USUARIO	36 MESES	60 DÍAS	SI REQUIERE
101	BAJA CALIFORNIA	51200157	51201-0157	20587	513.964.0017.00.01	VESTIDOR CON ARMARIO PARA CONSULTORIO	3	BINARIO	NO REQUIERE	NO REQUIERE	NO REQUIERE	FOLLETO Y/O MANUAL DE USUARIO	36 MESES	60 DÍAS	SI REQUIERE
102	BAJA CALIFORNIA	51200235	51201-0235	20603	[illegible]	MESA ALTA DE 90 CM CON RESPALDO, CAJON Y PUERTAS ABATIBLES	[illegible]	BINARIO	NO REQUIERE	NO REQUIERE	NO REQUIERE	FOLLETO Y/O MANUAL DE USUARIO	36 MESES	60 DÍAS	SI REQUIERE
103	BAJA CALIFORNIA	51200240	51201-0240	20615	515.818.1613.00.01	MESA ALTA DE 150 CM DE TRABAJO PARA 2 USUARIOS CON RESPALDO	3	BINARIO	NO REQUIERE	NO REQUIERE	NO REQUIERE	FOLLETO Y/O MANUAL DE USUARIO	36 MESES	60 DÍAS	SI REQUIERE
104	BAJA CALIFORNIA	51200166	51201-0166	20620	515.818.1625.00.01	MESA ALTA DE 120 CM SIN RESPALDO Y 6 CAJONES	[illegible]	BINARIO	NO REQUIERE	NO REQUIERE	NO REQUIERE	FOLLETO Y/O MANUAL DE USUARIO	36 MESES	60 DÍAS	SI REQUIERE
105	BAJA CALIFORNIA	51200169	51201-0169	20621	515.818.1676.00.01	MESA ALTA DE 120 CM SIN RESPALDO Y PUERTAS ABATIBLES	4	BINARIO	NO REQUIERE	NO REQUIERE	NO REQUIERE	FOLLETO Y/O MANUAL DE USUARIO	36 MESES	60 DÍAS	SI REQUIERE
106	BAJA CALIFORNIA	51200170	51201-0170	20622	[illegible]	MESA ALTA DE 120 CM SIN RESPALDO, 2 CAJONES SUPERIORES Y PUERTAS ABATIBLES	5	BINARIO	NO REQUIERE	NO REQUIERE	NO REQUIERE	FOLLETO Y/O MANUAL DE USUARIO	36 MESES	60 DÍAS	SI REQUIERE
107	BAJA CALIFORNIA	51200244	51201-0244	20627	[illegible]	MESA ALTA DE 180 CM SIN RESPALDO, CAJONES CENTRALES Y PUERTAS ABATIBLES LATERALES	1	BINARIO	NO REQUIERE	NO REQUIERE	NO REQUIERE	FOLLETO Y/O MANUAL DE USUARIO	36 MESES	60 DÍAS	SI REQUIERE
108	BAJA CALIFORNIA	[illegible]	[illegible]	20647	513.821.3135.00.01	MESA ALTA DE 150 CM CON RESPALDO Y FREGADERO DERECHO	8	BINARIO	SI REQUIERE (ACCESORIOS E INSTALACIÓN)	NO REQUIERE	NO REQUIERE	FOLLETO Y/O MANUAL DE USUARIO	36 MESES	60 DÍAS	SI REQUIERE
109	CHIAPAS	[illegible]	[illegible]	[illegible]	513.191.0063.01.01	CARRO CAMILLA PARA TRASLADO LATERAL	3	BINARIO	NO REQUIERE	NO REQUIERE	NO REQUIERE	FOLLETO Y/O MANUAL DE USUARIO	36 MESES	60 DÍAS	SI REQUIERE
110	CHIAPAS	[illegible]	[illegible]	[illegible]	[illegible]	SABANERA ELECTRICA	1	BINARIO	NO REQUIERE	SI REQUIERE (BÁSICO)	NO REQUIERE	FOLLETO Y/O MANUAL DE USUARIO	36 MESES	60 DÍAS	SI REQUIERE
111	CHIAPAS	51200144	51201-0144	16771	[illegible]	MESA PARA CONSULTORIO MEDICO DERECHO	[illegible]	BINARIO	NO REQUIERE	NO REQUIERE	NO REQUIERE	FOLLETO Y/O MANUAL DE USUARIO	36 MESES	60 DÍAS	SI REQUIERE
112	CHIAPAS	51200145	51201-0145	16772	[illegible]	MODULO PARA CONSULTORIO MEDICO IZQUIERDO	[illegible]	BINARIO	NO REQUIERE	NO REQUIERE	NO REQUIERE	FOLLETO Y/O MANUAL DE USUARIO	36 MESES	60 DÍAS	SI REQUIERE
113	CHIAPAS	[illegible]	[illegible]	[illegible]	[illegible]	MESA ALTA DE 150 CM CON CAJONERA CENTRAL	1	BINARIO	NO REQUIERE	NO REQUIERE	NO REQUIERE	FOLLETO Y/O MANUAL DE USUARIO	36 MESES	60 DÍAS	SI REQUIERE
114	CHIAPAS	[illegible]	[illegible]	[illegible]	[illegible]	MESA ALTA DE 180 CM CON CAJONERA CENTRAL	[illegible]	BINARIO	NO REQUIERE	NO REQUIERE	NO REQUIERE	FOLLETO Y/O MANUAL DE USUARIO	36 MESES	60 DÍAS	SI REQUIERE
115	CHIAPAS	[illegible]	[illegible]	[illegible]	[illegible]	CARRO PARA SUPERMERCADO	[illegible]	BINARIO	NO REQUIERE	NO REQUIERE	NO REQUIERE	FOLLETO Y/O MANUAL DE USUARIO	36 MESES	60 DÍAS	SI REQUIERE
116	CHIAPAS	[illegible]	[illegible]	18447	[illegible]	GABINETE BASE PARA CAMPANA DE EXTRACCIÓN	1	BINARIO	NO REQUIERE	NO REQUIERE	NO REQUIERE	FOLLETO Y/O MANUAL DE USUARIO	36 MESES	60 DÍAS	SI REQUIERE
117	CHIAPAS	[illegible]	[illegible]	[illegible]	[illegible]	MESA ALTA DE 150 CM CON FREGADERO DERECHO	2	BINARIO	SI REQUIERE (ACCESORIOS E INSTALACIÓN)	NO REQUIERE	NO REQUIERE	FOLLETO Y/O MANUAL DE USUARIO	36 MESES	60 DÍAS	SI REQUIERE
118	CHIAPAS	[illegible]	[illegible]	[illegible]	[illegible]	MESA ALTA DE 150 CM CON FREGADERO IZQUIERDO	1	BINARIO	SI REQUIERE (ACCESORIOS E INSTALACIÓN)	NO REQUIERE	NO REQUIERE	FOLLETO Y/O MANUAL DE USUARIO	36 MESES	60 DÍAS	SI REQUIERE
119	CHIAPAS	[illegible]	[illegible]	[illegible]	[illegible]	MESA ALTA DE 120 CM CON RESPALDO Y FREGADERO DERECHO	[illegible]	BINARIO	SI REQUIERE (ACCESORIOS E INSTALACIÓN)	NO REQUIERE	NO REQUIERE	FOLLETO Y/O MANUAL DE USUARIO	36 MESES	60 DÍAS	SI REQUIERE
120	CHIAPAS	[illegible]	[illegible]	[illegible]	[illegible]	MESA ALTA DE 150 CM CON FREGADERO CENTRAL Y CAJONES	2	BINARIO	SI REQUIERE (ACCESORIOS E INSTALACIÓN)	NO REQUIERE	NO REQUIERE	FOLLETO Y/O MANUAL DE USUARIO	36 MESES	60 DÍAS	SI REQUIERE
121	CHIAPAS	[illegible]	[illegible]	[illegible]	[illegible]	MESA ALTA DE 180 CM CON FREGADERO CENTRAL Y TRAMPA PARA YESO INTEGRAL	[illegible]	BINARIO	SI REQUIERE (ACCESORIOS E INSTALACIÓN)	NO REQUIERE	NO REQUIERE	FOLLETO Y/O MANUAL DE USUARIO	36 MESES	60 DÍAS	SI REQUIERE
122	CHIAPAS	[illegible]	[illegible]	[illegible]	[illegible]	[illegible]	[illegible]	BINARIO	NO REQUIERE	NO REQUIERE	NO REQUIERE	FOLLETO Y/O MANUAL DE USUARIO	36 MESES	60 DÍAS	SI REQUIERE
123	[illegible]	[illegible]	[illegible]	[illegible]	[illegible]	[illegible]	[illegible]	[illegible]	NO REQUIERE	NO REQUIERE	NO REQUIERE	FOLLETO Y/O MANUAL DE USUARIO	36 MESES	60 DÍAS	SI REQUIERE
124	CHIAPAS	[illegible]	[illegible]	[illegible]	[illegible]	GABINETE PARA TOMA DE [illegible]	[illegible]	BINARIO	NO REQUIERE	NO REQUIERE	NO REQUIERE	FOLLETO Y/O MANUAL DE USUARIO	36 MESES	60 DÍAS	SI REQUIERE
125	[illegible]	[illegible]	[illegible]	[illegible]	[illegible]	[illegible]	[illegible]	[illegible]	NO REQUIERE	NO REQUIERE	NO REQUIERE	FOLLETO Y/O MANUAL DE USUARIO	36 MESES	60 DÍAS	SI REQUIERE
126	CHIAPAS	[illegible]	[illegible]	[illegible]	[illegible]	MESA ALTA DE [illegible] CUBIERTA DE ACERO INOXIDABLE	4	BINARIO	NO REQUIERE	NO REQUIERE	NO REQUIERE	FOLLETO Y/O MANUAL DE USUARIO	36 MESES	60 DÍAS	SI REQUIERE
127	[illegible]	[illegible]	[illegible]	[illegible]	[illegible]	[illegible]	4	[illegible]	NO REQUIERE	NO REQUIERE	NO REQUIERE	FOLLETO Y/O MANUAL DE USUARIO	36 MESES	60 DÍAS	SI REQUIERE

Anexo No. 3.3 Requisitos para los bienes

128	CHIAPAS	[illegible]	[illegible]	[illegible]	[illegible]	MESA ALTA DE 150 CM CON CUBIERTA DE ACERO INOXIDABLE	[illegible]	[illegible]	NO REQUIERE	NO REQUIERE	NO REQUIERE	FOLLETO Y/O MANUAL DE USUARIO	36 MESES	60 DÍAS	SI REQUIERE
129	CHIAPAS	[illegible]	[illegible]	[illegible]	[illegible]	MESA ALTA DE [illegible] CM CON VERTEDERO	[illegible]	[illegible]	SI REQUIERE ACCESORIOS E INSTALACIÓN	NO REQUIERE	NO REQUIERE	FOLLETO Y/O MANUAL DE USUARIO	36 MESES	60 DÍAS	SI REQUIERE
130	CHIAPAS	[illegible]	[illegible]	[illegible]	[illegible]	MESA BAJA DE [illegible] CM CON CUBIERTA DE MADERA	[illegible]	[illegible]	NO REQUIERE	NO REQUIERE	NO REQUIERE	FOLLETO Y/O MANUAL DE USUARIO	36 MESES	60 DÍAS	SI REQUIERE
131	CHIAPAS	[illegible]	[illegible]	[illegible]	[illegible]	MESA BAJA DE [illegible] CM CON VERTEDERO	[illegible]	[illegible]	SI REQUIERE ACCESORIOS E INSTALACIÓN	NO REQUIERE	NO REQUIERE	FOLLETO Y/O MANUAL DE USUARIO	36 MESES	60 DÍAS	SI REQUIERE
132	CHIAPAS	[illegible]	[illegible]	[illegible]	[illegible]	MESA BAJA DE [illegible] CM CON CUBIERTA DE ACERO INOXIDABLE	3	[illegible]	NO REQUIERE	NO REQUIERE	NO REQUIERE	FOLLETO Y/O MANUAL DE USUARIO	36 MESES	60 DÍAS	SI REQUIERE
133	CHIAPAS	[illegible]	[illegible]	[illegible]	[illegible]	MESA PARA BANCO DE SANGRE [illegible]	1	[illegible]	SI REQUIERE ACCESORIOS E INSTALACIÓN	NO REQUIERE	NO REQUIERE	FOLLETO Y/O MANUAL DE USUARIO	36 MESES	60 DÍAS	SI REQUIERE
134	CHIAPAS	[illegible]	[illegible]	[illegible]	[illegible]	[illegible] PARA TOMA DE MUESTRAS	[illegible]	[illegible]	NO REQUIERE	NO REQUIERE	SI REQUIERE FIJACIÓN A MURO	FOLLETO Y/O MANUAL DE USUARIO	36 MESES	60 DÍAS	SI REQUIERE
135	CHIAPAS	[illegible]	[illegible]	[illegible]	[illegible]	[illegible]	[illegible]	[illegible]	NO REQUIERE	NO REQUIERE	NO REQUIERE	FOLLETO Y/O MANUAL DE USUARIO	36 MESES	60 DÍAS	SI REQUIERE
136	CHIAPAS	[illegible]	[illegible]	[illegible]	[illegible]	VITRINA DE [illegible] CM CONTRA MURO	[illegible]	[illegible]	NO REQUIERE	NO REQUIERE	SI REQUIERE FIJACIÓN A MURO	FOLLETO Y/O MANUAL DE USUARIO	36 MESES	60 DÍAS	SI REQUIERE
137	CHIAPAS	[illegible]	[illegible]	[illegible]	[illegible]	VITRINA DE [illegible] CM CONTRA MURO [illegible]	[illegible]	[illegible]	NO REQUIERE	NO REQUIERE	SI REQUIERE FIJACIÓN A MURO	FOLLETO Y/O MANUAL DE USUARIO	36 MESES	60 DÍAS	SI REQUIERE
138	CHIAPAS	[illegible]	[illegible]	[illegible]	[illegible]	ANAQUEL GUARDA COMODOS	[illegible]	[illegible]	NO REQUIERE	NO REQUIERE	NO REQUIERE	FOLLETO Y/O MANUAL DE USUARIO	36 MESES	60 DÍAS	SI REQUIERE
139	CHIAPAS	[illegible]	[illegible]	[illegible]	[illegible]	BANCO GIRATORIO CON RESPALDO DE ACERO INOXIDABLE	[illegible]	[illegible]	NO REQUIERE	NO REQUIERE	NO REQUIERE	FOLLETO Y/O MANUAL DE USUARIO	36 MESES	60 DÍAS	SI REQUIERE
140	CHIAPAS	[illegible]	[illegible]	[illegible]	[illegible]	BANCO GIRATORIO DE ACERO INOXIDABLE	[illegible]	[illegible]	NO REQUIERE	NO REQUIERE	NO REQUIERE	FOLLETO Y/O MANUAL DE USUARIO	36 MESES	60 DÍAS	SI REQUIERE
141	CHIAPAS	[illegible]	[illegible]	[illegible]	[illegible]	[illegible]	4	[illegible]	NO REQUIERE	NO REQUIERE	NO REQUIERE	FOLLETO Y/O MANUAL DE USUARIO	36 MESES	60 DÍAS	SI REQUIERE
142	CHIAPAS	[illegible]	[illegible]	[illegible]	[illegible]	[illegible]	[illegible]	[illegible]	SI REQUIERE ACCESORIOS E INSTALACIÓN	NO REQUIERE	NO REQUIERE	FOLLETO Y/O MANUAL DE USUARIO	36 MESES	60 DÍAS	SI REQUIERE
143	CHIAPAS	[illegible]	[illegible]	[illegible]	[illegible]	BÁSCULA CON ESTADÍMETRO	[illegible]	[illegible]	NO REQUIERE	NO REQUIERE	NO REQUIERE	FOLLETO Y/O MANUAL DE USUARIO	36 MESES	60 DÍAS	SI REQUIERE
144	CHIAPAS	[illegible]	[illegible]	[illegible]	[illegible]	BÁSCULA PARA BEBÉ	[illegible]	[illegible]	NO REQUIERE	NO REQUIERE	NO REQUIERE	FOLLETO Y/O MANUAL DE USUARIO	36 MESES	60 DÍAS	SI REQUIERE
145	CHIAPAS	[illegible]	[illegible]	[illegible]	[illegible]	BURÓ	[illegible]	[illegible]	NO REQUIERE	NO REQUIERE	NO REQUIERE	FOLLETO Y/O MANUAL DE USUARIO	36 MESES	60 DÍAS	SI REQUIERE
146	CHIAPAS	[illegible]	[illegible]	[illegible]	[illegible]	[illegible]	[illegible]	[illegible]	NO REQUIERE	NO REQUIERE	NO REQUIERE	FOLLETO Y/O MANUAL DE USUARIO	36 MESES	60 DÍAS	SI REQUIERE
147	CHIAPAS	[illegible]	[illegible]	[illegible]	[illegible]	CARRO PARA CURACIONES	[illegible]	[illegible]	NO REQUIERE	NO REQUIERE	NO REQUIERE	FOLLETO Y/O MANUAL DE USUARIO	36 MESES	60 DÍAS	SI REQUIERE
148	CHIAPAS	[illegible]	[illegible]	[illegible]	[illegible]	CARRO PARA MEDICAMENTOS	[illegible]	[illegible]	NO REQUIERE	NO REQUIERE	NO REQUIERE	FOLLETO Y/O MANUAL DE USUARIO	36 MESES	60 DÍAS	SI REQUIERE
149	CHIAPAS	[illegible]	[illegible]	[illegible]	[illegible]	CARRO PARA ROPA LIMPIA	[illegible]	[illegible]	NO REQUIERE	NO REQUIERE	NO REQUIERE	FOLLETO Y/O MANUAL DE USUARIO	36 MESES	60 DÍAS	SI REQUIERE
150	CHIAPAS	[illegible]	[illegible]	[illegible]	[illegible]	CARRO PORTA EXPEDIENTES	[illegible]	[illegible]	NO REQUIERE	NO REQUIERE	NO REQUIERE	FOLLETO Y/O MANUAL DE USUARIO	36 MESES	60 DÍAS	SI REQUIERE
151	CHIAPAS	[illegible]	[illegible]	[illegible]	[illegible]	[illegible]	[illegible]	[illegible]	NO REQUIERE	NO REQUIERE	SI REQUIERE FIJACIÓN A MURO	FOLLETO Y/O MANUAL DE USUARIO	36 MESES	60 DÍAS	SI REQUIERE
152	CHIAPAS	[illegible]	[illegible]	[illegible]	[illegible]	[illegible] PARA INSTRUMENTAL	[illegible]	[illegible]	NO REQUIERE	NO REQUIERE	NO REQUIERE	FOLLETO Y/O MANUAL DE USUARIO	36 MESES	60 DÍAS	SI REQUIERE
153	CHIAPAS	[illegible]	[illegible]	[illegible]	[illegible]	[illegible] PARA ADULTOS	[illegible]	[illegible]	NO REQUIERE	NO REQUIERE	NO REQUIERE	FOLLETO Y/O MANUAL DE USUARIO	36 MESES	60 DÍAS	SI REQUIERE
154	CHIAPAS	[illegible]	[illegible]	[illegible]	[illegible]	[illegible] PARA MENORES	[illegible]	[illegible]	NO REQUIERE	NO REQUIERE	NO REQUIERE	FOLLETO Y/O MANUAL DE USUARIO	36 MESES	60 DÍAS	SI REQUIERE
155	CHIAPAS	[illegible]	[illegible]	[illegible]	[illegible]	[illegible] DE ACERO INOXIDABLE [illegible]	[illegible]	[illegible]	NO REQUIERE	NO REQUIERE	NO REQUIERE	FOLLETO Y/O MANUAL DE USUARIO	36 MESES	60 DÍAS	SI REQUIERE
156	CHIAPAS	[illegible]	[illegible]	[illegible]	[illegible]	ESCALERILLA DE DOS PELDAÑOS	[illegible]	[illegible]	NO REQUIERE	NO REQUIERE	NO REQUIERE	FOLLETO Y/O MANUAL DE USUARIO	36 MESES	60 DÍAS	SI REQUIERE
157	CHIAPAS	[illegible]	[illegible]	[illegible]	[illegible]	ESTANTE [illegible]	[illegible]	[illegible]	NO REQUIERE	NO REQUIERE	NO REQUIERE	FOLLETO Y/O MANUAL DE USUARIO	36 MESES	60 DÍAS	SI REQUIERE
158	CHIAPAS	[illegible]	[illegible]	[illegible]	[illegible]	ESTANTE [illegible]	[illegible]	[illegible]	NO REQUIERE	NO REQUIERE	NO REQUIERE	FOLLETO Y/O MANUAL DE USUARIO	36 MESES	60 DÍAS	SI REQUIERE
159	CHIAPAS	[illegible]	[illegible]	[illegible]	[illegible]	[illegible]	[illegible]	[illegible]	NO REQUIERE	NO REQUIERE	NO REQUIERE	FOLLETO Y/O MANUAL DE USUARIO	36 MESES	60 DÍAS	SI REQUIERE
160	CHIAPAS	[illegible]	[illegible]	[illegible]	[illegible]	LÁMPARA DE [illegible]	[illegible]	[illegible]	NO REQUIERE	[illegible]	NO REQUIERE	FOLLETO Y/O MANUAL DE USUARIO	36 MESES	60 DÍAS	SI REQUIERE
161	CHIAPAS	[illegible]	[illegible]	[illegible]	[illegible]	LÁMPARA DE [illegible]	[illegible]	[illegible]	NO REQUIERE	[illegible]	NO REQUIERE	FOLLETO Y/O MANUAL DE USUARIO	36 MESES	60 DÍAS	SI REQUIERE
162	CHIAPAS	[illegible]	[illegible]	[illegible]	[illegible]	LAVABO [illegible]	[illegible]	[illegible]	SI REQUIERE ACCESORIOS E INSTALACIÓN	NO REQUIERE	SI REQUIERE FIJACIÓN A MURO	FOLLETO Y/O MANUAL DE USUARIO	36 MESES	60 DÍAS	SI REQUIERE
163	CHIAPAS	[illegible]	[illegible]	[illegible]	[illegible]	LAVABO PASTEUR [illegible]	[illegible]	[illegible]	SI REQUIERE ACCESORIOS E INSTALACIÓN	NO REQUIERE	NO REQUIERE	FOLLETO Y/O MANUAL DE USUARIO	36 MESES	60 DÍAS	SI REQUIERE
164	CHIAPAS	[illegible]	[illegible]	[illegible]	[illegible]	LAVABO PASTEUR [illegible]	[illegible]	[illegible]	SI REQUIERE ACCESORIOS E INSTALACIÓN	NO REQUIERE	NO REQUIERE	FOLLETO Y/O MANUAL DE USUARIO	36 MESES	60 DÍAS	SI REQUIERE
165	CHIAPAS	[illegible]	[illegible]	[illegible]	[illegible]	MESA INTEGRAL ALTA DE [illegible]	[illegible]	[illegible]	SI REQUIERE ACCESORIOS E INSTALACIÓN	NO REQUIERE	NO REQUIERE	FOLLETO Y/O MANUAL DE USUARIO	36 MESES	60 DÍAS	SI REQUIERE
166	CHIAPAS	[illegible]	[illegible]	[illegible]	[illegible]	MESA INTEGRAL [illegible]	[illegible]	[illegible]	SI REQUIERE ACCESORIOS E INSTALACIÓN	NO REQUIERE	NO REQUIERE	FOLLETO Y/O MANUAL DE USUARIO	36 MESES	60 DÍAS	SI REQUIERE
167	CHIAPAS	[illegible]	[illegible]	[illegible]	[illegible]	[illegible]	[illegible]	[illegible]	SI REQUIERE ACCESORIOS E INSTALACIÓN	NO REQUIERE	NO REQUIERE	FOLLETO Y/O MANUAL DE USUARIO	36 MESES	60 DÍAS	SI REQUIERE
168	CHIAPAS	[illegible]	[illegible]	[illegible]	[illegible]	[illegible]	[illegible]	[illegible]	SI REQUIERE ACCESORIOS E INSTALACIÓN	NO REQUIERE	NO REQUIERE	FOLLETO Y/O MANUAL DE USUARIO	36 MESES	60 DÍAS	SI REQUIERE
169	CHIAPAS	[illegible]	[illegible]	[illegible]	[illegible]	[illegible]	[illegible]	[illegible]	SI REQUIERE ACCESORIOS E INSTALACIÓN	[illegible]	NO REQUIERE	FOLLETO Y/O MANUAL DE USUARIO	36 MESES	60 DÍAS	SI REQUIERE
170	CHIAPAS	[illegible]	[illegible]	[illegible]	[illegible]	[illegible]	[illegible]	[illegible]	NO REQUIERE	NO REQUIERE	NO REQUIERE	FOLLETO Y/O MANUAL DE USUARIO	36 MESES	60 DÍAS	SI REQUIERE
171	CHIAPAS	[illegible]	[illegible]	[illegible]	[illegible]	[illegible]	[illegible]	[illegible]	SI REQUIERE ACCESORIOS E INSTALACIÓN	NO REQUIERE	NO REQUIERE	FOLLETO Y/O MANUAL DE USUARIO	36 MESES	60 DÍAS	SI REQUIERE

Anexo No. 3.3 Requisitos para los bienes

172	CHIAPAS	51200139	51201-0136	20181	513.021.2793.00.01	MESA DE [illegible] CON REPISA INTERMEDIA	[illegible]	BINARIO	NO REQUIERE	NO REQUIERE	NO REQUIERE	FOLLETO Y/O MANUAL DE USUARIO	36 MESES	60 DÍAS	SI REQUIERE
173	CHIAPAS	51200137	51201-0137	20183	513.021.2389.00.01	MESA MAYO	111	BINARIO	NO REQUIERE	NO REQUIERE	NO REQUIERE	FOLLETO Y/O MANUAL DE USUARIO	36 MESES	60 DÍAS	SI REQUIERE
174	CHIAPAS	51106580	51101-6580	20184	513.621.2392.00.01	MESA PARA EXPLORACIÓN PEDIÁTRICA	2	BINARIO	NO REQUIERE	NO REQUIERE	NO REQUIERE	FOLLETO Y/O MANUAL DE USUARIO	36 MESES	60 DÍAS	SI REQUIERE
175	CHIAPAS	51106582	51101-6582	20185	513.621.2904.00.01	MESA PARA INSTRUMENTAL QUIRÚRGICO	9	BINARIO	NO REQUIERE	NO REQUIERE	NO REQUIERE	FOLLETO Y/O MANUAL DE USUARIO	36 MESES	60 DÍAS	SI REQUIERE
176	CHIAPAS	51106583	51101-6583	20182	513.621.2219.00.01	MESA PARA REHIDRATACIÓN	4	BINARIO	NO REQUIERE	NO REQUIERE	NO REQUIERE	FOLLETO Y/O MANUAL DE USUARIO	36 MESES	60 DÍAS	SI REQUIERE
177	CHIAPAS	51200139	51201-0139	20187	513.621.2029.00.01	MESA PASTEUR	136	BINARIO	NO REQUIERE	NO REQUIERE	NO REQUIERE	FOLLETO Y/O MANUAL DE USUARIO	36 MESES	60 DÍAS	SI REQUIERE
178	CHIAPAS	51200141	51201-0141	20189	513.621.2847.00.01	MESA PUENTE	12	BINARIO	NO REQUIERE	NO REQUIERE	NO REQUIERE	FOLLETO Y/O MANUAL DE USUARIO	36 MESES	60 DÍAS	SI REQUIERE
179	CHIAPAS	51200142	51201-0142	20190	513.621.2897.00.01	MESA RÍGIDA DE MADERA	[illegible]	BINARIO	NO REQUIERE	NO REQUIERE	NO REQUIERE	FOLLETO Y/O MANUAL DE USUARIO	36 MESES	60 DÍAS	SI REQUIERE
180	CHIAPAS	51200143	51201-0143	20191	513.621.2866.00.01	MESA RIÑÓN	24	BINARIO	NO REQUIERE	NO REQUIERE	NO REQUIERE	FOLLETO Y/O MANUAL DE USUARIO	36 MESES	60 DÍAS	SI REQUIERE
181	CHIAPAS	51100262	51101-0262	20192	513.771.6418.00.01	REPISA DE 100 CM CONTRA MURO	17	BINARIO	NO REQUIERE	NO REQUIERE	SI REQUIERE (FIJACIÓN A MURO)	FOLLETO Y/O MANUAL DE USUARIO	36 MESES	60 DÍAS	SI REQUIERE
182	CHIAPAS	51100264	51101-0264	20194	513.771.6456.00.01	REPISA DE 150 CM CONTRA MURO	1	BINARIO	NO REQUIERE	NO REQUIERE	SI REQUIERE (FIJACIÓN A MURO)	FOLLETO Y/O MANUAL DE USUARIO	36 MESES	60 DÍAS	SI REQUIERE
183	CHIAPAS	51200154	51201-0154	20195	513.785.0075.00.01	RIEL PORTAVENOCLISIS	965	BINARIO	NO REQUIERE	NO REQUIERE	SI REQUIERE (FIJACIÓN A MURO)	FOLLETO Y/O MANUAL DE USUARIO	36 MESES	60 DÍAS	SI REQUIERE
184	CHIAPAS	52200459	52201-0459	20196	513.790.0069.00.01	RIÑÓN DE ACERO INOXIDABLE DE 250 ML	12	BINARIO	NO REQUIERE	NO REQUIERE	NO REQUIERE	FOLLETO Y/O MANUAL DE USUARIO	36 MESES	60 DÍAS	SI REQUIERE
185	CHIAPAS	52200401	52201-0401	20197	513.790.0091.00.01	RIÑÓN DE ACERO INOXIDABLE DE 500 ML	108	BINARIO	NO REQUIERE	NO REQUIERE	NO REQUIERE	FOLLETO Y/O MANUAL DE USUARIO	36 MESES	60 DÍAS	SI REQUIERE
186	CHIAPAS	51106585	51101-6585	20198	513.810.2298.00.01	SILLA DE RUEDAS CON [illegible]	27	BINARIO	NO REQUIERE	NO REQUIERE	NO REQUIERE	FOLLETO Y/O MANUAL DE USUARIO	36 MESES	60 DÍAS	SI REQUIERE
187	CHIAPAS	52200405	52201-0405	20199	513.950.0172.00.01	VASO PARA MEDICAMENTOS DE 30 CM CÚBICOS	12	BINARIO	NO REQUIERE	NO REQUIERE	NO REQUIERE	FOLLETO Y/O MANUAL DE USUARIO	36 MESES	60 DÍAS	SI REQUIERE
188	CHIAPAS	52200403	52201-0403	20200	513.950.0137.00.01	VASO PARA MEDICAMENTOS DE 40 CM CÚBICOS	4	BINARIO	NO REQUIERE	NO REQUIERE	NO REQUIERE	FOLLETO Y/O MANUAL DE USUARIO	36 MESES	60 DÍAS	SI REQUIERE
189	CHIAPAS	52200402	52201-0402	20201	513.950.0140.00.01	VASO CON TAPA DE UN LITRO	2	BINARIO	NO REQUIERE	NO REQUIERE	NO REQUIERE	FOLLETO Y/O MANUAL DE USUARIO	36 MESES	60 DÍAS	SI REQUIERE
190	CHIAPAS	51200041	51201-0041	20202	513.123.0266.00.01	BANQUETA DE ALTURA	10	BINARIO	NO REQUIERE	NO REQUIERE	NO REQUIERE	FOLLETO Y/O MANUAL DE USUARIO	36 MESES	60 DÍAS	SI REQUIERE
191	CHIAPAS	51200059	51201-0059	20203	513.219.0043.00.01	DIVÁN (CHAISE LONGUE)	14	BINARIO	NO REQUIERE	NO REQUIERE	NO REQUIERE	FOLLETO Y/O MANUAL DE USUARIO	36 MESES	60 DÍAS	SI REQUIERE
192	CHIAPAS	51200074	51201-0074	20204	513.560.0023.00.01	LITERAS METÁLICAS	18	BINARIO	NO REQUIERE	NO REQUIERE	NO REQUIERE	FOLLETO Y/O MANUAL DE USUARIO	36 MESES	60 DÍAS	SI REQUIERE
193	CHIAPAS	52200450	52201-0450	20205	513.630.0108.00.01	ORINAL PARA VARONES	144	BINARIO	NO REQUIERE	NO REQUIERE	NO REQUIERE	FOLLETO Y/O MANUAL DE USUARIO	36 MESES	60 DÍAS	SI REQUIERE
194	CHIAPAS	51200153	51201-0153	20206	513.635.0173.00.01	PORTAVENOCLISIS RODABLE	31	BINARIO	NO REQUIERE	NO REQUIERE	NO REQUIERE	FOLLETO Y/O MANUAL DE USUARIO	36 MESES	60 DÍAS	SI REQUIERE
195	CHIAPAS	51106579	51101-6579	20212	513.203.0228.00.01	CARRO CUNA CON BACINET DE ACRÍLICO	28	BINARIO	NO REQUIERE	NO REQUIERE	NO REQUIERE	FOLLETO Y/O MANUAL DE USUARIO	36 MESES	60 DÍAS	SI REQUIERE
196	CHIAPAS	51106583	51101-6583	20224	[illegible]	BÁSCULA PESA BEBÉ TUBULAR, [illegible]	3	BINARIO	NO REQUIERE	NO REQUIERE	NO REQUIERE	FOLLETO Y/O MANUAL DE USUARIO	36 MESES	60 DÍAS	SI REQUIERE
197	CHIAPAS	51200118	51201-0118	[illegible]	[illegible]	MESA DE 180 CM CON FREGADERO DERECHO Y GUARDA COMPRESORA	1	BINARIO	SI REQUIERE (ACCESORIOS E INSTALACIÓN)	NO REQUIERE	NO REQUIERE	FOLLETO Y/O MANUAL DE USUARIO	36 MESES	60 DÍAS	SI REQUIERE
198	CHIAPAS	51200112	51201-0112	20282	513.021.1972.00.01	MESA DE 120 CM CON CUBIERTA DE LAMINADO PLÁSTICO	1	BINARIO	NO REQUIERE	NO REQUIERE	NO REQUIERE	FOLLETO Y/O MANUAL DE USUARIO	36 MESES	60 DÍAS	SI REQUIERE
199	CHIAPAS	51200119	51201-0119	20283	513.621.2016.00.01	MESA DE 150 CM PARA ATENCIÓN AL RECIÉN NACIDO	2	BINARIO	NO REQUIERE	NO REQUIERE	NO REQUIERE	FOLLETO Y/O MANUAL DE USUARIO	36 MESES	60 DÍAS	SI REQUIERE
200	CHIAPAS	51200193	51201-0193	20329	515.260.0046.00.01	CAMPANA DE EXTRACCIÓN [illegible]	1	BINARIO	NO REQUIERE	NO REQUIERE	NO REQUIERE	FOLLETO Y/O MANUAL DE USUARIO	36 MESES	60 DÍAS	SI REQUIERE
201	CHIAPAS	51106592	51101-6592	20312	515.451.0055.00.01	GABINETE PLOMADO PARA ALMACENAMIENTO DE RADIOISÓTOPOS	1	BINARIO	NO REQUIERE	NO REQUIERE	NO REQUIERE	FOLLETO Y/O MANUAL DE USUARIO	36 MESES	60 DÍAS	SI REQUIERE
202	CHIAPAS	51106588	51101-6588	20313	515.451.0297.00.01	GABINETE PARA TOMA DE MUESTRAS CON FREGADERO DERECHO	2	BINARIO	SI REQUIERE (ACCESORIOS E INSTALACIÓN)	NO REQUIERE	NO REQUIERE	FOLLETO Y/O MANUAL DE USUARIO	36 MESES	60 DÍAS	SI REQUIERE
203	CHIAPAS	51106589	51101-6589	20314	515.451.0301.00.01	GABINETE PARA TOMA DE MUESTRAS CON FREGADERO IZQUIERDO	[illegible]	BINARIO	SI REQUIERE (ACCESORIOS E INSTALACIÓN)	NO REQUIERE	NO REQUIERE	FOLLETO Y/O MANUAL DE USUARIO	36 MESES	60 DÍAS	SI REQUIERE
204	CHIAPAS	51200114	51201-0114	20321	515.606.1417.00.01	MESA BAJA DE 80 CM CON CUBIERTA DE ACERO INOXIDABLE	2	BINARIO	NO REQUIERE	NO REQUIERE	NO REQUIERE	FOLLETO Y/O MANUAL DE USUARIO	36 MESES	60 DÍAS	SI REQUIERE
205	CHIAPAS	51200167	51201-0167	20322	515.616.1241.00.01	MESA ALTA DE 120 CM CON RESPALDO	4	BINARIO	NO REQUIERE	NO REQUIERE	NO REQUIERE	FOLLETO Y/O MANUAL DE USUARIO	36 MESES	60 DÍAS	SI REQUIERE
206	CHIAPAS	51106572	51101-6572	20347	513.191.0094.00.01	CARRO PARA CURACIONES DE ABS	94	BINARIO	NO REQUIERE	NO REQUIERE	NO REQUIERE	FOLLETO Y/O MANUAL DE USUARIO	36 MESES	60 DÍAS	SI REQUIERE
207	CHIAPAS	51200064	51201-0064	20348	513.191.0446.00.01	CARRO PARA ROPA SUCIA CON TAPA Y APERTURA DE PEDAL	23	BINARIO	NO REQUIERE	NO REQUIERE	NO REQUIERE	FOLLETO Y/O MANUAL DE USUARIO	36 MESES	60 DÍAS	SI REQUIERE
208	CHIAPAS	51200135	51201-0135	20373	513.621.3001.00.01	MESA INTEGRAL PASTEUR	1	BINARIO	SI REQUIERE (ACCESORIOS E INSTALACIÓN)	NO REQUIERE	NO REQUIERE	FOLLETO Y/O MANUAL DE USUARIO	36 MESES	60 DÍAS	SI REQUIERE
209	CHIAPAS	51200148	51201-0148	20377	[illegible]	MUEBLE INTEGRAL ALTO DE 180 CM CON RESPALDO Y FREGADERO DERECHO	3	BINARIO	SI REQUIERE (ACCESORIOS E INSTALACIÓN)	NO REQUIERE	NO REQUIERE	FOLLETO Y/O MANUAL DE USUARIO	36 MESES	60 DÍAS	SI REQUIERE
210	CHIAPAS	[illegible]	[illegible]	[illegible]	[illegible]	MUEBLE INTEGRAL ALTO DE 180 CM CON [illegible] FREGADERO CENTRAL	3	BINARIO	SI REQUIERE (ACCESORIOS E INSTALACIÓN)	NO REQUIERE	NO REQUIERE	FOLLETO Y/O MANUAL DE USUARIO	36 MESES	60 DÍAS	SI REQUIERE
211	CHIAPAS	[illegible]	51201-0275	[illegible]	[illegible]	SILLÓN DE EXTRACCIONES	2	BINARIO	NO REQUIERE	NO REQUIERE	NO REQUIERE	FOLLETO Y/O MANUAL DE USUARIO	36 MESES	60 DÍAS	SI REQUIERE
[illegible]	CHIAPAS	[illegible]	[illegible]	[illegible]	[illegible]	[illegible]	[illegible]	BINARIO	NO REQUIERE	NO REQUIERE	NO REQUIERE	FOLLETO Y/O MANUAL DE USUARIO	36 MESES	60 DÍAS	SI REQUIERE
[illegible]	CHIAPAS	[illegible]	[illegible]	[illegible]	[illegible]	MESA ALTA DE [illegible]	22	BINARIO	NO REQUIERE	NO REQUIERE	NO REQUIERE	FOLLETO Y/O MANUAL DE USUARIO	36 MESES	60 DÍAS	SI REQUIERE
[illegible]	CHIAPAS	[illegible]	[illegible]	[illegible]	[illegible]	MESA ALTA DE [illegible] CON RESPALDO	4	BINARIO	NO REQUIERE	NO REQUIERE	NO REQUIERE	FOLLETO Y/O MANUAL DE USUARIO	36 MESES	60 DÍAS	SI REQUIERE
[illegible]	CHIAPAS	[illegible]	[illegible]	[illegible]	[illegible]	[illegible]	[illegible]	BINARIO	NO REQUIERE	NO REQUIERE	NO REQUIERE	FOLLETO Y/O MANUAL DE USUARIO	36 MESES	60 DÍAS	SI REQUIERE

Anexo No. 3.3 Requisitos para los bienes

216	CHIAPAS	[illegible]	[illegible]	[illegible]	[illegible]	MESA ALTA DE [illegible] CM SIN RESPALDO Y PUERTAS ABATIBLES	4	[illegible]	NO REQUIERE	NO REQUIERE	NO REQUIERE	FOLLETO Y/O MANUAL DE USUARIO	[illegible]	60 DÍAS	SI REQUIERE
217	CHIAPAS	[illegible]	[illegible]	[illegible]	[illegible]	MESA ALTA DE 150 CM SIN RESPALDO, CAJONES SUPERIORES Y PUERTAS ABATIBLES	[illegible]	[illegible]	NO REQUIERE	NO REQUIERE	NO REQUIERE	FOLLETO Y/O MANUAL DE USUARIO	36 MESES	60 DÍAS	SI REQUIERE
218	CHIAPAS	[illegible]	[illegible]	[illegible]	[illegible]	MESA ALTA DE 180 CM SIN RESPALDO, CAJONES CENTRALES Y PUERTAS ABATIBLES LATERALES	[illegible]	[illegible]	NO REQUIERE	NO REQUIERE	NO REQUIERE	FOLLETO Y/O MANUAL DE USUARIO	36 MESES	60 DÍAS	SI REQUIERE
219	CHIAPAS	[illegible]	[illegible]	[illegible]	[illegible]	MESA ALTA DE 120 CM CON RESPALDO Y ENTREPAÑOS [illegible]	[illegible]	[illegible]	SI REQUIERE (ACCESORIOS E INSTALACIÓN)	NO REQUIERE	NO REQUIERE	FOLLETO Y/O MANUAL DE USUARIO	36 MESES	60 DÍAS	SI REQUIERE
220	CHIHUAHUA	[illegible]	[illegible]	[illegible]	[illegible]	CARRO CAMILLA TIPO TRANSFER [illegible]	[illegible]	[illegible]	NO REQUIERE	NO REQUIERE	NO REQUIERE	FOLLETO Y/O MANUAL DE USUARIO	36 MESES	60 DÍAS	SI REQUIERE
221	CHIHUAHUA	[illegible]	[illegible]	[illegible]	[illegible]	JABONERA ELÉCTRICA	1	[illegible]	NO REQUIERE	SI REQUIERE [illegible]	NO REQUIERE	FOLLETO Y/O MANUAL DE USUARIO	36 MESES	60 DÍAS	SI REQUIERE
222	CHIHUAHUA	[illegible]	[illegible]	[illegible]	[illegible]	MÓDULO PARA CONSULTORIO MÉDICO [illegible]	[illegible]	[illegible]	NO REQUIERE	NO REQUIERE	NO REQUIERE	FOLLETO Y/O MANUAL DE USUARIO	36 MESES	60 DÍAS	SI REQUIERE
223	CHIHUAHUA	[illegible]	[illegible]	[illegible]	[illegible]	MÓDULO PARA CONSULTORIO [illegible]	20	[illegible]	NO REQUIERE	NO REQUIERE	NO REQUIERE	FOLLETO Y/O MANUAL DE USUARIO	36 MESES	60 DÍAS	SI REQUIERE
224	CHIHUAHUA	[illegible]	[illegible]	[illegible]	[illegible]	MESA ALTA DE 150 CM CON CAJONERA CENTRAL	6	[illegible]	NO REQUIERE	NO REQUIERE	NO REQUIERE	FOLLETO Y/O MANUAL DE USUARIO	36 MESES	60 DÍAS	SI REQUIERE
225	CHIHUAHUA	[illegible]	[illegible]	[illegible]	[illegible]	MESA ALTA DE 180 CM CON CAJONERA CENTRAL	[illegible]	[illegible]	NO REQUIERE	NO REQUIERE	NO REQUIERE	FOLLETO Y/O MANUAL DE USUARIO	36 MESES	60 DÍAS	SI REQUIERE
226	CHIHUAHUA	[illegible]	[illegible]	[illegible]	[illegible]	CARRO PARA SUPERMERCADO	7	[illegible]	NO REQUIERE	NO REQUIERE	NO REQUIERE	FOLLETO Y/O MANUAL DE USUARIO	36 MESES	60 DÍAS	SI REQUIERE
227	CHIHUAHUA	[illegible]	[illegible]	[illegible]	[illegible]	MESA ALTA DE 150 CM CON FREGADERO [illegible]	4	[illegible]	SI REQUIERE (ACCESORIOS E INSTALACIÓN)	NO REQUIERE	NO REQUIERE	FOLLETO Y/O MANUAL DE USUARIO	36 MESES	60 DÍAS	SI REQUIERE
228	CHIHUAHUA	[illegible]	[illegible]	[illegible]	[illegible]	MESA ALTA DE 150 CM CON FREGADERO [illegible]	1	[illegible]	SI REQUIERE (ACCESORIOS E INSTALACIÓN)	NO REQUIERE	NO REQUIERE	FOLLETO Y/O MANUAL DE USUARIO	36 MESES	60 DÍAS	SI REQUIERE
229	CHIHUAHUA	[illegible]	[illegible]	[illegible]	[illegible]	MESA ALTA DE 120 CM CON RESPALDO Y ENTREPAÑOS [illegible]	10	[illegible]	SI REQUIERE (ACCESORIOS E INSTALACIÓN)	NO REQUIERE	NO REQUIERE	FOLLETO Y/O MANUAL DE USUARIO	36 MESES	60 DÍAS	SI REQUIERE
230	CHIHUAHUA	[illegible]	[illegible]	[illegible]	[illegible]	MESA ALTA DE 150 CM CON FREGADERO CENTRAL Y [illegible]	20	[illegible]	SI REQUIERE (ACCESORIOS E INSTALACIÓN)	NO REQUIERE	NO REQUIERE	FOLLETO Y/O MANUAL DE USUARIO	36 MESES	60 DÍAS	SI REQUIERE
231	CHIHUAHUA	[illegible]	[illegible]	[illegible]	[illegible]	MESA ALTA DE 180 CM CON FREGADERO CENTRAL Y [illegible]	1	[illegible]	SI REQUIERE (ACCESORIOS E INSTALACIÓN)	NO REQUIERE	NO REQUIERE	FOLLETO Y/O MANUAL DE USUARIO	36 MESES	60 DÍAS	SI REQUIERE
232	CHIHUAHUA	[illegible]	[illegible]	[illegible]	[illegible]	MESA ALTA DE 180 CM CON FREGADERO CENTRAL Y TARJAS PARA [illegible]	1	[illegible]	SI REQUIERE (ACCESORIOS E INSTALACIÓN)	NO REQUIERE	NO REQUIERE	FOLLETO Y/O MANUAL DE USUARIO	36 MESES	60 DÍAS	SI REQUIERE
233	CHIHUAHUA	[illegible]	[illegible]	[illegible]	[illegible]	CARRO CAMILLA [illegible]	12	[illegible]	NO REQUIERE	NO REQUIERE	NO REQUIERE	FOLLETO Y/O MANUAL DE USUARIO	36 MESES	60 DÍAS	SI REQUIERE
234	CHIHUAHUA	[illegible]	[illegible]	[illegible]	[illegible]	CARRO [illegible]	4	[illegible]	NO REQUIERE	NO REQUIERE	NO REQUIERE	FOLLETO Y/O MANUAL DE USUARIO	36 MESES	60 DÍAS	SI REQUIERE
235	CHIHUAHUA	[illegible]	[illegible]	[illegible]	[illegible]	MESA ALTA DE [illegible] CM CON CUBIERTA DE ACERO INOXIDABLE	3	[illegible]	NO REQUIERE	NO REQUIERE	NO REQUIERE	FOLLETO Y/O MANUAL DE USUARIO	36 MESES	60 DÍAS	SI REQUIERE
236	CHIHUAHUA	[illegible]	[illegible]	[illegible]	[illegible]	MESA ALTA DE [illegible] CM CON CUBIERTA DE ACERO INOXIDABLE	8	[illegible]	NO REQUIERE	NO REQUIERE	NO REQUIERE	FOLLETO Y/O MANUAL DE USUARIO	36 MESES	60 DÍAS	SI REQUIERE
237	CHIHUAHUA	[illegible]	[illegible]	[illegible]	[illegible]	MESA ALTA DE [illegible] CM CON CUBIERTA DE ACERO INOXIDABLE	1	[illegible]	NO REQUIERE	NO REQUIERE	NO REQUIERE	FOLLETO Y/O MANUAL DE USUARIO	36 MESES	60 DÍAS	SI REQUIERE
238	CHIHUAHUA	[illegible]	[illegible]	[illegible]	[illegible]	[illegible]	[illegible]	[illegible]	[illegible]	[illegible]	[illegible]	FOLLETO Y/O MANUAL DE USUARIO	36 MESES	60 DÍAS	SI REQUIERE
239	CHIHUAHUA	[illegible]	[illegible]	[illegible]	[illegible]	[illegible]	[illegible]	[illegible]	[illegible]	[illegible]	[illegible]	FOLLETO Y/O MANUAL DE USUARIO	36 MESES	60 DÍAS	SI REQUIERE
240	CHIHUAHUA	[illegible]	[illegible]	[illegible]	[illegible]	[illegible]	[illegible]	[illegible]	[illegible]	[illegible]	[illegible]	FOLLETO Y/O MANUAL DE USUARIO	36 MESES	60 DÍAS	SI REQUIERE
241	CHIHUAHUA	[illegible]	[illegible]	[illegible]	[illegible]	[illegible]	[illegible]	[illegible]	[illegible]	[illegible]	[illegible]	FOLLETO Y/O MANUAL DE USUARIO	36 MESES	60 DÍAS	SI REQUIERE
242	CHIHUAHUA	[illegible]	[illegible]	[illegible]	[illegible]	[illegible]	[illegible]	[illegible]	[illegible]	[illegible]	[illegible]	FOLLETO Y/O MANUAL DE USUARIO	36 MESES	60 DÍAS	SI REQUIERE
243	CHIHUAHUA	[illegible]	[illegible]	[illegible]	[illegible]	[illegible]	[illegible]	[illegible]	[illegible]	[illegible]	[illegible]	FOLLETO Y/O MANUAL DE USUARIO	36 MESES	60 DÍAS	SI REQUIERE
244	CHIHUAHUA	[illegible]	[illegible]	[illegible]	[illegible]	[illegible]	[illegible]	[illegible]	[illegible]	[illegible]	[illegible]	FOLLETO Y/O MANUAL DE USUARIO	36 MESES	60 DÍAS	SI REQUIERE
245	CHIHUAHUA	[illegible]	[illegible]	[illegible]	[illegible]	[illegible]	[illegible]	[illegible]	[illegible]	[illegible]	[illegible]	FOLLETO Y/O MANUAL DE USUARIO	36 MESES	60 DÍAS	SI REQUIERE
246	CHIHUAHUA	[illegible]	[illegible]	[illegible]	[illegible]	[illegible]	[illegible]	[illegible]	[illegible]	[illegible]	[illegible]	FOLLETO Y/O MANUAL DE USUARIO	36 MESES	60 DÍAS	SI REQUIERE
247	CHIHUAHUA	[illegible]	[illegible]	[illegible]	[illegible]	[illegible]	[illegible]	[illegible]	[illegible]	[illegible]	[illegible]	FOLLETO Y/O MANUAL DE USUARIO	36 MESES	60 DÍAS	SI REQUIERE
248	CHIHUAHUA	[illegible]	[illegible]	[illegible]	[illegible]	[illegible]	[illegible]	[illegible]	[illegible]	[illegible]	[illegible]	FOLLETO Y/O MANUAL DE USUARIO	36 MESES	60 DÍAS	SI REQUIERE
249	CHIHUAHUA	[illegible]	[illegible]	[illegible]	[illegible]	[illegible]	[illegible]	[illegible]	[illegible]	[illegible]	[illegible]	FOLLETO Y/O MANUAL DE USUARIO	36 MESES	60 DÍAS	SI REQUIERE
250	CHIHUAHUA	[illegible]	[illegible]	[illegible]	[illegible]	[illegible]	[illegible]	[illegible]	[illegible]	[illegible]	[illegible]	[illegible]	[illegible]	[illegible]	[illegible]
251	CHIHUAHUA	[illegible]	[illegible]	[illegible]	[illegible]	[illegible]	[illegible]	[illegible]	[illegible]	[illegible]	[illegible]	FOLLETO Y/O MANUAL DE USUARIO	36 MESES	60 DÍAS	SI REQUIERE
252	CHIHUAHUA	[illegible]	[illegible]	[illegible]	[illegible]	[illegible]	[illegible]	[illegible]	[illegible]	[illegible]	[illegible]	FOLLETO Y/O MANUAL DE USUARIO	36 MESES	60 DÍAS	SI REQUIERE
253	CHIHUAHUA	[illegible]	[illegible]	[illegible]	[illegible]	[illegible]	[illegible]	[illegible]	[illegible]	[illegible]	[illegible]	FOLLETO Y/O MANUAL DE USUARIO	36 MESES	60 DÍAS	SI REQUIERE
254	CHIHUAHUA	[illegible]	[illegible]	[illegible]	[illegible]	[illegible]	[illegible]	[illegible]	[illegible]	[illegible]	[illegible]	FOLLETO Y/O MANUAL DE USUARIO	36 MESES	60 DÍAS	SI REQUIERE
255	CHIHUAHUA	[illegible]	[illegible]	[illegible]	[illegible]	[illegible]	[illegible]	[illegible]	[illegible]	[illegible]	[illegible]	FOLLETO Y/O MANUAL DE USUARIO	36 MESES	60 DÍAS	SI REQUIERE

ANEXOS
DIVISIÓN DE CONTRATOS

GOBIERNO DE MÉXICO | IMSS

DIRECCIÓN DE ADMINISTRACIÓN

Anexo No. 3.3 Requisitos para los bienes

256	CHIHUAHUA	51200045	51201-0045	20144	513.190.0274.00.01	CAMA ELECTRICA METALICA	7	BIENES	NO REQUIERE	NO REQUIERE	NO REQUIERE	FOLLETO Y/O MANUAL DE USUARIO	36 MESES	30 DIAS	SI REQUIERE
257	CHIHUAHUA	53105573	53101-5573	20135	513.191.0553.00.01	CARRO PARA CURACIONES	9	BIENES	NO REQUIERE	NO REQUIERE	NO REQUIERE	FOLLETO Y/O MANUAL DE USUARIO	36 MESES	60 DIAS	SI REQUIERE
258	CHIHUAHUA	53105576	53101-5576	20137	513.191.0577.00.01	CARRO PARA MEDICAMENTOS	24	BIENES	NO REQUIERE	NO REQUIERE	NO REQUIERE	FOLLETO Y/O MANUAL DE USUARIO	36 MESES	60 DIAS	SI REQUIERE
259	CHIHUAHUA	51200053	51201-0053	20136	513.191.0547.00.01	CARRO PARA ROPA LIMPIA	6	BIENES	NO REQUIERE	NO REQUIERE	NO REQUIERE	FOLLETO Y/O MANUAL DE USUARIO	36 MESES	60DIAS	SI REQUIERE
260	CHIHUAHUA	53105577	53101-5577	20145	513.191.0601.00.01	CARRO PORTAEXPEDIENTES	16	BIENES	NO REQUIERE	NO REQUIERE	NO REQUIERE	FOLLETO Y/O MANUAL DE USUARIO	36 MESES	60 DIAS	SI REQUIERE
261	CHIHUAHUA	53105578	53101-5578	20145	513.208.0051.00.01	CEFALEFA PARA USO QUIRURGICO	69	BIENES	NO REQUIERE	NO REQUIERE	SI REQUIERE (LOCION A MURO)	FOLLETO Y/O MANUAL DE USUARIO	36 MESES	60 DIAS	SI REQUIERE
262	CHIHUAHUA	53200403	53201-0403	20143	513.202.0019.00.01	CHAROLA CON TAPA PARA ESTERILIZACION	1	BIENES	NO REQUIERE	NO REQUIERE	NO REQUIERE	FOLLETO Y/O MANUAL DE USUARIO	36 MESES	60 DIAS	SI REQUIERE
263	CHIHUAHUA	53200458	53201-0458	20145	513.245.0017.00.01	COMODO PARA ADULTOS	287	BIENES	NO REQUIERE	NO REQUIERE	NO REQUIERE	FOLLETO Y/O MANUAL DE USUARIO	36 MESES	60 DIAS	SI REQUIERE
264	CHIHUAHUA	53200457	53201-0457	20145	513.245.0016.00.01	COMODO PARA MENORES	35	BIENES	NO REQUIERE	NO REQUIERE	NO REQUIERE	FOLLETO Y/O MANUAL DE USUARIO	36 MESES	60 DIAS	SI REQUIERE
265	CHIHUAHUA	51200057	51201-0057	20147	513.254.0113.00.01	CUNETA DE ACERO INOXIDABLE CON CUNETA CUBETA REDONDA	158	BIENES	NO REQUIERE	NO REQUIERE	NO REQUIERE	FOLLETO Y/O MANUAL DE USUARIO	36 MESES	60 DIAS	SI REQUIERE
266	CHIHUAHUA	51200060	51201-0060	20148	513.253.0111.00.01	ESCALERILLA DE DOS PELDAÑOS	657	BIENES	NO REQUIERE	NO REQUIERE	NO REQUIERE	FOLLETO Y/O MANUAL DE USUARIO	36 MESES	60 DIAS	SI REQUIERE
267	CHIHUAHUA	51105261	51101-0261	20149	513.360.0066.00.01	ESTANTE GUARDA ESTERIL DE 90 CM	102	BIENES	NO REQUIERE	NO REQUIERE	NO REQUIERE	FOLLETO Y/O MANUAL DE USUARIO	36 MESES	60 DIAS	SI REQUIERE
268	CHIHUAHUA	51105260	51101-0260	20149	513.360.0065.00.01	ESTANTE GUARDA ESTERIL DE 120 CM	14	BIENES	NO REQUIERE	NO REQUIERE	NO REQUIERE	FOLLETO Y/O MANUAL DE USUARIO	36 MESES	60 DIAS	SI REQUIERE
269	CHIHUAHUA	51200062	51201-0062	20151	513.254.0081.00.01	JARDINERA DE PEDAL	21	BIENES	NO REQUIERE	NO REQUIERE	NO REQUIERE	FOLLETO Y/O MANUAL DE USUARIO	36 MESES	60 DIAS	SI REQUIERE
270	CHIHUAHUA	51200064	51201-0064	20154	513.597.0111.00.01	LAMPARA DE LUZ INTENSA	16	BIENES	NO REQUIERE	SI REQUIERE (BASICO)	NO REQUIERE	FOLLETO Y/O MANUAL DE USUARIO	36 MESES	60 DIAS	SI REQUIERE
271	CHIHUAHUA	51200065	51201-0065	20155	513.597.0125.00.01	LAMPARA DE PIE RODABLE	7	BIENES	NO REQUIERE	SI REQUIERE (BASICO)	NO REQUIERE	FOLLETO Y/O MANUAL DE USUARIO	36 MESES	60 DIAS	SI REQUIERE
272	CHIHUAHUA	51105066	51101-0066	20156	513.130.0049.00.01	LAVABO DE CIRUJANO DOBLE	16	BIENES	SI REQUIERE (ACCESORIOS E INSTALACION)	NO REQUIERE	SI REQUIERE (FIJACION A MURO)	FOLLETO Y/O MANUAL DE USUARIO	36 MESES	60 DIAS	SI REQUIERE
273	CHIHUAHUA	51105067	51101-0067	20157	513.130.0050.00.01	LAVABO DE CIRUJANO SENCILLO	4	BIENES	SI REQUIERE (ACCESORIOS E INSTALACION)	NO REQUIERE	SI REQUIERE (FIJACION A MURO)	FOLLETO Y/O MANUAL DE USUARIO	36 MESES	60 DIAS	SI REQUIERE
274	CHIHUAHUA	51200071	51201-0071	20159	513.160.0067.00.01	LAVAO PASTEURIZADOR DERECHO DE 1.20 M	50	BIENES	SI REQUIERE (ACCESORIOS E INSTALACION)	NO REQUIERE	NO REQUIERE	FOLLETO Y/O MANUAL DE USUARIO	36 MESES	60 DIAS	SI REQUIERE
275	CHIHUAHUA	51200072	51201-0072	20159	513.160.0072.00.01	LAVAO PASTEURIZADOR IZQUIERDO DE 1.20 M	33	BIENES	SI REQUIERE (ACCESORIOS E INSTALACION)	NO REQUIERE	NO REQUIERE	FOLLETO Y/O MANUAL DE USUARIO	36 MESES	60 DIAS	SI REQUIERE
276	CHIHUAHUA	51200133	51201-0133	20159	513.621.0061.00.01	MESA INTEGRAL ALTA DE 150 CM CON FREGADERO DERECHO	9	BIENES	SI REQUIERE (ACCESORIOS E INSTALACION)	NO REQUIERE	NO REQUIERE	FOLLETO Y/O MANUAL DE USUARIO	36 MESES	60 DIAS	SI REQUIERE
277	CHIHUAHUA	51200135	51201-0135	20159	513.621.2609.00.01	MESA INTEGRAL DE 120 CM CON REPISADO Y FREGADERO DERECHO	33	BIENES	SI REQUIERE (ACCESORIOS E INSTALACION)	NO REQUIERE	NO REQUIERE	FOLLETO Y/O MANUAL DE USUARIO	36 MESES	60 DIAS	SI REQUIERE
278	CHIHUAHUA	51200136	51201-0136	20159	513.621.2613.00.01	MESA ALTA INTEGRAL DE 150 CM CON REPISADO Y FREGADERO DERECHO	69	BIENES	SI REQUIERE (ACCESORIOS E INSTALACION)	NO REQUIERE	NO REQUIERE	FOLLETO Y/O MANUAL DE USUARIO	36 MESES	60 DIAS	SI REQUIERE
279	CHIHUAHUA	51200134	51201-0134	20173	513.621.2607.00.01	MESA INTEGRAL ALTA DE 150 CM CON DOBLE FREGADERO CENTRO	35	BIENES	SI REQUIERE (ACCESORIOS E INSTALACION)	NO REQUIERE	NO REQUIERE	FOLLETO Y/O MANUAL DE USUARIO	36 MESES	60 DIAS	SI REQUIERE
280	CHIHUAHUA	51200138	51201-0138	20159	513.621.2.23.00.01	MESA PARA ESTERILIZACION DE ACERO	75	BIENES	NO REQUIERE	NO REQUIERE	NO REQUIERE	FOLLETO Y/O MANUAL DE USUARIO	36 MESES	60 DIAS	SI REQUIERE
281	CHIHUAHUA	51200139	51201-0139	20159	513.621.2705.00.01	MESA DE 150 CM PARA ESTERILES CON REPISA INTERMEDIA	9	BIENES	NO REQUIERE	NO REQUIERE	NO REQUIERE	FOLLETO Y/O MANUAL DE USUARIO	36 MESES	60 DIAS	SI REQUIERE
282	CHIHUAHUA	51200140	51201-0140	20159	513.621.2710.00.01	MESA DE 150 CM CON FREGADERO CENTRO DE ACERO INOXIDABLE	10	BIENES	SI REQUIERE (ACCESORIOS E INSTALACION)	NO REQUIERE	NO REQUIERE	FOLLETO Y/O MANUAL DE USUARIO	36 MESES	60 DIAS	SI REQUIERE
283	CHIHUAHUA	51200137	51201-0137	20159	513.621.2716.00.01	MESA MAYO	150	BIENES	NO REQUIERE	NO REQUIERE	NO REQUIERE	FOLLETO Y/O MANUAL DE USUARIO	36 MESES	60 DIAS	SI REQUIERE
284	CHIHUAHUA	53105581	53101-5581	20164	513.621.2702.00.01	MESA PARA ESTERILIZACION MEDIANA	12	BIENES	NO REQUIERE	NO REQUIERE	NO REQUIERE	FOLLETO Y/O MANUAL DE USUARIO	36 MESES	60 DIAS	SI REQUIERE
285	CHIHUAHUA	53105582	53101-5582	20165	513.621.2701.00.01	MESA PARA INSTRUMENTAS GIRATORIA	16	BIENES	NO REQUIERE	NO REQUIERE	NO REQUIERE	FOLLETO Y/O MANUAL DE USUARIO	36 MESES	60 DIAS	SI REQUIERE
286	CHIHUAHUA	53105583	53101-5583	20165	513.621.2617.00.01	MESA PARA REPOSAPIERNAS	45	BIENES	NO REQUIERE	NO REQUIERE	NO REQUIERE	FOLLETO Y/O MANUAL DE USUARIO	36 MESES	60 DIAS	SI REQUIERE
287	CHIHUAHUA	51200138	51201-0138	20165	513.621.2618.00.01	MESA PUERTO	337	BIENES	NO REQUIERE	NO REQUIERE	NO REQUIERE	FOLLETO Y/O MANUAL DE USUARIO	36 MESES	60 DIAS	SI REQUIERE
288	CHIHUAHUA	51200131	51201-0131	20165	513.621.2647.00.01	MESA PUERTO	3747	BIENES	NO REQUIERE	NO REQUIERE	NO REQUIERE	FOLLETO Y/O MANUAL DE USUARIO	36 MESES	60 DIAS	SI REQUIERE
289	CHIHUAHUA	51200142	51201-0142	20165	513.621.2657.00.01	MESA RIENDA DE MADERA	35	BIENES	NO REQUIERE	NO REQUIERE	NO REQUIERE	FOLLETO Y/O MANUAL DE USUARIO	36 MESES	60 DIAS	SI REQUIERE
290	CHIHUAHUA	51200143	51201-0143	20165	513.621.2665.00.01	MESA RIÑON	139	BIENES	NO REQUIERE	NO REQUIERE	NO REQUIERE	FOLLETO Y/O MANUAL DE USUARIO	36 MESES	60 DIAS	SI REQUIERE
291	CHIHUAHUA	51105263	51101-0263	20162	513.121.0456.00.01	REPISA DE 120 CM CONTRA MURO	5	BIENES	NO REQUIERE	NO REQUIERE	SI REQUIERE (FIJACION A MURO)	FOLLETO Y/O MANUAL DE USUARIO	36 MESES	60 DIAS	SI REQUIERE
292	CHIHUAHUA	51105264	51101-0264	20162	513.121.0455.00.01	REPISA DE 180 CM CONTRA MURO	1	BIENES	NO REQUIERE	NO REQUIERE	SI REQUIERE (FIJACION A MURO)	FOLLETO Y/O MANUAL DE USUARIO	36 MESES	60 DIAS	SI REQUIERE
293	CHIHUAHUA	51200154	51201-0154	20166	513.704.0015.00.01	RIEL PUNTA ENROLLADO	549	BIENES	NO REQUIERE	NO REQUIERE	NO REQUIERE	FOLLETO Y/O MANUAL DE USUARIO	36 MESES	60 DIAS	SI REQUIERE
294	CHIHUAHUA	51200156	51201-0156	20166	513.799.0088.00.01	RIEL DE ACERO INOXIDABLE DE 150 CM	14	BIENES	NO REQUIERE	NO REQUIERE	NO REQUIERE	FOLLETO Y/O MANUAL DE USUARIO	36 MESES	60 DIAS	SI REQUIERE
295	CHIHUAHUA	51200157	51201-0157	20166	513.799.0089.00.01	RIEL DE ACERO INOXIDABLE DE 180 CM	192	BIENES	NO REQUIERE	NO REQUIERE	NO REQUIERE	FOLLETO Y/O MANUAL DE USUARIO	36 MESES	60 DIAS	SI REQUIERE
296	CHIHUAHUA	53105581	53101-5581	20164	513.621.2702.00.01	MESA PARA ESTERILIZACION MEDIANA	12	BIENES	NO REQUIERE	NO REQUIERE	NO REQUIERE	FOLLETO Y/O MANUAL DE USUARIO	36 MESES	60 DIAS	SI REQUIERE
297	CHIHUAHUA	53105582	53101-5582	20165	513.621.2701.00.01	MESA PARA INSTRUMENTAS GIRATORIA	16	BIENES	NO REQUIERE	NO REQUIERE	NO REQUIERE	FOLLETO Y/O MANUAL DE USUARIO	36 MESES	60 DIAS	SI REQUIERE
298	CHIHUAHUA	53105583	53101-5583	20165	513.621.2617.00.01	MESA PARA REPOSAPIERNAS	45	BIENES	NO REQUIERE	NO REQUIERE	NO REQUIERE	FOLLETO Y/O MANUAL DE USUARIO	36 MESES	60 DIAS	SI REQUIERE
299	CHIHUAHUA	51105265	51101-0265	20162	513.121.0457.00.01	REPISA DE 90 CM CONTRA MURO	1	BIENES	NO REQUIERE	NO REQUIERE	SI REQUIERE (FIJACION A MURO)	FOLLETO Y/O MANUAL DE USUARIO	36 MESES	60 DIAS	SI REQUIERE
300	CHIHUAHUA	51105266	51101-0266	20162	513.121.0458.00.01	REPISA DE 60 CM CONTRA MURO	1	BIENES	NO REQUIERE	NO REQUIERE	SI REQUIERE (FIJACION A MURO)	FOLLETO Y/O MANUAL DE USUARIO	36 MESES	60 DIAS	SI REQUIERE
301	CHIHUAHUA	51105267	51101-0267	20162	513.121.0459.00.01	REPISA DE 30 CM CONTRA MURO	1	BIENES	NO REQUIERE	NO REQUIERE	SI REQUIERE (FIJACION A MURO)	FOLLETO Y/O MANUAL DE USUARIO	36 MESES	60 DIAS	SI REQUIERE
302	CHIHUAHUA	51105268	51101-0268	20162	513.121.0460.00.01	REPISA DE 150 CM CONTRA MURO	1	BIENES	NO REQUIERE	NO REQUIERE	SI REQUIERE (FIJACION A MURO)	FOLLETO Y/O MANUAL DE USUARIO	36 MESES	60 DIAS	SI REQUIERE
303	CHIHUAHUA	51105269	51101-0269	20162	513.121.0461.00.01	REPISA DE 210 CM CONTRA MURO	1	BIENES	NO REQUIERE	NO REQUIERE	SI REQUIERE (FIJACION A MURO)	FOLLETO Y/O MANUAL DE USUARIO	36 MESES	60 DIAS	SI REQUIERE
304	CHIHUAHUA	51105270	51101-0270	20162	513.121.0462.00.01	REPISA DE 240 CM CONTRA MURO	1	BIENES	NO REQUIERE	NO REQUIERE	SI REQUIERE (FIJACION A MURO)	FOLLETO Y/O MANUAL DE USUARIO	36 MESES	60 DIAS	SI REQUIERE
305	CHIHUAHUA	51105271	51101-0271	20162	513.121.0463.00.01	REPISA DE 270 CM CONTRA MURO	1	BIENES	NO REQUIERE	NO REQUIERE	SI REQUIERE (FIJACION A MURO)	FOLLETO Y/O MANUAL DE USUARIO	36 MESES	60 DIAS	SI REQUIERE
306	CHIHUAHUA	51105272	51101-0272	20162	513.121.0464.00.01	REPISA DE 300 CM CONTRA MURO	1	BIENES	NO REQUIERE	NO REQUIERE	SI REQUIERE (FIJACION A MURO)	FOLLETO Y/O MANUAL DE USUARIO	36 MESES	60 DIAS	SI REQUIERE
307	CHIHUAHUA	51200158	51201-0158	20167	513.621.2.21.00.01	SILLA DE ACERO INOXIDABLE	1	BIENES	NO REQUIERE	NO REQUIERE	NO REQUIERE	FOLLETO Y/O MANUAL DE USUARIO	36 MESES	60 DIAS	SI REQUIERE
308	CHIHUAHUA	51200159	51201-0159	20167	513.621.2.22.00.01	SILLA DE ACERO INOXIDABLE CON RESPALDO	1	BIENES	NO REQUIERE	NO REQUIERE	NO REQUIERE	FOLLETO Y/O MANUAL DE USUARIO	36 MESES	60 DIAS	SI REQUIERE
309	CHIHUAHUA	51200160	51201-0160	20167	513.621.2.23.00.01	SILLA DE ACERO INOXIDABLE CON RESPALDO Y BRAZOS	1	BIENES	NO REQUIERE	NO REQUIERE	NO REQUIERE	FOLLETO Y/O MANUAL DE USUARIO	36 MESES	60 DIAS	SI REQUIERE
310	CHIHUAHUA	51200161	51201-0161	20167	513.621.2.24.00.01	SILLA DE ACERO INOXIDABLE CON RESPALDO Y BRAZOS ACOLCHONADOS	1	BIENES	NO REQUIERE	NO REQUIERE	NO REQUIERE	FOLLETO Y/O MANUAL DE USUARIO	36 MESES	60 DIAS	SI REQUIERE
311	CHIHUAHUA	51200162	51201-0162	20167	513.621.2.25.00.01	SILLA DE ACERO INOXIDABLE CON RESPALDO Y BRAZOS ACOLCHONADOS	1	BIENES	NO REQUIERE	NO REQUIERE	NO REQUIERE	FOLLETO Y/O MANUAL DE USUARIO	36 MESES	60 DIAS	SI REQUIERE
312	CHIHUAHUA	51200163	51201-0163	20167	513.621.2.26.00.01	SILLA DE ACERO INOXIDABLE CON RESPALDO Y BRAZOS ACOLCHONADOS	1	BIENES	NO REQUIERE	NO REQUIERE	NO REQUIERE	FOLLETO Y/O MANUAL DE USUARIO	36 MESES	60 DIAS	SI REQUIERE
313	CHIHUAHUA	51200164	51201-0164	20167	513.621.2.27.00.01	SILLA DE ACERO INOXIDABLE CON RESPALDO Y BRAZOS ACOLCHONADOS	1	BIENES	NO REQUIERE	NO REQUIERE	NO REQUIERE	FOLLETO Y/O MANUAL DE USUARIO	36 MESES	60 DIAS	SI REQUIERE
314	CHIHUAHUA	51200165	51201-0165	20167	513.621.2.28.00.01	SILLA DE ACERO INOXIDABLE CON RESPALDO Y BRAZOS ACOLCHONADOS	1	BIENES	NO REQUIERE	NO REQUIERE	NO REQUIERE	FOLLETO Y/O MANUAL DE USUARIO	36 MESES	60 DIAS	SI REQUIERE
315	CHIHUAHUA	51200166	51201-0166	20167	513.621.2.29.00.01	SILLA DE ACERO INOXIDABLE CON RESPALDO Y BRAZOS ACOLCHONADOS	1	BIENES	NO REQUIERE	NO REQUIERE	NO REQUIERE	FOLLETO Y/O MANUAL DE USUARIO	36 MESES	60 DIAS	SI REQUIERE
316	CHIHUAHUA	51200167	51201-0167	20167	513.621.2.30.00.01	SILLA DE ACERO INOXIDABLE CON RESPALDO Y BRAZOS ACOLCHONADOS	1	BIENES	NO REQUIERE	NO REQUIERE	NO REQUIERE	FOLLETO Y/O MANUAL DE USUARIO	36 MESES	60 DIAS	SI REQUIERE
317	CHIHUAHUA	51200168	51201-0168	20167	513.621.2.31.00.01	SILLA DE ACERO INOXIDABLE CON RESPALDO Y BRAZOS ACOLCHONADOS	1	BIENES	NO REQUIERE	NO REQUIERE	NO REQUIERE	FOLLETO Y/O MANUAL DE USUARIO	36 MESES	60 DIAS	SI REQUIERE
318	CHIHUAHUA	51200169	51201-0169	20167	513.621.2.32.00.01	SILLA DE ACERO INOXIDABLE CON RESPALDO Y BRAZOS ACOLCHONADOS	1	BIENES	NO REQUIERE	NO REQUIERE	NO REQUIERE	FOLLETO Y/O MANUAL DE USUARIO	36 MESES	60 DIAS	SI REQUIERE
319	CHIHUAHUA	51200170	51201-0170	20167	513.621.2.33.00.01	SILLA DE ACERO INOXIDABLE CON RESPALDO Y BRAZOS ACOLCHONADOS	1	BIENES	NO REQUIERE	NO REQUIERE	NO REQUIERE	FOLLETO Y/O MANUAL DE USUARIO	36 MESES	60 DIAS	SI REQUIERE
320	CHIHUAHUA	51200171	51201-0171	20167	513.621.2.34.00.01	SILLA DE ACERO INOXIDABLE CON RESPALDO Y BRAZOS ACOLCHONADOS	1	BIENES	NO REQUIERE	NO REQUIERE	NO REQUIERE	FOLLETO Y/O MANUAL DE USUARIO	36 MESES	60 DIAS	SI REQUIERE
321	CHIHUAHUA	51200172	51201-0172	20167	513.621.2.35.00.01	SILLA DE ACERO INOXIDABLE CON RESPALDO Y BRAZOS ACOLCHONADOS	1	BIENES	NO REQUIERE	NO REQUIERE	NO REQUIERE	FOLLETO Y/O MANUAL DE USUARIO	36 MESES	60 DIAS	SI REQUIERE
322	CHIHUAHUA	51200173	51201-0173	20167	513.621.2.36.00.01	SILLA DE ACERO INOXIDABLE CON RESPALDO Y BRAZOS ACOLCHONADOS	1	BIENES	NO REQUIERE	NO REQUIERE	NO REQUIERE	FOLLETO Y/O MANUAL DE USUARIO	36 MESES	60 DIAS	SI REQUIERE
323	CHIHUAHUA	51200174	51201-0174	20167	513.621.2.37.00.01	SILLA DE ACERO INOXIDABLE CON RESPALDO Y BRAZOS ACOLCHONADOS	1	BIENES	NO REQUIERE	NO REQUIERE	NO REQUIERE	FOLLETO Y/O MANUAL DE USUARIO	36 MESES	60 DIAS	SI REQUIERE
324	CHIHUAHUA	51200175	51201-0175	20167	513.621.2.38.00.01	SILLA DE ACERO INOXIDABLE CON RESPALDO Y BRAZOS ACOLCHONADOS	1	BIENES	NO REQUIERE	NO REQUIERE	NO REQUIERE	FOLLETO Y/O MANUAL DE USUARIO	36 MESES	60 DIAS	SI REQUIERE
325	CHIHUAHUA	51200176	51201-0176	20167	513.621.2.39.00.01	SILLA DE ACERO INOXIDABLE CON RESPALDO Y BRAZOS ACOLCHONADOS	1	BIENES	NO REQUIERE	NO REQUIERE	NO REQUIERE	FOLLETO Y/O MANUAL DE USUARIO	36 MESES	60 DIAS	SI REQUIERE
326	CHIHUAHUA	51200177	51201-0177	20167	513.621.2.40.00.01	SILLA DE ACERO INOXIDABLE CON RESPALDO Y BRAZOS ACOLCHONADOS	1	BIENES	NO REQUIERE	NO REQUIERE	NO REQUIERE	FOLLETO Y/O MANUAL DE USUARIO	36 MESES	60 DIAS	SI REQUIERE
327	CHIHUAHUA	51200178	51201-0178	20167	513.621.2.41.00.01	SILLA DE ACERO INOXIDABLE CON RESPALDO Y BRAZOS ACOLCHONADOS	1	BIENES	NO REQUIERE	NO REQUIERE	NO REQUIERE	FOLLETO Y/O MANUAL DE USUARIO	36 MESES	60 DIAS	SI REQUIERE
328	CHIHUAHUA	51200179	51201-0179	20167	513.621.2.42.00.01	SILLA DE ACERO INOXIDABLE CON RESPALDO Y BRAZOS ACOLCHONADOS	1	BIENES	NO REQUIERE	NO REQUIERE	NO REQUIERE	FOLLETO Y/O MANUAL DE USUARIO	36 MESES	60 DIAS	SI REQUIERE
329	CHIHUAHUA	51200180	51201-0180	20167	513.621.2.43.00.01	SILLA DE ACERO INOXIDABLE CON RESPALDO Y BRAZOS ACOLCHONADOS	1	BIENES	NO REQUIERE	NO REQUIERE	NO REQUIERE	FOLLETO Y/O MANUAL DE USUARIO	36 MESES	60 DIAS	SI REQUIERE
330	CHIHUAHUA	51200181	51201-0181	20167	513.621.2.44.00.01	SILLA DE ACERO INOXIDABLE CON RESPALDO Y BRAZOS ACOLCHONADOS	1	BIENES	NO REQUIERE	NO REQUIERE	NO REQUIERE	FOLLETO Y/O MANUAL DE USUARIO	36 MESES	60 DIAS	SI REQUIERE
331	CHIHUAHUA	51200182	51201-0182	20167	513.621.2.45.00.01	SILLA DE ACERO INOXIDABLE CON RESPALDO Y BRAZOS ACOLCHONADOS	1	BIENES	NO REQUIERE	NO REQUIERE	NO REQUIERE	FOLLETO Y/O MANUAL DE USUARIO	36 MESES	60 DIAS	SI REQUIERE
332	CHIHUAHUA	51200183	51201-0183	20167	513.621.2.46.00.01	SILLA DE ACERO INOXIDABLE CON RESPALDO Y BRAZOS ACOLCHONADOS	1	BIENES	NO REQUIERE	NO REQUIERE	NO REQUIERE	FOLLETO Y/O MANUAL DE USUARIO	36 MESES	60 DIAS	SI REQUIERE
333	CHIHUAHUA	51200184	51201-0184	20167	513.621.2.47.00.01	SILLA DE ACERO INOXIDABLE CON RESPALDO Y BRAZOS ACOLCHONADOS	1	BIENES	NO REQUIERE	NO REQUIERE	NO REQUIERE	FOLLETO Y/O MANUAL DE USUARIO	36 MESES	60 DIAS	SI REQUIERE
334	CHIHUAHUA	51200185	51201-0185	20167	513.621.2.48.00.01	SILLA DE ACERO INOXIDABLE CON RESPALDO Y BRAZOS ACOLCHONADOS	1	BIENES	NO REQUIERE	NO REQUIERE	NO REQUIERE	FOLLETO Y/O MANUAL DE USUARIO	36 MESES	60 DIAS	SI REQUIERE
335	CHIHUAHUA	51200186	51201-0186	20167	513.621.2.49.00.01	SILLA DE ACERO INOXIDABLE CON RESPALDO Y BRAZOS ACOLCHONADOS	1	BIENES	NO REQUIERE	NO REQUIERE	NO REQUIERE	FOLLETO Y/O MANUAL DE USUARIO	36 MESES	60 DIAS	SI REQUIERE
336	CHIHUAHUA	51200187	51201-0187	20167	513.621.2.50.00.01	SILLA DE ACERO INOXIDABLE CON RESPALDO Y BRAZOS ACOLCHONADOS	1	BIENES	NO REQUIERE	NO REQUIERE	NO REQUIERE	FOLLETO Y/O MANUAL DE USUARIO	36 MESES	60 DIAS	SI REQUIERE
337	CHIHUAHUA	51200188	51201-0188	20167	513.621.2.51.00.01	SILLA DE ACERO INOXIDABLE CON RESPALDO Y BRAZOS ACOLCHONADOS	1	BIENES	NO REQUIERE	NO REQUIERE	NO REQUIERE	FOLLETO Y/O MANUAL DE USUARIO	36 MESES	60 DIAS	SI REQUIERE
338	CHIHUAHUA	51200189	51201-0189	20167	513.621.2.52.00.01	SILLA DE ACERO INOXIDABLE CON RESPALDO Y BRAZOS ACOLCHONADOS	1	BIENES	NO REQUIERE	NO REQUIERE	NO REQUIERE	FOLLETO Y/O MANUAL DE USUARIO	36 MESES	60 DIAS	SI REQUIERE
339	CHIHUAHUA	51200190	51201-0190	20167	513.621.2.53.00.01	SILLA DE ACERO INOXIDABLE CON RESPALDO Y BRAZOS ACOLCHONADOS	1	BIENES	NO REQUIERE	NO REQUIERE	NO REQUIERE	FOLLETO Y/O MANUAL DE USUARIO	36 MESES	60 DIAS	SI REQUIERE
340	CHIHUAHUA	51200191	51201-0191	20167	513.621.2.54.00.01	SILLA DE ACERO INOXIDABLE CON RESPALDO Y BRAZOS ACOLCHONADOS	1	BIENES	NO REQUIERE	NO REQUIERE	NO REQUIERE	FOLLETO Y/O MANUAL DE USUARIO	36 MESES	60 DIAS	SI REQUIERE
341	CHIHUAHUA	51200192	51201-0192	20167	513.621.2.55.00.01	SILLA DE ACERO INOXIDABLE CON RESPALDO Y BRAZOS ACOLCHONADOS	1	BIENES	NO REQUIERE	NO REQUIERE	NO REQUIERE	FOLLETO Y/O MANUAL DE USUARIO	36 MESES	60 DIAS	SI REQUIERE
342	CHIHUAHUA	51200193	51201-0193	20167	513.621.2.56.00.01	SILLA DE ACERO INOXIDABLE CON RESPALDO Y BRAZOS ACOLCHONADOS	1	BIENES	NO REQUIERE	NO REQUIERE	NO REQUIERE	FOLLETO Y/O MANUAL DE USUARIO	36 MESES	60 DIAS	SI REQUIERE
343	CHIHUAHUA	51200194	51201-0194	20167	513.621.2.57.00.01	SILLA DE ACERO INOXIDABLE CON RESPALDO Y BRAZOS ACOLCHONADOS	1	BIENES	NO REQUIERE	NO REQUIERE	NO REQUIERE	FOLLETO Y/O MANUAL DE USUARIO	36 MESES	60 DIAS	SI REQUIERE
344	CHIHUAHUA	51200195	51201-0195	20167	513.621.2.58.00.01	SILLA DE ACERO INOXIDABLE CON RESPALDO Y BRAZOS ACOLCHONADOS	1	BIENES	NO REQUIERE	NO REQUIERE	NO REQUIERE	FOLLETO Y/O MANUAL DE USUARIO	36 MESES	60 DIAS	SI REQUIERE
345	CHIHUAHUA	51200196	51201-0196	20167	513.621.2.59.00.01	SILLA DE ACERO INOXIDABLE CON RESPALDO Y BRAZOS ACOLCHONADOS	1	BIENES	NO REQUIERE	NO REQUIERE	NO REQUIERE	FOLLETO Y/O MANUAL DE USUARIO	36 MESES	60 DIAS	SI REQUIERE
346	CHIHUAHUA	51200197	51201-0197	20167	513.621.2.60.00.01	SILLA DE ACERO INOXIDABLE CON RESPALDO Y BRAZOS ACOLCHONADOS	1	BIENES	NO REQUIERE	NO REQUIERE	NO REQUIERE	FOLLETO Y/O MANUAL DE USUARIO	36 MESES	60 DIAS	SI REQUIERE
347	CHIHUAHUA	51200198	51201-0198	20167	513.621.2.61.00.01	SILLA DE ACERO INOXIDABLE CON RESPALDO Y BRAZOS ACOLCHONADOS	1	BIENES	NO REQUIERE	NO REQUIERE	NO REQUIERE	FOLLETO Y/O MANUAL DE USUARIO	36 MESES	60 DIAS	SI REQUIERE
348	CHIHUAHUA	51200199	51201-0199	20167	513.621.2.62.00.01	SILLA DE ACERO INOXIDABLE CON RESPALDO Y BRAZOS ACOLCHONADOS	1	BIENES	NO REQUIERE	NO REQUIERE	NO REQUIERE	FOLLETO Y/O MANUAL DE USUARIO	36 MESES	60 DIAS	SI REQUIERE
349	CHIHUAHUA	51200200	51201-0200	20167	513.621.2.63.00.01	SILLA DE ACERO INOXIDABLE CON RESPALDO Y BRAZOS ACOLCHONADOS	1	BIENES	NO REQUIERE	NO REQUIERE	NO REQUIERE	FOLLETO Y/O MANUAL DE USUARIO	36 MESES	60 DIAS	SI REQUIERE
350	CHIHUAHUA	51200201	51201-0201	20167	513.621.2.64.00.01	SILLA DE ACERO INOXIDABLE CON RESPALDO Y BRAZOS ACOLCHONADOS	1	BIENES	NO REQUIERE	NO REQUIERE	NO REQUIERE	FOLLETO Y/O MANUAL DE USUARIO	36 MESES	60 DIAS	SI REQUIERE
351	C

GOBIERNO DE MÉXICO

IMSS

Anexo No. 3.3 Requisitos para los bienes

902	[illegible]	[illegible]	[illegible]	[illegible]	[illegible]	[illegible]	94	[illegible]	[illegible]	[illegible]	[illegible]	[illegible]	[illegible]	[illegible]	[illegible]
903	[illegible]	[illegible]	[illegible]	[illegible]	[illegible]	[illegible]	95	[illegible]	[illegible]	[illegible]	[illegible]	[illegible]	[illegible]	[illegible]	[illegible]
904	[illegible]	[illegible]	[illegible]	[illegible]	[illegible]	[illegible]	96	[illegible]	[illegible]	[illegible]	[illegible]	[illegible]	[illegible]	[illegible]	[illegible]
905	[illegible]	[illegible]	[illegible]	[illegible]	[illegible]	[illegible]	97	[illegible]	[illegible]	[illegible]	[illegible]	[illegible]	[illegible]	[illegible]	[illegible]
906	[illegible]	[illegible]	[illegible]	[illegible]	[illegible]	[illegible]	98	[illegible]	[illegible]	[illegible]	[illegible]	[illegible]	[illegible]	[illegible]	[illegible]
907	[illegible]	[illegible]	[illegible]	[illegible]	[illegible]	[illegible]	99	[illegible]	[illegible]	[illegible]	[illegible]	[illegible]	[illegible]	[illegible]	[illegible]
908	[illegible]	[illegible]	[illegible]	[illegible]	[illegible]	[illegible]	100	[illegible]	[illegible]	[illegible]	[illegible]	[illegible]	[illegible]	[illegible]	[illegible]
909	[illegible]	[illegible]	[illegible]	[illegible]	[illegible]	[illegible]	101	[illegible]	[illegible]	[illegible]	[illegible]	[illegible]	[illegible]	[illegible]	[illegible]
910	[illegible]	[illegible]	[illegible]	[illegible]	[illegible]	[illegible]	102	[illegible]	[illegible]	[illegible]	[illegible]	[illegible]	[illegible]	[illegible]	[illegible]
911	[illegible]	[illegible]	[illegible]	[illegible]	[illegible]	[illegible]	103	[illegible]	[illegible]	[illegible]	[illegible]	[illegible]	[illegible]	[illegible]	[illegible]
912	[illegible]	[illegible]	[illegible]	[illegible]	[illegible]	[illegible]	104	[illegible]	[illegible]	[illegible]	[illegible]	[illegible]	[illegible]	[illegible]	[illegible]
913	[illegible]	[illegible]	[illegible]	[illegible]	[illegible]	[illegible]	105	[illegible]	[illegible]	[illegible]	[illegible]	[illegible]	[illegible]	[illegible]	[illegible]
914	[illegible]	[illegible]	[illegible]	[illegible]	[illegible]	[illegible]	106	[illegible]	[illegible]	[illegible]	[illegible]	[illegible]	[illegible]	[illegible]	[illegible]
915	[illegible]	[illegible]	[illegible]	[illegible]	[illegible]	[illegible]	107	[illegible]	[illegible]	[illegible]	[illegible]	[illegible]	[illegible]	[illegible]	[illegible]
916	[illegible]	[illegible]	[illegible]	[illegible]	[illegible]	[illegible]	108	[illegible]	[illegible]	[illegible]	[illegible]	[illegible]	[illegible]	[illegible]	[illegible]
917	[illegible]	[illegible]	[illegible]	[illegible]	[illegible]	[illegible]	109	[illegible]	[illegible]	[illegible]	[illegible]	[illegible]	[illegible]	[illegible]	[illegible]
918	[illegible]	[illegible]	[illegible]	[illegible]	[illegible]	[illegible]	110	[illegible]	[illegible]	[illegible]	[illegible]	[illegible]	[illegible]	[illegible]	[illegible]
919	[illegible]	[illegible]	[illegible]	[illegible]	[illegible]	[illegible]	111	[illegible]	[illegible]	[illegible]	[illegible]	[illegible]	[illegible]	[illegible]	[illegible]
920	[illegible]	[illegible]	[illegible]	[illegible]	[illegible]	[illegible]	112	[illegible]	[illegible]	[illegible]	[illegible]	[illegible]	[illegible]	[illegible]	[illegible]
921	[illegible]	[illegible]	[illegible]	[illegible]	[illegible]	[illegible]	113	[illegible]	[illegible]	[illegible]	[illegible]	[illegible]	[illegible]	[illegible]	[illegible]
922	[illegible]	[illegible]	[illegible]	[illegible]	[illegible]	[illegible]	114	[illegible]	[illegible]	[illegible]	[illegible]	[illegible]	[illegible]	[illegible]	[illegible]
923	[illegible]	[illegible]	[illegible]	[illegible]	[illegible]	[illegible]	115	[illegible]	[illegible]	[illegible]	[illegible]	[illegible]	[illegible]	[illegible]	[illegible]
924	[illegible]	[illegible]	[illegible]	[illegible]	[illegible]	[illegible]	116	[illegible]	[illegible]	[illegible]	[illegible]	[illegible]	[illegible]	[illegible]	[illegible]
925	[illegible]	[illegible]	[illegible]	[illegible]	[illegible]	[illegible]	117	[illegible]	[illegible]	[illegible]	[illegible]	[illegible]	[illegible]	[illegible]	[illegible]
926	[illegible]	[illegible]	[illegible]	[illegible]	[illegible]	[illegible]	118	[illegible]	[illegible]	[illegible]	[illegible]	[illegible]	[illegible]	[illegible]	[illegible]
927	[illegible]	[illegible]	[illegible]	[illegible]	[illegible]	[illegible]	119	[illegible]	[illegible]	[illegible]	[illegible]	[illegible]	[illegible]	[illegible]	[illegible]
928	[illegible]	[illegible]	[illegible]	[illegible]	[illegible]	[illegible]	120	[illegible]	[illegible]	[illegible]	[illegible]	[illegible]	[illegible]	[illegible]	[illegible]
929	[illegible]	[illegible]	[illegible]	[illegible]	[illegible]	[illegible]	121	[illegible]	[illegible]	[illegible]	[illegible]	[illegible]	[illegible]	[illegible]	[illegible]
930	[illegible]	[illegible]	[illegible]	[illegible]	[illegible]	[illegible]	122	[illegible]	[illegible]	[illegible]	[illegible]	[illegible]	[illegible]	[illegible]	[illegible]
931	[illegible]	[illegible]	[illegible]	[illegible]	[illegible]	[illegible]	123	[illegible]	[illegible]	[illegible]	[illegible]	[illegible]	[illegible]	[illegible]	[illegible]
932	[illegible]	[illegible]	[illegible]	[illegible]	[illegible]	[illegible]	124	[illegible]	[illegible]	[illegible]	[illegible]	[illegible]	[illegible]	[illegible]	[illegible]
933	[illegible]	[illegible]	[illegible]	[illegible]	[illegible]	[illegible]	125	[illegible]	[illegible]	[illegible]	[illegible]	[illegible]	[illegible]	[illegible]	[illegible]
934	[illegible]	[illegible]	[illegible]	[illegible]	[illegible]	[illegible]	126	[illegible]	[illegible]	[illegible]	[illegible]	[illegible]	[illegible]	[illegible]	[illegible]
935	[illegible]	[illegible]	[illegible]	[illegible]	[illegible]	[illegible]	127	[illegible]	[illegible]	[illegible]	[illegible]	[illegible]	[illegible]	[illegible]	[illegible]
936	[illegible]	[illegible]	[illegible]	[illegible]	[illegible]	[illegible]	128	[illegible]	[illegible]	[illegible]	[illegible]	[illegible]	[illegible]	[illegible]	[illegible]
937	[illegible]	[illegible]	[illegible]	[illegible]	[illegible]	[illegible]	129	[illegible]	[illegible]	[illegible]	[illegible]	[illegible]	[illegible]	[illegible]	[illegible]
938	[illegible]	[illegible]	[illegible]	[illegible]	[illegible]	[illegible]	130	[illegible]	[illegible]	[illegible]	[illegible]	[illegible]	[illegible]	[illegible]	[illegible]
939	[illegible]	[illegible]	[illegible]	[illegible]	[illegible]	[illegible]	131	[illegible]	[illegible]	[illegible]	[illegible]	[illegible]	[illegible]	[illegible]	[illegible]
940	[illegible]	[illegible]	[illegible]	[illegible]	[illegible]	[illegible]	132	[illegible]	[illegible]	[illegible]	[illegible]	[illegible]	[illegible]	[illegible]	[illegible]
941	[illegible]	[illegible]	[illegible]	[illegible]	[illegible]	[illegible]	133	[illegible]	[illegible]	[illegible]	[illegible]	[illegible]	[illegible]	[illegible]	[illegible]
942	[illegible]	[illegible]	[illegible]	[illegible]	[illegible]	[illegible]	134	[illegible]	[illegible]	[illegible]	[illegible]	[illegible]	[illegible]	[illegible]	[illegible]
943	[illegible]	[illegible]	[illegible]	[illegible]	[illegible]	[illegible]	135	[illegible]	[illegible]	[illegible]	[illegible]	[illegible]	[illegible]	[illegible]	[illegible]
944	[illegible]	[illegible]	[illegible]	[illegible]	[illegible]	[illegible]	136	[illegible]	[illegible]	[illegible]	[illegible]	[illegible]	[illegible]	[illegible]	[illegible]
945	[illegible]	[illegible]	[illegible]	[illegible]	[illegible]	[illegible]	137	[illegible]	[illegible]	[illegible]	[illegible]	[illegible]	[illegible]	[illegible]	[illegible]
946	[illegible]	[illegible]	[illegible]	[illegible]	[illegible]	[illegible]	138	[illegible]	[illegible]	[illegible]	[illegible]	[illegible]	[illegible]	[illegible]	[illegible]
947	[illegible]	[illegible]	[illegible]	[illegible]	[illegible]	[illegible]	139	[illegible]	[illegible]	[illegible]	[illegible]	[illegible]	[illegible]	[illegible]	[illegible]
948	[illegible]	[illegible]	[illegible]	[illegible]	[illegible]	[illegible]	140	[illegible]	[illegible]	[illegible]	[illegible]	[illegible]	[illegible]	[illegible]	[illegible]
949	[illegible]	[illegible]	[illegible]	[illegible]	[illegible]	[illegible]	141	[illegible]	[illegible]	[illegible]	[illegible]	[illegible]	[illegible]	[illegible]	[illegible]
950	[illegible]	[illegible]	[illegible]	[illegible]	[illegible]	[illegible]	142	[illegible]	[illegible]	[illegible]	[illegible]	[illegible]	[illegible]	[illegible]	[illegible]
951	[illegible]	[illegible]	[illegible]	[illegible]	[illegible]	[illegible]	143	[illegible]	[illegible]	[illegible]	[illegible]	[illegible]	[illegible]	[illegible]	[illegible]
952	[illegible]	[illegible]	[illegible]	[illegible]	[illegible]	[illegible]	144	[illegible]	[illegible]	[illegible]	[illegible]	[illegible]	[illegible]	[illegible]	[illegible]
953	[illegible]	[illegible]	[illegible]	[illegible]	[illegible]	[illegible]	145	[illegible]	[illegible]	[illegible]	[illegible]	[illegible]	[illegible]	[illegible]	[illegible]
954	[illegible]	[illegible]	[illegible]	[illegible]	[illegible]	[illegible]	146	[illegible]	[illegible]	[illegible]	[illegible]	[illegible]	[illegible]	[illegible]	[illegible]
955	[illegible]	[illegible]	[illegible]	[illegible]	[illegible]	[illegible]	147	[illegible]	[illegible]	[illegible]	[illegible]	[illegible]	[illegible]	[illegible]	[illegible]
956	[illegible]	[illegible]	[illegible]	[illegible]	[illegible]	[illegible]	148	[illegible]	[illegible]	[illegible]	[illegible]	[illegible]	[illegible]	[illegible]	[illegible]
957	[illegible]	[illegible]	[illegible]	[illegible]	[illegible]	[illegible]	149	[illegible]	[illegible]	[illegible]	[illegible]	[illegible]	[illegible]	[illegible]	[illegible]
958	[illegible]	[illegible]	[illegible]	[illegible]	[illegible]	[illegible]	150	[illegible]	[illegible]	[illegible]	[illegible]	[illegible]	[illegible]	[illegible]	[illegible]

Anexo No. 3.3 Requisitos para los bienes

341	PUEBLA	51200198	51201-0198	20023	515.247.0118.00.01	CARRO DAKTIERO	13	BINARIO	NO REQUIERE	NO REQUIERE	NO REQUIERE	FOLLETO Y/O MANUAL DE USUARIO	36 MESES	60 DÍAS	SI REQUIERE
342	PUEBLA	51100587	51101-0587	20026	515.247.0125.00.01	CARRO DISTRIBUIDOR DE MUESTRAS	2	BINARIO	NO REQUIERE	NO REQUIERE	NO REQUIERE	FOLLETO Y/O MANUAL DE USUARIO	36 MESES	60 DÍAS	SI REQUIERE
343	PUEBLA	51100580	51101-0580	20028	515.451.0250.00.01	GABINETE PARA TOMA DE MUESTRAS	2	BINARIO	NO REQUIERE	NO REQUIERE	NO REQUIERE	FOLLETO Y/O MANUAL DE USUARIO	36 MESES	60 DÍAS	SI REQUIERE
344	PUEBLA	51200189	51201-0189	20029	515.618.1227.00.01	MESA ALTA DE 90 CM CON CUBIERTA DE ACERO INOXIDABLE	3	BINARIO	NO REQUIERE	NO REQUIERE	NO REQUIERE	FOLLETO Y/O MANUAL DE USUARIO	36 MESES	60 DÍAS	SI REQUIERE
345	PUEBLA	51200191	51201-0191	20030	515.619.1232.00.01	MESA ALTA DE 120 CM CON CUBIERTA DE ACERO INOXIDABLE	4	BINARIO	NO REQUIERE	NO REQUIERE	NO REQUIERE	FOLLETO Y/O MANUAL DE USUARIO	36 MESES	60 DÍAS	SI REQUIERE
346	PUEBLA	51200176	51201-0176	20031	515.619.1244.00.01	MESA ALTA DE 150 CM CON CUBIERTA DE ACERO INOXIDABLE	1	BINARIO	NO REQUIERE	NO REQUIERE	NO REQUIERE	FOLLETO Y/O MANUAL DE USUARIO	36 MESES	60 DÍAS	SI REQUIERE
347	PUEBLA	51200201	51201-0201	20035	515.619.1256.00.01	MESA ALTA DE 90 CM CON VERTEDERO	5	BINARIO	SI REQUIERE (ACCESORIOS E INSTALACIÓN)	NO REQUIERE	NO REQUIERE	FOLLETO Y/O MANUAL DE USUARIO	36 MESES	60 DÍAS	SI REQUIERE
348	PUEBLA	51200202	51201-0202	20036	515.619.1280.00.01	MESA BAJA DE 150 CM CON CUBIERTA DE MADERA	4	BINARIO	NO REQUIERE	NO REQUIERE	NO REQUIERE	FOLLETO Y/O MANUAL DE USUARIO	36 MESES	60 DÍAS	SI REQUIERE
349	PUEBLA	51200203	51201-0203	20037	515.619.1308.00.01	MESA BAJA DE 90 CM CON VERTEDERO	1	BINARIO	SI REQUIERE (ACCESORIOS E INSTALACIÓN)	NO REQUIERE	NO REQUIERE	FOLLETO Y/O MANUAL DE USUARIO	36 MESES	60 DÍAS	SI REQUIERE
350	PUEBLA	51200206	51201-0206	20040	515.619.1337.00.01	MESA BAJA DE 150 CM CON CUBIERTA DE ACERO INOXIDABLE	2	BINARIO	NO REQUIERE	NO REQUIERE	NO REQUIERE	FOLLETO Y/O MANUAL DE USUARIO	36 MESES	60 DÍAS	SI REQUIERE
351	PUEBLA	51200207	51201-0207	20041	515.619.1346.00.01	MESA PARA BAÑO DE SANGRE CON FREGADERO CENTRAL	1	BINARIO	SI REQUIERE (ACCESORIOS E INSTALACIÓN)	NO REQUIERE	NO REQUIERE	FOLLETO Y/O MANUAL DE USUARIO	36 MESES	60 DÍAS	SI REQUIERE
352	PUEBLA	51200272	51201-0272	20042	515.794.0111.00.01	REPISA ABATIBLE PARA TOMA DE MUESTRAS	8	BINARIO	NO REQUIERE	NO REQUIERE	SI REQUIERE (FIJACIÓN A MURO)	FOLLETO Y/O MANUAL DE USUARIO	36 MESES	60 DÍAS	SI REQUIERE
353	PUEBLA	51200274	51201-0274	20044	515.823.0126.00.01	SILLA CAMA PARA DONADORES	4	BINARIO	NO REQUIERE	NO REQUIERE	NO REQUIERE	FOLLETO Y/O MANUAL DE USUARIO	36 MESES	60 DÍAS	SI REQUIERE
354	PUEBLA	51100273	51101-0273	20045	515.957.0232.00.01	VITRINA DE 75 CM CONTRA MURO	1	BINARIO	NO REQUIERE	NO REQUIERE	SI REQUIERE (FIJACIÓN A MURO)	FOLLETO Y/O MANUAL DE USUARIO	36 MESES	60 DÍAS	SI REQUIERE
355	PUEBLA	51100274	51101-0274	20046	515.957.0237.00.01	VITRINA DE 90 CM CONTRA MURO CON LLAVES	30	BINARIO	NO REQUIERE	NO REQUIERE	SI REQUIERE (FIJACIÓN A MURO)	FOLLETO Y/O MANUAL DE USUARIO	36 MESES	60 DÍAS	SI REQUIERE
356	PUEBLA	51100297	51101-0297	20120	513.020.0025.00.01	ANAQUEL GUARDA COMODOS	11	BINARIO	NO REQUIERE	NO REQUIERE	NO REQUIERE	FOLLETO Y/O MANUAL DE USUARIO	36 MESES	60 DÍAS	SI REQUIERE
357	PUEBLA	51200036	51201-0036	20122	513.108.0045.00.01	BANCO GIRATORIO ACOJINADO CON RESPALDO CINCO APOYOS	4	BINARIO	NO REQUIERE	NO REQUIERE	NO REQUIERE	FOLLETO Y/O MANUAL DE USUARIO	36 MESES	60 DÍAS	SI REQUIERE
358	PUEBLA	51200037	51201-0037	20123	513.108.0053.00.01	BANCO GIRATORIO ACOJINADO SIN RESPALDO	1	BINARIO	NO REQUIERE	NO REQUIERE	NO REQUIERE	FOLLETO Y/O MANUAL DE USUARIO	36 MESES	60 DÍAS	SI REQUIERE
359	PUEBLA	51200038	51201-0038	20124	513.108.0069.00.01	BANCO GIRATORIO CON RESPALDO DE ACERO INOXIDABLE	39	BINARIO	NO REQUIERE	NO REQUIERE	NO REQUIERE	FOLLETO Y/O MANUAL DE USUARIO	36 MESES	60 DÍAS	SI REQUIERE
360	PUEBLA	51200039	51201-0039	20125	513.108.0078.00.01	BANCO GIRATORIO DE ACERO INOXIDABLE	113	BINARIO	NO REQUIERE	NO REQUIERE	NO REQUIERE	FOLLETO Y/O MANUAL DE USUARIO	36 MESES	60 DÍAS	SI REQUIERE
361	PUEBLA	51200451	51201-0451	20126	513.112.0259.00.01	BANDEJA	1	BINARIO	NO REQUIERE	NO REQUIERE	NO REQUIERE	FOLLETO Y/O MANUAL DE USUARIO	36 MESES	60 DÍAS	SI REQUIERE
362	PUEBLA	51200043	51201-0043	20127	513.116.0078.00.01	BAÑO DE ARTESA	5	BINARIO	SI REQUIERE (ACCESORIOS E INSTALACIÓN)	NO REQUIERE	NO REQUIERE	FOLLETO Y/O MANUAL DE USUARIO	36 MESES	60 DÍAS	SI REQUIERE
363	PUEBLA	51100535	51101-0535	20129	513.130.0422.00.01	BÁSCULA CON ESTADÍMETRO	37	BINARIO	NO REQUIERE	NO REQUIERE	NO REQUIERE	FOLLETO Y/O MANUAL DE USUARIO	36 MESES	60 DÍAS	SI REQUIERE
364	PUEBLA	51100550	51101-0550	20130	513.130.0443.00.01	BÁSCULA PARA BEBÉ	5	BINARIO	NO REQUIERE	NO REQUIERE	NO REQUIERE	FOLLETO Y/O MANUAL DE USUARIO	36 MESES	60 DÍAS	SI REQUIERE
365	PUEBLA	51200045	51201-0045	20132	513.143.0148.00.01	BURÓ	228	BINARIO	NO REQUIERE	NO REQUIERE	NO REQUIERE	FOLLETO Y/O MANUAL DE USUARIO	36 MESES	60 DÍAS	SI REQUIERE
366	PUEBLA	51100573	51101-0573	20135	513.191.0062.00.01	CARRO PARA CURACIONES	4	BINARIO	NO REQUIERE	NO REQUIERE	NO REQUIERE	FOLLETO Y/O MANUAL DE USUARIO	36 MESES	60 DÍAS	SI REQUIERE
367	PUEBLA	51100570	51101-0570	20137	513.191.0077.00.01	CARRO PARA MEDICAMENTOS	15	BINARIO	NO REQUIERE	NO REQUIERE	NO REQUIERE	FOLLETO Y/O MANUAL DE USUARIO	36 MESES	60 DÍAS	SI REQUIERE
368	PUEBLA	51200053	51201-0053	20138	513.191.0087.00.01	CARRO PARA ROPA LIMPIA	8	BINARIO	NO REQUIERE	NO REQUIERE	NO REQUIERE	FOLLETO Y/O MANUAL DE USUARIO	36 MESES	60 DÍAS	SI REQUIERE
369	PUEBLA	51100577	51101-0577	20140	513.191.0092.00.01	CARRO PORTAEXPEDIENTES	33	BINARIO	NO REQUIERE	NO REQUIERE	NO REQUIERE	FOLLETO Y/O MANUAL DE USUARIO	36 MESES	60 DÍAS	SI REQUIERE
370	PUEBLA	51100579	51101-0579	20142	513.206.0001.00.01	CEPILLERA PARA USO QUIRÚRGICO	60	BINARIO	NO REQUIERE	NO REQUIERE	SI REQUIERE (FIJACIÓN A MURO)	FOLLETO Y/O MANUAL DE USUARIO	36 MESES	60 DÍAS	SI REQUIERE
371	PUEBLA	51200452	51201-0452	20143	513.227.0175.00.01	CHAROLA CON TAPA PARA INSTRUMENTAL	1	BINARIO	NO REQUIERE	NO REQUIERE	NO REQUIERE	FOLLETO Y/O MANUAL DE USUARIO	36 MESES	60 DÍAS	SI REQUIERE
372	PUEBLA	51200456	51201-0456	20145	513.246.0115.00.01	CÓMODO PARA ADULTOS	304	BINARIO	NO REQUIERE	NO REQUIERE	NO REQUIERE	FOLLETO Y/O MANUAL DE USUARIO	36 MESES	60 DÍAS	SI REQUIERE
373	PUEBLA	51200457	51201-0457	20146	513.246.0128.00.01	CÓMODO PARA MENORES	36	BINARIO	NO REQUIERE	NO REQUIERE	NO REQUIERE	FOLLETO Y/O MANUAL DE USUARIO	36 MESES	60 DÍAS	SI REQUIERE
374	PUEBLA	51200057	51201-0057	20147	513.254.0119.00.01	CUBETA DE ACERO INOXIDABLE CON PORTA CUBETA RODABLE	224	BINARIO	NO REQUIERE	NO REQUIERE	NO REQUIERE	FOLLETO Y/O MANUAL DE USUARIO	36 MESES	60 DÍAS	SI REQUIERE
375	PUEBLA	51200060	51201-0060	20148	513.282.0171.00.01	ESCALERILLA DE DOS PELDAÑOS	348	BINARIO	NO REQUIERE	NO REQUIERE	NO REQUIERE	FOLLETO Y/O MANUAL DE USUARIO	36 MESES	60 DÍAS	SI REQUIERE
376	PUEBLA	51100251	51101-0251	20149	513.380.0066.00.01	ESTANTE GUARDA ESTÉRIL DE 90 CM	46	BINARIO	NO REQUIERE	NO REQUIERE	NO REQUIERE	FOLLETO Y/O MANUAL DE USUARIO	36 MESES	60 DÍAS	SI REQUIERE
377	PUEBLA	51100250	51101-0250	20151	513.380.0071.00.01	ESTANTE GUARDA ESTÉRIL DE 120 CM	14	BINARIO	NO REQUIERE	NO REQUIERE	NO REQUIERE	FOLLETO Y/O MANUAL DE USUARIO	36 MESES	60 DÍAS	SI REQUIERE
378	PUEBLA	51200062	51201-0062	20153	513.546.0061.00.01	JABONERA DE PEDAL	72	BINARIO	NO REQUIERE	NO REQUIERE	NO REQUIERE	FOLLETO Y/O MANUAL DE USUARIO	36 MESES	60 DÍAS	SI REQUIERE
379	PUEBLA	51200064	51201-0064	20155	513.567.0111.00.01	LÁMPARA DE LUZ INTENSA	16	BINARIO	NO REQUIERE	SI REQUIERE (BANCO)	NO REQUIERE	FOLLETO Y/O MANUAL DE USUARIO	36 MESES	60 DÍAS	SI REQUIERE
380	PUEBLA	[illegible]	[illegible]	[illegible]	[illegible]	LÁMPARA DE PIE RODABLE	37	BINARIO	NO REQUIERE	[illegible]	NO REQUIERE	FOLLETO Y/O MANUAL DE USUARIO	36 MESES	60 DÍAS	SI REQUIERE
381	PUEBLA	[illegible]	[illegible]	[illegible]	[illegible]	LAVABO DE CIRUJANO DOBLE	66	BINARIO	SI REQUIERE (ACCESORIOS E INSTALACIÓN)	NO REQUIERE	SI REQUIERE (FIJACIÓN A MURO)	FOLLETO Y/O MANUAL DE USUARIO	36 MESES	60 DÍAS	SI REQUIERE
382	PUEBLA	[illegible]	[illegible]	[illegible]	[illegible]	LAVABO DE CIRUJANO SENCILLO	4	BINARIO	SI REQUIERE (ACCESORIOS E INSTALACIÓN)	[illegible]	[illegible]	FOLLETO Y/O MANUAL DE USUARIO	36 MESES	60 DÍAS	SI REQUIERE
383	PUEBLA	[illegible]	[illegible]	[illegible]	[illegible]	LAVABO [illegible] DERECHO DE [illegible] CM	19	BINARIO	SI REQUIERE (ACCESORIOS E INSTALACIÓN)	[illegible]	[illegible]	FOLLETO Y/O MANUAL DE USUARIO	36 MESES	60 DÍAS	SI REQUIERE
384	PUEBLA	[illegible]	[illegible]	[illegible]	[illegible]	LAVABO [illegible] IZQUIERDO DE [illegible] CM	21	BINARIO	SI REQUIERE (ACCESORIOS E INSTALACIÓN)	NO REQUIERE	NO REQUIERE	FOLLETO Y/O MANUAL DE USUARIO	36 MESES	60 DÍAS	SI REQUIERE
385	PUEBLA	[illegible]	[illegible]	[illegible]	[illegible]	MESA [illegible]	6	BINARIO	SI REQUIERE (ACCESORIOS E INSTALACIÓN)	NO REQUIERE	NO REQUIERE	FOLLETO Y/O MANUAL DE USUARIO	36 MESES	60 DÍAS	SI REQUIERE

Anexo No. 3.3 Requisitos para los bienes

386	PUEBLA	[illegible]	[illegible]	[illegible]	[illegible]	MESA SANITARIA DE 150 CM CON RESPALDO Y FREGADERO DERECHO	[illegible]	[illegible]	SI REQUIERE ACCESORIOS E INSTALACIÓN	NO REQUIERE	NO REQUIERE	FOLLETO Y/O MANUAL DE USUARIO	36 MESES	60 DÍAS	SI REQUIERE
387	PUEBLA	[illegible]	[illegible]	[illegible]	[illegible]	MESA ALTA INTEGRAL DE 150 CM CON RESPALDO Y FREGADERO DERECHO	[illegible]	[illegible]	SI REQUIERE ACCESORIOS E INSTALACIÓN	NO REQUIERE	NO REQUIERE	FOLLETO Y/O MANUAL DE USUARIO	36 MESES	60 DÍAS	SI REQUIERE
388	PUEBLA	[illegible]	[illegible]	[illegible]	[illegible]	MESA INTEGRAL ALTA DE 180 CM CON DOBLE FREGADERO CENTRAL	[illegible]	[illegible]	SI REQUIERE ACCESORIOS E INSTALACIÓN	NO REQUIERE	NO REQUIERE	FOLLETO Y/O MANUAL DE USUARIO	36 MESES	60 DÍAS	SI REQUIERE
389	PUEBLA	[illegible]	[illegible]	[illegible]	[illegible]	MESA CARRO [illegible]	[illegible]	[illegible]	NO REQUIERE	NO REQUIERE	NO REQUIERE	FOLLETO Y/O MANUAL DE USUARIO	36 MESES	60 DÍAS	SI REQUIERE
390	PUEBLA	[illegible]	[illegible]	[illegible]	[illegible]	MESA DE 180 CM PARA [illegible]	[illegible]	[illegible]	NO REQUIERE	NO REQUIERE	NO REQUIERE	FOLLETO Y/O MANUAL DE USUARIO	36 MESES	60 DÍAS	SI REQUIERE
391	PUEBLA	[illegible]	[illegible]	[illegible]	[illegible]	MESA DE [illegible] FREGADERO, DEPÓSITO DE HIELO [illegible]	[illegible]	[illegible]	SI REQUIERE ACCESORIOS E INSTALACIÓN	NO REQUIERE	NO REQUIERE	FOLLETO Y/O MANUAL DE USUARIO	36 MESES	60 DÍAS	SI REQUIERE
392	PUEBLA	[illegible]	[illegible]	[illegible]	[illegible]	MESA MAYO	[illegible]	[illegible]	NO REQUIERE	NO REQUIERE	NO REQUIERE	FOLLETO Y/O MANUAL DE USUARIO	36 MESES	60 DÍAS	SI REQUIERE
393	PUEBLA	[illegible]	[illegible]	[illegible]	[illegible]	MESA PARA EXPLORACIÓN [illegible]	[illegible]	[illegible]	NO REQUIERE	NO REQUIERE	NO REQUIERE	FOLLETO Y/O MANUAL DE USUARIO	36 MESES	60 DÍAS	SI REQUIERE
394	PUEBLA	[illegible]	[illegible]	[illegible]	[illegible]	MESA PARA [illegible]	[illegible]	[illegible]	NO REQUIERE	NO REQUIERE	NO REQUIERE	FOLLETO Y/O MANUAL DE USUARIO	36 MESES	60 DÍAS	SI REQUIERE
395	PUEBLA	[illegible]	[illegible]	[illegible]	[illegible]	MESA PARA REHIDRATACIÓN ORAL	[illegible]	[illegible]	NO REQUIERE	NO REQUIERE	NO REQUIERE	FOLLETO Y/O MANUAL DE USUARIO	36 MESES	60 DÍAS	SI REQUIERE
396	PUEBLA	[illegible]	[illegible]	[illegible]	[illegible]	MESA PASTEUR	[illegible]	[illegible]	NO REQUIERE	NO REQUIERE	NO REQUIERE	FOLLETO Y/O MANUAL DE USUARIO	36 MESES	60 DÍAS	SI REQUIERE
397	PUEBLA	[illegible]	[illegible]	[illegible]	[illegible]	MESA PUENTE	[illegible]	[illegible]	NO REQUIERE	NO REQUIERE	NO REQUIERE	FOLLETO Y/O MANUAL DE USUARIO	36 MESES	60 DÍAS	SI REQUIERE
398	PUEBLA	[illegible]	[illegible]	[illegible]	[illegible]	MESA [illegible] DE MADERA	[illegible]	[illegible]	NO REQUIERE	NO REQUIERE	NO REQUIERE	FOLLETO Y/O MANUAL DE USUARIO	36 MESES	60 DÍAS	SI REQUIERE
399	PUEBLA	[illegible]	[illegible]	[illegible]	[illegible]	[illegible]	[illegible]	[illegible]	NO REQUIERE	NO REQUIERE	NO REQUIERE	FOLLETO Y/O MANUAL DE USUARIO	36 MESES	60 DÍAS	SI REQUIERE
400	PUEBLA	[illegible]	[illegible]	[illegible]	[illegible]	REPISA DE 120 CM CONTRA MURO	[illegible]	[illegible]	NO REQUIERE	NO REQUIERE	SI REQUIERE [illegible]	FOLLETO Y/O MANUAL DE USUARIO	36 MESES	60 DÍAS	SI REQUIERE
401	PUEBLA	[illegible]	[illegible]	[illegible]	[illegible]	REPISA DE 180 CM CONTRA MURO	[illegible]	[illegible]	NO REQUIERE	NO REQUIERE	SI REQUIERE [illegible]	FOLLETO Y/O MANUAL DE USUARIO	36 MESES	60 DÍAS	SI REQUIERE
402	PUEBLA	[illegible]	[illegible]	[illegible]	[illegible]	RIEL PORTAVENOCLISIS	[illegible]	[illegible]	NO REQUIERE	NO REQUIERE	SI REQUIERE [illegible]	FOLLETO Y/O MANUAL DE USUARIO	36 MESES	60 DÍAS	SI REQUIERE
403	PUEBLA	[illegible]	[illegible]	[illegible]	[illegible]	REPISA DE ACERO INOXIDABLE DE [illegible]	[illegible]	[illegible]	NO REQUIERE	NO REQUIERE	NO REQUIERE	FOLLETO Y/O MANUAL DE USUARIO	36 MESES	60 DÍAS	SI REQUIERE
404	PUEBLA	[illegible]	[illegible]	[illegible]	[illegible]	REPISA DE ACERO INOXIDABLE DE [illegible]	[illegible]	[illegible]	NO REQUIERE	NO REQUIERE	NO REQUIERE	FOLLETO Y/O MANUAL DE USUARIO	36 MESES	60 DÍAS	SI REQUIERE
405	PUEBLA	[illegible]	[illegible]	[illegible]	[illegible]	SILLA [illegible]	[illegible]	[illegible]	NO REQUIERE	NO REQUIERE	NO REQUIERE	FOLLETO Y/O MANUAL DE USUARIO	36 MESES	60 DÍAS	SI REQUIERE
406	PUEBLA	[illegible]	[illegible]	[illegible]	[illegible]	VASO PARA MEDICAMENTOS [illegible]	[illegible]	[illegible]	NO REQUIERE	NO REQUIERE	NO REQUIERE	FOLLETO Y/O MANUAL DE USUARIO	36 MESES	60 DÍAS	SI REQUIERE
407	PUEBLA	[illegible]	[illegible]	[illegible]	[illegible]	VASO PARA [illegible]	[illegible]	[illegible]	NO REQUIERE	NO REQUIERE	NO REQUIERE	FOLLETO Y/O MANUAL DE USUARIO	36 MESES	60 DÍAS	SI REQUIERE
408	PUEBLA	[illegible]	[illegible]	[illegible]	[illegible]	VASO CON TAPA DE [illegible]	[illegible]	[illegible]	NO REQUIERE	NO REQUIERE	NO REQUIERE	FOLLETO Y/O MANUAL DE USUARIO	36 MESES	60 DÍAS	SI REQUIERE
409	PUEBLA	[illegible]	[illegible]	[illegible]	[illegible]	BANQUETA DE ALTURA	[illegible]	[illegible]	NO REQUIERE	NO REQUIERE	NO REQUIERE	FOLLETO Y/O MANUAL DE USUARIO	36 MESES	60 DÍAS	SI REQUIERE
410	PUEBLA	[illegible]	[illegible]	[illegible]	[illegible]	[illegible]	[illegible]	[illegible]	NO REQUIERE	NO REQUIERE	NO REQUIERE	FOLLETO Y/O MANUAL DE USUARIO	36 MESES	60 DÍAS	SI REQUIERE
411	PUEBLA	[illegible]	[illegible]	[illegible]	[illegible]	LITERAS METÁLICAS	[illegible]	[illegible]	NO REQUIERE	NO REQUIERE	NO REQUIERE	FOLLETO Y/O MANUAL DE USUARIO	36 MESES	60 DÍAS	SI REQUIERE
412	PUEBLA	[illegible]	[illegible]	[illegible]	[illegible]	ORINAL PARA VARONES	[illegible]	[illegible]	NO REQUIERE	NO REQUIERE	NO REQUIERE	FOLLETO Y/O MANUAL DE USUARIO	36 MESES	60 DÍAS	SI REQUIERE
413	PUEBLA	[illegible]	[illegible]	[illegible]	[illegible]	PORTAVENOCLISIS RODABLE	[illegible]	[illegible]	NO REQUIERE	NO REQUIERE	NO REQUIERE	FOLLETO Y/O MANUAL DE USUARIO	36 MESES	60 DÍAS	SI REQUIERE
414	PUEBLA	[illegible]	[illegible]	[illegible]	[illegible]	CARRO [illegible] CON GABINETE DE [illegible]	[illegible]	[illegible]	NO REQUIERE	NO REQUIERE	NO REQUIERE	FOLLETO Y/O MANUAL DE USUARIO	36 MESES	60 DÍAS	SI REQUIERE
415	PUEBLA	[illegible]	[illegible]	[illegible]	[illegible]	MESA DE 150 CM PARA [illegible]	[illegible]	[illegible]	NO REQUIERE	NO REQUIERE	NO REQUIERE	FOLLETO Y/O MANUAL DE USUARIO	36 MESES	60 DÍAS	SI REQUIERE
416	PUEBLA	[illegible]	[illegible]	[illegible]	[illegible]	GABINETE PARA TOMA DE MUESTRAS CON FREGADERO [illegible]	[illegible]	[illegible]	SI REQUIERE ACCESORIOS E INSTALACIÓN	NO REQUIERE	NO REQUIERE	FOLLETO Y/O MANUAL DE USUARIO	36 MESES	60 DÍAS	SI REQUIERE
417	PUEBLA	[illegible]	[illegible]	[illegible]	[illegible]	GABINETE PARA TOMA DE MUESTRAS CON FREGADERO [illegible]	[illegible]	[illegible]	SI REQUIERE ACCESORIOS E INSTALACIÓN	NO REQUIERE	NO REQUIERE	FOLLETO Y/O MANUAL DE USUARIO	36 MESES	60 DÍAS	SI REQUIERE
418	PUEBLA	[illegible]	[illegible]	[illegible]	[illegible]	MESA BAJA DE 90 CM CON CUBIERTA DE ACERO INOXIDABLE	[illegible]	[illegible]	NO REQUIERE	NO REQUIERE	NO REQUIERE	FOLLETO Y/O MANUAL DE USUARIO	36 MESES	60 DÍAS	SI REQUIERE
419	PUEBLA	[illegible]	[illegible]	[illegible]	[illegible]	MESA ALTA DE 120 CM CON RESPALDO	[illegible]	[illegible]	NO REQUIERE	NO REQUIERE	NO REQUIERE	FOLLETO Y/O MANUAL DE USUARIO	36 MESES	60 DÍAS	SI REQUIERE
420	PUEBLA	[illegible]	[illegible]	[illegible]	[illegible]	CARRO PARA [illegible]	[illegible]	[illegible]	NO REQUIERE	NO REQUIERE	NO REQUIERE	FOLLETO Y/O MANUAL DE USUARIO	36 MESES	60 DÍAS	SI REQUIERE
421	PUEBLA	[illegible]	[illegible]	[illegible]	[illegible]	CARRO PARA [illegible] CON TAPA Y ABERTURA [illegible]	[illegible]	[illegible]	NO REQUIERE	NO REQUIERE	NO REQUIERE	FOLLETO Y/O MANUAL DE USUARIO	36 MESES	60 DÍAS	SI REQUIERE
422	PUEBLA	[illegible]	[illegible]	[illegible]	[illegible]	MESA [illegible] PASTEUR	[illegible]	[illegible]	SI REQUIERE ACCESORIOS E INSTALACIÓN	NO REQUIERE	NO REQUIERE	FOLLETO Y/O MANUAL DE USUARIO	36 MESES	60 DÍAS	SI REQUIERE
423	PUEBLA	[illegible]	[illegible]	[illegible]	[illegible]	MUEBLE INTEGRAL ALTO DE 150 CM CON RESPALDO Y FREGADERO [illegible]	[illegible]	[illegible]	SI REQUIERE ACCESORIOS E INSTALACIÓN	NO REQUIERE	NO REQUIERE	FOLLETO Y/O MANUAL DE USUARIO	36 MESES	60 DÍAS	SI REQUIERE
424	PUEBLA	[illegible]	[illegible]	[illegible]	[illegible]	[illegible] CENTRAL	[illegible]	[illegible]	SI REQUIERE ACCESORIOS E INSTALACIÓN	NO REQUIERE	NO REQUIERE	FOLLETO Y/O MANUAL DE USUARIO	36 MESES	60 DÍAS	SI REQUIERE
425	PUEBLA	[illegible]	[illegible]	[illegible]	[illegible]	[illegible]	[illegible]	[illegible]	NO REQUIERE	NO REQUIERE	NO REQUIERE	FOLLETO Y/O MANUAL DE USUARIO	36 MESES	60 DÍAS	SI REQUIERE
426	PUEBLA	[illegible]	[illegible]	[illegible]	[illegible]	[illegible]	[illegible]	[illegible]	NO REQUIERE	NO REQUIERE	NO REQUIERE	FOLLETO Y/O MANUAL DE USUARIO	36 MESES	60 DÍAS	SI REQUIERE
427	PUEBLA	[illegible]	[illegible]	[illegible]	[illegible]	MESA ALTA DE [illegible] CON [illegible] CAJONES Y PUERTAS [illegible]	[illegible]	[illegible]	NO REQUIERE	NO REQUIERE	NO REQUIERE	FOLLETO Y/O MANUAL DE USUARIO	36 MESES	60 DÍAS	SI REQUIERE
428	PUEBLA	[illegible]	[illegible]	[illegible]	[illegible]	MESA ALTA DE [illegible] TRABAJO [illegible]	[illegible]	[illegible]	NO REQUIERE	NO REQUIERE	NO REQUIERE	FOLLETO Y/O MANUAL DE USUARIO	36 MESES	60 DÍAS	SI REQUIERE

Anexo No. 3.3 Requisitos para los bienes

429	PUEBLA	[illegible]	[illegible]	[illegible]	[illegible]	MESA ALTA DE 120 CM SIN RESPALDO Y 3 CAJONES	18	BIANUAL	NO REQUIERE	NO REQUIERE	NO REQUIERE	FOLLETO Y/O MANUAL DE USUARIO	36 MESES	60 DÍAS	SI REQUIERE
430	PUEBLA	[illegible]	[illegible]	[illegible]	[illegible]	MESA ALTA DE 120 CM SIN RESPALDO Y PUERTAS ABATIBLES	5	BIANUAL	NO REQUIERE	NO REQUIERE	NO REQUIERE	FOLLETO Y/O MANUAL DE USUARIO	36 MESES	60 DÍAS	SI REQUIERE
431	PUEBLA	[illegible]	[illegible]	[illegible]	[illegible]	MESA ALTA DE 150 CM SIN RESPALDO, 2 CAJONES SUPERIORES Y PUERTAS ABATIBLES	6	BIANUAL	NO REQUIERE	NO REQUIERE	NO REQUIERE	FOLLETO Y/O MANUAL DE USUARIO	36 MESES	60 DÍAS	SI REQUIERE
432	PUEBLA	[illegible]	[illegible]	[illegible]	[illegible]	MESA ALTA DE 150 CM SIN RESPALDO, CAJONES CENTRALES Y PUERTAS ABATIBLES LATERALES	1	BIANUAL	NO REQUIERE	NO REQUIERE	NO REQUIERE	FOLLETO Y/O MANUAL DE USUARIO	36 MESES	60 DÍAS	SI REQUIERE
433	PUEBLA	[illegible]	[illegible]	[illegible]	[illegible]	MESA ALTA DE 180 CM CON RESPALDO Y FREGADERO DERECHO	8	BIANUAL	SI REQUIERE (ACCESORIOS E INSTALACIÓN)	NO REQUIERE	NO REQUIERE	FOLLETO Y/O MANUAL DE USUARIO	36 MESES	60 DÍAS	SI REQUIERE
434	PUEBLA	[illegible]	[illegible]	[illegible]	[illegible]	MESA ALTA DE 180 CM CON RESPALDO Y FREGADERO IZQUIERDO	2	BIANUAL	SI REQUIERE (ACCESORIOS E INSTALACIÓN)	NO REQUIERE	NO REQUIERE	FOLLETO Y/O MANUAL DE USUARIO	36 MESES	60 DÍAS	SI REQUIERE
435	SONORA	[illegible]	[illegible]	[illegible]	[illegible]	CARRO CAMILLA TIPO TRAVOY EN LATERAL	3	BIANUAL	NO REQUIERE	NO REQUIERE	NO REQUIERE	FOLLETO Y/O MANUAL DE USUARIO	36 MESES	60 DÍAS	SI REQUIERE
436	SONORA	[illegible]	[illegible]	[illegible]	[illegible]	JABONERA ELÉCTRICA	1	BIANUAL	NO REQUIERE	SI REQUIERE (BÁSICO)	NO REQUIERE	FOLLETO Y/O MANUAL DE USUARIO	36 MESES	60 DÍAS	SI REQUIERE
437	SONORA	[illegible]	[illegible]	[illegible]	[illegible]	MÓDULO PARA CONSULTORIO MÉDICO DERECHO	15	BIANUAL	NO REQUIERE	NO REQUIERE	NO REQUIERE	FOLLETO Y/O MANUAL DE USUARIO	36 MESES	60 DÍAS	SI REQUIERE
438	SONORA	[illegible]	[illegible]	[illegible]	[illegible]	MÓDULO PARA CONSULTORIO MÉDICO IZQUIERDO	8	BIANUAL	NO REQUIERE	NO REQUIERE	NO REQUIERE	FOLLETO Y/O MANUAL DE USUARIO	36 MESES	60 DÍAS	SI REQUIERE
439	SONORA	[illegible]	[illegible]	[illegible]	[illegible]	MESA ALTA DE 150 CM CON CAJONERA CENTRAL	1	BIANUAL	NO REQUIERE	NO REQUIERE	NO REQUIERE	FOLLETO Y/O MANUAL DE USUARIO	36 MESES	60 DÍAS	SI REQUIERE
440	SONORA	[illegible]	[illegible]	[illegible]	[illegible]	MESA ALTA DE 180 CM CON CAJONERA CENTRAL	10	BIANUAL	NO REQUIERE	NO REQUIERE	NO REQUIERE	FOLLETO Y/O MANUAL DE USUARIO	36 MESES	60 DÍAS	SI REQUIERE
441	SONORA	[illegible]	[illegible]	[illegible]	[illegible]	CARRO PARA SUPERMERCADO	9	BIANUAL	NO REQUIERE	NO REQUIERE	NO REQUIERE	FOLLETO Y/O MANUAL DE USUARIO	36 MESES	60 DÍAS	SI REQUIERE
442	SONORA	[illegible]	[illegible]	[illegible]	[illegible]	MESA ALTA DE 150 CM CON FREGADERO DERECHO	3	BIANUAL	SI REQUIERE (ACCESORIOS E INSTALACIÓN)	NO REQUIERE	NO REQUIERE	FOLLETO Y/O MANUAL DE USUARIO	36 MESES	60 DÍAS	SI REQUIERE
443	SONORA	[illegible]	[illegible]	[illegible]	[illegible]	MESA ALTA DE 120 CM CON RESPALDO Y FREGADERO CENTRAL	8	BIANUAL	SI REQUIERE (ACCESORIOS E INSTALACIÓN)	NO REQUIERE	NO REQUIERE	FOLLETO Y/O MANUAL DE USUARIO	36 MESES	60 DÍAS	SI REQUIERE
444	SONORA	[illegible]	[illegible]	[illegible]	[illegible]	MESA ALTA DE 150 CM CON FREGADERO CENTRAL Y CAJONES	10	BIANUAL	SI REQUIERE (ACCESORIOS E INSTALACIÓN)	NO REQUIERE	NO REQUIERE	FOLLETO Y/O MANUAL DE USUARIO	36 MESES	60 DÍAS	SI REQUIERE
445	SONORA	[illegible]	[illegible]	[illegible]	[illegible]	MESA ALTA DE 180 CM CON FREGADERO CENTRAL Y TRAMPA PARA YESO INTEGRADA	3	BIANUAL	SI REQUIERE (ACCESORIOS E INSTALACIÓN)	NO REQUIERE	NO REQUIERE	FOLLETO Y/O MANUAL DE USUARIO	36 MESES	60 DÍAS	SI REQUIERE
446	SONORA	[illegible]	[illegible]	[illegible]	[illegible]	CARRO CAJONERO	10	BIANUAL	NO REQUIERE	NO REQUIERE	NO REQUIERE	FOLLETO Y/O MANUAL DE USUARIO	36 MESES	60 DÍAS	SI REQUIERE
447	SONORA	[illegible]	[illegible]	[illegible]	[illegible]	CARRO DISTRIBUIDOR DE MUESTRAS	2	BIANUAL	NO REQUIERE	NO REQUIERE	NO REQUIERE	FOLLETO Y/O MANUAL DE USUARIO	36 MESES	60 DÍAS	SI REQUIERE
448	SONORA	[illegible]	[illegible]	[illegible]	[illegible]	GABINETE PARA TOMA DE MUESTRAS	6	BIANUAL	NO REQUIERE	NO REQUIERE	NO REQUIERE	FOLLETO Y/O MANUAL DE USUARIO	36 MESES	60 DÍAS	SI REQUIERE
449	SONORA	[illegible]	[illegible]	[illegible]	[illegible]	MESA ALTA DE 150 CM CON [illegible] LATERAL	2	BIANUAL	NO REQUIERE	NO REQUIERE	NO REQUIERE	FOLLETO Y/O MANUAL DE USUARIO	36 MESES	60 DÍAS	SI REQUIERE
450	SONORA	[illegible]	[illegible]	[illegible]	[illegible]	MESA ALTA DE 90 CM CON CUBIERTA DE ACERO INOXIDABLE	14	BIANUAL	NO REQUIERE	NO REQUIERE	NO REQUIERE	FOLLETO Y/O MANUAL DE USUARIO	36 MESES	60 DÍAS	SI REQUIERE
451	SONORA	[illegible]	[illegible]	[illegible]	[illegible]	MESA ALTA DE 120 CM CON CUBIERTA DE ACERO INOXIDABLE	4	BIANUAL	NO REQUIERE	NO REQUIERE	NO REQUIERE	FOLLETO Y/O MANUAL DE USUARIO	36 MESES	60 DÍAS	SI REQUIERE
452	SONORA	[illegible]	[illegible]	[illegible]	[illegible]	MESA ALTA DE 150 CM CON CUBIERTA DE ACERO INOXIDABLE	3	BIANUAL	NO REQUIERE	NO REQUIERE	NO REQUIERE	FOLLETO Y/O MANUAL DE USUARIO	36 MESES	60 DÍAS	SI REQUIERE
453	SONORA	[illegible]	[illegible]	[illegible]	[illegible]	MESA ALTA DE 90 CM CON VERTEDERO	4	BIANUAL	SI REQUIERE (ACCESORIOS E INSTALACIÓN)	NO REQUIERE	NO REQUIERE	FOLLETO Y/O MANUAL DE USUARIO	36 MESES	60 DÍAS	SI REQUIERE
454	SONORA	[illegible]	[illegible]	[illegible]	[illegible]	MESA BAJA DE 180 CM CON CUBIERTA DE MADERA	2	BIANUAL	NO REQUIERE	NO REQUIERE	NO REQUIERE	FOLLETO Y/O MANUAL DE USUARIO	36 MESES	60 DÍAS	SI REQUIERE
455	SONORA	[illegible]	[illegible]	[illegible]	[illegible]	MESA BAJA DE 90 CM CON VERTEDERO	1	BIANUAL	SI REQUIERE (ACCESORIOS E INSTALACIÓN)	NO REQUIERE	NO REQUIERE	FOLLETO Y/O MANUAL DE USUARIO	36 MESES	60 DÍAS	SI REQUIERE
456	SONORA	[illegible]	[illegible]	[illegible]	[illegible]	MESA BAJA DE 150 CM CON CUBIERTA DE ACERO INOXIDABLE	1	BIANUAL	NO REQUIERE	NO REQUIERE	NO REQUIERE	FOLLETO Y/O MANUAL DE USUARIO	36 MESES	60 DÍAS	SI REQUIERE
457	SONORA	[illegible]	[illegible]	[illegible]	[illegible]	MESA PARA BANCO DE SANGRE CON FREGADERO CENTRAL	1	BIANUAL	SI REQUIERE (ACCESORIOS E INSTALACIÓN)	NO REQUIERE	NO REQUIERE	FOLLETO Y/O MANUAL DE USUARIO	36 MESES	60 DÍAS	SI REQUIERE
458	SONORA	[illegible]	[illegible]	[illegible]	[illegible]	MESA ABATIBLE PARA TOMA DE MUESTRAS	6	BIANUAL	NO REQUIERE	NO REQUIERE	SI REQUIERE (FIJACIÓN A MURO)	FOLLETO Y/O MANUAL DE USUARIO	36 MESES	60 DÍAS	SI REQUIERE
459	SONORA	[illegible]	[illegible]	[illegible]	[illegible]	SILLA CAMA PARA DONADORES	2	BIANUAL	NO REQUIERE	NO REQUIERE	NO REQUIERE	FOLLETO Y/O MANUAL DE USUARIO	36 MESES	60 DÍAS	SI REQUIERE
460	SONORA	[illegible]	[illegible]	[illegible]	[illegible]	VITRINA DE 150 CM CONTRA MURO	1	BIANUAL	NO REQUIERE	NO REQUIERE	SI REQUIERE (FIJACIÓN A MURO)	FOLLETO Y/O MANUAL DE USUARIO	36 MESES	60 DÍAS	SI REQUIERE
461	SONORA	[illegible]	[illegible]	[illegible]	[illegible]	VITRINA DE 90 CM CONTRA MURO CON LLAVES	29	BIANUAL	NO REQUIERE	NO REQUIERE	SI REQUIERE (FIJACIÓN A MURO)	FOLLETO Y/O MANUAL DE USUARIO	36 MESES	60 DÍAS	SI REQUIERE
462	SONORA	[illegible]	[illegible]	[illegible]	[illegible]	ANAQUEL GUARDA CÓMODOS	15	BIANUAL	NO REQUIERE	NO REQUIERE	NO REQUIERE	FOLLETO Y/O MANUAL DE USUARIO	36 MESES	60 DÍAS	SI REQUIERE
463	SONORA	[illegible]	[illegible]	[illegible]	[illegible]	BANCO GIRATORIO ACOJINADO CON RESPALDO CINCO APOYOS	4	BIANUAL	NO REQUIERE	NO REQUIERE	NO REQUIERE	FOLLETO Y/O MANUAL DE USUARIO	36 MESES	60 DÍAS	SI REQUIERE
464	SONORA	[illegible]	[illegible]	[illegible]	[illegible]	[illegible] RESPALDO	6	BIANUAL	NO REQUIERE	NO REQUIERE	NO REQUIERE	FOLLETO Y/O MANUAL DE USUARIO	36 MESES	60 DÍAS	SI REQUIERE
465	SONORA	[illegible]	[illegible]	[illegible]	[illegible]	[illegible] RESPALDO DE ACERO INOXIDABLE	24	BIANUAL	[illegible]	NO REQUIERE	NO REQUIERE	FOLLETO Y/O MANUAL DE USUARIO	36 MESES	60 DÍAS	SI REQUIERE
466	SONORA	[illegible]	[illegible]	[illegible]	[illegible]	[illegible]	55	BIANUAL	NO REQUIERE	NO REQUIERE	[illegible]	FOLLETO Y/O MANUAL DE USUARIO	36 MESES	60 DÍAS	SI REQUIERE
467	SONORA	[illegible]	[illegible]	[illegible]	[illegible]	BÁSCULA	1	BIANUAL	NO REQUIERE	NO REQUIERE	NO REQUIERE	FOLLETO Y/O MANUAL DE USUARIO	36 MESES	60 DÍAS	SI REQUIERE
468	SONORA	[illegible]	[illegible]	[illegible]	[illegible]	BANCO DE ALTURA	8	BIANUAL	SI REQUIERE [illegible]	NO REQUIERE	NO REQUIERE	FOLLETO Y/O MANUAL DE USUARIO	36 MESES	60 DÍAS	SI REQUIERE

GOBIERNO DE MÉXICO | IMSS

Anexo No. 3.3 Requisitos para los bienes

[illegible]	SONORA	[illegible]	[illegible]	[illegible]	[illegible]	BÁSCULA CON ESTADÍMETRO	[illegible]	[illegible]	[illegible]	[illegible]	[illegible]	[illegible]	[illegible]	[illegible]	[illegible]
[illegible]	SONORA	[illegible]	[illegible]	[illegible]	[illegible]	BURÓ	[illegible]	[illegible]	[illegible]	[illegible]	[illegible]	[illegible]	[illegible]	[illegible]	[illegible]
[illegible]	SONORA	[illegible]	[illegible]	[illegible]	[illegible]	[illegible] METÁLICA	[illegible]	[illegible]	[illegible]	[illegible]	[illegible]	[illegible]	[illegible]	[illegible]	[illegible]
[illegible]	SONORA	[illegible]	[illegible]	[illegible]	[illegible]	CARRO PARA CURACIONES	[illegible]	[illegible]	[illegible]	[illegible]	[illegible]	[illegible]	[illegible]	[illegible]	[illegible]
[illegible]	SONORA	[illegible]	[illegible]	[illegible]	[illegible]	CARRO PARA MEDICAMENTOS	[illegible]	[illegible]	[illegible]	[illegible]	[illegible]	[illegible]	[illegible]	[illegible]	[illegible]
[illegible]	SONORA	[illegible]	[illegible]	[illegible]	[illegible]	CARRO PARA ROPA LIMPIA	[illegible]	[illegible]	[illegible]	[illegible]	[illegible]	[illegible]	[illegible]	[illegible]	[illegible]
[illegible]	SONORA	[illegible]	[illegible]	[illegible]	[illegible]	CARRO PORTAEXPEDIENTES	[illegible]	[illegible]	[illegible]	[illegible]	[illegible]	[illegible]	[illegible]	[illegible]	[illegible]
[illegible]	SONORA	[illegible]	[illegible]	[illegible]	[illegible]	[illegible]	[illegible]	[illegible]	[illegible]	[illegible]	[illegible]	[illegible]	[illegible]	[illegible]	[illegible]
[illegible]	SONORA	[illegible]	[illegible]	[illegible]	[illegible]	CÓMODO PARA ADULTOS	[illegible]	[illegible]	[illegible]	[illegible]	[illegible]	[illegible]	[illegible]	[illegible]	[illegible]
[illegible]	SONORA	[illegible]	[illegible]	[illegible]	[illegible]	CÓMODO PARA MENORES	[illegible]	[illegible]	[illegible]	[illegible]	[illegible]	[illegible]	[illegible]	[illegible]	[illegible]
[illegible]	SONORA	[illegible]	[illegible]	[illegible]	[illegible]	CUBETA DE ACERO INOXIDABLE [illegible]	[illegible]	[illegible]	[illegible]	[illegible]	[illegible]	[illegible]	[illegible]	[illegible]	[illegible]
[illegible]	SONORA	[illegible]	[illegible]	[illegible]	[illegible]	ESCALERILLA DE DOS PELDAÑOS	[illegible]	[illegible]	[illegible]	[illegible]	[illegible]	[illegible]	[illegible]	[illegible]	[illegible]
[illegible]	SONORA	[illegible]	[illegible]	[illegible]	[illegible]	ESTANTE GUARDA ESTÉRIL DE [illegible]	[illegible]	[illegible]	[illegible]	[illegible]	[illegible]	[illegible]	[illegible]	[illegible]	[illegible]
[illegible]	SONORA	[illegible]	[illegible]	[illegible]	[illegible]	ESTANTE GUARDA ESTÉRIL DE [illegible]	[illegible]	[illegible]	[illegible]	[illegible]	[illegible]	[illegible]	[illegible]	[illegible]	[illegible]
[illegible]	SONORA	[illegible]	[illegible]	[illegible]	[illegible]	[illegible] DE PEDAL	[illegible]	[illegible]	[illegible]	[illegible]	[illegible]	[illegible]	[illegible]	[illegible]	[illegible]
[illegible]	SONORA	[illegible]	[illegible]	[illegible]	[illegible]	LÁMPARA DE LUZ [illegible]	[illegible]	[illegible]	[illegible]	[illegible]	[illegible]	[illegible]	[illegible]	[illegible]	[illegible]
[illegible]	SONORA	[illegible]	[illegible]	[illegible]	[illegible]	LÁMPARA DE PIE RODABLE	[illegible]	[illegible]	[illegible]	[illegible]	[illegible]	[illegible]	[illegible]	[illegible]	[illegible]
[illegible]	SONORA	[illegible]	[illegible]	[illegible]	[illegible]	LAVABO DE CIRUJANO DOBLE	[illegible]	[illegible]	[illegible]	[illegible]	[illegible]	[illegible]	[illegible]	[illegible]	[illegible]
[illegible]	SONORA	[illegible]	[illegible]	[illegible]	[illegible]	LAVABO DE CIRUJANO SENCILLO	[illegible]	[illegible]	[illegible]	[illegible]	[illegible]	[illegible]	[illegible]	[illegible]	[illegible]
[illegible]	SONORA	[illegible]	[illegible]	[illegible]	[illegible]	LAVABO PASTEUR [illegible]	[illegible]	[illegible]	[illegible]	[illegible]	[illegible]	[illegible]	[illegible]	[illegible]	[illegible]
[illegible]	SONORA	[illegible]	[illegible]	[illegible]	[illegible]	LAVABO PASTEUR [illegible]	[illegible]	[illegible]	[illegible]	[illegible]	[illegible]	[illegible]	[illegible]	[illegible]	[illegible]
[illegible]	SONORA	[illegible]	[illegible]	[illegible]	[illegible]	MESA INTEGRAL ALTA DE [illegible]	[illegible]	[illegible]	[illegible]	[illegible]	[illegible]	[illegible]	[illegible]	[illegible]	[illegible]
[illegible]	SONORA	[illegible]	[illegible]	[illegible]	[illegible]	MESA INTEGRAL DE [illegible]	[illegible]	[illegible]	[illegible]	[illegible]	[illegible]	[illegible]	[illegible]	[illegible]	[illegible]
[illegible]	SONORA	[illegible]	[illegible]	[illegible]	[illegible]	MESA ALTA INTEGRAL DE [illegible]	[illegible]	[illegible]	[illegible]	[illegible]	[illegible]	[illegible]	[illegible]	[illegible]	[illegible]
[illegible]	SONORA	[illegible]	[illegible]	[illegible]	[illegible]	MESA INTEGRAL ALTA DE [illegible]	[illegible]	[illegible]	[illegible]	[illegible]	[illegible]	[illegible]	[illegible]	[illegible]	[illegible]
[illegible]	SONORA	[illegible]	[illegible]	[illegible]	[illegible]	[illegible]	[illegible]	[illegible]	[illegible]	[illegible]	[illegible]	[illegible]	[illegible]	[illegible]	[illegible]
[illegible]	SONORA	[illegible]	[illegible]	[illegible]	[illegible]	[illegible]	[illegible]	[illegible]	[illegible]	[illegible]	[illegible]	[illegible]	[illegible]	[illegible]	[illegible]
[illegible]	SONORA	[illegible]	[illegible]	[illegible]	[illegible]	[illegible]	[illegible]	[illegible]	[illegible]	[illegible]	[illegible]	[illegible]	[illegible]	[illegible]	[illegible]
[illegible]	SONORA	[illegible]	[illegible]	[illegible]	[illegible]	MESA MAYO	[illegible]	[illegible]	[illegible]	[illegible]	[illegible]	[illegible]	[illegible]	[illegible]	[illegible]
[illegible]	SONORA	[illegible]	[illegible]	[illegible]	[illegible]	[illegible]	[illegible]	[illegible]	[illegible]	[illegible]	[illegible]	[illegible]	[illegible]	[illegible]	[illegible]
[illegible]	SONORA	[illegible]	[illegible]	[illegible]	[illegible]	[illegible]	[illegible]	[illegible]	[illegible]	[illegible]	[illegible]	[illegible]	[illegible]	[illegible]	[illegible]
[illegible]	SONORA	[illegible]	[illegible]	[illegible]	[illegible]	[illegible]	[illegible]	[illegible]	[illegible]	[illegible]	[illegible]	[illegible]	[illegible]	[illegible]	[illegible]
[illegible]	SONORA	[illegible]	[illegible]	[illegible]	[illegible]	[illegible]	[illegible]	[illegible]	[illegible]	[illegible]	[illegible]	[illegible]	[illegible]	[illegible]	[illegible]
[illegible]	SONORA	[illegible]	[illegible]	[illegible]	[illegible]	MESA PUENTE	[illegible]	[illegible]	[illegible]	[illegible]	[illegible]	[illegible]	[illegible]	[illegible]	[illegible]
[illegible]	SONORA	[illegible]	[illegible]	[illegible]	[illegible]	[illegible] DE MADERA	[illegible]	[illegible]	[illegible]	[illegible]	[illegible]	[illegible]	[illegible]	[illegible]	[illegible]
[illegible]	SONORA	[illegible]	[illegible]	[illegible]	[illegible]	[illegible]	[illegible]	[illegible]	[illegible]	[illegible]	[illegible]	[illegible]	[illegible]	[illegible]	[illegible]
[illegible]	SONORA	[illegible]	[illegible]	[illegible]	[illegible]	[illegible] CONTRA MURO	[illegible]	[illegible]	[illegible]	[illegible]	[illegible]	[illegible]	[illegible]	[illegible]	[illegible]
[illegible]	SONORA	[illegible]	[illegible]	[illegible]	[illegible]	[illegible] CONTRA MURO	[illegible]	[illegible]	[illegible]	[illegible]	[illegible]	[illegible]	[illegible]	[illegible]	[illegible]
[illegible]	SONORA	[illegible]	[illegible]	[illegible]	[illegible]	[illegible]	[illegible]	[illegible]	[illegible]	[illegible]	[illegible]	[illegible]	[illegible]	[illegible]	[illegible]
[illegible]	SONORA	[illegible]	[illegible]	[illegible]	[illegible]	[illegible]	[illegible]	[illegible]	[illegible]	[illegible]	[illegible]	[illegible]	[illegible]	[illegible]	[illegible]
[illegible]	SONORA	[illegible]	[illegible]	[illegible]	[illegible]	[illegible]	[illegible]	[illegible]	[illegible]	[illegible]	[illegible]	[illegible]	[illegible]	[illegible]	[illegible]
[illegible]	SONORA	[illegible]	[illegible]	[illegible]	[illegible]	[illegible]	[illegible]	[illegible]	[illegible]	[illegible]	[illegible]	[illegible]	[illegible]	[illegible]	[illegible]
[illegible]	SONORA	[illegible]	[illegible]	[illegible]	[illegible]	[illegible]	[illegible]	[illegible]	[illegible]	[illegible]	[illegible]	[illegible]	[illegible]	[illegible]	[illegible]
[illegible]	SONORA	[illegible]	[illegible]	[illegible]	[illegible]	[illegible]	[illegible]	[illegible]	[illegible]	[illegible]	[illegible]	[illegible]	[illegible]	[illegible]	[illegible]
[illegible]	SONORA	[illegible]	[illegible]	[illegible]	[illegible]	[illegible]	[illegible]	[illegible]	[illegible]	[illegible]	[illegible]	[illegible]	[illegible]	[illegible]	[illegible]
[illegible]	SONORA	[illegible]	[illegible]	[illegible]	[illegible]	[illegible]	[illegible]	[illegible]	[illegible]	[illegible]	[illegible]	[illegible]	[illegible]	[illegible]	[illegible]

ANEXOS
DIVISIÓN DE CONTRATOS

GOBIERNO DE MÉXICO | IMSS

DIRECCIÓN DE ADMINISTRACIÓN

Anexo No. 3.3 Requisitos para los bienes

919	SONORA	51200159	51201-0159	20159	515.215.0159.00.01	LAMPARA PARA CONSULTA	31	BIENES	NO REQUIERE	NO REQUIERE	NO REQUIERE	FOLLETO Y/O MANUAL DE USUARIO	36 MESES	60 DIAS	SI REQUIERE
920	SONORA	51200160	51201-0160	20160	515.305.0160.00.01	LITERAS METALICAS	10	BIENES	NO REQUIERE	NO REQUIERE	NO REQUIERE	FOLLETO Y/O MANUAL DE USUARIO	36 MESES	60 DIAS	SI REQUIERE
921	SONORA	51200162	51201-0162	20162	515.625.0162.00.01	LORNA PARA VENOCLISIS	143	BIENES	NO REQUIERE	NO REQUIERE	NO REQUIERE	FOLLETO Y/O MANUAL DE USUARIO	36 MESES	60 DIAS	SI REQUIERE
922	SONORA	51200163	51201-0163	20163	515.635.0163.00.01	PORTAVENOCLISIS MOVIBLE	66	BIENES	NO REQUIERE	NO REQUIERE	NO REQUIERE	FOLLETO Y/O MANUAL DE USUARIO	36 MESES	60 DIAS	SI REQUIERE
923	SONORA	51200570	51201-0570	20570	515.250.3066.00.01	CARRO CAMA CON BARANDAL Y SU COLCHON	20	BIENES	NO REQUIERE	NO REQUIERE	NO REQUIERE	FOLLETO Y/O MANUAL DE USUARIO	36 MESES	60 DIAS	SI REQUIERE
924	SONORA	51200582	51201-0582	20714	515.130.0459.00.01	RADIOGRAFIA DE TUBULAR	4	BIENES	NO REQUIERE	NO REQUIERE	NO REQUIERE	FOLLETO Y/O MANUAL DE USUARIO	36 MESES	60 DIAS	SI REQUIERE
925	SONORA	51200115	51201-0115	20225	515.621.0076.00.01	MESA DE 150 CM CON FREGADERO DERECHO Y GARZA CORREDIZA	1	BIENES	SI REQUIERE ACCESORIOS E INSTALACION	NO REQUIERE	NO REQUIERE	FOLLETO Y/O MANUAL DE USUARIO	36 MESES	60 DIAS	SI REQUIERE
926	SONORA	51200116	51201-0116	20262	515.621.2072.00.01	MESA DE 120 CM CON CUBIERTA DE LAMINA ANTIACIDO	1	BIENES	NO REQUIERE	NO REQUIERE	NO REQUIERE	FOLLETO Y/O MANUAL DE USUARIO	36 MESES	60 DIAS	SI REQUIERE
927	SONORA	51200118	51201-0118	20402	515.621.3036.00.01	MESA DE 150 CM PARA ATENCION AL PACIENTE (PACO)	6	BIENES	NO REQUIERE	NO REQUIERE	NO REQUIERE	FOLLETO Y/O MANUAL DE USUARIO	36 MESES	60 DIAS	SI REQUIERE
928	SONORA	51200586	51201-0586	20314	515.451.0307.00.01	GABINETE PARA TOMA DE MUESTRAS CON FREGADERO DERECHO	1	BIENES	SI REQUIERE ACCESORIOS E INSTALACION	NO REQUIERE	NO REQUIERE	FOLLETO Y/O MANUAL DE USUARIO	36 MESES	60 DIAS	SI REQUIERE
929	SONORA	51200589	51201-0589	20314	515.451.0301.00.01	GABINETE PARA TOMA DE MUESTRAS CON FREGADERO IZQUIERDO	1	BIENES	SI REQUIERE ACCESORIOS E INSTALACION	NO REQUIERE	NO REQUIERE	FOLLETO Y/O MANUAL DE USUARIO	36 MESES	60 DIAS	SI REQUIERE
930	SONORA	51200314	51201-0214	20321	515.636.1317.00.01	MESA BAJA DE 90 CM CON CUBIERTA DE ACERO INOXIDABLE	20	BIENES	NO REQUIERE	NO REQUIERE	NO REQUIERE	FOLLETO Y/O MANUAL DE USUARIO	36 MESES	60 DIAS	SI REQUIERE
931	SONORA	51200197	51201-0197	20332	515.636.1524.00.01	MESA ALTA DE 1.20 CM CON CUBIERTA DE ACERO	3	BIENES	NO REQUIERE	NO REQUIERE	NO REQUIERE	FOLLETO Y/O MANUAL DE USUARIO	36 MESES	60 DIAS	SI REQUIERE
932	SONORA	51200572	51201-0572	20344	515.190.0934.00.01	CARRO PARA CURACIONES EN ACERO	10	BIENES	NO REQUIERE	NO REQUIERE	NO REQUIERE	FOLLETO Y/O MANUAL DE USUARIO	36 MESES	60 DIAS	SI REQUIERE
933	SONORA	51200064	51201-0064	20548	515.190.0940.00.01	CARRO PARA ROPA SUCIA CON TAPA CAPACIDAD DE 150 KG	33	BIENES	NO REQUIERE	NO REQUIERE	NO REQUIERE	FOLLETO Y/O MANUAL DE USUARIO	36 MESES	60 DIAS	SI REQUIERE
934	SONORA	51200138	51201-0138	20010	515.635.0301.00.01	MESA INTEGRAL PASTEUR	1	BIENES	SI REQUIERE ACCESORIOS E INSTALACION	NO REQUIERE	NO REQUIERE	FOLLETO Y/O MANUAL DE USUARIO	36 MESES	60 DIAS	SI REQUIERE
935	SONORA	51200148	51201-0148	20477	515.636.0344.00.01	MUEBLE INTEGRAL ALTO DE 150 CM CON FREGADERO Y FREGADERO DERECHO	6	BIENES	SI REQUIERE ACCESORIOS E INSTALACION	NO REQUIERE	NO REQUIERE	FOLLETO Y/O MANUAL DE USUARIO	36 MESES	60 DIAS	SI REQUIERE
936	SONORA	51200149	51201-0149	20478	515.635.0351.00.01	MUEBLE INTEGRAL ALTO DE 180 CM CON DOBLE FREGADERO CENTRAL	2	BIENES	SI REQUIERE ACCESORIOS E INSTALACION	NO REQUIERE	NO REQUIERE	FOLLETO Y/O MANUAL DE USUARIO	36 MESES	60 DIAS	SI REQUIERE
937	SONORA	51200375	51201-0375	20548	515.555.0017.00.01	SILLON DE EXTRACCIONES	6	BIENES	NO REQUIERE	NO REQUIERE	NO REQUIERE	FOLLETO Y/O MANUAL DE USUARIO	36 MESES	60 DIAS	SI REQUIERE
938	SONORA	51200157	51201-0157	20321	515.364.0410.00.01	VENTILADOR CON APARATO PARA COLGAR TECHO	3	BIENES	NO REQUIERE	NO REQUIERE	NO REQUIERE	FOLLETO Y/O MANUAL DE USUARIO	36 MESES	60 DIAS	SI REQUIERE
939	SONORA	51200206	51201-0206	20503	515.636.1007.00.01	MESA ALTA DE 90 CM CON RESPALDO, CAJON Y PUERTAS ABATIBLES	19	BIENES	NO REQUIERE	NO REQUIERE	NO REQUIERE	FOLLETO Y/O MANUAL DE USUARIO	36 MESES	60 DIAS	SI REQUIERE
940	SONORA	51200240	51201-0240	20515	515.636.1411.00.01	MESA ALTA DE 150 CM DE TIPO HOSPITALARIA CON PUERTAS ABATIBLES	1	BIENES	NO REQUIERE	NO REQUIERE	NO REQUIERE	FOLLETO Y/O MANUAL DE USUARIO	36 MESES	60 DIAS	SI REQUIERE
941	SONORA	51200165	51201-0165	20520	515.636.1004.00.01	MESA ALTA DE 120 CM CON RESPALDO Y CAJONES	11	BIENES	NO REQUIERE	NO REQUIERE	NO REQUIERE	FOLLETO Y/O MANUAL DE USUARIO	36 MESES	60 DIAS	SI REQUIERE
942	SONORA	51200169	51201-0169	20521	515.636.1008.00.01	MESA ALTA DE 90 CM CON RESPALDO Y PUERTAS ABATIBLES	4	BIENES	NO REQUIERE	NO REQUIERE	NO REQUIERE	FOLLETO Y/O MANUAL DE USUARIO	36 MESES	60 DIAS	SI REQUIERE
943	SONORA	51200170	51201-0170	20522	515.636.1009.00.01	MESA ALTA DE 180 CM CON RESPALDO CAJONES Y PUERTAS ABATIBLES	8	BIENES	NO REQUIERE	NO REQUIERE	NO REQUIERE	FOLLETO Y/O MANUAL DE USUARIO	36 MESES	60 DIAS	SI REQUIERE
944	SONORA	51200244	51201-0244	20523	515.636.1007.00.01	MESA ALTA DE 150 CM CON RESPALDO, CAJONES Y PUERTAS ABATIBLES	1	BIENES	NO REQUIERE	NO REQUIERE	NO REQUIERE	FOLLETO Y/O MANUAL DE USUARIO	36 MESES	60 DIAS	SI REQUIERE
945	SONORA	51200567	51201-0567	20547	515.621.3120.00.01	MESA ALTA DE 150 CM CON RESPALDO Y FREGADERO DERECHO	2	BIENES	SI REQUIERE ACCESORIOS E INSTALACION	NO REQUIERE	NO REQUIERE	FOLLETO Y/O MANUAL DE USUARIO	36 MESES	60 DIAS	SI REQUIERE
946	YUCATAN	51200567	51201-0567	21048	515.621.3120.00.01	MESA ALTA DE 150 CM CON RESPALDO Y FREGADERO IZQUIERDO	2	BIENES	SI REQUIERE ACCESORIOS E INSTALACION	NO REQUIERE	NO REQUIERE	FOLLETO Y/O MANUAL DE USUARIO	36 MESES	60 DIAS	SI REQUIERE
947	YUCATAN	51200556	51201-0556	16882	515.191.0903.01.01	CAMILLA CAMILLA TIPO TRANSFER CAMILLA	4	BIENES	NO REQUIERE	NO REQUIERE	NO REQUIERE	FOLLETO Y/O MANUAL DE USUARIO	36 MESES	60 DIAS	SI REQUIERE
948	YUCATAN	51200557	51201-0557	16885	515.636.0229.01.01	LAVADORA ELECTRICA	1	BIENES	NO REQUIERE	SI REQUIERE INSTALACION	NO REQUIERE	FOLLETO Y/O MANUAL DE USUARIO	36 MESES	60 DIAS	SI REQUIERE
949	YUCATAN	51200141	51201-0141	19731	515.636.0257.00.01	MODULO PARA CONSULTORIO MEDICO PERFECTO	10	BIENES	NO REQUIERE	NO REQUIERE	NO REQUIERE	FOLLETO Y/O MANUAL DE USUARIO	36 MESES	60 DIAS	SI REQUIERE
950	YUCATAN	51200142	51201-0142	19480	515.636.0508.00.01	MESA ALTA DE 150 CM CON CUBIERTA CENTRAL	10	BIENES	NO REQUIERE	NO REQUIERE	NO REQUIERE	FOLLETO Y/O MANUAL DE USUARIO	36 MESES	60 DIAS	SI REQUIERE
951	YUCATAN	51200155	51201-0155	19480	514.100.0014.00.01	CUNERO PARA SUPERINTENDENCIA	20	BIENES	NO REQUIERE	NO REQUIERE	NO REQUIERE	FOLLETO Y/O MANUAL DE USUARIO	36 MESES	60 DIAS	SI REQUIERE
952	YUCATAN	51200144	51201-0144	19724	515.636.0709.00.01	MESA ALTA DE 150 CM CON FREGADERO CENTRAL	2	BIENES	SI REQUIERE ACCESORIOS E INSTALACION	NO REQUIERE	NO REQUIERE	FOLLETO Y/O MANUAL DE USUARIO	36 MESES	60 DIAS	SI REQUIERE
953	YUCATAN	51200145	51201-0145	19727	515.621.0003.01.01	MESA ALTA DE 120 CM CON RESPALDO Y FREGADERO DERECHO	5	BIENES	SI REQUIERE ACCESORIOS E INSTALACION	NO REQUIERE	NO REQUIERE	FOLLETO Y/O MANUAL DE USUARIO	36 MESES	60 DIAS	SI REQUIERE
954	YUCATAN	51200146	51201-0146	19480	515.621.0002.01.01	MESA ALTA DE 120 CM CON RESPALDO Y FREGADERO IZQUIERDO	5	BIENES	SI REQUIERE ACCESORIOS E INSTALACION	NO REQUIERE	NO REQUIERE	FOLLETO Y/O MANUAL DE USUARIO	36 MESES	60 DIAS	SI REQUIERE
955	YUCATAN	51200147	51201-0147	19480	515.636.0509.00.01	MESA ALTA DE 150 CM CON CUBIERTA CENTRAL	20	BIENES	NO REQUIERE	NO REQUIERE	NO REQUIERE	FOLLETO Y/O MANUAL DE USUARIO	36 MESES	60 DIAS	SI REQUIERE
956	YUCATAN	51200158	51201-0158	19480	515.636.0510.00.01	MESA ALTA DE 180 CM CON CUBIERTA CENTRAL	5	BIENES	NO REQUIERE	NO REQUIERE	NO REQUIERE	FOLLETO Y/O MANUAL DE USUARIO	36 MESES	60 DIAS	SI REQUIERE
957	YUCATAN	51200159	51201-0159	19480	515.636.0511.00.01	MESA ALTA DE 210 CM CON CUBIERTA CENTRAL	2	BIENES	SI REQUIERE ACCESORIOS E INSTALACION	NO REQUIERE	NO REQUIERE	FOLLETO Y/O MANUAL DE USUARIO	36 MESES	60 DIAS	SI REQUIERE

Anexo No. 3.3 Requisitos para los bienes

[illegible]	YUCATAN	[illegible]	[illegible]	[illegible]	[illegible]	CARRO CAMILLERO	[illegible]	[illegible]	NO REQUIERE	NO REQUIERE	NO REQUIERE	FOLLETO Y/O MANUAL DE USUARIO	36 MESES	60 DIAS	SI REQUIERE
[illegible]	YUCATAN	[illegible]	[illegible]	[illegible]	[illegible]	CARRO DISTRIBUIDOR DE MUESTRAS	[illegible]	[illegible]	NO REQUIERE	NO REQUIERE	NO REQUIERE	FOLLETO Y/O MANUAL DE USUARIO	36 MESES	60 DIAS	SI REQUIERE
[illegible]	YUCATAN	[illegible]	[illegible]	[illegible]	[illegible]	GABINETE PARA TOMA DE MUESTRAS	[illegible]	[illegible]	NO REQUIERE	NO REQUIERE	NO REQUIERE	FOLLETO Y/O MANUAL DE USUARIO	36 MESES	60 DIAS	SI REQUIERE
[illegible]	YUCATAN	[illegible]	[illegible]	[illegible]	[illegible]	MESA ALTA DE 120 CM CON [illegible]	[illegible]	[illegible]	NO REQUIERE	NO REQUIERE	NO REQUIERE	FOLLETO Y/O MANUAL DE USUARIO	36 MESES	60 DIAS	SI REQUIERE
[illegible]	YUCATAN	[illegible]	[illegible]	[illegible]	[illegible]	MESA ALTA DE 90 CM CON VERTEDERO	[illegible]	[illegible]	SI REQUIERE (ACCESORIOS E INSTALACION)	NO REQUIERE	NO REQUIERE	FOLLETO Y/O MANUAL DE USUARIO	36 MESES	60 DIAS	SI REQUIERE
[illegible]	YUCATAN	[illegible]	[illegible]	[illegible]	[illegible]	MESA BAJA DE 120 CM CON CUBIERTA DE MADERA	[illegible]	[illegible]	NO REQUIERE	NO REQUIERE	NO REQUIERE	FOLLETO Y/O MANUAL DE USUARIO	36 MESES	60 DIAS	SI REQUIERE
[illegible]	YUCATAN	[illegible]	[illegible]	[illegible]	[illegible]	MESA BAJA DE 120 CM CON CUBIERTA DE ACERO INOXIDABLE	[illegible]	[illegible]	NO REQUIERE	NO REQUIERE	NO REQUIERE	FOLLETO Y/O MANUAL DE USUARIO	36 MESES	60 DIAS	SI REQUIERE
[illegible]	YUCATAN	[illegible]	[illegible]	[illegible]	[illegible]	MESA PARA BANCO DE SANGRE CON FREGADERO CENTRAL	[illegible]	[illegible]	SI REQUIERE (ACCESORIOS E INSTALACION)	NO REQUIERE	NO REQUIERE	FOLLETO Y/O MANUAL DE USUARIO	36 MESES	60 DIAS	SI REQUIERE
[illegible]	YUCATAN	[illegible]	[illegible]	[illegible]	[illegible]	REPISA ABATIBLE PARA TOMA DE MUESTRAS	[illegible]	[illegible]	NO REQUIERE	NO REQUIERE	SI REQUIERE [illegible]	FOLLETO Y/O MANUAL DE USUARIO	36 MESES	60 DIAS	SI REQUIERE
[illegible]	YUCATAN	[illegible]	[illegible]	[illegible]	[illegible]	VITRINA DE 90 CM CONTRA MURO CON LLAVES	[illegible]	[illegible]	NO REQUIERE	NO REQUIERE	SI REQUIERE [illegible]	FOLLETO Y/O MANUAL DE USUARIO	36 MESES	60 DIAS	SI REQUIERE
[illegible]	YUCATAN	[illegible]	[illegible]	[illegible]	[illegible]	ANAQUEL GUARDA COMODOS	[illegible]	[illegible]	NO REQUIERE	NO REQUIERE	NO REQUIERE	FOLLETO Y/O MANUAL DE USUARIO	36 MESES	60 DIAS	SI REQUIERE
[illegible]	YUCATAN	[illegible]	[illegible]	[illegible]	[illegible]	BANCO GIRATORIO CON RESPALDO DE ACERO INOXIDABLE	[illegible]	[illegible]	NO REQUIERE	NO REQUIERE	NO REQUIERE	FOLLETO Y/O MANUAL DE USUARIO	36 MESES	60 DIAS	SI REQUIERE
[illegible]	YUCATAN	[illegible]	[illegible]	[illegible]	[illegible]	BANCO GIRATORIO DE ACERO INOXIDABLE	[illegible]	[illegible]	NO REQUIERE	NO REQUIERE	NO REQUIERE	FOLLETO Y/O MANUAL DE USUARIO	36 MESES	60 DIAS	SI REQUIERE
[illegible]	YUCATAN	[illegible]	[illegible]	[illegible]	[illegible]	BANDEJA	[illegible]	[illegible]	NO REQUIERE	NO REQUIERE	NO REQUIERE	FOLLETO Y/O MANUAL DE USUARIO	36 MESES	60 DIAS	SI REQUIERE
[illegible]	YUCATAN	[illegible]	[illegible]	[illegible]	[illegible]	BAÑO DE ARTESA	[illegible]	[illegible]	SI REQUIERE (ACCESORIOS E INSTALACION)	NO REQUIERE	NO REQUIERE	FOLLETO Y/O MANUAL DE USUARIO	36 MESES	60 DIAS	SI REQUIERE
[illegible]	YUCATAN	[illegible]	[illegible]	[illegible]	[illegible]	BASCULA CON ESTADIMETRO	[illegible]	[illegible]	NO REQUIERE	NO REQUIERE	NO REQUIERE	FOLLETO Y/O MANUAL DE USUARIO	36 MESES	60 DIAS	SI REQUIERE
[illegible]	YUCATAN	[illegible]	[illegible]	[illegible]	[illegible]	BURO	[illegible]	[illegible]	NO REQUIERE	NO REQUIERE	NO REQUIERE	FOLLETO Y/O MANUAL DE USUARIO	36 MESES	60 DIAS	SI REQUIERE
[illegible]	YUCATAN	[illegible]	[illegible]	[illegible]	[illegible]	[illegible]	[illegible]	[illegible]	NO REQUIERE	NO REQUIERE	NO REQUIERE	FOLLETO Y/O MANUAL DE USUARIO	36 MESES	60 DIAS	SI REQUIERE
[illegible]	YUCATAN	[illegible]	[illegible]	[illegible]	[illegible]	CARRO PARA CURACIONES	[illegible]	[illegible]	NO REQUIERE	NO REQUIERE	NO REQUIERE	FOLLETO Y/O MANUAL DE USUARIO	36 MESES	60 DIAS	SI REQUIERE
[illegible]	YUCATAN	[illegible]	[illegible]	[illegible]	[illegible]	CARRO PARA MEDICAMENTOS	[illegible]	[illegible]	NO REQUIERE	NO REQUIERE	NO REQUIERE	FOLLETO Y/O MANUAL DE USUARIO	36 MESES	60 DIAS	SI REQUIERE
[illegible]	YUCATAN	[illegible]	[illegible]	[illegible]	[illegible]	CARRO PARA ROPA LIMPIA	[illegible]	[illegible]	NO REQUIERE	NO REQUIERE	NO REQUIERE	FOLLETO Y/O MANUAL DE USUARIO	36 MESES	60 DIAS	SI REQUIERE
[illegible]	YUCATAN	[illegible]	[illegible]	[illegible]	[illegible]	CARRO PORTA EXPEDIENTES	[illegible]	[illegible]	NO REQUIERE	NO REQUIERE	NO REQUIERE	FOLLETO Y/O MANUAL DE USUARIO	36 MESES	60 DIAS	SI REQUIERE
[illegible]	YUCATAN	[illegible]	[illegible]	[illegible]	[illegible]	[illegible]	[illegible]	[illegible]	NO REQUIERE	NO REQUIERE	SI REQUIERE [illegible]	FOLLETO Y/O MANUAL DE USUARIO	36 MESES	60 DIAS	SI REQUIERE
[illegible]	YUCATAN	[illegible]	[illegible]	[illegible]	[illegible]	[illegible]	[illegible]	[illegible]	NO REQUIERE	NO REQUIERE	NO REQUIERE	FOLLETO Y/O MANUAL DE USUARIO	36 MESES	60 DIAS	SI REQUIERE
[illegible]	YUCATAN	[illegible]	[illegible]	[illegible]	[illegible]	[illegible]	[illegible]	[illegible]	NO REQUIERE	NO REQUIERE	NO REQUIERE	FOLLETO Y/O MANUAL DE USUARIO	36 MESES	60 DIAS	SI REQUIERE
[illegible]	YUCATAN	[illegible]	[illegible]	[illegible]	[illegible]	[illegible]	[illegible]	[illegible]	NO REQUIERE	NO REQUIERE	NO REQUIERE	FOLLETO Y/O MANUAL DE USUARIO	36 MESES	60 DIAS	SI REQUIERE
[illegible]	YUCATAN	[illegible]	[illegible]	[illegible]	[illegible]	ESCALERILLA DE DOS PELDAÑOS	[illegible]	[illegible]	NO REQUIERE	NO REQUIERE	NO REQUIERE	FOLLETO Y/O MANUAL DE USUARIO	36 MESES	60 DIAS	SI REQUIERE
[illegible]	YUCATAN	[illegible]	[illegible]	[illegible]	[illegible]	[illegible]	[illegible]	[illegible]	NO REQUIERE	NO REQUIERE	NO REQUIERE	FOLLETO Y/O MANUAL DE USUARIO	36 MESES	60 DIAS	SI REQUIERE
[illegible]	YUCATAN	[illegible]	[illegible]	[illegible]	[illegible]	[illegible]	[illegible]	[illegible]	NO REQUIERE	NO REQUIERE	NO REQUIERE	FOLLETO Y/O MANUAL DE USUARIO	36 MESES	60 DIAS	SI REQUIERE
[illegible]	YUCATAN	[illegible]	[illegible]	[illegible]	[illegible]	[illegible]	[illegible]	[illegible]	NO REQUIERE	NO REQUIERE	NO REQUIERE	FOLLETO Y/O MANUAL DE USUARIO	36 MESES	60 DIAS	SI REQUIERE
[illegible]	YUCATAN	[illegible]	[illegible]	[illegible]	[illegible]	LAMPARA DE PIE RODABLE	[illegible]	[illegible]	NO REQUIERE	[illegible]	NO REQUIERE	FOLLETO Y/O MANUAL DE USUARIO	36 MESES	60 DIAS	SI REQUIERE
[illegible]	YUCATAN	[illegible]	[illegible]	[illegible]	[illegible]	[illegible]	[illegible]	[illegible]	SI REQUIERE (ACCESORIOS E INSTALACION)	NO REQUIERE	SI REQUIERE [illegible]	FOLLETO Y/O MANUAL DE USUARIO	36 MESES	60 DIAS	SI REQUIERE
[illegible]	YUCATAN	[illegible]	[illegible]	[illegible]	[illegible]	[illegible]	[illegible]	[illegible]	SI REQUIERE [illegible]	NO REQUIERE	SI REQUIERE [illegible]	FOLLETO Y/O MANUAL DE USUARIO	36 MESES	60 DIAS	SI REQUIERE
[illegible]	YUCATAN	[illegible]	[illegible]	[illegible]	[illegible]	[illegible]	[illegible]	[illegible]	SI REQUIERE [illegible]	NO REQUIERE	NO REQUIERE	FOLLETO Y/O MANUAL DE USUARIO	36 MESES	60 DIAS	SI REQUIERE
[illegible]	YUCATAN	[illegible]	[illegible]	[illegible]	[illegible]	[illegible]	[illegible]	[illegible]	SI REQUIERE (ACCESORIOS E INSTALACION)	NO REQUIERE	NO REQUIERE	FOLLETO Y/O MANUAL DE USUARIO	36 MESES	60 DIAS	SI REQUIERE
[illegible]	YUCATAN	[illegible]	[illegible]	[illegible]	[illegible]	[illegible]	[illegible]	[illegible]	SI REQUIERE (ACCESORIOS E INSTALACION)	NO REQUIERE	NO REQUIERE	FOLLETO Y/O MANUAL DE USUARIO	36 MESES	60 DIAS	SI REQUIERE
[illegible]	YUCATAN	[illegible]	[illegible]	[illegible]	[illegible]	[illegible]	[illegible]	[illegible]	SI REQUIERE (ACCESORIOS E INSTALACION)	NO REQUIERE	NO REQUIERE	FOLLETO Y/O MANUAL DE USUARIO	36 MESES	60 DIAS	SI REQUIERE
[illegible]	YUCATAN	[illegible]	[illegible]	[illegible]	[illegible]	[illegible]	[illegible]	[illegible]	SI REQUIERE (ACCESORIOS E INSTALACION)	NO REQUIERE	NO REQUIERE	FOLLETO Y/O MANUAL DE USUARIO	36 MESES	60 DIAS	SI REQUIERE
[illegible]	YUCATAN	[illegible]	[illegible]	[illegible]	[illegible]	[illegible]	[illegible]	[illegible]	SI REQUIERE (ACCESORIOS E INSTALACION)	NO REQUIERE	NO REQUIERE	FOLLETO Y/O MANUAL DE USUARIO	36 MESES	60 DIAS	SI REQUIERE
[illegible]	YUCATAN	[illegible]	[illegible]	[illegible]	[illegible]	[illegible]	[illegible]	[illegible]	SI REQUIERE [illegible]	NO REQUIERE	NO REQUIERE	FOLLETO Y/O MANUAL DE USUARIO	36 MESES	60 DIAS	SI REQUIERE
[illegible]	YUCATAN	[illegible]	[illegible]	[illegible]	[illegible]	[illegible]	[illegible]	[illegible]	NO REQUIERE	NO REQUIERE	NO REQUIERE	FOLLETO Y/O MANUAL DE USUARIO	36 MESES	60 DIAS	SI REQUIERE
[illegible]	YUCATAN	[illegible]	[illegible]	[illegible]	[illegible]	[illegible]	[illegible]	[illegible]	SI REQUIERE (ACCESORIOS E INSTALACION)	NO REQUIERE	NO REQUIERE	FOLLETO Y/O MANUAL DE USUARIO	36 MESES	60 DIAS	SI REQUIERE
[illegible]	YUCATAN	[illegible]	[illegible]	[illegible]	[illegible]	[illegible]	[illegible]	[illegible]	NO REQUIERE	NO REQUIERE	NO REQUIERE	FOLLETO Y/O MANUAL DE USUARIO	36 MESES	60 DIAS	SI REQUIERE
[illegible]	YUCATAN	[illegible]	[illegible]	[illegible]	[illegible]	[illegible]	[illegible]	[illegible]	NO REQUIERE	NO REQUIERE	NO REQUIERE	FOLLETO Y/O MANUAL DE USUARIO	36 MESES	60 DIAS	SI REQUIERE

Anexo No. 3.3 Requisitos para los bienes

598	YUCATÁN	[illegible]	[illegible]	[illegible]	[illegible]	MESA PARA EXPLORACIÓN PEDIÁTRICA	2	BINARIO	NO REQUIERE	NO REQUIERE	NO REQUIERE	FOLLETO Y/O MANUAL DE USUARIO	36 MESES	60 DÍAS	SI REQUIERE
599	YUCATÁN	[illegible]	[illegible]	[illegible]	[illegible]	MESA PARA INSTRUMENTAL QUIRÚRGICO	4	BINARIO	NO REQUIERE	NO REQUIERE	NO REQUIERE	FOLLETO Y/O MANUAL DE USUARIO	36 MESES	60 DÍAS	SI REQUIERE
600	YUCATÁN	[illegible]	[illegible]	[illegible]	[illegible]	MESA PARA REHIDRATACIÓN	4	BINARIO	NO REQUIERE	NO REQUIERE	NO REQUIERE	FOLLETO Y/O MANUAL DE USUARIO	36 MESES	60 DÍAS	SI REQUIERE
601	YUCATÁN	[illegible]	[illegible]	[illegible]	[illegible]	MESA PASTEUR	11	BINARIO	NO REQUIERE	NO REQUIERE	NO REQUIERE	FOLLETO Y/O MANUAL DE USUARIO	36 MESES	60 DÍAS	SI REQUIERE
602	YUCATÁN	[illegible]	[illegible]	[illegible]	[illegible]	MESA PUENTE	74	BINARIO	NO REQUIERE	NO REQUIERE	NO REQUIERE	FOLLETO Y/O MANUAL DE USUARIO	36 MESES	60 DÍAS	SI REQUIERE
603	YUCATÁN	[illegible]	[illegible]	[illegible]	[illegible]	MESA RÍGIDA DE MADERA	6	BINARIO	NO REQUIERE	NO REQUIERE	NO REQUIERE	FOLLETO Y/O MANUAL DE USUARIO	36 MESES	60 DÍAS	SI REQUIERE
604	YUCATÁN	[illegible]	[illegible]	[illegible]	[illegible]	MESA RIÑÓN	8	BINARIO	NO REQUIERE	NO REQUIERE	NO REQUIERE	FOLLETO Y/O MANUAL DE USUARIO	36 MESES	60 DÍAS	SI REQUIERE
605	YUCATÁN	[illegible]	[illegible]	[illegible]	[illegible]	REPISA DE 120 CM CONTRA MURO	30	BINARIO	NO REQUIERE	NO REQUIERE	SI REQUIERE (FIJACIÓN A MURO)	FOLLETO Y/O MANUAL DE USUARIO	36 MESES	60 DÍAS	SI REQUIERE
606	YUCATÁN	[illegible]	[illegible]	[illegible]	[illegible]	RIEL PORTAVENOCLISIS	160	BINARIO	NO REQUIERE	NO REQUIERE	SI REQUIERE (FIJACIÓN A MURO)	FOLLETO Y/O MANUAL DE USUARIO	36 MESES	60 DÍAS	SI REQUIERE
607	YUCATÁN	[illegible]	[illegible]	[illegible]	[illegible]	RIÑÓN DE ACERO INOXIDABLE DE 250 ML	9	BINARIO	NO REQUIERE	NO REQUIERE	NO REQUIERE	FOLLETO Y/O MANUAL DE USUARIO	36 MESES	60 DÍAS	SI REQUIERE
608	YUCATÁN	[illegible]	[illegible]	[illegible]	[illegible]	RIÑÓN DE ACERO INOXIDABLE DE 500 ML	[illegible]	BINARIO	NO REQUIERE	NO REQUIERE	NO REQUIERE	FOLLETO Y/O MANUAL DE USUARIO	36 MESES	60 DÍAS	SI REQUIERE
609	YUCATÁN	[illegible]	[illegible]	[illegible]	[illegible]	SILLA DE RUEDAS CON DESCANSABRAZOS	25	BINARIO	NO REQUIERE	NO REQUIERE	NO REQUIERE	FOLLETO Y/O MANUAL DE USUARIO	36 MESES	60 DÍAS	SI REQUIERE
610	YUCATÁN	[illegible]	[illegible]	[illegible]	[illegible]	VASO PARA MEDICAMENTOS DE 30 CM CÚBICOS	104	BINARIO	NO REQUIERE	NO REQUIERE	NO REQUIERE	FOLLETO Y/O MANUAL DE USUARIO	36 MESES	60 DÍAS	SI REQUIERE
611	YUCATÁN	[illegible]	[illegible]	[illegible]	[illegible]	VASO PARA MEDICAMENTOS DE 140 CM CÚBICOS	10	BINARIO	NO REQUIERE	NO REQUIERE	NO REQUIERE	FOLLETO Y/O MANUAL DE USUARIO	36 MESES	60 DÍAS	SI REQUIERE
612	YUCATÁN	[illegible]	[illegible]	[illegible]	[illegible]	VASO CON TAPA DE UN LITRO	4	BINARIO	NO REQUIERE	NO REQUIERE	NO REQUIERE	FOLLETO Y/O MANUAL DE USUARIO	36 MESES	60 DÍAS	SI REQUIERE
613	YUCATÁN	[illegible]	[illegible]	[illegible]	[illegible]	BANQUETA DE ALTURA	8	BINARIO	NO REQUIERE	NO REQUIERE	NO REQUIERE	FOLLETO Y/O MANUAL DE USUARIO	36 MESES	60 DÍAS	SI REQUIERE
614	YUCATÁN	[illegible]	[illegible]	[illegible]	[illegible]	[illegible]	5	BINARIO	NO REQUIERE	NO REQUIERE	NO REQUIERE	FOLLETO Y/O MANUAL DE USUARIO	36 MESES	60 DÍAS	SI REQUIERE
615	YUCATÁN	[illegible]	[illegible]	[illegible]	[illegible]	LITERAS METÁLICAS	8	BINARIO	NO REQUIERE	NO REQUIERE	NO REQUIERE	FOLLETO Y/O MANUAL DE USUARIO	36 MESES	60 DÍAS	SI REQUIERE
616	YUCATÁN	[illegible]	[illegible]	[illegible]	[illegible]	CRINAL PARA VARONES	116	BINARIO	NO REQUIERE	NO REQUIERE	NO REQUIERE	FOLLETO Y/O MANUAL DE USUARIO	36 MESES	60 DÍAS	SI REQUIERE
617	YUCATÁN	[illegible]	[illegible]	[illegible]	[illegible]	PORTAVENOCLISIS RODABLE	43	BINARIO	NO REQUIERE	NO REQUIERE	NO REQUIERE	FOLLETO Y/O MANUAL DE USUARIO	36 MESES	60 DÍAS	SI REQUIERE
618	YUCATÁN	[illegible]	[illegible]	[illegible]	[illegible]	CARRO CUNA CON GABINETE DE ACRÍLICO	6	BINARIO	NO REQUIERE	NO REQUIERE	NO REQUIERE	FOLLETO Y/O MANUAL DE USUARIO	36 MESES	60 DÍAS	SI REQUIERE
619	YUCATÁN	[illegible]	[illegible]	[illegible]	[illegible]	BÁSCULA PESA BEBÉ TUBULAR, TIPO CHAMBANITA	4	BINARIO	NO REQUIERE	NO REQUIERE	NO REQUIERE	FOLLETO Y/O MANUAL DE USUARIO	36 MESES	60 DÍAS	SI REQUIERE
620	YUCATÁN	[illegible]	[illegible]	[illegible]	[illegible]	MESA DE 150 CM PARA ATENCIÓN AL RECIÉN NACIDO	2	BINARIO	NO REQUIERE	NO REQUIERE	NO REQUIERE	FOLLETO Y/O MANUAL DE USUARIO	36 MESES	60 DÍAS	SI REQUIERE
621	YUCATÁN	[illegible]	[illegible]	[illegible]	[illegible]	GABINETE PARA TOMA DE MUESTRAS CON FREGADERO DERECHO	1	BINARIO	SI REQUIERE (ACCESORIOS E INSTALACIÓN)	NO REQUIERE	NO REQUIERE	FOLLETO Y/O MANUAL DE USUARIO	36 MESES	60 DÍAS	SI REQUIERE
622	YUCATÁN	[illegible]	[illegible]	[illegible]	[illegible]	GABINETE PARA TOMA DE MUESTRAS CON FREGADERO IZQUIERDO	1	BINARIO	SI REQUIERE (ACCESORIOS E INSTALACIÓN)	NO REQUIERE	NO REQUIERE	FOLLETO Y/O MANUAL DE USUARIO	36 MESES	60 DÍAS	SI REQUIERE
623	YUCATÁN	[illegible]	[illegible]	[illegible]	[illegible]	MESA ALTA DE 120 CM CON RESPALDO	6	BINARIO	NO REQUIERE	NO REQUIERE	NO REQUIERE	FOLLETO Y/O MANUAL DE USUARIO	36 MESES	60 DÍAS	SI REQUIERE
624	YUCATÁN	[illegible]	[illegible]	[illegible]	[illegible]	CARRO PARA CURACIONES EN ACERO	12	BINARIO	NO REQUIERE	NO REQUIERE	NO REQUIERE	FOLLETO Y/O MANUAL DE USUARIO	36 MESES	60 DÍAS	SI REQUIERE
625	YUCATÁN	[illegible]	[illegible]	[illegible]	[illegible]	CARRO PARA ROPA SUCIA CON TAPA Y APERTURA DE PEDAL	67	BINARIO	NO REQUIERE	NO REQUIERE	NO REQUIERE	FOLLETO Y/O MANUAL DE USUARIO	36 MESES	60 DÍAS	SI REQUIERE
626	YUCATÁN	[illegible]	[illegible]	[illegible]	[illegible]	MESA INTEGRAL PASTEUR	1	BINARIO	SI REQUIERE (ACCESORIOS E INSTALACIÓN)	NO REQUIERE	NO REQUIERE	FOLLETO Y/O MANUAL DE USUARIO	36 MESES	60 DÍAS	SI REQUIERE
627	YUCATÁN	[illegible]	[illegible]	[illegible]	[illegible]	MUEBLE INTEGRAL ALTO DE 180 CM CON DOBLE FREGADERO CENTRAL	1	BINARIO	SI REQUIERE (ACCESORIOS E INSTALACIÓN)	NO REQUIERE	NO REQUIERE	FOLLETO Y/O MANUAL DE USUARIO	36 MESES	60 DÍAS	SI REQUIERE
628	YUCATÁN	[illegible]	[illegible]	[illegible]	[illegible]	SILLÓN DE EXTRACCIONES	7	BINARIO	NO REQUIERE	NO REQUIERE	NO REQUIERE	FOLLETO Y/O MANUAL DE USUARIO	36 MESES	60 DÍAS	SI REQUIERE
629	YUCATÁN	[illegible]	[illegible]	[illegible]	[illegible]	VESTIDOR CON ARMARIO PARA CONSULTORIO	11	BINARIO	NO REQUIERE	NO REQUIERE	NO REQUIERE	FOLLETO Y/O MANUAL DE USUARIO	36 MESES	60 DÍAS	SI REQUIERE
630	YUCATÁN	[illegible]	[illegible]	[illegible]	[illegible]	MESA ALTA DE 90 CM CON RESPALDO, CAJÓN Y PUERTAS ABATIBLES	20	BINARIO	NO REQUIERE	NO REQUIERE	NO REQUIERE	FOLLETO Y/O MANUAL DE USUARIO	36 MESES	60 DÍAS	SI REQUIERE
631	YUCATÁN	[illegible]	[illegible]	[illegible]	[illegible]	MESA ALTA DE 90 CM CON RESPALDO, TARJA CENTRAL Y PUERTAS ABATIBLES	8	BINARIO	SI REQUIERE (ACCESORIOS E INSTALACIÓN)	NO REQUIERE	NO REQUIERE	FOLLETO Y/O MANUAL DE USUARIO	36 MESES	60 DÍAS	SI REQUIERE
632	YUCATÁN	[illegible]	[illegible]	[illegible]	[illegible]	MESA ALTA DE 180 CM CON RESPALDO, TARJA [illegible] Y PUERTAS ABATIBLES	2	BINARIO	SI REQUIERE (ACCESORIOS E INSTALACIÓN)	NO REQUIERE	NO REQUIERE	FOLLETO Y/O MANUAL DE USUARIO	36 MESES	60 DÍAS	SI REQUIERE
633	YUCATÁN	[illegible]	[illegible]	[illegible]	[illegible]	MESA ALTA DE 180 CM CON RESPALDO, CAJONES CENTRALES Y PUERTAS ABATIBLES LATERALES	2	BINARIO	NO REQUIERE	NO REQUIERE	NO REQUIERE	FOLLETO Y/O MANUAL DE USUARIO	36 MESES	60 DÍAS	SI REQUIERE
634	YUCATÁN	[illegible]	[illegible]	[illegible]	[illegible]	MESA ALTA DE 180 CM DE TRABAJO PARA 2 USUARIOS CON RESPALDO	2	BINARIO	NO REQUIERE	NO REQUIERE	NO REQUIERE	FOLLETO Y/O MANUAL DE USUARIO	36 MESES	60 DÍAS	SI REQUIERE
635	YUCATÁN	[illegible]	[illegible]	[illegible]	[illegible]	MESA ALTA DE [illegible] CM CON RESPALDO Y [illegible]	10	BINARIO	NO REQUIERE	NO REQUIERE	NO REQUIERE	FOLLETO Y/O MANUAL DE USUARIO	36 MESES	60 DÍAS	SI REQUIERE
636	YUCATÁN	[illegible]	[illegible]	[illegible]	[illegible]	MESA ALTA DE [illegible] CM CON RESPALDO Y PUERTAS ABATIBLES	6	BINARIO	NO REQUIERE	NO REQUIERE	NO REQUIERE	FOLLETO Y/O MANUAL DE USUARIO	36 MESES	60 DÍAS	SI REQUIERE
637	YUCATÁN	[illegible]	[illegible]	[illegible]	[illegible]	MESA ALTA DE [illegible] CM CON RESPALDO, TARJA [illegible] Y PUERTAS ABATIBLES	5	BINARIO	SI REQUIERE (ACCESORIOS E INSTALACIÓN)	NO REQUIERE	NO REQUIERE	FOLLETO Y/O MANUAL DE USUARIO	36 MESES	60 DÍAS	SI REQUIERE
638	YUCATÁN	[illegible]	[illegible]	[illegible]	[illegible]	MESA ALTA DE 180 CM CON RESPALDO, CAJONES CENTRALES Y PUERTAS ABATIBLES LATERALES	16	BINARIO	NO REQUIERE	NO REQUIERE	NO REQUIERE	FOLLETO Y/O MANUAL DE USUARIO	36 MESES	60 DÍAS	SI REQUIERE
639	YUCATÁN	[illegible]	[illegible]	[illegible]	[illegible]	MESA ALTA DE [illegible] CM DE TRABAJO PARA [illegible] USUARIOS CON RESPALDO	5	BINARIO	NO REQUIERE	NO REQUIERE	NO REQUIERE	FOLLETO Y/O MANUAL DE USUARIO	36 MESES	60 DÍAS	SI REQUIERE

Anexo No. 3.3 Requisitos para los bienes

[illegible]	[illegible]	[illegible]	[illegible]	[illegible]	[illegible]	MESA ALTA DE 180 CM CON RESPALDO Y FREGADERO DERECHO	[illegible]	[illegible]	SI REQUIERE ACCESORIOS E INSTALACIÓN	NO REQUIERE	NO REQUIERE	FOLLETO Y/O MANUAL DE USUARIO	36 MESES	60 DÍAS	SI REQUIERE
[illegible]	ZARAGOZA	[illegible]	[illegible]	[illegible]	[illegible]	CARRO CAMILLA TIPO TRANSFER LATERAL	[illegible]	[illegible]	NO REQUIERE	NO REQUIERE	NO REQUIERE	FOLLETO Y/O MANUAL DE USUARIO	36 MESES	60 DÍAS	SI REQUIERE
[illegible]	ZARAGOZA	[illegible]	[illegible]	[illegible]	[illegible]	[illegible]	[illegible]	[illegible]	NO REQUIERE	[illegible]	NO REQUIERE	FOLLETO Y/O MANUAL DE USUARIO	36 MESES	60 DÍAS	SI REQUIERE
[illegible]	ZARAGOZA	[illegible]	[illegible]	[illegible]	[illegible]	[illegible]	[illegible]	[illegible]	NO REQUIERE	NO REQUIERE	NO REQUIERE	FOLLETO Y/O MANUAL DE USUARIO	36 MESES	60 DÍAS	SI REQUIERE
[illegible]	ZARAGOZA	[illegible]	[illegible]	[illegible]	[illegible]	[illegible]	[illegible]	[illegible]	NO REQUIERE	NO REQUIERE	NO REQUIERE	FOLLETO Y/O MANUAL DE USUARIO	36 MESES	60 DÍAS	SI REQUIERE
[illegible]	ZARAGOZA	[illegible]	[illegible]	[illegible]	[illegible]	MESA ALTA DE 150 CM CON [illegible] CENTRAL	[illegible]	[illegible]	NO REQUIERE	NO REQUIERE	NO REQUIERE	FOLLETO Y/O MANUAL DE USUARIO	36 MESES	60 DÍAS	SI REQUIERE
[illegible]	ZARAGOZA	[illegible]	[illegible]	[illegible]	[illegible]	MESA ALTA DE 180 CM CON [illegible] CENTRAL	[illegible]	[illegible]	NO REQUIERE	NO REQUIERE	NO REQUIERE	FOLLETO Y/O MANUAL DE USUARIO	36 MESES	60 DÍAS	SI REQUIERE
[illegible]	ZARAGOZA	[illegible]	[illegible]	[illegible]	[illegible]	CARRO PARA [illegible]	[illegible]	[illegible]	NO REQUIERE	NO REQUIERE	NO REQUIERE	FOLLETO Y/O MANUAL DE USUARIO	36 MESES	60 DÍAS	SI REQUIERE
[illegible]	ZARAGOZA	[illegible]	[illegible]	[illegible]	[illegible]	[illegible] DE EXTRACCIÓN	[illegible]	[illegible]	NO REQUIERE	NO REQUIERE	NO REQUIERE	FOLLETO Y/O MANUAL DE USUARIO	36 MESES	60 DÍAS	SI REQUIERE
[illegible]	ZARAGOZA	[illegible]	[illegible]	[illegible]	[illegible]	MESA ALTA DE [illegible] CM CON FREGADERO [illegible]	[illegible]	[illegible]	SI REQUIERE ACCESORIOS E INSTALACIÓN	NO REQUIERE	NO REQUIERE	FOLLETO Y/O MANUAL DE USUARIO	36 MESES	60 DÍAS	SI REQUIERE
[illegible]	ZARAGOZA	[illegible]	[illegible]	[illegible]	[illegible]	MESA ALTA DE [illegible] CM CON FREGADERO [illegible]	[illegible]	[illegible]	SI REQUIERE ACCESORIOS E INSTALACIÓN	NO REQUIERE	NO REQUIERE	FOLLETO Y/O MANUAL DE USUARIO	36 MESES	60 DÍAS	SI REQUIERE
[illegible]	ZARAGOZA	[illegible]	[illegible]	[illegible]	[illegible]	MESA ALTA DE 180 CM CON RESPALDO Y FREGADERO DERECHO	[illegible]	[illegible]	SI REQUIERE ACCESORIOS E INSTALACIÓN	NO REQUIERE	NO REQUIERE	FOLLETO Y/O MANUAL DE USUARIO	36 MESES	60 DÍAS	SI REQUIERE
[illegible]	ZARAGOZA	[illegible]	[illegible]	[illegible]	[illegible]	MESA ALTA DE 180 CM CON FREGADERO CENTRAL Y [illegible]	[illegible]	[illegible]	SI REQUIERE ACCESORIOS E INSTALACIÓN	NO REQUIERE	NO REQUIERE	FOLLETO Y/O MANUAL DE USUARIO	36 MESES	60 DÍAS	SI REQUIERE
[illegible]	ZARAGOZA	[illegible]	[illegible]	[illegible]	[illegible]	MESA ALTA DE 180 CM CON FREGADERO CENTRAL Y [illegible]	[illegible]	[illegible]	SI REQUIERE ACCESORIOS E INSTALACIÓN	NO REQUIERE	NO REQUIERE	FOLLETO Y/O MANUAL DE USUARIO	36 MESES	60 DÍAS	SI REQUIERE
[illegible]	ZARAGOZA	[illegible]	[illegible]	[illegible]	[illegible]	MESA ALTA DE 180 CM CON FREGADERO CENTRAL Y TARJAS PARA YESO INTEGRADAS	[illegible]	[illegible]	SI REQUIERE ACCESORIOS E INSTALACIÓN	NO REQUIERE	NO REQUIERE	FOLLETO Y/O MANUAL DE USUARIO	36 MESES	60 DÍAS	SI REQUIERE
[illegible]	ZARAGOZA	[illegible]	[illegible]	[illegible]	[illegible]	[illegible]	[illegible]	[illegible]	NO REQUIERE	NO REQUIERE	NO REQUIERE	FOLLETO Y/O MANUAL DE USUARIO	36 MESES	60 DÍAS	SI REQUIERE
[illegible]	ZARAGOZA	[illegible]	[illegible]	[illegible]	[illegible]	CARRO [illegible]	[illegible]	[illegible]	NO REQUIERE	NO REQUIERE	NO REQUIERE	FOLLETO Y/O MANUAL DE USUARIO	36 MESES	60 DÍAS	SI REQUIERE
[illegible]	ZARAGOZA	[illegible]	[illegible]	[illegible]	[illegible]	[illegible] PARA TOMA DE MUESTRAS	[illegible]	[illegible]	NO REQUIERE	NO REQUIERE	NO REQUIERE	FOLLETO Y/O MANUAL DE USUARIO	36 MESES	60 DÍAS	SI REQUIERE
[illegible]	ZARAGOZA	[illegible]	[illegible]	[illegible]	[illegible]	MESA ALTA DE [illegible] CM CON CUBIERTA DE ACERO INOXIDABLE	[illegible]	[illegible]	NO REQUIERE	NO REQUIERE	NO REQUIERE	FOLLETO Y/O MANUAL DE USUARIO	36 MESES	60 DÍAS	SI REQUIERE
[illegible]	ZARAGOZA	[illegible]	[illegible]	[illegible]	[illegible]	MESA ALTA DE 120 CM CON CUBIERTA DE ACERO INOXIDABLE	[illegible]	[illegible]	NO REQUIERE	NO REQUIERE	NO REQUIERE	FOLLETO Y/O MANUAL DE USUARIO	36 MESES	60 DÍAS	SI REQUIERE
[illegible]	ZARAGOZA	[illegible]	[illegible]	[illegible]	[illegible]	MESA ALTA DE 150 CM CON CUBIERTA DE ACERO INOXIDABLE	[illegible]	[illegible]	NO REQUIERE	NO REQUIERE	NO REQUIERE	FOLLETO Y/O MANUAL DE USUARIO	36 MESES	60 DÍAS	SI REQUIERE
[illegible]	ZARAGOZA	[illegible]	[illegible]	[illegible]	[illegible]	MESA ALTA DE [illegible]	[illegible]	[illegible]	SI REQUIERE ACCESORIOS E INSTALACIÓN	NO REQUIERE	NO REQUIERE	FOLLETO Y/O MANUAL DE USUARIO	36 MESES	60 DÍAS	SI REQUIERE
[illegible]	ZARAGOZA	[illegible]	[illegible]	[illegible]	[illegible]	MESA [illegible] CUBIERTA DE MADERA	[illegible]	[illegible]	NO REQUIERE	NO REQUIERE	NO REQUIERE	FOLLETO Y/O MANUAL DE USUARIO	36 MESES	60 DÍAS	SI REQUIERE
[illegible]	ZARAGOZA	[illegible]	[illegible]	[illegible]	[illegible]	MESA BAJA DE [illegible]	[illegible]	[illegible]	SI REQUIERE ACCESORIOS E INSTALACIÓN	NO REQUIERE	NO REQUIERE	FOLLETO Y/O MANUAL DE USUARIO	36 MESES	60 DÍAS	SI REQUIERE
[illegible]	ZARAGOZA	[illegible]	[illegible]	[illegible]	[illegible]	MESA BAJA DE 150 CM CON CUBIERTA DE ACERO INOXIDABLE	[illegible]	[illegible]	NO REQUIERE	NO REQUIERE	NO REQUIERE	FOLLETO Y/O MANUAL DE USUARIO	36 MESES	60 DÍAS	SI REQUIERE
[illegible]	ZARAGOZA	[illegible]	[illegible]	[illegible]	[illegible]	MESA PARA [illegible] CON FREGADERO CENTRAL	[illegible]	[illegible]	SI REQUIERE ACCESORIOS E INSTALACIÓN	NO REQUIERE	NO REQUIERE	FOLLETO Y/O MANUAL DE USUARIO	36 MESES	60 DÍAS	SI REQUIERE
[illegible]	ZARAGOZA	[illegible]	[illegible]	[illegible]	[illegible]	[illegible] PARA TOMA DE MUESTRAS	[illegible]	[illegible]	NO REQUIERE	NO REQUIERE	[illegible]	FOLLETO Y/O MANUAL DE USUARIO	36 MESES	60 DÍAS	SI REQUIERE
[illegible]	ZARAGOZA	[illegible]	[illegible]	[illegible]	[illegible]	[illegible]	[illegible]	[illegible]	NO REQUIERE	NO REQUIERE	NO REQUIERE	FOLLETO Y/O MANUAL DE USUARIO	36 MESES	60 DÍAS	SI REQUIERE
[illegible]	ZARAGOZA	[illegible]	[illegible]	[illegible]	[illegible]	[illegible]	[illegible]	[illegible]	NO REQUIERE	[illegible]	[illegible]	FOLLETO Y/O MANUAL DE USUARIO	36 MESES	60 DÍAS	SI REQUIERE
[illegible]	ZARAGOZA	[illegible]	[illegible]	[illegible]	[illegible]	[illegible]	[illegible]	[illegible]	NO REQUIERE	NO REQUIERE	[illegible]	FOLLETO Y/O MANUAL DE USUARIO	36 MESES	60 DÍAS	SI REQUIERE
[illegible]	ZARAGOZA	[illegible]	[illegible]	[illegible]	[illegible]	[illegible]	[illegible]	[illegible]	NO REQUIERE	NO REQUIERE	NO REQUIERE	FOLLETO Y/O MANUAL DE USUARIO	36 MESES	60 DÍAS	SI REQUIERE
[illegible]	ZARAGOZA	[illegible]	[illegible]	[illegible]	[illegible]	BANCO GIRATORIO [illegible]	[illegible]	[illegible]	NO REQUIERE	NO REQUIERE	NO REQUIERE	FOLLETO Y/O MANUAL DE USUARIO	36 MESES	60 DÍAS	SI REQUIERE
[illegible]	ZARAGOZA	[illegible]	[illegible]	[illegible]	[illegible]	[illegible]	[illegible]	[illegible]	NO REQUIERE	NO REQUIERE	NO REQUIERE	FOLLETO Y/O MANUAL DE USUARIO	36 MESES	60 DÍAS	SI REQUIERE
[illegible]	ZARAGOZA	[illegible]	[illegible]	[illegible]	[illegible]	BANCO GIRATORIO CON RESPALDO DE ACERO	[illegible]	[illegible]	NO REQUIERE	NO REQUIERE	NO REQUIERE	FOLLETO Y/O MANUAL DE USUARIO	36 MESES	60 DÍAS	SI REQUIERE
[illegible]	ZARAGOZA	[illegible]	[illegible]	[illegible]	[illegible]	[illegible] INOXIDABLE	[illegible]	[illegible]	NO REQUIERE	NO REQUIERE	NO REQUIERE	FOLLETO Y/O MANUAL DE USUARIO	36 MESES	60 DÍAS	SI REQUIERE
[illegible]	ZARAGOZA	[illegible]	[illegible]	[illegible]	[illegible]	BANCO	[illegible]	[illegible]	NO REQUIERE	NO REQUIERE	NO REQUIERE	FOLLETO Y/O MANUAL DE USUARIO	36 MESES	60 DÍAS	SI REQUIERE
[illegible]	ZARAGOZA	[illegible]	[illegible]	[illegible]	[illegible]	[illegible]	[illegible]	[illegible]	SI REQUIERE ACCESORIOS E INSTALACIÓN	NO REQUIERE	NO REQUIERE	FOLLETO Y/O MANUAL DE USUARIO	36 MESES	60 DÍAS	SI REQUIERE
[illegible]	ZARAGOZA	[illegible]	[illegible]	[illegible]	[illegible]	[illegible]	[illegible]	[illegible]	NO REQUIERE	NO REQUIERE	NO REQUIERE	FOLLETO Y/O MANUAL DE USUARIO	36 MESES	60 DÍAS	SI REQUIERE
[illegible]	ZARAGOZA	[illegible]	[illegible]	[illegible]	[illegible]	[illegible]	[illegible]	[illegible]	NO REQUIERE	NO REQUIERE	NO REQUIERE	FOLLETO Y/O MANUAL DE USUARIO	36 MESES	60 DÍAS	SI REQUIERE
[illegible]	ZARAGOZA	[illegible]	[illegible]	[illegible]	[illegible]	[illegible]	[illegible]	[illegible]	NO REQUIERE	NO REQUIERE	NO REQUIERE	FOLLETO Y/O MANUAL DE USUARIO	36 MESES	60 DÍAS	SI REQUIERE
[illegible]	ZARAGOZA	[illegible]	[illegible]	[illegible]	[illegible]	[illegible]	[illegible]	[illegible]	NO REQUIERE	NO REQUIERE	NO REQUIERE	FOLLETO Y/O MANUAL DE USUARIO	36 MESES	60 DÍAS	SI REQUIERE
[illegible]	ZARAGOZA	[illegible]	[illegible]	[illegible]	[illegible]	[illegible]	[illegible]	[illegible]	NO REQUIERE	NO REQUIERE	[illegible]	FOLLETO Y/O MANUAL DE USUARIO	36 MESES	60 DÍAS	SI REQUIERE

Anexo No. 3.3 Requisitos para los bienes

683	ZARAGOZA	[illegible]	[illegible]	[illegible]	[illegible]	CHAROLA CON TAPA PARA INSTRUMENTAL	1	BINARIO	NO REQUIERE	NO REQUIERE	NO REQUIERE	FOLLETO Y/O MANUAL DE USUARIO	36 MESES	60 DÍAS	SI REQUIERE
684	ZARAGOZA	[illegible]	[illegible]	[illegible]	[illegible]	CÓMODO PARA ADULTOS	[illegible]	BINARIO	NO REQUIERE	NO REQUIERE	NO REQUIERE	FOLLETO Y/O MANUAL DE USUARIO	36 MESES	60 DÍAS	SI REQUIERE
685	ZARAGOZA	[illegible]	[illegible]	[illegible]	[illegible]	CÓMODO PARA MENORES	[illegible]	BINARIO	NO REQUIERE	NO REQUIERE	NO REQUIERE	FOLLETO Y/O MANUAL DE USUARIO	36 MESES	60 DÍAS	SI REQUIERE
686	ZARAGOZA	[illegible]	[illegible]	[illegible]	[illegible]	CUBETA DE ACERO INOXIDABLE CON PORTA CUBETA RODABLE	234	BINARIO	NO REQUIERE	NO REQUIERE	NO REQUIERE	FOLLETO Y/O MANUAL DE USUARIO	36 MESES	60 DÍAS	SI REQUIERE
687	ZARAGOZA	[illegible]	[illegible]	[illegible]	[illegible]	ESCALERILLA DE DOS PELDAÑOS	[illegible]	BINARIO	NO REQUIERE	NO REQUIERE	NO REQUIERE	FOLLETO Y/O MANUAL DE USUARIO	36 MESES	60 DÍAS	SI REQUIERE
688	ZARAGOZA	[illegible]	[illegible]	[illegible]	[illegible]	ESTANTE GUARDA ESTÉRIL DE 90 CM	[illegible]	BINARIO	NO REQUIERE	NO REQUIERE	NO REQUIERE	FOLLETO Y/O MANUAL DE USUARIO	36 MESES	60 DÍAS	SI REQUIERE
689	ZARAGOZA	[illegible]	[illegible]	[illegible]	[illegible]	ESTANTE GUARDA ESTÉRIL DE 120 CM	14	BINARIO	NO REQUIERE	NO REQUIERE	NO REQUIERE	FOLLETO Y/O MANUAL DE USUARIO	36 MESES	60 DÍAS	SI REQUIERE
690	ZARAGOZA	[illegible]	[illegible]	[illegible]	[illegible]	[illegible] DE PEDAL	[illegible]	BINARIO	NO REQUIERE	NO REQUIERE	NO REQUIERE	FOLLETO Y/O MANUAL DE USUARIO	36 MESES	60 DÍAS	SI REQUIERE
691	ZARAGOZA	[illegible]	[illegible]	[illegible]	[illegible]	LÁMPARA DE LUZ INTENSA	17	BINARIO	NO REQUIERE	SI REQUIERE (BÁSICO)	NO REQUIERE	FOLLETO Y/O MANUAL DE USUARIO	36 MESES	60 DÍAS	SI REQUIERE
692	ZARAGOZA	[illegible]	[illegible]	[illegible]	[illegible]	LÁMPARA DE PIE RODABLE	[illegible]	BINARIO	NO REQUIERE	SI REQUIERE (BÁSICO)	NO REQUIERE	FOLLETO Y/O MANUAL DE USUARIO	36 MESES	60 DÍAS	SI REQUIERE
693	ZARAGOZA	[illegible]	[illegible]	[illegible]	[illegible]	LAVABO DE CIRUJANO DOBLE	[illegible]	BINARIO	SI REQUIERE (ACCESORIOS E INSTALACIÓN)	NO REQUIERE	SI REQUIERE (FIJACIÓN A MURO)	FOLLETO Y/O MANUAL DE USUARIO	36 MESES	60 DÍAS	SI REQUIERE
694	ZARAGOZA	[illegible]	[illegible]	[illegible]	[illegible]	LAVABO DE CIRUJANO SENCILLO	4	BINARIO	SI REQUIERE (ACCESORIOS E INSTALACIÓN)	NO REQUIERE	SI REQUIERE (FIJACIÓN A MURO)	FOLLETO Y/O MANUAL DE USUARIO	36 MESES	60 DÍAS	SI REQUIERE
695	ZARAGOZA	[illegible]	[illegible]	[illegible]	[illegible]	LAVABO PASTEUR DERECHO DE 90 CM	37	BINARIO	SI REQUIERE (ACCESORIOS E INSTALACIÓN)	NO REQUIERE	NO REQUIERE	FOLLETO Y/O MANUAL DE USUARIO	36 MESES	60 DÍAS	SI REQUIERE
696	ZARAGOZA	[illegible]	[illegible]	[illegible]	[illegible]	LAVABO PASTEUR IZQUIERDO DE 90 CM	16	BINARIO	SI REQUIERE (ACCESORIOS E INSTALACIÓN)	NO REQUIERE	NO REQUIERE	FOLLETO Y/O MANUAL DE USUARIO	36 MESES	60 DÍAS	SI REQUIERE
697	ZARAGOZA	[illegible]	[illegible]	[illegible]	[illegible]	MESA INTEGRAL ALTA DE 150 CM CON FREGADERO DERECHO	5	BINARIO	SI REQUIERE (ACCESORIOS E INSTALACIÓN)	NO REQUIERE	NO REQUIERE	FOLLETO Y/O MANUAL DE USUARIO	36 MESES	60 DÍAS	SI REQUIERE
698	ZARAGOZA	[illegible]	[illegible]	[illegible]	[illegible]	MESA INTEGRAL DE 120 CM CON RESPALDO Y FREGADERO	[illegible]	BINARIO	SI REQUIERE (ACCESORIOS E INSTALACIÓN)	NO REQUIERE	NO REQUIERE	FOLLETO Y/O MANUAL DE USUARIO	36 MESES	60 DÍAS	SI REQUIERE
699	ZARAGOZA	[illegible]	[illegible]	[illegible]	[illegible]	MESA ALTA INTEGRAL DE 150 CM CON RESPALDO Y FREGADERO DERECHO	[illegible]	BINARIO	SI REQUIERE (ACCESORIOS E INSTALACIÓN)	NO REQUIERE	NO REQUIERE	FOLLETO Y/O MANUAL DE USUARIO	36 MESES	60 DÍAS	SI REQUIERE
700	ZARAGOZA	[illegible]	[illegible]	[illegible]	[illegible]	MESA ALTA DE 150 CM CON RESPALDO Y FREGADERO IZQUIERDO	[illegible]	BINARIO	SI REQUIERE (ACCESORIOS E INSTALACIÓN)	NO REQUIERE	NO REQUIERE	FOLLETO Y/O MANUAL DE USUARIO	36 MESES	60 DÍAS	SI REQUIERE
701	ZARAGOZA	[illegible]	[illegible]	[illegible]	[illegible]	MESA INTEGRAL ALTA DE 120 CM CON DOBLE FREGADERO CENTRAL	[illegible]	BINARIO	SI REQUIERE (ACCESORIOS E INSTALACIÓN)	NO REQUIERE	NO REQUIERE	FOLLETO Y/O MANUAL DE USUARIO	36 MESES	60 DÍAS	SI REQUIERE
702	ZARAGOZA	[illegible]	[illegible]	[illegible]	[illegible]	MESA CARRO ANESTESIOLOGÍA	[illegible]	BINARIO	NO REQUIERE	NO REQUIERE	NO REQUIERE	FOLLETO Y/O MANUAL DE USUARIO	36 MESES	60 DÍAS	SI REQUIERE
703	ZARAGOZA	[illegible]	[illegible]	[illegible]	[illegible]	MESA DE 150 CM CON FREGADERO DEPÓSITO DE HIELO Y ANAQUEL	18	BINARIO	SI REQUIERE (ACCESORIOS E INSTALACIÓN)	NO REQUIERE	NO REQUIERE	FOLLETO Y/O MANUAL DE USUARIO	36 MESES	60 DÍAS	SI REQUIERE
704	ZARAGOZA	[illegible]	[illegible]	[illegible]	[illegible]	MESA DE 180 CM PARA ENJUAGUE CON REPISA INTERMEDIA	[illegible]	BINARIO	NO REQUIERE	NO REQUIERE	NO REQUIERE	FOLLETO Y/O MANUAL DE USUARIO	36 MESES	60 DÍAS	SI REQUIERE
705	ZARAGOZA	[illegible]	[illegible]	[illegible]	[illegible]	MESA MAYO	[illegible]	BINARIO	NO REQUIERE	NO REQUIERE	NO REQUIERE	FOLLETO Y/O MANUAL DE USUARIO	36 MESES	60 DÍAS	SI REQUIERE
706	ZARAGOZA	[illegible]	[illegible]	[illegible]	[illegible]	MESA PARA EXPLORACIÓN [illegible]	[illegible]	BINARIO	NO REQUIERE	NO REQUIERE	NO REQUIERE	FOLLETO Y/O MANUAL DE USUARIO	36 MESES	60 DÍAS	SI REQUIERE
707	ZARAGOZA	[illegible]	[illegible]	[illegible]	[illegible]	MESA PARA INSTRUMENTAL QUIRÚRGICO	[illegible]	BINARIO	NO REQUIERE	NO REQUIERE	NO REQUIERE	FOLLETO Y/O MANUAL DE USUARIO	36 MESES	60 DÍAS	SI REQUIERE
708	ZARAGOZA	[illegible]	[illegible]	[illegible]	[illegible]	MESA PARA REHIDRATACIÓN	[illegible]	BINARIO	NO REQUIERE	NO REQUIERE	NO REQUIERE	FOLLETO Y/O MANUAL DE USUARIO	36 MESES	60 DÍAS	SI REQUIERE
709	ZARAGOZA	[illegible]	[illegible]	[illegible]	[illegible]	MESA PASTEUR	[illegible]	BINARIO	NO REQUIERE	NO REQUIERE	NO REQUIERE	FOLLETO Y/O MANUAL DE USUARIO	36 MESES	60 DÍAS	SI REQUIERE
710	ZARAGOZA	[illegible]	[illegible]	[illegible]	[illegible]	MESA PUENTE	[illegible]	BINARIO	NO REQUIERE	NO REQUIERE	NO REQUIERE	FOLLETO Y/O MANUAL DE USUARIO	36 MESES	60 DÍAS	SI REQUIERE
711	ZARAGOZA	[illegible]	[illegible]	[illegible]	[illegible]	MESA RODABLE DE MADERA	[illegible]	BINARIO	NO REQUIERE	NO REQUIERE	NO REQUIERE	FOLLETO Y/O MANUAL DE USUARIO	36 MESES	60 DÍAS	SI REQUIERE
712	ZARAGOZA	[illegible]	[illegible]	[illegible]	[illegible]	MESA RIÑÓN	[illegible]	BINARIO	NO REQUIERE	NO REQUIERE	NO REQUIERE	FOLLETO Y/O MANUAL DE USUARIO	36 MESES	60 DÍAS	SI REQUIERE
713	ZARAGOZA	[illegible]	[illegible]	[illegible]	[illegible]	REPISA DE 150 CM CONTRA MURO	[illegible]	BINARIO	NO REQUIERE	NO REQUIERE	SI REQUIERE (FIJACIÓN A MURO)	FOLLETO Y/O MANUAL DE USUARIO	36 MESES	60 DÍAS	SI REQUIERE
714	ZARAGOZA	[illegible]	[illegible]	[illegible]	[illegible]	REPISA DE 120 CM CONTRA MURO	7	BINARIO	NO REQUIERE	NO REQUIERE	SI REQUIERE (FIJACIÓN A MURO)	FOLLETO Y/O MANUAL DE USUARIO	36 MESES	60 DÍAS	SI REQUIERE
715	ZARAGOZA	[illegible]	[illegible]	[illegible]	[illegible]	RIEL PORTAVENOCLISIS	[illegible]	BINARIO	NO REQUIERE	NO REQUIERE	SI REQUIERE (FIJACIÓN A MURO)	FOLLETO Y/O MANUAL DE USUARIO	36 MESES	60 DÍAS	SI REQUIERE
716	ZARAGOZA	[illegible]	[illegible]	[illegible]	[illegible]	[illegible] DE ACERO INOXIDABLE DE 30 CM	[illegible]	BINARIO	NO REQUIERE	NO REQUIERE	NO REQUIERE	FOLLETO Y/O MANUAL DE USUARIO	36 MESES	60 DÍAS	SI REQUIERE
717	ZARAGOZA	[illegible]	[illegible]	[illegible]	[illegible]	[illegible] DE ACERO INOXIDABLE DE 40 CM	[illegible]	BINARIO	NO REQUIERE	NO REQUIERE	NO REQUIERE	FOLLETO Y/O MANUAL DE USUARIO	36 MESES	60 DÍAS	SI REQUIERE
718	ZARAGOZA	[illegible]	[illegible]	[illegible]	[illegible]	SILLA [illegible] CON DESCANSABRAZOS	[illegible]	BINARIO	NO REQUIERE	NO REQUIERE	NO REQUIERE	FOLLETO Y/O MANUAL DE USUARIO	36 MESES	60 DÍAS	SI REQUIERE
719	ZARAGOZA	[illegible]	[illegible]	[illegible]	[illegible]	VASO PARA MEDICAMENTOS DE 30 CM CÚBICOS	[illegible]	BINARIO	NO REQUIERE	NO REQUIERE	NO REQUIERE	FOLLETO Y/O MANUAL DE USUARIO	36 MESES	60 DÍAS	SI REQUIERE
720	ZARAGOZA	[illegible]	[illegible]	[illegible]	[illegible]	VASO PARA MEDICAMENTOS DE [illegible] CM CÚBICOS	4	BINARIO	NO REQUIERE	NO REQUIERE	NO REQUIERE	FOLLETO Y/O MANUAL DE USUARIO	36 MESES	60 DÍAS	SI REQUIERE
721	ZARAGOZA	[illegible]	[illegible]	[illegible]	[illegible]	VASO [illegible] TAPA DE UN LITRO	[illegible]	BINARIO	NO REQUIERE	NO REQUIERE	NO REQUIERE	FOLLETO Y/O MANUAL DE USUARIO	36 MESES	60 DÍAS	SI REQUIERE
722	ZARAGOZA	[illegible]	[illegible]	[illegible]	[illegible]	[illegible]	[illegible]	BINARIO	NO REQUIERE	NO REQUIERE	NO REQUIERE	FOLLETO Y/O MANUAL DE USUARIO	36 MESES	60 DÍAS	SI REQUIERE
723	ZARAGOZA	[illegible]	[illegible]	[illegible]	[illegible]	[illegible]	[illegible]	BINARIO	NO REQUIERE	NO REQUIERE	NO REQUIERE	FOLLETO Y/O MANUAL DE USUARIO	36 MESES	60 DÍAS	SI REQUIERE
724	ZARAGOZA	[illegible]	[illegible]	[illegible]	[illegible]	[illegible]	[illegible]	BINARIO	NO REQUIERE	NO REQUIERE	NO REQUIERE	FOLLETO Y/O MANUAL DE USUARIO	36 MESES	60 DÍAS	SI REQUIERE
725	ZARAGOZA	[illegible]	[illegible]	[illegible]	[illegible]	[illegible]	[illegible]	BINARIO	NO REQUIERE	NO REQUIERE	NO REQUIERE	FOLLETO Y/O MANUAL DE USUARIO	36 MESES	60 DÍAS	SI REQUIERE
726	ZARAGOZA	[illegible]	[illegible]	[illegible]	[illegible]	[illegible]	[illegible]	BINARIO	NO REQUIERE	NO REQUIERE	NO REQUIERE	FOLLETO Y/O MANUAL DE USUARIO	36 MESES	60 DÍAS	SI REQUIERE
727	ZARAGOZA	[illegible]	[illegible]	[illegible]	[illegible]	[illegible]	[illegible]	BINARIO	NO REQUIERE	NO REQUIERE	NO REQUIERE	FOLLETO Y/O MANUAL DE USUARIO	36 MESES	60 DÍAS	SI REQUIERE
728	ZARAGOZA	[illegible]	[illegible]	[illegible]	[illegible]	[illegible]	[illegible]	BINARIO	NO REQUIERE	NO REQUIERE	NO REQUIERE	FOLLETO Y/O MANUAL DE USUARIO	36 MESES	60 DÍAS	SI REQUIERE
729	ZARAGOZA	[illegible]	[illegible]	[illegible]	[illegible]	[illegible]	[illegible]	BINARIO	NO REQUIERE	NO REQUIERE	NO REQUIERE	FOLLETO Y/O MANUAL DE USUARIO	36 MESES	60 DÍAS	SI REQUIERE

GOBIERNO DE MÉXICO

Anexo No. 3.3 Requisitos para los bienes

[illegible]	[illegible]	[illegible]	[illegible]	[illegible]	[illegible]	[illegible]	[illegible]	[illegible]	NO REQUIERE	NO REQUIERE	NO REQUIERE	FOLLETO Y/O MANUAL DE USUARIO	[illegible]	[illegible]	[illegible]
[illegible]	[illegible]	[illegible]	[illegible]	[illegible]	[illegible]	[illegible]	[illegible]	[illegible]	NO REQUIERE	NO REQUIERE	NO REQUIERE	FOLLETO Y/O MANUAL DE USUARIO	[illegible]	[illegible]	[illegible]
[illegible]	[illegible]	[illegible]	[illegible]	[illegible]	[illegible]	[illegible]	[illegible]	[illegible]	SI REQUIERE (ACCESORIOS E INSTALACIÓN)	NO REQUIERE	NO REQUIERE	FOLLETO Y/O MANUAL DE USUARIO	[illegible]	[illegible]	[illegible]
[illegible]	[illegible]	[illegible]	[illegible]	[illegible]	[illegible]	[illegible]	[illegible]	[illegible]	SI REQUIERE (ACCESORIOS E INSTALACIÓN)	NO REQUIERE	NO REQUIERE	FOLLETO Y/O MANUAL DE USUARIO	[illegible]	[illegible]	[illegible]
[illegible]	[illegible]	[illegible]	[illegible]	[illegible]	[illegible]	[illegible]	[illegible]	[illegible]	NO REQUIERE

Anexo No. 3.4 Guía de Distribución

PARTIDA	DESTINO	ODAD	UNIDAD MÉDICA	DIRECCIÓN	CUCOP	CUCOP +	PREI	SAP	DESCRIPCIÓN	CANTIDAD
1	BAJA CALIFORNIA	ENSENADA, BAJA CALIFORNIA	HOSPITAL GENERAL REGIONAL DE 216 CAMAS, ENSENADA, BAJA CALIFORNIA	AV. REFORMA S/N ENTRE LAS CALLES BABILONIA Y MARGARITAS, COL. JARDINES DE CHAPULTEPEC, C.P. 22785, ENSENADA, BAJA CALIFORNIA	51200099	51201-0099	16682	513.191.0805.01.01	CARRO CAMILLERO TIPO TRANSFER (LATERAL)	5
2	BAJA CALIFORNIA	ENSENADA, BAJA CALIFORNIA	HOSPITAL GENERAL REGIONAL DE 216 CAMAS, ENSENADA, BAJA CALIFORNIA	AV. REFORMA S/N ENTRE LAS CALLES BABILONIA Y MARGARITAS, COL. JARDINES DE CHAPULTEPEC, C.P. 22785, ENSENADA, BAJA CALIFORNIA	51200063	51201-0063	16688	513.340.0028.01.01	JABONERA ELECTRICA	1
3	BAJA CALIFORNIA	ENSENADA, BAJA CALIFORNIA	HOSPITAL GENERAL REGIONAL DE 216 CAMAS, ENSENADA, BAJA CALIFORNIA	AV. REFORMA S/N ENTRE LAS CALLES BABILONIA Y MARGARITAS, COL. JARDINES DE CHAPULTEPEC, C.P. 22785, ENSENADA, BAJA CALIFORNIA	51200144	51201-0144	16811	512.636.0287.01.01	MODULO PARA CONSULTORIO MEDICO DERECHO	26
4	BAJA CALIFORNIA	ENSENADA, BAJA CALIFORNIA	HOSPITAL GENERAL REGIONAL DE 216 CAMAS, ENSENADA, BAJA CALIFORNIA	AV. REFORMA S/N ENTRE LAS CALLES BABILONIA Y MARGARITAS, COL. JARDINES DE CHAPULTEPEC, C.P. 22785, ENSENADA, BAJA CALIFORNIA	51200145	51201-0145	16772	513.636.0285.01.01	MODULO PARA CONSULTORIO MEDICO IZQUIERDO	10
5	BAJA CALIFORNIA	ENSENADA, BAJA CALIFORNIA	HOSPITAL GENERAL REGIONAL DE 216 CAMAS, ENSENADA, BAJA CALIFORNIA	AV. REFORMA S/N ENTRE LAS CALLES BABILONIA Y MARGARITAS, COL. JARDINES DE CHAPULTEPEC, C.P. 22785, ENSENADA, BAJA CALIFORNIA	51200175	51201-0175	16803	515.618.0035.01.01	MESA ALTA DE 150 CM CON CAJONERA CENTRAL	9
6	BAJA CALIFORNIA	ENSENADA, BAJA CALIFORNIA	HOSPITAL GENERAL REGIONAL DE 216 CAMAS, ENSENADA, BAJA CALIFORNIA	AV. REFORMA S/N ENTRE LAS CALLES BABILONIA Y MARGARITAS, COL. JARDINES DE CHAPULTEPEC, C.P. 22785, ENSENADA, BAJA CALIFORNIA	51200186	51201-0186	16816	515.618.0037.01.01	MESA ALTA DE 180 CM CON CAJONERA CENTRAL	12
7	BAJA CALIFORNIA	ENSENADA, BAJA CALIFORNIA	HOSPITAL GENERAL REGIONAL DE 216 CAMAS, ENSENADA, BAJA CALIFORNIA	AV. REFORMA S/N ENTRE LAS CALLES BABILONIA Y MARGARITAS, COL. JARDINES DE CHAPULTEPEC, C.P. 22785, ENSENADA, BAJA CALIFORNIA	51200158	51201-0158	16440	514.160.0014.60.01	CARRO PARA SUPERMERCADO	8
8	BAJA CALIFORNIA	ENSENADA, BAJA CALIFORNIA	HOSPITAL GENERAL REGIONAL DE 216 CAMAS, ENSENADA, BAJA CALIFORNIA	AV. REFORMA S/N ENTRE LAS CALLES BABILONIA Y MARGARITAS, COL. JARDINES DE CHAPULTEPEC, C.P. 22785, ENSENADA, BAJA CALIFORNIA	51200084	51201-0084	16734	513.621.8783.01.01	MESA ALTA DE 150 CM CON FREGADERO DERECHO	4
9	BAJA CALIFORNIA	ENSENADA, BAJA CALIFORNIA	HOSPITAL GENERAL REGIONAL DE 216 CAMAS, ENSENADA, BAJA CALIFORNIA	AV. REFORMA S/N ENTRE LAS CALLES BABILONIA Y MARGARITAS, COL. JARDINES DE CHAPULTEPEC, C.P. 22785, ENSENADA, BAJA CALIFORNIA	51200085	51201-0085	16735	513.621.8783.01.01	MESA ALTA DE 150 CM CON FREGADERO IZQUIERDO	4
10	BAJA CALIFORNIA	ENSENADA, BAJA CALIFORNIA	HOSPITAL GENERAL REGIONAL DE 216 CAMAS, ENSENADA, BAJA CALIFORNIA	AV. REFORMA S/N ENTRE LAS CALLES BABILONIA Y MARGARITAS, COL. JARDINES DE CHAPULTEPEC, C.P. 22785, ENSENADA, BAJA CALIFORNIA	51200070	51201-0070	16727	513.621.0823.01.01	MESA ALTA DE 120 CM CON RESPALDO Y FREGADERO DERECHO	8
11	BAJA CALIFORNIA	ENSENADA, BAJA CALIFORNIA	HOSPITAL GENERAL REGIONAL DE 216 CAMAS, ENSENADA, BAJA CALIFORNIA	AV. REFORMA S/N ENTRE LAS CALLES BABILONIA Y MARGARITAS, COL. JARDINES DE CHAPULTEPEC, C.P. 22785, ENSENADA, BAJA CALIFORNIA	51200052	51201-0052	16624	513.621.2460.80.01	MESA ALTA DE 180 CM CON FREGADERO CENTRAL Y CAJONES	24
12	BAJA CALIFORNIA	ENSENADA, BAJA CALIFORNIA	HOSPITAL GENERAL REGIONAL DE 216 CAMAS, ENSENADA, BAJA CALIFORNIA	AV. REFORMA S/N ENTRE LAS CALLES BABILONIA Y MARGARITAS, COL. JARDINES DE CHAPULTEPEC, C.P. 22785, ENSENADA, BAJA CALIFORNIA	51200091	51201-0091	16694	513.621.2539.80.01	MESA ALTA DE 180 CM CON FREGADERO CENTRAL Y TRAMPA PARA YESO (INTEGRADA)	1
13	BAJA CALIFORNIA	ENSENADA, BAJA CALIFORNIA	HOSPITAL GENERAL REGIONAL DE 216 CAMAS, ENSENADA, BAJA CALIFORNIA	AV. REFORMA S/N ENTRE LAS CALLES BABILONIA Y MARGARITAS, COL. JARDINES DE CHAPULTEPEC, C.P. 22785, ENSENADA, BAJA CALIFORNIA	51200159	51201-0159	20002	515.247.0118.00.01	CARRO CAJONERO	11
14	BAJA CALIFORNIA	ENSENADA, BAJA CALIFORNIA	HOSPITAL GENERAL REGIONAL DE 216 CAMAS, ENSENADA, BAJA CALIFORNIA	AV. REFORMA S/N ENTRE LAS CALLES BABILONIA Y MARGARITAS, COL. JARDINES DE CHAPULTEPEC, C.P. 22785, ENSENADA, BAJA CALIFORNIA	53105287	53101-0287	20024	515.247.0126.00.01	CARRO DISTRIBUIDOR DE MUESTRAS	2
15	BAJA CALIFORNIA	ENSENADA, BAJA CALIFORNIA	HOSPITAL GENERAL REGIONAL DE 216 CAMAS, ENSENADA, BAJA CALIFORNIA	AV. REFORMA S/N ENTRE LAS CALLES BABILONIA Y MARGARITAS, COL. JARDINES DE CHAPULTEPEC, C.P. 22785, ENSENADA, BAJA CALIFORNIA	53105559	53101-0559	20025	515.451.0259.00.01	GABINETE PARA TOMA DE MUESTRAS	8
16	BAJA CALIFORNIA	ENSENADA, BAJA CALIFORNIA	HOSPITAL GENERAL REGIONAL DE 216 CAMAS, ENSENADA, BAJA CALIFORNIA	AV. REFORMA S/N ENTRE LAS CALLES BABILONIA Y MARGARITAS, COL. JARDINES DE CHAPULTEPEC, C.P. 22785, ENSENADA, BAJA CALIFORNIA	51200199	51201-0199	20029	515.618.1222.80.01	MESA ALTA DE 90 CM CON CUBIERTA DE ACERO INOXIDABLE	5
17	BAJA CALIFORNIA	ENSENADA, BAJA CALIFORNIA	HOSPITAL GENERAL REGIONAL DE 216 CAMAS, ENSENADA, BAJA CALIFORNIA	AV. REFORMA S/N ENTRE LAS CALLES BABILONIA Y MARGARITAS, COL. JARDINES DE CHAPULTEPEC, C.P. 22785, ENSENADA, BAJA CALIFORNIA	51200161	51201-0161	20030	515.618.1223.00.01	MESA ALTA DE 150 CM CON CUBIERTA DE ACERO INOXIDABLE	4
18	BAJA CALIFORNIA	ENSENADA, BAJA CALIFORNIA	HOSPITAL GENERAL REGIONAL DE 216 CAMAS, ENSENADA, BAJA CALIFORNIA	AV. REFORMA S/N ENTRE LAS CALLES BABILONIA Y MARGARITAS, COL. JARDINES DE CHAPULTEPEC, C.P. 22785, ENSENADA, BAJA CALIFORNIA	51200176	51201-0176	20031	515.618.1244.00.01	MESA ALTA DE 180 CM CON CUBIERTA DE ACERO INOXIDABLE	1
19	BAJA CALIFORNIA	ENSENADA, BAJA CALIFORNIA	HOSPITAL GENERAL REGIONAL DE 216 CAMAS, ENSENADA, BAJA CALIFORNIA	AV. REFORMA S/N ENTRE LAS CALLES BABILONIA Y MARGARITAS, COL. JARDINES DE CHAPULTEPEC, C.P. 22785, ENSENADA, BAJA CALIFORNIA	51200201	51201-0201	20035	515.619.1226.00.01	MESA ALTA DE 90 CM CON VERTEDERO	4
20	BAJA CALIFORNIA	ENSENADA, BAJA CALIFORNIA	HOSPITAL GENERAL REGIONAL DE 216 CAMAS, ENSENADA, BAJA CALIFORNIA	AV. REFORMA S/N ENTRE LAS CALLES BABILONIA Y MARGARITAS, COL. JARDINES DE CHAPULTEPEC, C.P. 22785, ENSENADA, BAJA CALIFORNIA	51200203	51201-0203	20036	515.618.1502.80.01	MESA BAJA DE 180 CM CON CUBIERTA DE MADERA	2
21	BAJA CALIFORNIA	ENSENADA, BAJA CALIFORNIA	HOSPITAL GENERAL REGIONAL DE 216 CAMAS, ENSENADA, BAJA CALIFORNIA	AV. REFORMA S/N ENTRE LAS CALLES BABILONIA Y MARGARITAS, COL. JARDINES DE CHAPULTEPEC, C.P. 22785, ENSENADA, BAJA CALIFORNIA	51200205	51201-0205	20037	515.618.1506.00.01	MESA BAJA DE 90 CM CON VERTEDERO	3
22	BAJA CALIFORNIA	ENSENADA, BAJA CALIFORNIA	HOSPITAL GENERAL REGIONAL DE 216 CAMAS, ENSENADA, BAJA CALIFORNIA	AV. REFORMA S/N ENTRE LAS CALLES BABILONIA Y MARGARITAS, COL. JARDINES DE CHAPULTEPEC, C.P. 22785, ENSENADA, BAJA CALIFORNIA	51200206	51201-0206	20038	515.618.1507.00.01	MESA BAJA DE 180 CM CON CUBIERTA DE ACERO INOXIDABLE	1
23	BAJA CALIFORNIA	ENSENADA, BAJA CALIFORNIA	HOSPITAL GENERAL REGIONAL DE 216 CAMAS, ENSENADA, BAJA CALIFORNIA	AV. REFORMA S/N ENTRE LAS CALLES BABILONIA Y MARGARITAS, COL. JARDINES DE CHAPULTEPEC, C.P. 22785, ENSENADA, BAJA CALIFORNIA	51200207	51201-0207	20041	515.618.1248.00.01	MESA PARA BANCO DE SANGRE CON FREGADERO CENTRAL	1
24	BAJA CALIFORNIA	ENSENADA, BAJA CALIFORNIA	HOSPITAL GENERAL REGIONAL DE 216 CAMAS, ENSENADA, BAJA CALIFORNIA	AV. REFORMA S/N ENTRE LAS CALLES BABILONIA Y MARGARITAS, COL. JARDINES DE CHAPULTEPEC, C.P. 22785, ENSENADA, BAJA CALIFORNIA	51200212	51201-0212	20042	515.747.0111.00.01	REPISA PARA CAMILLA PARA TOMA DE MUESTRAS	16
25	BAJA CALIFORNIA	ENSENADA, BAJA CALIFORNIA	HOSPITAL GENERAL REGIONAL DE 216 CAMAS, ENSENADA, BAJA CALIFORNIA	AV. REFORMA S/N ENTRE LAS CALLES BABILONIA Y MARGARITAS, COL. JARDINES DE CHAPULTEPEC, C.P. 22785, ENSENADA, BAJA CALIFORNIA	51200214	51201-0214	20043	515.618.0108.00.01	SILLA CAMA PARA ACOMPAÑANTE	16

ANEXOS

DIVISIÓN DE CONTRATOS

Anexo No. 3.4 Guía de Distribución

PARTIDA	DESTINO	CODE	UNIDAD MÉDICA	DIRECCIÓN	CIUCOP	CIUCOP1	PRE	SNI	DESCRIPCIÓN	CANTIDAD
26	BAJA CALIFORNIA	ENSENADA, BAJA CALIFORNIA	HOSPITAL GENERAL REGIONAL DE 216 CAMAS, ENSENADA, BAJA CALIFORNIA	AV. REFORMA S/N ENTRE LAS CALLES BABILONIA Y MARGARITAS, COL. JARDINES DE CHAPULTEPEC, C.P. 22785, ENSENADA, BAJA CALIFORNIA	51100273	51101-0273	20045	515 957 0322 00 01	VITRINA DE 75 CM CONTRA MURO	1
27	BAJA CALIFORNIA	ENSENADA, BAJA CALIFORNIA	HOSPITAL GENERAL REGIONAL DE 216 CAMAS, ENSENADA, BAJA CALIFORNIA	AV. REFORMA S/N ENTRE LAS CALLES BABILONIA Y MARGARITAS, COL. JARDINES DE CHAPULTEPEC, C.P. 22785, ENSENADA, BAJA CALIFORNIA	51100274	51101-0274	20046	515 957 0323 00 01	VITRINA DE 90 CM CONTRA MURO CON LLAVES	99
28	BAJA CALIFORNIA	ENSENADA, BAJA CALIFORNIA	HOSPITAL GENERAL REGIONAL DE 216 CAMAS, ENSENADA, BAJA CALIFORNIA	AV. REFORMA S/N ENTRE LAS CALLES BABILONIA Y MARGARITAS, COL. JARDINES DE CHAPULTEPEC, C.P. 22785, ENSENADA, BAJA CALIFORNIA	51100757	51101-0757	20109	515 [illegible] 00 01	ANAQUEL GUARDA CÓMODOS	18
29	BAJA CALIFORNIA	ENSENADA, BAJA CALIFORNIA	HOSPITAL GENERAL REGIONAL DE 216 CAMAS, ENSENADA, BAJA CALIFORNIA	AV. REFORMA S/N ENTRE LAS CALLES BABILONIA Y MARGARITAS, COL. JARDINES DE CHAPULTEPEC, C.P. 22785, ENSENADA, BAJA CALIFORNIA	51200036	51201-0036	20122	515 108 0345 00 01	BANCO GIRATORIO ACOJINADO CON RESPALDO CINCO APOYOS	4
30	BAJA CALIFORNIA	ENSENADA, BAJA CALIFORNIA	HOSPITAL GENERAL REGIONAL DE 216 CAMAS, ENSENADA, BAJA CALIFORNIA	AV. REFORMA S/N ENTRE LAS CALLES BABILONIA Y MARGARITAS, COL. JARDINES DE CHAPULTEPEC, C.P. 22785, ENSENADA, BAJA CALIFORNIA	51200037	51201-0037	20123	515 108 0350 00 01	BANCO GIRATORIO ACOJINADO SIN RESPALDO	32
31	BAJA CALIFORNIA	ENSENADA, BAJA CALIFORNIA	HOSPITAL GENERAL REGIONAL DE 216 CAMAS, ENSENADA, BAJA CALIFORNIA	AV. REFORMA S/N ENTRE LAS CALLES BABILONIA Y MARGARITAS, COL. JARDINES DE CHAPULTEPEC, C.P. 22785, ENSENADA, BAJA CALIFORNIA	51200039	51201-0039	20124	515 108 0353 00 01	BANCO GIRATORIO CON RESPALDO DE ACERO INOXIDABLE	48
32	BAJA CALIFORNIA	ENSENADA, BAJA CALIFORNIA	HOSPITAL GENERAL REGIONAL DE 216 CAMAS, ENSENADA, BAJA CALIFORNIA	AV. REFORMA S/N ENTRE LAS CALLES BABILONIA Y MARGARITAS, COL. JARDINES DE CHAPULTEPEC, C.P. 22785, ENSENADA, BAJA CALIFORNIA	51200040	51201-0040	20125	515 108 0356 00 01	BANCO GIRATORIO DE ACERO INOXIDABLE	193
33	BAJA CALIFORNIA	ENSENADA, BAJA CALIFORNIA	HOSPITAL GENERAL REGIONAL DE 216 CAMAS, ENSENADA, BAJA CALIFORNIA	AV. REFORMA S/N ENTRE LAS CALLES BABILONIA Y MARGARITAS, COL. JARDINES DE CHAPULTEPEC, C.P. 22785, ENSENADA, BAJA CALIFORNIA	51200451	51201-0451	20126	515 113 0360 00 01	BANDEJA	1
34	BAJA CALIFORNIA	ENSENADA, BAJA CALIFORNIA	HOSPITAL GENERAL REGIONAL DE 216 CAMAS, ENSENADA, BAJA CALIFORNIA	AV. REFORMA S/N ENTRE LAS CALLES BABILONIA Y MARGARITAS, COL. JARDINES DE CHAPULTEPEC, C.P. 22785, ENSENADA, BAJA CALIFORNIA	51200043	51201-0043	20127	515 113 0370 00 01	BARS DE ARTESA	6
35	BAJA CALIFORNIA	ENSENADA, BAJA CALIFORNIA	HOSPITAL GENERAL REGIONAL DE 216 CAMAS, ENSENADA, BAJA CALIFORNIA	AV. REFORMA S/N ENTRE LAS CALLES BABILONIA Y MARGARITAS, COL. JARDINES DE CHAPULTEPEC, C.P. 22785, ENSENADA, BAJA CALIFORNIA	51100559	51101-0559	20128	515 130 0372 00 01	BÁSCULA CON ESTADÍMETRO	97
36	BAJA CALIFORNIA	ENSENADA, BAJA CALIFORNIA	HOSPITAL GENERAL REGIONAL DE 216 CAMAS, ENSENADA, BAJA CALIFORNIA	AV. REFORMA S/N ENTRE LAS CALLES BABILONIA Y MARGARITAS, COL. JARDINES DE CHAPULTEPEC, C.P. 22785, ENSENADA, BAJA CALIFORNIA	51100560	51101-0560	20130	515 130 0449 00 01	BÁSCULA PARA ECG	2
37	BAJA CALIFORNIA	ENSENADA, BAJA CALIFORNIA	HOSPITAL GENERAL REGIONAL DE 216 CAMAS, ENSENADA, BAJA CALIFORNIA	AV. REFORMA S/N ENTRE LAS CALLES BABILONIA Y MARGARITAS, COL. JARDINES DE CHAPULTEPEC, C.P. 22785, ENSENADA, BAJA CALIFORNIA	51200047	51201-0047	20133	515 113 0389 00 01	CLAVO	199
38	BAJA CALIFORNIA	ENSENADA, BAJA CALIFORNIA	HOSPITAL GENERAL REGIONAL DE 216 CAMAS, ENSENADA, BAJA CALIFORNIA	AV. REFORMA S/N ENTRE LAS CALLES BABILONIA Y MARGARITAS, COL. JARDINES DE CHAPULTEPEC, C.P. 22785, ENSENADA, BAJA CALIFORNIA	51200048	51201-0048	20134	515 164 0374 00 01	CUNA SERVIDOR, METÁLICA	2
39	BAJA CALIFORNIA	ENSENADA, BAJA CALIFORNIA	HOSPITAL GENERAL REGIONAL DE 216 CAMAS, ENSENADA, BAJA CALIFORNIA	AV. REFORMA S/N ENTRE LAS CALLES BABILONIA Y MARGARITAS, COL. JARDINES DE CHAPULTEPEC, C.P. 22785, ENSENADA, BAJA CALIFORNIA	53100575	53101-0575	20135	513 101 0662 00 01	CARRO PARA CURACIONES	4
40	BAJA CALIFORNIA	ENSENADA, BAJA CALIFORNIA	HOSPITAL GENERAL REGIONAL DE 216 CAMAS, ENSENADA, BAJA CALIFORNIA	AV. REFORMA S/N ENTRE LAS CALLES BABILONIA Y MARGARITAS, COL. JARDINES DE CHAPULTEPEC, C.P. 22785, ENSENADA, BAJA CALIFORNIA	53100576	53101-0576	20136	513 101 0671 00 01	CARRO PARA MEDICAMENTOS	21
41	BAJA CALIFORNIA	ENSENADA, BAJA CALIFORNIA	HOSPITAL GENERAL REGIONAL DE 216 CAMAS, ENSENADA, BAJA CALIFORNIA	AV. REFORMA S/N ENTRE LAS CALLES BABILONIA Y MARGARITAS, COL. JARDINES DE CHAPULTEPEC, C.P. 22785, ENSENADA, BAJA CALIFORNIA	51200053	51201-0053	20139	513 101 0687 00 01	CARRO PARA ROPA LIMPIA	2
42	BAJA CALIFORNIA	ENSENADA, BAJA CALIFORNIA	HOSPITAL GENERAL REGIONAL DE 216 CAMAS, ENSENADA, BAJA CALIFORNIA	AV. REFORMA S/N ENTRE LAS CALLES BABILONIA Y MARGARITAS, COL. JARDINES DE CHAPULTEPEC, C.P. 22785, ENSENADA, BAJA CALIFORNIA	53100577	53101-0577	20140	513 103 0693 00 01	CARRO PORTAEXPEDIENTES	14
43	BAJA CALIFORNIA	ENSENADA, BAJA CALIFORNIA	HOSPITAL GENERAL REGIONAL DE 216 CAMAS, ENSENADA, BAJA CALIFORNIA	AV. REFORMA S/N ENTRE LAS CALLES BABILONIA Y MARGARITAS, COL. JARDINES DE CHAPULTEPEC, C.P. 22785, ENSENADA, BAJA CALIFORNIA	53100578	53101-0578	20142	513 204 0001 00 01	CEPILLERA PARA USO QUIRÚRGICO	67
44	BAJA CALIFORNIA	ENSENADA, BAJA CALIFORNIA	HOSPITAL GENERAL REGIONAL DE 216 CAMAS, ENSENADA, BAJA CALIFORNIA	AV. REFORMA S/N ENTRE LAS CALLES BABILONIA Y MARGARITAS, COL. JARDINES DE CHAPULTEPEC, C.P. 22785, ENSENADA, BAJA CALIFORNIA	53100459	53101-0459	20143	515 207 0375 00 01	CHAROLA CON TAPA PARA INSTRUMENTAL	1
45	BAJA CALIFORNIA	ENSENADA, BAJA CALIFORNIA	HOSPITAL GENERAL REGIONAL DE 216 CAMAS, ENSENADA, BAJA CALIFORNIA	AV. REFORMA S/N ENTRE LAS CALLES BABILONIA Y MARGARITAS, COL. JARDINES DE CHAPULTEPEC, C.P. 22785, ENSENADA, BAJA CALIFORNIA	53100459	53101-0459	20145	513 208 0110 00 01	COMODO PARA ADULTOS	527
46	BAJA CALIFORNIA	ENSENADA, BAJA CALIFORNIA	HOSPITAL GENERAL REGIONAL DE 216 CAMAS, ENSENADA, BAJA CALIFORNIA	AV. REFORMA S/N ENTRE LAS CALLES BABILONIA Y MARGARITAS, COL. JARDINES DE CHAPULTEPEC, C.P. 22785, ENSENADA, BAJA CALIFORNIA	53100457	53101-0457	20146	513 208 0108 00 01	COMODO PARA MENORES	98
47	BAJA CALIFORNIA	ENSENADA, BAJA CALIFORNIA	HOSPITAL GENERAL REGIONAL DE 216 CAMAS, ENSENADA, BAJA CALIFORNIA	AV. REFORMA S/N ENTRE LAS CALLES BABILONIA Y MARGARITAS, COL. JARDINES DE CHAPULTEPEC, C.P. 22785, ENSENADA, BAJA CALIFORNIA	51100457	51101-0457	20147	515 204 0101 00 01	CUBETA DE ACERO INOXIDABLE CON PORTACUBETA RODABLE	261
48	BAJA CALIFORNIA	ENSENADA, BAJA CALIFORNIA	HOSPITAL GENERAL REGIONAL DE 216 CAMAS, ENSENADA, BAJA CALIFORNIA	AV. REFORMA S/N ENTRE LAS CALLES BABILONIA Y MARGARITAS, COL. JARDINES DE CHAPULTEPEC, C.P. 22785, ENSENADA, BAJA CALIFORNIA	51100082	51101-0082	20148	515 [illegible] 00 01	ESCALINCLAS DE DOS PELDAÑOS	439
49	BAJA CALIFORNIA	ENSENADA, BAJA CALIFORNIA	HOSPITAL GENERAL REGIONAL DE 216 CAMAS, ENSENADA, BAJA CALIFORNIA	AV. REFORMA S/N ENTRE LAS CALLES BABILONIA Y MARGARITAS, COL. JARDINES DE CHAPULTEPEC, C.P. 22785, ENSENADA, BAJA CALIFORNIA	51100081	51101-0081	20149	515 [illegible] 00 01	ESTANTE GUARDA ESTERIL 90 CM	48
50	BAJA CALIFORNIA	ENSENADA, BAJA CALIFORNIA	HOSPITAL GENERAL REGIONAL DE 216 CAMAS, ENSENADA, BAJA CALIFORNIA	AV. REFORMA S/N ENTRE LAS CALLES BABILONIA Y MARGARITAS, COL. JARDINES DE CHAPULTEPEC, C.P. 22785, ENSENADA, BAJA CALIFORNIA	51100083	51101-0083	20151	515 [illegible] 00 01	ESTANTE GUARDA ESTERIL DE 120 CM	14

Anexo No. 3.4 Guía de Distribución

PARTIDA	DESTINO	COAD	UNIDAD MÉDICA	DIRECCIÓN	CUCOP	CUCOP +	PRIEI	EAI	DESCRIPCIÓN	CANTIDAD
51	BAJA CALIFORNIA	ENSENADA, BAJA CALIFORNIA	HOSPITAL GENERAL REGIONAL DE 216 CAMAS, ENSENADA, BAJA CALIFORNIA	AV. REFORMA S/N ENTRE LAS CALLES BABILONIA Y MARGARITAS, COL. JARDINES DE CHAPULTEPEC, C.P. 22785, ENSENADA, BAJA CALIFORNIA	51106079	51101-6579	20102	513.530.8072.00.01	INFANTOMETRO PORTATIL DE EXTENSION TELESCOPICA	1
52	BAJA CALIFORNIA	ENSENADA, BAJA CALIFORNIA	HOSPITAL GENERAL REGIONAL DE 216 CAMAS, ENSENADA, BAJA CALIFORNIA	AV. REFORMA S/N ENTRE LAS CALLES BABILONIA Y MARGARITAS, COL. JARDINES DE CHAPULTEPEC, C.P. 22785, ENSENADA, BAJA CALIFORNIA	51200062	51201-0062	20152	513.548.8061.00.01	JABONERA DE PEDAL	10
53	BAJA CALIFORNIA	ENSENADA, BAJA CALIFORNIA	HOSPITAL GENERAL REGIONAL DE 216 CAMAS, ENSENADA, BAJA CALIFORNIA	AV. REFORMA S/N ENTRE LAS CALLES BABILONIA Y MARGARITAS, COL. JARDINES DE CHAPULTEPEC, C.P. 22785, ENSENADA, BAJA CALIFORNIA	51200064	51201-0064	20154	513.592.2011.00.01	LAMPARA DE LUZ INTENSA	10
54	BAJA CALIFORNIA	ENSENADA, BAJA CALIFORNIA	HOSPITAL GENERAL REGIONAL DE 216 CAMAS, ENSENADA, BAJA CALIFORNIA	AV. REFORMA S/N ENTRE LAS CALLES BABILONIA Y MARGARITAS, COL. JARDINES DE CHAPULTEPEC, C.P. 22785, ENSENADA, BAJA CALIFORNIA	51200065	51201-0065	20155	513.567.0.128.00.01	LAMPARA DE PIE PEDESTLE	7
55	BAJA CALIFORNIA	ENSENADA, BAJA CALIFORNIA	HOSPITAL GENERAL REGIONAL DE 216 CAMAS, ENSENADA, BAJA CALIFORNIA	AV. REFORMA S/N ENTRE LAS CALLES BABILONIA Y MARGARITAS, COL. JARDINES DE CHAPULTEPEC, C.P. 22785, ENSENADA, BAJA CALIFORNIA	51200066	51201-0066	20156	513.592.0406.70.01	LAVABO DE CIRUJANO DOBLE	18
56	BAJA CALIFORNIA	ENSENADA, BAJA CALIFORNIA	HOSPITAL GENERAL REGIONAL DE 216 CAMAS, ENSENADA, BAJA CALIFORNIA	AV. REFORMA S/N ENTRE LAS CALLES BABILONIA Y MARGARITAS, COL. JARDINES DE CHAPULTEPEC, C.P. 22785, ENSENADA, BAJA CALIFORNIA	51200067	51201-0067	20157	513.592.0406.00.01	LAVABO DE CIRUJANO SENCILLO	4
57	BAJA CALIFORNIA	ENSENADA, BAJA CALIFORNIA	HOSPITAL GENERAL REGIONAL DE 216 CAMAS, ENSENADA, BAJA CALIFORNIA	AV. REFORMA S/N ENTRE LAS CALLES BABILONIA Y MARGARITAS, COL. JARDINES DE CHAPULTEPEC, C.P. 22785, ENSENADA, BAJA CALIFORNIA	51200071	51201-0071	20158	513.590.0507.00.01	LAVABO PASTEUR DERECHO DE 60 CM.	48
58	BAJA CALIFORNIA	ENSENADA, BAJA CALIFORNIA	HOSPITAL GENERAL REGIONAL DE 216 CAMAS, ENSENADA, BAJA CALIFORNIA	AV. REFORMA S/N ENTRE LAS CALLES BABILONIA Y MARGARITAS, COL. JARDINES DE CHAPULTEPEC, C.P. 22785, ENSENADA, BAJA CALIFORNIA	51200072	51201-0072	20159	513.590.0507.60.01	LAVABO PASTEUR IZQUIERDO DE 60 CM.	20
59	BAJA CALIFORNIA	ENSENADA, BAJA CALIFORNIA	HOSPITAL GENERAL REGIONAL DE 216 CAMAS, ENSENADA, BAJA CALIFORNIA	AV. REFORMA S/N ENTRE LAS CALLES BABILONIA Y MARGARITAS, COL. JARDINES DE CHAPULTEPEC, C.P. 22785, ENSENADA, BAJA CALIFORNIA	51200133	51201-0133	20160	513.621.2553.00.01	MESA INTEGRAL ALTA DE 150 CM CON FREGADERO DERECHO	9
60	BAJA CALIFORNIA	ENSENADA, BAJA CALIFORNIA	HOSPITAL GENERAL REGIONAL DE 216 CAMAS, ENSENADA, BAJA CALIFORNIA	AV. REFORMA S/N ENTRE LAS CALLES BABILONIA Y MARGARITAS, COL. JARDINES DE CHAPULTEPEC, C.P. 22785, ENSENADA, BAJA CALIFORNIA	51200135	51201-0135	20161	513.621.2606.00.01	MESA INTEGRAL DE 150 CM CON RESPALDO Y FREGADERO DERECHO	12
61	BAJA CALIFORNIA	ENSENADA, BAJA CALIFORNIA	HOSPITAL GENERAL REGIONAL DE 216 CAMAS, ENSENADA, BAJA CALIFORNIA	AV. REFORMA S/N ENTRE LAS CALLES BABILONIA Y MARGARITAS, COL. JARDINES DE CHAPULTEPEC, C.P. 22785, ENSENADA, BAJA CALIFORNIA	51200139	51201-0139	20162	513.621.2615.00.01	MESA ALTA INTEGRAL DE 150 CM CON RESPALDO Y FREGADERO DERECHO	18
62	BAJA CALIFORNIA	ENSENADA, BAJA CALIFORNIA	HOSPITAL GENERAL REGIONAL DE 216 CAMAS, ENSENADA, BAJA CALIFORNIA	AV. REFORMA S/N ENTRE LAS CALLES BABILONIA Y MARGARITAS, COL. JARDINES DE CHAPULTEPEC, C.P. 22785, ENSENADA, BAJA CALIFORNIA	51200988	51201-0988	20163	513.621.2649.00.01	MESA ALTA DE 150 CM CON RESPALDO Y FREGADERO IZQUIERDO	3
63	BAJA CALIFORNIA	ENSENADA, BAJA CALIFORNIA	HOSPITAL GENERAL REGIONAL DE 216 CAMAS, ENSENADA, BAJA CALIFORNIA	AV. REFORMA S/N ENTRE LAS CALLES BABILONIA Y MARGARITAS, COL. JARDINES DE CHAPULTEPEC, C.P. 22785, ENSENADA, BAJA CALIFORNIA	51200134	51201-0134	20114	513.621.2597.00.01	MESA INTEGRAL ALTA DE 150 CM CON DOBLE FREGADERO CENTRAL	69
64	BAJA CALIFORNIA	ENSENADA, BAJA CALIFORNIA	HOSPITAL GENERAL REGIONAL DE 216 CAMAS, ENSENADA, BAJA CALIFORNIA	AV. REFORMA S/N ENTRE LAS CALLES BABILONIA Y MARGARITAS, COL. JARDINES DE CHAPULTEPEC, C.P. 22785, ENSENADA, BAJA CALIFORNIA	51200110	51201-0110	20128	513.621.2732.00.01	MESA CAMILA ANESTESIOLOGO DE 78 CM.	11
65	BAJA CALIFORNIA	ENSENADA, BAJA CALIFORNIA	HOSPITAL GENERAL REGIONAL DE 216 CAMAS, ENSENADA, BAJA CALIFORNIA	AV. REFORMA S/N ENTRE LAS CALLES BABILONIA Y MARGARITAS, COL. JARDINES DE CHAPULTEPEC, C.P. 22785, ENSENADA, BAJA CALIFORNIA	51200114	51201-0114	20129	513.621.2744.00.01	MESA DE 150 CM CON FREGADERO DEPOSITO DE HIELO Y BAÑO MARIA	6
66	BAJA CALIFORNIA	ENSENADA, BAJA CALIFORNIA	HOSPITAL GENERAL REGIONAL DE 216 CAMAS, ENSENADA, BAJA CALIFORNIA	AV. REFORMA S/N ENTRE LAS CALLES BABILONIA Y MARGARITAS, COL. JARDINES DE CHAPULTEPEC, C.P. 22785, ENSENADA, BAJA CALIFORNIA	51200128	51201-0128	20130	513.621.2762.00.01	MESA DE 180 CM PARA ENSAMBLE CON REPISA INTERMEDIA	2
67	BAJA CALIFORNIA	ENSENADA, BAJA CALIFORNIA	HOSPITAL GENERAL REGIONAL DE 216 CAMAS, ENSENADA, BAJA CALIFORNIA	AV. REFORMA S/N ENTRE LAS CALLES BABILONIA Y MARGARITAS, COL. JARDINES DE CHAPULTEPEC, C.P. 22785, ENSENADA, BAJA CALIFORNIA	51200157	51201-0157	20183	513.621.2782.00.01	MESA MAYO	130
68	BAJA CALIFORNIA	ENSENADA, BAJA CALIFORNIA	HOSPITAL GENERAL REGIONAL DE 216 CAMAS, ENSENADA, BAJA CALIFORNIA	AV. REFORMA S/N ENTRE LAS CALLES BABILONIA Y MARGARITAS, COL. JARDINES DE CHAPULTEPEC, C.P. 22785, ENSENADA, BAJA CALIFORNIA	53106081	53101-6581	20184	513.621.2792.00.01	MESA PARA EXPLORACION PEDIATRICA	2
69	BAJA CALIFORNIA	ENSENADA, BAJA CALIFORNIA	HOSPITAL GENERAL REGIONAL DE 216 CAMAS, ENSENADA, BAJA CALIFORNIA	AV. REFORMA S/N ENTRE LAS CALLES BABILONIA Y MARGARITAS, COL. JARDINES DE CHAPULTEPEC, C.P. 22785, ENSENADA, BAJA CALIFORNIA	53106582	53101-6582	20185	513.621.2809.00.01	MESA PARA INSTRUMENTAL QUIRURGICO	10
70	BAJA CALIFORNIA	ENSENADA, BAJA CALIFORNIA	HOSPITAL GENERAL REGIONAL DE 216 CAMAS, ENSENADA, BAJA CALIFORNIA	AV. REFORMA S/N ENTRE LAS CALLES BABILONIA Y MARGARITAS, COL. JARDINES DE CHAPULTEPEC, C.P. 22785, ENSENADA, BAJA CALIFORNIA	53106583	53101-6583	20186	513.621.2813.00.01	MESA PARA RECUPERACION	8
71	BAJA CALIFORNIA	ENSENADA, BAJA CALIFORNIA	HOSPITAL GENERAL REGIONAL DE 216 CAMAS, ENSENADA, BAJA CALIFORNIA	AV. REFORMA S/N ENTRE LAS CALLES BABILONIA Y MARGARITAS, COL. JARDINES DE CHAPULTEPEC, C.P. 22785, ENSENADA, BAJA CALIFORNIA	51200139	51201-0139	20187	513.621.2826.00.01	MESA PARTO UR	118
72	BAJA CALIFORNIA	ENSENADA, BAJA CALIFORNIA	HOSPITAL GENERAL REGIONAL DE 216 CAMAS, ENSENADA, BAJA CALIFORNIA	AV. REFORMA S/N ENTRE LAS CALLES BABILONIA Y MARGARITAS, COL. JARDINES DE CHAPULTEPEC, C.P. 22785, ENSENADA, BAJA CALIFORNIA	51200141	51201-0141	20188	513.621.2845.00.01	MESA PUENTES	210
73	BAJA CALIFORNIA	ENSENADA, BAJA CALIFORNIA	HOSPITAL GENERAL REGIONAL DE 216 CAMAS, ENSENADA, BAJA CALIFORNIA	AV. REFORMA S/N ENTRE LAS CALLES BABILONIA Y MARGARITAS, COL. JARDINES DE CHAPULTEPEC, C.P. 22785, ENSENADA, BAJA CALIFORNIA	51200142	51201-0142	20189	513.621.2857.00.01	MESA RIGIDA DE MADERA	7
74	BAJA CALIFORNIA	ENSENADA, BAJA CALIFORNIA	HOSPITAL GENERAL REGIONAL DE 216 CAMAS, ENSENADA, BAJA CALIFORNIA	AV. REFORMA S/N ENTRE LAS CALLES BABILONIA Y MARGARITAS, COL. JARDINES DE CHAPULTEPEC, C.P. 22785, ENSENADA, BAJA CALIFORNIA	51200143	51201-0143	20190	513.621.2866.00.01	MESA RIGIDA	24
75	BAJA CALIFORNIA	ENSENADA, BAJA CALIFORNIA	HOSPITAL GENERAL REGIONAL DE 216 CAMAS, ENSENADA, BAJA CALIFORNIA	AV. REFORMA S/N ENTRE LAS CALLES BABILONIA Y MARGARITAS, COL. JARDINES DE CHAPULTEPEC, C.P. 22785, ENSENADA, BAJA CALIFORNIA	51106082	51101-6582	20191	513.621.2878.00.01	MESA DE CIRCUNSISION ADULTO	6

ANEXOS
DIVISIÓN DE CONTRATOS

GOBIERNO DE MÉXICO | IMSS

DIRECCIÓN DE ADMINISTRACIÓN

Anexo No. 3.4 Guía de Distribución

PARTIDA	DESTINO	CIUDAD	UNIDAD MÉDICA	DIRECCIÓN	SUCOP	CUCOP	PREI	SAI	DESCRIPCIÓN	CANTIDAD
76	BAJA CALIFORNIA	ENSENADA, BAJA CALIFORNIA	HOSPITAL GENERAL REGIONAL DE 216 CAMAS, ENSENADA, BAJA CALIFORNIA	AV. REFORMA S/N ENTRE LAS CALLES BARCELONA Y MARGARITAS, COL. JARDINES DE CHAPULTEPEC, C.P. 22785, ENSENADA, BAJA CALIFORNIA	51100264	51101-0264	20104	513.771.0466.00.01	REPISA DE 150 CM CONTRA MURO.	4
77	BAJA CALIFORNIA	ENSENADA, BAJA CALIFORNIA	HOSPITAL GENERAL REGIONAL DE 216 CAMAS, ENSENADA, BAJA CALIFORNIA	AV. REFORMA S/N ENTRE LAS CALLES BARCELONA Y MARGARITAS, COL. JARDINES DE CHAPULTEPEC, C.P. 22785, ENSENADA, BAJA CALIFORNIA	51200154	51201-0154	20105	513.793.1075.00.01	RIEL PORTAVIDRIOS.	480
78	BAJA CALIFORNIA	ENSENADA, BAJA CALIFORNIA	HOSPITAL GENERAL REGIONAL DE 216 CAMAS, ENSENADA, BAJA CALIFORNIA	AV. REFORMA S/N ENTRE LAS CALLES BARCELONA Y MARGARITAS, COL. JARDINES DE CHAPULTEPEC, C.P. 22785, ENSENADA, BAJA CALIFORNIA	51200459	51201-0459	20106	513.790.0998.00.01	RIEL DE ACERO INOXIDABLE DE 250 ML.	10
79	BAJA CALIFORNIA	ENSENADA, BAJA CALIFORNIA	HOSPITAL GENERAL REGIONAL DE 216 CAMAS, ENSENADA, BAJA CALIFORNIA	AV. REFORMA S/N ENTRE LAS CALLES BARCELONA Y MARGARITAS, COL. JARDINES DE CHAPULTEPEC, C.P. 22785, ENSENADA, BAJA CALIFORNIA	51200461	51201-0461	20107	513.790.0991.00.01	RIEL DE ACERO INOXIDABLE DE 500 ML.	120
80	BAJA CALIFORNIA	ENSENADA, BAJA CALIFORNIA	HOSPITAL GENERAL REGIONAL DE 216 CAMAS, ENSENADA, BAJA CALIFORNIA	AV. REFORMA S/N ENTRE LAS CALLES BARCELONA Y MARGARITAS, COL. JARDINES DE CHAPULTEPEC, C.P. 22785, ENSENADA, BAJA CALIFORNIA	51100595	51101-0595	20108	513.810.0299.00.01	SILLA DE RUEDAS CON RESCANSABRAZOS	41
81	BAJA CALIFORNIA	ENSENADA, BAJA CALIFORNIA	HOSPITAL GENERAL REGIONAL DE 216 CAMAS, ENSENADA, BAJA CALIFORNIA	AV. REFORMA S/N ENTRE LAS CALLES BARCELONA Y MARGARITAS, COL. JARDINES DE CHAPULTEPEC, C.P. 22785, ENSENADA, BAJA CALIFORNIA	51200465	51201-0465	20109	513.830.0122.00.01	VASO PARA MEDICAMENTOS DE 30 CM CUBICOS.	180
82	BAJA CALIFORNIA	ENSENADA, BAJA CALIFORNIA	HOSPITAL GENERAL REGIONAL DE 216 CAMAS, ENSENADA, BAJA CALIFORNIA	AV. REFORMA S/N ENTRE LAS CALLES BARCELONA Y MARGARITAS, COL. JARDINES DE CHAPULTEPEC, C.P. 22785, ENSENADA, BAJA CALIFORNIA	51200463	51201-0463	20110	513.830.0107.00.01	VASO PARA MEDICAMENTOS DE 100 CM CUBICOS.	4
83	BAJA CALIFORNIA	ENSENADA, BAJA CALIFORNIA	HOSPITAL GENERAL REGIONAL DE 216 CAMAS, ENSENADA, BAJA CALIFORNIA	AV. REFORMA S/N ENTRE LAS CALLES BARCELONA Y MARGARITAS, COL. JARDINES DE CHAPULTEPEC, C.P. 22785, ENSENADA, BAJA CALIFORNIA	51200462	51201-0462	20111	513.830.0140.00.01	VASO CON TAPA DE ENLERO.	8
84	BAJA CALIFORNIA	ENSENADA, BAJA CALIFORNIA	HOSPITAL GENERAL REGIONAL DE 216 CAMAS, ENSENADA, BAJA CALIFORNIA	AV. REFORMA S/N ENTRE LAS CALLES BARCELONA Y MARGARITAS, COL. JARDINES DE CHAPULTEPEC, C.P. 22785, ENSENADA, BAJA CALIFORNIA	51200451	51201-0451	20202	513.125.0268.00.01	BANQUETA DE ALTURA.	30
85	BAJA CALIFORNIA	ENSENADA, BAJA CALIFORNIA	HOSPITAL GENERAL REGIONAL DE 216 CAMAS, ENSENADA, BAJA CALIFORNIA	AV. REFORMA S/N ENTRE LAS CALLES BARCELONA Y MARGARITAS, COL. JARDINES DE CHAPULTEPEC, C.P. 22785, ENSENADA, BAJA CALIFORNIA	51200509	51201-0509	20203	513.219.0042.00.01	DIVAN (CHAISE LONGUE).	30
86	BAJA CALIFORNIA	ENSENADA, BAJA CALIFORNIA	HOSPITAL GENERAL REGIONAL DE 216 CAMAS, ENSENADA, BAJA CALIFORNIA	AV. REFORMA S/N ENTRE LAS CALLES BARCELONA Y MARGARITAS, COL. JARDINES DE CHAPULTEPEC, C.P. 22785, ENSENADA, BAJA CALIFORNIA	51200074	51201-0074	20204	513.560.0023.00.01	LITERAS METALICAS.	36
87	BAJA CALIFORNIA	ENSENADA, BAJA CALIFORNIA	HOSPITAL GENERAL REGIONAL DE 216 CAMAS, ENSENADA, BAJA CALIFORNIA	AV. REFORMA S/N ENTRE LAS CALLES BARCELONA Y MARGARITAS, COL. JARDINES DE CHAPULTEPEC, C.P. 22785, ENSENADA, BAJA CALIFORNIA	51200456	51201-0456	20205	513.830.0158.00.01	ORINAL PARA VARONES.	150
88	BAJA CALIFORNIA	ENSENADA, BAJA CALIFORNIA	HOSPITAL GENERAL REGIONAL DE 216 CAMAS, ENSENADA, BAJA CALIFORNIA	AV. REFORMA S/N ENTRE LAS CALLES BARCELONA Y MARGARITAS, COL. JARDINES DE CHAPULTEPEC, C.P. 22785, ENSENADA, BAJA CALIFORNIA	51200154	51201-0154	20206	513.830.0173.00.01	PORTAVIDRIOS ROBABLE	110
89	BAJA CALIFORNIA	ENSENADA, BAJA CALIFORNIA	HOSPITAL GENERAL REGIONAL DE 216 CAMAS, ENSENADA, BAJA CALIFORNIA	AV. REFORMA S/N ENTRE LAS CALLES BARCELONA Y MARGARITAS, COL. JARDINES DE CHAPULTEPEC, C.P. 22785, ENSENADA, BAJA CALIFORNIA	51100470	51101-0470	20207	513.200.0068.00.01	CARRO CUNA CON BARRIES DE ACRILICO.	52
90	BAJA CALIFORNIA	ENSENADA, BAJA CALIFORNIA	HOSPITAL GENERAL REGIONAL DE 216 CAMAS, ENSENADA, BAJA CALIFORNIA	AV. REFORMA S/N ENTRE LAS CALLES BARCELONA Y MARGARITAS, COL. JARDINES DE CHAPULTEPEC, C.P. 22785, ENSENADA, BAJA CALIFORNIA	51200107	51201-0107	20208	513.830.0074.00.01	MESA DE MICRON PARA ATENCION AL PACIENTE ACOSTADO	36
91	BAJA CALIFORNIA	ENSENADA, BAJA CALIFORNIA	HOSPITAL GENERAL REGIONAL DE 216 CAMAS, ENSENADA, BAJA CALIFORNIA	AV. REFORMA S/N ENTRE LAS CALLES BARCELONA Y MARGARITAS, COL. JARDINES DE CHAPULTEPEC, C.P. 22785, ENSENADA, BAJA CALIFORNIA	51100599	51101-0599	20210	513.451.0097.00.01	GABINETE PARA TOMA DE MUESTRAS CON FREGADERO (DERECHO)	2
92	BAJA CALIFORNIA	ENSENADA, BAJA CALIFORNIA	HOSPITAL GENERAL REGIONAL DE 216 CAMAS, ENSENADA, BAJA CALIFORNIA	AV. REFORMA S/N ENTRE LAS CALLES BARCELONA Y MARGARITAS, COL. JARDINES DE CHAPULTEPEC, C.P. 22785, ENSENADA, BAJA CALIFORNIA	51100599	51101-0599	20211	513.451.0098.00.01	GABINETE PARA TOMA DE MUESTRAS CON FREGADERO (IZQUIERDO)	2
93	BAJA CALIFORNIA	ENSENADA, BAJA CALIFORNIA	HOSPITAL GENERAL REGIONAL DE 216 CAMAS, ENSENADA, BAJA CALIFORNIA	AV. REFORMA S/N ENTRE LAS CALLES BARCELONA Y MARGARITAS, COL. JARDINES DE CHAPULTEPEC, C.P. 22785, ENSENADA, BAJA CALIFORNIA	51200214	51201-0214	20212	513.810.1410.00.01	MESA BAJA DE 90 CM CON CUBIERTA DE ACERO INOXIDABLE	2
94	BAJA CALIFORNIA	ENSENADA, BAJA CALIFORNIA	HOSPITAL GENERAL REGIONAL DE 216 CAMAS, ENSENADA, BAJA CALIFORNIA	AV. REFORMA S/N ENTRE LAS CALLES BARCELONA Y MARGARITAS, COL. JARDINES DE CHAPULTEPEC, C.P. 22785, ENSENADA, BAJA CALIFORNIA	51200197	51201-0197	20213	513.810.1274.00.01	MESA ALTA DE 120 CM CON HEPA (LDO)	3
95	BAJA CALIFORNIA	ENSENADA, BAJA CALIFORNIA	HOSPITAL GENERAL REGIONAL DE 216 CAMAS, ENSENADA, BAJA CALIFORNIA	AV. REFORMA S/N ENTRE LAS CALLES BARCELONA Y MARGARITAS, COL. JARDINES DE CHAPULTEPEC, C.P. 22785, ENSENADA, BAJA CALIFORNIA	53100572	53101-0572	20214	513.351.0054.00.01	CARRO PARA CURACIONES EN LAMINA	362
96	BAJA CALIFORNIA	ENSENADA, BAJA CALIFORNIA	HOSPITAL GENERAL REGIONAL DE 216 CAMAS, ENSENADA, BAJA CALIFORNIA	AV. REFORMA S/N ENTRE LAS CALLES BARCELONA Y MARGARITAS, COL. JARDINES DE CHAPULTEPEC, C.P. 22785, ENSENADA, BAJA CALIFORNIA	51200554	51201-0554	20215	513.810.0049.00.01	CARRO PARA ROPA SUCIA CON TAPA Y APERTURA DE PEDAL.	60
97	BAJA CALIFORNIA	ENSENADA, BAJA CALIFORNIA	HOSPITAL GENERAL REGIONAL DE 216 CAMAS, ENSENADA, BAJA CALIFORNIA	AV. REFORMA S/N ENTRE LAS CALLES BARCELONA Y MARGARITAS, COL. JARDINES DE CHAPULTEPEC, C.P. 22785, ENSENADA, BAJA CALIFORNIA	51200459	51201-0459	20216	513.821.1001.00.01	MESA INTEGRAL DE TOPE	1
98	BAJA CALIFORNIA	ENSENADA, BAJA CALIFORNIA	HOSPITAL GENERAL REGIONAL DE 216 CAMAS, ENSENADA, BAJA CALIFORNIA	AV. REFORMA S/N ENTRE LAS CALLES BARCELONA Y MARGARITAS, COL. JARDINES DE CHAPULTEPEC, C.P. 22785, ENSENADA, BAJA CALIFORNIA	53100453	53101-0453	20217	513.830.0014.00.01	MODULO INTEGRAL ALTO DE 180 CM CON REPISA DOBLE Y FREGADERO CENTRAL	4
99	BAJA CALIFORNIA	ENSENADA, BAJA CALIFORNIA	HOSPITAL GENERAL REGIONAL DE 216 CAMAS, ENSENADA, BAJA CALIFORNIA	AV. REFORMA S/N ENTRE LAS CALLES BARCELONA Y MARGARITAS, COL. JARDINES DE CHAPULTEPEC, C.P. 22785, ENSENADA, BAJA CALIFORNIA	53100453	53101-0453	20218	513.830.0015.00.01	MODULO INTEGRAL ALTO DE 180 CM CON DOBLE FREGADERO CENTRAL	2
100	BAJA CALIFORNIA	ENSENADA, BAJA CALIFORNIA	HOSPITAL GENERAL REGIONAL DE 216 CAMAS, ENSENADA, BAJA CALIFORNIA	AV. REFORMA S/N ENTRE LAS CALLES BARCELONA Y MARGARITAS, COL. JARDINES DE CHAPULTEPEC, C.P. 22785, ENSENADA, BAJA CALIFORNIA	51100470	51101-0470	20219	513.830.0017.00.01	PLAFON DE ESTANCIA (LED)	7

Anexo No. 3.4 Guía de Distribución

PARTIDA	DESTINO	CODAD	UNIDAD MÉDICA	DIRECCIÓN	CUCOP	CUCOP +	PRES	SAI	DESCRIPCIÓN	CANTIDAD
101	BAJA CALIFORNIA	ENSENADA, BAJA CALIFORNIA	HOSPITAL GENERAL REGIONAL DE 216 CAMAS, ENSENADA, BAJA CALIFORNIA	AV. REFORMA S/N ENTRE LAS CALLES BABILONIA Y MARGARITAS, COL JARDINES DE CHAPULTEPEC, C.P. 22795, ENSENADA, BAJA CALIFORNIA	51200157	51201-0157	20557	515.619.1557.00.01	VESTIDOR CON ROPARIO PARA CONSULTORIO	10
102	BAJA CALIFORNIA	ENSENADA, BAJA CALIFORNIA	HOSPITAL GENERAL REGIONAL DE 216 CAMAS, ENSENADA, BAJA CALIFORNIA	AV. REFORMA S/N ENTRE LAS CALLES BABILONIA Y MARGARITAS, COL JARDINES DE CHAPULTEPEC, C.P. 22795, ENSENADA, BAJA CALIFORNIA	51200239	51201-0239	20803	515.619.1597.00.01	MESA ALTA DE 90 CM CON RESPALDO, CAJON Y PUERTAS ABATIBLES	41
103	BAJA CALIFORNIA	ENSENADA, BAJA CALIFORNIA	HOSPITAL GENERAL REGIONAL DE 216 CAMAS, ENSENADA, BAJA CALIFORNIA	AV. REFORMA S/N ENTRE LAS CALLES BABILONIA Y MARGARITAS, COL JARDINES DE CHAPULTEPEC, C.P. 22795, ENSENADA, BAJA CALIFORNIA	51200240	51201-0240	20815	515.619.1613.00.01	MESA ALTA DE 180 CM DE TRABAJO PARA 2 USUARIOS CON RESPALDO	8
104	BAJA CALIFORNIA	ENSENADA, BAJA CALIFORNIA	HOSPITAL GENERAL REGIONAL DE 216 CAMAS, ENSENADA, BAJA CALIFORNIA	AV. REFORMA S/N ENTRE LAS CALLES BABILONIA Y MARGARITAS, COL JARDINES DE CHAPULTEPEC, C.P. 22795, ENSENADA, BAJA CALIFORNIA	51200168	51201-0168	20820	515.619.1965.00.01	MESA ALTA DE 120 CM SIN RESPALDO Y 8 CAJONES	12
105	BAJA CALIFORNIA	ENSENADA, BAJA CALIFORNIA	HOSPITAL GENERAL REGIONAL DE 216 CAMAS, ENSENADA, BAJA CALIFORNIA	AV. REFORMA S/N ENTRE LAS CALLES BABILONIA Y MARGARITAS, COL JARDINES DE CHAPULTEPEC, C.P. 22795, ENSENADA, BAJA CALIFORNIA	51200160	51201-0160	20821	515.619.1976.00.01	MESA ALTA DE 120 CM SIN RESPALDO Y PUERTAS ABATIBLES	4
106	BAJA CALIFORNIA	ENSENADA, BAJA CALIFORNIA	HOSPITAL GENERAL REGIONAL DE 216 CAMAS, ENSENADA, BAJA CALIFORNIA	AV. REFORMA S/N ENTRE LAS CALLES BABILONIA Y MARGARITAS, COL JARDINES DE CHAPULTEPEC, C.P. 22795, ENSENADA, BAJA CALIFORNIA	51200170	51201-0170	20822	515.619.1663.00.01	MESA ALTA DE 120 CM SIN RESPALDO 2 CAJONES SUPERIORES Y PUERTAS ABATIBLES	5
107	BAJA CALIFORNIA	ENSENADA, BAJA CALIFORNIA	HOSPITAL GENERAL REGIONAL DE 216 CAMAS, ENSENADA, BAJA CALIFORNIA	AV. REFORMA S/N ENTRE LAS CALLES BABILONIA Y MARGARITAS, COL JARDINES DE CHAPULTEPEC, C.P. 22795, ENSENADA, BAJA CALIFORNIA	51200244	51201-0244	20827	515.619.1937.00.01	MESA ALTA DE 180 CM SIN RESPALDO, CAJONES CENTRALES Y PUERTAS ABATIBLES LATERALES	1
108	BAJA CALIFORNIA	ENSENADA, BAJA CALIFORNIA	HOSPITAL GENERAL REGIONAL DE 216 CAMAS, ENSENADA, BAJA CALIFORNIA	AV. REFORMA S/N ENTRE LAS CALLES BABILONIA Y MARGARITAS, COL JARDINES DE CHAPULTEPEC, C.P. 22795, ENSENADA, BAJA CALIFORNIA	51200097	51201-0097	20642	513.761.1128.00.01	MESA ALTA DE 180 CM CON RESPALDO Y FREGADERO DERECHO	4
109	CHIAPAS	TUXTLA GUTIERREZ, CHIAPAS	HOSPITAL GENERAL DE ZONA DE 144 CAMAS, TUXTLA GUTIERREZ, CHIAPAS	CARRETERA JUAN CRISPIN CHICOASEN, Km 2.50, TUXTLA GUTIERREZ, CHIAPAS, C.P. 29020	53105569	53101-0569	16902	513.191.9005.01.01	CARRO CAMILLA TIPO TRANSFER LATERAL	3
110	CHIAPAS	TUXTLA GUTIERREZ, CHIAPAS	HOSPITAL GENERAL DE ZONA DE 144 CAMAS, TUXTLA GUTIERREZ, CHIAPAS	CARRETERA JUAN CRISPIN CHICOASEN, Km 2.50, TUXTLA GUTIERREZ, CHIAPAS, C.P. 29020	51200069	51201-0069	16826	513.046.0029.01.01	JARDINERA ELECTRICA	1
111	CHIAPAS	TUXTLA GUTIERREZ, CHIAPAS	HOSPITAL GENERAL DE ZONA DE 144 CAMAS, TUXTLA GUTIERREZ, CHIAPAS	CARRETERA JUAN CRISPIN CHICOASEN, Km 2.50, TUXTLA GUTIERREZ, CHIAPAS, C.P. 29020	51200144	51201-0144	16773	513.826.0267.01.01	MODULO PARA CONSULTORIO MEDICO DERECHO	1
112	CHIAPAS	TUXTLA GUTIERREZ, CHIAPAS	HOSPITAL GENERAL DE ZONA DE 144 CAMAS, TUXTLA GUTIERREZ, CHIAPAS	CARRETERA JUAN CRISPIN CHICOASEN, Km 2.50, TUXTLA GUTIERREZ, CHIAPAS, C.P. 29020	51200145	51201-0145	16772	513.826.0255.01.01	MODULO PARA CONSULTORIO MEDICO IZQUIERDO	10
113	CHIAPAS	TUXTLA GUTIERREZ, CHIAPAS	HOSPITAL GENERAL DE ZONA DE 144 CAMAS, TUXTLA GUTIERREZ, CHIAPAS	CARRETERA JUAN CRISPIN CHICOASEN, Km 2.50, TUXTLA GUTIERREZ, CHIAPAS, C.P. 29020	51200173	51201-0173	16901	515.619.0350.01.01	MESA ALTA DE 150 CM CON CAJONERA CENTRAL	1
114	CHIAPAS	TUXTLA GUTIERREZ, CHIAPAS	HOSPITAL GENERAL DE ZONA DE 144 CAMAS, TUXTLA GUTIERREZ, CHIAPAS	CARRETERA JUAN CRISPIN CHICOASEN, Km 2.50, TUXTLA GUTIERREZ, CHIAPAS, C.P. 29020	51200196	51201-0196	16810	515.619.0737.01.01	MESA ALTA DE 180 CM CON CAJONERA CENTRAL	12
115	CHIAPAS	TUXTLA GUTIERREZ, CHIAPAS	HOSPITAL GENERAL DE ZONA DE 144 CAMAS, TUXTLA GUTIERREZ, CHIAPAS	CARRETERA JUAN CRISPIN CHICOASEN, Km 2.50, TUXTLA GUTIERREZ, CHIAPAS, C.P. 29020	51200158	51201-0158	16440	514.160.0014.00.01	CARRO PARA SUPERMERCADO	8
116	CHIAPAS	TUXTLA GUTIERREZ, CHIAPAS	HOSPITAL GENERAL DE ZONA DE 144 CAMAS, TUXTLA GUTIERREZ, CHIAPAS	CARRETERA JUAN CRISPIN CHICOASEN, Km 2.50, TUXTLA GUTIERREZ, CHIAPAS, C.P. 29020	51200256	51201-0256	16447	515.491.6000.00.01	GABINETE BASE PARA GAVERA DE EXTRACCION	1
117	CHIAPAS	TUXTLA GUTIERREZ, CHIAPAS	HOSPITAL GENERAL DE ZONA DE 144 CAMAS, TUXTLA GUTIERREZ, CHIAPAS	CARRETERA JUAN CRISPIN CHICOASEN, Km 2.50, TUXTLA GUTIERREZ, CHIAPAS, C.P. 29020	51200264	51201-0264	19734	513.621.0753.01.01	MESA ALTA DE 150 CM CON FREGADERO DERECHO	10
118	CHIAPAS	TUXTLA GUTIERREZ, CHIAPAS	HOSPITAL GENERAL DE ZONA DE 144 CAMAS, TUXTLA GUTIERREZ, CHIAPAS	CARRETERA JUAN CRISPIN CHICOASEN, Km 2.50, TUXTLA GUTIERREZ, CHIAPAS, C.P. 29020	51200066	51201-0066	19735	513.621.0761.01.01	MESA ALTA DE 150 CM CON FREGADERO IZQUIERDO	1
119	CHIAPAS	TUXTLA GUTIERREZ, CHIAPAS	HOSPITAL GENERAL DE ZONA DE 144 CAMAS, TUXTLA GUTIERREZ, CHIAPAS	CARRETERA JUAN CRISPIN CHICOASEN, Km 2.50, TUXTLA GUTIERREZ, CHIAPAS, C.P. 29020	51200079	51201-0079	19737	513.621.0903.01.01	MESA ALTA DE 120 CM CON RESPALDO Y FREGADERO DERECHO	4
120	CHIAPAS	TUXTLA GUTIERREZ, CHIAPAS	HOSPITAL GENERAL DE ZONA DE 144 CAMAS, TUXTLA GUTIERREZ, CHIAPAS	CARRETERA JUAN CRISPIN CHICOASEN, Km 2.50, TUXTLA GUTIERREZ, CHIAPAS, C.P. 29020	51200082	51201-0082	19703	513.621.0499.01.01	MESA ALTA DE 150 CM CON FREGADERO CENTRAL Y 2 CAJONES	2
121	CHIAPAS	TUXTLA GUTIERREZ, CHIAPAS	HOSPITAL GENERAL DE ZONA DE 144 CAMAS, TUXTLA GUTIERREZ, CHIAPAS	CARRETERA JUAN CRISPIN CHICOASEN, Km 2.50, TUXTLA GUTIERREZ, CHIAPAS, C.P. 29020	51200091	51201-0091	19704	513.621.0580.01.01	MESA ALTA DE 180 CM CON FREGADERO CENTRAL Y TRAMPA PARA YESO INTEGRADA	2
122	CHIAPAS	TUXTLA GUTIERREZ, CHIAPAS	HOSPITAL GENERAL DE ZONA DE 144 CAMAS, TUXTLA GUTIERREZ, CHIAPAS	CARRETERA JUAN CRISPIN CHICOASEN, Km 2.50, TUXTLA GUTIERREZ, CHIAPAS, C.P. 29020	51200159	51201-0159	20823	515.247.0118.00.01	CARRO CAJONERA	11
123	CHIAPAS	TUXTLA GUTIERREZ, CHIAPAS	HOSPITAL GENERAL DE ZONA DE 144 CAMAS, TUXTLA GUTIERREZ, CHIAPAS	CARRETERA JUAN CRISPIN CHICOASEN, Km 2.50, TUXTLA GUTIERREZ, CHIAPAS, C.P. 29020	53105587	53101-0587	20824	515.247.0126.00.01	CARRO DISTRIBUIDOR DE MUESTRAS	3
124	CHIAPAS	TUXTLA GUTIERREZ, CHIAPAS	HOSPITAL GENERAL DE ZONA DE 144 CAMAS, TUXTLA GUTIERREZ, CHIAPAS	CARRETERA JUAN CRISPIN CHICOASEN, Km 2.50, TUXTLA GUTIERREZ, CHIAPAS, C.P. 29020	53105588	53101-0588	20825	515.247.0258.00.01	GABINETE PARA TOMA DE MUESTRAS	1
125	CHIAPAS	TUXTLA GUTIERREZ, CHIAPAS	HOSPITAL GENERAL DE ZONA DE 144 CAMAS, TUXTLA GUTIERREZ, CHIAPAS	CARRETERA JUAN CRISPIN CHICOASEN, Km 2.50, TUXTLA GUTIERREZ, CHIAPAS, C.P. 29020	51200122	51201-0122	20826	513.826.0481.00.01	MESA ALTA DE 180 CM CON CAJONERA LATERAL	4

ANEXOS
DIVISIÓN DE CONTRATOS

CUADRO DE CONTROL
VIGENTE

GOBIERNO DE MÉXICO | IMSS

Anexo No. 3.4 Guía de Distribución

PARTIDA	DESTINO	CODIGO	UNIDAD MÉDICA	DIRECCION	CUCOP	CUCOP4	CABS	SAP	DESCRIPCIÓN	CANTIDAD
126	CHIAPAS	TUXTLA GUTIERREZ, CHIAPAS	HOSPITAL GENERAL DE ZONA DE 144 CAMAS, TUXTLA GUTIERREZ, CHIAPAS	CARRETERA JUAN CRISPIN CHICOASEN Km. 2.50, TUXTLA GUTIERREZ, CHIAPAS, C.P. 29020	51200196	51201-0196	20029	515.6100.1337.00.01	MESA ALTA DE 80 CM CON CUBIERTA DE ACERO INOXIDABLE	4
127	CHIAPAS	TUXTLA GUTIERREZ, CHIAPAS	HOSPITAL GENERAL DE ZONA DE 144 CAMAS, TUXTLA GUTIERREZ, CHIAPAS	CARRETERA JUAN CRISPIN CHICOASEN Km 2.50, TUXTLA GUTIERREZ, CHIAPAS, C.P. 29020	51200197	51201-0197	20029	515.6100.1337.00.01	MESA ALTA DE 100 CM CON CUBIERTA DE ACERO INOXIDABLE	1
128	CHIAPAS	TUXTLA GUTIERREZ, CHIAPAS	HOSPITAL GENERAL DE ZONA DE 144 CAMAS, TUXTLA GUTIERREZ, CHIAPAS	CARRETERA JUAN CRISPIN CHICOASEN Km 2.50, TUXTLA GUTIERREZ, CHIAPAS, C.P. 29020	51200198	51201-0198	20029	515.6100.1337.00.01	MESA ALTA DE 150 CM CON CUBIERTA DE ACERO INOXIDABLE	1
129	CHIAPAS	TUXTLA GUTIERREZ, CHIAPAS	HOSPITAL GENERAL DE ZONA DE 144 CAMAS, TUXTLA GUTIERREZ, CHIAPAS	CARRETERA JUAN CRISPIN CHICOASEN Km 2.50, TUXTLA GUTIERREZ, CHIAPAS, C.P. 29020	51200199	51201-0199	20029	515.6100.1337.00.01	MESA ALTA DE 180 CM CON CUBIERTA DE ACERO INOXIDABLE	1
130	CHIAPAS	TUXTLA GUTIERREZ, CHIAPAS	HOSPITAL GENERAL DE ZONA DE 144 CAMAS, TUXTLA GUTIERREZ, CHIAPAS	CARRETERA JUAN CRISPIN CHICOASEN Km 2.50, TUXTLA GUTIERREZ, CHIAPAS, C.P. 29020	51200200	51201-0200	20029	515.6100.1337.00.01	MESA ALTA DE 200 CM CON VENTEADERO	4
131	CHIAPAS	TUXTLA GUTIERREZ, CHIAPAS	HOSPITAL GENERAL DE ZONA DE 144 CAMAS, TUXTLA GUTIERREZ, CHIAPAS	CARRETERA JUAN CRISPIN CHICOASEN Km 2.50, TUXTLA GUTIERREZ, CHIAPAS, C.P. 29020	51200201	51201-0201	20029	515.6100.1337.00.01	MESA ALTA DE 80 CM CON VENTEADERO	1
132	CHIAPAS	TUXTLA GUTIERREZ, CHIAPAS	HOSPITAL GENERAL DE ZONA DE 144 CAMAS, TUXTLA GUTIERREZ, CHIAPAS	CARRETERA JUAN CRISPIN CHICOASEN Km 2.50, TUXTLA GUTIERREZ, CHIAPAS, C.P. 29020	51200202	51201-0202	20030	515.6100.1337.00.01	MESA BAJA DE 180 CM CON CUBIERTA DE MADERA	2
133	CHIAPAS	TUXTLA GUTIERREZ, CHIAPAS	HOSPITAL GENERAL DE ZONA DE 144 CAMAS, TUXTLA GUTIERREZ, CHIAPAS	CARRETERA JUAN CRISPIN CHICOASEN Km 2.50, TUXTLA GUTIERREZ, CHIAPAS, C.P. 29020	51200203	51201-0203	20037	515.6100.1337.00.01	MESA BAJA DE 80 CM CON VENTEADERO	1
134	CHIAPAS	TUXTLA GUTIERREZ, CHIAPAS	HOSPITAL GENERAL DE ZONA DE 144 CAMAS, TUXTLA GUTIERREZ, CHIAPAS	CARRETERA JUAN CRISPIN CHICOASEN Km 2.50, TUXTLA GUTIERREZ, CHIAPAS, C.P. 29020	51200204	51201-0204	20040	515.6100.1337.00.01	MESA BAJA DE 150 CM CON CUBIERTA DE ACERO INOXIDABLE	1
135	CHIAPAS	TUXTLA GUTIERREZ, CHIAPAS	HOSPITAL GENERAL DE ZONA DE 144 CAMAS, TUXTLA GUTIERREZ, CHIAPAS	CARRETERA JUAN CRISPIN CHICOASEN Km 2.50, TUXTLA GUTIERREZ, CHIAPAS, C.P. 29020	51200205	51201-0205	20041	515.6100.1368.00.01	MESA PARA BANCO DE SANGRE, CON FRENO CENTRAL	1
136	CHIAPAS	TUXTLA GUTIERREZ, CHIAPAS	HOSPITAL GENERAL DE ZONA DE 144 CAMAS, TUXTLA GUTIERREZ, CHIAPAS	CARRETERA JUAN CRISPIN CHICOASEN Km 2.50, TUXTLA GUTIERREZ, CHIAPAS, C.P. 29020	51200206	51201-0206	20042	515.6104.0111.00.01	REPISA ABATIBLE PARA TOMA DE MUESTRAS	3
137	CHIAPAS	TUXTLA GUTIERREZ, CHIAPAS	HOSPITAL GENERAL DE ZONA DE 144 CAMAS, TUXTLA GUTIERREZ, CHIAPAS	CARRETERA JUAN CRISPIN CHICOASEN Km 2.50, TUXTLA GUTIERREZ, CHIAPAS, C.P. 29020	51200207	51201-0207	20044	515.6100.0100.00.01	SILLA SAMA PARA DONADORES	4
138	CHIAPAS	TUXTLA GUTIERREZ, CHIAPAS	HOSPITAL GENERAL DE ZONA DE 144 CAMAS, TUXTLA GUTIERREZ, CHIAPAS	CARRETERA JUAN CRISPIN CHICOASEN Km 2.50, TUXTLA GUTIERREZ, CHIAPAS, C.P. 29020	51200208	51201-0208	20045	515.6100.0922.00.01	VITRINA DE 75 CM CONTRA MURO	1
139	CHIAPAS	TUXTLA GUTIERREZ, CHIAPAS	HOSPITAL GENERAL DE ZONA DE 144 CAMAS, TUXTLA GUTIERREZ, CHIAPAS	CARRETERA JUAN CRISPIN CHICOASEN Km 2.50, TUXTLA GUTIERREZ, CHIAPAS, C.P. 29020	51200209	51201-0209	20046	515.6100.0922.00.01	VITRINA DE 90 CM CONTRA MURO CON CLAVES	79
140	CHIAPAS	TUXTLA GUTIERREZ, CHIAPAS	HOSPITAL GENERAL DE ZONA DE 144 CAMAS, TUXTLA GUTIERREZ, CHIAPAS	CARRETERA JUAN CRISPIN CHICOASEN Km 2.50, TUXTLA GUTIERREZ, CHIAPAS, C.P. 29020	51200210	51201-0210	20047	515.6100.0005.00.01	ANAQUEL GUARDA CUBETAS	16
141	CHIAPAS	TUXTLA GUTIERREZ, CHIAPAS	HOSPITAL GENERAL DE ZONA DE 144 CAMAS, TUXTLA GUTIERREZ, CHIAPAS	CARRETERA JUAN CRISPIN CHICOASEN Km 2.50, TUXTLA GUTIERREZ, CHIAPAS, C.P. 29020	51200211	51201-0211	20048	515.6100.0005.00.01	BANCO GIRATORIO CON RESPALDO DE ACERO INOXIDABLE	1
142	CHIAPAS	TUXTLA GUTIERREZ, CHIAPAS	HOSPITAL GENERAL DE ZONA DE 144 CAMAS, TUXTLA GUTIERREZ, CHIAPAS	CARRETERA JUAN CRISPIN CHICOASEN Km 2.50, TUXTLA GUTIERREZ, CHIAPAS, C.P. 29020	51200212	51201-0212	20049	515.6100.0005.00.01	BANCO GIRATORIO DE ACERO INOXIDABLE	100
143	CHIAPAS	TUXTLA GUTIERREZ, CHIAPAS	HOSPITAL GENERAL DE ZONA DE 144 CAMAS, TUXTLA GUTIERREZ, CHIAPAS	CARRETERA JUAN CRISPIN CHICOASEN Km 2.50, TUXTLA GUTIERREZ, CHIAPAS, C.P. 29020	51200213	51201-0213	20050	515.6100.0005.00.01	BANCA	1
144	CHIAPAS	TUXTLA GUTIERREZ, CHIAPAS	HOSPITAL GENERAL DE ZONA DE 144 CAMAS, TUXTLA GUTIERREZ, CHIAPAS	CARRETERA JUAN CRISPIN CHICOASEN Km 2.50, TUXTLA GUTIERREZ, CHIAPAS, C.P. 29020	51200214	51201-0214	20051	515.6100.0005.00.01	BANCO DE ANTESA	8
145	CHIAPAS	TUXTLA GUTIERREZ, CHIAPAS	HOSPITAL GENERAL DE ZONA DE 144 CAMAS, TUXTLA GUTIERREZ, CHIAPAS	CARRETERA JUAN CRISPIN CHICOASEN Km 2.50, TUXTLA GUTIERREZ, CHIAPAS, C.P. 29020	51200215	51201-0215	20052	515.6100.0400.00.01	BASCULA CON ESTADIMETRO	94
146	CHIAPAS	TUXTLA GUTIERREZ, CHIAPAS	HOSPITAL GENERAL DE ZONA DE 144 CAMAS, TUXTLA GUTIERREZ, CHIAPAS	CARRETERA JUAN CRISPIN CHICOASEN Km 2.50, TUXTLA GUTIERREZ, CHIAPAS, C.P. 29020	51200216	51201-0216	20053	515.6100.0400.00.01	BASCULA PARA BEBE	2
147	CHIAPAS	TUXTLA GUTIERREZ, CHIAPAS	HOSPITAL GENERAL DE ZONA DE 144 CAMAS, TUXTLA GUTIERREZ, CHIAPAS	CARRETERA JUAN CRISPIN CHICOASEN Km 2.50, TUXTLA GUTIERREZ, CHIAPAS, C.P. 29020	51200217	51201-0217	20123	515.1410.0200.00.01	BANCO	100
148	CHIAPAS	TUXTLA GUTIERREZ, CHIAPAS	HOSPITAL GENERAL DE ZONA DE 144 CAMAS, TUXTLA GUTIERREZ, CHIAPAS	CARRETERA JUAN CRISPIN CHICOASEN Km 2.50, TUXTLA GUTIERREZ, CHIAPAS, C.P. 29020	51200218	51201-0218	20124	515.1641.0174.00.01	CAMA INFANTIL METALICA	2
149	CHIAPAS	TUXTLA GUTIERREZ, CHIAPAS	HOSPITAL GENERAL DE ZONA DE 144 CAMAS, TUXTLA GUTIERREZ, CHIAPAS	CARRETERA JUAN CRISPIN CHICOASEN Km 2.50, TUXTLA GUTIERREZ, CHIAPAS, C.P. 29020	51200219	51201-0219	20125	515.1641.0400.00.01	CARRO PARA ELECTRONICA	6
150	CHIAPAS	TUXTLA GUTIERREZ, CHIAPAS	HOSPITAL GENERAL DE ZONA DE 144 CAMAS, TUXTLA GUTIERREZ, CHIAPAS	CARRETERA JUAN CRISPIN CHICOASEN Km 2.50, TUXTLA GUTIERREZ, CHIAPAS, C.P. 29020	51200220	51201-0220	20126	515.1641.0400.00.01	CARRO PARA MEDICAMENTOS	16
151	CHIAPAS	TUXTLA GUTIERREZ, CHIAPAS	HOSPITAL GENERAL DE ZONA DE 144 CAMAS, TUXTLA GUTIERREZ, CHIAPAS	CARRETERA JUAN CRISPIN CHICOASEN Km 2.50, TUXTLA GUTIERREZ, CHIAPAS, C.P. 29020	51200221	51201-0221	20127	515.1641.0400.00.01	CARRO PARA ROPA LIMPIA	3
152	CHIAPAS	TUXTLA GUTIERREZ, CHIAPAS	HOSPITAL GENERAL DE ZONA DE 144 CAMAS, TUXTLA GUTIERREZ, CHIAPAS	CARRETERA JUAN CRISPIN CHICOASEN Km 2.50, TUXTLA GUTIERREZ, CHIAPAS, C.P. 29020	51200222	51201-0222	20128	515.1641.0400.00.01	CARRO PORTAEXPEDIENTES	5

Anexo No. 3.4 Guía de Distribución

PARTIDA	DESTINO	CIDAD	UNIDAD MÉDICA	DIRECCIÓN	CUCOP	CUCOP +	PREI	SAI	DESCRIPCIÓN	CANTIDAD
151	CHIAPAS	TUXTLA GUTIERREZ, CHIAPAS	HOSPITAL GENERAL DE ZONA DE 144 CAMAS, TUXTLA GUTIERREZ, CHIAPAS	CARRETERA JUAN CRISPÍN CHICOASÉN, Km 2.50, TUXTLA GUTIERREZ, CHIAPAS, C.P. 29020	51205578	51301-0578	20143	513.209.0061.00.01	CEPILLERA PARA USO QUIRÚRGICO.	74
152	CHIAPAS	TUXTLA GUTIERREZ, CHIAPAS	HOSPITAL GENERAL DE ZONA DE 144 CAMAS, TUXTLA GUTIERREZ, CHIAPAS	CARRETERA JUAN CRISPÍN CHICOASÉN, Km 2.50, TUXTLA GUTIERREZ, CHIAPAS, C.P. 29020	51200453	51301-0453	20140	513.227.0175.00.01	CHAROLA CON TAPA PARA INSTRUMENTAL	4
153	CHIAPAS	TUXTLA GUTIERREZ, CHIAPAS	HOSPITAL GENERAL DE ZONA DE 144 CAMAS, TUXTLA GUTIERREZ, CHIAPAS	CARRETERA JUAN CRISPÍN CHICOASÉN, Km 2.50, TUXTLA GUTIERREZ, CHIAPAS, C.P. 29020	51200456	51301-0456	20145	513.245.0113.00.01	CÓMODO PARA ADULTOS	284
154	CHIAPAS	TUXTLA GUTIERREZ, CHIAPAS	HOSPITAL GENERAL DE ZONA DE 144 CAMAS, TUXTLA GUTIERREZ, CHIAPAS	CARRETERA JUAN CRISPÍN CHICOASÉN, Km 2.50, TUXTLA GUTIERREZ, CHIAPAS, C.P. 29020	51200457	51301-0457	20146	513.245.0126.00.01	CÓMODO PARA MENORES	62
155	CHIAPAS	TUXTLA GUTIERREZ, CHIAPAS	HOSPITAL GENERAL DE ZONA DE 144 CAMAS, TUXTLA GUTIERREZ, CHIAPAS	CARRETERA JUAN CRISPÍN CHICOASÉN, Km 2.50, TUXTLA GUTIERREZ, CHIAPAS, C.P. 29020	51200557	51301-0557	20147	513.254.0113.00.01	CUBETA DE ACERO INOXIDABLE CON PORTA CUBETA RODABLE	284
156	CHIAPAS	TUXTLA GUTIERREZ, CHIAPAS	HOSPITAL GENERAL DE ZONA DE 144 CAMAS, TUXTLA GUTIERREZ, CHIAPAS	CARRETERA JUAN CRISPÍN CHICOASÉN, Km 2.50, TUXTLA GUTIERREZ, CHIAPAS, C.P. 29020	51200650	51301-0650	20148	513.363.0111.00.01	ESCALERILLA DE DOS PELDAÑOS	340
157	CHIAPAS	TUXTLA GUTIERREZ, CHIAPAS	HOSPITAL GENERAL DE ZONA DE 144 CAMAS, TUXTLA GUTIERREZ, CHIAPAS	CARRETERA JUAN CRISPÍN CHICOASÉN, Km 2.50, TUXTLA GUTIERREZ, CHIAPAS, C.P. 29020	51100261	51301-0261	20149	513.000.0065.00.01	ESTANTE GUARDA ESTÉRIL DE 60 CM.	68
158	CHIAPAS	TUXTLA GUTIERREZ, CHIAPAS	HOSPITAL GENERAL DE ZONA DE 144 CAMAS, TUXTLA GUTIERREZ, CHIAPAS	CARRETERA JUAN CRISPÍN CHICOASÉN, Km 2.50, TUXTLA GUTIERREZ, CHIAPAS, C.P. 29020	51100260	51301-0260	20151	513.000.0071.00.01	ESTANTE GUARDA ESTÉRIL DE 120 CM.	16
159	CHIAPAS	TUXTLA GUTIERREZ, CHIAPAS	HOSPITAL GENERAL DE ZONA DE 144 CAMAS, TUXTLA GUTIERREZ, CHIAPAS	CARRETERA JUAN CRISPÍN CHICOASÉN, Km 2.50, TUXTLA GUTIERREZ, CHIAPAS, C.P. 29020	51200662	51301-0662	20153	513.548.0061.00.01	FASCIERA DE PEDAL	25
160	CHIAPAS	TUXTLA GUTIERREZ, CHIAPAS	HOSPITAL GENERAL DE ZONA DE 144 CAMAS, TUXTLA GUTIERREZ, CHIAPAS	CARRETERA JUAN CRISPÍN CHICOASÉN, Km 2.50, TUXTLA GUTIERREZ, CHIAPAS, C.P. 29020	51200664	51301-0664	20154	513.567.0111.00.01	LÁMPARA DE LUZ INTENSA	93
161	CHIAPAS	TUXTLA GUTIERREZ, CHIAPAS	HOSPITAL GENERAL DE ZONA DE 144 CAMAS, TUXTLA GUTIERREZ, CHIAPAS	CARRETERA JUAN CRISPÍN CHICOASÉN, Km 2.50, TUXTLA GUTIERREZ, CHIAPAS, C.P. 29020	51200665	51301-0665	20155	513.567.0128.00.01	LÁMPARA DE PIE RODABLE	6
162	CHIAPAS	TUXTLA GUTIERREZ, CHIAPAS	HOSPITAL GENERAL DE ZONA DE 144 CAMAS, TUXTLA GUTIERREZ, CHIAPAS	CARRETERA JUAN CRISPÍN CHICOASÉN, Km 2.50, TUXTLA GUTIERREZ, CHIAPAS, C.P. 29020	51200666	51301-0666	20156	513.555.0043.00.01	LAVABO DE DRENADO DOBLE	39
163	CHIAPAS	TUXTLA GUTIERREZ, CHIAPAS	HOSPITAL GENERAL DE ZONA DE 144 CAMAS, TUXTLA GUTIERREZ, CHIAPAS	CARRETERA JUAN CRISPÍN CHICOASÉN, Km 2.50, TUXTLA GUTIERREZ, CHIAPAS, C.P. 29020	51200671	51301-0671	20158	513.560.0067.00.01	LAVADO PASTEUR DERECHO DE 60 CM.	51
164	CHIAPAS	TUXTLA GUTIERREZ, CHIAPAS	HOSPITAL GENERAL DE ZONA DE 144 CAMAS, TUXTLA GUTIERREZ, CHIAPAS	CARRETERA JUAN CRISPÍN CHICOASÉN, Km 2.50, TUXTLA GUTIERREZ, CHIAPAS, C.P. 29020	51200672	51301-0672	20159	513.560.0072.00.01	LAVABO PASTEUR IZQUIERDO DE 60 CM.	24
165	CHIAPAS	TUXTLA GUTIERREZ, CHIAPAS	HOSPITAL GENERAL DE ZONA DE 144 CAMAS, TUXTLA GUTIERREZ, CHIAPAS	CARRETERA JUAN CRISPÍN CHICOASÉN, Km 2.50, TUXTLA GUTIERREZ, CHIAPAS, C.P. 29020	51200133	51301-0133	20160	513.021.0351.00.01	MESA INTEGRAL ALTA DE 180 CM CON FREGADERO DERECHO.	16
166	CHIAPAS	TUXTLA GUTIERREZ, CHIAPAS	HOSPITAL GENERAL DE ZONA DE 144 CAMAS, TUXTLA GUTIERREZ, CHIAPAS	CARRETERA JUAN CRISPÍN CHICOASÉN, Km 2.50, TUXTLA GUTIERREZ, CHIAPAS, C.P. 29020	51200135	51301-0135	20161	513.021.0200.00.01	MESA INTEGRAL DE 120 CM CON RESPALDO Y FREGADERO DERECHO.	12
167	CHIAPAS	TUXTLA GUTIERREZ, CHIAPAS	HOSPITAL GENERAL DE ZONA DE 144 CAMAS, TUXTLA GUTIERREZ, CHIAPAS	CARRETERA JUAN CRISPÍN CHICOASÉN, Km 2.50, TUXTLA GUTIERREZ, CHIAPAS, C.P. 29020	51200103	51301-0103	20162	513.021.2813.00.01	MESA ALTA INTEGRAL DE 180 CM CON RESPALDO Y FREGADERO DERECHO.	12
168	CHIAPAS	TUXTLA GUTIERREZ, CHIAPAS	HOSPITAL GENERAL DE ZONA DE 144 CAMAS, TUXTLA GUTIERREZ, CHIAPAS	CARRETERA JUAN CRISPÍN CHICOASÉN, Km 2.50, TUXTLA GUTIERREZ, CHIAPAS, C.P. 29020	51200059	51301-0046	20164	513.021.2944.00.01	MESA ALTA DE 180 CM CON RESPALDO Y FREGADERO IZQUIERDO.	2
169	CHIAPAS	TUXTLA GUTIERREZ, CHIAPAS	HOSPITAL GENERAL DE ZONA DE 144 CAMAS, TUXTLA GUTIERREZ, CHIAPAS	CARRETERA JUAN CRISPÍN CHICOASÉN, Km 2.50, TUXTLA GUTIERREZ, CHIAPAS, C.P. 29020	51200154	51301-0154	20174	513.021.2807.00.01	MESA INTEGRAL ALTA DE 180 CM CON DOBLE FREGADERO CENTRAL.	32
170	CHIAPAS	TUXTLA GUTIERREZ, CHIAPAS	HOSPITAL GENERAL DE ZONA DE 144 CAMAS, TUXTLA GUTIERREZ, CHIAPAS	CARRETERA JUAN CRISPÍN CHICOASÉN, Km 2.50, TUXTLA GUTIERREZ, CHIAPAS, C.P. 29020	51200110	51301-0110	20175	513.021.2732.00.01	MESA CARRO APOYA RELOJ/GIRO DE 70 CM.	9
171	CHIAPAS	TUXTLA GUTIERREZ, CHIAPAS	HOSPITAL GENERAL DE ZONA DE 144 CAMAS, TUXTLA GUTIERREZ, CHIAPAS	CARRETERA JUAN CRISPÍN CHICOASÉN, Km 2.50, TUXTLA GUTIERREZ, CHIAPAS, C.P. 29020	51200114	51301-0114	20176	513.021.2744.00.01	MESA DE 150 CM CON FREGADERO DE PORCELANA, HELEN Y MANO MARIA.	6
172	CHIAPAS	TUXTLA GUTIERREZ, CHIAPAS	HOSPITAL GENERAL DE ZONA DE 144 CAMAS, TUXTLA GUTIERREZ, CHIAPAS	CARRETERA JUAN CRISPÍN CHICOASÉN, Km 2.50, TUXTLA GUTIERREZ, CHIAPAS, C.P. 29020	51200120	51301-0120	20101	513.021.2762.00.01	MESA DE 180 CM PARA ENSAMBLE CON RIEL DE FARMACIA.	2
173	CHIAPAS	TUXTLA GUTIERREZ, CHIAPAS	HOSPITAL GENERAL DE ZONA DE 144 CAMAS, TUXTLA GUTIERREZ, CHIAPAS	CARRETERA JUAN CRISPÍN CHICOASÉN, Km 2.50, TUXTLA GUTIERREZ, CHIAPAS, C.P. 29020	51200122	51301-0122	20102	513.021.2768.00.01	MESA MAYO.	111
174	CHIAPAS	TUXTLA GUTIERREZ, CHIAPAS	HOSPITAL GENERAL DE ZONA DE 144 CAMAS, TUXTLA GUTIERREZ, CHIAPAS	CARRETERA JUAN CRISPÍN CHICOASÉN, Km 2.50, TUXTLA GUTIERREZ, CHIAPAS, C.P. 29020	51200201	51301-0201	20103	513.021.2732.00.01	MESA PARA ILUMINACIÓN QUIRÚRGICA	3
175	CHIAPAS	TUXTLA GUTIERREZ, CHIAPAS	HOSPITAL GENERAL DE ZONA DE 144 CAMAS, TUXTLA GUTIERREZ, CHIAPAS	CARRETERA JUAN CRISPÍN CHICOASÉN, Km 2.50, TUXTLA GUTIERREZ, CHIAPAS, C.P. 29020	51200202	51301-0202	20104	513.021.2840.00.01	MESA PARA INSTRUMENTAL QUIRÚRGICO.	9

ANEXOS
DIVISIÓN DE CONTRATOS

GOBIERNO DE MÉXICO

GOBIERNO DE MÉXICO | IMSS

Anexo No. 3.4 Guía de Distribución

PARTIDA	DESTINO	ORIGEN	UNIDAD MÉDICA	DIRECCIÓN	CLUES	CUCOP	PRES	SAI	DESCRIPCIÓN	CANTIDAD
176	CHIAPAS	TUXTLA GUTIÉRREZ, CHIAPAS	HOSPITAL GENERAL DE ZONA DE 144 CAMAS, TUXTLA GUTIÉRREZ, CHIAPAS	CARRETERA JUAN CRISPÍN CHICOASÉN, Km 2.50, TUXTLA GUTIÉRREZ, CHIAPAS, C.P. 29020	530000	51301-0343	20186	515.923.2813.00.01	MESA PARA INSTRUMENTADOR	4
177	CHIAPAS	TUXTLA GUTIÉRREZ, CHIAPAS	HOSPITAL GENERAL DE ZONA DE 144 CAMAS, TUXTLA GUTIÉRREZ, CHIAPAS	CARRETERA JUAN CRISPÍN CHICOASÉN, Km 2.50, TUXTLA GUTIÉRREZ, CHIAPAS, C.P. 29020	530000	51301-0439	20187	515.923.3806.00.01	MESA PASTELERA	1
178	CHIAPAS	TUXTLA GUTIÉRREZ, CHIAPAS	HOSPITAL GENERAL DE ZONA DE 144 CAMAS, TUXTLA GUTIÉRREZ, CHIAPAS	CARRETERA JUAN CRISPÍN CHICOASÉN, Km 2.50, TUXTLA GUTIÉRREZ, CHIAPAS, C.P. 29020	530000	51301-0345	20188	515.923.3847.00.01	MESA PUENTE	10
179	CHIAPAS	TUXTLA GUTIÉRREZ, CHIAPAS	HOSPITAL GENERAL DE ZONA DE 144 CAMAS, TUXTLA GUTIÉRREZ, CHIAPAS	CARRETERA JUAN CRISPÍN CHICOASÉN, Km 2.50, TUXTLA GUTIÉRREZ, CHIAPAS, C.P. 29020	530000	51301-0442	20189	515.923.3857.00.01	MESA REDONDA DE MADERA	5
180	CHIAPAS	TUXTLA GUTIÉRREZ, CHIAPAS	HOSPITAL GENERAL DE ZONA DE 144 CAMAS, TUXTLA GUTIÉRREZ, CHIAPAS	CARRETERA JUAN CRISPÍN CHICOASÉN, Km 2.50, TUXTLA GUTIÉRREZ, CHIAPAS, C.P. 29020	530000	51301-0443	20191	515.923.3866.00.01	MESA RIÑON	28
181	CHIAPAS	TUXTLA GUTIÉRREZ, CHIAPAS	HOSPITAL GENERAL DE ZONA DE 144 CAMAS, TUXTLA GUTIÉRREZ, CHIAPAS	CARRETERA JUAN CRISPÍN CHICOASÉN, Km 2.50, TUXTLA GUTIÉRREZ, CHIAPAS, C.P. 29020	530000	51301-0503	20192	515.973.0439.00.01	REPISA DE 120 CM CONTRA MURO	7
182	CHIAPAS	TUXTLA GUTIÉRREZ, CHIAPAS	HOSPITAL GENERAL DE ZONA DE 144 CAMAS, TUXTLA GUTIÉRREZ, CHIAPAS	CARRETERA JUAN CRISPÍN CHICOASÉN, Km 2.50, TUXTLA GUTIÉRREZ, CHIAPAS, C.P. 29020	530000	51301-0504	20193	515.973.0468.00.01	REPISA DE 180 CM CONTRA MURO	1
183	CHIAPAS	TUXTLA GUTIÉRREZ, CHIAPAS	HOSPITAL GENERAL DE ZONA DE 144 CAMAS, TUXTLA GUTIÉRREZ, CHIAPAS	CARRETERA JUAN CRISPÍN CHICOASÉN, Km 2.50, TUXTLA GUTIÉRREZ, CHIAPAS, C.P. 29020	530000	51301-0455	20195	515.283.0078.00.01	RIEL PORTAVENOCLISIS	30
184	CHIAPAS	TUXTLA GUTIÉRREZ, CHIAPAS	HOSPITAL GENERAL DE ZONA DE 144 CAMAS, TUXTLA GUTIÉRREZ, CHIAPAS	CARRETERA JUAN CRISPÍN CHICOASÉN, Km 2.50, TUXTLA GUTIÉRREZ, CHIAPAS, C.P. 29020	530000	51301-0459	20196	515.750.0059.00.01	RIÑON DE ACERO INOXIDABLE DE 250 ML	10
185	CHIAPAS	TUXTLA GUTIÉRREZ, CHIAPAS	HOSPITAL GENERAL DE ZONA DE 144 CAMAS, TUXTLA GUTIÉRREZ, CHIAPAS	CARRETERA JUAN CRISPÍN CHICOASÉN, Km 2.50, TUXTLA GUTIÉRREZ, CHIAPAS, C.P. 29020	530000	51301-0461	20197	515.750.0021.00.01	RIÑON DE ACERO INOXIDABLE DE 500 ML	100
186	CHIAPAS	TUXTLA GUTIÉRREZ, CHIAPAS	HOSPITAL GENERAL DE ZONA DE 144 CAMAS, TUXTLA GUTIÉRREZ, CHIAPAS	CARRETERA JUAN CRISPÍN CHICOASÉN, Km 2.50, TUXTLA GUTIÉRREZ, CHIAPAS, C.P. 29020	530000	51301-0506	20198	515.918.0060.00.01	SILLA DE RUEDAS CON DESCANSABRAZOS	6
187	CHIAPAS	TUXTLA GUTIÉRREZ, CHIAPAS	HOSPITAL GENERAL DE ZONA DE 144 CAMAS, TUXTLA GUTIÉRREZ, CHIAPAS	CARRETERA JUAN CRISPÍN CHICOASÉN, Km 2.50, TUXTLA GUTIÉRREZ, CHIAPAS, C.P. 29020	530000	51301-0469	20199	515.983.0122.00.01	VARA PARA MEDICAMENTOS DE 30 CM C/GANCHO	10
188	CHIAPAS	TUXTLA GUTIÉRREZ, CHIAPAS	HOSPITAL GENERAL DE ZONA DE 144 CAMAS, TUXTLA GUTIÉRREZ, CHIAPAS	CARRETERA JUAN CRISPÍN CHICOASÉN, Km 2.50, TUXTLA GUTIÉRREZ, CHIAPAS, C.P. 29020	530000	51301-0463	20200	515.983.0107.00.01	VARA PARA MEDICAMENTOS DE 140 CM C/GANCHO	14
189	CHIAPAS	TUXTLA GUTIÉRREZ, CHIAPAS	HOSPITAL GENERAL DE ZONA DE 144 CAMAS, TUXTLA GUTIÉRREZ, CHIAPAS	CARRETERA JUAN CRISPÍN CHICOASÉN, Km 2.50, TUXTLA GUTIÉRREZ, CHIAPAS, C.P. 29020	530000	51301-0465	20201	515.983.0140.00.01	VARA CON TAPA DE UN LITRO	10
190	CHIAPAS	TUXTLA GUTIÉRREZ, CHIAPAS	HOSPITAL GENERAL DE ZONA DE 144 CAMAS, TUXTLA GUTIÉRREZ, CHIAPAS	CARRETERA JUAN CRISPÍN CHICOASÉN, Km 2.50, TUXTLA GUTIÉRREZ, CHIAPAS, C.P. 29020	530000	51301-0467	20202	515.129.0200.00.01	SANGUIJUELA DE ALTURA	11
191	CHIAPAS	TUXTLA GUTIÉRREZ, CHIAPAS	HOSPITAL GENERAL DE ZONA DE 144 CAMAS, TUXTLA GUTIÉRREZ, CHIAPAS	CARRETERA JUAN CRISPÍN CHICOASÉN, Km 2.50, TUXTLA GUTIÉRREZ, CHIAPAS, C.P. 29020	530000	51301-0300	20203	515.210.0042.00.01	DIVAN (CHAISE LONGUE)	18
192	CHIAPAS	TUXTLA GUTIÉRREZ, CHIAPAS	HOSPITAL GENERAL DE ZONA DE 144 CAMAS, TUXTLA GUTIÉRREZ, CHIAPAS	CARRETERA JUAN CRISPÍN CHICOASÉN, Km 2.50, TUXTLA GUTIÉRREZ, CHIAPAS, C.P. 29020	530000	51301-0304	20204	515.000.0021.00.01	LITERAS METÁLICAS	18
193	CHIAPAS	TUXTLA GUTIÉRREZ, CHIAPAS	HOSPITAL GENERAL DE ZONA DE 144 CAMAS, TUXTLA GUTIÉRREZ, CHIAPAS	CARRETERA JUAN CRISPÍN CHICOASÉN, Km 2.50, TUXTLA GUTIÉRREZ, CHIAPAS, C.P. 29020	530000	51301-0364	20205	515.000.0188.00.01	CRISTAL PARA VENTANAS	344
194	CHIAPAS	TUXTLA GUTIÉRREZ, CHIAPAS	HOSPITAL GENERAL DE ZONA DE 144 CAMAS, TUXTLA GUTIÉRREZ, CHIAPAS	CARRETERA JUAN CRISPÍN CHICOASÉN, Km 2.50, TUXTLA GUTIÉRREZ, CHIAPAS, C.P. 29020	530000	51301-0369	20206	515.000.0189.00.01	HORNAMENTO DE MADERA	90
195	CHIAPAS	TUXTLA GUTIÉRREZ, CHIAPAS	HOSPITAL GENERAL DE ZONA DE 144 CAMAS, TUXTLA GUTIÉRREZ, CHIAPAS	CARRETERA JUAN CRISPÍN CHICOASÉN, Km 2.50, TUXTLA GUTIÉRREZ, CHIAPAS, C.P. 29020	530000	51301-0370	20207	515.283.0099.00.01	CARRO CURACIÓN SIN GABINETE DE ACRÍLICO	26
196	CHIAPAS	TUXTLA GUTIÉRREZ, CHIAPAS	HOSPITAL GENERAL DE ZONA DE 144 CAMAS, TUXTLA GUTIÉRREZ, CHIAPAS	CARRETERA JUAN CRISPÍN CHICOASÉN, Km 2.50, TUXTLA GUTIÉRREZ, CHIAPAS, C.P. 29020	530000	51301-0462	20274	515.130.0050.00.01	BÁSCULA PESA BEBÉ CURULAR TIPO ORNAMENTAL	3
197	CHIAPAS	TUXTLA GUTIÉRREZ, CHIAPAS	HOSPITAL GENERAL DE ZONA DE 144 CAMAS, TUXTLA GUTIÉRREZ, CHIAPAS	CARRETERA JUAN CRISPÍN CHICOASÉN, Km 2.50, TUXTLA GUTIÉRREZ, CHIAPAS, C.P. 29020	530000	51301-0125	20275	515.923.3879.00.01	MESA DE 180 CM CON PRECORTE DERECHO Y GUARDA POMPE SOBA	1
198	CHIAPAS	TUXTLA GUTIÉRREZ, CHIAPAS	HOSPITAL GENERAL DE ZONA DE 144 CAMAS, TUXTLA GUTIÉRREZ, CHIAPAS	CARRETERA JUAN CRISPÍN CHICOASÉN, Km 2.50, TUXTLA GUTIÉRREZ, CHIAPAS, C.P. 29020	530000	51301-0512	20276	515.923.3870.00.01	MESA DE 180 CM CON CUBIERTA DE LAMINADO PLÁSTICO	1
199	CHIAPAS	TUXTLA GUTIÉRREZ, CHIAPAS	HOSPITAL GENERAL DE ZONA DE 144 CAMAS, TUXTLA GUTIÉRREZ, CHIAPAS	CARRETERA JUAN CRISPÍN CHICOASÉN, Km 2.50, TUXTLA GUTIÉRREZ, CHIAPAS, C.P. 29020	530000	51301-0519	20282	515.923.3878.00.01	REPISA DE 150 CM PARA ATENCIÓN AL RECIÉN NACIDO	2
200	CHIAPAS	TUXTLA GUTIÉRREZ, CHIAPAS	HOSPITAL GENERAL DE ZONA DE 144 CAMAS, TUXTLA GUTIÉRREZ, CHIAPAS	CARRETERA JUAN CRISPÍN CHICOASÉN, Km 2.50, TUXTLA GUTIÉRREZ, CHIAPAS, C.P. 29020	530000	51301-0453	20209	515.000.0035.00.01	DISPENSADOR EXTRACTOR PLURINAS	1

Anexo No. 3.4 Guía de Distribución

PARTIDA	DESTINO	CIUDAD	UNIDAD MEDICA	DIRECCIÓN	CUCOP	CUCOP 2	PREI	SAI	DESCRIPCIÓN	CANTIDAD
201	CHIAPAS	TUXTLA GUTIERREZ, CHIAPAS	HOSPITAL GENERAL DE ZONA DE 144 CAMAS, TUXTLA GUTIERREZ, CHIAPAS	CARRETERA JUAN CRISPÍN CHICOASÉN, Km 2.50, TUXTLA GUTIERREZ, CHIAPAS, C.P. 29020	53101552	53101-0552	20310	515.451.0246.00.01	GABINETE PLOMADO PARA ALMACENAMIENTO DE RADIO ISOTOPOS	1
202	CHIAPAS	TUXTLA GUTIERREZ, CHIAPAS	HOSPITAL GENERAL DE ZONA DE 144 CAMAS, TUXTLA GUTIERREZ, CHIAPAS	CARRETERA JUAN CRISPÍN CHICOASÉN, Km 2.50, TUXTLA GUTIERREZ, CHIAPAS, C.P. 29020	53101569	53101-0569	20311	515.451.0301.00.01	GABINETE PARA TOMA DE MUESTRAS CON FREGADERO DERECHO	2
203	CHIAPAS	TUXTLA GUTIERREZ, CHIAPAS	HOSPITAL GENERAL DE ZONA DE 144 CAMAS, TUXTLA GUTIERREZ, CHIAPAS	CARRETERA JUAN CRISPÍN CHICOASÉN, Km 2.50, TUXTLA GUTIERREZ, CHIAPAS, C.P. 29020	53101560	53101-0560	20312	515.451.0401.00.01	GABINETE PARA TOMA DE MUESTRAS CON FREGADERO IZQUIERDO	2
204	CHIAPAS	TUXTLA GUTIERREZ, CHIAPAS	HOSPITAL GENERAL DE ZONA DE 144 CAMAS, TUXTLA GUTIERREZ, CHIAPAS	CARRETERA JUAN CRISPÍN CHICOASÉN, Km 2.50, TUXTLA GUTIERREZ, CHIAPAS, C.P. 29020	51200214	51201-0214	20321	515.910.1417.00.01	MESA BAJA DE 90 CM CON CUBIERTA DE ACERO INOXIDABLE	9
205	CHIAPAS	TUXTLA GUTIERREZ, CHIAPAS	HOSPITAL GENERAL DE ZONA DE 144 CAMAS, TUXTLA GUTIERREZ, CHIAPAS	CARRETERA JUAN CRISPÍN CHICOASÉN, Km 2.50, TUXTLA GUTIERREZ, CHIAPAS, C.P. 29020	51200167	51201-0167	20322	515.910.1524.00.01	MESA ALTA DE 180 CM CON RESPALDO	3
206	CHIAPAS	TUXTLA GUTIERREZ, CHIAPAS	HOSPITAL GENERAL DE ZONA DE 144 CAMAS, TUXTLA GUTIERREZ, CHIAPAS	CARRETERA JUAN CRISPÍN CHICOASÉN, Km 2.50, TUXTLA GUTIERREZ, CHIAPAS, C.P. 29020	53100522	53101-0522	20547	515.191.0934.00.01	CARRO PARA CIRUGIAS EN PAPS	64
207	CHIAPAS	TUXTLA GUTIERREZ, CHIAPAS	HOSPITAL GENERAL DE ZONA DE 144 CAMAS, TUXTLA GUTIERREZ, CHIAPAS	CARRETERA JUAN CRISPÍN CHICOASÉN, Km 2.50, TUXTLA GUTIERREZ, CHIAPAS, C.P. 29020	51200094	51201-0094	20549	515.191.0946.00.01	CARRO PARA ROPA SUCIA CON TAPA Y APERTURA DE PEDAL	93
208	CHIAPAS	TUXTLA GUTIERREZ, CHIAPAS	HOSPITAL GENERAL DE ZONA DE 144 CAMAS, TUXTLA GUTIERREZ, CHIAPAS	CARRETERA JUAN CRISPÍN CHICOASÉN, Km 2.50, TUXTLA GUTIERREZ, CHIAPAS, C.P. 29020	51500106	51201-0106	20573	515.921.3001.00.01	MESA INTEGRAL PASTEUR	1
209	CHIAPAS	TUXTLA GUTIERREZ, CHIAPAS	HOSPITAL GENERAL DE ZONA DE 144 CAMAS, TUXTLA GUTIERREZ, CHIAPAS	CARRETERA JUAN CRISPÍN CHICOASÉN, Km 2.50, TUXTLA GUTIERREZ, CHIAPAS, C.P. 29020	51200146	51201-0146	20577	515.932.0944.00.01	MUEBLE INTEGRAL ALTO DE 180 CM CON RESPALDO Y FREGADERO DERECHO	3
210	CHIAPAS	TUXTLA GUTIERREZ, CHIAPAS	HOSPITAL GENERAL DE ZONA DE 144 CAMAS, TUXTLA GUTIERREZ, CHIAPAS	CARRETERA JUAN CRISPÍN CHICOASÉN, Km 2.50, TUXTLA GUTIERREZ, CHIAPAS, C.P. 29020	51200149	51201-0149	20579	515.932.0994.00.01	MUEBLE INTEGRAL ALTO DE 180 CM CON DOBLE FREGADERO CENTRAL	21
211	CHIAPAS	TUXTLA GUTIERREZ, CHIAPAS	HOSPITAL GENERAL DE ZONA DE 144 CAMAS, TUXTLA GUTIERREZ, CHIAPAS	CARRETERA JUAN CRISPÍN CHICOASÉN, Km 2.50, TUXTLA GUTIERREZ, CHIAPAS, C.P. 29020	51200278	51201-0278	20588	515.958.0917.00.01	SILLON DE EXTRACCIONES	2
212	CHIAPAS	TUXTLA GUTIERREZ, CHIAPAS	HOSPITAL GENERAL DE ZONA DE 144 CAMAS, TUXTLA GUTIERREZ, CHIAPAS	CARRETERA JUAN CRISPÍN CHICOASÉN, Km 2.50, TUXTLA GUTIERREZ, CHIAPAS, C.P. 29020	51200157	51201-0157	20597	515.964.0917.00.01	VESTIDOR CON ARMARIO PARA CONSULTORIO	2
213	CHIAPAS	TUXTLA GUTIERREZ, CHIAPAS	HOSPITAL GENERAL DE ZONA DE 144 CAMAS, TUXTLA GUTIERREZ, CHIAPAS	CARRETERA JUAN CRISPÍN CHICOASÉN, Km 2.50, TUXTLA GUTIERREZ, CHIAPAS, C.P. 29020	51200235	51201-0235	20673	515.019.1030.00.01	MESA ALTA DE 90 CM CON RESPALDO, CAJON Y PUERTAS ABATIBLES	20
214	CHIAPAS	TUXTLA GUTIERREZ, CHIAPAS	HOSPITAL GENERAL DE ZONA DE 144 CAMAS, TUXTLA GUTIERREZ, CHIAPAS	CARRETERA JUAN CRISPÍN CHICOASÉN, Km 2.50, TUXTLA GUTIERREZ, CHIAPAS, C.P. 29020	51200240	51201-0240	20675	515.019.1613.00.01	MESA ALTA DE 180 CM DE TRABAJO PARA 3 USUARIOS CON RESPALDO	9
215	CHIAPAS	TUXTLA GUTIERREZ, CHIAPAS	HOSPITAL GENERAL DE ZONA DE 144 CAMAS, TUXTLA GUTIERREZ, CHIAPAS	CARRETERA JUAN CRISPÍN CHICOASÉN, Km 2.50, TUXTLA GUTIERREZ, CHIAPAS, C.P. 29020	51200158	51201-0158	20679	515.019.1668.00.01	MESA ALTA DE 150 CM SIN RESPALDO Y 6 CAJONES	12
216	CHIAPAS	TUXTLA GUTIERREZ, CHIAPAS	HOSPITAL GENERAL DE ZONA DE 144 CAMAS, TUXTLA GUTIERREZ, CHIAPAS	CARRETERA JUAN CRISPÍN CHICOASÉN, Km 2.50, TUXTLA GUTIERREZ, CHIAPAS, C.P. 29020	51200169	51201-0169	20680	515.019.1678.00.01	MESA ALTA DE 120 CM SIN RESPALDO Y PUERTAS ABATIBLES	4
217	CHIAPAS	TUXTLA GUTIERREZ, CHIAPAS	HOSPITAL GENERAL DE ZONA DE 144 CAMAS, TUXTLA GUTIERREZ, CHIAPAS	CARRETERA JUAN CRISPÍN CHICOASÉN, Km 2.50, TUXTLA GUTIERREZ, CHIAPAS, C.P. 29020	51200170	51201-0170	20682	515.019.1683.00.01	MESA ALTA DE 120 CM SIN RESPALDO, 2 CAJONES SUPERIORES Y PUERTAS ABATIBLES	8
218	CHIAPAS	TUXTLA GUTIERREZ, CHIAPAS	HOSPITAL GENERAL DE ZONA DE 144 CAMAS, TUXTLA GUTIERREZ, CHIAPAS	CARRETERA JUAN CRISPÍN CHICOASÉN, Km 2.50, TUXTLA GUTIERREZ, CHIAPAS, C.P. 29020	51200244	51201-0244	20687	515.019.1697.00.01	MESA ALTA DE 180 CM SIN RESPALDO, CAJONES CENTRALES Y PUERTAS ABATIBLES LATERALES	2
219	CHIAPAS	TUXTLA GUTIERREZ, CHIAPAS	HOSPITAL GENERAL DE ZONA DE 144 CAMAS, TUXTLA GUTIERREZ, CHIAPAS	CARRETERA JUAN CRISPÍN CHICOASÉN, Km 2.50, TUXTLA GUTIERREZ, CHIAPAS, C.P. 29020	51200097	51201-0097	20747	515.021.3100.00.01	MESA ALTA DE 180 CM CON RESPALDO Y FREGADERO DERECHO	6
220	CHIHUAHUA	CD. JUAREZ, CHIHUAHUA	HOSPITAL GENERAL REGIONAL DE 200 CAMAS, CD. JUAREZ, CHIHUAHUA	AVENIDA VICENTE GUERRERO No. 6830, FRACCIONAMIENTO LAS QUINTAS, C.P. 32424, CIUDAD JUAREZ, CHIHUAHUA	53100599	53101-0599	19680	513.191.0403.01.01	CARRO CAMILLA TIPO TRANSFER BATERAL	5
221	CHIHUAHUA	CD. JUAREZ, CHIHUAHUA	HOSPITAL GENERAL REGIONAL DE 200 CAMAS, CD. JUAREZ, CHIHUAHUA	AVENIDA VICENTE GUERRERO No. 6830, FRACCIONAMIENTO LAS QUINTAS, C.P. 32424, CIUDAD JUAREZ, CHIHUAHUA	51500060	51201-0060	19699	513.546.0029.01.01	LAMPARA ELECTRICA	1
222	CHIHUAHUA	CD. JUAREZ, CHIHUAHUA	HOSPITAL GENERAL REGIONAL DE 200 CAMAS, CD. JUAREZ, CHIHUAHUA	AVENIDA VICENTE GUERRERO No. 6830, FRACCIONAMIENTO LAS QUINTAS, C.P. 32424, CIUDAD JUAREZ, CHIHUAHUA	51200144	51201-0144	20771	515.606.0067.01.01	MODULO PARA CONSULTORIO MEDICO DERECHO	28
223	CHIHUAHUA	CD. JUAREZ, CHIHUAHUA	HOSPITAL GENERAL REGIONAL DE 200 CAMAS, CD. JUAREZ, CHIHUAHUA	AVENIDA VICENTE GUERRERO No. 6830, FRACCIONAMIENTO LAS QUINTAS, C.P. 32424, CIUDAD JUAREZ, CHIHUAHUA	51200145	51201-0145	19772	515.606.0068.01.01	MODULO PARA CONSULTORIO MEDICO IZQUIERDO	28
224	CHIHUAHUA	CD. JUAREZ, CHIHUAHUA	HOSPITAL GENERAL REGIONAL DE 200 CAMAS, CD. JUAREZ, CHIHUAHUA	AVENIDA VICENTE GUERRERO No. 6830, FRACCIONAMIENTO LAS QUINTAS, C.P. 32424, CIUDAD JUAREZ, CHIHUAHUA	51200172	51201-0172	19806	515.910.1000.01.01	MESA ALTA DE 180 CM CON RESPALDO CENTRAL	9
225	CHIHUAHUA	CD. JUAREZ, CHIHUAHUA	HOSPITAL GENERAL REGIONAL DE 200 CAMAS, CD. JUAREZ, CHIHUAHUA	AVENIDA VICENTE GUERRERO No. 6830, FRACCIONAMIENTO LAS QUINTAS, C.P. 32424, CIUDAD JUAREZ, CHIHUAHUA	51200166	51201-0166	19818	515.910.1016.01.01	MESA ALTA DE 180 CM CON 6 CAJONES CENTRALES	15

ANEXOS
DIVISIÓN DE CONTRATOS

Anexo No. 3.4 Guía de Distribución

PARTIDA	DESTINO	CIUDAD	UNIDAD MÉDICA	DIRECCIÓN	CLC DP	CLC DP +	DPTO	SAI	DESCRIPCIÓN	CANTIDAD
226	CHIHUAHUA	CD. JUAREZ, CHIHUAHUA	HOSPITAL GENERAL REGIONAL DE 260 CAMAS, CD. JUAREZ, CHIHUAHUA	AVENIDA VICENTE GUERRERO No. 8830, FRACCIONAMIENTO LAS QUINTAS, C.P. 32424, CIUDAD JUÁREZ, CHIHUAHUA	51250158	51201-0158	19440	515 350 0014 00 01	CARRO BAÑO SUPERMERCADO.	2
227	CHIHUAHUA	CD. JUAREZ, CHIHUAHUA	HOSPITAL GENERAL REGIONAL DE 260 CAMAS, CD. JUAREZ, CHIHUAHUA	AVENIDA VICENTE GUERRERO No. 8830, FRACCIONAMIENTO LAS QUINTAS, C.P. 32424, CIUDAD JUÁREZ, CHIHUAHUA	51250164	51201-0164	19724	515 621 0763 01 01	MESA ALTA DE 150 CM CON FREGADERO DERECHO	4
228	CHIHUAHUA	CD. JUAREZ, CHIHUAHUA	HOSPITAL GENERAL REGIONAL DE 260 CAMAS, CD. JUAREZ, CHIHUAHUA	AVENIDA VICENTE GUERRERO No. 8830, FRACCIONAMIENTO LAS QUINTAS, C.P. 32424, CIUDAD JUÁREZ, CHIHUAHUA	51250166	51201-0166	19725	515 621 0763 01 01	MESA ALTA DE 150 CM CON FREGADERO IZQUIERDO.	3
229	CHIHUAHUA	CD. JUAREZ, CHIHUAHUA	HOSPITAL GENERAL REGIONAL DE 260 CAMAS, CD. JUAREZ, CHIHUAHUA	AVENIDA VICENTE GUERRERO No. 8830, FRACCIONAMIENTO LAS QUINTAS, C.P. 32424, CIUDAD JUÁREZ, CHIHUAHUA	51250174	51201-0174	19727	515 621 0763 01 01	MESA ALTA DE 150 CM CON RESPALDO Y FREGADERO DERECHO	10
230	CHIHUAHUA	CD. JUAREZ, CHIHUAHUA	HOSPITAL GENERAL REGIONAL DE 260 CAMAS, CD. JUAREZ, CHIHUAHUA	AVENIDA VICENTE GUERRERO No. 8830, FRACCIONAMIENTO LAS QUINTAS, C.P. 32424, CIUDAD JUÁREZ, CHIHUAHUA	51250182	51201-0182	19728	515 621 2508 00 01	MESA ALTA DE 180 CM CON ENTREPAÑO CENTRAL Y CAJONES	22
231	CHIHUAHUA	CD. JUAREZ, CHIHUAHUA	HOSPITAL GENERAL REGIONAL DE 260 CAMAS, CD. JUAREZ, CHIHUAHUA	AVENIDA VICENTE GUERRERO No. 8830, FRACCIONAMIENTO LAS QUINTAS, C.P. 32424, CIUDAD JUÁREZ, CHIHUAHUA	51250183	51201-0183	19729	515 621 2508 00 01	MESA ALTA DE 180 CM CON ENTREPAÑO CENTRAL Y CAJONES	1
232	CHIHUAHUA	CD. JUAREZ, CHIHUAHUA	HOSPITAL GENERAL REGIONAL DE 260 CAMAS, CD. JUAREZ, CHIHUAHUA	AVENIDA VICENTE GUERRERO No. 8830, FRACCIONAMIENTO LAS QUINTAS, C.P. 32424, CIUDAD JUÁREZ, CHIHUAHUA	51250207	51201-0207	19654	515 621 2508 00 01	MESA ALTA DE 180 CM CON ENTREPAÑO CENTRAL Y TRAMPA PARA VIDEO INTEGRAL	1
233	CHIHUAHUA	CD. JUAREZ, CHIHUAHUA	HOSPITAL GENERAL REGIONAL DE 260 CAMAS, CD. JUAREZ, CHIHUAHUA	AVENIDA VICENTE GUERRERO No. 8830, FRACCIONAMIENTO LAS QUINTAS, C.P. 32424, CIUDAD JUÁREZ, CHIHUAHUA	51250156	51201-0156	19723	515 247 0763 00 01	CARRO CAMARERO.	42
234	CHIHUAHUA	CD. JUAREZ, CHIHUAHUA	HOSPITAL GENERAL REGIONAL DE 260 CAMAS, CD. JUAREZ, CHIHUAHUA	AVENIDA VICENTE GUERRERO No. 8830, FRACCIONAMIENTO LAS QUINTAS, C.P. 32424, CIUDAD JUÁREZ, CHIHUAHUA	51250157	51201-0157	19654	515 247 0763 00 01	CARRO DISTRIBUIDOR DE MUESTRAS	6
235	CHIHUAHUA	CD. JUAREZ, CHIHUAHUA	HOSPITAL GENERAL REGIONAL DE 260 CAMAS, CD. JUAREZ, CHIHUAHUA	AVENIDA VICENTE GUERRERO No. 8830, FRACCIONAMIENTO LAS QUINTAS, C.P. 32424, CIUDAD JUÁREZ, CHIHUAHUA	51250161	51201-0161	19655	515 678 1227 00 01	MESA ALTA DE 90 CM CON CUBIERTA DE ACERO INOXIDABLE	3
236	CHIHUAHUA	CD. JUAREZ, CHIHUAHUA	HOSPITAL GENERAL REGIONAL DE 260 CAMAS, CD. JUAREZ, CHIHUAHUA	AVENIDA VICENTE GUERRERO No. 8830, FRACCIONAMIENTO LAS QUINTAS, C.P. 32424, CIUDAD JUÁREZ, CHIHUAHUA	51250181	51201-0181	19656	515 678 1230 00 01	MESA ALTA DE 120 CM CON CUBIERTA DE ACERO INOXIDABLE	4
237	CHIHUAHUA	CD. JUAREZ, CHIHUAHUA	HOSPITAL GENERAL REGIONAL DE 260 CAMAS, CD. JUAREZ, CHIHUAHUA	AVENIDA VICENTE GUERRERO No. 8830, FRACCIONAMIENTO LAS QUINTAS, C.P. 32424, CIUDAD JUÁREZ, CHIHUAHUA	51250176	51201-0176	19657	515 678 1240 00 01	MESA ALTA DE 150 CM CON CUBIERTA DE ACERO INOXIDABLE	4
238	CHIHUAHUA	CD. JUAREZ, CHIHUAHUA	HOSPITAL GENERAL REGIONAL DE 260 CAMAS, CD. JUAREZ, CHIHUAHUA	AVENIDA VICENTE GUERRERO No. 8830, FRACCIONAMIENTO LAS QUINTAS, C.P. 32424, CIUDAD JUÁREZ, CHIHUAHUA	51250201	51201-0201	19658	515 678 1260 00 01	MESA ALTA DE 90 CM CON VENTILERO	3
239	CHIHUAHUA	CD. JUAREZ, CHIHUAHUA	HOSPITAL GENERAL REGIONAL DE 260 CAMAS, CD. JUAREZ, CHIHUAHUA	AVENIDA VICENTE GUERRERO No. 8830, FRACCIONAMIENTO LAS QUINTAS, C.P. 32424, CIUDAD JUÁREZ, CHIHUAHUA	51250202	51201-0202	19659	515 678 1262 00 01	MESA BAJA DE 150 CM CON CUBIERTA DE MADERA	2
240	CHIHUAHUA	CD. JUAREZ, CHIHUAHUA	HOSPITAL GENERAL REGIONAL DE 260 CAMAS, CD. JUAREZ, CHIHUAHUA	AVENIDA VICENTE GUERRERO No. 8830, FRACCIONAMIENTO LAS QUINTAS, C.P. 32424, CIUDAD JUÁREZ, CHIHUAHUA	51250203	51201-0203	19660	515 678 1265 00 01	MESA BAJA DE 90 CM CON VENTILERO	1
241	CHIHUAHUA	CD. JUAREZ, CHIHUAHUA	HOSPITAL GENERAL REGIONAL DE 260 CAMAS, CD. JUAREZ, CHIHUAHUA	AVENIDA VICENTE GUERRERO No. 8830, FRACCIONAMIENTO LAS QUINTAS, C.P. 32424, CIUDAD JUÁREZ, CHIHUAHUA	51250205	51201-0205	19661	515 678 1267 00 01	MESA BAJA DE 180 CM CON CUBIERTA DE ACERO INOXIDABLE	1
242	CHIHUAHUA	CD. JUAREZ, CHIHUAHUA	HOSPITAL GENERAL REGIONAL DE 260 CAMAS, CD. JUAREZ, CHIHUAHUA	AVENIDA VICENTE GUERRERO No. 8830, FRACCIONAMIENTO LAS QUINTAS, C.P. 32424, CIUDAD JUÁREZ, CHIHUAHUA	51250209	51201-0209	19941	515 678 1268 00 01	MESA PARA BANCO DE SANGRE CON PREVACUADOR CENTRAL	1
243	CHIHUAHUA	CD. JUAREZ, CHIHUAHUA	HOSPITAL GENERAL REGIONAL DE 260 CAMAS, CD. JUAREZ, CHIHUAHUA	AVENIDA VICENTE GUERRERO No. 8830, FRACCIONAMIENTO LAS QUINTAS, C.P. 32424, CIUDAD JUÁREZ, CHIHUAHUA	51250272	51201-0272	19942	515 678 1271 00 01	REPISA ABATIBLE PARA TOMA DE MUESTRAS.	8
244	CHIHUAHUA	CD. JUAREZ, CHIHUAHUA	HOSPITAL GENERAL REGIONAL DE 260 CAMAS, CD. JUAREZ, CHIHUAHUA	AVENIDA VICENTE GUERRERO No. 8830, FRACCIONAMIENTO LAS QUINTAS, C.P. 32424, CIUDAD JUÁREZ, CHIHUAHUA	51250274	51201-0274	19991	515 678 1273 00 01	SILLA CAMA PARA DONADORES.	4
245	CHIHUAHUA	CD. JUAREZ, CHIHUAHUA	HOSPITAL GENERAL REGIONAL DE 260 CAMAS, CD. JUAREZ, CHIHUAHUA	AVENIDA VICENTE GUERRERO No. 8830, FRACCIONAMIENTO LAS QUINTAS, C.P. 32424, CIUDAD JUÁREZ, CHIHUAHUA	51100275	51101-0275	20046	515 678 1275 00 01	VITRINA DE 70 CM CON PUERTA MOVIL	1
246	CHIHUAHUA	CD. JUAREZ, CHIHUAHUA	HOSPITAL GENERAL REGIONAL DE 260 CAMAS, CD. JUAREZ, CHIHUAHUA	AVENIDA VICENTE GUERRERO No. 8830, FRACCIONAMIENTO LAS QUINTAS, C.P. 32424, CIUDAD JUÁREZ, CHIHUAHUA	51100276	51101-0276	20047	515 678 1277 00 01	VITRINA DE 90 CM CON PUERTA MOVIL CERRADURA	10
247	CHIHUAHUA	CD. JUAREZ, CHIHUAHUA	HOSPITAL GENERAL REGIONAL DE 260 CAMAS, CD. JUAREZ, CHIHUAHUA	AVENIDA VICENTE GUERRERO No. 8830, FRACCIONAMIENTO LAS QUINTAS, C.P. 32424, CIUDAD JUÁREZ, CHIHUAHUA	51100287	51101-0287	20129	515 678 1279 00 01	MESA DE BANCO 3 CUERPOS	10
248	CHIHUAHUA	CD. JUAREZ, CHIHUAHUA	HOSPITAL GENERAL REGIONAL DE 260 CAMAS, CD. JUAREZ, CHIHUAHUA	AVENIDA VICENTE GUERRERO No. 8830, FRACCIONAMIENTO LAS QUINTAS, C.P. 32424, CIUDAD JUÁREZ, CHIHUAHUA	51250246	51201-0246	20122	515 678 1245 00 01	BANCO SEMITORIO ACOPLABLE CON RESPALDO CINCO APOYOS	5
249	CHIHUAHUA	CD. JUAREZ, CHIHUAHUA	HOSPITAL GENERAL REGIONAL DE 260 CAMAS, CD. JUAREZ, CHIHUAHUA	AVENIDA VICENTE GUERRERO No. 8830, FRACCIONAMIENTO LAS QUINTAS, C.P. 32424, CIUDAD JUÁREZ, CHIHUAHUA	51250239	51201-0239	20124	515 678 1243 00 01	BANCO GIRATORIO CON RESPALDO DE ACERO INOXIDABLE	16
250	CHIHUAHUA	CD. JUAREZ, CHIHUAHUA	HOSPITAL GENERAL REGIONAL DE 260 CAMAS, CD. JUAREZ, CHIHUAHUA	AVENIDA VICENTE GUERRERO No. 8830, FRACCIONAMIENTO LAS QUINTAS, C.P. 32424, CIUDAD JUÁREZ, CHIHUAHUA	51250219	51201-0219	20125	515 678 1241 00 01	BANCO GIRATORIO DE ACERO INOXIDABLE	492

Anexo No. 3.4 Guía de Distribución

PARTIDA	DESTINO	CIUDAD	UNIDAD MÉDICA	DIRECCIÓN	CUCOP	CUCOP +	PREI	SAI	DESCRIPCIÓN	CANTIDAD
251	CHIHUAHUA	CD. JUÁREZ, CHIHUAHUA	HOSPITAL GENERAL REGIONAL DE 260 CAMAS, CD. JUÁREZ, CHIHUAHUA	AVENIDA VICENTE GUERRERO No. 8630, FRACCIONAMIENTO LAS QUINTAS, C.P. 32424, CIUDAD JUÁREZ, CHIHUAHUA.	51200451	51201-0451	20126	515.111.0039.00.01	BANDEJA	1
252	CHIHUAHUA	CD. JUÁREZ, CHIHUAHUA	HOSPITAL GENERAL REGIONAL DE 260 CAMAS, CD. JUÁREZ, CHIHUAHUA	AVENIDA VICENTE GUERRERO No. 8630, FRACCIONAMIENTO LAS QUINTAS, C.P. 32424, CIUDAD JUÁREZ, CHIHUAHUA.	51200491	51201-0043	20127	515.116.0076.00.01	BAÑO DE ARTESA	5
253	CHIHUAHUA	CD. JUÁREZ, CHIHUAHUA	HOSPITAL GENERAL REGIONAL DE 260 CAMAS, CD. JUÁREZ, CHIHUAHUA	AVENIDA VICENTE GUERRERO No. 8630, FRACCIONAMIENTO LAS QUINTAS, C.P. 32424, CIUDAD JUÁREZ, CHIHUAHUA.	51106556	51101-0556	20128	515.130.0422.00.01	BASCULA CON ESTADIMETRO	64
254	CHIHUAHUA	CD. JUÁREZ, CHIHUAHUA	HOSPITAL GENERAL REGIONAL DE 260 CAMAS, CD. JUÁREZ, CHIHUAHUA	AVENIDA VICENTE GUERRERO No. 8630, FRACCIONAMIENTO LAS QUINTAS, C.P. 32424, CIUDAD JUÁREZ, CHIHUAHUA.	51106562	51101-0562	20130	515.130.0440.00.01	BASCULA PARA SEBO	9
255	CHIHUAHUA	CD. JUÁREZ, CHIHUAHUA	HOSPITAL GENERAL REGIONAL DE 260 CAMAS, CD. JUÁREZ, CHIHUAHUA	AVENIDA VICENTE GUERRERO No. 8630, FRACCIONAMIENTO LAS QUINTAS, C.P. 32424, CIUDAD JUÁREZ, CHIHUAHUA.	51300047	51201-0047	20133	515.143.0148.00.01	BURO	363
256	CHIHUAHUA	CD. JUÁREZ, CHIHUAHUA	HOSPITAL GENERAL REGIONAL DE 260 CAMAS, CD. JUÁREZ, CHIHUAHUA	AVENIDA VICENTE GUERRERO No. 8630, FRACCIONAMIENTO LAS QUINTAS, C.P. 32424, CIUDAD JUÁREZ, CHIHUAHUA.	51200045	51201-0039	20104	515.154.2374.00.01	CAMA INDIVIDUAL METÁLICA	12
257	CHIHUAHUA	CD. JUÁREZ, CHIHUAHUA	HOSPITAL GENERAL REGIONAL DE 260 CAMAS, CD. JUÁREZ, CHIHUAHUA	AVENIDA VICENTE GUERRERO No. 8630, FRACCIONAMIENTO LAS QUINTAS, C.P. 32424, CIUDAD JUÁREZ, CHIHUAHUA.	53106573	53101-0573	20135	515.191.0902.00.01	CARRO PARA CURACIONES	5
258	CHIHUAHUA	CD. JUÁREZ, CHIHUAHUA	HOSPITAL GENERAL REGIONAL DE 260 CAMAS, CD. JUÁREZ, CHIHUAHUA	AVENIDA VICENTE GUERRERO No. 8630, FRACCIONAMIENTO LAS QUINTAS, C.P. 32424, CIUDAD JUÁREZ, CHIHUAHUA.	53106576	53101-0576	20137	515.191.0927.00.01	CARRO PARA MEDICAMENTOS	24
259	CHIHUAHUA	CD. JUÁREZ, CHIHUAHUA	HOSPITAL GENERAL REGIONAL DE 260 CAMAS, CD. JUÁREZ, CHIHUAHUA	AVENIDA VICENTE GUERRERO No. 8630, FRACCIONAMIENTO LAS QUINTAS, C.P. 32424, CIUDAD JUÁREZ, CHIHUAHUA.	51200052	51201-0052	20138	515.191.0887.00.01	CARRO PARA ROPA LIMPIA	6
260	CHIHUAHUA	CD. JUÁREZ, CHIHUAHUA	HOSPITAL GENERAL REGIONAL DE 260 CAMAS, CD. JUÁREZ, CHIHUAHUA	AVENIDA VICENTE GUERRERO No. 8630, FRACCIONAMIENTO LAS QUINTAS, C.P. 32424, CIUDAD JUÁREZ, CHIHUAHUA.	53106577	53101-0577	20140	515.191.0068.00.01	CARRO PORTAEXTREMENTES	18
261	CHIHUAHUA	CD. JUÁREZ, CHIHUAHUA	HOSPITAL GENERAL REGIONAL DE 260 CAMAS, CD. JUÁREZ, CHIHUAHUA	AVENIDA VICENTE GUERRERO No. 8630, FRACCIONAMIENTO LAS QUINTAS, C.P. 32424, CIUDAD JUÁREZ, CHIHUAHUA.	53106578	53101-0578	20142	515.209.0081.00.01	CEPILLERA PARA USO QUIRÚRGICO	64
262	CHIHUAHUA	CD. JUÁREZ, CHIHUAHUA	HOSPITAL GENERAL REGIONAL DE 260 CAMAS, CD. JUÁREZ, CHIHUAHUA	AVENIDA VICENTE GUERRERO No. 8630, FRACCIONAMIENTO LAS QUINTAS, C.P. 32424, CIUDAD JUÁREZ, CHIHUAHUA.	51200453	53201-0453	20143	515.227.0170.00.01	CHAROLA CON TAPA PARA INSTRUMENTAL	1
263	CHIHUAHUA	CD. JUÁREZ, CHIHUAHUA	HOSPITAL GENERAL REGIONAL DE 260 CAMAS, CD. JUÁREZ, CHIHUAHUA	AVENIDA VICENTE GUERRERO No. 8630, FRACCIONAMIENTO LAS QUINTAS, C.P. 32424, CIUDAD JUÁREZ, CHIHUAHUA.	53106456	53201-0456	20144	515.245.0115.00.01	COMODO PARA ADULTOS	300
264	CHIHUAHUA	CD. JUÁREZ, CHIHUAHUA	HOSPITAL GENERAL REGIONAL DE 260 CAMAS, CD. JUÁREZ, CHIHUAHUA	AVENIDA VICENTE GUERRERO No. 8630, FRACCIONAMIENTO LAS QUINTAS, C.P. 32424, CIUDAD JUÁREZ, CHIHUAHUA.	51200457	51201-0457	20146	515.245.0126.00.01	COMODO PARA MENORES	36
265	CHIHUAHUA	CD. JUÁREZ, CHIHUAHUA	HOSPITAL GENERAL REGIONAL DE 260 CAMAS, CD. JUÁREZ, CHIHUAHUA	AVENIDA VICENTE GUERRERO No. 8630, FRACCIONAMIENTO LAS QUINTAS, C.P. 32424, CIUDAD JUÁREZ, CHIHUAHUA.	51200092	51201-0092	20102	515.255.0111.00.01	CUBETA DE ACERO INOXIDABLE CON PORTA CUBETA RODABLE	288
266	CHIHUAHUA	CD. JUÁREZ, CHIHUAHUA	HOSPITAL GENERAL REGIONAL DE 260 CAMAS, CD. JUÁREZ, CHIHUAHUA	AVENIDA VICENTE GUERRERO No. 8630, FRACCIONAMIENTO LAS QUINTAS, C.P. 32424, CIUDAD JUÁREZ, CHIHUAHUA.	51200099	51201-0099	20148	515.352.0111.00.01	ESCALERILLA DE DOS PELDAÑOS	527
267	CHIHUAHUA	CD. JUÁREZ, CHIHUAHUA	HOSPITAL GENERAL REGIONAL DE 260 CAMAS, CD. JUÁREZ, CHIHUAHUA	AVENIDA VICENTE GUERRERO No. 8630, FRACCIONAMIENTO LAS QUINTAS, C.P. 32424, CIUDAD JUÁREZ, CHIHUAHUA.	51100251	51101-0251	20149	515.366.0065.00.01	ESTANTE GUARDA ENTERAL DE 60 CM.	192
268	CHIHUAHUA	CD. JUÁREZ, CHIHUAHUA	HOSPITAL GENERAL REGIONAL DE 260 CAMAS, CD. JUÁREZ, CHIHUAHUA	AVENIDA VICENTE GUERRERO No. 8630, FRACCIONAMIENTO LAS QUINTAS, C.P. 32424, CIUDAD JUÁREZ, CHIHUAHUA.	51100250	51101-0250	20150	515.366.0071.00.01	ESTANTE GUARDA ENTERAL DE 120 CM.	14
269	CHIHUAHUA	CD. JUÁREZ, CHIHUAHUA	HOSPITAL GENERAL REGIONAL DE 260 CAMAS, CD. JUÁREZ, CHIHUAHUA	AVENIDA VICENTE GUERRERO No. 8630, FRACCIONAMIENTO LAS QUINTAS, C.P. 32424, CIUDAD JUÁREZ, CHIHUAHUA.	51200062	51201-0062	20151	515.546.0001.00.01	NEBULIZADOR DE PEDAL	21
270	CHIHUAHUA	CD. JUÁREZ, CHIHUAHUA	HOSPITAL GENERAL REGIONAL DE 260 CAMAS, CD. JUÁREZ, CHIHUAHUA	AVENIDA VICENTE GUERRERO No. 8630, FRACCIONAMIENTO LAS QUINTAS, C.P. 32424, CIUDAD JUÁREZ, CHIHUAHUA.	51200064	51201-0064	20154	515.567.0111.00.01	LAMPARA DE LUZ INTENSA	15
271	CHIHUAHUA	CD. JUÁREZ, CHIHUAHUA	HOSPITAL GENERAL REGIONAL DE 260 CAMAS, CD. JUÁREZ, CHIHUAHUA	AVENIDA VICENTE GUERRERO No. 8630, FRACCIONAMIENTO LAS QUINTAS, C.P. 32424, CIUDAD JUÁREZ, CHIHUAHUA.	51200065	51201-0065	20155	515.567.0126.00.01	LAMPARA DE PIE RODABLE	7
272	CHIHUAHUA	CD. JUÁREZ, CHIHUAHUA	HOSPITAL GENERAL REGIONAL DE 260 CAMAS, CD. JUÁREZ, CHIHUAHUA	AVENIDA VICENTE GUERRERO No. 8630, FRACCIONAMIENTO LAS QUINTAS, C.P. 32424, CIUDAD JUÁREZ, CHIHUAHUA.	51200066	51201-0066	20156	515.590.0640.00.01	LAVABO DE CIRUJANO DOBLE	16
273	CHIHUAHUA	CD. JUÁREZ, CHIHUAHUA	HOSPITAL GENERAL REGIONAL DE 260 CAMAS, CD. JUÁREZ, CHIHUAHUA	AVENIDA VICENTE GUERRERO No. 8630, FRACCIONAMIENTO LAS QUINTAS, C.P. 32424, CIUDAD JUÁREZ, CHIHUAHUA.	51200067	51201-0067	20157	515.590.0650.00.01	LAVABO DE CIRUJANO SENCILLO	4
274	CHIHUAHUA	CD. JUÁREZ, CHIHUAHUA	HOSPITAL GENERAL REGIONAL DE 260 CAMAS, CD. JUÁREZ, CHIHUAHUA	AVENIDA VICENTE GUERRERO No. 8630, FRACCIONAMIENTO LAS QUINTAS, C.P. 32424, CIUDAD JUÁREZ, CHIHUAHUA.	51200071	51201-0071	20158	515.590.0670.00.01	LAVABO PASTEUR CERAMICO DE 60 CM	56
[illegible]	CHIHUAHUA	CD. JUÁREZ, CHIHUAHUA	HOSPITAL GENERAL REGIONAL DE 260 CAMAS, CD. JUÁREZ, CHIHUAHUA	AVENIDA VICENTE GUERRERO No. 8630, FRACCIONAMIENTO LAS QUINTAS, C.P. 32424, CIUDAD JUÁREZ, CHIHUAHUA.	51200072	51201-0072	20159	515.590.0670.00.01	LAVABO PASTEUR CERAMICO DE 90 CM	29

ANEXOS
DIVISIÓN DE CONTRATOS

GOBIERNO DE MÉXICO | IMSS

DIRECCIÓN DE ADMINISTRACIÓN

Anexo No. 3.4 Guía de Distribución

PARTIDA	DESTINO	CCAD	UNIDAD MÉDICA	DIRECCIÓN	CUCOP	CUCOP 1	SIAB	SAI	DESCRIPCIÓN	CANTIDAD
376	CHIHUAHUA	CD. JUÁREZ, CHIHUAHUA	HOSPITAL GENERAL REGIONAL DE 260 CAMAS, CD. JUÁREZ, CHIHUAHUA	AVENIDA VICENTE GUERRERO No. 6830, FRACCIONAMIENTO LAS QUINTAS, C.P. 32424, CIUDAD JUÁREZ, CHIHUAHUA	51209135	51201-0135	20169	513-621-2551-00-01	MESA INTEGRAL ALTA DE 185 CM CON FREGADERO DERECHO.	9
377	CHIHUAHUA	CD. JUÁREZ, CHIHUAHUA	HOSPITAL GENERAL REGIONAL DE 260 CAMAS, CD. JUÁREZ, CHIHUAHUA	AVENIDA VICENTE GUERRERO No. 6830, FRACCIONAMIENTO LAS QUINTAS, C.P. 32424, CIUDAD JUÁREZ, CHIHUAHUA	51209135	51201-0135	20169	513-621-2666-00-01	MESA INTEGRAL DE 185 CM CON RESPALDO Y FREGADERO DERECHO.	10
378	CHIHUAHUA	CD. JUÁREZ, CHIHUAHUA	HOSPITAL GENERAL REGIONAL DE 260 CAMAS, CD. JUÁREZ, CHIHUAHUA	AVENIDA VICENTE GUERRERO No. 6830, FRACCIONAMIENTO LAS QUINTAS, C.P. 32424, CIUDAD JUÁREZ, CHIHUAHUA	51209135	51201-0135	20169	513-621-2615-00-01	MESA ALTA INTEGRAL DE 185 CM CON RESPALDO Y FREGADERO DERECHO.	10
379	CHIHUAHUA	CD. JUÁREZ, CHIHUAHUA	HOSPITAL GENERAL REGIONAL DE 260 CAMAS, CD. JUÁREZ, CHIHUAHUA	AVENIDA VICENTE GUERRERO No. 6830, FRACCIONAMIENTO LAS QUINTAS, C.P. 32424, CIUDAD JUÁREZ, CHIHUAHUA	51209134	51201-0134	20171	513-621-2597-00-01	MESA INTEGRAL ALTA DE 190 CM CON DOBLE FREGADERO CENTRAL.	35
380	CHIHUAHUA	CD. JUÁREZ, CHIHUAHUA	HOSPITAL GENERAL REGIONAL DE 260 CAMAS, CD. JUÁREZ, CHIHUAHUA	AVENIDA VICENTE GUERRERO No. 6830, FRACCIONAMIENTO LAS QUINTAS, C.P. 32424, CIUDAD JUÁREZ, CHIHUAHUA	51209119	51201-0119	20173	513-621-2733-00-01	MESA CARROCAMILLO FISIOLOGICO DE 70 CM.	36
381	CHIHUAHUA	CD. JUÁREZ, CHIHUAHUA	HOSPITAL GENERAL REGIONAL DE 260 CAMAS, CD. JUÁREZ, CHIHUAHUA	AVENIDA VICENTE GUERRERO No. 6830, FRACCIONAMIENTO LAS QUINTAS, C.P. 32424, CIUDAD JUÁREZ, CHIHUAHUA	51209102	51201-0102	20181	513-621-2742-00-01	MESA DE 180 CM PARA ENSAMBLE CON CUBIERTA INTEGRADA.	2
382	CHIHUAHUA	CD. JUÁREZ, CHIHUAHUA	HOSPITAL GENERAL REGIONAL DE 260 CAMAS, CD. JUÁREZ, CHIHUAHUA	AVENIDA VICENTE GUERRERO No. 6830, FRACCIONAMIENTO LAS QUINTAS, C.P. 32424, CIUDAD JUÁREZ, CHIHUAHUA	51209118	51201-0118	20182	513-621-2777-00-01	MESA DE 190 CM CON FREGADERO, DEPOSITO DE HIELO Y BAÑO MARIA.	10
383	CHIHUAHUA	CD. JUÁREZ, CHIHUAHUA	HOSPITAL GENERAL REGIONAL DE 260 CAMAS, CD. JUÁREZ, CHIHUAHUA	AVENIDA VICENTE GUERRERO No. 6830, FRACCIONAMIENTO LAS QUINTAS, C.P. 32424, CIUDAD JUÁREZ, CHIHUAHUA	51209137	51201-0137	20183	513-621-2788-00-01	MESA MAYO.	160
384	CHIHUAHUA	CD. JUÁREZ, CHIHUAHUA	HOSPITAL GENERAL REGIONAL DE 260 CAMAS, CD. JUÁREZ, CHIHUAHUA	AVENIDA VICENTE GUERRERO No. 6830, FRACCIONAMIENTO LAS QUINTAS, C.P. 32424, CIUDAD JUÁREZ, CHIHUAHUA	51209101	51201-0101	20184	513-621-2799-00-01	MESA PARA EXPLORACION PEDIATRICA.	2
385	CHIHUAHUA	CD. JUÁREZ, CHIHUAHUA	HOSPITAL GENERAL REGIONAL DE 260 CAMAS, CD. JUÁREZ, CHIHUAHUA	AVENIDA VICENTE GUERRERO No. 6830, FRACCIONAMIENTO LAS QUINTAS, C.P. 32424, CIUDAD JUÁREZ, CHIHUAHUA	51209102	51201-0102	20185	513-621-2801-00-01	MESA PARA INSTRUMENTAL QUIRURGICO.	16
386	CHIHUAHUA	CD. JUÁREZ, CHIHUAHUA	HOSPITAL GENERAL REGIONAL DE 260 CAMAS, CD. JUÁREZ, CHIHUAHUA	AVENIDA VICENTE GUERRERO No. 6830, FRACCIONAMIENTO LAS QUINTAS, C.P. 32424, CIUDAD JUÁREZ, CHIHUAHUA	51209103	51201-0103	20186	513-621-2810-00-01	MESA PARA RADIOTRATOLOGIA.	0
387	CHIHUAHUA	CD. JUÁREZ, CHIHUAHUA	HOSPITAL GENERAL REGIONAL DE 260 CAMAS, CD. JUÁREZ, CHIHUAHUA	AVENIDA VICENTE GUERRERO No. 6830, FRACCIONAMIENTO LAS QUINTAS, C.P. 32424, CIUDAD JUÁREZ, CHIHUAHUA	51209139	51201-0139	20187	513-621-2828-00-01	MESA PASTEUR.	135
388	CHIHUAHUA	CD. JUÁREZ, CHIHUAHUA	HOSPITAL GENERAL REGIONAL DE 260 CAMAS, CD. JUÁREZ, CHIHUAHUA	AVENIDA VICENTE GUERRERO No. 6830, FRACCIONAMIENTO LAS QUINTAS, C.P. 32424, CIUDAD JUÁREZ, CHIHUAHUA	51209141	51201-0141	20188	513-621-2842-00-01	MESA RUBIATE	274
389	CHIHUAHUA	CD. JUÁREZ, CHIHUAHUA	HOSPITAL GENERAL REGIONAL DE 260 CAMAS, CD. JUÁREZ, CHIHUAHUA	AVENIDA VICENTE GUERRERO No. 6830, FRACCIONAMIENTO LAS QUINTAS, C.P. 32424, CIUDAD JUÁREZ, CHIHUAHUA	51209140	51201-0140	20189	513-621-2852-00-01	MESA RIMSA DE MADERA.	8
390	CHIHUAHUA	CD. JUÁREZ, CHIHUAHUA	HOSPITAL GENERAL REGIONAL DE 260 CAMAS, CD. JUÁREZ, CHIHUAHUA	AVENIDA VICENTE GUERRERO No. 6830, FRACCIONAMIENTO LAS QUINTAS, C.P. 32424, CIUDAD JUÁREZ, CHIHUAHUA	51209145	51201-0145	20190	513-621-2865-00-01	MESA RIMSA	20
391	CHIHUAHUA	CD. JUÁREZ, CHIHUAHUA	HOSPITAL GENERAL REGIONAL DE 260 CAMAS, CD. JUÁREZ, CHIHUAHUA	AVENIDA VICENTE GUERRERO No. 6830, FRACCIONAMIENTO LAS QUINTAS, C.P. 32424, CIUDAD JUÁREZ, CHIHUAHUA	51180202	51101-0202	20192	513-721-0439-00-01	REPISA DE 120 CM CONTRA MURO.	6
392	CHIHUAHUA	CD. JUÁREZ, CHIHUAHUA	HOSPITAL GENERAL REGIONAL DE 260 CAMAS, CD. JUÁREZ, CHIHUAHUA	AVENIDA VICENTE GUERRERO No. 6830, FRACCIONAMIENTO LAS QUINTAS, C.P. 32424, CIUDAD JUÁREZ, CHIHUAHUA	51180204	51101-0204	20193	513-721-0439-00-01	REPISA DE 180 CM CONTRA MURO	1
393	CHIHUAHUA	CD. JUÁREZ, CHIHUAHUA	HOSPITAL GENERAL REGIONAL DE 260 CAMAS, CD. JUÁREZ, CHIHUAHUA	AVENIDA VICENTE GUERRERO No. 6830, FRACCIONAMIENTO LAS QUINTAS, C.P. 32424, CIUDAD JUÁREZ, CHIHUAHUA	51209104	51201-0104	20195	513-783-0073-00-01	RIEL PORTAVENDOLERA.	693
394	CHIHUAHUA	CD. JUÁREZ, CHIHUAHUA	HOSPITAL GENERAL REGIONAL DE 260 CAMAS, CD. JUÁREZ, CHIHUAHUA	AVENIDA VICENTE GUERRERO No. 6830, FRACCIONAMIENTO LAS QUINTAS, C.P. 32424, CIUDAD JUÁREZ, CHIHUAHUA	50209409	50201-0409	20198	513-790-0099-00-01	MINOR DE ACERO INOXIDABLE DE 250 ML.	14
395	CHIHUAHUA	CD. JUÁREZ, CHIHUAHUA	HOSPITAL GENERAL REGIONAL DE 260 CAMAS, CD. JUÁREZ, CHIHUAHUA	AVENIDA VICENTE GUERRERO No. 6830, FRACCIONAMIENTO LAS QUINTAS, C.P. 32424, CIUDAD JUÁREZ, CHIHUAHUA	50209403	50201-0403	20199	513-790-0099-00-01	MIÑON DE ACERO INOXIDABLE DE 500 ML.	162
396	CHIHUAHUA	CD. JUÁREZ, CHIHUAHUA	HOSPITAL GENERAL REGIONAL DE 260 CAMAS, CD. JUÁREZ, CHIHUAHUA	AVENIDA VICENTE GUERRERO No. 6830, FRACCIONAMIENTO LAS QUINTAS, C.P. 32424, CIUDAD JUÁREZ, CHIHUAHUA	50209405	50201-0405	20200	513-810-0208-00-01	OLLA CON ASAS CON DESCANSAPERA.	30
397	CHIHUAHUA	CD. JUÁREZ, CHIHUAHUA	HOSPITAL GENERAL REGIONAL DE 260 CAMAS, CD. JUÁREZ, CHIHUAHUA	AVENIDA VICENTE GUERRERO No. 6830, FRACCIONAMIENTO LAS QUINTAS, C.P. 32424, CIUDAD JUÁREZ, CHIHUAHUA	50209406	50201-0406	20201	513-845-0122-00-01	VASO PARA MEDICAMENTOS DE 90 CM CUBICOS	200
398	CHIHUAHUA	CD. JUÁREZ, CHIHUAHUA	HOSPITAL GENERAL REGIONAL DE 260 CAMAS, CD. JUÁREZ, CHIHUAHUA	AVENIDA VICENTE GUERRERO No. 6830, FRACCIONAMIENTO LAS QUINTAS, C.P. 32424, CIUDAD JUÁREZ, CHIHUAHUA	50209407	50201-0407	20202	513-845-0122-00-01	VASO PARA MEDICAMENTOS DE 180 CM CUBICOS	4
399	CHIHUAHUA	CD. JUÁREZ, CHIHUAHUA	HOSPITAL GENERAL REGIONAL DE 260 CAMAS, CD. JUÁREZ, CHIHUAHUA	AVENIDA VICENTE GUERRERO No. 6830, FRACCIONAMIENTO LAS QUINTAS, C.P. 32424, CIUDAD JUÁREZ, CHIHUAHUA	50209402	50201-0402	20203	513-845-0122-00-01	VASO CON TAPA DE UN LITRO	7
400	CHIHUAHUA	CD. JUÁREZ, CHIHUAHUA	HOSPITAL GENERAL REGIONAL DE 260 CAMAS, CD. JUÁREZ, CHIHUAHUA	AVENIDA VICENTE GUERRERO No. 6830, FRACCIONAMIENTO LAS QUINTAS, C.P. 32424, CIUDAD JUÁREZ, CHIHUAHUA	51209101	51201-0101	20204	513-621-2806-00-01	BANQUETA DE AL CUBO	47

Anexo No. 3.4 Guía de Distribución

PARTIDA	DESTINO	CORD	UNIDAD MÉDICA	DIRECCIÓN	CUCOP	CUCOP +	PIEI	SAI	DESCRIPCIÓN	CANTIDAD
304	CHIHUAHUA	CD. JUÁREZ, CHIHUAHUA	HOSPITAL GENERAL REGIONAL DE 260 CAMAS, CD. JUÁREZ, CHIHUAHUA	AVENIDA VICENTE GUERRERO No. 6630, FRACCIONAMIENTO LAS QUINTAS, C.P. 32424, CIUDAD JUÁREZ, CHIHUAHUA.	51200152	51201-0019	20023	513.218.0047.00.01	DIVÁN (CHAISE LONGUE)	12
305	CHIHUAHUA	CD. JUÁREZ, CHIHUAHUA	HOSPITAL GENERAL REGIONAL DE 260 CAMAS, CD. JUÁREZ, CHIHUAHUA	AVENIDA VICENTE GUERRERO No. 6630, FRACCIONAMIENTO LAS QUINTAS, C.P. 32424, CIUDAD JUÁREZ, CHIHUAHUA.	51200174	51201-0074	20294	513.500.0023.00.01	LITERAS METÁLICAS.	34
306	CHIHUAHUA	CD. JUÁREZ, CHIHUAHUA	HOSPITAL GENERAL REGIONAL DE 260 CAMAS, CD. JUÁREZ, CHIHUAHUA	AVENIDA VICENTE GUERRERO No. 6630, FRACCIONAMIENTO LAS QUINTAS, C.P. 32424, CIUDAD JUÁREZ, CHIHUAHUA.	51200458	51201-0458	20295	515.635.9108.00.01	ORINAL PARA VARONES.	169
307	CHIHUAHUA	CD. JUÁREZ, CHIHUAHUA	HOSPITAL GENERAL REGIONAL DE 260 CAMAS, CD. JUÁREZ, CHIHUAHUA	AVENIDA VICENTE GUERRERO No. 6630, FRACCIONAMIENTO LAS QUINTAS, C.P. 32424, CIUDAD JUÁREZ, CHIHUAHUA.	51200153	51201-0153	20296	513.355.9173.00.01	PORTAVENOCLISIS RODABLE.	169
308	CHIHUAHUA	CD. JUÁREZ, CHIHUAHUA	HOSPITAL GENERAL REGIONAL DE 260 CAMAS, CD. JUÁREZ, CHIHUAHUA	AVENIDA VICENTE GUERRERO No. 6630, FRACCIONAMIENTO LAS QUINTAS, C.P. 32424, CIUDAD JUÁREZ, CHIHUAHUA.	51200170	51201-0070	20310	513.351.0095.00.01	CARRO CUNA CON BARANDAL DE ACRÍLICO.	58
309	CHIHUAHUA	CD. JUÁREZ, CHIHUAHUA	HOSPITAL GENERAL REGIONAL DE 260 CAMAS, CD. JUÁREZ, CHIHUAHUA	AVENIDA VICENTE GUERRERO No. 6630, FRACCIONAMIENTO LAS QUINTAS, C.P. 32424, CIUDAD JUÁREZ, CHIHUAHUA.	51200119	51201-0119	20275	513.601.2370.00.01	MESA DE 150 CM CON FREGADERO DERECHO Y GUARDA COMPRESORA.	2
310	CHIHUAHUA	CD. JUÁREZ, CHIHUAHUA	HOSPITAL GENERAL REGIONAL DE 260 CAMAS, CD. JUÁREZ, CHIHUAHUA	AVENIDA VICENTE GUERRERO No. 6630, FRACCIONAMIENTO LAS QUINTAS, C.P. 32424, CIUDAD JUÁREZ, CHIHUAHUA.	51200114	51201-0114	20282	513.601.3078.00.01	MESA DE 150 CM PARA ATENCIÓN AL RECIEN NACIDO.	3
311	CHIHUAHUA	CD. JUÁREZ, CHIHUAHUA	HOSPITAL GENERAL REGIONAL DE 260 CAMAS, CD. JUÁREZ, CHIHUAHUA	AVENIDA VICENTE GUERRERO No. 6630, FRACCIONAMIENTO LAS QUINTAS, C.P. 32424, CIUDAD JUÁREZ, CHIHUAHUA.	51200160	51201-0160	20313	515.601.0297.00.01	GABINETE PARA TOMA DE MUESTRAS CON FREGADERO DERECHO.	10
312	CHIHUAHUA	CD. JUÁREZ, CHIHUAHUA	HOSPITAL GENERAL REGIONAL DE 260 CAMAS, CD. JUÁREZ, CHIHUAHUA	AVENIDA VICENTE GUERRERO No. 6630, FRACCIONAMIENTO LAS QUINTAS, C.P. 32424, CIUDAD JUÁREZ, CHIHUAHUA.	51200160	51201-0160	20314	515.601.0297.00.01	GABINETE PARA TOMA DE MUESTRAS CON FREGADERO IZQUIERDO.	3
313	CHIHUAHUA	CD. JUÁREZ, CHIHUAHUA	HOSPITAL GENERAL REGIONAL DE 260 CAMAS, CD. JUÁREZ, CHIHUAHUA	AVENIDA VICENTE GUERRERO No. 6630, FRACCIONAMIENTO LAS QUINTAS, C.P. 32424, CIUDAD JUÁREZ, CHIHUAHUA.	51200314	51201-0218	20321	515.619.1437.00.01	MESA BAJA DE 80 CM CON CUBIERTA DE ACERO INOXIDABLE.	3
314	CHIHUAHUA	CD. JUÁREZ, CHIHUAHUA	HOSPITAL GENERAL REGIONAL DE 260 CAMAS, CD. JUÁREZ, CHIHUAHUA	AVENIDA VICENTE GUERRERO No. 6630, FRACCIONAMIENTO LAS QUINTAS, C.P. 32424, CIUDAD JUÁREZ, CHIHUAHUA.	51200167	51201-0167	20352	515.619.1374.00.01	MESA ALTA DE 120 CM CON RESPALDO.	3
315	CHIHUAHUA	CD. JUÁREZ, CHIHUAHUA	HOSPITAL GENERAL REGIONAL DE 260 CAMAS, CD. JUÁREZ, CHIHUAHUA	AVENIDA VICENTE GUERRERO No. 6630, FRACCIONAMIENTO LAS QUINTAS, C.P. 32424, CIUDAD JUÁREZ, CHIHUAHUA.	51200172	51201-0172	20307	513.191.0934.00.01	CARRO PARA CURACIONES EN ABS.	116
316	CHIHUAHUA	CD. JUÁREZ, CHIHUAHUA	HOSPITAL GENERAL REGIONAL DE 260 CAMAS, CD. JUÁREZ, CHIHUAHUA	AVENIDA VICENTE GUERRERO No. 6630, FRACCIONAMIENTO LAS QUINTAS, C.P. 32424, CIUDAD JUÁREZ, CHIHUAHUA.	51200158	51201-0064	20549	513.191.0838.00.01	CARRO PARA ROPA SUCIA CON TAPA Y APERTURA DE PEDAL.	126
317	CHIHUAHUA	CD. JUÁREZ, CHIHUAHUA	HOSPITAL GENERAL REGIONAL DE 260 CAMAS, CD. JUÁREZ, CHIHUAHUA	AVENIDA VICENTE GUERRERO No. 6630, FRACCIONAMIENTO LAS QUINTAS, C.P. 32424, CIUDAD JUÁREZ, CHIHUAHUA.	51200136	51201-0136	20573	515.601.1001.00.01	MESA INTEGRAL PASTEUR.	2
318	CHIHUAHUA	CD. JUÁREZ, CHIHUAHUA	HOSPITAL GENERAL REGIONAL DE 260 CAMAS, CD. JUÁREZ, CHIHUAHUA	AVENIDA VICENTE GUERRERO No. 6630, FRACCIONAMIENTO LAS QUINTAS, C.P. 32424, CIUDAD JUÁREZ, CHIHUAHUA.	51200148	51201-0148	20574	513.602.0044.00.01	MUEBLE INTEGRAL ALTO DE 180 CM CON RESPALDO Y FREGADERO DERECHO.	4
319	CHIHUAHUA	CD. JUÁREZ, CHIHUAHUA	HOSPITAL GENERAL REGIONAL DE 260 CAMAS, CD. JUÁREZ, CHIHUAHUA	AVENIDA VICENTE GUERRERO No. 6630, FRACCIONAMIENTO LAS QUINTAS, C.P. 32424, CIUDAD JUÁREZ, CHIHUAHUA.	51200149	51201-0149	20575	513.602.0053.00.01	MUEBLE INTEGRAL ALTO DE 180 CM CON DOBLE FREGADERO CENTRAL.	2
320	CHIHUAHUA	CD. JUÁREZ, CHIHUAHUA	HOSPITAL GENERAL REGIONAL DE 260 CAMAS, CD. JUÁREZ, CHIHUAHUA	AVENIDA VICENTE GUERRERO No. 6630, FRACCIONAMIENTO LAS QUINTAS, C.P. 32424, CIUDAD JUÁREZ, CHIHUAHUA.	51200275	51201-0275	20569	515.359.0017.00.01	CAJÓN DE EXTRACCIONES.	2
321	CHIHUAHUA	CD. JUÁREZ, CHIHUAHUA	HOSPITAL GENERAL REGIONAL DE 260 CAMAS, CD. JUÁREZ, CHIHUAHUA	AVENIDA VICENTE GUERRERO No. 6630, FRACCIONAMIENTO LAS QUINTAS, C.P. 32424, CIUDAD JUÁREZ, CHIHUAHUA.	51200160	51201-0167	20567	513.355.5017.00.01	VESTIDOR CON ARMARIO PARA CONSULTORIO.	2
322	CHIHUAHUA	CD. JUÁREZ, CHIHUAHUA	HOSPITAL GENERAL REGIONAL DE 260 CAMAS, CD. JUÁREZ, CHIHUAHUA	AVENIDA VICENTE GUERRERO No. 6630, FRACCIONAMIENTO LAS QUINTAS, C.P. 32424, CIUDAD JUÁREZ, CHIHUAHUA.	51200235	51201-0235	20403	515.619.1597.00.01	MESA ALTA DE 90 CM CON RESPALDO, CAJÓN Y PUERTAS ABATIBLES.	46
323	CHIHUAHUA	CD. JUÁREZ, CHIHUAHUA	HOSPITAL GENERAL REGIONAL DE 260 CAMAS, CD. JUÁREZ, CHIHUAHUA	AVENIDA VICENTE GUERRERO No. 6630, FRACCIONAMIENTO LAS QUINTAS, C.P. 32424, CIUDAD JUÁREZ, CHIHUAHUA.	51200249	51201-0249	20516	515.619.1613.00.01	MESA ALTA DE 180 CM DE TRABAJO PARA 2 USUARIOS CON RESPALDO.	9
324	CHIHUAHUA	CD. JUÁREZ, CHIHUAHUA	HOSPITAL GENERAL REGIONAL DE 260 CAMAS, CD. JUÁREZ, CHIHUAHUA	AVENIDA VICENTE GUERRERO No. 6630, FRACCIONAMIENTO LAS QUINTAS, C.P. 32424, CIUDAD JUÁREZ, CHIHUAHUA.	51200159	51201-0159	20520	515.619.1605.00.01	MESA ALTA DE 120 CM CON RESPALDO Y 6 CAJONES.	16
325	CHIHUAHUA	CD. JUÁREZ, CHIHUAHUA	HOSPITAL GENERAL REGIONAL DE 260 CAMAS, CD. JUÁREZ, CHIHUAHUA	AVENIDA VICENTE GUERRERO No. 6630, FRACCIONAMIENTO LAS QUINTAS, C.P. 32424, CIUDAD JUÁREZ, CHIHUAHUA.	51200166	51201-0166	20551	515.619.1619.00.01	MESA ALTA DE 150 CM CON RESPALDO Y PUERTAS ABATIBLES.	5
326	CHIHUAHUA	CD. JUÁREZ, CHIHUAHUA	HOSPITAL GENERAL REGIONAL DE 260 CAMAS, CD. JUÁREZ, CHIHUAHUA	AVENIDA VICENTE GUERRERO No. 6630, FRACCIONAMIENTO LAS QUINTAS, C.P. 32424, CIUDAD JUÁREZ, CHIHUAHUA.	51200170	51201-0170	20552	515.619.1643.00.01	MESA ALTA DE 175 CM CON RESPALDO, 2 CAJONES SUPERIORES Y PUERTAS ABATIBLES.	5
327	CHIHUAHUA	CD. JUÁREZ, CHIHUAHUA	HOSPITAL GENERAL REGIONAL DE 260 CAMAS, CD. JUÁREZ, CHIHUAHUA	AVENIDA VICENTE GUERRERO No. 6630, FRACCIONAMIENTO LAS QUINTAS, C.P. 32424, CIUDAD JUÁREZ, CHIHUAHUA.	51200224	51201-0224	20527	515.619.1627.00.01	MESA ALTA DE 180 CM CON RESPALDO, CAJONES CENTRALES Y PUERTAS ABATIBLES LATERALES.	4
328	CHIHUAHUA	CD. JUÁREZ, CHIHUAHUA	HOSPITAL GENERAL REGIONAL DE 260 CAMAS, CD. JUÁREZ, CHIHUAHUA	AVENIDA VICENTE GUERRERO No. 6630, FRACCIONAMIENTO LAS QUINTAS, C.P. 32424, CIUDAD JUÁREZ, CHIHUAHUA.	51200167	51201-0167	20567	513.191.0838.00.01	MESA ALTA DE 150 CM CON RESPALDO Y FREGADERO DERECHO.	9

ANEXOS

DIVISIÓN DE CONTRATOS

Anexo No. 3.4 Guía de Distribución

PARTIDA	DESTINO	SOLD	UNIDAD MÉDICA	DIRECCIÓN	CUCOP	CUCOPA	PRE	SAP	DESCRIPCIÓN	CANTIDAD
326	CHIHUAHUA	CD JUAREZ, CHIHUAHUA	HOSPITAL GENERAL REGIONAL DE 260 CAMAS, CD. JUÁREZ, CHIHUAHUA	AVENIDA VICENTE GUERRERO No. 9640, FRACCIONAMIENTO LAS QUINTAS, C.P. 32524, CIUDAD JUÁREZ, CHIHUAHUA	51200097	51201-0097	21929	513 601 3105 00 01	MESA ALTA DE 180 CM CON RESPALDO Y FREGADERO IZQUIERDO	8
327	PUEBLA	SAN ALEJANDRO, PUEBLA	HOSPITAL GENERAL REGIONAL DE 180 CAMAS, SAN ALEJANDRO, PUEBLA	AVENIDA 10, PONIENTE 2721, ESQUINA 27 NORTE, COL. VILLA SAN ALEJANDRO, C.P. 72090 EN LA CIUDAD DE PUEBLA, PUEBLA.	51200327	51201-0327	19902	515 354 0201 01 01	CAMA TRABAJO DE PARTO	5
328	PUEBLA	SAN ALEJANDRO, PUEBLA	HOSPITAL GENERAL REGIONAL DE 180 CAMAS, SAN ALEJANDRO, PUEBLA	AVENIDA 10, PONIENTE 2721, ESQUINA 27 NORTE, COL. VILLA SAN ALEJANDRO, C.P. 72090 EN LA CIUDAD DE PUEBLA, PUEBLA.	53104509	53101-0509	19582	515 301 0605 01 01	CARRO CAMILLA TIPO TRANSFER (LATERAL)	4
329	PUEBLA	SAN ALEJANDRO, PUEBLA	HOSPITAL GENERAL REGIONAL DE 180 CAMAS, SAN ALEJANDRO, PUEBLA	AVENIDA 10, PONIENTE 2721, ESQUINA 27 NORTE, COL. VILLA SAN ALEJANDRO, C.P. 72090 EN LA CIUDAD DE PUEBLA, PUEBLA.	51200993	51201-0993	19246	515 345 0026 01 01	LANCHERA ELECTRICA.	1
330	PUEBLA	SAN ALEJANDRO, PUEBLA	HOSPITAL GENERAL REGIONAL DE 180 CAMAS, SAN ALEJANDRO, PUEBLA	AVENIDA 10, PONIENTE 2721, ESQUINA 27 NORTE, COL. VILLA SAN ALEJANDRO, C.P. 72090 EN LA CIUDAD DE PUEBLA, PUEBLA.	51200744	51201-0744	19721	515 345 0026 01 01	MODULO PARA CONSULTORIO MEDICO DERECHO	21
331	PUEBLA	SAN ALEJANDRO, PUEBLA	HOSPITAL GENERAL REGIONAL DE 180 CAMAS, SAN ALEJANDRO, PUEBLA	AVENIDA 10, PONIENTE 2721, ESQUINA 27 NORTE, COL. VILLA SAN ALEJANDRO, C.P. 72090 EN LA CIUDAD DE PUEBLA, PUEBLA.	51200145	51201-0145	19722	515 345 0026 01 01	MODULO PARA CONSULTORIO MEDICO IZQUIERDO	32
332	PUEBLA	SAN ALEJANDRO, PUEBLA	HOSPITAL GENERAL REGIONAL DE 180 CAMAS, SAN ALEJANDRO, PUEBLA	AVENIDA 10, PONIENTE 2721, ESQUINA 27 NORTE, COL. VILLA SAN ALEJANDRO, C.P. 72090 EN LA CIUDAD DE PUEBLA, PUEBLA.	51200123	51200-0123	19905	515 345 0026 01 01	MESA ALTA DE 180 CM CON CAJONERA CENTRAL.	5
333	PUEBLA	SAN ALEJANDRO, PUEBLA	HOSPITAL GENERAL REGIONAL DE 180 CAMAS, SAN ALEJANDRO, PUEBLA	AVENIDA 10, PONIENTE 2721, ESQUINA 27 NORTE, COL. VILLA SAN ALEJANDRO, C.P. 72090 EN LA CIUDAD DE PUEBLA, PUEBLA.	51200199	51201-0199	19918	515 615 0237 01 01	MESA ALTA DE 180 CM CON CAJONERA CENTRAL.	18
334	PUEBLA	SAN ALEJANDRO, PUEBLA	HOSPITAL GENERAL REGIONAL DE 180 CAMAS, SAN ALEJANDRO, PUEBLA	AVENIDA 10, PONIENTE 2721, ESQUINA 27 NORTE, COL. VILLA SAN ALEJANDRO, C.P. 72090 EN LA CIUDAD DE PUEBLA, PUEBLA.	51200158	51200-0158	19440	515 180 0014 00 01	CARRO PARA SUPERMERCADO.	3
335	PUEBLA	SAN ALEJANDRO, PUEBLA	HOSPITAL GENERAL REGIONAL DE 180 CAMAS, SAN ALEJANDRO, PUEBLA	AVENIDA 10, PONIENTE 2721, ESQUINA 27 NORTE, COL. VILLA SAN ALEJANDRO, C.P. 72090 EN LA CIUDAD DE PUEBLA, PUEBLA.	51200784	51201-0784	19724	515 621 0733 01 01	MESA ALTA DE 180 CM CON FREGADERO DERECHO.	2
336	PUEBLA	SAN ALEJANDRO, PUEBLA	HOSPITAL GENERAL REGIONAL DE 180 CAMAS, SAN ALEJANDRO, PUEBLA	AVENIDA 10, PONIENTE 2721, ESQUINA 27 NORTE, COL. VILLA SAN ALEJANDRO, C.P. 72090 EN LA CIUDAD DE PUEBLA, PUEBLA.	51200085	51201-0085	19725	515 621 0761 01 01	MESA ALTA DE 180 CM CON FREGADERO IZQUIERDO	1
337	PUEBLA	SAN ALEJANDRO, PUEBLA	HOSPITAL GENERAL REGIONAL DE 180 CAMAS, SAN ALEJANDRO, PUEBLA	AVENIDA 10, PONIENTE 2721, ESQUINA 27 NORTE, COL. VILLA SAN ALEJANDRO, C.P. 72090 EN LA CIUDAD DE PUEBLA, PUEBLA.	51200078	51201-0078	19727	515 621 0837 01 01	MESA ALTA DE 120 CM CON FREGADERO Y FREGADERO DERECHO.	4
338	PUEBLA	SAN ALEJANDRO, PUEBLA	HOSPITAL GENERAL REGIONAL DE 180 CAMAS, SAN ALEJANDRO, PUEBLA	AVENIDA 10, PONIENTE 2721, ESQUINA 27 NORTE, COL. VILLA SAN ALEJANDRO, C.P. 72090 EN LA CIUDAD DE PUEBLA, PUEBLA.	51200035	51201-0035	19905	515 621 0349 00 01	MESA ALTA DE 180 CM CON FREGADERO CENTRAL Y CAJONES	18
339	PUEBLA	SAN ALEJANDRO, PUEBLA	HOSPITAL GENERAL REGIONAL DE 180 CAMAS, SAN ALEJANDRO, PUEBLA	AVENIDA 10, PONIENTE 2721, ESQUINA 27 NORTE, COL. VILLA SAN ALEJANDRO, C.P. 72090 EN LA CIUDAD DE PUEBLA, PUEBLA.	51200093	51201-0093	19906	515 621 0358 01 01	MESA ALTA DE 180 CM CON FREGADERO CENTRAL Y CAJONES.	1
340	PUEBLA	SAN ALEJANDRO, PUEBLA	HOSPITAL GENERAL REGIONAL DE 180 CAMAS, SAN ALEJANDRO, PUEBLA	AVENIDA 10, PONIENTE 2721, ESQUINA 27 NORTE, COL. VILLA SAN ALEJANDRO, C.P. 72090 EN LA CIUDAD DE PUEBLA, PUEBLA.	51200091	51201-0091	19924	515 621 0539 00 01	MESA ALTA DE 180 CM CON FREGADERO CENTRAL Y TRAMPA PARA VIDRIO (EXPLOSIVA).	1
341	PUEBLA	SAN ALEJANDRO, PUEBLA	HOSPITAL GENERAL REGIONAL DE 180 CAMAS, SAN ALEJANDRO, PUEBLA	AVENIDA 10, PONIENTE 2721, ESQUINA 27 NORTE, COL. VILLA SAN ALEJANDRO, C.P. 72090 EN LA CIUDAD DE PUEBLA, PUEBLA.	51200168	51200-0168	20063	515 247 0119 00 01	CARRO CADAVERO.	11
342	PUEBLA	SAN ALEJANDRO, PUEBLA	HOSPITAL GENERAL REGIONAL DE 180 CAMAS, SAN ALEJANDRO, PUEBLA	AVENIDA 10, PONIENTE 2721, ESQUINA 27 NORTE, COL. VILLA SAN ALEJANDRO, C.P. 72090 EN LA CIUDAD DE PUEBLA, PUEBLA.	53100597	53101-0597	20064	515 247 0120 00 01	CARRO DISTRIBUIDOR DE MUESTRAS	2
343	PUEBLA	SAN ALEJANDRO, PUEBLA	HOSPITAL GENERAL REGIONAL DE 180 CAMAS, SAN ALEJANDRO, PUEBLA	AVENIDA 10, PONIENTE 2721, ESQUINA 27 NORTE, COL. VILLA SAN ALEJANDRO, C.P. 72090 EN LA CIUDAD DE PUEBLA, PUEBLA.	51200069	51201-0069	20065	515 621 0359 00 01	GABINETE PARA TOMA DE MUESTRAS	6
344	PUEBLA	SAN ALEJANDRO, PUEBLA	HOSPITAL GENERAL REGIONAL DE 180 CAMAS, SAN ALEJANDRO, PUEBLA	AVENIDA 10, PONIENTE 2721, ESQUINA 27 NORTE, COL. VILLA SAN ALEJANDRO, C.P. 72090 EN LA CIUDAD DE PUEBLA, PUEBLA.	51200188	51201-0188	20067	515 621 0227 00 01	MESA ALTA DE 80 CM CON CUBIERTA DE ACERO INOXIDABLE.	3
345	PUEBLA	SAN ALEJANDRO, PUEBLA	HOSPITAL GENERAL REGIONAL DE 180 CAMAS, SAN ALEJANDRO, PUEBLA	AVENIDA 10, PONIENTE 2721, ESQUINA 27 NORTE, COL. VILLA SAN ALEJANDRO, C.P. 72090 EN LA CIUDAD DE PUEBLA, PUEBLA.	51200191	51201-0191	20068	515 621 0232 00 01	MESA ALTA DE 120 CM CON CUBIERTA DE ACERO INOXIDABLE.	2
346	PUEBLA	SAN ALEJANDRO, PUEBLA	HOSPITAL GENERAL REGIONAL DE 180 CAMAS, SAN ALEJANDRO, PUEBLA	AVENIDA 10, PONIENTE 2721, ESQUINA 27 NORTE, COL. VILLA SAN ALEJANDRO, C.P. 72090 EN LA CIUDAD DE PUEBLA, PUEBLA.	51200176	51200-0176	20069	515 621 0240 00 01	MESA ALTA DE 180 CM CON CUBIERTA DE ACERO INOXIDABLE	3
347	PUEBLA	SAN ALEJANDRO, PUEBLA	HOSPITAL GENERAL REGIONAL DE 180 CAMAS, SAN ALEJANDRO, PUEBLA	AVENIDA 10, PONIENTE 2721, ESQUINA 27 NORTE, COL. VILLA SAN ALEJANDRO, C.P. 72090 EN LA CIUDAD DE PUEBLA, PUEBLA.	51200201	51201-0201	20070	515 615 0238 00 01	MESA ALTA DE 180 CM CON PORTEQUIPO.	5
348	PUEBLA	SAN ALEJANDRO, PUEBLA	HOSPITAL GENERAL REGIONAL DE 180 CAMAS, SAN ALEJANDRO, PUEBLA	AVENIDA 10, PONIENTE 2721, ESQUINA 27 NORTE, COL. VILLA SAN ALEJANDRO, C.P. 72090 EN LA CIUDAD DE PUEBLA, PUEBLA.	51200202	51201-0202	20071	515 615 0240 00 01	MESA BAJA DE 180 CM CON CUBIERTA DE MADERA.	2
349	PUEBLA	SAN ALEJANDRO, PUEBLA	HOSPITAL GENERAL REGIONAL DE 180 CAMAS, SAN ALEJANDRO, PUEBLA	AVENIDA 10, PONIENTE 2721, ESQUINA 27 NORTE, COL. VILLA SAN ALEJANDRO, C.P. 72090 EN LA CIUDAD DE PUEBLA, PUEBLA.	51200207	51201-0207	20072	515 615 0240 00 01	MESA BAJA DE 80 CM CON CUBIERTA DE ACERO INOXIDABLE	1
350	PUEBLA	SAN ALEJANDRO, PUEBLA	HOSPITAL GENERAL REGIONAL DE 180 CAMAS, SAN ALEJANDRO, PUEBLA	AVENIDA 10, PONIENTE 2721, ESQUINA 27 NORTE, COL. VILLA SAN ALEJANDRO, C.P. 72090 EN LA CIUDAD DE PUEBLA, PUEBLA.	51200197	51201-0197	20073	515 615 0240 00 01	MESA BAJA DE 180 CM CON CUBIERTA DE ACERO INOXIDABLE.	4

Anexo No. 3.4 Guía de Distribución

PARTIDA	DESTINO	CD/AD	UNIDAD MÉDICA	DIRECCIÓN	CUCOP	CUCOP 1	PREI	SAI	DESCRIPCIÓN	CANTIDAD
351	PUEBLA	SAN ALEJANDRO PUEBLA	HOSPITAL GENERAL REGIONAL DE 180 CAMAS, SAN ALEJANDRO, PUEBLA	AVENIDA 18, PONIENTE 2721, ESQUINA 27 NORTE, COL. VILLA SAN ALEJANDRO, C.P. 72090 EN LA CIUDAD DE PUEBLA, PUEBLA.	51200297	51201-0297	20041	515.018.1349.00.01	MESA PARA BANCO DE SANGRE CON FREGADERO CENTRAL	1
352	PUEBLA	SAN ALEJANDRO PUEBLA	HOSPITAL GENERAL REGIONAL DE 180 CAMAS, SAN ALEJANDRO, PUEBLA	AVENIDA 18, PONIENTE 2721, ESQUINA 27 NORTE, COL. VILLA SAN ALEJANDRO, C.P. 72090 EN LA CIUDAD DE PUEBLA, PUEBLA.	51200272	51201-0272	20042	515.768.0111.00.01	REPISA ABATIBLE PARA TOMA DE MUESTRAS	8
353	PUEBLA	SAN ALEJANDRO PUEBLA	HOSPITAL GENERAL REGIONAL DE 180 CAMAS, SAN ALEJANDRO, PUEBLA	AVENIDA 18, PONIENTE 2721, ESQUINA 27 NORTE, COL. VILLA SAN ALEJANDRO, C.P. 72090 EN LA CIUDAD DE PUEBLA, PUEBLA.	51200274	51201-0274	20043	515.029.0128.00.01	SILLA CAMA PARA DONADORES	4
354	PUEBLA	SAN ALEJANDRO PUEBLA	HOSPITAL GENERAL REGIONAL DE 180 CAMAS, SAN ALEJANDRO, PUEBLA	AVENIDA 18, PONIENTE 2721, ESQUINA 27 NORTE, COL. VILLA SAN ALEJANDRO, C.P. 72090 EN LA CIUDAD DE PUEBLA, PUEBLA.	51100273	51101-0273	20045	515.997.0302.00.01	VITRINA DE 75 CM CONTRA MURO	1
355	PUEBLA	SAN ALEJANDRO PUEBLA	HOSPITAL GENERAL REGIONAL DE 180 CAMAS, SAN ALEJANDRO, PUEBLA	AVENIDA 18, PONIENTE 2721, ESQUINA 27 NORTE, COL. VILLA SAN ALEJANDRO, C.P. 72090 EN LA CIUDAD DE PUEBLA, PUEBLA.	51100274	51101-0274	20046	515.997.0302.00.01	VITRINA DE 90 CM CONTRA MURO CON LLAVES	60
356	PUEBLA	SAN ALEJANDRO PUEBLA	HOSPITAL GENERAL REGIONAL DE 180 CAMAS, SAN ALEJANDRO, PUEBLA	AVENIDA 18, PONIENTE 2721, ESQUINA 27 NORTE, COL. VILLA SAN ALEJANDRO, C.P. 72090 EN LA CIUDAD DE PUEBLA, PUEBLA.	51100257	51101-0257	20139	513.999.0084.00.01	CHAQUETA IZQUIERDA (CIRUGIA)	17
357	PUEBLA	SAN ALEJANDRO PUEBLA	HOSPITAL GENERAL REGIONAL DE 180 CAMAS, SAN ALEJANDRO, PUEBLA	AVENIDA 18, PONIENTE 2721, ESQUINA 27 NORTE, COL. VILLA SAN ALEJANDRO, C.P. 72090 EN LA CIUDAD DE PUEBLA, PUEBLA.	51200036	51201-0036	20122	515.109.0114.00.01	BANCO GIRATORIO ACOJINADO CON RESPALDO CINCO APOYOS	4
358	PUEBLA	SAN ALEJANDRO PUEBLA	HOSPITAL GENERAL REGIONAL DE 180 CAMAS, SAN ALEJANDRO, PUEBLA	AVENIDA 18, PONIENTE 2721, ESQUINA 27 NORTE, COL. VILLA SAN ALEJANDRO, C.P. 72090 EN LA CIUDAD DE PUEBLA, PUEBLA.	51200037	51201-0037	20123	515.109.0106.00.01	BANCO GIRATORIO ACOJINADO SIN RESPALDO	1
359	PUEBLA	SAN ALEJANDRO PUEBLA	HOSPITAL GENERAL REGIONAL DE 180 CAMAS, SAN ALEJANDRO, PUEBLA	AVENIDA 18, PONIENTE 2721, ESQUINA 27 NORTE, COL. VILLA SAN ALEJANDRO, C.P. 72090 EN LA CIUDAD DE PUEBLA, PUEBLA.	51200038	51201-0038	20124	515.109.0095.00.01	BANCO GIRATORIO CON RESPALDO DE ACERO INOXIDABLE	56
360	PUEBLA	SAN ALEJANDRO PUEBLA	HOSPITAL GENERAL REGIONAL DE 180 CAMAS, SAN ALEJANDRO, PUEBLA	AVENIDA 18, PONIENTE 2721, ESQUINA 27 NORTE, COL. VILLA SAN ALEJANDRO, C.P. 72090 EN LA CIUDAD DE PUEBLA, PUEBLA.	51200039	51201-0039	20125	515.109.0078.00.01	BANCO GIRATORIO DE ACERO INOXIDABLE	119
361	PUEBLA	SAN ALEJANDRO PUEBLA	HOSPITAL GENERAL REGIONAL DE 180 CAMAS, SAN ALEJANDRO, PUEBLA	AVENIDA 18, PONIENTE 2721, ESQUINA 27 NORTE, COL. VILLA SAN ALEJANDRO, C.P. 72090 EN LA CIUDAD DE PUEBLA, PUEBLA.	53201651	53201-0651	20126	513.113.0209.00.01	PANELA	1
362	PUEBLA	SAN ALEJANDRO PUEBLA	HOSPITAL GENERAL REGIONAL DE 180 CAMAS, SAN ALEJANDRO, PUEBLA	AVENIDA 18, PONIENTE 2721, ESQUINA 27 NORTE, COL. VILLA SAN ALEJANDRO, C.P. 72090 EN LA CIUDAD DE PUEBLA, PUEBLA.	51200043	51201-0043	20127	515.118.0078.00.01	PAÑO DE ARTESA	5
363	PUEBLA	SAN ALEJANDRO PUEBLA	HOSPITAL GENERAL REGIONAL DE 180 CAMAS, SAN ALEJANDRO, PUEBLA	AVENIDA 18, PONIENTE 2721, ESQUINA 27 NORTE, COL. VILLA SAN ALEJANDRO, C.P. 72090 EN LA CIUDAD DE PUEBLA, PUEBLA.	53100655	53101-0655	20128	515.100.0125.00.01	PASCULA CON ESTADIMETRO	40
364	PUEBLA	SAN ALEJANDRO PUEBLA	HOSPITAL GENERAL REGIONAL DE 180 CAMAS, SAN ALEJANDRO, PUEBLA	AVENIDA 18, PONIENTE 2721, ESQUINA 27 NORTE, COL. VILLA SAN ALEJANDRO, C.P. 72090 EN LA CIUDAD DE PUEBLA, PUEBLA.	53100656	53101-0656	20129	515.100.0148.00.01	BASCULA PARA BEBE	5
365	PUEBLA	SAN ALEJANDRO PUEBLA	HOSPITAL GENERAL REGIONAL DE 180 CAMAS, SAN ALEJANDRO, PUEBLA	AVENIDA 18, PONIENTE 2721, ESQUINA 27 NORTE, COL. VILLA SAN ALEJANDRO, C.P. 72090 EN LA CIUDAD DE PUEBLA, PUEBLA.	51200042	51201-0042	20131	518.143.0148.00.01	BOTIQUIN	338
366	PUEBLA	SAN ALEJANDRO PUEBLA	HOSPITAL GENERAL REGIONAL DE 180 CAMAS, SAN ALEJANDRO, PUEBLA	AVENIDA 18, PONIENTE 2721, ESQUINA 27 NORTE, COL. VILLA SAN ALEJANDRO, C.P. 72090 EN LA CIUDAD DE PUEBLA, PUEBLA.	53100675	53101-0675	20132	513.191.0922.00.01	CARRO PARA CURACIONES	4
367	PUEBLA	SAN ALEJANDRO PUEBLA	HOSPITAL GENERAL REGIONAL DE 180 CAMAS, SAN ALEJANDRO, PUEBLA	AVENIDA 18, PONIENTE 2721, ESQUINA 27 NORTE, COL. VILLA SAN ALEJANDRO, C.P. 72090 EN LA CIUDAD DE PUEBLA, PUEBLA.	53100676	53101-0676	20107	513.191.0877.00.01	CARRO PARA MEDICAMENTOS	16
368	PUEBLA	SAN ALEJANDRO PUEBLA	HOSPITAL GENERAL REGIONAL DE 180 CAMAS, SAN ALEJANDRO, PUEBLA	AVENIDA 18, PONIENTE 2721, ESQUINA 27 NORTE, COL. VILLA SAN ALEJANDRO, C.P. 72090 EN LA CIUDAD DE PUEBLA, PUEBLA.	51200053	51201-0053	20128	513.191.0867.00.01	CARRO PARA ROPA LIMPIA	2
369	PUEBLA	SAN ALEJANDRO PUEBLA	HOSPITAL GENERAL REGIONAL DE 180 CAMAS, SAN ALEJANDRO, PUEBLA	AVENIDA 18, PONIENTE 2721, ESQUINA 27 NORTE, COL. VILLA SAN ALEJANDRO, C.P. 72090 EN LA CIUDAD DE PUEBLA, PUEBLA.	53100577	53101-0577	20140	513.191.0903.00.01	CARRO PORTAEXPEDIENTES	10
370	PUEBLA	SAN ALEJANDRO PUEBLA	HOSPITAL GENERAL REGIONAL DE 180 CAMAS, SAN ALEJANDRO, PUEBLA	AVENIDA 18, PONIENTE 2721, ESQUINA 27 NORTE, COL. VILLA SAN ALEJANDRO, C.P. 72090 EN LA CIUDAD DE PUEBLA, PUEBLA.	53100578	53101-0578	20142	513.209.0291.00.01	CEPILLERA PARA USO QUIRURGICO	60
371	PUEBLA	SAN ALEJANDRO PUEBLA	HOSPITAL GENERAL REGIONAL DE 180 CAMAS, SAN ALEJANDRO, PUEBLA	AVENIDA 18, PONIENTE 2721, ESQUINA 27 NORTE, COL. VILLA SAN ALEJANDRO, C.P. 72090 EN LA CIUDAD DE PUEBLA, PUEBLA.	53200452	53201-0452	20143	513.201.0126.00.01	CHAROLA CON TAPA PARA INSTRUMENTAL	4
372	PUEBLA	SAN ALEJANDRO PUEBLA	HOSPITAL GENERAL REGIONAL DE 180 CAMAS, SAN ALEJANDRO, PUEBLA	AVENIDA 18, PONIENTE 2721, ESQUINA 27 NORTE, COL. VILLA SAN ALEJANDRO, C.P. 72090 EN LA CIUDAD DE PUEBLA, PUEBLA.	53200455	53201-0455	20144	513.215.0112.00.01	COMODO PARA ADULTOS	304
373	PUEBLA	SAN ALEJANDRO PUEBLA	HOSPITAL GENERAL REGIONAL DE 180 CAMAS, SAN ALEJANDRO, PUEBLA	AVENIDA 18, PONIENTE 2721, ESQUINA 27 NORTE, COL. VILLA SAN ALEJANDRO, C.P. 72090 EN LA CIUDAD DE PUEBLA, PUEBLA.	53200457	53201-0457	20146	513.215.0124.00.01	COMODO PARA MENORES	28
374	PUEBLA	SAN ALEJANDRO PUEBLA	HOSPITAL GENERAL REGIONAL DE 180 CAMAS, SAN ALEJANDRO, PUEBLA	AVENIDA 18, PONIENTE 2721, ESQUINA 27 NORTE, COL. VILLA SAN ALEJANDRO, C.P. 72090 EN LA CIUDAD DE PUEBLA, PUEBLA.	51200062	51201-0062	20147	515.206.0115.00.01	CUBETA DE ACERO INOXIDABLE CON PORTA CUBETA MOVIBLE	228
375	PUEBLA	SAN ALEJANDRO PUEBLA	HOSPITAL GENERAL REGIONAL DE 180 CAMAS, SAN ALEJANDRO, PUEBLA	AVENIDA 18, PONIENTE 2721, ESQUINA 27 NORTE, COL. VILLA SAN ALEJANDRO, C.P. 72090 EN LA CIUDAD DE PUEBLA, PUEBLA.	51200060	51201-0060	20148	515.206.0111.00.01	CUBETA CON TAPA DOS PERILLAS	340

ANEXOS
DIVISIÓN DE CONTRATOS

DIRECCIÓN DE COMPRAS
MÉXICO

Anexo No. 3.4 Guía de Distribución

PARTIDA	DESTINO	COLD	UNIDAD MÉDICA	DIRECCIÓN	CLUCAP	CLUCAP 1	PREI	EAI	DESCRIPCIÓN	CANTIDAD
376	PUEBLA	SAN ALEJANDRO PUEBLA	HOSPITAL GENERAL REGIONAL DE 180 CAMAS, SAN ALEJANDRO, PUEBLA	AVENIDA 18, PONIENTE 3721, ESQUINA 27 NORTE, COL. VILLA SAN ALEJANDRO, C.P. 72090 EN LA CIUDAD DE PUEBLA, PUEBLA.	51100261	51101-0261	20169	515.360.0068.00.01	ESTANTE GUARDA ESTERIL DE 80 CM.	66
377	PUEBLA	SAN ALEJANDRO PUEBLA	HOSPITAL GENERAL REGIONAL DE 180 CAMAS, SAN ALEJANDRO, PUEBLA	AVENIDA 18, PONIENTE 3721, ESQUINA 27 NORTE, COL. VILLA SAN ALEJANDRO, C.P. 72090 EN LA CIUDAD DE PUEBLA, PUEBLA.	51100263	51101-0263	20151	515.368.0071.00.01	ESTANTE GUARDA ESTERIL DE 120 CM.	14
378	PUEBLA	SAN ALEJANDRO PUEBLA	HOSPITAL GENERAL REGIONAL DE 180 CAMAS, SAN ALEJANDRO, PUEBLA	AVENIDA 18, PONIENTE 3721, ESQUINA 27 NORTE, COL. VILLA SAN ALEJANDRO, C.P. 72090 EN LA CIUDAD DE PUEBLA, PUEBLA.	51200052	51201-0052	20168	515.540.0001.00.01	LAMPARA DE PISO.	33
379	PUEBLA	SAN ALEJANDRO PUEBLA	HOSPITAL GENERAL REGIONAL DE 180 CAMAS, SAN ALEJANDRO, PUEBLA	AVENIDA 18, PONIENTE 3721, ESQUINA 27 NORTE, COL. VILLA SAN ALEJANDRO, C.P. 72090 EN LA CIUDAD DE PUEBLA, PUEBLA.	51200054	51201-0054	20154	515.507.0111.00.01	LAMPARA DE LUZ INTENSA	19
380	PUEBLA	SAN ALEJANDRO PUEBLA	HOSPITAL GENERAL REGIONAL DE 180 CAMAS, SAN ALEJANDRO, PUEBLA	AVENIDA 18, PONIENTE 3721, ESQUINA 27 NORTE, COL. VILLA SAN ALEJANDRO, C.P. 72090 EN LA CIUDAD DE PUEBLA, PUEBLA.	51200055	51201-0055	20155	515.507.0138.00.01	LAMPARA DE PIE ROTABLE.	7
381	PUEBLA	SAN ALEJANDRO PUEBLA	HOSPITAL GENERAL REGIONAL DE 180 CAMAS, SAN ALEJANDRO, PUEBLA	AVENIDA 18, PONIENTE 3721, ESQUINA 27 NORTE, COL. VILLA SAN ALEJANDRO, C.P. 72090 EN LA CIUDAD DE PUEBLA, PUEBLA.	51200069	51201-0069	20150	515.666.0040.00.01	LAVABO DE EXPLORACIÓN DOBLE	16
382	PUEBLA	SAN ALEJANDRO PUEBLA	HOSPITAL GENERAL REGIONAL DE 180 CAMAS, SAN ALEJANDRO, PUEBLA	AVENIDA 18, PONIENTE 3721, ESQUINA 27 NORTE, COL. VILLA SAN ALEJANDRO, C.P. 72090 EN LA CIUDAD DE PUEBLA, PUEBLA.	51200067	51201-0067	20167	515.666.0056.00.01	LAVABO DE EXPLORACIÓN SENCILLO.	4
383	PUEBLA	SAN ALEJANDRO PUEBLA	HOSPITAL GENERAL REGIONAL DE 180 CAMAS, SAN ALEJANDRO, PUEBLA	AVENIDA 18, PONIENTE 3721, ESQUINA 27 NORTE, COL. VILLA SAN ALEJANDRO, C.P. 72090 EN LA CIUDAD DE PUEBLA, PUEBLA.	51200071	51201-0071	20158	515.666.0067.00.01	LAVABO PASTEUR DERECHO DE 60 CM	32
384	PUEBLA	SAN ALEJANDRO PUEBLA	HOSPITAL GENERAL REGIONAL DE 180 CAMAS, SAN ALEJANDRO, PUEBLA	AVENIDA 18, PONIENTE 3721, ESQUINA 27 NORTE, COL. VILLA SAN ALEJANDRO, C.P. 72090 EN LA CIUDAD DE PUEBLA, PUEBLA.	51200073	51201-0073	20159	515.666.0072.00.01	LAVABO PASTEUR IZQUIERDO DE 60 CM.	21
385	PUEBLA	SAN ALEJANDRO PUEBLA	HOSPITAL GENERAL REGIONAL DE 180 CAMAS, SAN ALEJANDRO, PUEBLA	AVENIDA 18, PONIENTE 3721, ESQUINA 27 NORTE, COL. VILLA SAN ALEJANDRO, C.P. 72090 EN LA CIUDAD DE PUEBLA, PUEBLA.	51200143	51201-0143	20160	515.021.2661.00.01	MESA INTEGRAL ALTA DE 150 CM CON FREGADERO DERECHO.	9
386	PUEBLA	SAN ALEJANDRO PUEBLA	HOSPITAL GENERAL REGIONAL DE 180 CAMAS, SAN ALEJANDRO, PUEBLA	AVENIDA 18, PONIENTE 3721, ESQUINA 27 NORTE, COL. VILLA SAN ALEJANDRO, C.P. 72090 EN LA CIUDAD DE PUEBLA, PUEBLA.	51200139	51201-0139	20165	515.021.2658.00.01	MESA INTEGRAL DE 120 CM CON RESPALDO Y FREGADERO DERECHO	10
387	PUEBLA	SAN ALEJANDRO PUEBLA	HOSPITAL GENERAL REGIONAL DE 180 CAMAS, SAN ALEJANDRO, PUEBLA	AVENIDA 18, PONIENTE 3721, ESQUINA 27 NORTE, COL. VILLA SAN ALEJANDRO, C.P. 72090 EN LA CIUDAD DE PUEBLA, PUEBLA.	51200109	51201-0109	20166	515.021.2659.00.01	MESA ALTA INTEGRAL DE 150 CM CON RESPALDO Y FREGADERO DERECHO	9
388	PUEBLA	SAN ALEJANDRO PUEBLA	HOSPITAL GENERAL REGIONAL DE 180 CAMAS, SAN ALEJANDRO, PUEBLA	AVENIDA 18, PONIENTE 3721, ESQUINA 27 NORTE, COL. VILLA SAN ALEJANDRO, C.P. 72090 EN LA CIUDAD DE PUEBLA, PUEBLA.	51200134	51201-0134	20174	515.021.2667.00.01	MESA INTEGRAL ALTA DE 180 CM CON DOBLE FREGADERO CENTRAL	28
389	PUEBLA	SAN ALEJANDRO PUEBLA	HOSPITAL GENERAL REGIONAL DE 180 CAMAS, SAN ALEJANDRO, PUEBLA	AVENIDA 18, PONIENTE 3721, ESQUINA 27 NORTE, COL. VILLA SAN ALEJANDRO, C.P. 72090 EN LA CIUDAD DE PUEBLA, PUEBLA.	51200110	51201-0110	20175	515.021.2732.00.01	MESA CAMBIO ANESTESIOLOGO DE 80 CM.	9
390	PUEBLA	SAN ALEJANDRO PUEBLA	HOSPITAL GENERAL REGIONAL DE 180 CAMAS, SAN ALEJANDRO, PUEBLA	AVENIDA 18, PONIENTE 3721, ESQUINA 27 NORTE, COL. VILLA SAN ALEJANDRO, C.P. 72090 EN LA CIUDAD DE PUEBLA, PUEBLA.	51200106	51201-0106	20191	515.021.2662.00.01	MESA DE 180 CM PARA ENFERMERÍA CON REPISA INTERMEDIA	2
391	PUEBLA	SAN ALEJANDRO PUEBLA	HOSPITAL GENERAL REGIONAL DE 180 CAMAS, SAN ALEJANDRO, PUEBLA	AVENIDA 18, PONIENTE 3721, ESQUINA 27 NORTE, COL. VILLA SAN ALEJANDRO, C.P. 72090 EN LA CIUDAD DE PUEBLA, PUEBLA.	51200118	51201-0118	20162	515.021.2677.00.01	MESA DE 150 CM CON FREGADERO, DEPOSITO DE HIELO Y BAÑO MARÍA	6
392	PUEBLA	SAN ALEJANDRO PUEBLA	HOSPITAL GENERAL REGIONAL DE 180 CAMAS, SAN ALEJANDRO, PUEBLA	AVENIDA 18, PONIENTE 3721, ESQUINA 27 NORTE, COL. VILLA SAN ALEJANDRO, C.P. 72090 EN LA CIUDAD DE PUEBLA, PUEBLA.	51200157	51201-0157	20163	515.021.2660.00.01	MESA MAYO.	183
393	PUEBLA	SAN ALEJANDRO PUEBLA	HOSPITAL GENERAL REGIONAL DE 180 CAMAS, SAN ALEJANDRO, PUEBLA	AVENIDA 18, PONIENTE 3721, ESQUINA 27 NORTE, COL. VILLA SAN ALEJANDRO, C.P. 72090 EN LA CIUDAD DE PUEBLA, PUEBLA.	51200081	51201-0081	20164	515.021.2732.00.01	MESA PARA EXPLORACIÓN PEDIÁTRICA.	4
394	PUEBLA	SAN ALEJANDRO PUEBLA	HOSPITAL GENERAL REGIONAL DE 180 CAMAS, SAN ALEJANDRO, PUEBLA	AVENIDA 18, PONIENTE 3721, ESQUINA 27 NORTE, COL. VILLA SAN ALEJANDRO, C.P. 72090 EN LA CIUDAD DE PUEBLA, PUEBLA.	51200082	51201-0082	20189	515.021.2404.00.01	MESA PARA INSTRUMENTAL QUIRÚRGICO	10
395	PUEBLA	SAN ALEJANDRO PUEBLA	HOSPITAL GENERAL REGIONAL DE 180 CAMAS, SAN ALEJANDRO, PUEBLA	AVENIDA 18, PONIENTE 3721, ESQUINA 27 NORTE, COL. VILLA SAN ALEJANDRO, C.P. 72090 EN LA CIUDAD DE PUEBLA, PUEBLA.	51200083	51201-0083	20188	515.021.2813.00.01	MESA PARA RECUPERACIÓN.	6
396	PUEBLA	SAN ALEJANDRO PUEBLA	HOSPITAL GENERAL REGIONAL DE 180 CAMAS, SAN ALEJANDRO, PUEBLA	AVENIDA 18, PONIENTE 3721, ESQUINA 27 NORTE, COL. VILLA SAN ALEJANDRO, C.P. 72090 EN LA CIUDAD DE PUEBLA, PUEBLA.	51200159	51201-0159	20187	515.021.2829.00.01	MESA PASTEUR	102
397	PUEBLA	SAN ALEJANDRO PUEBLA	HOSPITAL GENERAL REGIONAL DE 180 CAMAS, SAN ALEJANDRO, PUEBLA	AVENIDA 18, PONIENTE 3721, ESQUINA 27 NORTE, COL. VILLA SAN ALEJANDRO, C.P. 72090 EN LA CIUDAD DE PUEBLA, PUEBLA.	51200141	51201-0141	20169	515.021.2647.00.01	MESA PUENTE	174
398	PUEBLA	SAN ALEJANDRO PUEBLA	HOSPITAL GENERAL REGIONAL DE 180 CAMAS, SAN ALEJANDRO, PUEBLA	AVENIDA 18, PONIENTE 3721, ESQUINA 27 NORTE, COL. VILLA SAN ALEJANDRO, C.P. 72090 EN LA CIUDAD DE PUEBLA, PUEBLA.	51200135	51201-0135	20190	515.021.2667.00.01	MESA RINCONERA	4
399	PUEBLA	SAN ALEJANDRO PUEBLA	HOSPITAL GENERAL REGIONAL DE 180 CAMAS, SAN ALEJANDRO, PUEBLA	AVENIDA 18, PONIENTE 3721, ESQUINA 27 NORTE, COL. VILLA SAN ALEJANDRO, C.P. 72090 EN LA CIUDAD DE PUEBLA, PUEBLA.	51200143	51201-0143	20157	515.021.2661.00.01	MESA RIÑON	30
400	PUEBLA	SAN ALEJANDRO PUEBLA	HOSPITAL GENERAL REGIONAL DE 180 CAMAS, SAN ALEJANDRO, PUEBLA	AVENIDA 18, PONIENTE 3721, ESQUINA 27 NORTE, COL. VILLA SAN ALEJANDRO, C.P. 72090 EN LA CIUDAD DE PUEBLA, PUEBLA.	51100262	51101-0262	20152	515.077.0006.00.01	REPISA DE 120 CM CONTRA MURO	8

Anexo No. 3.4 Guía de Distribución

PARTIDA	DESTINO	CIUDAD	UNIDAD MÉDICA	DIRECCIÓN	CUCOP	CUCOP +	PREI	SIAI	DESCRIPCIÓN	CANTIDAD
401	PUEBLA	SAN ALEJANDRO PUEBLA	HOSPITAL GENERAL REGIONAL DE 180 CAMAS, SAN ALEJANDRO, PUEBLA	AVENIDA 10, PONIENTE 2721, ESQUINA 27 NORTE, COL. VILLA SAN ALEJANDRO, C.P. 72090 EN LA CIUDAD DE PUEBLA, PUEBLA.	51100261	51101-0261	20104	515.771.0466.00.01	REPISA DE 1.40 CM CONTRA MURO	1
402	PUEBLA	SAN ALEJANDRO PUEBLA	HOSPITAL GENERAL REGIONAL DE 180 CAMAS, SAN ALEJANDRO, PUEBLA	AVENIDA 10, PONIENTE 2721, ESQUINA 27 NORTE, COL. VILLA SAN ALEJANDRO, C.P. 72090 EN LA CIUDAD DE PUEBLA, PUEBLA.	51200154	51201-0154	20192	516.793.0076.00.01	RIEL PORTAVENOCLISIS	400
403	PUEBLA	SAN ALEJANDRO PUEBLA	HOSPITAL GENERAL REGIONAL DE 180 CAMAS, SAN ALEJANDRO, PUEBLA	AVENIDA 10, PONIENTE 2721, ESQUINA 27 NORTE, COL. VILLA SAN ALEJANDRO, C.P. 72090 EN LA CIUDAD DE PUEBLA, PUEBLA.	51200459	51201-0459	20193	515.780.0080.00.01	RIÑON DE ACERO INOXIDABLE DE 250 ML.	18
404	PUEBLA	SAN ALEJANDRO PUEBLA	HOSPITAL GENERAL REGIONAL DE 180 CAMAS, SAN ALEJANDRO, PUEBLA	AVENIDA 10, PONIENTE 2721, ESQUINA 27 NORTE, COL. VILLA SAN ALEJANDRO, C.P. 72090 EN LA CIUDAD DE PUEBLA, PUEBLA.	51200461	51201-0461	20197	515.780.0081.00.01	RIÑON DE ACERO INOXIDABLE DE 500 ML.	67
405	PUEBLA	SAN ALEJANDRO PUEBLA	HOSPITAL GENERAL REGIONAL DE 180 CAMAS, SAN ALEJANDRO, PUEBLA	AVENIDA 10, PONIENTE 2721, ESQUINA 27 NORTE, COL. VILLA SAN ALEJANDRO, C.P. 72090 EN LA CIUDAD DE PUEBLA, PUEBLA.	51200585	51201-0585	20198	515.410.0026.00.01	SILLA DE RUEDAS CON DESCANSAPIES	68
406	PUEBLA	SAN ALEJANDRO PUEBLA	HOSPITAL GENERAL REGIONAL DE 180 CAMAS, SAN ALEJANDRO, PUEBLA	AVENIDA 10, PONIENTE 2721, ESQUINA 27 NORTE, COL. VILLA SAN ALEJANDRO, C.P. 72090 EN LA CIUDAD DE PUEBLA, PUEBLA.	51200455	51201-0455	20199	515.950.0122.00.01	VASO PARA MEDICAMENTOS DE 30 CM CUBICOS.	192
407	PUEBLA	SAN ALEJANDRO PUEBLA	HOSPITAL GENERAL REGIONAL DE 180 CAMAS, SAN ALEJANDRO, PUEBLA	AVENIDA 10, PONIENTE 2721, ESQUINA 27 NORTE, COL. VILLA SAN ALEJANDRO, C.P. 72090 EN LA CIUDAD DE PUEBLA, PUEBLA.	51200455	51201-0455	20200	515.950.0137.00.01	VASO PARA MEDICAMENTOS DE 140 CM CUBICOS.	4
408	PUEBLA	SAN ALEJANDRO PUEBLA	HOSPITAL GENERAL REGIONAL DE 180 CAMAS, SAN ALEJANDRO, PUEBLA	AVENIDA 10, PONIENTE 2721, ESQUINA 27 NORTE, COL. VILLA SAN ALEJANDRO, C.P. 72090 EN LA CIUDAD DE PUEBLA, PUEBLA.	51200462	51201-0462	20201	515.950.0148.00.01	VASO CON TAPA DE UN LITRO.	4
409	PUEBLA	SAN ALEJANDRO PUEBLA	HOSPITAL GENERAL REGIONAL DE 180 CAMAS, SAN ALEJANDRO, PUEBLA	AVENIDA 10, PONIENTE 2721, ESQUINA 27 NORTE, COL. VILLA SAN ALEJANDRO, C.P. 72090 EN LA CIUDAD DE PUEBLA, PUEBLA.	51200631	51201-0631	20202	515.123.0056.00.01	BANQUETA DE ALTURA.	18
410	PUEBLA	SAN ALEJANDRO PUEBLA	HOSPITAL GENERAL REGIONAL DE 180 CAMAS, SAN ALEJANDRO, PUEBLA	AVENIDA 10, PONIENTE 2721, ESQUINA 27 NORTE, COL. VILLA SAN ALEJANDRO, C.P. 72090 EN LA CIUDAD DE PUEBLA, PUEBLA.	51200059	51201-0059	20203	515.218.0042.00.01	DIVAN (CHAISE LONGUE)	18
411	PUEBLA	SAN ALEJANDRO PUEBLA	HOSPITAL GENERAL REGIONAL DE 180 CAMAS, SAN ALEJANDRO, PUEBLA	AVENIDA 10, PONIENTE 2721, ESQUINA 27 NORTE, COL. VILLA SAN ALEJANDRO, C.P. 72090 EN LA CIUDAD DE PUEBLA, PUEBLA.	51200074	51201-0074	20204	515.910.0023.00.01	LITERAS METALICAS.	24
412	PUEBLA	SAN ALEJANDRO PUEBLA	HOSPITAL GENERAL REGIONAL DE 180 CAMAS, SAN ALEJANDRO, PUEBLA	AVENIDA 10, PONIENTE 2721, ESQUINA 27 NORTE, COL. VILLA SAN ALEJANDRO, C.P. 72090 EN LA CIUDAD DE PUEBLA, PUEBLA.	51200468	51201-0468	20205	515.635.0168.00.01	ORINAL PARA VARONES.	145
413	PUEBLA	SAN ALEJANDRO PUEBLA	HOSPITAL GENERAL REGIONAL DE 180 CAMAS, SAN ALEJANDRO, PUEBLA	AVENIDA 10, PONIENTE 2721, ESQUINA 27 NORTE, COL. VILLA SAN ALEJANDRO, C.P. 72090 EN LA CIUDAD DE PUEBLA, PUEBLA.	51200152	51201-0152	20206	515.635.0173.00.01	PORTAVENOCLISIS ROTABLE	69
414	PUEBLA	SAN ALEJANDRO PUEBLA	HOSPITAL GENERAL REGIONAL DE 180 CAMAS, SAN ALEJANDRO, PUEBLA	AVENIDA 10, PONIENTE 2721, ESQUINA 27 NORTE, COL. VILLA SAN ALEJANDRO, C.P. 72090 EN LA CIUDAD DE PUEBLA, PUEBLA.	53100570	53101-0570	20210	515.260.0080.00.01	CARRO CUNA CON BARANDAL DE ACRILICO.	34
415	PUEBLA	SAN ALEJANDRO PUEBLA	HOSPITAL GENERAL REGIONAL DE 180 CAMAS, SAN ALEJANDRO, PUEBLA	AVENIDA 10, PONIENTE 2721, ESQUINA 27 NORTE, COL. VILLA SAN ALEJANDRO, C.P. 72090 EN LA CIUDAD DE PUEBLA, PUEBLA.	51200118	51201-0118	20209	515.421.0078.00.01	MESA DE 150 CM PARA ATENCION AL RECIEN NACIDO.	2
416	PUEBLA	SAN ALEJANDRO PUEBLA	HOSPITAL GENERAL REGIONAL DE 180 CAMAS, SAN ALEJANDRO, PUEBLA	AVENIDA 10, PONIENTE 2721, ESQUINA 27 NORTE, COL. VILLA SAN ALEJANDRO, C.P. 72090 EN LA CIUDAD DE PUEBLA, PUEBLA.	53100568	53101-0568	20213	515.451.0076.00.01	GABINETE PARA TOMA DE MUESTRAS CON FREGADERO DE RECHO	2
417	PUEBLA	SAN ALEJANDRO PUEBLA	HOSPITAL GENERAL REGIONAL DE 180 CAMAS, SAN ALEJANDRO, PUEBLA	AVENIDA 10, PONIENTE 2721, ESQUINA 27 NORTE, COL. VILLA SAN ALEJANDRO, C.P. 72090 EN LA CIUDAD DE PUEBLA, PUEBLA.	53100569	53101-0569	20214	515.451.0077.00.01	GABINETE PARA TOMA DE MUESTRAS CON FREGADERO IZQUIERDO.	2
418	PUEBLA	SAN ALEJANDRO PUEBLA	HOSPITAL GENERAL REGIONAL DE 180 CAMAS, SAN ALEJANDRO, PUEBLA	AVENIDA 10, PONIENTE 2721, ESQUINA 27 NORTE, COL. VILLA SAN ALEJANDRO, C.P. 72090 EN LA CIUDAD DE PUEBLA, PUEBLA.	51100514	51201-0214	20320	515.818.1417.00.01	MESA BAJA DE 40 CM CON CUBIERTA DE ACERO INOXIDABLE.	2
419	PUEBLA	SAN ALEJANDRO PUEBLA	HOSPITAL GENERAL REGIONAL DE 180 CAMAS, SAN ALEJANDRO, PUEBLA	AVENIDA 10, PONIENTE 2721, ESQUINA 27 NORTE, COL. VILLA SAN ALEJANDRO, C.P. 72090 EN LA CIUDAD DE PUEBLA, PUEBLA.	51200167	51201-0167	20332	515.818.1524.00.01	MESA ALTA DE 120 CM CON RESPALDO.	3
420	PUEBLA	SAN ALEJANDRO PUEBLA	HOSPITAL GENERAL REGIONAL DE 180 CAMAS, SAN ALEJANDRO, PUEBLA	AVENIDA 10, PONIENTE 2721, ESQUINA 27 NORTE, COL. VILLA SAN ALEJANDRO, C.P. 72090 EN LA CIUDAD DE PUEBLA, PUEBLA.	76100572	53101-0572	20347	515.191.0034.00.01	CARRO PARA CURACIONES CERRADO.	82
421	PUEBLA	SAN ALEJANDRO PUEBLA	HOSPITAL GENERAL REGIONAL DE 180 CAMAS, SAN ALEJANDRO, PUEBLA	AVENIDA 10, PONIENTE 2721, ESQUINA 27 NORTE, COL. VILLA SAN ALEJANDRO, C.P. 72090 EN LA CIUDAD DE PUEBLA, PUEBLA.	51200534	51201-0534	20349	515.191.0045.00.01	CARRO PARA ROPA SUCIA CON TAPA Y APERTURA DE PEDAL.	90
422	PUEBLA	SAN ALEJANDRO PUEBLA	HOSPITAL GENERAL REGIONAL DE 180 CAMAS, SAN ALEJANDRO, PUEBLA	AVENIDA 10, PONIENTE 2721, ESQUINA 27 NORTE, COL. VILLA SAN ALEJANDRO, C.P. 72090 EN LA CIUDAD DE PUEBLA, PUEBLA.	51200136	51201-0136	20573	515.821.0081.00.01	MESA AUXILIAR PASTELERA	1
423	PUEBLA	SAN ALEJANDRO PUEBLA	HOSPITAL GENERAL REGIONAL DE 180 CAMAS, SAN ALEJANDRO, PUEBLA	AVENIDA 10, PONIENTE 2721, ESQUINA 27 NORTE, COL. VILLA SAN ALEJANDRO, C.P. 72090 EN LA CIUDAD DE PUEBLA, PUEBLA.	51200149	51201-0149	20577	515.652.0044.00.01	MUEBLE INTEGRAL ALTO DE 180 CM CON RESPALDO Y FREGADERO DERECHO	3
424	PUEBLA	SAN ALEJANDRO PUEBLA	HOSPITAL GENERAL REGIONAL DE 180 CAMAS, SAN ALEJANDRO, PUEBLA	AVENIDA 10, PONIENTE 2721, ESQUINA 27 NORTE, COL. VILLA SAN ALEJANDRO, C.P. 72090 EN LA CIUDAD DE PUEBLA, PUEBLA.	51200149	51201-0149	20578	515.652.0047.00.01	MUEBLE INTEGRAL ALTO DE 150 CM CON DOBLE FREGADERO CENTRAL	3
425	PUEBLA	SAN ALEJANDRO PUEBLA	HOSPITAL GENERAL REGIONAL DE 180 CAMAS, SAN ALEJANDRO, PUEBLA	AVENIDA 10, PONIENTE 2721, ESQUINA 27 NORTE, COL. VILLA SAN ALEJANDRO, C.P. 72090 EN LA CIUDAD DE PUEBLA, PUEBLA.	51200275	51201-0275	20588	515.402.0017.00.01	MUEBLE DE ENTRENAMIENTO	7

ANEXOS
DIVISIÓN DE CONTRATOS

Anexo No. 3.4 Guía de Distribución

PARTIDA	DESTINO	CIUDAD	UNIDAD MÉDICA	DIRECCIÓN	SUCOP	CUCOP	PRIO	SAP	DESCRIPCIÓN	CANTIDAD
428	PUEBLA	SAN ALEJANDRO PUEBLA	HOSPITAL GENERAL REGIONAL DE 180 CAMAS, SAN ALEJANDRO, PUEBLA	AVENIDA 10, PONIENTE 2721, ESQUINA 27 NORTE, COL. VILLA SAN ALEJANDRO, C.P. 72090 EN LA CIUDAD DE PUEBLA, PUEBLA.	01200107	01201-0107	30597	515.994.0017.00.01	VESTIDOR CON ARMARIO PARA CONSULTORIO.	2
427	PUEBLA	SAN ALEJANDRO PUEBLA	HOSPITAL GENERAL REGIONAL DE 180 CAMAS, SAN ALEJANDRO, PUEBLA	AVENIDA 10, PONIENTE 2721, ESQUINA 27 NORTE, COL. VILLA SAN ALEJANDRO, C.P. 72090 EN LA CIUDAD DE PUEBLA, PUEBLA.	01200236	01201-0236	30600	515.916.1837.00.01	MESA ALTA DE 180 CM CON RESPALDO, CAJONES Y PUERTAS ABATIBLES.	37
429	PUEBLA	SAN ALEJANDRO PUEBLA	HOSPITAL GENERAL REGIONAL DE 180 CAMAS, SAN ALEJANDRO, PUEBLA	AVENIDA 10, PONIENTE 2721, ESQUINA 27 NORTE, COL. VILLA SAN ALEJANDRO, C.P. 72090 EN LA CIUDAD DE PUEBLA, PUEBLA.	01200240	01201-0240	30615	515.916.1833.00.01	MESA ALTA DE 180 CM DE FIJACIÓN PARA 2 USUARIOS CON RESPALDO	7
430	PUEBLA	SAN ALEJANDRO PUEBLA	HOSPITAL GENERAL REGIONAL DE 180 CAMAS, SAN ALEJANDRO, PUEBLA	AVENIDA 10, PONIENTE 2721, ESQUINA 27 NORTE, COL. VILLA SAN ALEJANDRO, C.P. 72090 EN LA CIUDAD DE PUEBLA, PUEBLA.	01200108	01201-0108	30605	515.916.1835.00.01	MESA ALTA DE 120 CM SIN RESPALDO Y 4 CAJONES.	44
431	PUEBLA	SAN ALEJANDRO PUEBLA	HOSPITAL GENERAL REGIONAL DE 180 CAMAS, SAN ALEJANDRO, PUEBLA	AVENIDA 10, PONIENTE 2721, ESQUINA 27 NORTE, COL. VILLA SAN ALEJANDRO, C.P. 72090 EN LA CIUDAD DE PUEBLA, PUEBLA.	01200109	01201-0109	30621	515.916.1836.00.01	MESA ALTA DE 120 CM SIN RESPALDO Y PUERTAS ABATIBLES.	18
432	PUEBLA	SAN ALEJANDRO PUEBLA	HOSPITAL GENERAL REGIONAL DE 180 CAMAS, SAN ALEJANDRO, PUEBLA	AVENIDA 10, PONIENTE 2721, ESQUINA 27 NORTE, COL. VILLA SAN ALEJANDRO, C.P. 72090 EN LA CIUDAD DE PUEBLA, PUEBLA.	01200370	01201-0370	30622	515.916.1834.00.01	MESA ALTA DE 120 CM SIN RESPALDO, 2 CAJONES BAJO PUERTAS Y PUERTAS ABATIBLES.	36
433	PUEBLA	SAN ALEJANDRO PUEBLA	HOSPITAL GENERAL REGIONAL DE 180 CAMAS, SAN ALEJANDRO, PUEBLA	AVENIDA 10, PONIENTE 2721, ESQUINA 27 NORTE, COL. VILLA SAN ALEJANDRO, C.P. 72090 EN LA CIUDAD DE PUEBLA, PUEBLA.	01200244	01201-0244	30623	515.916.1837.00.01	MESA ALTA DE 180 CM SIN RESPALDO, CAJONES CENTRALES Y PUERTAS ABATIBLES LATERALES.	41
433	PUEBLA	SAN ALEJANDRO PUEBLA	HOSPITAL GENERAL REGIONAL DE 180 CAMAS, SAN ALEJANDRO, PUEBLA	AVENIDA 10, PONIENTE 2721, ESQUINA 27 NORTE, COL. VILLA SAN ALEJANDRO, C.P. 72090 EN LA CIUDAD DE PUEBLA, PUEBLA.	01200245	01201-0245	30645	515.916.1836.00.01	MESA ALTA DE 180 CM CON RESPALDO Y FREGADERO DERECHO.	9
434	PUEBLA	SAN ALEJANDRO PUEBLA	HOSPITAL GENERAL REGIONAL DE 180 CAMAS, SAN ALEJANDRO, PUEBLA	AVENIDA 10, PONIENTE 2721, ESQUINA 27 NORTE, COL. VILLA SAN ALEJANDRO, C.P. 72090 EN LA CIUDAD DE PUEBLA, PUEBLA.	01200247	01201-0247	31646	515.916.1836.00.01	MESA ALTA DE 180 CM CON RESPALDO Y FREGADERO IZQUIERDO	2
435	SONORA	NAVOJOA SONORA	HOSPITAL GENERAL DE ZONA DE 90 CAMAS, NAVOJOA, SONORA.	CALLE RICARDO FLORES MAGÓN No. 201, ENTRE IGNACIO ALLENDE Y BOULEVARD CENTENARIO, COLONIA TIERRA BLANCA, C.P. 85820, NAVOJOA, SONORA.	01200097	01201-0097	16665	515.181.0017.00.01	CARRO CAMILLA TIPO TRANSFER (LATERAL)	3
436	SONORA	NAVOJOA SONORA	HOSPITAL GENERAL DE ZONA DE 90 CAMAS, NAVOJOA, SONORA.	CALLE RICARDO FLORES MAGÓN No. 201, ENTRE IGNACIO ALLENDE Y BOULEVARD CENTENARIO, COLONIA TIERRA BLANCA, C.P. 85820, NAVOJOA, SONORA.	01200091	01201-0091	16666	515.944.0828.00.01	UNIDAD PARA ESTETICA	4
437	SONORA	NAVOJOA SONORA	HOSPITAL GENERAL DE ZONA DE 90 CAMAS, NAVOJOA, SONORA.	CALLE RICARDO FLORES MAGÓN No. 201, ENTRE IGNACIO ALLENDE Y BOULEVARD CENTENARIO, COLONIA TIERRA BLANCA, C.P. 85820, NAVOJOA, SONORA.	01200144	01201-0144	16671	515.916.0287.00.01	MODULO DORADA CON FILTRO MEDICO DERECHO	10
438	SONORA	NAVOJOA SONORA	HOSPITAL GENERAL DE ZONA DE 90 CAMAS, NAVOJOA, SONORA.	CALLE RICARDO FLORES MAGÓN No. 201, ENTRE IGNACIO ALLENDE Y BOULEVARD CENTENARIO, COLONIA TIERRA BLANCA, C.P. 85820, NAVOJOA, SONORA.	01200145	01201-0145	16672	515.916.0286.00.01	MODULO PARA RIÑON FIJO MEDICO IZQUIERDO	6
439	SONORA	NAVOJOA SONORA	HOSPITAL GENERAL DE ZONA DE 90 CAMAS, NAVOJOA, SONORA.	CALLE RICARDO FLORES MAGÓN No. 201, ENTRE IGNACIO ALLENDE Y BOULEVARD CENTENARIO, COLONIA TIERRA BLANCA, C.P. 85820, NAVOJOA, SONORA.	01200173	01201-0173	16669	515.916.0286.01.01	MESA ALTA DE 180 CM CON CAJONES CENTRAL	1
440	SONORA	NAVOJOA SONORA	HOSPITAL GENERAL DE ZONA DE 90 CAMAS, NAVOJOA, SONORA.	CALLE RICARDO FLORES MAGÓN No. 201, ENTRE IGNACIO ALLENDE Y BOULEVARD CENTENARIO, COLONIA TIERRA BLANCA, C.P. 85820, NAVOJOA, SONORA.	01200180	01201-0180	16670	515.916.0287.01.01	MESA ALTA DE 180 CM CON LA ERGONIA CENTRAL	12
441	SONORA	NAVOJOA SONORA	HOSPITAL GENERAL DE ZONA DE 90 CAMAS, NAVOJOA, SONORA.	CALLE RICARDO FLORES MAGÓN No. 201, ENTRE IGNACIO ALLENDE Y BOULEVARD CENTENARIO, COLONIA TIERRA BLANCA, C.P. 85820, NAVOJOA, SONORA.	01200108	01201-0108	16640	514.188.0016.00.01	CARRO PARA SUPERMERCADO	8
442	SONORA	NAVOJOA SONORA	HOSPITAL GENERAL DE ZONA DE 90 CAMAS, NAVOJOA, SONORA.	CALLE RICARDO FLORES MAGÓN No. 201, ENTRE IGNACIO ALLENDE Y BOULEVARD CENTENARIO, COLONIA TIERRA BLANCA, C.P. 85820, NAVOJOA, SONORA.	01200094	01201-0094	16744	515.916.0287.01.01	MESA ALTA DE 180 CM CON FREGADERO DERECHO	4
443	SONORA	NAVOJOA SONORA	HOSPITAL GENERAL DE ZONA DE 90 CAMAS, NAVOJOA, SONORA.	CALLE RICARDO FLORES MAGÓN No. 201, ENTRE IGNACIO ALLENDE Y BOULEVARD CENTENARIO, COLONIA TIERRA BLANCA, C.P. 85820, NAVOJOA, SONORA.	01200079	01201-0079	16727	515.916.0286.01.01	MESA ALTA DE 180 CM CON RESPALDO Y FREGADERO DERECHO	5
444	SONORA	NAVOJOA SONORA	HOSPITAL GENERAL DE ZONA DE 90 CAMAS, NAVOJOA, SONORA.	CALLE RICARDO FLORES MAGÓN No. 201, ENTRE IGNACIO ALLENDE Y BOULEVARD CENTENARIO, COLONIA TIERRA BLANCA, C.P. 85820, NAVOJOA, SONORA.	01200107	01201-0107	16629	515.916.0287.00.01	MESA ALTA DE 180 CM CON FREGADERO CENTRAL Y CAJONES	20
445	SONORA	NAVOJOA SONORA	HOSPITAL GENERAL DE ZONA DE 90 CAMAS, NAVOJOA, SONORA.	CALLE RICARDO FLORES MAGÓN No. 201, ENTRE IGNACIO ALLENDE Y BOULEVARD CENTENARIO, COLONIA TIERRA BLANCA, C.P. 85820, NAVOJOA, SONORA.	01200095	01201-0095	16631	515.916.0286.00.01	MESA ALTA DE 180 CM CON FREGADERO CENTRAL Y TARJA PARA 90 CM DERECHO	1
446	SONORA	NAVOJOA SONORA	HOSPITAL GENERAL DE ZONA DE 90 CAMAS, NAVOJOA, SONORA.	CALLE RICARDO FLORES MAGÓN No. 201, ENTRE IGNACIO ALLENDE Y BOULEVARD CENTENARIO, COLONIA TIERRA BLANCA, C.P. 85820, NAVOJOA, SONORA.	01200109	01201-0109	16632	515.916.0287.00.01	CARRO BAJO PERO	10

Anexo No. 3.4 Guía de Distribución

PARTIDA	DESTINO	CDAD	UNIDAD MÉDICA	DIRECCIÓN	CUCOP	CUCOP 2	PRES	SAP	DESCRIPCIÓN	CANTIDAD
447	SONORA	NAVOJOA, SONORA	HOSPITAL GENERAL DE ZONA DE 90 CAMAS, NAVOJOA, SONORA	CALLE RICARDO FLORES MAGÓN, No. 201, ENTRE IGNACIO ALLENDE Y BOULEVARD CENTENARIO, COLONIA TIERRA BLANCA, C.P. 85820, NAVOJOA, SONORA.	51100587	51101-0587	20024	515.724.0125.00.01	CARRO DISTRIBUIDOR DE MUESTRAS	2
448	SONORA	NAVOJOA, SONORA	HOSPITAL GENERAL DE ZONA DE 90 CAMAS, NAVOJOA, SONORA	CALLE RICARDO FLORES MAGÓN, No. 201, ENTRE IGNACIO ALLENDE Y BOULEVARD CENTENARIO, COLONIA TIERRA BLANCA, C.P. 85820, NAVOJOA, SONORA.	51100588	51101-0588	20025	515.451.0250.00.01	GABINETE PARA TOMA DE MUESTRAS	6
449	SONORA	NAVOJOA, SONORA	HOSPITAL GENERAL DE ZONA DE 90 CAMAS, NAVOJOA, SONORA	CALLE RICARDO FLORES MAGÓN, No. 201, ENTRE IGNACIO ALLENDE Y BOULEVARD CENTENARIO, COLONIA TIERRA BLANCA, C.P. 85820, NAVOJOA, SONORA.	51100174	51201-0174	20026	515.519.1105.00.01	MESA ALTA DE 180 CM CON CAUCHERA LATERAL	2
450	SONORA	NAVOJOA, SONORA	HOSPITAL GENERAL DE ZONA DE 90 CAMAS, NAVOJOA, SONORA	CALLE RICARDO FLORES MAGÓN, No. 201, ENTRE IGNACIO ALLENDE Y BOULEVARD CENTENARIO, COLONIA TIERRA BLANCA, C.P. 85820, NAVOJOA, SONORA.	51100159	51201-0159	20027	515.519.1227.00.01	MESA ALTA DE 90 CM CON CUBIERTA DE ACERO INOXIDABLE	9
451	SONORA	NAVOJOA, SONORA	HOSPITAL GENERAL DE ZONA DE 90 CAMAS, NAVOJOA, SONORA	CALLE RICARDO FLORES MAGÓN, No. 201, ENTRE IGNACIO ALLENDE Y BOULEVARD CENTENARIO, COLONIA TIERRA BLANCA, C.P. 85820, NAVOJOA, SONORA.	51100161	51201-0161	20028	515.519.1232.00.01	MESA ALTA DE 180 CM CON CUBIERTA DE ACERO INOXIDABLE	4
452	SONORA	NAVOJOA, SONORA	HOSPITAL GENERAL DE ZONA DE 90 CAMAS, NAVOJOA, SONORA	CALLE RICARDO FLORES MAGÓN, No. 201, ENTRE IGNACIO ALLENDE Y BOULEVARD CENTENARIO, COLONIA TIERRA BLANCA, C.P. 85820, NAVOJOA, SONORA.	51100170	51201-0170	20029	515.519.1244.01.01	MESA ALTA DE 180 CM CON CUBIERTA DE ACERO INOXIDABLE	1
453	SONORA	NAVOJOA, SONORA	HOSPITAL GENERAL DE ZONA DE 90 CAMAS, NAVOJOA, SONORA	CALLE RICARDO FLORES MAGÓN, No. 201, ENTRE IGNACIO ALLENDE Y BOULEVARD CENTENARIO, COLONIA TIERRA BLANCA, C.P. 85820, NAVOJOA, SONORA.	51200201	51201-0201	20030	515.519.1200.00.01	MESA ALTA DE 90 CM CON VERTEDERO	4
454	SONORA	NAVOJOA, SONORA	HOSPITAL GENERAL DE ZONA DE 90 CAMAS, NAVOJOA, SONORA	CALLE RICARDO FLORES MAGÓN, No. 201, ENTRE IGNACIO ALLENDE Y BOULEVARD CENTENARIO, COLONIA TIERRA BLANCA, C.P. 85820, NAVOJOA, SONORA.	51200202	51201-0202	20031	515.519.1202.00.01	MESA BAJA DE 180 CM CON CUBIERTA DE MADERA	2
455	SONORA	NAVOJOA, SONORA	HOSPITAL GENERAL DE ZONA DE 90 CAMAS, NAVOJOA, SONORA	CALLE RICARDO FLORES MAGÓN, No. 201, ENTRE IGNACIO ALLENDE Y BOULEVARD CENTENARIO, COLONIA TIERRA BLANCA, C.P. 85820, NAVOJOA, SONORA.	51200203	51201-0203	20032	515.519.1200.00.01	MESA BAJA DE 90 CM CON VERTEDERO	1
456	SONORA	NAVOJOA, SONORA	HOSPITAL GENERAL DE ZONA DE 90 CAMAS, NAVOJOA, SONORA	CALLE RICARDO FLORES MAGÓN, No. 201, ENTRE IGNACIO ALLENDE Y BOULEVARD CENTENARIO, COLONIA TIERRA BLANCA, C.P. 85820, NAVOJOA, SONORA.	51200206	51201-0206	20040	515.519.1207.00.01	MESA BAJA DE 180 CM CON CUBIERTA DE ACERO INOXIDABLE	1
457	SONORA	NAVOJOA, SONORA	HOSPITAL GENERAL DE ZONA DE 90 CAMAS, NAVOJOA, SONORA	CALLE RICARDO FLORES MAGÓN, No. 201, ENTRE IGNACIO ALLENDE Y BOULEVARD CENTENARIO, COLONIA TIERRA BLANCA, C.P. 85820, NAVOJOA, SONORA.	51200207	51201-0207	20041	515.519.1340.00.01	MESA PARA BANCO DE SANGRE CON FREGADERO CENTRAL	1
458	SONORA	NAVOJOA, SONORA	HOSPITAL GENERAL DE ZONA DE 90 CAMAS, NAVOJOA, SONORA	CALLE RICARDO FLORES MAGÓN, No. 201, ENTRE IGNACIO ALLENDE Y BOULEVARD CENTENARIO, COLONIA TIERRA BLANCA, C.P. 85820, NAVOJOA, SONORA.	51200273	51201-0273	20042	515.724.0111.00.01	REPISA ABATIBLE PARA TOMA DE MUESTRAS	8
459	SONORA	NAVOJOA, SONORA	HOSPITAL GENERAL DE ZONA DE 90 CAMAS, NAVOJOA, SONORA	CALLE RICARDO FLORES MAGÓN, No. 201, ENTRE IGNACIO ALLENDE Y BOULEVARD CENTENARIO, COLONIA TIERRA BLANCA, C.P. 85820, NAVOJOA, SONORA.	51200274	51201-0274	20043	515.825.0126.00.01	SILLA CAMA PARA DONADORES	2
460	SONORA	NAVOJOA, SONORA	HOSPITAL GENERAL DE ZONA DE 90 CAMAS, NAVOJOA, SONORA	CALLE RICARDO FLORES MAGÓN, No. 201, ENTRE IGNACIO ALLENDE Y BOULEVARD CENTENARIO, COLONIA TIERRA BLANCA, C.P. 85820, NAVOJOA, SONORA.	51100275	51101-0275	20045	515.957.0202.00.01	VITRINA DE 75 CM CONTRA MURO	1
461	SONORA	NAVOJOA, SONORA	HOSPITAL GENERAL DE ZONA DE 90 CAMAS, NAVOJOA, SONORA	CALLE RICARDO FLORES MAGÓN, No. 201, ENTRE IGNACIO ALLENDE Y BOULEVARD CENTENARIO, COLONIA TIERRA BLANCA, C.P. 85820, NAVOJOA, SONORA.	51100274	51101-0274	20046	515.957.0201.00.01	VITRINA DE 60 CM CONTRA MURO CON LLAVES	79
462	SONORA	NAVOJOA, SONORA	HOSPITAL GENERAL DE ZONA DE 90 CAMAS, NAVOJOA, SONORA	CALLE RICARDO FLORES MAGÓN, No. 201, ENTRE IGNACIO ALLENDE Y BOULEVARD CENTENARIO, COLONIA TIERRA BLANCA, C.P. 85820, NAVOJOA, SONORA.	51100297	51101-0297	20120	515.000.0000.00.01	ANAQUEL GUARDA CHAROLAS	36
463	SONORA	NAVOJOA, SONORA	HOSPITAL GENERAL DE ZONA DE 90 CAMAS, NAVOJOA, SONORA	CALLE RICARDO FLORES MAGÓN, No. 201, ENTRE IGNACIO ALLENDE Y BOULEVARD CENTENARIO, COLONIA TIERRA BLANCA, C.P. 85820, NAVOJOA, SONORA.	51300008	51301-0008	20122	515.194.0000.00.01	BANCO GIRATORIO ACOLCHADO CON RESPALDO CHICO MOTOR	4
464	SONORA	NAVOJOA, SONORA	HOSPITAL GENERAL DE ZONA DE 90 CAMAS, NAVOJOA, SONORA	CALLE RICARDO FLORES MAGÓN, No. 201, ENTRE IGNACIO ALLENDE Y BOULEVARD CENTENARIO, COLONIA TIERRA BLANCA, C.P. 85820, NAVOJOA, SONORA.	51400004	51401-0004	20123	515.194.0000.00.01	BANCO GIRATORIO ACOLCHADO SIN RESPALDO	1
465	SONORA	NAVOJOA, SONORA	HOSPITAL GENERAL DE ZONA DE 90 CAMAS, NAVOJOA, SONORA	CALLE RICARDO FLORES MAGÓN, No. 201, ENTRE IGNACIO ALLENDE Y BOULEVARD CENTENARIO, COLONIA TIERRA BLANCA, C.P. 85820, NAVOJOA, SONORA.	51300009	51301-0009	20124	515.194.0000.00.01	BANCO GIRATORIO CON RESPALDO DE ACERO INOXIDABLE	39

ANEXOS

DIVISIÓN DE CONTRATOS

GOBIERNO DE MÉXICO | IMSS

DIRECCIÓN DE ADMINISTRACIÓN

Anexo No. 3.4 Guía de Distribución

PARTIDA	ESTADO	LOCALIDAD	UNIDAD MÉDICA	DIRECCIÓN	CNCDO	CUCOP	PROT	CAT	DESCRIPCIÓN	CANTIDAD
466	SONORA	NAVOJOA, SONORA	HOSPITAL GENERAL DE ZONA DE 90 CAMAS NAVOJOA, SONORA	CALLE RICARDO FLORES MAGON No 201, ENTRE IGNACIO ALLENDE Y BOULEVARD CENTENARIO, COLONIA TIERRA BLANCA, C.P. 85820, NAVOJOA, SONORA.	5120039	51201-0039	20125	343 108 0178 00 01	BANCO GIRATORIO DE ACERO INOXIDABLE	80
467	SONORA	NAVOJOA, SONORA	HOSPITAL GENERAL DE ZONA DE 90 CAMAS NAVOJOA, SONORA.	CALLE RICARDO FLORES MAGON No 201, ENTRE IGNACIO ALLENDE Y BOULEVARD CENTENARIO, COLONIA TIERRA BLANCA, C.P. 85820, NAVOJOA, SONORA.	5120040	51201-0040	20126	343 [illegible] 00 01	BANCA CA	9
468	SONORA	NAVOJOA, SONORA	HOSPITAL GENERAL DE ZONA DE 90 CAMAS, NAVOJOA, SONORA.	CALLE RICARDO FLORES MAGON No 201, ENTRE IGNACIO ALLENDE Y BOULEVARD CENTENARIO, COLONIA TIERRA BLANCA, C.P. 85820, NAVOJOA, SONORA.	5120041	51201-0041	20127	343 119 0178 00 01	BAÑO DE ARTESA	5
469	SONORA	NAVOJOA, SONORA	HOSPITAL GENERAL DE ZONA DE 90 CAMAS, NAVOJOA, SONORA.	CALLE RICARDO FLORES MAGON No 201, ENTRE IGNACIO ALLENDE Y BOULEVARD CENTENARIO, COLONIA TIERRA BLANCA, C.P. 85820, NAVOJOA, SONORA.	5120042	51201-0042	20128	343 139 0178 00 01	BÁSCULA CON ESTADIMÉTRICO.	134
470	SONORA	NAVOJOA, SONORA	HOSPITAL GENERAL DE ZONA DE 90 CAMAS, NAVOJOA, SONORA.	CALLE RICARDO FLORES MAGON No 201, ENTRE IGNACIO ALLENDE Y BOULEVARD CENTENARIO, COLONIA TIERRA BLANCA, C.P. 85820, NAVOJOA, SONORA.	5120043	51201-0043	20129	343 140 0178 00 01	BIJERO	79
471	SONORA	NAVOJOA, SONORA	HOSPITAL GENERAL DE ZONA DE 90 CAMAS, NAVOJOA, SONORA.	CALLE RICARDO FLORES MAGON No 201, ENTRE IGNACIO ALLENDE Y BOULEVARD CENTENARIO, COLONIA TIERRA BLANCA, C.P. 85820, NAVOJOA, SONORA.	5120044	51201-0044	20130	343 164 0178 00 01	CAJA NARANJA, METÁLICA	1
472	SONORA	NAVOJOA, SONORA	HOSPITAL GENERAL DE ZONA DE 90 CAMAS, NAVOJOA, SONORA.	CALLE RICARDO FLORES MAGON No 201, ENTRE IGNACIO ALLENDE Y BOULEVARD CENTENARIO, COLONIA TIERRA BLANCA, C.P. 85820, NAVOJOA, SONORA.	5120045	51201-0045	20131	343 191 0178 00 01	CARRO PARA CURACIONES	3
473	SONORA	NAVOJOA, SONORA	HOSPITAL GENERAL DE ZONA DE 90 CAMAS, NAVOJOA, SONORA.	CALLE RICARDO FLORES MAGON No 201, ENTRE IGNACIO ALLENDE Y BOULEVARD CENTENARIO, COLONIA TIERRA BLANCA, C.P. 85820, NAVOJOA, SONORA.	5120046	51201-0046	20132	343 191 0178 00 01	CARRO PARA MEDICAMENTOS	20
474	SONORA	NAVOJOA, SONORA	HOSPITAL GENERAL DE ZONA DE 90 CAMAS, NAVOJOA, SONORA.	CALLE RICARDO FLORES MAGON No 201, ENTRE IGNACIO ALLENDE Y BOULEVARD CENTENARIO, COLONIA TIERRA BLANCA, C.P. 85820, NAVOJOA, SONORA.	5120047	51201-0047	20133	343 191 0178 00 01	CARRO PARA ROPA LIMPIA	1
475	SONORA	NAVOJOA, SONORA	HOSPITAL GENERAL DE ZONA DE 90 CAMAS, NAVOJOA, SONORA.	CALLE RICARDO FLORES MAGON No 201, ENTRE IGNACIO ALLENDE Y BOULEVARD CENTENARIO, COLONIA TIERRA BLANCA, C.P. 85820, NAVOJOA, SONORA.	5120048	51201-0048	20134	343 191 0178 00 01	CARRO SUPTAS/PRESENTER	13
476	SONORA	NAVOJOA, SONORA	HOSPITAL GENERAL DE ZONA DE 90 CAMAS, NAVOJOA, SONORA.	CALLE RICARDO FLORES MAGON No 201, ENTRE IGNACIO ALLENDE Y BOULEVARD CENTENARIO, COLONIA TIERRA BLANCA, C.P. 85820, NAVOJOA, SONORA.	5120049	51201-0049	20135	343 208 0181 00 01	CORTADORA PARA USO CLÍNICA PESADO	46
477	SONORA	NAVOJOA, SONORA	HOSPITAL GENERAL DE ZONA DE 90 CAMAS, NAVOJOA, SONORA.	CALLE RICARDO FLORES MAGON, No 201, ENTRE IGNACIO ALLENDE Y BOULEVARD CENTENARIO, COLONIA TIERRA BLANCA, C.P. 85820, NAVOJOA, SONORA.	5120050	51201-0050	20136	343 208 0182 00 01	COMODA PARA EQUIPOS	261
478	SONORA	NAVOJOA, SONORA	HOSPITAL GENERAL DE ZONA DE 90 CAMAS, NAVOJOA, SONORA.	CALLE RICARDO FLORES MAGON No 201, ENTRE IGNACIO ALLENDE Y BOULEVARD CENTENARIO, COLONIA TIERRA BLANCA, C.P. 85820, NAVOJOA, SONORA.	5120051	51201-0051	20137	343 208 0183 00 01	COMODA PARA MEDICOS	16
479	SONORA	NAVOJOA, SONORA	HOSPITAL GENERAL DE ZONA DE 90 CAMAS NAVOJOA, SONORA.	CALLE RICARDO FLORES MAGON No 201, ENTRE IGNACIO ALLENDE Y BOULEVARD CENTENARIO, COLONIA TIERRA BLANCA, C.P. 85820, NAVOJOA, SONORA.	5120052	51201-0052	20138	343 208 0184 00 01	COMODA PARA MEDICOS	16
480	SONORA	NAVOJOA, SONORA	HOSPITAL GENERAL DE ZONA DE 90 CAMAS, NAVOJOA, SONORA.	CALLE RICARDO FLORES MAGON, No 201, ENTRE IGNACIO ALLENDE Y BOULEVARD CENTENARIO, COLONIA TIERRA BLANCA, C.P. 85820, NAVOJOA, SONORA.	5120053	51201-0053	20139	343 254 0179 00 01	CUARTA DE ACERO INOXIDABLE CON PUERTA CORTA ROBABLE	149
481	SONORA	NAVOJOA, SONORA	HOSPITAL GENERAL DE ZONA DE 90 CAMAS, NAVOJOA, SONORA.	CALLE RICARDO FLORES MAGON, No 201, ENTRE IGNACIO ALLENDE Y BOULEVARD CENTENARIO, COLONIA TIERRA BLANCA, C.P. 85820, NAVOJOA, SONORA.	5120054	51201-0054	20140	343 267 0111 00 01	ESCALERA DE DOS PELDAÑOS	218
482	SONORA	NAVOJOA, SONORA	HOSPITAL GENERAL DE ZONA DE 90 CAMAS, NAVOJOA, SONORA.	CALLE RICARDO FLORES MAGON, No 201, ENTRE IGNACIO ALLENDE Y BOULEVARD CENTENARIO, COLONIA TIERRA BLANCA, C.P. 85820, NAVOJOA, SONORA.	5120055	51201-0055	20141	343 300 0000 00 01	ESTANTE CLÍNICA METÁLICO DE 90 CM.	36
483	SONORA	NAVOJOA, SONORA	HOSPITAL GENERAL DE ZONA DE 90 CAMAS, NAVOJOA, SONORA.	CALLE RICARDO FLORES MAGON, No 201, ENTRE IGNACIO ALLENDE Y BOULEVARD CENTENARIO, COLONIA TIERRA BLANCA, C.P. 85820, NAVOJOA, SONORA.	5120056	51201-0056	20142	343 300 0001 00 01	ESTANTE CLÍNICA METÁLICO DE 135 CM	14
484	SONORA	NAVOJOA, SONORA	HOSPITAL GENERAL DE ZONA DE 90 CAMAS, NAVOJOA, SONORA.	CALLE RICARDO FLORES MAGON No 201, ENTRE IGNACIO ALLENDE Y BOULEVARD CENTENARIO, COLONIA TIERRA BLANCA, C.P. 85820, NAVOJOA, SONORA.	5120057	51201-0057	20143	343 345 0001 00 01	LAMPARA DE PIE	61
485	SONORA	NAVOJOA, SONORA	HOSPITAL GENERAL DE ZONA DE 90 CAMAS, NAVOJOA, SONORA.	CALLE RICARDO FLORES MAGON, No 201, ENTRE IGNACIO ALLENDE Y BOULEVARD CENTENARIO, COLONIA TIERRA BLANCA, C.P. 85820, NAVOJOA, SONORA.	5120058	51201-0058	20144	343 [illegible] 00 01	LAMPARA DE LUZ INTENSA	31

Anexo No. 3.4 Guía de Distribución

PARTIDA	DESTINO	CCAD	UNIDAD MÉDICA	DIRECCION	CUCOP	CUCOP	PREI	SAI	DESCRIPCION	CANTIDAD
485	SONORA	NAVOJOA, SONORA	HOSPITAL GENERAL DE ZONA DE 90 CAMAS, NAVOJOA, SONORA	CALLE RICARDO FLORES MAGÓN, No. 201, ENTRE IGNACIO ALLENDE Y BOULEVARD CENTENARIO, COLONIA TIERRA BLANCA, C.P. 85820, NAVOJOA, SONORA	51200095	51201-0095	20159	513.697.0128.00.01	LAMPARA DE PIE RODABLE	8
486	SONORA	NAVOJOA, SONORA	HOSPITAL GENERAL DE ZONA DE 90 CAMAS, NAVOJOA, SONORA	CALLE RICARDO FLORES MAGÓN, No. 201, ENTRE IGNACIO ALLENDE Y BOULEVARD CENTENARIO, COLONIA TIERRA BLANCA, C.P. 85820, NAVOJOA, SONORA	51200096	51201-0096	20159	513.580.0648.00.01	LAVABO DE CIRUJANO DOBLE	11
487	SONORA	NAVOJOA, SONORA	HOSPITAL GENERAL DE ZONA DE 90 CAMAS, NAVOJOA, SONORA	CALLE RICARDO FLORES MAGÓN, No. 201, ENTRE IGNACIO ALLENDE Y BOULEVARD CENTENARIO, COLONIA TIERRA BLANCA, C.P. 85820, NAVOJOA, SONORA	51200097	51201-0097	20159	513.580.0656.00.01	LAVABO DE CIRUJANO SENCILLO	3
488	SONORA	NAVOJOA, SONORA	HOSPITAL GENERAL DE ZONA DE 90 CAMAS, NAVOJOA, SONORA	CALLE RICARDO FLORES MAGÓN, No. 201, ENTRE IGNACIO ALLENDE Y BOULEVARD CENTENARIO, COLONIA TIERRA BLANCA, C.P. 85820, NAVOJOA, SONORA	51200071	51201-0071	20159	513.580.0661.00.01	LAVABO PASTEUR DERECHO DE 60 CM.	36
489	SONORA	NAVOJOA, SONORA	HOSPITAL GENERAL DE ZONA DE 90 CAMAS, NAVOJOA, SONORA	CALLE RICARDO FLORES MAGÓN, No. 201, ENTRE IGNACIO ALLENDE Y BOULEVARD CENTENARIO, COLONIA TIERRA BLANCA, C.P. 85820, NAVOJOA, SONORA	51200073	51201-0073	20159	513.580.0672.00.01	LAVABO PASTEUR IZQUIERDO DE 60 CM.	18
490	SONORA	NAVOJOA, SONORA	HOSPITAL GENERAL DE ZONA DE 90 CAMAS, NAVOJOA, SONORA	CALLE RICARDO FLORES MAGÓN, No. 201, ENTRE IGNACIO ALLENDE Y BOULEVARD CENTENARIO, COLONIA TIERRA BLANCA, C.P. 85820, NAVOJOA, SONORA	51200133	51201-0133	20159	513.621.2951.00.01	MESA INTEGRAL ALTA DE 150 CM CON FREGADERO DERECHO	8
491	SONORA	NAVOJOA, SONORA	HOSPITAL GENERAL DE ZONA DE 90 CAMAS, NAVOJOA, SONORA	CALLE RICARDO FLORES MAGÓN, No. 201, ENTRE IGNACIO ALLENDE Y BOULEVARD CENTENARIO, COLONIA TIERRA BLANCA, C.P. 85820, NAVOJOA, SONORA	51200135	51201-0135	20159	513.621.2995.00.01	MESA INTEGRAL DE 120 CM CON REGRA DE Y FREGADERO DERECHO	12
492	SONORA	NAVOJOA, SONORA	HOSPITAL GENERAL DE ZONA DE 90 CAMAS, NAVOJOA, SONORA	CALLE RICARDO FLORES MAGÓN, No. 201, ENTRE IGNACIO ALLENDE Y BOULEVARD CENTENARIO, COLONIA TIERRA BLANCA, C.P. 85820, NAVOJOA, SONORA	51200103	51201-0103	20159	513.621.2918.00.01	MESA ALTA INTEGRAL DE 180 CM CON REGRACIO Y FREGADERO DERECHO	5
493	SONORA	NAVOJOA, SONORA	HOSPITAL GENERAL DE ZONA DE 90 CAMAS, NAVOJOA, SONORA	CALLE RICARDO FLORES MAGÓN, No. 201, ENTRE IGNACIO ALLENDE Y BOULEVARD CENTENARIO, COLONIA TIERRA BLANCA, C.P. 85820, NAVOJOA, SONORA	51200134	51201-0134	20174	513.621.3007.00.01	MESA INTEGRAL ALTA DE 180 CM CON DOBLE FREGADERO CENTRAL	29
494	SONORA	NAVOJOA, SONORA	HOSPITAL GENERAL DE ZONA DE 90 CAMAS, NAVOJOA, SONORA	CALLE RICARDO FLORES MAGÓN, No. 201, ENTRE IGNACIO ALLENDE Y BOULEVARD CENTENARIO, COLONIA TIERRA BLANCA, C.P. 85820, NAVOJOA, SONORA	51200110	51201-0110	20174	513.621.2732.00.01	MESA CANGILÓN ANESTESIOLOGO DE 76 CM.	9
495	SONORA	NAVOJOA, SONORA	HOSPITAL GENERAL DE ZONA DE 90 CAMAS, NAVOJOA, SONORA	CALLE RICARDO FLORES MAGÓN, No. 201, ENTRE IGNACIO ALLENDE Y BOULEVARD CENTENARIO, COLONIA TIERRA BLANCA, C.P. 85820, NAVOJOA, SONORA	51200113	51201-0113	20174	513.621.2744.00.01	MESA DE 150 CM CON FREGADERO DEPOSITO DE HULE Y BARRA MARIA	21
496	SONORA	NAVOJOA, SONORA	HOSPITAL GENERAL DE ZONA DE 90 CAMAS, NAVOJOA, SONORA	CALLE RICARDO FLORES MAGÓN, No. 201, ENTRE IGNACIO ALLENDE Y BOULEVARD CENTENARIO, COLONIA TIERRA BLANCA, C.P. 85820, NAVOJOA, SONORA	51200128	51201-0128	20181	513.621.2750.00.01	MESA DE 180 CM PUYA TRIANGULO CON RECAMA INTERMEDIA	6
497	SONORA	NAVOJOA, SONORA	HOSPITAL GENERAL DE ZONA DE 90 CAMAS, NAVOJOA, SONORA	CALLE RICARDO FLORES MAGÓN, No. 201, ENTRE IGNACIO ALLENDE Y BOULEVARD CENTENARIO, COLONIA TIERRA BLANCA, C.P. 85820, NAVOJOA, SONORA	51200137	51201-0137	20174	513.621.2746.00.01	MESA MAYO	72
498	SONORA	NAVOJOA, SONORA	HOSPITAL GENERAL DE ZONA DE 90 CAMAS, NAVOJOA, SONORA	CALLE RICARDO FLORES MAGÓN, No. 201, ENTRE IGNACIO ALLENDE Y BOULEVARD CENTENARIO, COLONIA TIERRA BLANCA, C.P. 85820, NAVOJOA, SONORA	51200081	51201-0081	20194	513.621.2702.00.01	MESA PARA EXPLORACION PEDIATRICA	1
499	SONORA	NAVOJOA, SONORA	HOSPITAL GENERAL DE ZONA DE 90 CAMAS, NAVOJOA, SONORA	CALLE RICARDO FLORES MAGÓN, No. 201, ENTRE IGNACIO ALLENDE Y BOULEVARD CENTENARIO, COLONIA TIERRA BLANCA, C.P. 85820, NAVOJOA, SONORA	51200082	51201-0082	20195	513.621.2804.00.01	MESA PARA INSTRUMENTAL QUIRURGICO	2
500	SONORA	NAVOJOA, SONORA	HOSPITAL GENERAL DE ZONA DE 90 CAMAS, NAVOJOA, SONORA	CALLE RICARDO FLORES MAGÓN, No. 201, ENTRE IGNACIO ALLENDE Y BOULEVARD CENTENARIO, COLONIA TIERRA BLANCA, C.P. 85820, NAVOJOA, SONORA	51200083	51201-0083	20193	513.621.2813.00.01	MESA PARA REHIDRATACION	3
501	SONORA	NAVOJOA, SONORA	HOSPITAL GENERAL DE ZONA DE 90 CAMAS, NAVOJOA, SONORA	CALLE RICARDO FLORES MAGÓN, No. 201, ENTRE IGNACIO ALLENDE Y BOULEVARD CENTENARIO, COLONIA TIERRA BLANCA, C.P. 85820, NAVOJOA, SONORA	51200139	51201-0139	20197	513.621.2826.00.01	MESA PASTELERA	66
502	SONORA	NAVOJOA, SONORA	HOSPITAL GENERAL DE ZONA DE 90 CAMAS, NAVOJOA, SONORA	CALLE RICARDO FLORES MAGÓN, No. 201, ENTRE IGNACIO ALLENDE Y BOULEVARD CENTENARIO, COLONIA TIERRA BLANCA, C.P. 85820, NAVOJOA, SONORA	51200140	51201-0140	20193	513.621.2847.00.01	MESA PUERTO	30
503	SONORA	NAVOJOA, SONORA	HOSPITAL GENERAL DE ZONA DE 90 CAMAS, NAVOJOA, SONORA	CALLE RICARDO FLORES MAGÓN, No. 201, ENTRE IGNACIO ALLENDE Y BOULEVARD CENTENARIO, COLONIA TIERRA BLANCA, C.P. 85820, NAVOJOA, SONORA	51200141	51201-0141	20193	513.621.2857.00.01	MESA RIÑON DE MADERA	12

ANEXOS
DIVISIÓN DE CONTRATOS

GOBIERNO DE MÉXICO

IMSS

DIRECCIÓN DE ADMINISTRACIÓN

Anexo No. 3.4 Guía de Distribución

CANTIDAD	ESTADO	MUNICIPIO	UNIDAD MEDICA	DIRECCION	CLUES	CUCOP	PRIO	SAI	DESCRIPCION	CANTIDAD
908	SONORA	NAVOJOA, SONORA	HOSPITAL GENERAL No ZONA DE 90 CAMAS, NAVOJOA, SONORA	CALLE RICARDO FLORES MAGON, No 201, ENTRE IGNACIO ALLENDE Y BOULEVARD CENTENARIO, COLONIA TIERRA BLANCA, C.P. 85820, NAVOJOA, SONORA	261301	61301-0408	20199	515 671 0000 00 01	MESA RIÑON	15
909	SONORA	NAVOJOA, SONORA	HOSPITAL GENERAL DE ZONA DE 90 CAMAS, NAVOJOA, SONORA	CALLE RICARDO FLORES MAGON, No 201, ENTRE IGNACIO ALLENDE Y BOULEVARD CENTENARIO, COLONIA TIERRA BLANCA, C.P. 85820, NAVOJOA, SONORA	261301	61301-0408	20199	515 771 0000 00 01	REPISA DE 120 CM CONTRA MURO	45
910	SONORA	NAVOJOA, SONORA	HOSPITAL GENERAL DE ZONA DE 90 CAMAS, NAVOJOA, SONORA	CALLE RICARDO FLORES MAGON, No 201, ENTRE IGNACIO ALLENDE Y BOULEVARD CENTENARIO, COLONIA TIERRA BLANCA, C.P. 85820, NAVOJOA, SONORA	261301	61301-0408	20199	515 771 0000 00 01	REPISA DE 180 CM CONTRA MURO	5
911	SONORA	NAVOJOA, SONORA	HOSPITAL GENERAL DE ZONA DE 90 CAMAS, NAVOJOA, SONORA	CALLE RICARDO FLORES MAGON, No 201, ENTRE IGNACIO ALLENDE Y BOULEVARD CENTENARIO, COLONIA TIERRA BLANCA, C.P. 85820, NAVOJOA, SONORA	261301	61301-0408	20199	515 743 0000 00 01	RIEL P/ BARANDILLA	220
912	SONORA	NAVOJOA, SONORA	HOSPITAL GENERAL DE ZONA DE 90 CAMAS, NAVOJOA, SONORA	CALLE RICARDO FLORES MAGON, No 201, ENTRE IGNACIO ALLENDE Y BOULEVARD CENTENARIO, COLONIA TIERRA BLANCA, C.P. 85820, NAVOJOA, SONORA	261301	61301-0408	20199	515 730 0000 00 01	RIEL P/ BARANDILLA	7
913	SONORA	NAVOJOA, SONORA	HOSPITAL GENERAL DE ZONA DE 90 CAMAS, NAVOJOA, SONORA	CALLE RICARDO FLORES MAGON, No 201, ENTRE IGNACIO ALLENDE Y BOULEVARD CENTENARIO, COLONIA TIERRA BLANCA, C.P. 85820, NAVOJOA, SONORA	261301	61301-0408	20197	515 280 0000 00 01	RIEL P/ BARANDILLA	99
914	SONORA	NAVOJOA, SONORA	HOSPITAL GENERAL DE ZONA DE 90 CAMAS, NAVOJOA, SONORA	CALLE RICARDO FLORES MAGON, No 201, ENTRE IGNACIO ALLENDE Y BOULEVARD CENTENARIO, COLONIA TIERRA BLANCA, C.P. 85820, NAVOJOA, SONORA	261301	61301-0408	20198	515 330 0000 00 01	SILLA DE RUEDAS CON DESCANSAPIES	39
915	SONORA	NAVOJOA, SONORA	HOSPITAL GENERAL DE ZONA DE 90 CAMAS, NAVOJOA, SONORA	CALLE RICARDO FLORES MAGON, No 201, ENTRE IGNACIO ALLENDE Y BOULEVARD CENTENARIO, COLONIA TIERRA BLANCA, C.P. 85820, NAVOJOA, SONORA	261301	61301-0408	20199	515 800 0000 00 01	TAPA PARA MESA DE ALTURA DE 45 CM CUBICOS	180
916	SONORA	NAVOJOA, SONORA	HOSPITAL GENERAL DE ZONA DE 90 CAMAS, NAVOJOA, SONORA	CALLE RICARDO FLORES MAGON, No 201, ENTRE IGNACIO ALLENDE Y BOULEVARD CENTENARIO, COLONIA TIERRA BLANCA, C.P. 85820, NAVOJOA, SONORA	261301	61301-0402	20299	515 850 0000 00 01	TAPA PARA MESA CAMAS DE 140 CM CUBICOS	4
917	SONORA	NAVOJOA, SONORA	HOSPITAL GENERAL DE ZONA DE 90 CAMAS, NAVOJOA, SONORA	CALLE RICARDO FLORES MAGON, No 201, ENTRE IGNACIO ALLENDE Y BOULEVARD CENTENARIO, COLONIA TIERRA BLANCA, C.P. 85820, NAVOJOA, SONORA	261301	61301-0402	20297	515 800 0000 00 01	TAPA CON TAPA DE UN USO	2
918	SONORA	NAVOJOA, SONORA	HOSPITAL GENERAL DE ZONA DE 90 CAMAS, NAVOJOA, SONORA	CALLE RICARDO FLORES MAGON, No 201, ENTRE IGNACIO ALLENDE Y BOULEVARD CENTENARIO, COLONIA TIERRA BLANCA, C.P. 85820, NAVOJOA, SONORA	261301	61301-0407	20202	515 100 0000 00 01	CAMILLA DE ALTURA	12
919	SONORA	NAVOJOA, SONORA	HOSPITAL GENERAL DE ZONA DE 90 CAMAS, NAVOJOA, SONORA	CALLE RICARDO FLORES MAGON, No 201, ENTRE IGNACIO ALLENDE Y BOULEVARD CENTENARIO, COLONIA TIERRA BLANCA, C.P. 85820, NAVOJOA, SONORA	261301	61301-0408	20199	515 213 0000 00 01	CHAIR CUSHION	15
920	SONORA	NAVOJOA, SONORA	HOSPITAL GENERAL DE ZONA DE 90 CAMAS, NAVOJOA, SONORA	CALLE RICARDO FLORES MAGON, No 201, ENTRE IGNACIO ALLENDE Y BOULEVARD CENTENARIO, COLONIA TIERRA BLANCA, C.P. 85820, NAVOJOA, SONORA	261301	61301-0408	20204	515 800 0000 00 01	CAMILLA DE ALTURA	10
921	SONORA	NAVOJOA, SONORA	HOSPITAL GENERAL DE ZONA DE 90 CAMAS, NAVOJOA, SONORA	CALLE RICARDO FLORES MAGON, No 201, ENTRE IGNACIO ALLENDE Y BOULEVARD CENTENARIO, COLONIA TIERRA BLANCA, C.P. 85820, NAVOJOA, SONORA	261301	61301-0408	20299	515 850 0000 00 01	CAMILLA CON BASKET DE ACRILICO	30
922	SONORA	NAVOJOA, SONORA	HOSPITAL GENERAL DE ZONA DE 90 CAMAS, NAVOJOA, SONORA	CALLE RICARDO FLORES MAGON, No 201, ENTRE IGNACIO ALLENDE Y BOULEVARD CENTENARIO, COLONIA TIERRA BLANCA, C.P. 85820, NAVOJOA, SONORA	261301	61301-0408	20204	515 800 0000 00 01	BASCULA PESA BEBE SEMILAR TIPO DIAMOMETRO	4
923	SONORA	NAVOJOA, SONORA	HOSPITAL GENERAL DE ZONA DE 90 CAMAS, NAVOJOA, SONORA	CALLE RICARDO FLORES MAGON, No 201, ENTRE IGNACIO ALLENDE Y BOULEVARD CENTENARIO, COLONIA TIERRA BLANCA, C.P. 85820, NAVOJOA, SONORA	261301	61301-0408	20204	515 851 2515 00 01	MESA DE EXPLORACION HIDRAULICA CON CAPA GIRATORIA	1
924	SONORA	NAVOJOA, SONORA	HOSPITAL GENERAL DE ZONA DE 90 CAMAS, NAVOJOA, SONORA	CALLE RICARDO FLORES MAGON, No 201, ENTRE IGNACIO ALLENDE Y BOULEVARD CENTENARIO, COLONIA TIERRA BLANCA, C.P. 85820, NAVOJOA, SONORA	261301	61301-0408	20299	515 851 0000 00 01	MESA DE 120 CM CON CUBIERTA DE LAMINA PERLADO	1

Anexo No. 3.4 Guía de Distribución

PARTIDA	DESTINO	OOAD	UNIDAD MEDICA	DIRECCIÓN	CUCOP	CUCOP +	PRES	SAP	DESCRIPCIÓN	CANTIDAD
623	SONORA	NAVOJOA SONORA	HOSPITAL GENERAL DE ZONA DE 60 CAMAS, NAVOJOA, SONORA	CALLE RICARDO FLORES MAGON, No. 201, ENTRE IGNACIO ALLENDE Y BOULEVARD CENTENARIO, COLONIA TIERRA BLANCA, C.P. 85820, NAVOJOA, SONORA.	51200105	51201-0105	20302	515.621.2070.00.01	MESA DE 150 CM PARA ATENCION AL RECIEN NACIDO	2
624	SONORA	NAVOJOA SONORA	HOSPITAL GENERAL DE ZONA DE 60 CAMAS, NAVOJOA, SONORA	CALLE RICARDO FLORES MAGON, No. 201, ENTRE IGNACIO ALLENDE Y BOULEVARD CENTENARIO, COLONIA TIERRA BLANCA, C.P. 85820, NAVOJOA, SONORA.	53100452	53101-6588	20313	515.491.0297.00.01	GABINETE PARA TOMA DE MUESTRAS CON FREGADERO DERECHO	1
625	SONORA	NAVOJOA SONORA	HOSPITAL GENERAL DE ZONA DE 60 CAMAS, NAVOJOA, SONORA	CALLE RICARDO FLORES MAGON, No. 201, ENTRE IGNACIO ALLENDE Y BOULEVARD CENTENARIO, COLONIA TIERRA BLANCA, C.P. 85820, NAVOJOA, SONORA.	53100452	53101-6588	20314	515.491.0301.00.01	GABINETE PARA TOMA DE MUESTRAS CON FREGADERO IZQUIERDO	1
626	SONORA	NAVOJOA SONORA	HOSPITAL GENERAL DE ZONA DE 60 CAMAS, NAVOJOA, SONORA	CALLE RICARDO FLORES MAGON, No. 201, ENTRE IGNACIO ALLENDE Y BOULEVARD CENTENARIO, COLONIA TIERRA BLANCA, C.P. 85820, NAVOJOA, SONORA.	51200114	51201-0114	20321	515.621.1457.00.01	MESA OVALO DE 90 CMS CON CUBIERTA DE ACERO INOXIDABLE	8
627	SONORA	NAVOJOA SONORA	HOSPITAL GENERAL DE ZONA DE 60 CAMAS, NAVOJOA, SONORA	CALLE RICARDO FLORES MAGON, No. 201, ENTRE IGNACIO ALLENDE Y BOULEVARD CENTENARIO, COLONIA TIERRA BLANCA, C.P. 85820, NAVOJOA, SONORA.	51200167	51201-0167	20332	515.619.3924.00.01	MESA ALTA DE 120 CM CON RESPALDO	3
628	SONORA	NAVOJOA SONORA	HOSPITAL GENERAL DE ZONA DE 60 CAMAS, NAVOJOA, SONORA	CALLE RICARDO FLORES MAGON, No. 201, ENTRE IGNACIO ALLENDE Y BOULEVARD CENTENARIO, COLONIA TIERRA BLANCA, C.P. 85820, NAVOJOA, SONORA.	53100572	53101-6572	20340	515.191.0834.00.01	CARRO PARA CURACIONES EN ABS	26
629	SONORA	NAVOJOA SONORA	HOSPITAL GENERAL DE ZONA DE 60 CAMAS, NAVOJOA, SONORA	CALLE RICARDO FLORES MAGON, No. 201, ENTRE IGNACIO ALLENDE Y BOULEVARD CENTENARIO, COLONIA TIERRA BLANCA, C.P. 85820, NAVOJOA, SONORA.	51200054	51201-0054	20346	515.191.0408.00.01	CARRO PARA ROPA SUCIA CON TOLVA Y APERTURA DE PEDAL	23
630	SONORA	NAVOJOA SONORA	HOSPITAL GENERAL DE ZONA DE 60 CAMAS, NAVOJOA, SONORA	CALLE RICARDO FLORES MAGON, No. 201, ENTRE IGNACIO ALLENDE Y BOULEVARD CENTENARIO, COLONIA TIERRA BLANCA, C.P. 85820, NAVOJOA, SONORA.	51200130	51201-0130	20373	513.621.3791.00.01	MESA INTEGRAL PASTEUR	1
631	SONORA	NAVOJOA SONORA	HOSPITAL GENERAL DE ZONA DE 60 CAMAS, NAVOJOA, SONORA	CALLE RICARDO FLORES MAGON, No. 201, ENTRE IGNACIO ALLENDE Y BOULEVARD CENTENARIO, COLONIA TIERRA BLANCA, C.P. 85820, NAVOJOA, SONORA.	51200148	51201-0148	20377	515.621.2044.00.01	MUEBLE INTEGRAL ALTO DE 150 CM CON RESBALON Y FREGADERO DERECHO	3
632	SONORA	NAVOJOA SONORA	HOSPITAL GENERAL DE ZONA DE 60 CAMAS, NAVOJOA, SONORA	CALLE RICARDO FLORES MAGON, No. 201, ENTRE IGNACIO ALLENDE Y BOULEVARD CENTENARIO, COLONIA TIERRA BLANCA, C.P. 85820, NAVOJOA, SONORA.	51200149	51201-0149	20378	515.621.2054.00.01	MUEBLE INTEGRAL ALTO DE 150 CM CON DOBLE FREGADERO CENTRAL	2
633	SONORA	NAVOJOA SONORA	HOSPITAL GENERAL DE ZONA DE 60 CAMAS, NAVOJOA, SONORA	CALLE RICARDO FLORES MAGON No. 201, ENTRE IGNACIO ALLENDE Y BOULEVARD CENTENARIO, COLONIA TIERRA BLANCA, C.P. 85820, NAVOJOA, SONORA.	51200276	51201-0276	20380	515.621.0017.00.01	EQUIPO DE SOPLADORES	6
634	SONORA	NAVOJOA SONORA	HOSPITAL GENERAL DE ZONA DE 60 CAMAS, NAVOJOA, SONORA	CALLE RICARDO FLORES MAGON, No. 201, ENTRE IGNACIO ALLENDE Y BOULEVARD CENTENARIO, COLONIA TIERRA BLANCA, C.P. 85820, NAVOJOA, SONORA.	51200157	51201-0157	20387	515.621.0017.00.01	VESTIDOR CON ARMARIO PARA COMPUTOS	3
635	SONORA	NAVOJOA SONORA	HOSPITAL GENERAL DE ZONA DE 60 CAMAS, NAVOJOA, SONORA	CALLE RICARDO FLORES MAGON, No. 201, ENTRE IGNACIO ALLENDE Y BOULEVARD CENTENARIO, COLONIA TIERRA BLANCA, C.P. 85820, NAVOJOA, SONORA.	51200239	51201-0239	20403	515.619.3997.00.01	MESA ALTA DE 80 CM CON RESPALDO, CAJON Y PUERTAS ABATIBLES	18
636	SONORA	NAVOJOA SONORA	HOSPITAL GENERAL DE ZONA DE 60 CAMAS, NAVOJOA, SONORA	CALLE RICARDO FLORES MAGON, No. 201, ENTRE IGNACIO ALLENDE Y BOULEVARD CENTENARIO, COLONIA TIERRA BLANCA, C.P. 85820, NAVOJOA, SONORA.	51200240	51201-0240	20515	515.619.1813.00.01	MESA ALTA DE 150 CM DE TRABAJO PARA 2 USUARIOS CON RESPALDO	2
637	SONORA	NAVOJOA SONORA	HOSPITAL GENERAL DE ZONA DE 60 CAMAS, NAVOJOA, SONORA	CALLE RICARDO FLORES MAGON, No. 201, ENTRE IGNACIO ALLENDE Y BOULEVARD CENTENARIO, COLONIA TIERRA BLANCA, C.P. 85820, NAVOJOA, SONORA.	51200168	51201-0168	20520	515.619.1985.00.01	MESA ALTA DE 120 CM SIN RESPALDO Y 8 CAJONES	11
638	SONORA	NAVOJOA SONORA	HOSPITAL GENERAL DE ZONA DE 60 CAMAS, NAVOJOA, SONORA	CALLE RICARDO FLORES MAGON, No. 201, ENTRE IGNACIO ALLENDE Y BOULEVARD CENTENARIO, COLONIA TIERRA BLANCA, C.P. 85820, NAVOJOA, SONORA.	51200169	51201-0169	20521	515.619.1979.00.01	MESA ALTA DE 150 CM SIN RESPALDO Y 6 GAVETAS ABATIBLES	4
639	SONORA	NAVOJOA SONORA	HOSPITAL GENERAL DE ZONA DE 60 CAMAS, NAVOJOA, SONORA	CALLE RICARDO FLORES MAGON, No. 201, ENTRE IGNACIO ALLENDE Y BOULEVARD CENTENARIO, COLONIA TIERRA BLANCA, C.P. 85820, NAVOJOA, SONORA.	51200170	51201-0170	20522	515.619.1945.00.01	MESA ALTA DE 120 CM SIN RESPALDO 3 CAJONES SUPERIOR Y PUERTAS CENTRALES	6
640	SONORA	NAVOJOA SONORA	HOSPITAL GENERAL DE ZONA DE 60 CAMAS, NAVOJOA, SONORA	CALLE RICARDO FLORES MAGON No. 201, ENTRE IGNACIO ALLENDE Y BOULEVARD CENTENARIO, COLONIA TIERRA BLANCA, C.P. 85820, NAVOJOA, SONORA.	51200244	51201-0244	20527	515.619.1937.00.01	MESA ALTA DE 180 CM SIN RESPALDO, CAJONES CENTRALES Y PUERTAS ABATIBLES LATERALES	3
641	SONORA	NAVOJOA SONORA	HOSPITAL GENERAL DE ZONA DE 60 CAMAS, NAVOJOA, SONORA	CALLE RICARDO FLORES MAGON No. 201, ENTRE IGNACIO ALLENDE Y BOULEVARD CENTENARIO, COLONIA TIERRA BLANCA, C.P. 85820, NAVOJOA, SONORA.	51200097	51201-0097	20547	515.621.1979.00.01	MESA ALTA DE 150 CM CON RESPALDO Y FREGADERO DERECHO	1

ANEXOS
DIVISIÓN DE CONTRATOS

GOBIERNO DE MÉXICO | IMSS

Anexo No. 3.4 Guía de Distribución

PARTIDA	ESTADO	CLAVE	UNIDAD MÉDICA	DIRECCIÓN	CUCOP	CUCOP	PIEZAS	CAI	DESCRIPCIÓN	CANTIDAD
642	SONORA	HAVOJOA, SONORA	HOSPITAL GENERAL DE ZONA DE 90 CAMAS, HAVOJOA, SONORA	CALLE RICARDO FLORES MAGON No. 200, ENTRE IGNACIO ALLENDE Y BOULEVARD CENTENARIO, COLONIA SIERRA BLANCA, C.P. 83500, HAVOJOA, SONORA	91200597	91201-0597	21508	515 621 3555 00 01	MESA ALTA DE 180 CM CON RESPALDO Y ENCIMERA REDONDEADO	5
650	YUCATAN	TICUL, YUCATAN	HOSPITAL GENERAL DE ZONA DE 72 CAMAS, TICUL, YUCATAN.	PREDIO No. 325, CALLE 23 DE LA LOCALIDAD Y MUNICIPIO DE TICUL, YUCATAN MANZANA 16, SECCION CATASTRAL 4 ANTES DE LA URBANIZACION TABLAJE CATASTRAL 1005, CARRETERA MUNA-TICUL, YUCATAN.	91200599	91201-0599	19592	515 181 3603 00 01	CARRO CAMILLA TIPO TRANSFER (CATEAU)	6
648	YUCATAN	TICUL, YUCATAN	HOSPITAL GENERAL DE ZONA DE 72 CAMAS, TICUL, YUCATAN.	PREDIO No. 325, CALLE 23 DE LA LOCALIDAD Y MUNICIPIO DE TICUL, YUCATAN MANZANA 16, SECCION CATASTRAL 4 ANTES DE LA URBANIZACION TABLAJE CATASTRAL 1005, CARRETERA MUNA-TICUL, YUCATAN.	91200600	91201-0600	19598	515 045 4039 01 01	CADENERA ELECTRICA	1
646	YUCATAN	TICUL, YUCATAN	HOSPITAL GENERAL DE ZONA DE 72 CAMAS, TICUL, YUCATAN.	PREDIO No. 325, CALLE 23 DE LA LOCALIDAD Y MUNICIPIO DE TICUL, YUCATAN MANZANA 16, SECCION CATASTRAL 4 ANTES DE LA URBANIZACION TABLAJE CATASTRAL 1005, CARRETERA MUNA-TICUL, YUCATAN.	91200194	91201-0194	19771	515 616 4081 01 01	MESA ALTA PARA CONSULTORIO MEDICO DERECHO	3
645	YUCATAN	TICUL, YUCATAN	HOSPITAL GENERAL DE ZONA DE 72 CAMAS, TICUL, YUCATAN.	PREDIO No. 325, CALLE 23 DE LA LOCALIDAD Y MUNICIPIO DE TICUL, YUCATAN MANZANA 16, SECCION CATASTRAL 4 ANTES DE LA URBANIZACION TABLAJE CATASTRAL 1005, CARRETERA MUNA-TICUL, YUCATAN.	91200192	91201-0192	19808	515 615 4058 01 01	MESA ALTA DE 180 CM CON CADENERA CENTRAL	2
647	YUCATAN	TICUL, YUCATAN	HOSPITAL GENERAL DE ZONA DE 72 CAMAS, TICUL, YUCATAN.	PREDIO No. 325, CALLE 23 DE LA LOCALIDAD Y MUNICIPIO DE TICUL, YUCATAN MANZANA 16, SECCION CATASTRAL 4 ANTES DE LA URBANIZACION TABLAJE CATASTRAL 1005, CARRETERA MUNA-TICUL, YUCATAN.	91201193	91201-0193	19845	514 162 3014 00 01	CARRO PARA SUPERMERCADO	4
644	YUCATAN	TICUL, YUCATAN	HOSPITAL GENERAL DE ZONA DE 72 CAMAS, TICUL, YUCATAN.	PREDIO No. 325, CALLE 23 DE LA LOCALIDAD Y MUNICIPIO DE TICUL, YUCATAN MANZANA 16, SECCION CATASTRAL 4 ANTES DE LA URBANIZACION TABLAJE CATASTRAL 1005, CARRETERA MUNA-TICUL, YUCATAN.	91200194	91201-0194	19724	515 616 4081 01 01	MESA ALTA DE 150 CM CON PREDENCERO DERECHO	3
649	YUCATAN	TICUL, YUCATAN	HOSPITAL GENERAL DE ZONA DE 72 CAMAS, TICUL, YUCATAN.	PREDIO No. 325, CALLE 23 DE LA LOCALIDAD Y MUNICIPIO DE TICUL, YUCATAN MANZANA 16, SECCION CATASTRAL 4 ANTES DE LA URBANIZACION TABLAJE CATASTRAL 1005, CARRETERA MUNA-TICUL, YUCATAN.	91200196	91201-0196	19727	515 621 3555 00 01	MESA ALTA DE 180 CM CON RESPALDO Y ENCIMERA REDONDEADO	2
643	YUCATAN	TICUL, YUCATAN	HOSPITAL GENERAL DE ZONA DE 72 CAMAS, TICUL, YUCATAN.	PREDIO No. 325, CALLE 23 DE LA LOCALIDAD Y MUNICIPIO DE TICUL, YUCATAN MANZANA 16, SECCION CATASTRAL 4 ANTES DE LA URBANIZACION TABLAJE CATASTRAL 1005, CARRETERA MUNA-TICUL, YUCATAN.	91200193	91201-0193	19728	515 621 3555 00 01	MESA ALTA DE 180 CM CON PREDENCERO DERECHO	3
651	YUCATAN	TICUL, YUCATAN	HOSPITAL GENERAL DE ZONA DE 72 CAMAS, TICUL, YUCATAN.	PREDIO No. 325, CALLE 23 DE LA LOCALIDAD Y MUNICIPIO DE TICUL, YUCATAN MANZANA 16, SECCION CATASTRAL 4 ANTES DE LA URBANIZACION TABLAJE CATASTRAL 1005, CARRETERA MUNA-TICUL, YUCATAN.	91200602	91201-0602	19829	515 621 3555 00 01	MESA ALTA DE 180 CM CON PREDENCERO CENTRAL Y CAJONES	30
652	YUCATAN	TICUL, YUCATAN	HOSPITAL GENERAL DE ZONA DE 72 CAMAS, TICUL, YUCATAN.	PREDIO No. 325, CALLE 23 DE LA LOCALIDAD Y MUNICIPIO DE TICUL, YUCATAN MANZANA 16, SECCION CATASTRAL 4 ANTES DE LA URBANIZACION TABLAJE CATASTRAL 1005, CARRETERA MUNA-TICUL, YUCATAN.	91200199	91201-0199	19828	515 621 3555 00 01	MESA ALTA DE 180 CM CON PREDENCERO CENTRAL Y CAJONES	1
653	YUCATAN	TICUL, YUCATAN	HOSPITAL GENERAL DE ZONA DE 72 CAMAS, TICUL, YUCATAN.	PREDIO No. 325, CALLE 23 DE LA LOCALIDAD Y MUNICIPIO DE TICUL, YUCATAN MANZANA 16, SECCION CATASTRAL 4 ANTES DE LA URBANIZACION TABLAJE CATASTRAL 1005, CARRETERA MUNA-TICUL, YUCATAN.	91200601	91201-0601	19826	515 621 3555 00 01	MESA ALTA DE 180 CM CON PREDENCERO CENTRAL Y TRAMPA PARA VIDRIO ENTREGADAS	2
654	YUCATAN	TICUL, YUCATAN	HOSPITAL GENERAL DE ZONA DE 72 CAMAS, TICUL, YUCATAN.	PREDIO No. 325, CALLE 23 DE LA LOCALIDAD Y MUNICIPIO DE TICUL, YUCATAN MANZANA 16, SECCION CATASTRAL 4 ANTES DE LA URBANIZACION TABLAJE CATASTRAL 1005, CARRETERA MUNA-TICUL, YUCATAN.	91200198	91201-0198	20003	515 245 3016 00 01	CARRO CAJA GRANDE	6
655	YUCATAN	TICUL, YUCATAN	HOSPITAL GENERAL DE ZONA DE 72 CAMAS, TICUL, YUCATAN.	PREDIO No. 325, CALLE 23 DE LA LOCALIDAD Y MUNICIPIO DE TICUL, YUCATAN MANZANA 16, SECCION CATASTRAL 4 ANTES DE LA URBANIZACION TABLAJE CATASTRAL 1005, CARRETERA MUNA-TICUL, YUCATAN.	91200597	91201-0597	20002	515 245 3016 00 01	CARRO DISTRIBUCION DE MEDICINAS	2
656	YUCATAN	TICUL, YUCATAN	HOSPITAL GENERAL DE ZONA DE 72 CAMAS, TICUL, YUCATAN.	PREDIO No. 325, CALLE 23 DE LA LOCALIDAD Y MUNICIPIO DE TICUL, YUCATAN MANZANA 16, SECCION CATASTRAL 4 ANTES DE LA URBANIZACION TABLAJE CATASTRAL 1005, CARRETERA MUNA-TICUL, YUCATAN.	91200196	91201-0196	20001	515 621 3555 00 01	GABINETE PARA TOMA DE MUESTRAS	4

Anexo No. 3.4 Guía de Distribución

PARTIDA	DESTINO	CCAD	UNIDAD MÉDICA	DIRECCIÓN	CUCOP	CUCOP +	PRE	SAI	DESCRIPCIÓN	CANTIDAD
557	YUCATAN	TICUL, YUCATAN	HOSPITAL GENERAL DE ZONA DE 70 CAMAS, TICUL, YUCATAN	PREDIO No. 325, CALLE 23 DE LA LOCALIDAD Y MUNICIPIO DE TICUL, YUCATAN (MANZANA 16, SECCION CATASTRAL 4 ANTES DE LA URBANIZACION TABLAJE CATASTRAL 15056), CARRETERA MUNA-TICUL, YUCATAN.	51200101	51201-0101	20010	515 619 1202 00 01	MESA ALTA DE 180 CM CON CUBIERTA DE ACERO INOXIDABLE.	1
558	YUCATAN	TICUL, YUCATAN	HOSPITAL GENERAL DE ZONA DE 70 CAMAS, TICUL, YUCATAN	PREDIO No. 325, CALLE 23 DE LA LOCALIDAD Y MUNICIPIO DE TICUL, YUCATAN (MANZANA 16, SECCION CATASTRAL 4 ANTES DE LA URBANIZACION TABLAJE CATASTRAL 15056), CARRETERA MUNA-TICUL, YUCATAN.	51200201	51201-0201	20010	515 619 1208 00 01	MESA ALTA DE 90 CM CON VERTEDERO.	1
559	YUCATAN	TICUL, YUCATAN	HOSPITAL GENERAL DE ZONA DE 70 CAMAS, TICUL, YUCATAN	PREDIO No. 325, CALLE 23 DE LA LOCALIDAD Y MUNICIPIO DE TICUL, YUCATAN (MANZANA 16, SECCION CATASTRAL 4 ANTES DE LA URBANIZACION TABLAJE CATASTRAL 15056), CARRETERA MUNA-TICUL, YUCATAN.	51200202	51201-0202	20030	515 619 1202 00 01	MESA BAJA DE 180 CM CON CUBIERTA DE MADERA.	1
560	YUCATAN	TICUL, YUCATAN	HOSPITAL GENERAL DE ZONA DE 70 CAMAS, TICUL, YUCATAN	PREDIO No. 325, CALLE 23 DE LA LOCALIDAD Y MUNICIPIO DE TICUL, YUCATAN (MANZANA 16, SECCION CATASTRAL 4 ANTES DE LA URBANIZACION TABLAJE CATASTRAL 15056), CARRETERA MUNA-TICUL, YUCATAN.	51200205	51201-0205	20030	515 619 1202 00 01	MESA BAJA DE 150 CM CON CUBIERTA DE ACERO INOXIDABLE.	1
561	YUCATAN	TICUL, YUCATAN	HOSPITAL GENERAL DE ZONA DE 70 CAMAS, TICUL, YUCATAN	PREDIO No. 325, CALLE 23 DE LA LOCALIDAD Y MUNICIPIO DE TICUL, YUCATAN (MANZANA 16, SECCION CATASTRAL 4 ANTES DE LA URBANIZACION TABLAJE CATASTRAL 15056), CARRETERA MUNA-TICUL, YUCATAN.	51200207	51201-0207	20041	515 619 1240 00 01	MESA PARA BANCO DE SANGRE CON POZO CENTRAL	1
562	YUCATAN	TICUL, YUCATAN	HOSPITAL GENERAL DE ZONA DE 70 CAMAS, TICUL, YUCATAN	PREDIO No. 325, CALLE 23 DE LA LOCALIDAD Y MUNICIPIO DE TICUL, YUCATAN (MANZANA 16, SECCION CATASTRAL 4 ANTES DE LA URBANIZACION TABLAJE CATASTRAL 15056), CARRETERA MUNA-TICUL, YUCATAN.	51200272	51201-0272	20042	515 799 0111 00 01	REPISA ABATIBLE PARA TOMA DE MUESTRAS	5
563	YUCATAN	TICUL, YUCATAN	HOSPITAL GENERAL DE ZONA DE 70 CAMAS, TICUL, YUCATAN	PREDIO No. 325, CALLE 23 DE LA LOCALIDAD Y MUNICIPIO DE TICUL, YUCATAN (MANZANA 16, SECCION CATASTRAL 4 ANTES DE LA URBANIZACION TABLAJE CATASTRAL 15056), CARRETERA MUNA-TICUL, YUCATAN.	51200274	51201-0274	20048	515 897 0337 00 01	VITRINA DE 90 CM CONFINAMIENTO CON LLAVES.	205
564	YUCATAN	TICUL, YUCATAN	HOSPITAL GENERAL DE ZONA DE 70 CAMAS, TICUL, YUCATAN	PREDIO No. 325, CALLE 23 DE LA LOCALIDAD Y MUNICIPIO DE TICUL, YUCATAN (MANZANA 16, SECCION CATASTRAL 4 ANTES DE LA URBANIZACION TABLAJE CATASTRAL 15056), CARRETERA MUNA-TICUL, YUCATAN.	51200297	51201-0297	20120	513 600 0065 00 01	ANAQUEL GUARDA COMODOS	16
565	YUCATAN	TICUL, YUCATAN	HOSPITAL GENERAL DE ZONA DE 70 CAMAS, TICUL, YUCATAN	PREDIO No. 325, CALLE 23 DE LA LOCALIDAD Y MUNICIPIO DE TICUL, YUCATAN (MANZANA 16, SECCION CATASTRAL 4 ANTES DE LA URBANIZACION TABLAJE CATASTRAL 15056), CARRETERA MUNA-TICUL, YUCATAN.	51200334	51201-0334	20124	513 199 0353 00 01	BANCO GIRATORIO CON RESPALDO DE ACERO INOXIDABLE	22
566	YUCATAN	TICUL, YUCATAN	HOSPITAL GENERAL DE ZONA DE 70 CAMAS, TICUL, YUCATAN	PREDIO No. 325, CALLE 23 DE LA LOCALIDAD Y MUNICIPIO DE TICUL, YUCATAN (MANZANA 16, SECCION CATASTRAL 4 ANTES DE LA URBANIZACION TABLAJE CATASTRAL 15056), CARRETERA MUNA-TICUL, YUCATAN.	51200439	51201-0439	20124	513 199 0353 00 01	BANCO GIRATORIO DE ACERO INOXIDABLE	58
567	YUCATAN	TICUL, YUCATAN	HOSPITAL GENERAL DE ZONA DE 70 CAMAS, TICUL, YUCATAN	PREDIO No. 325, CALLE 23 DE LA LOCALIDAD Y MUNICIPIO DE TICUL, YUCATAN (MANZANA 16, SECCION CATASTRAL 4 ANTES DE LA URBANIZACION TABLAJE CATASTRAL 15056), CARRETERA MUNA-TICUL, YUCATAN.	51200451	51201-0451	20126	513 110 0260 00 01	BANDEJA	1
568	YUCATAN	TICUL, YUCATAN	HOSPITAL GENERAL DE ZONA DE 70 CAMAS, TICUL, YUCATAN	PREDIO No. 325, CALLE 23 DE LA LOCALIDAD Y MUNICIPIO DE TICUL, YUCATAN (MANZANA 16, SECCION CATASTRAL 4 ANTES DE LA URBANIZACION TABLAJE CATASTRAL 15056), CARRETERA MUNA-TICUL, YUCATAN.	51200543	51201-0543	20127	515 199 0070 00 01	BAÑO DE ARTESA	2
569	YUCATAN	TICUL, YUCATAN	HOSPITAL GENERAL DE ZONA DE 70 CAMAS, TICUL, YUCATAN	PREDIO No. 325, CALLE 23 DE LA LOCALIDAD Y MUNICIPIO DE TICUL, YUCATAN (MANZANA 16, SECCION CATASTRAL 4 ANTES DE LA URBANIZACION TABLAJE CATASTRAL 15056), CARRETERA MUNA-TICUL, YUCATAN.	51200559	51201-0559	20129	513 199 0422 00 01	BASCULA CON ESTADIMETRO	23
570	YUCATAN	TICUL, YUCATAN	HOSPITAL GENERAL DE ZONA DE 70 CAMAS, TICUL, YUCATAN	PREDIO No. 325, CALLE 23 DE LA LOCALIDAD Y MUNICIPIO DE TICUL, YUCATAN (MANZANA 16, SECCION CATASTRAL 4 ANTES DE LA URBANIZACION TABLAJE CATASTRAL 15056), CARRETERA MUNA-TICUL, YUCATAN.	51200567	51201-0567	20130	515 199 0140 00 01	BAÑO	107
571	YUCATAN	TICUL, YUCATAN	HOSPITAL GENERAL DE ZONA DE 70 CAMAS, TICUL, YUCATAN	PREDIO No. 325, CALLE 23 DE LA LOCALIDAD Y MUNICIPIO DE TICUL, YUCATAN (MANZANA 16, SECCION CATASTRAL 4 ANTES DE LA URBANIZACION TABLAJE CATASTRAL 15056), CARRETERA MUNA-TICUL, YUCATAN.	51200568	51201-0568	20139	515 199 0141 00 01	CAMA INDIVIDUAL METALICA	1

ANEXOS
DIVISIÓN DE CONTRATOS

Anexo No. 3.4 Guía de Distribución

CANTIDAD	DESTINO	COMO	UNIDAD MÉDICA	DIRECCIÓN	CUCOP	CUOPP	PRIM	SAP	DESCRIPCIÓN	CANTIDAD
573	YUCATAN	TICUL, YUCATÁN	HOSPITAL GENERAL DE ZONA DE 70 CAMAS, TICUL, YUCATAN	PREDIO No. 325, CALLE 33 DE LA LOCALIDAD Y MUNICIPIO DE TICUL, YUCATAN MANZANA 16, SECCION CATASTRAL 4 ANTES DE LA URBANIZACION TABLAJE CATASTRAL 15091, CARRETERA MUNA-TICUL, YUCATAN.	5010[illegible]	5010-6572	20135	513-151-[illegible]-44-01	CARRO PARA CURACIONES	69
573	YUCATAN	TICUL, YUCATAN	HOSPITAL GENERAL DE ZONA DE 70 CAMAS, TICUL, YUCATAN	PREDIO No. 325, CALLE 33 DE LA LOCALIDAD Y MUNICIPIO DE TICUL, YUCATAN (MANZANA 16, SECCION CATASTRAL 4 ANTES DE LA URBANIZACION TABLAJE CATASTRAL 15091, CARRETERA MUNA-TICUL, YUCATAN	5010[illegible]	5010-6572	20135	513-151-0017-00-01	CARRO PARA MEDICAMENTOS	22
574	YUCATAN	TICUL, YUCATAN	HOSPITAL GENERAL DE ZONA DE 70 CAMAS, TICUL, YUCATAN	PREDIO No. 325, CALLE 33 DE LA LOCALIDAD Y MUNICIPIO DE TICUL, YUCATAN (MANZANA 16, SECCION CATASTRAL 4 ANTES DE LA URBANIZACION TABLAJE CATASTRAL 15091, CARRETERA MUNA-TICUL, YUCATAN	5010[illegible]	5010-6572	20135	513-151-0017-00-01	CARRO PARA ROPA LIMPIA	11
575	YUCATAN	TICUL, YUCATAN	HOSPITAL GENERAL DE ZONA DE 70 CAMAS, TICUL, YUCATAN	PREDIO No. 325, CALLE 33 DE LA LOCALIDAD Y MUNICIPIO DE TICUL, YUCATAN (MANZANA 16, SECCION CATASTRAL 4 ANTES DE LA URBANIZACION TABLAJE CATASTRAL 15091, CARRETERA MUNA-TICUL, YUCATAN	5010[illegible]	5010-6572	20140	513-151-0003-00-01	CARRO PORTA EXPEDIENTES	22
576	YUCATAN	TICUL, YUCATAN	HOSPITAL GENERAL DE ZONA DE 70 CAMAS, TICUL, YUCATAN	PREDIO No. 325, CALLE 33 DE LA LOCALIDAD Y MUNICIPIO DE TICUL, YUCATAN (MANZANA 16, SECCION CATASTRAL 4 ANTES DE LA URBANIZACION TABLAJE CATASTRAL 15091, CARRETERA MUNA-TICUL, YUCATAN	5012[illegible]	5012-6578	20145	513-[illegible]-00-01	CEPILLERA PARA USO QUIRURGICO	40
577	YUCATAN	TICUL, YUCATAN	HOSPITAL GENERAL DE ZONA DE 70 CAMAS, TICUL, YUCATAN	PREDIO No. 325, CALLE 33 DE LA LOCALIDAD Y MUNICIPIO DE TICUL, YUCATAN (MANZANA 16, SECCION CATASTRAL 4 ANTES DE LA URBANIZACION TABLAJE CATASTRAL 15091, CARRETERA MUNA-TICUL, YUCATAN	5012[illegible]	5012-6578	20145	513-345-0115-00-01	COMODO PARA AGUA TIPO	136
578	YUCATAN	TICUL, YUCATAN	HOSPITAL GENERAL DE ZONA DE 70 CAMAS, TICUL, YUCATAN	PREDIO No. 325, CALLE 33 DE LA LOCALIDAD Y MUNICIPIO DE TICUL, YUCATAN (MANZANA 16, SECCION CATASTRAL 4 ANTES DE LA URBANIZACION TABLAJE CATASTRAL 15091, CARRETERA MUNA-TICUL, YUCATAN	5012[illegible]	5012-6578	20145	513-345-0115-00-01	COMODO PARA MOBILIARIO	24
579	YUCATAN	TICUL, YUCATAN	HOSPITAL GENERAL DE ZONA DE 70 CAMAS, TICUL, YUCATAN	PREDIO No. 325, CALLE 33 DE LA LOCALIDAD Y MUNICIPIO DE TICUL, YUCATAN (MANZANA 16, SECCION CATASTRAL 4 ANTES DE LA URBANIZACION TABLAJE CATASTRAL 15091, CARRETERA MUNA-TICUL, YUCATAN	5[illegible]	5[illegible]-6[illegible]	20160	513-[illegible]-00-01	CUBETA DE ACERO INOXIDABLE CON PORTA CUBETA RODABLE	30
580	YUCATAN	TICUL, YUCATAN	HOSPITAL GENERAL DE ZONA DE 70 CAMAS, TICUL, YUCATAN	PREDIO No. 325, CALLE 33 DE LA LOCALIDAD Y MUNICIPIO DE TICUL, YUCATAN (MANZANA 16, SECCION CATASTRAL 4 ANTES DE LA URBANIZACION TABLAJE CATASTRAL 15091, CARRETERA MUNA-TICUL, YUCATAN	5[illegible]	5[illegible]-6[illegible]	20140	513-[illegible]-00-01	ESCALERILLA DE USOS PEDIATRICOS	100
581	YUCATAN	TICUL, YUCATAN	HOSPITAL GENERAL DE ZONA DE 70 CAMAS, TICUL, YUCATAN	PREDIO No. 325, CALLE 33 DE LA LOCALIDAD Y MUNICIPIO DE TICUL, YUCATAN (MANZANA 16, SECCION CATASTRAL 4 ANTES DE LA URBANIZACION TABLAJE CATASTRAL 15091, CARRETERA MUNA-TICUL, YUCATAN	5[illegible]	5[illegible]-6[illegible]	20140	513-345-0065-00-01	ESPANTE GUARDA ESTERA TIPO 90 GM	136
582	YUCATAN	TICUL, YUCATAN	HOSPITAL GENERAL DE ZONA DE 70 CAMAS, TICUL, YUCATAN	PREDIO No. 325, CALLE 33 DE LA LOCALIDAD Y MUNICIPIO DE TICUL, YUCATAN (MANZANA 16, SECCION CATASTRAL 4 ANTES DE LA URBANIZACION TABLAJE CATASTRAL 15091, CARRETERA MUNA-TICUL, YUCATAN	5[illegible]	5[illegible]-6[illegible]	20140	513-345-0065-00-01	ESPANTE GUARDA ESTERA DE 120 GM	11
583	YUCATAN	TICUL, YUCATAN	HOSPITAL GENERAL DE ZONA DE 70 CAMAS, TICUL, YUCATAN	PREDIO No. 325, CALLE 33 DE LA LOCALIDAD Y MUNICIPIO DE TICUL, YUCATAN (MANZANA 16, SECCION CATASTRAL 4 ANTES DE LA URBANIZACION TABLAJE CATASTRAL 15091, CARRETERA MUNA-TICUL, YUCATAN	5[illegible]	5[illegible]-6[illegible]	20135	513-345-0065-00-01	ESPONJERA DE PISO	11
584	YUCATAN	TICUL, YUCATAN	HOSPITAL GENERAL DE ZONA DE 70 CAMAS, TICUL, YUCATAN	PREDIO No. 325, CALLE 33 DE LA LOCALIDAD Y MUNICIPIO DE TICUL, YUCATAN (MANZANA 16, SECCION CATASTRAL 4 ANTES DE LA URBANIZACION TABLAJE CATASTRAL 15091, CARRETERA MUNA-TICUL, YUCATAN	5[illegible]	5[illegible]-6[illegible]	20135	513-347-0138-00-01	LAMPARA DE PISO RODABLE	5
585	YUCATAN	TICUL, YUCATAN	HOSPITAL GENERAL DE ZONA DE 70 CAMAS, TICUL, YUCATAN	PREDIO No. 325, CALLE 33 DE LA LOCALIDAD Y MUNICIPIO DE TICUL, YUCATAN (MANZANA 16, SECCION CATASTRAL 4 ANTES DE LA URBANIZACION TABLAJE CATASTRAL 15091, CARRETERA MUNA-TICUL, YUCATAN	5[illegible]	5[illegible]-6[illegible]	20135	513-[illegible]-00-01	LAVABO DE CIRUJANO DOBLE	10
586	YUCATAN	TICUL, YUCATAN	HOSPITAL GENERAL DE ZONA DE 70 CAMAS, TICUL, YUCATAN	PREDIO No. 325, CALLE 33 DE LA LOCALIDAD Y MUNICIPIO DE TICUL, YUCATAN (MANZANA 16, SECCION CATASTRAL 4 ANTES DE LA URBANIZACION TABLAJE CATASTRAL 15091, CARRETERA MUNA-TICUL, YUCATAN	5[illegible]	5[illegible]-6[illegible]	20140	513-[illegible]-00-01	LAVABO DE CIRUJANO SENCILLO	4

Anexo No. 3.4 Guía de Distribución

PARTIDA	DESTINO	CCAM	UNIDAD MÉDICA	DIRECCIÓN	CUCOP	CUCOP A	PREI	SAI	DESCRIPCIÓN	CANTIDAD
587	YUCATAN	TICUL, YUCATÁN	HOSPITAL GENERAL DE ZONA DE 70 CAMAS, TICUL, YUCATAN.	PREDIO No. 325, CALLE 23 DE LA LOCALIDAD Y MUNICIPIO DE TICUL, YUCATAN (MANZANA 16, SECCION CATASTRAL 4 ANTES DE LA URBANIZACION TABLAJE CATASTRAL 1506), CARRETERA MUNA-TICUL, YUCATAN.	51200071	51201-0071	20150	513.680.0007.00.01	LAVABO PASTEUR DERECHO DE 60 CM.	14
588	YUCATAN	TICUL, YUCATAN	HOSPITAL GENERAL DE ZONA DE 70 CAMAS, TICUL, YUCATAN.	PREDIO No. 325, CALLE 23 DE LA LOCALIDAD Y MUNICIPIO DE TICUL, YUCATAN (MANZANA 16, SECCION CATASTRAL 4 ANTES DE LA URBANIZACION TABLAJE CATASTRAL 1506), CARRETERA MUNA-TICUL, YUCATAN.	51200072	51201-0072	20150	513.680.0002.00.01	LAVABO PASTEUR IZQUIERDO DE 60 CM.	16
589	YUCATAN	TICUL, YUCATAN	HOSPITAL GENERAL DE ZONA DE 70 CAMAS, TICUL, YUCATAN.	PREDIO No. 325, CALLE 23 DE LA LOCALIDAD Y MUNICIPIO DE TICUL, YUCATAN (MANZANA 16, SECCION CATASTRAL 4 ANTES DE LA URBANIZACION TABLAJE CATASTRAL 1506), CARRETERA MUNA-TICUL, YUCATAN.	51200133	51201-0133	20199	512.021.3591.00.01	MESA INTEGRAL ALTA DE 180 CM CON FREGADERO DERECHO.	6
590	YUCATAN	TICUL, YUCATAN	HOSPITAL GENERAL DE ZONA DE 70 CAMAS, TICUL, YUCATAN.	PREDIO No. 325, CALLE 23 DE LA LOCALIDAD Y MUNICIPIO DE TICUL, YUCATAN (MANZANA 16, SECCION CATASTRAL 4 ANTES DE LA URBANIZACION TABLAJE CATASTRAL 1506), CARRETERA MUNA-TICUL, YUCATAN.	51200135	51201-0135	20199	512.021.3609.00.01	MESA INTEGRAL DE 120 CM CON RESPALDO Y FREGADERO DERECHO.	14
591	YUCATAN	TICUL, YUCATAN	HOSPITAL GENERAL DE ZONA DE 70 CAMAS, TICUL, YUCATAN.	PREDIO No. 325, CALLE 23 DE LA LOCALIDAD Y MUNICIPIO DE TICUL, YUCATAN (MANZANA 16, SECCION CATASTRAL 4 ANTES DE LA URBANIZACION TABLAJE CATASTRAL 1506), CARRETERA MUNA-TICUL, YUCATAN.	51200109	51201-0109	20199	513.021.2518.00.01	MESA ALTA INTEGRAL DE 150 CM CON RESPALDO Y FREGADERO DERECHO.	7
592	YUCATAN	TICUL, YUCATAN	HOSPITAL GENERAL DE ZONA DE 70 CAMAS, TICUL, YUCATAN.	PREDIO No. 325, CALLE 23 DE LA LOCALIDAD Y MUNICIPIO DE TICUL, YUCATAN (MANZANA 16, SECCION CATASTRAL 4 ANTES DE LA URBANIZACION TABLAJE CATASTRAL 1506), CARRETERA MUNA-TICUL, YUCATAN.	51200099	51201-0099	20199	513.021.2518.00.01	MESA ALTA DE 150 CM CON RESPALDO Y FREGADERO IZQUIERDO.	2
593	YUCATAN	TICUL, YUCATAN	HOSPITAL GENERAL DE ZONA DE 70 CAMAS, TICUL, YUCATAN.	PREDIO No. 325, CALLE 23 DE LA LOCALIDAD Y MUNICIPIO DE TICUL, YUCATAN (MANZANA 16, SECCION CATASTRAL 4 ANTES DE LA URBANIZACION TABLAJE CATASTRAL 1506), CARRETERA MUNA-TICUL, YUCATAN.	51200134	51201-0134	20174	513.021.3567.00.01	MESA INTEGRAL ALTA DE 180 CM CON DOBLE FREGADERO CENTRAL.	20
594	YUCATAN	TICUL, YUCATAN	HOSPITAL GENERAL DE ZONA DE 70 CAMAS, TICUL, YUCATAN.	PREDIO No. 325, CALLE 23 DE LA LOCALIDAD Y MUNICIPIO DE TICUL, YUCATAN (MANZANA 16, SECCION CATASTRAL 4 ANTES DE LA URBANIZACION TABLAJE CATASTRAL 1506), CARRETERA MUNA-TICUL, YUCATAN.	51200110	51201-0110	20179	513.021.0772.00.01	MESA CHAIRO ANESTESIOLOGICO DE 70 CM.	8
595	YUCATAN	TICUL, YUCATAN	HOSPITAL GENERAL DE ZONA DE 70 CAMAS, TICUL, YUCATAN.	PREDIO No. 325, CALLE 23 DE LA LOCALIDAD Y MUNICIPIO DE TICUL, YUCATAN (MANZANA 16, SECCION CATASTRAL 4 ANTES DE LA URBANIZACION TABLAJE CATASTRAL 1506), CARRETERA MUNA-TICUL, YUCATAN.	51200114	51201-0114	20179	513.021.2744.00.01	MESA DE 150 CM CON FREGADERO PERFORTO DE DIELO Y BAÑO MARIA.	35
596	YUCATAN	TICUL, YUCATAN	HOSPITAL GENERAL DE ZONA DE 70 CAMAS, TICUL, YUCATAN.	PREDIO No. 325, CALLE 23 DE LA LOCALIDAD Y MUNICIPIO DE TICUL, YUCATAN (MANZANA 16, SECCION CATASTRAL 4 ANTES DE LA URBANIZACION TABLAJE CATASTRAL 1506), CARRETERA MUNA-TICUL, YUCATAN.	51200129	51201-0129	20191	513.021.2751.00.01	MESA DE 180 CM PARA ENSAMBLE CON REPISA INTERMEDIA.	6
597	YUCATAN	TICUL, YUCATAN	HOSPITAL GENERAL DE ZONA DE 70 CAMAS, TICUL, YUCATAN.	PREDIO No. 325, CALLE 23 DE LA LOCALIDAD Y MUNICIPIO DE TICUL, YUCATAN (MANZANA 16, SECCION CATASTRAL 4 ANTES DE LA URBANIZACION TABLAJE CATASTRAL 1506), CARRETERA MUNA-TICUL, YUCATAN.	51200107	51201-0107	20193	513.021.2760.00.01	MESA MAYO.	134
598	YUCATAN	TICUL, YUCATAN	HOSPITAL GENERAL DE ZONA DE 70 CAMAS, TICUL, YUCATAN.	PREDIO No. 325, CALLE 23 DE LA LOCALIDAD Y MUNICIPIO DE TICUL, YUCATAN (MANZANA 16, SECCION CATASTRAL 4 ANTES DE LA URBANIZACION TABLAJE CATASTRAL 1506), CARRETERA MUNA-TICUL, YUCATAN.	51200581	51201-0581	20149	513.021.2782.00.01	MESA PARA EXPLORACION PEDIATRICA.	2
599	YUCATAN	TICUL, YUCATAN	HOSPITAL GENERAL DE ZONA DE 70 CAMAS, TICUL, YUCATAN.	PREDIO No. 325, CALLE 23 DE LA LOCALIDAD Y MUNICIPIO DE TICUL, YUCATAN (MANZANA 16, SECCION CATASTRAL 4 ANTES DE LA URBANIZACION TABLAJE CATASTRAL 1506), CARRETERA MUNA-TICUL, YUCATAN.	51200582	51201-0582	20199	513.021.2800.00.01	MESA PARA INSTRUMENTAL QUIRURGICO	5
600	YUCATAN	TICUL, YUCATAN	HOSPITAL GENERAL DE ZONA DE 70 CAMAS, TICUL, YUCATAN.	PREDIO No. 325, CALLE 23 DE LA LOCALIDAD Y MUNICIPIO DE TICUL, YUCATAN (MANZANA 16, SECCION CATASTRAL 4 ANTES DE LA URBANIZACION TABLAJE CATASTRAL 1506), CARRETERA MUNA-TICUL, YUCATAN.	51200583	51201-0583	20149	513.021.2803.00.01	MESA PARA PRESENTACION	2
601	YUCATAN	TICUL, YUCATÁN	HOSPITAL GENERAL DE ZONA DE 70 CAMAS, TICUL, YUCATAN.	PREDIO No. 325, CALLE 23 DE LA LOCALIDAD Y MUNICIPIO DE TICUL, YUCATAN (MANZANA 16, SECCION CATASTRAL 4 ANTES DE LA URBANIZACION TABLAJE CATASTRAL 1506), CARRETERA MUNA-TICUL, YUCATAN.	51200139	51201-0139	20197	513.021.2808.00.01	MESA PASTEUR	71

ANEXOS
DIVISIÓN DE CONTRATOS

GOBIERNO DE MÉXICO | IMSS

DIRECCIÓN DE ADMINISTRACIÓN

Anexo No. 3.4 Guía de Distribución

CANTIDAD	DESTINO	ZONA	UNIDAD MÉDICA	DIRECCIÓN	CLC/DX	CUADRO	FOLIO	CLAVE	DESCRIPCIÓN	CANTIDAD
300	YUCATAN	TICUL, YUCATAN	HOSPITAL GENERAL DE ZONA DE 70 CAMAS, TICUL, YUCATAN	PREDIO No. 325, CALLE 23 DE LA LOCALIDAD Y MUNICIPIO DE TICUL, YUCATAN (MANZANA 16, SECCION CATASTRAL A ANTES DE LA URBANIZACION TABLAJE CATASTRAL 15095, CARRETERA MUNA-TICUL, YUCATAN	51200134	51201-0133	20169	515101 0001 00 01	MESA PUERTA	24
603	YUCATAN	TICUL, YUCATAN	HOSPITAL GENERAL DE ZONA DE 70 CAMAS, TICUL, YUCATAN	PREDIO No. 325, CALLE 23 DE LA LOCALIDAD Y MUNICIPIO DE TICUL, YUCATAN (MANZANA 16, SECCION CATASTRAL A ANTES DE LA URBANIZACION TABLAJE CATASTRAL 15095, CARRETERA MUNA-TICUL, YUCATAN	51200134	51201-0142	20169	515103 2007 00 01	MESA RIGIDA DE MADERA	3
604	YUCATAN	TICUL, YUCATAN	HOSPITAL GENERAL DE ZONA DE 70 CAMAS, TICUL, YUCATAN	PREDIO No. 325, CALLE 23 DE LA LOCALIDAD Y MUNICIPIO DE TICUL, YUCATAN (MANZANA 16, SECCION CATASTRAL A ANTES DE LA URBANIZACION TABLAJE CATASTRAL 15095, CARRETERA MUNA-TICUL, YUCATAN	51200134	51201-0143	20169	515105 2005 00 01	MESA PARA RIEGO	8
605	YUCATAN	TICUL, YUCATAN	HOSPITAL GENERAL DE ZONA DE 70 CAMAS, TICUL, YUCATAN	PREDIO No. 325, CALLE 23 DE LA LOCALIDAD Y MUNICIPIO DE TICUL, YUCATAN (MANZANA 16, SECCION CATASTRAL A ANTES DE LA URBANIZACION TABLAJE CATASTRAL 15095, CARRETERA MUNA-TICUL, YUCATAN	51200134	51201-0262	20169	515107 0004 00 01	REPISA DE 120 CM CON/SIN MURO	9
606	YUCATAN	TICUL, YUCATAN	HOSPITAL GENERAL DE ZONA DE 70 CAMAS, TICUL, YUCATAN	PREDIO No. 325, CALLE 23 DE LA LOCALIDAD Y MUNICIPIO DE TICUL, YUCATAN (MANZANA 16, SECCION CATASTRAL A ANTES DE LA URBANIZACION TABLAJE CATASTRAL 15095, CARRETERA MUNA-TICUL, YUCATAN	51200134	51201-0164	20169	515109 0074 00 01	REF. PORTAVELOCILIPA	139
607	YUCATAN	TICUL, YUCATAN	HOSPITAL GENERAL DE ZONA DE 70 CAMAS, TICUL, YUCATAN	PREDIO No. 325, CALLE 23 DE LA LOCALIDAD Y MUNICIPIO DE TICUL, YUCATAN (MANZANA 16, SECCION CATASTRAL A ANTES DE LA URBANIZACION TABLAJE CATASTRAL 15095, CARRETERA MUNA-TICUL, YUCATAN	51200134	51201-0167	20169	515112 0001 00 01	UNION DE HIERRO ROSCABLE DE 250 MI	8
608	YUCATAN	TICUL, YUCATAN	HOSPITAL GENERAL DE ZONA DE 70 CAMAS, TICUL, YUCATAN	PREDIO No. 325, CALLE 23 DE LA LOCALIDAD Y MUNICIPIO DE TICUL, YUCATAN (MANZANA 16, SECCION CATASTRAL A ANTES DE LA URBANIZACION TABLAJE CATASTRAL 15095, CARRETERA MUNA-TICUL, YUCATAN	51200134	51201-0167	20169	515112 0001 00 01	UNION DE HIERRO ROSCABLE DE 250 MI	96
609	YUCATAN	TICUL, YUCATAN	HOSPITAL GENERAL DE ZONA DE 70 CAMAS, TICUL, YUCATAN	PREDIO No. 325, CALLE 23 DE LA LOCALIDAD Y MUNICIPIO DE TICUL, YUCATAN (MANZANA 16, SECCION CATASTRAL A ANTES DE LA URBANIZACION TABLAJE CATASTRAL 15095, CARRETERA MUNA-TICUL, YUCATAN	51200134	51201-0167	20169	515112 0001 00 01	UNION DE HIERRO ROSCABLE DE 250 MI	96
610	YUCATAN	TICUL, YUCATAN	HOSPITAL GENERAL DE ZONA DE 70 CAMAS, TICUL, YUCATAN	PREDIO No. 325, CALLE 23 DE LA LOCALIDAD Y MUNICIPIO DE TICUL, YUCATAN (MANZANA 16, SECCION CATASTRAL A ANTES DE LA URBANIZACION TABLAJE CATASTRAL 15095, CARRETERA MUNA-TICUL, YUCATAN	51200134	51201-0167	20169	515112 0001 00 01	UNION DE HIERRO ROSCABLE DE 250 MI	96
611	YUCATAN	TICUL, YUCATAN	HOSPITAL GENERAL DE ZONA DE 70 CAMAS, TICUL, YUCATAN	PREDIO No. 325, CALLE 23 DE LA LOCALIDAD Y MUNICIPIO DE TICUL, YUCATAN (MANZANA 16, SECCION CATASTRAL A ANTES DE LA URBANIZACION TABLAJE CATASTRAL 15095, CARRETERA MUNA-TICUL, YUCATAN	51200134	51201-0167	20169	515112 0001 00 01	UNION DE HIERRO ROSCABLE DE 250 MI	96
612	YUCATAN	TICUL, YUCATAN	HOSPITAL GENERAL DE ZONA DE 70 CAMAS, TICUL, YUCATAN	PREDIO No. 325, CALLE 23 DE LA LOCALIDAD Y MUNICIPIO DE TICUL, YUCATAN (MANZANA 16, SECCION CATASTRAL A ANTES DE LA URBANIZACION TABLAJE CATASTRAL 15095, CARRETERA MUNA-TICUL, YUCATAN	51200134	51201-0167	20169	515112 0001 00 01	UNION DE HIERRO ROSCABLE DE 250 MI	96
613	YUCATAN	TICUL, YUCATAN	HOSPITAL GENERAL DE ZONA DE 70 CAMAS, TICUL, YUCATAN	PREDIO No. 325, CALLE 23 DE LA LOCALIDAD Y MUNICIPIO DE TICUL, YUCATAN (MANZANA 16, SECCION CATASTRAL A ANTES DE LA URBANIZACION TABLAJE CATASTRAL 15095, CARRETERA MUNA-TICUL, YUCATAN	51200134	51201-0167	20169	515112 0001 00 01	UNION DE HIERRO ROSCABLE DE 250 MI	96
614	YUCATAN	TICUL, YUCATAN	HOSPITAL GENERAL DE ZONA DE 70 CAMAS, TICUL, YUCATAN	PREDIO No. 325, CALLE 23 DE LA LOCALIDAD Y MUNICIPIO DE TICUL, YUCATAN (MANZANA 16, SECCION CATASTRAL A ANTES DE LA URBANIZACION TABLAJE CATASTRAL 15095, CARRETERA MUNA-TICUL, YUCATAN	51200134	51201-0167	20169	515112 0001 00 01	UNION DE HIERRO ROSCABLE DE 250 MI	96
615	YUCATAN	TICUL, YUCATAN	HOSPITAL GENERAL DE ZONA DE 70 CAMAS, TICUL, YUCATAN	PREDIO No. 325, CALLE 23 DE LA LOCALIDAD Y MUNICIPIO DE TICUL, YUCATAN (MANZANA 16, SECCION CATASTRAL A ANTES DE LA URBANIZACION TABLAJE CATASTRAL 15095, CARRETERA MUNA-TICUL, YUCATAN	51200134	51201-0167	20169	515112 0001 00 01	UNION DE HIERRO ROSCABLE DE 250 MI	96
616	YUCATAN	TICUL, YUCATAN	HOSPITAL GENERAL DE ZONA DE 70 CAMAS, TICUL, YUCATAN	PREDIO No. 325, CALLE 23 DE LA LOCALIDAD Y MUNICIPIO DE TICUL, YUCATAN (MANZANA 16, SECCION CATASTRAL A ANTES DE LA URBANIZACION TABLAJE CATASTRAL 15095, CARRETERA MUNA-TICUL, YUCATAN	51200134	51201-0167	20169	515112 0001 00 01	UNION DE HIERRO ROSCABLE DE 250 MI	96

Anexo No. 3.4 Guía de Distribución

PARTIDA	DESTINO	CODIGO	UNIDAD MEDICA	DIRECCIÓN	CUCOP	CUCOPZ	PRBI	SIM	DESCRIPCION	CANTIDAD
617	YUCATAN	TICUL, YUCATAN	HOSPITAL GENERAL DE ZONA DE 70 CAMAS, TICUL, YUCATAN.	PREDIO No. 325, CALLE 23 DE LA LOCALIDAD Y MUNICIPIO DE TICUL, YUCATAN (MANZANA 16, SECCION CATASTRAL 4 ANTES DE LA URBANIZACION TABLAJE CATASTRAL 1506), CARRETERA MUNA-TICUL, YUCATAN.	51200153	51201-0153	20366	515.635.0173.00.01	PORTAVENOCLISIS ROCABLE	43
618	YUCATAN	TICUL, YUCATAN	HOSPITAL GENERAL DE ZONA DE 70 CAMAS, TICUL, YUCATAN.	PREDIO No. 325, CALLE 23 DE LA LOCALIDAD Y MUNICIPIO DE TICUL, YUCATAN (MANZANA 16, SECCION CATASTRAL 4 ANTES DE LA URBANIZACION TABLAJE CATASTRAL 1506), CARRETERA MUNA-TICUL, YUCATAN.	53100570	53101-0570	20212	513.205.0190.00.01	CARRO CUNA CON BARANDAL DE ACRILICO.	5
619	YUCATAN	TICUL, YUCATAN	HOSPITAL GENERAL DE ZONA DE 70 CAMAS, TICUL, YUCATAN.	PREDIO No. 325, CALLE 23 DE LA LOCALIDAD Y MUNICIPIO DE TICUL, YUCATAN (MANZANA 16, SECCION CATASTRAL 4 ANTES DE LA URBANIZACION TABLAJE CATASTRAL 1506), CARRETERA MUNA-TICUL, YUCATAN.	53100560	53101-0560	20071	515.130.0450.00.01	BASCULA PESA BEBE TUBULAR TIPO DINAMOMETRO	14
620	YUCATAN	TICUL, YUCATAN	HOSPITAL GENERAL DE ZONA DE 70 CAMAS, TICUL, YUCATAN.	PREDIO No. 325, CALLE 23 DE LA LOCALIDAD Y MUNICIPIO DE TICUL, YUCATAN (MANZANA 16, SECCION CATASTRAL 4 ANTES DE LA URBANIZACION TABLAJE CATASTRAL 1506), CARRETERA MUNA-TICUL, YUCATAN.	51200119	51201-0119	20502	515.621.3870.00.01	MESA DE 1.50 CM PARA ATENCION AL RECIEN NACIDO.	2
621	YUCATAN	TICUL, YUCATAN	HOSPITAL GENERAL DE ZONA DE 70 CAMAS, TICUL, YUCATAN.	PREDIO No. 325, CALLE 23 DE LA LOCALIDAD Y MUNICIPIO DE TICUL, YUCATAN (MANZANA 16, SECCION CATASTRAL 4 ANTES DE LA URBANIZACION TABLAJE CATASTRAL 1506), CARRETERA MUNA-TICUL, YUCATAN.	53100580	53101-0580	20313	515.451.0200.00.01	GABINETE PARA TOMA DE MUESTRAS CON FREGADERO DERECHO.	1
622	YUCATAN	TICUL, YUCATAN	HOSPITAL GENERAL DE ZONA DE 70 CAMAS, TICUL, YUCATAN.	PREDIO No. 325, CALLE 23 DE LA LOCALIDAD Y MUNICIPIO DE TICUL, YUCATAN (MANZANA 16, SECCION CATASTRAL 4 ANTES DE LA URBANIZACION TABLAJE CATASTRAL 1506), CARRETERA MUNA-TICUL, YUCATAN.	53100589	53101-0589	20313	515.451.0200.00.01	GABINETE PARA TOMA DE MUESTRAS CON FREGADERO IZQUIERDO.	1
623	YUCATAN	TICUL, YUCATAN	HOSPITAL GENERAL DE ZONA DE 70 CAMAS, TICUL, YUCATAN.	PREDIO No. 325, CALLE 23 DE LA LOCALIDAD Y MUNICIPIO DE TICUL, YUCATAN (MANZANA 16, SECCION CATASTRAL 4 ANTES DE LA URBANIZACION TABLAJE CATASTRAL 1506), CARRETERA MUNA-TICUL, YUCATAN.	51200167	51201-0167	20332	515.810.1524.00.01	MESA ALTA DE 1.20 CM CON RESPALDO.	2
624	YUCATAN	TICUL, YUCATAN	HOSPITAL GENERAL DE ZONA DE 70 CAMAS, TICUL, YUCATAN.	PREDIO No. 325, CALLE 23 DE LA LOCALIDAD Y MUNICIPIO DE TICUL, YUCATAN (MANZANA 16, SECCION CATASTRAL 4 ANTES DE LA URBANIZACION TABLAJE CATASTRAL 1506), CARRETERA MUNA-TICUL, YUCATAN.	53100572	53101-0572	20047	513.191.0333.00.01	CARRO PARA CURACIONES EN AEG.	10
625	YUCATAN	TICUL, YUCATAN	HOSPITAL GENERAL DE ZONA DE 70 CAMAS, TICUL, YUCATAN.	PREDIO No. 325, CALLE 23 DE LA LOCALIDAD Y MUNICIPIO DE TICUL, YUCATAN (MANZANA 16, SECCION CATASTRAL 4 ANTES DE LA URBANIZACION TABLAJE CATASTRAL 1506), CARRETERA MUNA-TICUL, YUCATAN.	51200094	51201-0094	20548	515.131.0046.00.01	CARRO PARA ROPA SUCIA CON TAPA Y APERTURA DE PEDAL.	67
626	YUCATAN	TICUL, YUCATAN	HOSPITAL GENERAL DE ZONA DE 70 CAMAS, TICUL, YUCATAN.	PREDIO No. 325, CALLE 23 DE LA LOCALIDAD Y MUNICIPIO DE TICUL, YUCATAN (MANZANA 16, SECCION CATASTRAL 4 ANTES DE LA URBANIZACION TABLAJE CATASTRAL 1506), CARRETERA MUNA-TICUL, YUCATAN.	51200136	51201-0136	20573	515.621.3600.00.01	MESA RITERAL PASTEUR.	1
627	YUCATAN	TICUL, YUCATAN	HOSPITAL GENERAL DE ZONA DE 70 CAMAS, TICUL, YUCATAN.	PREDIO No. 325, CALLE 23 DE LA LOCALIDAD Y MUNICIPIO DE TICUL, YUCATAN (MANZANA 16, SECCION CATASTRAL 4 ANTES DE LA URBANIZACION TABLAJE CATASTRAL 1506), CARRETERA MUNA-TICUL, YUCATAN.	51200149	51201-0149	20470	517.020.0004.00.01	MUEBLE INTEGRAL AUTOCLAVE 100 CM CON DOBLE FREGADERO CENTRAL	1
628	YUCATAN	TICUL, YUCATAN	HOSPITAL GENERAL DE ZONA DE 70 CAMAS, TICUL, YUCATAN.	PREDIO No. 325, CALLE 23 DE LA LOCALIDAD Y MUNICIPIO DE TICUL, YUCATAN (MANZANA 16, SECCION CATASTRAL 4 ANTES DE LA URBANIZACION TABLAJE CATASTRAL 1506), CARRETERA MUNA-TICUL, YUCATAN.	51200075	51201-0075	20555	515.026.0017.00.01	SILLON DE EXTRACCIONES.	7
629	YUCATAN	TICUL, YUCATAN	HOSPITAL GENERAL DE ZONA DE 70 CAMAS, TICUL, YUCATAN.	PREDIO No. 325, CALLE 23 DE LA LOCALIDAD Y MUNICIPIO DE TICUL, YUCATAN (MANZANA 16, SECCION CATASTRAL 4 ANTES DE LA URBANIZACION TABLAJE CATASTRAL 1506), CARRETERA MUNA-TICUL, YUCATAN.	51200157	51201-0157	20537	515.990.0017.00.01	VESTIDOR CON ARMARIO PARA CORRELATORIO.	11
630	YUCATAN	TICUL, YUCATAN	HOSPITAL GENERAL DE ZONA DE 70 CAMAS, TICUL, YUCATAN.	PREDIO No. 325, CALLE 23 DE LA LOCALIDAD Y MUNICIPIO DE TICUL, YUCATAN (MANZANA 16, SECCION CATASTRAL 4 ANTES DE LA URBANIZACION TABLAJE CATASTRAL 1506), CARRETERA MUNA-TICUL, YUCATAN.	51200170	51201-0170	20554	515.026.1007.00.01	MESA ALTA DE 1.40 CM CON CUBIERTA DE CAOBA CON CUATRO ANAQUELES	10
631	YUCATAN	TICUL, YUCATAN	HOSPITAL GENERAL DE ZONA DE 70 CAMAS, TICUL, YUCATAN.	PREDIO No. 325, CALLE 23 DE LA LOCALIDAD Y MUNICIPIO DE TICUL, YUCATAN (MANZANA 16, SECCION CATASTRAL 4 ANTES DE LA URBANIZACION TABLAJE CATASTRAL 1506), CARRETERA MUNA-TICUL, YUCATAN.	51200206	51201-0206	20540	515.026.1101.00.01	MESA ALTA DE 1.60 CM CON FREGADERO DOBLE, TARJA CENTRAL Y PUERTAS ABATIBLES	4

Anexo No. 3.4 Guía de Distribución

PARTIDA	DESTINO	COMB	UNIDAD MÉDICA	DIRECCIÓN	CUCOP	CUCOPEP	UPRE	SAI	DESCRIPCIÓN	CANTIDAD
632	YUCATAN	TICUL, YUCATAN	HOSPITAL GENERAL DE ZONA DE 70 CAMAS, TICUL, YUCATAN	PREDIO No. 325, CALLE 23 DE LA LOCALIDAD Y MUNICIPIO DE TICUL, YUCATAN (MANZANA 16, SECCION CATASTRAL 4 ANTES DE LA URBANIZACION TABLAJE CATASTRAL 1508), CARRETERA MUNA-TICUL, YUCATAN.	61200167	61201-0167	26612	515 619 1736 00 01	MESA ALTA DE 180 CM CON RESPALDO, TARJA IZQUIERDA Y PUERTAS ABATIBLES.	2
633	YUCATAN	TICUL, YUCATAN	HOSPITAL GENERAL DE ZONA DE 70 CAMAS, TICUL, YUCATAN.	PREDIO No. 325, CALLE 23 DE LA LOCALIDAD Y MUNICIPIO DE TICUL, YUCATAN (MANZANA 16, SECCION CATASTRAL 4 ANTES DE LA URBANIZACION TABLAJE CATASTRAL 1508), CARRETERA MUNA-TICUL, YUCATAN.	61200206	61201-0206	26615	515 619 1756 00 01	MESA ALTA DE 180 CM CON RESPALDO, CAJONES CENTRALES Y PUERTAS ABATIBLES LATERALES.	9
634	YUCATAN	TICUL, YUCATAN	HOSPITAL GENERAL DE ZONA DE 70 CAMAS, TICUL, YUCATAN	PREDIO No. 325, CALLE 23 DE LA LOCALIDAD Y MUNICIPIO DE TICUL, YUCATAN (MANZANA 16, SECCION CATASTRAL 4 ANTES DE LA URBANIZACION TABLAJE CATASTRAL 1508), CARRETERA MUNA-TICUL, YUCATAN.	61200140	61201-0140	26616	515 619 1815 00 01	MESA ALTA DE 160 CM DE TRABAJO PARA 2 USUARIOS CON RESPALDO.	2
635	YUCATAN	TICUL, YUCATAN	HOSPITAL GENERAL DE ZONA DE 70 CAMAS, TICUL, YUCATAN	PREDIO No. 325, CALLE 23 DE LA LOCALIDAD Y MUNICIPIO DE TICUL, YUCATAN (MANZANA 16, SECCION CATASTRAL 4 ANTES DE LA URBANIZACION TABLAJE CATASTRAL 1508), CARRETERA MUNA-TICUL, YUCATAN.	61200168	61201-0168	26609	515 619 1855 00 01	MESA ALTA DE 180 CM CON RESPALDO Y 5 CAJONES.	10
636	YUCATAN	TICUL, YUCATAN	HOSPITAL GENERAL DE ZONA DE 70 CAMAS, TICUL, YUCATAN	PREDIO No. 325, CALLE 23 DE LA LOCALIDAD Y MUNICIPIO DE TICUL, YUCATAN (MANZANA 16, SECCION CATASTRAL 4 ANTES DE LA URBANIZACION TABLAJE CATASTRAL 1508), CARRETERA MUNA-TICUL, YUCATAN.	61200169	61201-0169	26611	515 619 1870 00 01	MESA ALTA DE 150 CM CON RESPALDO Y PUERTAS ABATIBLES.	8
637	YUCATAN	TICUL, YUCATAN	HOSPITAL GENERAL DE ZONA DE 70 CAMAS, TICUL, YUCATAN	PREDIO No. 325, CALLE 23 DE LA LOCALIDAD Y MUNICIPIO DE TICUL, YUCATAN (MANZANA 16, SECCION CATASTRAL 4 ANTES DE LA URBANIZACION TABLAJE CATASTRAL 1508), CARRETERA MUNA-TICUL, YUCATAN.	61200186	61201-0186	26609	515 619 1928 00 01	MESA ALTA DE 180 CM CON RESPALDO, TARJA IZQUIERDA Y PUERTAS ABATIBLES.	5
638	YUCATAN	TICUL, YUCATAN	HOSPITAL GENERAL DE ZONA DE 70 CAMAS, TICUL, YUCATAN	PREDIO No. 325, CALLE 23 DE LA LOCALIDAD Y MUNICIPIO DE TICUL, YUCATAN (MANZANA 16, SECCION CATASTRAL 4 ANTES DE LA URBANIZACION TABLAJE CATASTRAL 1508), CARRETERA MUNA-TICUL, YUCATAN.	61200187	61201-0187	26610	515 619 1936 00 01	MESA ALTA DE 180 CM CON RESPALDO, CAJONES CENTRALES Y PUERTAS ABATIBLES LATERALES.	10
639	YUCATAN	TICUL, YUCATAN	HOSPITAL GENERAL DE ZONA DE 70 CAMAS, TICUL, YUCATAN	PREDIO No. 325, CALLE 23 DE LA LOCALIDAD Y MUNICIPIO DE TICUL, YUCATAN (MANZANA 16, SECCION CATASTRAL 4 ANTES DE LA URBANIZACION TABLAJE CATASTRAL 1508), CARRETERA MUNA-TICUL, YUCATAN.	61200188	61201-0188	26608	515 619 1945 00 01	MESA ALTA DE 180 CM DE TRABAJO PARA 2 USUARIOS CON RESPALDO.	3
640	YUCATAN	TICUL, YUCATAN	HOSPITAL GENERAL DE ZONA DE 70 CAMAS, TICUL, YUCATAN	PREDIO No. 325, CALLE 23 DE LA LOCALIDAD Y MUNICIPIO DE TICUL, YUCATAN (MANZANA 16, SECCION CATASTRAL 4 ANTES DE LA URBANIZACION TABLAJE CATASTRAL 1508), CARRETERA MUNA-TICUL, YUCATAN.	61200067	61201-0067	26618	515 621 2105 00 01	MESA ALTA DE 150 CM CON RESPALDO Y FREGADERO SENCILLO.	2
641	ZARAGOZA	ZARAGOZA, CDMX NORTE	HOSPITAL GENERAL REGIONAL No. 25, ZARAGOZA, CDMX NORTE	CALZADA IGNACIO ZARAGOZA 1946, COL. JUAN ESCUTIA, ALCALDIA IZTAPALAPA, C.P. 09100, CDMX.	61100569	53101-0569	16602	515 481 0803 01 01	CARRO CAMILLA TIPO TRANSFER (LATERAL).	2
642	ZARAGOZA	ZARAGOZA, CDMX NORTE	HOSPITAL GENERAL REGIONAL No. 25, ZARAGOZA, CDMX NORTE	CALZADA IGNACIO ZARAGOZA 1946, COL. JUAN ESCUTIA, ALCALDIA IZTAPALAPA, C.P. 09100, CDMX.	61100553	61201-0553	16646	515 649 0029 01 01	LAVADORA ELECTRICA.	1
643	ZARAGOZA	ZARAGOZA, CDMX NORTE	HOSPITAL GENERAL REGIONAL No. 25, ZARAGOZA, CDMX NORTE	CALZADA IGNACIO ZARAGOZA 1946, COL. JUAN ESCUTIA, ALCALDIA IZTAPALAPA, C.P. 09100, CDMX.	61200144	61201-0144	16673	515 628 0267 01 01	MODULO PARA CONSULTORIO MEDICO GENERAL.	29
644	ZARAGOZA	ZARAGOZA, CDMX NORTE	HOSPITAL GENERAL REGIONAL No. 25, ZARAGOZA, CDMX NORTE	CALZADA IGNACIO ZARAGOZA 1946, COL. JUAN ESCUTIA, ALCALDIA IZTAPALAPA, C.P. 09100, CDMX.	61200145	61201-0145	16673	515 628 0295 01 01	MODULO PARA CONSULTORIO MEDICO ESPECIFICO.	13
645	ZARAGOZA	ZARAGOZA, CDMX NORTE	HOSPITAL GENERAL REGIONAL No. 25, ZARAGOZA, CDMX NORTE	CALZADA IGNACIO ZARAGOZA 1946, COL. JUAN ESCUTIA, ALCALDIA IZTAPALAPA, C.P. 09100, CDMX.	61200170	61201-0170	16600	515 618 0068 01 01	MESA ALTA DE 150 CM CON CAJONERA CENTRAL.	6
646	ZARAGOZA	ZARAGOZA, CDMX NORTE	HOSPITAL GENERAL REGIONAL No. 25, ZARAGOZA, CDMX NORTE	CALZADA IGNACIO ZARAGOZA 1946, COL. JUAN ESCUTIA, ALCALDIA IZTAPALAPA, C.P. 09100, CDMX.	61200186	61201-0186	16610	515 619 0737 01 01	MESA ALTA DE 160 CM CON CAJONERA CENTRAL.	30
647	ZARAGOZA	ZARAGOZA, CDMX NORTE	HOSPITAL GENERAL REGIONAL No. 25, ZARAGOZA, CDMX NORTE	CALZADA IGNACIO ZARAGOZA 1946, COL. JUAN ESCUTIA, ALCALDIA IZTAPALAPA, C.P. 09100, CDMX.	61100158	61201-0158	16446	514 100 0018 00 01	CARRO PARA SUPERMERCADO.	8
648	ZARAGOZA	ZARAGOZA, CDMX NORTE	HOSPITAL GENERAL REGIONAL No. 25, ZARAGOZA, CDMX NORTE	CALZADA IGNACIO ZARAGOZA 1946, COL. JUAN ESCUTIA, ALCALDIA IZTAPALAPA, C.P. 09100, CDMX.	61100268	61101-0268	16642	515 497 6206 00 01	GABINETE GAVE PARA CAMILLA DE EXTRACCION	1
649	ZARAGOZA	ZARAGOZA, CDMX NORTE	HOSPITAL GENERAL REGIONAL No. 25, ZARAGOZA, CDMX NORTE	CALZADA IGNACIO ZARAGOZA 1946, COL. JUAN ESCUTIA, ALCALDIA IZTAPALAPA, C.P. 09100, CDMX.	61200164	61201-0164	16624	515 621 0753 01 01	MESA ALTA DE 120 CM CON FREGADERO DERECHO	5
650	ZARAGOZA	ZARAGOZA, CDMX NORTE	HOSPITAL GENERAL REGIONAL No. 25, ZARAGOZA, CDMX NORTE	CALZADA IGNACIO ZARAGOZA 1946, COL. JUAN ESCUTIA, ALCALDIA IZTAPALAPA, C.P. 09100, CDMX.	61200166	61201-0166	16625	515 621 0761 01 01	MESA ALTA DE 150 CM CON FREGADERO IZQUIERDO	1
651	ZARAGOZA	ZARAGOZA, CDMX NORTE	HOSPITAL GENERAL REGIONAL No. 25, ZARAGOZA, CDMX NORTE	CALZADA IGNACIO ZARAGOZA 1946, COL. JUAN ESCUTIA, ALCALDIA IZTAPALAPA, C.P. 09100, CDMX.	61200174	61201-0174	16627	515 621 0803 01 01	MESA ALTA DE 210 CM CON FREGADERO Y ESCURRIDERO DERECHO	7
652	ZARAGOZA	ZARAGOZA, CDMX NORTE	HOSPITAL GENERAL REGIONAL No. 25, ZARAGOZA, CDMX NORTE	CALZADA IGNACIO ZARAGOZA 1946, COL. JUAN ESCUTIA, ALCALDIA IZTAPALAPA, C.P. 09100, CDMX.	61200092	53101-0092	16626	515 621 0886 01 01	MESA ALTA DE 150 CM CON FREGADERO CENTRAL Y CAJONES	10
653	ZARAGOZA	ZARAGOZA, CDMX NORTE	HOSPITAL GENERAL REGIONAL No. 25, ZARAGOZA, CDMX NORTE	CALZADA IGNACIO ZARAGOZA 1946, COL. JUAN ESCUTIA, ALCALDIA IZTAPALAPA, C.P. 09100, CDMX.	61200093	61201-0093	16626	515 621 2109 00 01	MESA ALTA DE 180 CM CON FREGADERO CENTRAL Y CAJONES	1
654	ZARAGOZA	ZARAGOZA, CDMX NORTE	HOSPITAL GENERAL REGIONAL No. 25, ZARAGOZA, CDMX NORTE	CALZADA IGNACIO ZARAGOZA 1946, COL. JUAN ESCUTIA, ALCALDIA IZTAPALAPA, C.P. 09100, CDMX.	61200091	53101-0091	27004	515 497 6634 00 01	MESA ALTA DE 180 CM CON FREGADERO CENTRAL Y TRABE PARA USO INTERMEDIO	1
655	ZARAGOZA	ZARAGOZA, CDMX NORTE	HOSPITAL GENERAL REGIONAL No. 25, ZARAGOZA, CDMX NORTE	CALZADA IGNACIO ZARAGOZA 1946, COL. JUAN ESCUTIA, ALCALDIA IZTAPALAPA, C.P. 09100, CDMX.	61200159	61201-0159	16626	515 347 0118 00 01	CARRO CAUDERO	1

Anexo No. 3.4 Guía de Distribución

PARTIDA	DESTINO	OOAD	UNIDAD MÉDICA	DIRECCIÓN	CUCOP	CUCOP +	PREI	SAI	DESCRIPCIÓN	CANTIDAD
656	ZARAGOZA	ZARAGOZA, CDMX NORTE	HOSPITAL GENERAL REGIONAL No. 25, ZARAGOZA, CDMX NORTE	CALZADA IGNACIO ZARAGOZA 1840, COL. JUAN ESCUTIA, ALCALDIA IZTAPALAPA, C.P. 09100, CDMX	53106587	53101-6587	20024	515.247.0125.00.01	CARRO DISTRIBUIDOR DE MUESTRAS.	6
657	ZARAGOZA	ZARAGOZA, CDMX NORTE	HOSPITAL GENERAL REGIONAL No. 25, ZARAGOZA, CDMX NORTE	CALZADA IGNACIO ZARAGOZA 1840, COL. JUAN ESCUTIA, ALCALDIA IZTAPALAPA, C.P. 09100, CDMX	53106590	53101-6590	20025	515.451.0260.00.01	GABINETE PARA TOMA DE MUESTRAS.	6
658	ZARAGOZA	ZARAGOZA, CDMX NORTE	HOSPITAL GENERAL REGIONAL No. 25, ZARAGOZA, CDMX NORTE	CALZADA IGNACIO ZARAGOZA 1840, COL. JUAN ESCUTIA, ALCALDIA IZTAPALAPA, C.P. 09100, CDMX	51200199	51201-0199	20029	515.619.1227.00.01	MESA ALTA DE 90 CM CON CUBIERTA DE ACERO INOXIDABLE.	3
659	ZARAGOZA	ZARAGOZA, CDMX NORTE	HOSPITAL GENERAL REGIONAL No. 25, ZARAGOZA, CDMX NORTE	CALZADA IGNACIO ZARAGOZA 1840, COL. JUAN ESCUTIA, ALCALDIA IZTAPALAPA, C.P. 09100, CDMX	51200161	51201-0161	20030	515.619.1232.00.01	MESA ALTA DE 120 CM CON CUBIERTA DE ACERO INOXIDABLE.	4
660	ZARAGOZA	ZARAGOZA, CDMX NORTE	HOSPITAL GENERAL REGIONAL No. 25, ZARAGOZA, CDMX NORTE	CALZADA IGNACIO ZARAGOZA 1840, COL. JUAN ESCUTIA, ALCALDIA IZTAPALAPA, C.P. 09100, CDMX	51200176	51201-0176	20031	515.619.1244.00.01	MESA ALTA DE 150 CM CON CUBIERTA DE ACERO INOXIDABLE.	2
661	ZARAGOZA	ZARAGOZA, CDMX NORTE	HOSPITAL GENERAL REGIONAL No. 25, ZARAGOZA, CDMX NORTE	CALZADA IGNACIO ZARAGOZA 1840, COL. JUAN ESCUTIA, ALCALDIA IZTAPALAPA, C.P. 09100, CDMX	51200201	51201-0201	20035	515.619.1286.00.01	MESA ALTA DE 90 CM CON VERTEDERO.	13
662	ZARAGOZA	ZARAGOZA, CDMX NORTE	HOSPITAL GENERAL REGIONAL No. 25, ZARAGOZA, CDMX NORTE	CALZADA IGNACIO ZARAGOZA 1840, COL. JUAN ESCUTIA, ALCALDIA IZTAPALAPA, C.P. 09100, CDMX	51200202	51201-0202	20036	515.619.1292.00.01	MESA BAJA DE 150 CM CON CUBIERTA DE MADERA.	3
663	ZARAGOZA	ZARAGOZA, CDMX NORTE	HOSPITAL GENERAL REGIONAL No. 25, ZARAGOZA, CDMX NORTE	CALZADA IGNACIO ZARAGOZA 1840, COL. JUAN ESCUTIA, ALCALDIA IZTAPALAPA, C.P. 09100, CDMX	51200203	51201-0203	20037	515.619.1300.00.01	MESA BAJA DE 90 CM CON VERTEDERO.	3
664	ZARAGOZA	ZARAGOZA, CDMX NORTE	HOSPITAL GENERAL REGIONAL No. 25, ZARAGOZA, CDMX NORTE	CALZADA IGNACIO ZARAGOZA 1840, COL. JUAN ESCUTIA, ALCALDIA IZTAPALAPA, C.P. 09100, CDMX	51200206	51201-0206	20040	515.619.1337.00.01	MESA BAJA DE 180 CM CON CUBIERTA DE ACERO INOXIDABLE.	1
665	ZARAGOZA	ZARAGOZA, CDMX NORTE	HOSPITAL GENERAL REGIONAL No. 25, ZARAGOZA, CDMX NORTE	CALZADA IGNACIO ZARAGOZA 1840, COL. JUAN ESCUTIA, ALCALDIA IZTAPALAPA, C.P. 09100, CDMX	51200207	51201-0207	20041	515.619.1349.00.01	MESA PARA BANCO DE SANGRE CON FREGADERO CENTRAL.	1
666	ZARAGOZA	ZARAGOZA, CDMX NORTE	HOSPITAL GENERAL REGIONAL No. 25, ZARAGOZA, CDMX NORTE	CALZADA IGNACIO ZARAGOZA 1840, COL. JUAN ESCUTIA, ALCALDIA IZTAPALAPA, C.P. 09100, CDMX	51200272	51201-0272	20042	515.784.0111.00.01	REPISA ABATIBLE PARA TOMA DE MUESTRAS.	8
667	ZARAGOZA	ZARAGOZA, CDMX NORTE	HOSPITAL GENERAL REGIONAL No. 25, ZARAGOZA, CDMX NORTE	CALZADA IGNACIO ZARAGOZA 1840, COL. JUAN ESCUTIA, ALCALDIA IZTAPALAPA, C.P. 09100, CDMX	51200274	51201-0274	20044	515.825.0128.00.01	SILLA CAMA PARA DONADORES.	4
668	ZARAGOZA	ZARAGOZA, CDMX NORTE	HOSPITAL GENERAL REGIONAL No. 25, ZARAGOZA, CDMX NORTE	CALZADA IGNACIO ZARAGOZA 1840, COL. JUAN ESCUTIA, ALCALDIA IZTAPALAPA, C.P. 09100, CDMX	51100273	51101-0273	20045	515.957.0322.00.01	VITRINA DE 75 CM CONTRA MURO.	1
669	ZARAGOZA	ZARAGOZA, CDMX NORTE	HOSPITAL GENERAL REGIONAL No. 25, ZARAGOZA, CDMX NORTE	CALZADA IGNACIO ZARAGOZA 1840, COL. JUAN ESCUTIA, ALCALDIA IZTAPALAPA, C.P. 09100, CDMX	51100274	51101-0274	20046	515.957.0337.00.01	VITRINA DE 90 CM CONTRA MURO CON LLAVES.	22
670	ZARAGOZA	ZARAGOZA, CDMX NORTE	HOSPITAL GENERAL REGIONAL No. 25, ZARAGOZA, CDMX NORTE	CALZADA IGNACIO ZARAGOZA 1840, COL. JUAN ESCUTIA, ALCALDIA IZTAPALAPA, C.P. 09100, CDMX	51100257	51101-0257	20120	513.060.0065.00.01	ANAQUEL GUARDA COMODOS.	16
671	ZARAGOZA	ZARAGOZA, CDMX NORTE	HOSPITAL GENERAL REGIONAL No. 25, ZARAGOZA, CDMX NORTE	CALZADA IGNACIO ZARAGOZA 1840, COL. JUAN ESCUTIA, ALCALDIA IZTAPALAPA, C.P. 09100, CDMX	51200036	51201-0036	20122	513.108.0045.00.01	BANCO GIRATORIO ACOJINADO CON RESPALDO CINCO APOYOS.	4
672	ZARAGOZA	ZARAGOZA, CDMX NORTE	HOSPITAL GENERAL REGIONAL No. 25, ZARAGOZA, CDMX NORTE	CALZADA IGNACIO ZARAGOZA 1840, COL. JUAN ESCUTIA, ALCALDIA IZTAPALAPA, C.P. 09100, CDMX	51200037	51201-0037	20123	513.108.0356.00.01	BANCO GIRATORIO ACOJINADO SIN RESPALDO.	2
673	ZARAGOZA	ZARAGOZA, CDMX NORTE	HOSPITAL GENERAL REGIONAL No. 25, ZARAGOZA, CDMX NORTE	CALZADA IGNACIO ZARAGOZA 1840, COL. JUAN ESCUTIA, ALCALDIA IZTAPALAPA, C.P. 09100, CDMX	51200038	51201-0038	20124	513.108.0363.00.01	BANCO GIRATORIO CON RESPALDO DE ACERO INOXIDABLE.	38
674	ZARAGOZA	ZARAGOZA, CDMX NORTE	HOSPITAL GENERAL REGIONAL No. 25, ZARAGOZA, CDMX NORTE	CALZADA IGNACIO ZARAGOZA 1840, COL. JUAN ESCUTIA, ALCALDIA IZTAPALAPA, C.P. 09100, CDMX	51200039	51201-0039	20125	513.108.0378.00.01	BANCO GIRATORIO DE ACERO INOXIDABLE.	184
675	ZARAGOZA	ZARAGOZA, CDMX NORTE	HOSPITAL GENERAL REGIONAL No. 25, ZARAGOZA, CDMX NORTE	CALZADA IGNACIO ZARAGOZA 1840, COL. JUAN ESCUTIA, ALCALDIA IZTAPALAPA, C.P. 09100, CDMX	53200451	53201-0451	20126	513.113.0259.00.01	BANDEJA.	4
676	ZARAGOZA	ZARAGOZA, CDMX NORTE	HOSPITAL GENERAL REGIONAL No. 25, ZARAGOZA, CDMX NORTE	CALZADA IGNACIO ZARAGOZA 1840, COL. JUAN ESCUTIA, ALCALDIA IZTAPALAPA, C.P. 09100, CDMX	51200043	51201-0043	20127	513.118.0076.00.01	BANCO DE ARTESA.	5
677	ZARAGOZA	ZARAGOZA, CDMX NORTE	HOSPITAL GENERAL REGIONAL No. 25, ZARAGOZA, CDMX NORTE	CALZADA IGNACIO ZARAGOZA 1840, COL. JUAN ESCUTIA, ALCALDIA IZTAPALAPA, C.P. 09100, CDMX	53106558	53101-6558	20128	513.130.0422.00.01	BASCULA CON ESTADIMETRO.	55
678	ZARAGOZA	ZARAGOZA, CDMX NORTE	HOSPITAL GENERAL REGIONAL No. 25, ZARAGOZA, CDMX NORTE	CALZADA IGNACIO ZARAGOZA 1840, COL. JUAN ESCUTIA, ALCALDIA IZTAPALAPA, C.P. 09100, CDMX	51200047	51201-0047	20133	513.143.0145.00.01	BURO.	226
679	ZARAGOZA	ZARAGOZA, CDMX NORTE	HOSPITAL GENERAL REGIONAL No. 25, ZARAGOZA, CDMX NORTE	CALZADA IGNACIO ZARAGOZA 1840, COL. JUAN ESCUTIA, ALCALDIA IZTAPALAPA, C.P. 09100, CDMX	53106573	53101-6573	20136	513.181.0062.00.01	CARRO PARA CURACIONES.	9
680	ZARAGOZA	ZARAGOZA, CDMX NORTE	HOSPITAL GENERAL REGIONAL No. 25, ZARAGOZA, CDMX NORTE	CALZADA IGNACIO ZARAGOZA 1840, COL. JUAN ESCUTIA, ALCALDIA IZTAPALAPA, C.P. 09100, CDMX	53106576	53101-6576	20137	513.181.0077.00.01	CARRO PARA MEDICAMENTOS.	16
681	ZARAGOZA	ZARAGOZA, CDMX NORTE	HOSPITAL GENERAL REGIONAL No. 25, ZARAGOZA, CDMX NORTE	CALZADA IGNACIO ZARAGOZA 1840, COL. JUAN ESCUTIA, ALCALDIA IZTAPALAPA, C.P. 09100, CDMX	53106577	53101-6577	20140	513.181.0900.00.01	CARRO PORTAEXPEDIENTES.	11
682	ZARAGOZA	ZARAGOZA, CDMX NORTE	HOSPITAL GENERAL REGIONAL No. 25, ZARAGOZA, CDMX NORTE	CALZADA IGNACIO ZARAGOZA 1840, COL. JUAN ESCUTIA, ALCALDIA IZTAPALAPA, C.P. 09100, CDMX	53106578	53101-6578	20142	513.209.0081.00.01	CEPILLERA PARA USO QUIRURGICO.	48
683	ZARAGOZA	ZARAGOZA, CDMX NORTE	HOSPITAL GENERAL REGIONAL No. 25, ZARAGOZA, CDMX NORTE	CALZADA IGNACIO ZARAGOZA 1840, COL. JUAN ESCUTIA, ALCALDIA IZTAPALAPA, C.P. 09100, CDMX	53200463	53201-0463	20143	513.227.0178.00.01	CHAROLA CON TAPA PARA INSTRUMENTAL.	1
684	ZARAGOZA	ZARAGOZA, CDMX NORTE	HOSPITAL GENERAL REGIONAL No. 25, ZARAGOZA, CDMX NORTE	CALZADA IGNACIO ZARAGOZA 1840, COL. JUAN ESCUTIA, ALCALDIA IZTAPALAPA, C.P. 09100, CDMX	53200456	53201-0456	20145	513.245.0113.00.01	COMODO PARA ADULTOS.	279
685	ZARAGOZA	ZARAGOZA, CDMX NORTE	HOSPITAL GENERAL REGIONAL No. 25, ZARAGOZA, CDMX NORTE	CALZADA IGNACIO ZARAGOZA 1840, COL. JUAN ESCUTIA, ALCALDIA IZTAPALAPA, C.P. 09100, CDMX	53200457	53201-0457	20146	513.245.0126.00.01	COMODO PARA MENORES.	39
686	ZARAGOZA	ZARAGOZA, CDMX NORTE	HOSPITAL GENERAL REGIONAL No. 25, ZARAGOZA, CDMX NORTE	CALZADA IGNACIO ZARAGOZA 1840, COL. JUAN ESCUTIA, ALCALDIA IZTAPALAPA, C.P. 09100, CDMX	51200052	51201-0052	20147	513.254.0113.00.01	CUBETA DE ACERO INOXIDABLE CON PORTA CUBETA RODABLE.	234
687	ZARAGOZA	ZARAGOZA, CDMX NORTE	HOSPITAL GENERAL REGIONAL No. 25, ZARAGOZA, CDMX NORTE	CALZADA IGNACIO ZARAGOZA 1840, COL. JUAN ESCUTIA, ALCALDIA IZTAPALAPA, C.P. 09100, CDMX	51200059	51201-0059	20149	513.262.0111.00.01	ESCALERILLA DE DOS PELDAÑOS.	365
688	ZARAGOZA	ZARAGOZA, CDMX NORTE	HOSPITAL GENERAL REGIONAL No. 25, ZARAGOZA, CDMX NORTE	CALZADA IGNACIO ZARAGOZA 1840, COL. JUAN ESCUTIA, ALCALDIA IZTAPALAPA, C.P. 09100, CDMX	[illegible]	[illegible]	[illegible]	[illegible]	ESTANTE GUARDA ESTERIL DE 90 CM.	30
689	ZARAGOZA	ZARAGOZA, CDMX NORTE	HOSPITAL GENERAL REGIONAL No. 25, ZARAGOZA, CDMX NORTE	CALZADA IGNACIO ZARAGOZA 1840, COL. JUAN ESCUTIA, ALCALDIA IZTAPALAPA, C.P. 09100, CDMX	[illegible]	[illegible]	20151	[illegible]	ESTANTE GUARDA ESTERIL DE 120 CM.	13
690	ZARAGOZA	ZARAGOZA, CDMX NORTE	HOSPITAL GENERAL REGIONAL No. 25, ZARAGOZA, CDMX NORTE	CALZADA IGNACIO ZARAGOZA 1840, COL. JUAN ESCUTIA, ALCALDIA IZTAPALAPA, C.P. 09100, CDMX	[illegible]	[illegible]	20152	[illegible]	JABONERA DE PEDAL.	18
691	ZARAGOZA	ZARAGOZA, CDMX NORTE	HOSPITAL GENERAL REGIONAL No. 25, ZARAGOZA, CDMX NORTE	CALZADA IGNACIO ZARAGOZA 1840, COL. JUAN ESCUTIA, ALCALDIA IZTAPALAPA, C.P. 09100, CDMX	[illegible]	[illegible]	20154	[illegible]	LAMPARA DE LUZ INTENSA.	12
692	ZARAGOZA	ZARAGOZA, CDMX NORTE	HOSPITAL GENERAL REGIONAL No. 25, ZARAGOZA, CDMX NORTE	CALZADA IGNACIO ZARAGOZA 1840, COL. JUAN ESCUTIA, ALCALDIA IZTAPALAPA, C.P. 09100, CDMX	[illegible]	[illegible]	20155	[illegible]	LAMPARA DE PIE RODABLE.	9

ANEXOS
DIVISIÓN DE CONTRATOS

Anexo No. 3.4 Guía de Distribución

PARTIDA	DESTINO	CIUDAD	UNIDAD MEDICA	DIRECCIÓN	CUCOP	CUCOP +	PREI	SAI	DESCRIPCIÓN	CANTIDAD
693	ZARAGOZA	ZARAGOZA, CDMX NORTE	HOSPITAL GENERAL REGIONAL No. 25 ZARAGOZA, CDMX NORTE	CALZADA IGNACIO ZARAGOZA 1840, COL. JUAN ESCUTIA, ALCALDIA IZTAPALAPA, C.P. 09100, CDMX.	51200089	51201-0089	20186	513.580.0640.00.01	LAVABO DE CIRUJANO DOBLE.	18
694	ZARAGOZA	ZARAGOZA, CDMX NORTE	HOSPITAL GENERAL REGIONAL No. 25 ZARAGOZA, CDMX NORTE	CALZADA IGNACIO ZARAGOZA 1840, COL. JUAN ESCUTIA, ALCALDIA IZTAPALAPA, C.P. 09100, CDMX.	51200087	51201-0087	20187	513.580.0656.00.01	LAVABO DE CIRUJANO SENCILLO.	4
695	ZARAGOZA	ZARAGOZA, CDMX NORTE	HOSPITAL GENERAL REGIONAL No. 25 ZARAGOZA, CDMX NORTE	CALZADA IGNACIO ZARAGOZA 1840, COL. JUAN ESCUTIA, ALCALDIA IZTAPALAPA, C.P. 09100, CDMX.	51200071	51201-0071	20158	513.580.0667.00.01	LAVABO PASTEUR DERECHO DE 60 CM.	3
696	ZARAGOZA	ZARAGOZA, CDMX NORTE	HOSPITAL GENERAL REGIONAL No. 25 ZARAGOZA, CDMX NORTE	CALZADA IGNACIO ZARAGOZA 1840, COL. JUAN ESCUTIA, ALCALDIA IZTAPALAPA, C.P. 09100, CDMX.	51200073	51201-0073	20159	513.580.0675.00.01	LAVABO PASTEUR IZQUIERDO DE 60 CM.	18
697	ZARAGOZA	ZARAGOZA, CDMX NORTE	HOSPITAL GENERAL REGIONAL No. 25 ZARAGOZA, CDMX NORTE	CALZADA IGNACIO ZARAGOZA 1840, COL. JUAN ESCUTIA, ALCALDIA IZTAPALAPA, C.P. 09100, CDMX.	51200133	51201-0133	20160	513.621.2651.00.01	MESA INTEGRAL ALTA DE 150 CM CON FREGADERO DERECHO.	8
698	ZARAGOZA	ZARAGOZA, CDMX NORTE	HOSPITAL GENERAL REGIONAL No. 25 ZARAGOZA, CDMX NORTE	CALZADA IGNACIO ZARAGOZA 1840, COL. JUAN ESCUTIA, ALCALDIA IZTAPALAPA, C.P. 09100, CDMX.	51200135	51201-0135	20165	513.621.2656.00.01	MESA INTEGRAL DE 120 CM CON RESPALDO Y FREGADERO DERECHO.	13
699	ZARAGOZA	ZARAGOZA, CDMX NORTE	HOSPITAL GENERAL REGIONAL No. 25 ZARAGOZA, CDMX NORTE	CALZADA IGNACIO ZARAGOZA 1840, COL. JUAN ESCUTIA, ALCALDIA IZTAPALAPA, C.P. 09100, CDMX.	51200106	51201-0106	20168	513.621.2610.00.01	MESA ALTA INTEGRAL DE 150 CM CON RESPALDO Y FREGADERO DERECHO.	10
700	ZARAGOZA	ZARAGOZA, CDMX NORTE	HOSPITAL GENERAL REGIONAL No. 25 ZARAGOZA, CDMX NORTE	CALZADA IGNACIO ZARAGOZA 1840, COL. JUAN ESCUTIA, ALCALDIA IZTAPALAPA, C.P. 09100, CDMX.	51200099	51201-0099	20169	513.621.2649.00.01	MESA ALTA DE 180 CM CON RESPALDO Y FREGADERO IZQUIERDO.	5
701	ZARAGOZA	ZARAGOZA, CDMX NORTE	HOSPITAL GENERAL REGIONAL No. 25 ZARAGOZA, CDMX NORTE	CALZADA IGNACIO ZARAGOZA 1840, COL. JUAN ESCUTIA, ALCALDIA IZTAPALAPA, C.P. 09100, CDMX.	51200134	51201-0134	20174	513.621.2667.00.01	MESA INTEGRAL ALTA DE 180 CM CON DOBLE FREGADERO CENTRAL.	26
702	ZARAGOZA	ZARAGOZA, CDMX NORTE	HOSPITAL GENERAL REGIONAL No. 25 ZARAGOZA, CDMX NORTE	CALZADA IGNACIO ZARAGOZA 1840, COL. JUAN ESCUTIA, ALCALDIA IZTAPALAPA, C.P. 09100, CDMX.	51200110	51201-0110	20178	513.621.2732.00.01	MESA CARRO ANESTESIOLOGO DE 75 CM.	6
703	ZARAGOZA	ZARAGOZA, CDMX NORTE	HOSPITAL GENERAL REGIONAL No. 25 ZARAGOZA, CDMX NORTE	CALZADA IGNACIO ZARAGOZA 1840, COL. JUAN ESCUTIA, ALCALDIA IZTAPALAPA, C.P. 09100, CDMX.	51200118	51201-0118	20179	513.621.2744.00.01	MESA DE 150 CM CON FREGADERO DEPOSITO DE HIELO Y BAÑO MARIA.	18
704	ZARAGOZA	ZARAGOZA, CDMX NORTE	HOSPITAL GENERAL REGIONAL No. 25 ZARAGOZA, CDMX NORTE	CALZADA IGNACIO ZARAGOZA 1840, COL. JUAN ESCUTIA, ALCALDIA IZTAPALAPA, C.P. 09100, CDMX.	51200120	51201-0120	20181	513.621.2762.00.01	MESA DE 180 CM PARA ENSAMBLE CON REPISA INTERMEDIA.	2
705	ZARAGOZA	ZARAGOZA, CDMX NORTE	HOSPITAL GENERAL REGIONAL No. 25 ZARAGOZA, CDMX NORTE	CALZADA IGNACIO ZARAGOZA 1840, COL. JUAN ESCUTIA, ALCALDIA IZTAPALAPA, C.P. 09100, CDMX.	51200137	51201-0137	20163	513.621.3736.00.01	MESA MAYO.	123
706	ZARAGOZA	ZARAGOZA, CDMX NORTE	HOSPITAL GENERAL REGIONAL No. 25 ZARAGOZA, CDMX NORTE	CALZADA IGNACIO ZARAGOZA 1840, COL. JUAN ESCUTIA, ALCALDIA IZTAPALAPA, C.P. 09100, CDMX.	51100561	51101-0561	20184	513.621.2792.00.01	MESA PARA EXPLORACION PEDIATRICA.	4
707	ZARAGOZA	ZARAGOZA, CDMX NORTE	HOSPITAL GENERAL REGIONAL No. 25 ZARAGOZA, CDMX NORTE	CALZADA IGNACIO ZARAGOZA 1840, COL. JUAN ESCUTIA, ALCALDIA IZTAPALAPA, C.P. 09100, CDMX.	51100562	51101-0562	20185	513.621.2804.00.01	MESA PARA INSTRUMENTAL QUIRURGICO.	[illegible]
708	ZARAGOZA	ZARAGOZA, CDMX NORTE	HOSPITAL GENERAL REGIONAL No. 25 ZARAGOZA, CDMX NORTE	CALZADA IGNACIO ZARAGOZA 1840, COL. JUAN ESCUTIA, ALCALDIA IZTAPALAPA, C.P. 09100, CDMX.	[illegible]	[illegible]	[illegible]	513.621.2813.00.01	MESA PARA REHIDRATACION.	[illegible]
709	ZARAGOZA	ZARAGOZA, CDMX NORTE	HOSPITAL GENERAL REGIONAL No. 25 ZARAGOZA, CDMX NORTE	CALZADA IGNACIO ZARAGOZA 1840, COL. JUAN ESCUTIA, ALCALDIA IZTAPALAPA, C.P. 09100, CDMX.	51200139	51201-0139	20187	513.621.3036.00.01	MESA PASTEUR.	80
710	ZARAGOZA	ZARAGOZA, CDMX NORTE	HOSPITAL GENERAL REGIONAL No. 25 ZARAGOZA, CDMX NORTE	CALZADA IGNACIO ZARAGOZA 1840, COL. JUAN ESCUTIA, ALCALDIA IZTAPALAPA, C.P. 09100, CDMX.	51200141	51201-0141	20188	513.621.2842.00.01	MESA PUENTE.	178
711	ZARAGOZA	ZARAGOZA, CDMX NORTE	HOSPITAL GENERAL REGIONAL No. 25 ZARAGOZA, CDMX NORTE	CALZADA IGNACIO ZARAGOZA 1840, COL. JUAN ESCUTIA, ALCALDIA IZTAPALAPA, C.P. 09100, CDMX.	51200142	51201-0142	20190	513.621.2857.00.01	MESA RIÑON DE MADERA.	3
712	ZARAGOZA	ZARAGOZA, CDMX NORTE	HOSPITAL GENERAL REGIONAL No. 25 ZARAGOZA, CDMX NORTE	CALZADA IGNACIO ZARAGOZA 1840, COL. JUAN ESCUTIA, ALCALDIA IZTAPALAPA, C.P. 09100, CDMX.	51200143	51201-0143	20191	513.621.2866.00.01	MESA RIÑON.	19
713	ZARAGOZA	ZARAGOZA, CDMX NORTE	HOSPITAL GENERAL REGIONAL No. 25 ZARAGOZA, CDMX NORTE	CALZADA IGNACIO ZARAGOZA 1840, COL. JUAN ESCUTIA, ALCALDIA IZTAPALAPA, C.P. 09100, CDMX.	51100293	51101-0293	20192	513.771.0436.00.01	REPISA DE 120 CM CONTRA MURO.	8
714	ZARAGOZA	ZARAGOZA, CDMX NORTE	HOSPITAL GENERAL REGIONAL No. 25 ZARAGOZA, CDMX NORTE	CALZADA IGNACIO ZARAGOZA 1840, COL. JUAN ESCUTIA, ALCALDIA IZTAPALAPA, C.P. 09100, CDMX.	51100294	51101-0294	20194	513.771.0440.00.01	REPISA DE 180 CM CONTRA MURO.	1
715	ZARAGOZA	ZARAGOZA, CDMX NORTE	HOSPITAL GENERAL REGIONAL No. 25 ZARAGOZA, CDMX NORTE	CALZADA IGNACIO ZARAGOZA 1840, COL. JUAN ESCUTIA, ALCALDIA IZTAPALAPA, C.P. 09100, CDMX.	51200184	51201-0184	20195	513.760.0075.00.01	RIEL PORTAVENOCLISIS.	275
716	ZARAGOZA	ZARAGOZA, CDMX NORTE	HOSPITAL GENERAL REGIONAL No. 25 ZARAGOZA, CDMX NORTE	CALZADA IGNACIO ZARAGOZA 1840, COL. JUAN ESCUTIA, ALCALDIA IZTAPALAPA, C.P. 09100, CDMX.	53200489	53201-0489	20196	513.780.0069.00.01	RIÑON DE ACERO INOXIDABLE DE 250 ML.	13
717	ZARAGOZA	ZARAGOZA, CDMX NORTE	HOSPITAL GENERAL REGIONAL No. 25 ZARAGOZA, CDMX NORTE	CALZADA IGNACIO ZARAGOZA 1840, COL. JUAN ESCUTIA, ALCALDIA IZTAPALAPA, C.P. 09100, CDMX.	53200491	53201-0491	20197	513.780.0091.00.01	RIÑON DE ACERO INOXIDABLE DE 500 ML.	66
718	ZARAGOZA	ZARAGOZA, CDMX NORTE	HOSPITAL GENERAL REGIONAL No. 25 ZARAGOZA, CDMX NORTE	CALZADA IGNACIO ZARAGOZA 1840, COL. JUAN ESCUTIA, ALCALDIA IZTAPALAPA, C.P. 09100, CDMX.	51100565	51101-0565	20198	513.810.0362.00.01	SILLA DE RUEDAS CON DESCANSABRAZOS.	33
719	ZARAGOZA	ZARAGOZA, CDMX NORTE	HOSPITAL GENERAL REGIONAL No. 25 ZARAGOZA, CDMX NORTE	CALZADA IGNACIO ZARAGOZA 1840, COL. JUAN ESCUTIA, ALCALDIA IZTAPALAPA, C.P. 09100, CDMX.	53200465	53201-0465	20199	513.890.0184.00.01	VASO PARA MEDICAMENTOS DE 30 CM CUBICOS.	181
720	ZARAGOZA	ZARAGOZA, CDMX NORTE	HOSPITAL GENERAL REGIONAL No. 25 ZARAGOZA, CDMX NORTE	CALZADA IGNACIO ZARAGOZA 1840, COL. JUAN ESCUTIA, ALCALDIA IZTAPALAPA, C.P. 09100, CDMX.	53200463	53201-0463	20200	513.890.0197.00.01	VASO PARA MEDICAMENTOS DE 140 CM CUBICOS.	4
721	ZARAGOZA	ZARAGOZA, CDMX NORTE	HOSPITAL GENERAL REGIONAL No. 25 ZARAGOZA, CDMX NORTE	CALZADA IGNACIO ZARAGOZA 1840, COL. JUAN ESCUTIA, ALCALDIA IZTAPALAPA, C.P. 09100, CDMX.	53200462	53201-0462	20201	513.890.0145.00.01	VASO CONTADOR DE UN LITRO.	2
722	ZARAGOZA	ZARAGOZA, CDMX NORTE	HOSPITAL GENERAL REGIONAL No. 25 ZARAGOZA, CDMX NORTE	CALZADA IGNACIO ZARAGOZA 1840, COL. JUAN ESCUTIA, ALCALDIA IZTAPALAPA, C.P. 09100, CDMX.	51200041	51201-0041	20202	513.123.0050.00.01	BANQUETA DE ALTURA.	15
723	ZARAGOZA	ZARAGOZA, CDMX NORTE	HOSPITAL GENERAL REGIONAL No. 25 ZARAGOZA, CDMX NORTE	CALZADA IGNACIO ZARAGOZA 1840, COL. JUAN ESCUTIA, ALCALDIA IZTAPALAPA, C.P. 09100, CDMX.	51200059	51201-0059	20203	513.219.0042.00.01	DIVAN (CHAISE LONGUE).	17
724	ZARAGOZA	ZARAGOZA, CDMX NORTE	HOSPITAL GENERAL REGIONAL No. 25 ZARAGOZA, CDMX NORTE	CALZADA IGNACIO ZARAGOZA 1840, COL. JUAN ESCUTIA, ALCALDIA IZTAPALAPA, C.P. 09100, CDMX.	51200074	51201-0074	20204	513.600.0055.00.01	LITERAS METALICAS	40
725	ZARAGOZA	ZARAGOZA, CDMX NORTE	HOSPITAL GENERAL REGIONAL No. 25 ZARAGOZA, CDMX NORTE	CALZADA IGNACIO ZARAGOZA 1840, COL. JUAN ESCUTIA, ALCALDIA IZTAPALAPA, C.P. 09100, CDMX.	[illegible]	[illegible]	20205	513.615.0068.00.01	GRADA PARA CAMILLAS.	324
726	ZARAGOZA	ZARAGOZA, CDMX NORTE	HOSPITAL GENERAL REGIONAL No. 25 ZARAGOZA, CDMX NORTE	CALZADA IGNACIO ZARAGOZA 1840, COL. JUAN ESCUTIA, ALCALDIA IZTAPALAPA, C.P. 09100, CDMX.	51200185	51201-0185	20206	513.695.0170.00.01	PORTAVENOCLISIS RODABLE.	109
727	ZARAGOZA	ZARAGOZA, CDMX NORTE	HOSPITAL GENERAL REGIONAL No. 25 ZARAGOZA, CDMX NORTE	CALZADA IGNACIO ZARAGOZA 1840, COL. JUAN ESCUTIA, ALCALDIA IZTAPALAPA, C.P. 09100, CDMX.	51200070	51201-0070	20210	513.280.0080.00.01	CARRO GUIA CON GABINETE DE ACRILICO.	3
728	ZARAGOZA	ZARAGOZA, CDMX NORTE	HOSPITAL GENERAL REGIONAL No. 25 ZARAGOZA, CDMX NORTE	CALZADA IGNACIO ZARAGOZA 1840, COL. JUAN ESCUTIA, ALCALDIA IZTAPALAPA, C.P. 09100, CDMX.	[illegible]	[illegible]	20214	513.140.0158.00.01	BASCULA PESABEBE TUBULAR TIPO ESTADIMETRO.	8
729	ZARAGOZA	ZARAGOZA, CDMX NORTE	HOSPITAL GENERAL REGIONAL No. 25 ZARAGOZA, CDMX NORTE	CALZADA IGNACIO ZARAGOZA 1840, COL. JUAN ESCUTIA, ALCALDIA IZTAPALAPA, C.P. 09100, CDMX.	[illegible]	[illegible]	[illegible]	513.200.0035.00.01	CAMPANA DE EXTRACCION PESADA.	[illegible]

Anexo No. 3.4 Guía de Distribución

PARTIDA	DISTRITO	CCAD	UNIDAD TÉCNICA	DIRECCIÓN	CUCOP	CUCOP 2	PREF	SAI	DESCRIPCIÓN	CANTIDAD
730	ZARAGOZA	ZARAGOZA, CDMX NORTE	HOSPITAL GENERAL REGIONAL No. 25 ZARAGOZA, CDMX NORTE	CALZADA IGNACIO ZARAGOZA 1846, COL. JUAN ESCUTIA, ALCALDÍA IZTAPALAPA, C.P. 09100, CDMX.	51201-0062	51201-0062	20310	515.451.1000.00.01	GABINETE PLOMADO PARA ALMACENAMIENTO DE RADIOISÓTOPOS	3
731	ZARAGOZA	ZARAGOZA, CDMX NORTE	HOSPITAL GENERAL REGIONAL No. 25 ZARAGOZA, CDMX NORTE	CALZADA IGNACIO ZARAGOZA 1846, COL. JUAN ESCUTIA, ALCALDÍA IZTAPALAPA, C.P. 09100, CDMX.	51201-0062	51201-0538	20311	515.451.1000.00.01	GABINETE PARA TOMA DE MUESTRAS CON FREGADERO DERECHO	2
732	ZARAGOZA	ZARAGOZA, CDMX NORTE	HOSPITAL GENERAL REGIONAL No. 25 ZARAGOZA, CDMX NORTE	CALZADA IGNACIO ZARAGOZA 1846, COL. JUAN ESCUTIA, ALCALDÍA IZTAPALAPA, C.P. 09100, CDMX.	51201-0062	51201-0589	20516	515.451.1000.00.01	GABINETE PARA TOMA DE MUESTRAS CON FREGADERO IZQUIERDO	2
733	ZARAGOZA	ZARAGOZA, CDMX NORTE	HOSPITAL GENERAL REGIONAL No. 25 ZARAGOZA, CDMX NORTE	CALZADA IGNACIO ZARAGOZA 1846, COL. JUAN ESCUTIA, ALCALDÍA IZTAPALAPA, C.P. 09100, CDMX.	51201-0014	51201-0214	20303	515.010.1417.00.01	MESA BAJA DE 90 CM DE ANCHO CON CUBIERTA DE ACERO INOXIDABLE	2
734	ZARAGOZA	ZARAGOZA, CDMX NORTE	HOSPITAL GENERAL REGIONAL No. 25 ZARAGOZA, CDMX NORTE	CALZADA IGNACIO ZARAGOZA 1846, COL. JUAN ESCUTIA, ALCALDÍA IZTAPALAPA, C.P. 09100, CDMX.	51201-0167	51201-0167	20302	515.010.1524.00.01	MESA ALTA DE 150 CM CON RESPALDO	3
735	ZARAGOZA	ZARAGOZA, CDMX NORTE	HOSPITAL GENERAL REGIONAL No. 25 ZARAGOZA, CDMX NORTE	CALZADA IGNACIO ZARAGOZA 1846, COL. JUAN ESCUTIA, ALCALDÍA IZTAPALAPA, C.P. 09100, CDMX.	51201-0572	51201-0572	20504	515.181.0934.00.01	CARRO PARA CILINDROS EN ASO	52
736	ZARAGOZA	ZARAGOZA, CDMX NORTE	HOSPITAL GENERAL REGIONAL No. 25 ZARAGOZA, CDMX NORTE	CALZADA IGNACIO ZARAGOZA 1846, COL. JUAN ESCUTIA, ALCALDÍA IZTAPALAPA, C.P. 09100, CDMX.	51201-0054	51201-0054	20540	515.181.0960.00.01	CARRO PARA ROPA SUCIA CON TAPA Y APERTURA DE PEDAL	25
737	ZARAGOZA	ZARAGOZA, CDMX NORTE	HOSPITAL GENERAL REGIONAL No. 25 ZARAGOZA, CDMX NORTE	CALZADA IGNACIO ZARAGOZA 1846, COL. JUAN ESCUTIA, ALCALDÍA IZTAPALAPA, C.P. 09100, CDMX.	51201-0148	51201-0148	20527	515.032.0044.00.01	MUEBLE INTEGRAL ALTO DE 150 CM CON RESPALDO Y FREGADERO DERECHO	3
738	ZARAGOZA	ZARAGOZA, CDMX NORTE	HOSPITAL GENERAL REGIONAL No. 25 ZARAGOZA, CDMX NORTE	CALZADA IGNACIO ZARAGOZA 1846, COL. JUAN ESCUTIA, ALCALDÍA IZTAPALAPA, C.P. 09100, CDMX.	51201-0149	51201-0149	20528	515.032.0054.00.01	MUEBLE INTEGRAL ALTO DE 150 CM CON DOBLE FREGADERO CENTRAL	3
739	ZARAGOZA	ZARAGOZA, CDMX NORTE	HOSPITAL GENERAL REGIONAL No. 25 ZARAGOZA, CDMX NORTE	CALZADA IGNACIO ZARAGOZA 1846, COL. JUAN ESCUTIA, ALCALDÍA IZTAPALAPA, C.P. 09100, CDMX.	51201-0075	51201-0075	20559	515.998.0017.00.01	SILLON DE EXTRACCIONES	2
740	ZARAGOZA	ZARAGOZA, CDMX NORTE	HOSPITAL GENERAL REGIONAL No. 25 ZARAGOZA, CDMX NORTE	CALZADA IGNACIO ZARAGOZA 1846, COL. JUAN ESCUTIA, ALCALDÍA IZTAPALAPA, C.P. 09100, CDMX.	51201-0167	51201-0167	20302	515.998.0017.00.01	VESTIDOR CON ARMARIO PARA CONSULTORIO	3
741	ZARAGOZA	ZARAGOZA, CDMX NORTE	HOSPITAL GENERAL REGIONAL No. 25 ZARAGOZA, CDMX NORTE	CALZADA IGNACIO ZARAGOZA 1846, COL. JUAN ESCUTIA, ALCALDÍA IZTAPALAPA, C.P. 09100, CDMX.	51201-0239	51201-0239	20503	515.010.1607.00.01	MESA ALTA DE 90 CM CON RESPALDO CAJON Y PUERTAS ABATIBLES	31
742	ZARAGOZA	ZARAGOZA, CDMX NORTE	HOSPITAL GENERAL REGIONAL No. 25 ZARAGOZA, CDMX NORTE	CALZADA IGNACIO ZARAGOZA 1846, COL. JUAN ESCUTIA, ALCALDÍA IZTAPALAPA, C.P. 09100, CDMX.	51201-0152	51201-0152	20512	515.010.1700.00.01	MESA ALTA DE 150 CM CON RESPALDO, TARJA CUBIERTA Y PUERTAS ABATIBLES	1
743	ZARAGOZA	ZARAGOZA, CDMX NORTE	HOSPITAL GENERAL REGIONAL No. 25 ZARAGOZA, CDMX NORTE	CALZADA IGNACIO ZARAGOZA 1846, COL. JUAN ESCUTIA, ALCALDÍA IZTAPALAPA, C.P. 09100, CDMX.	51201-0240	51201-0240	20512	515.010.1410.00.01	MESA ALTA DE 180 CM DE TRABAJO PARA 2 USUARIOS CON RESPALDO	6
744	ZARAGOZA	ZARAGOZA, CDMX NORTE	HOSPITAL GENERAL REGIONAL No. 25 ZARAGOZA, CDMX NORTE	CALZADA IGNACIO ZARAGOZA 1846, COL. JUAN ESCUTIA, ALCALDÍA IZTAPALAPA, C.P. 09100, CDMX.	51201-0164	51201-0164	20503	515.010.1606.00.01	MESA ALTA DE 120 CM SIN RESPALDO Y 6 CAJONES	31
745	ZARAGOZA	ZARAGOZA, CDMX NORTE	HOSPITAL GENERAL REGIONAL No. 25 ZARAGOZA, CDMX NORTE	CALZADA IGNACIO ZARAGOZA 1846, COL. JUAN ESCUTIA, ALCALDÍA IZTAPALAPA, C.P. 09100, CDMX.	51201-0167	51201-0167	20302	515.010.1607.00.01	MESA ALTA DE 150 CM CON RESPALDO Y PUERTAS ABATIBLES	5
746	ZARAGOZA	ZARAGOZA, CDMX NORTE	HOSPITAL GENERAL REGIONAL No. 25 ZARAGOZA, CDMX NORTE	CALZADA IGNACIO ZARAGOZA 1846, COL. JUAN ESCUTIA, ALCALDÍA IZTAPALAPA, C.P. 09100, CDMX.	51201-0167	51201-0167	20302	515.010.1607.00.01	MESA ALTA DE 150 CM CON RESPALDO, 2 CAJONES SUPERIORES Y PUERTAS ABATIBLES	10
747	ZARAGOZA	ZARAGOZA, CDMX NORTE	HOSPITAL GENERAL REGIONAL No. 25 ZARAGOZA, CDMX NORTE	CALZADA IGNACIO ZARAGOZA 1846, COL. JUAN ESCUTIA, ALCALDÍA IZTAPALAPA, C.P. 09100, CDMX.	51201-0244	51201-0244	20502	515.010.1612.00.01	MESA ALTA DE 180 CM SIN RESPALDO, CAJONES CENTRALES Y PUERTAS ABATIBLES LATERALES	2
748	ZARAGOZA	ZARAGOZA, CDMX NORTE	HOSPITAL GENERAL REGIONAL No. 25 ZARAGOZA, CDMX NORTE	CALZADA IGNACIO ZARAGOZA 1846, COL. JUAN ESCUTIA, ALCALDÍA IZTAPALAPA, C.P. 09100, CDMX.	51201-0062	51201-0062	20547	515.451.1000.00.01	MESA ALTA DE 180 CM CON RESPALDO Y FREGADERO DERECHO	4
749	ZARAGOZA	ZARAGOZA, CDMX NORTE	HOSPITAL GENERAL REGIONAL No. 25 ZARAGOZA, CDMX NORTE	CALZADA IGNACIO ZARAGOZA 1846, COL. JUAN ESCUTIA, ALCALDÍA IZTAPALAPA, C.P. 09100, CDMX.	51201-0062	51201-0062	20558	515.451.1000.00.01	MESA ALTA DE 180CM CON RESPALDO Y FREGADERO IZQUIERDO	2
										25,785

Lic. Ricardo Ulises Pérez Delgado
Titular de la División de Evaluación y Análisis Financiero

ANEXOS
DIVISIÓN DE CONTRATOS

SIN TEXTO

ANEXO No. 4
Términos y Condiciones

Adquisición de Bienes para el Programa **"Mobiliario Médico y de Laboratorio para Hospitales Prioritarios"**, con No. de Requisición **"OP-EA-MML-01-2024"**

a) Vigencia:

La vigencia del contrato será a partir del día natural siguiente de la notificación de adjudicación y hasta el 31 de diciembre de 2024.

b) Plazo y lugar de entrega del bien:

Plazo
El plazo de entrega para todas las partidas relacionadas en el **Anexo No. 3.2** "Relación y Cantidad de Bienes" será de 60 días naturales, los cuales serán contados a partir del día siguiente natural de la notificación del **Anexo No. 4.5** "Orden de Suministro" que realice el Administrador del Contrato al licitante adjudicado. En caso de que el licitante adjudicado este en posibilidades de entregar en un plazo menor a los 60 días naturales podrá solicitar la autorización del Administrador del Contrato para entregarlos en dicho plazo menor, esta autorización deberá constar por escrito o vía correo electrónico.

La notificación del **Anexo No. 4.5** "Orden de Suministro" podrá ser realizada a partir del día natural siguiente al inicio de la vigencia del contrato y hasta el 30 de agosto de 2024. Los Administradores del Contrato especificarán, en cada **Anexo No. 4.5** "Orden de Suministro", el lugar y cantidades de entrega de los bienes solicitados de cada partida con cargo al contrato abierto.

A partir de notificado el **Anexo No. 4.5** "Orden de Suministro" y dentro del plazo de entrega para cada partida, el licitante adjudicado deberá realizar la entrega, recepción y, en su caso, adecuación, instalación y puesta en operación de los bienes adjudicados, establecidos en el **Anexo No. 3.3** "Requisitos de los Bienes" del Anexo Técnico

Lugar
El lugar de entrega de los bienes, a entera satisfacción del Instituto, será en las Unidades Médicas contenidas en el **Anexo No. 3.4** "Guía de Distribución".

c) Mecanismo de evaluación de proposiciones.

De acuerdo a los establecido en los artículos 36 párrafo segundo y 36 Bis fracción II de la Ley de Adquisiciones, Arrendamientos y Servicios del Sector Público, en adelante LAASSP, así como del artículo 51 párrafo segundo del Reglamento de la Ley de Adquisiciones, Arrendamientos y Servicios del Sector Público, en adelante RLAASSP, se aplicará el criterio de evaluación BINARIO para determinar la solvencia de las proposiciones, por lo que se adjudicará a quien cumpla los requisitos establecidos en la presente Convocatoria y oferte el precio más bajo.



Para efectos de evaluación de las Características, se procederá al análisis integral de la propuesta técnica, tomando en consideración los siguientes criterios:

1. Se corroborará la inclusión y legibilidad de la totalidad de la documentación técnica del licitante, remitida a través del sistema CompraNet, solicitada en el presente procedimiento, considerando las modificaciones que deriven de la o las juntas de aclaraciones, cuando algún documento sea ilegible o incompleto, se tendrá por no presentado.

2. Se verificará la descripción técnica del licitante, la cual deberá ser legible, amplia y detallada de los bienes ofertados, conforme a lo precisado en el Instructivo de Llenado del **Anexo No. 4.1** "Descripción amplia y detallada de los bienes ofertados", en el que el licitante deberá puntualizar las características propias del artículo y componentes que oferte, con precisión y claridad, no se considerará valida en estos casos, el escaneado y pegado de las descripciones técnicas publicada como parte de la convocatoria, la transcripción integra de la especificación o requisito establecido en la convocatoria, sobre todo cuando la especificación y/o requisito del artículo establecido por el Instituto permita alguna opción, conceptos de mayor o menor o ubicación dentro de un rango o cantidades puntuales al que corresponde su oferta, no siendo válido o considerado este requisito como cumplido, con la simple referencia de cumplimiento a lo requerido, sin que se detalle la especificación por cada numeral que corresponda y que cuando proceda permita corroborar con la documentación señalada en el inciso d) y e) de los presentes Términos y Condiciones, y la congruencia que debe guardar con las especificaciones y requisitos obligatorios señalados en las correspondientes "Cédula de Descripción de Artículo" (**Anexo No. 3.1**), incluyendo la información que deriva de la Junta de Aclaraciones.

3. Se comprobará la inclusión de la(s) marca(s), modelo(s) y fabricante(s) indicados en el **Anexo No. 4.1** "Descripción amplia y detallada de los bienes ofertados" y la congruencia que guarda con los anexos técnicos, folletos, catálogos, fotografías, instructivos y/o manuales del fabricante, que envíe el licitante como sustento de su oferta.

4. Se verificará la correspondencia entre la descripción técnica del licitante, indicada en el **Anexo No. 4.1** "Descripción amplia y detallada de los bienes ofertados", con los anexos técnicos, folletos, catálogos, fotografías, instructivos y/o manuales del fabricante, que envíe el licitante como sustento a su propuesta técnica.

5. Se comprobará la congruencia entre la descripción técnica del licitante, indicada en el **Anexo No. 4.1** "Descripción amplia y detallada de los bienes ofertados", incluyendo marca(s), modelo(s) y fabricante(s) y los documentos presentados para acreditar los requisitos establecidos tanto para el inciso d) "Licencias, permisos, registros, certificados o autorizaciones que debe cumplir o aplicarse al bien o servicio a contratar", contenido en los presentes Términos y Condiciones, como para el inciso e) "Norma Oficial Mexicana, Norma Mexicana, Norma Internacional, Norma de Referencia o Especificación Técnica, que resulte aplicable a los bienes" del **Anexo No. 3** "Anexo Técnico".

6. Se corroborará la congruencia entre el país de origen del(los) bien(es) con base en el domicilio del(los) fabricante(s) que indique(n) el(los) Certificados de calidad contenidos en el inciso e) del Anexo Técnico.

7. Se verificará que incluya copia simple de la Carta de Garantía de los bienes, sus accesorios, y su óptimo funcionamiento, en formato libre, en papel membretado de la empresa respectiva, firmada por el representante o apoderado legal del licitante adjudicado, en la que se indique clara y expresamente el número de partida, la descripción del bien, número y nombre del procedimiento y el plazo de garantía de los bienes ofertados y su óptimo funcionamiento, requerida en el inciso j) "Garantías de anticipos, cumplimiento, defectos o vicios ocultos de bienes, calidad de servicios y de operación y funcionamiento aplicables".

Por el incumplimiento de alguna especificación y/o requisito Técnico, se desechará la proposición. Cualquier incongruencia, inconsistencia o falta de los requisitos señalados en los numerales del 1 al 7 de este apartado será causa de desechamiento de la partida o partidas donde se observen.

d) Licencias, permisos, registros, certificados o autorizaciones que debe cumplir o aplicarse al bien o servicio a contratar.

Conforme al inciso e) del Anexo Técnico

e) Folletos, catálogos, fotografías, manuales entre otros, en caso de que se requieran para comprobar las especificaciones técnicas requeridas.

Para corroborar las especificaciones y requisitos de los bienes, se requiere que el licitante presente anexos técnicos, folletos, catálogos, fotografías, imágenes, instructivos y/o manuales del fabricante, de cada uno de los bienes requeridos en el presente procedimiento de contratación, los cuales deberán corresponder, con la(s) marca(s) y modelo(s) y/o número(s) de parte(s) y/o número(s) de catálogo(s) y con la descripción técnica enunciadas por el licitante en el **Anexo No. 4.1** "Descripción amplia y detallada de los bienes ofertados", tal documentación deberá ser completa y deberá presentarse en idioma español, en este sentido, y con fundamento en el artículo 29, fracción IV de la LAASSP, se manifiesta que no se aceptará documentación en idioma distinto al español, por lo que en caso de estar en idioma diferente al español, el licitante deberá proporcionar la traducción simple al español, sin que altere, modifique o distorsione el contenido y/o alcance del documento traducido, en el entendido de que la traducción podrá contener únicamente las páginas, secciones y/o párrafos que soporten sus proposiciones.

En caso de presentar imágenes y/o fotografías para corroborar las especificaciones y requisitos ofertados, se precisa que el licitante deberá comprobar que existe la debida correspondencia entre la imagen y/o fotografía y el bien ofertado.

ANEXOS
DIVISIÓN DE CONTRATOS



2024
Felipe Carrillo
PUERTO

f) Visitas a las instalaciones institucionales, donde se suministrarán o colocarán los bienes o donde se prestarán los servicios, en su caso.

No aplica para el presente procedimiento.

g) Visitas a las instalaciones de los proveedores.

No aplica para el presente procedimiento

h) Penas convencionales y deductivas.

Con fundamento en el artículo 53 de la LAASSP, el Instituto aplicará pena convencional por cada día natural de atraso en el cumplimiento de las obligaciones del licitante adjudicado, según corresponda y de acuerdo con lo siguiente:

- Por el atraso, por causas atribuibles al licitante adjudicado, en la entrega de los bienes a entera satisfacción del Instituto, de todas las partidas contenidas en el **Anexo No. 3.2** "Relación y Cantidad de Bienes", en el plazo previsto en el inciso b) de los presentes Términos y Condiciones, por el equivalente al 1 % del valor de los bienes sin incluir el IVA, entregados con atraso por cada día de atraso en la entrega.

La pena convencional se calculará por cada día natural de atraso en el cumplimiento de las obligaciones descritas en este apartado a partir del día siguiente en que concluye el plazo o la fecha convenida para el cumplimiento de estas, de acuerdo con el porcentaje de penalización establecido, aplicado al valor de los bienes entregados con atraso, de acuerdo con la siguiente fórmula:

Pca = (%d) x (npa) x (vbspa)

Donde:

Pca = pena convencional aplicable.

%d = porcentaje por día determinado en el presente numeral por los atrasos descritos.

npa = número de periodo de tiempo de atraso contabilizado según corresponda.

vbspa= valor de los bienes o servicios prestados con atraso, sin IVA.

La suma de todas las penas convencionales aplicadas al licitante adjudicado no deberá exceder el importe total de la garantía de cumplimiento del contrato, en caso contrario, el administrador del contrato procederá a la rescisión de este, conforme al procedimiento descrito en el ordinal 54 de la LAASSP.

De igual forma, conforme a lo previsto en el último párrafo del artículo 96 del RLAASSP, no se aceptará la estipulación de penas convencionales a cargo del Instituto.

Deductivas

Con fundamento en lo dispuesto en los artículos 53 bis de la LAASSP, 97 del RLAASSP y los lineamientos 5.5.8 y 5.5.8.1 de las POBALINES de este Instituto, el Administrador del Contrato será el responsable de verificar el cumplimiento de las obligaciones derivadas del instrumento jurídico contractual que se formalice, así como de determinar, calcular, aplicar y dar seguimiento a las deducciones al pago de los bienes con motivo del incumplimiento parcial o deficiente en que pueda incurrir el licitante adjudicado respecto de las partidas que en el **Anexo No. 3.3** "Requisitos para los Bienes" se señale que les son aplicables deductivas; de igual forma será encargado de notificarlas al licitante adjudicado para que éste realice el pago correspondiente.

Dichas deductivas se aplicarán bajo el principio de proporcionalidad, toda vez que; si una parte de la obligación fue cumplida, la deductiva no será aplicada a la totalidad del monto de la partida adjudicada, de conformidad con el artículo 1844 del Código Civil Federal, supletorio de la LAASSP.

En ningún caso, el Administrador del Contrato autorizará el pago de los bienes, sino se ha determinado, calculado y notificado al licitante adjudicado las penas convencionales y deductivas aplicadas en términos de lo dispuesto en el contrato respectivo, así como su registro y validación en el Sistema PREI Millenium.

El importe máximo de las deducciones no podrá ser mayor al que resulte de aplicar el porcentaje de la garantía de cumplimiento, de conformidad con el lineamiento 5.5.8., inciso e) de las POBALINES en Materia de Adquisiciones, Arrendamientos y servicios del Instituto. En caso contrario, el Administrador del Contrato podrá cancelar la o las partidas objeto del incumplimiento parcial o deficiente, o bien rescindir el contrato respectivo, en concordancia al ordinal número 53 Bis de la LAASSP.

En caso de existir más de un administrador del contrato, corresponderá el cálculo y notificación de la deductiva al administrador del OOAD o UMAE al que correspondan la mayor cantidad de bienes no entregados, con apoyo del resto de los administradores para la integración del expediente respectivo.

En este sentido, a continuación, se establece las deductivas que se aplicarán en caso de incumplimiento parcial o deficiente en las obligaciones contractuales señaladas en la siguiente tabla, únicamente a las partidas sujetas de aplicación de estas, de conformidad con el **Anexo 3.3** "Requisitos para los Bienes":

Concepto u Obligación	Nivel de Servicio	Unidad de Medida	Deducción sobre el precio unitario sin IVA	Límites de incumplimiento
Bien descrito en cada partida de las	Entregar el bien descrito en cada	Por la entrega parcial o deficiente del bien	1.0% del precio	Será hasta por el monto de la

ANEXOS
DIVISIÓN DE CONTRATOS



2024
Felipe Carrillo
PUERTO

Concepto u Obligación	Nivel de Servicio	Unidad de Medida	Deducción sobre el precio unitario sin IVA	Límites de incumplimiento
que les sean aplicables deductivas, de acuerdo con el **Anexo No. 3.3** "Requisitos para los Bienes"	partida de las que les sean aplicables las deductivas, de acuerdo con el **Anexo No. 3.3** "Requisitos para los Bienes", en el plazo de entrega establecido en el inciso b) de los presentes Términos y Condiciones, a partir de la notificación realizada mediante el **Anexo No. 4.5** "Orden de suministro". Lo anterior, cubriendo la totalidad de las características, elementos, accesorios, instalación, de acuerdo con el Anexo Técnico y los presentes Términos y Condiciones.	descrito en cada partida de las que les sean aplicables deductivas, de acuerdo con el **Anexo No. 3.3** "Requisitos para los Bienes", en el plazo de entrega establecido en el inciso b) de los presentes Términos y Condiciones, a partir de la notificación realizada mediante el **Anexo No. 4.5** "Orden de suministro". Lo anterior, incluye la totalidad de las características, elementos, accesorios, instalación, de acuerdo con el Anexo Técnico y los presentes Términos y Condiciones.	unitario por cada día natural de atraso por incumplimiento sin incluir IVA	garantía de cumplimiento

- La Deducción es de conformidad a lo señalado en el 5.5.8, inciso e) de las POBALINES en Materia de Adquisiciones, Arrendamientos y servicios del Instituto

i) En su caso, mecanismos requeridos al proveedor para responder por defectos o vicios ocultos de los bienes o de la calidad de los servicios.

El licitante adjudicado, durante la vigencia, señalada en el **Anexo No. 3.3** "Requisitos para los bienes" en la columna "Periodo de Garantía", de la garantía por los defectos o vicios ocultos de los bienes entregados, se compromete a responder ante la ocurrencia de defectos o vicios ocultos en los bienes entregados, a través del siguiente mecanismo:

Por conducto de los administradores del contrato, se podrá solicitar al licitante adjudicado, la reparación o el canje de los bienes que:

- Presenten defectos a simple vista o de fabricación,

- Especificaciones distintas o de calidad inferior a las establecidas en el contrato, ocultas al momento de la entrega - recepción,
- Vicios ocultos o fallas.
- Cuando el área usuaria manifieste alguna queja en el sentido de que el funcionamiento inadecuado del bien afecta la calidad del servicio.

Debiendo notificar al licitante adjudicado dentro del periodo de 5 días hábiles siguientes al momento en que se haya tenido conocimiento de alguno de los supuestos antes mencionados.

El Administrador del Contrato podrá realizar indistintamente dicha notificación al licitante adjudicado por cualquiera de los siguientes medios electrónicos y/o domicilios:

- Dirección de correo electrónico que proporcione al momento de entregar los bienes,
- Dirección de correo electrónico que alude el artículo 29 fracción VII de la Ley de Adquisiciones, Arrendamientos y Servicios del Sector Público,
- Domicilio señalado por el licitante adjudicado en su propuesta, en términos del artículo 49 del Reglamento de la Ley de Adquisiciones, Arrendamientos y Servicios del Sector Público.

Una vez notificado, el licitante adjudicado deberá reparar los bienes, cuando así proceda, en un plazo máximo de 6 días hábiles a partir de la notificación o bien, realizar el canje o reemplazo, por bienes nuevos en un plazo máximo de 30 días naturales a partir de la notificación, a entera satisfacción del Instituto, siempre que se encuentre vigente la garantía con la que se adquirió el bien. Lo anterior observando los plazos y procedimientos establecidos en el inciso "j) Garantías de anticipos, cumplimiento, defectos o vicios ocultos de bienes, calidad de servicios y de operación y funcionamiento aplicables, de los presentes Términos y Condiciones.

j) Garantías de anticipos, cumplimiento, defectos o vicios ocultos de bienes, calidad de servicios y de operación y funcionamiento aplicables.

Carta de Garantía de los bienes, sus accesorios, y su óptimo funcionamiento

El licitante adjudicado deberá garantizar los bienes y sus accesorios que oferte y su óptimo funcionamiento por un periodo obligatorio acorde a lo establecido en el **Anexo No. 3.3** "Requisitos para los bienes" en la columna "Periodo de Garantía", misma que será exigible por el Instituto, a partir de la entrega de los bienes, a entera satisfacción del mismo, en las Unidades Médicas, contenidas en el **Anexo No. 3.4** "Guía de Distribución", de destino final de los bienes y hasta el cumplimiento del periodo correspondiente.

Por lo anterior, los licitantes deberán integrar a su propuesta, copia simple de la Carta de Garantía de los bienes, sus accesorios, y su óptimo funcionamiento, en formato libre, en papel membretado de la empresa respectiva, firmada por el representante o apoderado legal del licitante adjudicado, en la que se indique clara y expresamente el número de partida del bien, la descripción de los bienes, el número y nombre del Procedimiento, así como el plazo de garantía de los bienes ofertados y su óptimo funcionamiento. De igual manera, se debe establecer que la garantía responde a una cobertura amplia contra vicios ocultos, defectos de fabricación o

cualquier falla que presenten, los bienes y sus accesorios por el periodo establecido. La Carta de Garantía de los bienes deberá ser entregada por el licitante que resulte adjudicado durante el acto de entrega recepción de los bienes, debiendo ésta corresponder a la integrada en la propuesta técnica correspondiente. La falta de presentación de la copia simple de la Carta de Garantía de los bienes y sus accesorios y su óptimo funcionamiento en la propuesta técnica será motivo de incumplimiento.

Garantía por los Defectos y Vicios Ocultos de los Bienes

Adicionalmente a la Carta de Garantía descrita en el párrafo previo y con fundamento en el artículo 45 fracción XVII, artículo 53 segundo párrafo de la LAASSP y artículo 96 segundo párrafo del RLAASSP, el licitante adjudicado se obliga constituir una Garantía por los Defectos y Vicios Ocultos de los Bienes, así como de todas las obligaciones a cargo del licitante adjudicado cuyo cumplimiento vencen en plazo posterior a la terminación de la vigencia del contrato, por una vigencia del mismo plazo que el licitante adjudicado oferte para garantizar todos los bienes incluidos en su propuesta, la cual será acorde a lo establecido en el **Anexo No. 3.3** "Requisitos para los bienes" en la columna "Periodo de Garantía".

Dicha Garantía por los Defectos y Vicios Ocultos de los Bienes, cubrirá:

- La reparación o sustitución de los bienes y sus accesorios, que, una vez recibidos por el Instituto, presenten vicios ocultos, defectos de fabricación o fallas no originadas por el mal uso de estos.
- La disponibilidad, en venta, para el Instituto de refacciones y consumibles que en su caso requieran los bienes y/o accesorios adjudicados.

El licitante adjudicado deberá constituir esta Garantía por Defectos o Vicios Ocultos de los Bienes mediante fianza expedida por compañía afianzadora mexicana autorizada por la Comisión Nacional de Seguros y Fianzas en términos de la Ley de Instituciones de Seguros y Fianzas, a favor del Instituto Mexicano del Seguro Social, por un importe equivalente al 10% (Diez por ciento) del monto total del contrato, sin incluir el IVA. Dicha fianza deberá ser entregada al Administrador del Contrato previamente a la entrega de los bienes al mismo y la formalización del Acta Administrativa de Entrega - Recepción respectiva, por lo cual, al momento de entregar los bienes, el licitante adjudicado deberá proporcionar original de dicha fianza al Administrador del Contrato.

Esta fianza podrá ser exigible por el Instituto Mexicano del Seguro Social ante la Institución Afianzadora que la expidió, cuando el licitante adjudicado:

a) No repare los bienes y sus accesorios que presenten vicios ocultos, defectos de fabricación o fallas no originadas por el mal uso de estos, en el tiempo establecido en la fracción iii. "Plazo y condiciones de canje o devolución del bien" de este inciso j), una vez debidamente notificado por el Administrador del Contrato.

i. **Plazo para notificar al proveedor.**

El Administrador del Contrato solicitará el canje, sustitución o reparación de los bienes y/o sus accesorios al licitante adjudicado, dentro de los 5 días hábiles siguientes a partir de tener conocimiento de alguno de los siguientes supuestos:

- Que los bienes y/o sus accesorios presenten defectos a simple vista o de fabricación,
- Especificaciones distintas a las establecidas en el contrato o calidad inferior a la propuesta, identificadas posteriormente a la entrega.
- Vicios ocultos y/o fallas.
- Cuando el área usuaria manifieste alguna queja referente al funcionamiento inadecuado del bien que pueda afectar la calidad del servicio.

El Administrador del Contrato realizará dicha notificación, en la que se indiquen las razones que se han presentado en los bienes que ameritan el canje, sustitución o reparación de los bienes y/o sus accesorios, al licitante adjudicado mediante uno o varios de los siguientes medios:

- Oficio firmado por el Administrador del Contrato, entregado este al domicilio oficial del licitante adjudicado, en términos del artículo 49 del Reglamento de la Ley de Adquisiciones, Arrendamientos y Servicios del Sector Público.
- Dirección de correo electrónico que alude al artículo 29 fracción VII de la Ley de Adquisiciones, Arrendamientos y Servicios del Sector Público,

ii. La existencia de consumibles y refacciones, en su caso.

En caso de que el Instituto Mexicano del Seguro Social requiera del suministro de accesorios, consumibles o refacciones de los bienes o sus accesorios adjudicados durante la vigencia establecida en el **Anexo No. 3.3** "Requisitos para los bienes" en la columna "Período de Garantía", el licitante adjudicado se obliga a garantizar la existencia de estos para el Instituto y a mantener existencias de estos durante el periodo antes señalado, asimismo se obliga a suministrarlos al Instituto Mexicano del Seguro Social mediante el procedimiento de contratación que corresponda de acuerdo a la Ley de Adquisiciones, Arrendamientos y Servicios del Sector Público.

En este sentido, en Instituto Mexicano del Seguro Social se reserva el derecho de adquirirle al licitante adjudicado los consumibles o refacciones de los bienes o sus accesorios adjudicados durante la vigencia establecida en el **Anexo No. 3.3** "Requisitos de los Bienes" en la columna "Periodo de Garantía", y el licitante adjudicado se obliga a suministrarlos en las mejores condiciones de precio, calidad, financiamiento, oportunidad para el Instituto, en caso de que así lo requiera este último. Será causal de ejecución de la Garantía por los Defectos o Vicios Ocultos de los Bienes entregados, el supuesto de que el licitante adjudicado se niegue o no cuente con existencias para suministrar los accesorios, consumibles o refacciones de los bienes o sus accesorios adjudicados al Instituto, en las condiciones descritas en este numeral.

iii. Plazo y condiciones de canje o devolución del bien.

Cuando se presenten fallas, defectos a simple vista o de fabricación, especificaciones distintas a las establecidas en el contrato o calidad inferior a la propuesta identificadas posterior a la entrega, vicios ocultos o cuando el área usuaria manifieste alguna queja en el sentido de que el funcionamiento inadecuado del bien puede afectar la calidad del servicio, por conducto de los responsables administrativos de las Unidades Médicas, así como del Administrador del Contrato, deberá solicitar al licitante adjudicado la reparación de los bienes y/o sus accesorios, en un plazo máximo de 6 días hábiles, o bien, a través del canje o reemplazo por bienes nuevos en un plazo maximo de 30 días naturales, a entera satisfacción del Instituto, contando a partir de la fecha de notificación por parte del Instituto, siempre que se encuentre vigente la garantía con la que se adquirió el bien.

Lo anterior, no será aplicable cuando la falla se origine por una incorrecta operación del bien por el personal del Instituto, de acuerdo con lo establecido en el manual de operación correspondiente y debidamente acreditado por licitante adjudicado.

Cuando las fallas en el bien, que genere la suspensión de la operación y servicio al que esté destinado, provocando la afectación en un 30% o más de la atención programado a la derechohabiencia, en un periodo de 3 meses, se procederá a la recisión del contrato y el inicio de los procedimientos ante la Secretaría de la Función Pública para la determinación de las sanciones que correspondan.

iv. Caducidad de los bienes.

No aplica para el presente procedimiento.

v. Centros de servicio (domicilios y horarios) y reporte técnico.

No aplica para el presente procedimiento.

vi. Periodo de garantía.

El licitante adjudicado deberá garantizar los bienes que oferte y su óptimo funcionamiento por un periodo obligatorio acorde a lo establecido en el **Anexo No. 3.3** "Requisitos para los bienes" en la columna "Periodo de Garantía", misma que será exigible por el Instituto a partir de la entrega de los bienes adjudicados a entera satisfacción del Instituto en las Unidades Medicas de destino final de los bienes y hasta el cumplimiento del periodo correspondiente.

vii. Tiempos máximos de reparación o atención de fallas.

Durante la vigencia de la Garantía de los Bienes y sus accesorios, acorde a lo establecido en el **Anexo No. 3.3** "Requisitos para los bienes" en la columna "Período de Garantía", a partir de la entrega de los bienes a entera satisfacción del Instituto, el licitante adjudicado deberá asegurar su optimo funcionamiento y en su caso, deberá reparar los bienes cuando así proceda, en un plazo máximo de 6 días hábiles o bien, reemplazarlos por bienes nuevos, a entera satisfacción del Instituto, en un plazo no mayor de 30 días naturales, en ambos casos, el plazo se contará a partir de la fecha de notificación por parte del Instituto, siempre que se encuentre vigente la

garantía, acorde a lo establecido en el **Anexo No. 3.3** "Requisitos para los bienes" en la columna "Período de Garantía". En caso de incumplimiento de los plazos de reparación o reemplazo previamente descritos por parte del licitante adjudicado, este se obliga a reparar los daños y perjuicios que sufra el Instituto con motivo de dicho incumplimiento, y sin generar cualquier conflicto en que pueda incurrir el Instituto y que esté directamente relacionado con dicho incumplimiento.

Los 6 días hábiles posteriores a la notificación al licitante adjudicado descrita en la fracción i de este inciso j), para la reparación, se otorgarán bajo la siguiente secuencia:

- 2 días hábiles para que personal autorizado por el licitante adjudicado acuda a la Unidad Médica.
- 1 día hábil para diagnóstico, el cual deberá entregar por escrito al Administrador del Contrato.
- 3 días hábiles para remplazo de refacciones, accesorios y cualquier acción que requiera el bien para su buen funcionamiento.

En caso de que la reparación de los bienes supere los "Tiempos máximos de reparación o atención de fallas" de 6 (seis) días hábiles a partir de la notificación, el servicio no deberá ser interrumpido, por lo que el licitante adjudicado, en tanto realiza el canje o reemplazo del bien, deberá proporcionar un bien que cuente con las mismas funciones y/o características en calidad de préstamo, sin costo alguno para el Instituto, presentando en su caso, los respectivos certificados, en tanto concluya la reparación o atención de fallas de que se trate, todos los gastos generados por la operación de dicho bien, correrán por cuenta del licitante adjudicado. En caso de no poder proporcionar un bien en calidad de préstamo, para evitar la interrupción del servicio, el Instituto podrá realizar la subrogación del servicio o renta de otro bien que cuente con las mismas funciones y/o características, hasta la reparación, sustitución o vencimiento de la garantía del bien y óptimo funcionamiento a entera satisfacción del Instituto, del bien en reparación o atención de fallas, siendo absoluta responsabilidad del licitante adjudicado cubrir los gastos por la subrogación de los servicios, la renta del bien, traslado de pacientes, o cualquier otro concepto generado con motivo de la reparación o sustitución del bien que corresponda.

Con independencia a lo establecido en los párrafos anteriores, cuando las fallas en los bienes generen la suspensión de la operación y servicio al que esté destinado, provocando la afectación en un 30% o más en la atención programada a la derechohabiencia, en un periodo de 3 meses, se procederá a la recisión del contrato y el inicio de los procedimientos ante la Secretaría de la Función Pública para la determinación de las sanciones que correspondan.

Asimismo, el licitante adjudicado se obliga a responder por su cuenta y riesgo de los daños o perjuicios que, por inobservancia o negligencia de su parte, llegue a causar al Instituto o a terceros. Lo anterior no será aplicable cuando la falla se origine por una incorrecta operación del bien por el personal del Instituto, lo cual deberá ser acreditado con evidencia técnica acorde a lo establecido en el manual del fabricante del o los bienes y el licitante adjudicado deberá presentar un peritaje técnico por parte de un tercero autorizado, pudiendo ser el fabricante de los bienes o un representante autorizado por este, en donde se compruebe que el o los bienes

en garantía presentan daños por algún mal uso o negligencia por parte del personal usuario de la Unidad Médica del Instituto, en donde se encuentre ubicado, y que, en consecuencia, no aplica la reparación de garantía, lo cual deberá ser aceptado por parte del Administrador de Contrato o quién éste designe. En caso de que el peritaje tenga algún costo, este deberá ser pagado en su totalidad por el licitante adjudicado.

viii. Garantía de mano de obra y/o partes.

La Garantía por Defectos y Vicios Ocultos de los Bienes entregados deberá incluir en su cobertura los trabajos de instalación y materiales en caso de requerirse, así como los trabajos de reparación y las partes sustituidas de los bienes.

ix. Mantenimientos correctivos y/o preventivos.

No aplica para el presente procedimiento.

x. **Capacitación**

No aplica para el presente procedimiento.

xi Porcentaje a requerir por conceptos de garantía de cumplimiento y garantía por defectos y vicios ocultos de los bienes.

- **Garantía de cumplimiento**

El licitante adjudicado, para garantizar el cumplimiento de todas y cada una de las obligaciones estipuladas en el contrato adjudicado, deberá presentar garantía de cumplimiento constituida mediante fianza expedida por afianzadora debidamente establecida en términos de la Ley de Instituciones de Seguros y de Fianzas, por un importe equivalente al 10% (diez por ciento) del monto total del contrato, sin considerar el Impuesto al Valor Agregado, a favor del Instituto Mexicano del Seguro Social, en el tipo de moneda ofertada.

La garantía de cumplimiento a las obligaciones del contrato únicamente podrá ser liberada mediante autorización que sea emitida por escrito, por parte del Instituto, previa verificación del Administrador del Contrato del cumplimiento de todas las obligaciones del licitante adjudicado establecidas en el contrato correspondiente.

Esta garantía deberá presentarse a más tardar, dentro de los diez días naturales siguientes a la fecha de firma del contrato, en términos del artículo 48 de la LAASSP, en la División de Contratos localizada en el piso 10 del inmueble ubicado en la Calle Durango 291, Col. Roma Norte, Demarcación Territorial Cuauhtémoc, Código Postal 06700, Ciudad de México en un horario de 9:30 a 14:00 horas.

Las obligaciones cuyo cumplimiento que se garantiza son divisibles, por lo que dicha garantía se hará efectiva por el monto correspondiente de las obligaciones incumplidas, debido a las características, cantidad y destino de los bienes objeto de la contratación.

- **Garantía por defectos y vicios ocultos de los bienes**

De igual forma, el licitante adjudicado deberá constituir Garantía por los Defectos y Vicios Ocultos de los Bienes.

El licitante adjudicado, para garantizar el cumplimiento de todas y cada una de las obligaciones a su cargo posteriores a la entrega – recepción del bien, deberá presentar Garantía por los Defectos y Vicios Ocultos de los Bienes constituida mediante fianza expedida por afianzadora debidamente establecida en términos de la Ley de Instituciones de Seguros y de Fianzas, por un importe equivalente al 10% (diez por ciento) del monto total del contrato, sin considerar el Impuesto al Valor Agregado, a favor del Instituto Mexicano del Seguro Social, en el tipo de moneda ofertada.

La Garantía por los Defectos y Vicios Ocultos de los Bienes únicamente podrá ser liberada mediante autorización que sea emitida por escrito, por parte del Instituto, previa verificación del Administrador del Contrato del cumplimiento de todas las obligaciones del licitante adjudicado posteriores a la entrega – recepción del bien.

Esta garantía deberá entregarse al Administrador del Contrato, previo a la suscripción del **Anexo No. 4.2** "Acta Administrativa Circunstanciada de Entrega, Recepción, Instalación, Puesta en Operación y Capacitación de Bienes de Inversión".

Las obligaciones garantizadas son divisibles, por lo que dicha garantía se hará efectiva por el monto correspondiente de las obligaciones incumplidas.

k) Forma de pago

Con fundamento en el artículo 93 del RLAASSP, el pago se realizará por cada Orden de Suministro (**Anexo No. 4.5**) cumplimentada, es decir previa entrega, a entera satisfacción del Instituto, de los bienes que representen la totalidad de cada Orden de Suministro (**Anexo No. 4.5**).

La forma de pago, del contrato que en su momento suscriba el licitante adjudicado con el Instituto, se realizará de la siguiente forma:

- El pago se realizará en pesos mexicanos.
- Con fundamento en el artículo 93 del RLAASSP, el pago se realizará por cada Orden de Suministro (**Anexo No. 4.5**) cumplimentada, es decir previa entrega de los bienes que representen la totalidad de cada Orden de Suministro (**Anexo No. 4.5**) y que hayan sido adjudicados, recibidos, instalados y operando a entera satisfacción del Instituto, a través del Administrador del Contrato, conforme a todo lo señalado en el Anexo Técnico y los presentes Términos y Condiciones.

ANEXOS
DIVISIÓN DE CONTRATOS

Para los pagos que en su momento se deriven del presente procedimiento de licitación pública, tanto la convocante como el licitante adjudicado deberán observar lo dispuesto en el artículo 51 de la Ley de Adquisiciones, Arrendamientos y Servicios del Sector Público, el lineamiento 5.5.1 de las Políticas, Bases y Lineamientos en materia de Adquisiciones, Arrendamientos y Servicios del Instituto Mexicano del Seguro Social, así como el Acuerdo por el que se emiten diversos lineamientos en materia de adquisiciones, arrendamientos y servicios de obras públicas y servicios relacionados con las mismas, Capítulo Quinto "De los lineamientos para promover la agilización del pago a proveedores", publicados en el Diario Oficial de la Federación el 9 de septiembre de 2010.

l) Establecer los mecanismos de comprobación, supervisión y verificación de los bienes adquiridos, así como del cumplimiento de las requisiciones de cada entregable.

La entrega de los Bienes se realizará bajo el esquema EDP "Entregada de Derechos Pagados", en el cual el licitante adjudicado asumirá todos los gastos de entrega y en su caso importación, así como los riesgos por cualquier caso fortuito o fuerza mayor

El licitante adjudicado deberá entregar, en su caso instalar y poner en operación los bienes suministrados, conforme a lo señalado en el **Anexo No. 3.3** "Requisitos para los bienes" en las Unidades Médicas indicada en el **Anexo No. 3.4** "Guía de Distribución", para lo cual el licitante adjudicado deberá coordinarse vía Correo Electrónico con el Administrador del Contrato o quién éste designe, debiendo quedar constancia de recepción de dicha comunicación por parte del Administrador del Contrato, a fin de que se le indique la fecha en que la Unidad Médica se encuentre en condiciones de recibir los bienes a entera satisfacción.

Para la instalación de los bienes, el licitante adjudicado deberá informar por escrito dirigido al Administrador de Contrato con un mínimo de tres días hábiles para el Instituto, anterior a la fecha en que se programe la entrega y, en caso de requerirse, puesta en operación de los bienes, en horario de 8:00 a 18:00 horas y en días hábiles para el Instituto, debiendo quedar constancia de recepción de dicha comunicación por parte del Instituto.

El licitante adjudicado deberá cubrir todos los gastos para mantener asegurados los bienes y absorber todos los riesgos, hasta la recepción de éstos a entera satisfacción del Instituto.

Durante la Recepción de los bienes en las Unidades Médicas indicadas en el **Anexo No. 3.4** "Guía de Distribución", se procederá a la verificación de los siguientes aspectos, de conformidad con el contrato de referencia:

1. La recepción de los bienes estará sujeta a la entrega de la documentación completa descrita en el contrato correspondiente (según corresponda)

   - **Anexo No. 4.2 A.** "Condiciones de empaque y embalaje del embarque".
   - **Anexo No. 4.2 B.** "Apertura del embarque y verificación del(los) bien(es)".

- **Anexo No. 4.2 C.** "Instalación de(los) bien(es)".
- **Anexo No. 4.2 D.** "Puesta en operación del(los) bien(es).
- Original de la constancia de la instalación, conforme a lo indicado en el **Anexo No. 3.3** "Requisitos para los bienes".
- Original del pedido o contrato, incluyendo la totalidad de sus anexos.
- Listado en el que se detallan las características del empaque, dimensiones, peso y contenido.
- Original de la Carta de Garantía de los bienes y sus accesorios, y su óptimo funcionamiento en formato libre, en papel membretado de la empresa respectiva, firmada por el representante legal del licitante adjudicado, en la que se indique clara y expresamente el número de la partida, la descripción de los bienes, el número y nombre del procedimiento y el plazo de garantía de los bienes ofertados y su óptimo funcionamiento, (o su extensión), así como, que la garantía responde a una cobertura amplia contra vicios ocultos, defectos de fabricación o cualquier falla que presenten, los bienes y sus accesorios por el periodo establecido.
- Para el caso de los bienes de importación, copia simple cotejada del Pedimento de importación.
- Copia del **Anexo No. 4.5** "Orden de Suministro".
- Original de la Garantía por los Defectos y Vicios Ocultos de los Bienes (Fianza).

I. La verificación total del embarque:
   - Que las condiciones físicas corresponden a la lista de empaque.
   - Que los sellos de origen se encuentran íntegros y no se encuentran empaques rotos, mojados o daños por mal manejo.
   - Que no presenta daños a simple vista.
   - La cantidad de pallets o tarimas y/o cajas y/o bultos.
   - No exista diferencia en peso, dimensiones y material de empaque.
   - Que las condiciones físicas correspondan a la documentación presentada.
   - Que los empaques no se encuentren mojado(s) y/o roto(s).
   - Presenta buenas condiciones de manejo, verticalidad, fragilidad y humedad.
   - La actividad se realiza de acuerdo con lo determinado por el fabricante.
   - **Anexo No. 4.2 A.** "Condiciones de empaque y embalaje del embarque" debidamente llenada donde se describan las condiciones en las que se recibió el bien empaquetado y/o embalado.

II. La apertura del embarque, verificación y puesta en operación del(os) bien(es):
   - Existe la debida correspondencia y congruencia entre lo adquirido y lo entregado en cuanto la cantidad, marca(s) y modelo(s).
   - La actividad se realiza de acuerdo con lo determinado por el fabricante.
   - La instalación se realiza, de así corresponder, conforme lo especificado en la guía mecánica, que contiene los requerimientos eléctricos, hidráulicos, sanitarios, espacios físicos y en su caso, instalaciones especiales indicadas, así como de

acuerdo con las condiciones del contrato, contemplando todas las acciones requeridas.

- Los representantes asignados por el Instituto, de forma conjunta con el representante facultado del licitante adjudicado, verifican todas y cada una de las características y especificaciones contenidas en el contrato, así como las descritas en el **Anexo No. 4.1** "Descripción amplia y detallada de los bienes ofertados", contra las que cuentan físicamente los bienes entregados.
- Se procederá a la verificación del correcto funcionamiento y operación del bien instalado.
- **Anexo No. 4.2 B.** "Apertura del embarque y verificación de(los) bien(es)" debidamente llenada donde se describa el proceso de apertura del embarque y verificación de los bienes, entre el proveedor adjudicado y los servidores públicos responsables por parte del Instituto.

III. La instalación de los bienes:

- La instalación se realizará, de así corresponder, conforme lo especificado en la guía mecánica, que contiene los requerimientos eléctricos, hidráulicos, sanitarios, espacios físicos y en su caso, instalaciones especiales indicadas, así como de acuerdo con las condiciones del contrato, contemplando todas las acciones requeridas.
- Los servidores públicos por parte del Instituto, de forma conjunta con el representante facultado del licitante adjudicado, verificarán todas y cada una de las características y especificaciones contenidas en el contrato, así como las descritas en el **Anexo No. 4.1** "Descripción amplia y detallada de los bienes ofertados", incluyendo en su caso accesorios, etcétera, considerando las modificaciones que deriven de la(s) Junta(s) de Aclaraciones y demás apartados del referido instrumento legal, contra las que cuentan físicamente los bienes entregados.
- **Anexo No. 4.2 C.** "Instalación del(los) bien(es)" debidamente llenada donde se describa el proceso de instalación del(los) bien(es) a entera satisfacción del Instituto.

IV. Puesta en operación de los bienes:

- Se procederá a la verificación del correcto funcionamiento y operación del bien instalado.
- **Anexo No. 4.2 D.** "Puesta en operación del(los) bien(es)" debidamente llenado donde se describa el proceso de puesta en operación del(los) bien(es) a entera satisfacción del Instituto.

El importe de los costos por el envío, maniobra de carga, descarga, e instalación correrán a cuenta del licitante adjudicado por lo que formarán parte del valor de las proposiciones económicas a presentar. El personal del Instituto intervendrá únicamente en la identificación y guía del espacio en el que los bienes deberán ubicarse.

En caso de detectarse algún incumplimiento o circunstancia que impida la recepción a entera satisfacción del Instituto, imputable al licitante adjudicado, de acuerdo con lo establecido en el contrato que ampara la adquisición del bien, deberá procederse al levantamiento del **Anexo No. 4.3** "Acta Administrativa Circunstanciada de Rechazo de Bienes de Inversión", misma que deberá remitirse un original al Administrador del Contrato para los trámites a que haya lugar para las acciones legales conducentes.

Se precisa que una vez que los bienes se hayan recibido y, en su caso, puesto en operación, en cada Unidad de Atención Médica indicada en el **Anexo No. 3.4** "Guía de Distribución", el Administrador de Contrato y/o los servidores públicos que éstos designen, acorde a sus necesidades, serán los responsables de elaborar el **Anexo No. 4.2** "Acta Administrativa Circunstanciada de Entrega, Recepción, Instalación, Puesta en Operación y Capacitación de Bienes de Inversión" o bien, **Anexo No. 4.3** "Acta Administrativa Circunstanciada de Rechazo de Bienes de Inversión", según corresponda. El Administrador de Contrato, deberá enviar el o las Actas antes mencionadas, así como los correspondientes Anexos, a la Coordinación Técnica de Construcción, con dirección Durango No. 291 piso 1, Colonia Roma, Alcaldía Cuauhtémoc, C.P. 06700, Ciudad de México, dirigido a la Titular de la misma, Ing. Arq. María de Lourdes Segundo Julio (maria.segundo@imss.gob.mx) y copia al correo electrónico a la Lic. Diana Libertad Carreón Guzmán, Coordinadora Normativa Homóloga . (diana.carreon@imss.gob.mx)

m) Anticipo.

No aplica para el presente procedimiento

n) Aviso de privacidad

No aplica para el presente procedimiento

o) Seguro de Responsabilidad Civil

No aplica para el presente procedimiento

p) Dictámenes de Protección Civil

No aplica para el presente procedimiento

Autorizó	Elaboró
Ing. Arq. María de Lourdes Segundo Julio Titular de la Coordinación Técnica de Construcción	**Lic. Ricardo Ulises Pérez Delgado** Titular de la División de Evaluación y Análisis Financiero

ANEXOS
DIVISIÓN DE CONTRATOS

SIN TEXTO

Anexo No. 4.1
Descripción amplia y detallada de los bienes ofertados

CLAVE SAI: FECHA IMP.:
CLAVE PREI: HORA IMP.:

NOMBRE GENÉRICO

ESPECIFICACIONES Y REQUISITOS

LICITANTE: (1) MARCA: (6)
LICITACIÓN: (2) MODELO: (7)
PARTIDA: (3) CATALOGO: (8)
CANTIDAD MÍNIMA: (4) FABRICANTE (9)
CANTIDAD MÁXIMA (5)
(10) HOJA ___ de ___.

DESCRIPCIÓN TÉCNICA DEL LICITANTE

(11)

A B

(12)

NOMBRE Y FIRMA DEL REPRESENTANTE AUTORIZADO POR EL LICITANTE

ANEXOS
DIVISIÓN DE CONTRATOS

Anexo No. 4.1
Descripción amplia y detallada de los bienes ofertados

INSTRUCTIVO DE LLENADO

FORMATO:	**INSTRUCTIVO DE LLENADO (Descripción técnica del licitante)**

A) Columna (izquierda), recuadro superior e inferior, contenido publicado en la Convocatoria.
B) Columna (derecha), recuadro superior e inferior a llenar por el licitante.

Concepto	**Registrar**
1.-Licitante	Razón Social del licitante.
2.- Licitación	Número de procedimiento.
3.- Partida	Número de la partida establecido en la convocatoria que corresponda con claves y nombre del bien.
4.- Cantidad mínima	Cantidad mínima de bienes ofertada.
5.- Cantidad máxima	Cantidad máxima de bienes ofertada.
6.- Marca(s)	La(s) marca(s) del(los) bien(s).
7.- Modelo(s)	El(Los) modelo(s) del(los) bien(s)
8.- Catálogo(s)	El(Los) catálogo(s) en donde se hace referencia a cada uno de los puntos que corresponden al bien propuesto.
9.- Fabricante (s)	El(Los) fabricantes(s) del bien(s) que corresponden al bien propuesto.
10- Hoja (s)	El número de hoja que corresponde y el total de las mismas.
11.- Descripción técnica del licitante.	El licitante deberá describir con precisión las especificaciones y requisitos técnicos que conciernan a los rubros: Descripción, Accesorios, Instalación y Mantenimiento propios de su oferta, incluyendo la información que permitan la plena identificación de los elementos que integran su oferta, en la que se puntualicen las características propias de su artículo, y sus componentes debiendo incluir marca(s), modelo(s) y/o numero de parte o catalogo, indicando con precisión y claridad, cuando la especificación y/o requisito del artículo establezca más de una opción, conceptos de mayor o menor o ubicación dentro de un rango o cantidades, a cual corresponde su oferta, no se considerará válido en estos casos, la transcripción íntegra de la especificación o requisito establecido, sin señalar los elementos específicos con los que cumple el bien ofertado. El licitante preferentemente utilizará la secuencia numérica propuesta por el Instituto para la referencia con que se identifique dentro de los anexos técnicos, folletos, catálogos, fotografías, instructivos y/o manuales del fabricante del bien propuesto, especificando el número(s) de la(s) página(s) y el documento en donde se encuentra identificada su oferta, para cada uno de los numerales y subnumerales. Los títulos: Descripción, Accesorios, Instalación, Matenimiento u Operación (según sea el caso), contenidos en las Especificaciones de la Cédula, no necesitan referenciarse.
12.- Nombre y firma del representante autorizado por el licitante.	

Anexo No. 4.2
Acta Administrativa Circunstanciada de Entrega, Recepción, Instalación, Puesta en Operación y Capacitación de Bienes de Inversión

Hoja ___ de ___

En la Ciudad de _____, siendo las _____ horas del día _____del mes: _____ del año_____, en la Unidad Médica_____, en presencia de los servidores públicos del Instituto Mexicano del Seguro Social y el(los) representante(s) de la empresa _____, se levanta la presente acta a fin de hacer constar la **ENTREGA-RECEPCIÓN, INSTALACION, PUESTA EN OPERACIÓN Y CAPACITACION DEL(LOS) BIEN(ES)** a entera satisfacción del Instituto de acuerdo a las especificaciones generales que se detallan a continuación:

(**NOTA IMPORTANTE:** En caso de detectarse algún incumplimiento o circunstancia que impida la recepción a entera satisfacción del instituto, de acuerdo a lo establecido en el contrato que ampara la adquisición del bien, deberá procederse al levantamiento del Acta Circunstanciada de Rechazo de los bienes).

I. Descripción general del(los) bien(es) recibidos:

Proceso de adquisición:	Contrato Número:	Adjudicado a la empresa:	Domicilio de la empresa:	Teléfono de la empresa:	Correo electrónico de la empresa:

Bien							
Nombre	Marca	Modelo	Número serie	Cantidad	Clave SAI	Clave PREI	Servicio de ubicación final del bien

Accesorios*					
Nombre	Marca	Modelo	Número serie	Cantidad	Servicio de ubicación final del bien

(*) Son todos los componentes que acompañan al bien principal para su funcionamiento.

II. Se procedió a la verificación de los siguientes aspectos, de conformidad con el contrato de referencia. Asimismo, como parte integrante de la presente Acta se revisaron y cotejaron las siguientes constancias, mismas que se adjuntan:

ANEXOS
DIVISIÓN DE CONTRATOS

Constancias anexas:

Constancia	Fecha	SI	NO	Observaciones
1.- **Anexo No. 4.2 A.** "Condiciones de empaque y embalaje del embarque".				
2.- **Anexo no. 4.2 B**. "Apertura del embarque y verificación de(los) bien(es)"				
3.- **Anexo No. 4.2 C.** "Instalación de(los) bien(es)"				
4.- **Anexo No. 4.2 D**. "Constancia de puesta en operación del(los) bien(es)."				
5.- Original de la de constancia de la instalación, conforme a lo indicado en el **Anexo No. 3.3** "Requisitos para los bienes".				

III. Acto seguido, el personal de la unidad médica de que se trate, indicado por el Administrador del Contrato, recibe la información de operación y servicio de los bienes recibidos, debiendo corresponder a lo que a continuación se describe:

Entrega de información de operación y servicio

Tipo de información	Cantidad	Idioma	Formato	Observaciones
1.- Manuales de operación del bien principal y de sus accesorios para cada Área usuaria de la unidad.				
2.- Manuales de operación del bien principal y de sus accesorios para el Área de conservación de la unidad.				
3.- Manuales de servicio completo del bien principal y de sus accesorios para el Área de conservación de la				

Tipo de información	Cantidad	Idioma	Formato	Observaciones
unidad.				

IV. Se procede a la recepción de la Documentación entregada al Administrador del Contrato por parte del proveedor:

- Original del pedido o contrato, incluyendo la totalidad de sus anexos.
- Dos tantos originales y tres copias del **Anexo No. 4.6** "Remisión de Pedido".
- Listado en el que se detallan las características del empaque, dimensiones, peso y contenido.
- Original de la Carta de Garantía de los bienes y sus accesorios, y su óptimo funcionamiento en formato libre, en papel membretado de la empresa respectiva, firmada por el representante legal del proveedor, en la que se indique clara y expresamente el plazo de garantía de los bienes ofertados y su óptimo funcionamiento, así como, que la garantía responde a una cobertura amplia contra vicios ocultos, defectos de fabricación o cualquier falla que presenten, los bienes y sus accesorios por el periodo establecido.
- Original de escrito en formato libre, en papel membretado, firmada por el representante legal del proveedor, en la que se indiquen los centros de servicio, la descripción de la capacidad de servicio local y regional, número de los técnicos y nivel de resolución (capacidad), su base de localización, el tiempo aproximado de respuesta para reparaciones de emergencia (dentro y fuera de horario regular), indicando el número telefónico y correo electrónico oficial de la empresa para la comunicación de solicitud de reparación.
- Para el caso de los bienes de importación, copia simple cotejada del Pedimento de importación.
- Original y copia de constancia de la capacitación otorgada al personal, conforme a lo indicado en el **Anexo No. 3.3** "Requisitos para los Bienes" y el apartado "En su caso, si se requiere capacitación, solicitar programa para la misma" del inciso j) "Garantías de anticipos, cumplimiento, defectos o vicios ocultos de bienes, calidad de servicios y de operación y funcionamiento, que en su caso apliquen, las cuales deben indicar, según sea el caso:"
- **Anexo No. 4.2 A**. "Constancia de condiciones de empaque y embalaje" de los embarques del bien, accesorios y consumibles.
- **Anexo No. 4.2 B**. "Apertura del embarque y verificación del(los) bien(es)".
- **Anexo No. 4.2 C**. "Instalación de(los) bien(es)".
- **Anexo No. 4.2 D**. "Puesta en operación del(los) bien(es)".
- Original de la de constancia de la instalación, conforme a lo indicado en el **Anexo No. 3.3** "Requisitos para los bienes".
- Copia del **Anexo No. 4.5** "Orden de suministro".
- Original de la Garantía por los Defectos y Vicios Ocultos de los Bienes (Fianza).

NOTA: en caso de no aplicar alguno de estos procesos porque no se encuentran contemplados en el contrato respectivo, o el bien recibido no requiere alguna capacitación al personal, especificarlo claramente en este apartado:

Observaciones:

_____
_____
_____

DIVISIÓN DE CONTRATOS
ANEXOS

V. Se levanta la presente CONSTANCIA y se hacen constar la Capacitación concerniente a el(los) bien(es) descrito(s) al inicio.

No habiendo otro asunto que hacer constar, se cierra la presente a las _____ horas del día de su inicio, firmando la presente al calce y al margen en original, por triplicado, los que intervinieron en el presente evento y que se encuentran debidamente facultados para contraer las obligaciones que de éste se deriven, quedando un original en poder del Responsable del área usuaria del(os) bien(es) de la Unidad de Destino Final de los bienes para el expediente respectivo, un tanto original al proveedor y el último juego original se procede a enviar al Administrador del Contrato para su conocimiento e integración al ACTA ADMINISTRATIVA CIRCUNSTANCIADA DE ENTREGA, RECEPCION, INSTALACION, PUESTA EN OPERACIÓN Y CAPACITACION DE BIENES DE INVERSION que se formalizará al momento de la entrega del bien(es) a entera satisfacción del Instituto (en caso de que éste último no se encuentre presente en el acto).

FIRMANTES

Unidad Médica	**(Se deberá indicar la Unidad Médica de destino final de los bienes)**		
Administrador del Contrato		**Representante(s) Legal del Proveedor asignado y facultado para la entrega del(os) bien(es)**	
(Firma y matrícula)	(Antefirma)	(Firma y matrícula)	(Antefirma)

NOTAS IMPORTANTES:

1. **LA TOTALIDAD DE LAS HOJAS QUE CONFORMEN LA PRESENTE ACTA, DEBERÁN CONTENER LA ANTEFIRMA DE LOS SERVIDORES QUE SUSCRIBEN AL FINAL DE ESTA.**
2. **EN EL CASO DE QUE SE PRESENTE CAMBIO DE PERSONAL, EL RESPONSABLE DE FORMALIZAR EL ACTA SERÁ EL SERVIDOR PUBLICO QUE LLEGUE A OCUPAR EL "CARGO INDICADO".**
3. **EL PRESENTE FORMATO CONTIENE LO MÍNIMO INDISPENSABLE Y TIENE ÚNICAMENTE CARÁCTER ORIENTATIVO.**

Anexo No. 4.2 A. "*Condiciones de empaque y embalaje del embarque*" del ACTA ADMINISTRATIVA CIRCUNSTANCIADA DE ENTREGA, RECEPCION, PUESTA EN OPERACIÓN Y CAPACITACION DE BIENES DE INVERSION

Hoja ___ de ___

NOTA: La presente Constancia, se integrará al ACTA ADMINISTRATIVA CIRCUNSTANCIADA DE ENTREGA, RECEPCION, PUESTA EN OPERACIÓN Y CAPACITACION DE BIENES DE INVERSION que se formalizará al momento de la entrega-recepción del bien(es) a entera satisfacción del Instituto.

En la Ciudad de _____, siendo las _____ horas del día: _____del mes: _____ del año_____, en la Unidad Médica_____, en presencia de los servidores públicos del Instituto Mexicano del Seguro Social y el(los) representante(s) de la empresa _____, se levanta la presente CONSTANCIA a fin de VALIDAR la **RECEPCIÓN Y CONDICIONES DE EMPAQUE Y EMBALAJE DEL EMBARQUE DEL(LOS) BIEN(ES)** con las especificaciones que se detallan a continuación:

(**NOTA IMPORTANTE:** En caso de detectarse algún incumplimiento o circunstancia que impida la recepción a entera satisfacción del instituto, de acuerdo con lo establecido en el contrato que ampara la adquisición del bien, deberá procederse al levantamiento del Acta Circunstanciada de Rechazo de los bienes).

I. Descripción general del(los) bien(es) recibidos:

Proceso de adquisición:	Contrato Número:	Adjudicado a la empresa:	Domicilio de la empresa:	Teléfono de la empresa:	Correo electrónico de la empresa:

Bien

Nombre	Marca	Modelo	Número serie	Cantidad	Clave SAI	Clave PREI	Servicio de ubicación final del bien

Accesorios*

Nombre	Marca	Modelo	Número serie	Cantidad	Servicio de ubicación final del bien

(*) Son todos los componentes que acompañan al bien principal para su funcionamiento

II. Se procedió a la verificación de los siguientes aspectos, de conformidad con el contrato de referencia:

ANEXOS
DIVISIÓN DE CONTRATOS

Condiciones de empaque y embalaje del embarque:

Condición	SI	NO	Observaciones
1.- ¿Las condiciones físicas corresponden a la lista de empaque?			
2.- ¿Los sellos de origen se encuentran íntegros y no se encuentran empaques rotos, mojados o daños por mal manejo?			
3.- ¿Presenta daños a simple vista?			
4.- Cantidad de pallets o tarimas y/o cajas y/o bultos			
5.- ¿Existe diferencia en peso, dimensiones y material de empaque?			
6.- ¿Las condiciones físicas corresponden a la documentación presentada?			
7.- ¿Los empaques se encuentran mojado(s) y/o roto(s)?			
8.- ¿Presenta buenas condiciones de manejo, verticalidad, fragilidad y humedad?			
9.- ¿La actividad se realiza de acuerdo con lo determinado por el fabricante?			

III. Se levanta la presente CONSTANCIA y se hacen constar las **condiciones de empaque y embalaje del embarque** del (los) bien(es) descrito(s) al inicio, quedando en poder del Instituto.

No habiendo otro asunto que hacer constar, se cierra la presente a las _____ horas del día de su inicio, firmando la presente al calce y al margen en original, por triplicado, los que intervinieron en el presente evento y que se encuentran debidamente facultados para contraer las obligaciones que de éste se deriven, quedando un original en poder del Responsable del área usuaria del(os) bien(es) de la Unidad de Destino

Final del bien para el expediente respectivo, un tanto original al proveedor y el último juego original deberá ser remitido a la brevedad al Administrador del Contrato para su conocimiento e integración al ACTA ADMINISTRATIVA CIRCUNSTANCIADA DE ENTREGA, RECEPCION, INSTALACION, PUESTA EN OPERACIÓN Y CAPACITACION DE BIENES DE INVERSION que se formalizará al momento de la entrega del bien(es) a entera satisfacción del Instituto (en caso de que éste último no se encuentre presente en este acto).

FIRMANTES

Unidad Médica	**(Se deberá indicar la Unidad Médica de destino final de los bienes)**		
Administrador del Contrato		**Representante(s) Legal del Proveedor asignado y facultado para la entrega del(os) bien(es)**	
(Firma, matrícula y cargo)	(Antefirma)	(Firma, matrícula y cargo)	(Antefirma)

NOTAS IMPORTANTES:

1. **LA TOTALIDAD DE LAS HOJAS QUE CONFORMEN LA PRESENTE ACTA, DEBERÁN CONTENER LA ANTEFIRMA DE LOS SERVIDORES QUE SUSCRIBEN AL FINAL DE ESTA.**
2. **EN EL CASO DE QUE SE PRESENTE CAMBIO DE PERSONAL, EL RESPONSABLE DE FORMALIZAR EL ACTA SERÁ EL SERVIDOR PUBLICO QUE LLEGUE A OCUPAR EL "CARGO INDICADO".**
3. **EL PRESENTE FORMATO CONTIENE LO MÍNIMO INDISPENSABLE Y TIENE ÚNICAMENTE CARÁCTER ORIENTATIVO MÁS NO LIMITATIVO, PARA LAS ÁREAS RESPONSABLES DE SU ELABORACIÓN.**

ANEXOS
DIVISIÓN DE CONTRATOS

SIN TEXTO

Anexo No. 4.2 B. "*Apertura del embarque y verificación de(los) bien(es)*" del ACTA ADMINISTRATIVA CIRCUNSTANCIADA DE ENTREGA, RECEPCION, PUESTA EN OPERACIÓN Y CAPACITACION DE BIENES DE INVERSION

Hoja ___ de ___

NOTA: La presente Constancia, se integrará al ACTA ADMINISTRATIVA CIRCUNSTANCIADA DE ENTREGA, RECEPCION, PUESTA EN OPERACIÓN Y CAPACITACION DE BIENES DE INVERSION que se formalizará al momento de la entrega-recepción del bien(es) a entera satisfacción del Instituto.

En la Ciudad de _____, siendo las _____ horas del día: _____del mes: _____ del año_____, en la Unidad Médica_____, en presencia de los servidores públicos del Instituto Mexicano del Seguro Social y el(los) representante(s) de la empresa _____, se levanta la presente CONSTANCIA a fin de VALIDAR la **APERTURA DEL EMBARQUE Y VERIFICACIÓN DEL(LOS) BIEN(ES)** con las especificaciones que se detallan a continuación:

(**NOTA IMPORTANTE**: En caso de detectarse algún incumplimiento o circunstancia que impida la recepción a entera satisfacción del instituto, de acuerdo con lo establecido en el contrato que ampara la adquisición del bien, deberá procederse al levantamiento del Acta Circunstanciada de Rechazo de los bienes).

I. Descripción general del(los) bien(es) recibidos:

Proceso de adquisición:	Contrato Número:	Adjudicado a la empresa:	Domicilio de la empresa:	Teléfono de la empresa:	Correo electrónico de la empresa:

Bien							
Nombre	Marca	Modelo	Número serie	Cantidad	Clave SAI	Clave PREI	Servicio de ubicación final del bien

Accesorios*					
Nombre	Marca	Modelo	Número serie	Cantidad	Servicio de ubicación final del bien

(*) Son todos los componentes que acompañan al bien principal para su funcionamiento

II. Se procedió a la verificación de los siguientes aspectos, de conformidad con el contrato de referencia:

Apertura del embarque y verificación de(los) bien(es):

ANEXOS
DIVISIÓN DE CONTRATOS
2024 AÑO DE
Felipe Carrillo PUERTO
BENEMÉRITO DEL PROGRESISMO, REVOLUCIONARIO Y DEFENSOR DEL MAYAB

Condición	SI	NO	Observaciones
1.- ¿Existe la debida correspondencia y concordancia entre lo adquirido y lo entregado en cuanto la cantidad, marca(s) y modelo(s) de acuerdo con la propuesta técnica del proveedor?			
2.- ¿La actividad se realiza de acuerdo con lo determinado por el fabricante?			

Los servidores públicos C._____ y C._____, de forma conjunta con el representante facultado del Proveedor, verifican todas y cada una de las características y especificaciones contenidas en el contrato, así como las descritas en la "Cédulas de Descripción de Bienes" (Anexo _____), considerando las modificaciones que deriven de la(s) Junta(s) de Aclaraciones y demás apartados del referido instrumento legal, contra las que cuentan físicamente los bienes entregados

III. Se levanta la presente CONSTANCIA y se hacen constar la **apertura del embarque y verificación del (los) bien(es)** descrito(s) al inicio, entregados por parte del Proveedor al personal del Instituto en fecha _____.

No habiendo otro asunto que hacer constar, se cierra la presente a las _____ horas del día de su inicio, firmando la presente al calce y al margen en original, por triplicado, los que intervinieron en el presente evento y que se encuentran debidamente facultados para contraer las obligaciones que de éste se deriven, quedando un original en poder del Responsable del área usuaria del(os) bien(es) de la Unidad de Destino Final de los bienes para el expediente respectivo, un tanto original al proveedor y el último juego original se procede a enviar al Administrador del Contrato para su conocimiento e integración al ACTA ADMINISTRATIVA CIRCUNSTANCIADA DE ENTREGA, RECEPCION, INSTALACION, PUESTA EN OPERACIÓN Y CAPACITACION DE BIENES DE INVERSION que se formalizará al momento de la entrega del bien(es) a entera satisfacción del Instituto (en caso de que éste último no se encuentre presente en el acto).

FIRMANTES

Unidad Médica	**(Se deberá indicar la Unidad Médica de destino final de los bienes)**		
Administrador del Contrato		**Representante(s) Legal del Proveedor asignado y facultado para la entrega del(os) bien(es)**	
(Firma y matrícula)	(Antefirma)	(Firma y matrícula)	(Antefirma)

NOTAS IMPORTANTES:

1. **LA TOTALIDAD DE LAS HOJAS QUE CONFORMEN LA PRESENTE ACTA, DEBERÁN CONTENER LA ANTEFIRMA DE LOS SERVIDORES QUE SUSCRIBEN AL FINAL DE ESTA.**
2. **EN EL CASO DE QUE SE PRESENTE CAMBIO DE PERSONAL, EL RESPONSABLE DE FORMALIZAR EL ACTA SERÁ EL SERVIDOR PUBLICO QUE LLEGUE A OCUPAR EL "CARGO INDICADO".**
3. **EL PRESENTE FORMATO CONTIENE LO MÍNIMO INDISPENSABLE Y TIENE ÚNICAMENTE CARÁCTER ORIENTATIVO MÁS NO LIMITATIVO, PARA LAS ÁREAS RESPONSABLES DE SU ELABORACIÓN.**

ANEXOS
DIVISIÓN DE CONTRATOS

SIN TEXTO

Anexo No. 4.2 C. "*Instalación de(los) bien(es)*" del ACTA ADMINISTRATIVA CIRCUNSTANCIADA DE ENTREGA, RECEPCIÓN, PUESTA EN OPERACIÓN Y CAPACITACIÓN DE BIENES DE INVERSIÓN

Hoja ___ de ___

NOTA: La presente Constancia, se integrará al ACTA ADMINISTRATIVA CIRCUNSTANCIADA DE ENTREGA, RECEPCIÓN, PUESTA EN OPERACIÓN Y CAPACITACIÓN DE BIENES DE INVERSIÓN que se formalizará al momento de la entrega-recepción del bien(es) a entera satisfacción del Instituto.

En la Ciudad de _____, siendo las _____ horas del día: _____del mes: _____ del año_____, en la Unidad Médica_____, en presencia de los servidores públicos del Instituto Mexicano del Seguro Social y el(los) representante(s) de la empresa _____, se levanta la presente CONSTANCIA a fin de VERIFICAR el otorgamiento de la **INSTALACIÓN DEL(LOS) BIEN(ES)** con las especificaciones que se detallan a continuación:

NOTA IMPORTANTE: En caso de detectarse algún incumplimiento o circunstancia que impida la recepción a entera satisfacción del instituto, de acuerdo con lo establecido en el contrato que ampara la adquisición del bien, deberá procederse al levantamiento del Acta Circunstanciada de Rechazo de los bienes).

I. Descripción general del(los) bien(es) recibidos:

Proceso de adquisición:	Contrato Número:	Adjudicado a la empresa:	Domicilio de la empresa:	Teléfono de la empresa:	Correo electrónico de la empresa:

Bien							
Nombre	Marca	Modelo	Número serie	Cantidad	Clave SAI	Clave PREI	Servicio de ubicación final del bien

Accesorios*					
Nombre	Marca	Modelo	Número serie	Cantidad	Servicio de ubicación final del bien

(*) Son todos los componentes que acompañan al bien principal para su funcionamiento.

II. Se procedió a la verificación de los siguientes aspectos, de conformidad con el contrato de referencia:

ANEXOS
DIVISIÓN DE CONTRATOS

Instalación del(los) bien(es):

Condición	Si	No	Observaciones
1.- ¿La actividad se realiza de acuerdo a lo determinado por el fabricante?			
2.- ¿La instalación se realiza, de así corresponder, conforme lo especificado en la guía mecánica, que contiene los requerimientos eléctricos, mecánicos, hidráulicos, sanitarios, espacios físicos y en su caso, instalaciones especiales indicadas, así como de acuerdo a las condiciones del contrato, contemplando todas las acciones requeridas?			

III. Se levanta la presente CONSTANCIA y se hacen constar la instalación del(los) bien(es) descrito(s) al inicio, entregados por parte del Proveedor al personal del Instituto en fecha _____.

No habiendo otro asunto que hacer constar, se cierra la presente a las _____ horas del día de su inicio, firmando la presente al calce y al margen en original, por triplicado, los que intervinieron en el presente evento y que se encuentran debidamente facultados para contraer las obligaciones que de éste se deriven, quedando un original en poder del Responsable del área usuaria del(os) bien(es) de la Unidad de Destino Final de los bienes para el expediente respectivo, un tanto original al proveedor y el último juego original se procede a enviar al Administrador del Contrato para su conocimiento e integración al ACTA ADMINISTRATIVA CIRCUNSTANCIADA DE ENTREGA, RECEPCIÓN, INSTALACIÓN, PUESTA EN OPERACIÓN Y CAPACITACIÓN DE BIENES DE INVERSIÓN que se formalizará al momento de la entrega del bien(es) a entera satisfacción del Instituto (en caso de que éste último no se encuentre presente en el acto).

FIRMANTES

Unidad Médica	**(Se deberá indicar la Unidad Médica de destino final de los bienes)**	
Administrador del Contrato		**Representante(s) Legal del Proveedor asignado y facultado para la entrega del(os) bien(es)**
(Firma y matrícula)	(Antefirma)	(Firma y matrícula) (Antefirma)

NOTAS IMPORTANTES:

1. **LA TOTALIDAD DE LAS HOJAS QUE CONFORMEN LA PRESENTE ACTA, DEBERÁN CONTENER LA ANTEFIRMA DE LOS SERVIDORES QUE SUSCRIBEN AL FINAL DE ESTA.**
2. **EN EL CASO DE QUE SE PRESENTE CAMBIO DE PERSONAL, EL RESPONSABLE DE FORMALIZAR EL ACTA SERÁ EL SERVIDOR PUBLICO QUE LLEGUE A OCUPAR EL "CARGO INDICADO".**
3. **EL PRESENTE FORMATO CONTIENE LO MÍNIMO INDISPENSABLE Y TIENE ÚNICAMENTE CARÁCTER ORIENTATIVO MÁS NO LIMITATIVO, PARA LAS ÁREAS RESPONSABLES DE SU ELABORACIÓN.**

ANEXOS
DIVISIÓN DE CONTRATOS

SIN TEXTO

Anexo No. 4.2 D. "Puesta en operación de(los) bien(es)" del ACTA ADMINISTRATIVA CIRCUNSTANCIADA DE ENTREGA, RECEPCIÓN, PUESTA EN OPERACIÓN Y CAPACITACIÓN DE BIENES DE INVERSIÓN

Hoja ___ de ___

NOTA: La presente Constancia, se integrará al ACTA ADMINISTRATIVA CIRCUNSTANCIADA DE ENTREGA, RECEPCIÓN, PUESTA EN OPERACIÓN Y CAPACITACIÓN DE BIENES DE INVERSIÓN que se formalizará al momento de la entrega-recepción del bien(es) a entera satisfacción del Instituto.

En la Ciudad de _____, siendo las _____ horas del día: _____del mes: _____ del año_____, en la Unidad Médica_____, en presencia de los servidores públicos del Instituto Mexicano del Seguro Social y el(los) representante(s) de la empresa _____, se levanta la presente CONSTANCIA a fin de VALIDAR la **PUESTA EN OPERACIÓN DEL(LOS) BIEN(ES)**, en caso de que estos lo requieran, con las especificaciones que se detallan a continuación:

NOTA IMPORTANTE: En caso de detectarse algún incumplimiento o circunstancia que impida la recepción a entera satisfacción del instituto, de acuerdo con lo establecido en el contrato que ampara la adquisición del bien, deberá procederse al levantamiento del Acta Circunstanciada de Rechazo de los bienes).

I. Descripción general del(los) bien(es) recibidos:

Proceso de adquisición:	Contrato Número:	Adjudicado a la empresa:	Domicilio de la empresa:	Teléfono de la empresa:	Correo electrónico de la empresa:

Bien							
Nombre	Marca	Modelo	Número serie	Cantidad	Clave SAI	Clave PREI	Servicio de ubicación final del bien

Accesorios*					
Nombre	Marca	Modelo	Número serie	Cantidad	Servicio de ubicación final del bien

(*) Son todos los componentes que acompañan al bien principal para su funcionamiento.

II. Se procedió a la verificación de los siguientes aspectos, de conformidad con el contrato de referencia:

ANEXOS
DIVISIÓN DE CONTRATOS

Puesta en operación de(los) bien(es):

Condición	SI	NO	Observaciones
1.- ¿La actividad se realiza de acuerdo con lo determinado por el fabricante?			
2.- ¿Se procedió a la verificación del correcto funcionamiento y operación del bien instalado?			

III. Se levanta la presente CONSTANCIA y se hacen constar la **Puesta en operación de(los) bien(es)** descrito(s) al inicio, entregados por parte del Proveedor al personal del Instituto en fecha _____.

No habiendo otro asunto que hacer constar, se cierra la presente a las _____ horas del día de su inicio, firmando la presente al calce y al margen en original, por triplicado, los que intervinieron en el presente evento y que se encuentran debidamente facultados para contraer las obligaciones que de éste se deriven, quedando un original en poder del Responsable del área usuaria del(os) bien(es) de la Unidad de Destino Final de los bienes para el expediente respectivo, un tanto original al proveedor y el último juego original se procede a enviar al Administrador del Contrato para su conocimiento e integración al ACTA ADMINISTRATIVA CIRCUNSTANCIADA DE ENTREGA, RECEPCION, INSTALACION, PUESTA EN OPERACIÓN Y CAPACITACION DE BIENES DE INVERSION que se formalizará al momento de la entrega del bien(es) a entera satisfacción del Instituto (en caso de que éste último no se encuentre presente en el acto).

FIRMANTES

Unidad Médica	**(Se deberá indicar la Unidad Médica de destino final de los bienes)**		
Administrador del Contrato		**Representante(s) Legal del Proveedor asignado y facultado para la entrega del(os) bien(es)**	
(Firma y matrícula)	(Antefirma)	(Firma y matrícula)	(Antefirma)

NOTAS IMPORTANTES:

1. **LA TOTALIDAD DE LAS HOJAS QUE CONFORMEN LA PRESENTE ACTA, DEBERÁN CONTENER LA ANTEFIRMA DE LOS SERVIDORES QUE SUSCRIBEN AL FINAL DE ESTA.**
2. **EN EL CASO DE QUE SE PRESENTE CAMBIO DE PERSONAL, EL RESPONSABLE DE FORMALIZAR EL ACTA SERÁ EL SERVIDOR PUBLICO QUE LLEGUE A OCUPAR EL "CARGO INDICADO".**
3. **EL PRESENTE FORMATO CONTIENE LO MÍNIMO INDISPENSABLE Y TIENE ÚNICAMENTE CARÁCTER ORIENTATIVO MÁS NO LIMITATIVO, PARA LAS ÁREAS RESPONSABLES DE SU ELABORACIÓN.**

ANEXOS
DIVISIÓN DE CONTRATOS

SIN TEXTO

Anexo No. 4.3
Acta Administrativa Circunstanciada de Rechazo de Bienes de Inversión

Hoja ___ de ___

En la Ciudad de _____, siendo las _____ horas del día: _____del mes: _____ del año_____, en el domicilio de _____se levanta la presente Acta para hacer constar la RECEPCIÓN DEL(LOS) BIEN(ES) con las siguientes especificaciones:

Bien						
Nombre	Marca	Modelo	Número serie	Cantidad	Clave SAI	Clave PREI

De cual se cuenta con la siguiente información adicional:

Unidad Destino		OOAD/UMAE	
Nombre de la empresa			
Dirección de la empresa			
Representante(s) Legal del Proveedor asignado y facultado para la entrega del(os) bien(es)			
Teléfono		Correo electrónico de la empresa	
Procedimiento de adquisición No.		Contrato No.	

El motivo del rechazo obedece a las siguientes razones que a continuación se exponen:

_____
_____
_____
_____

Se levanta la presente acta y se hace constar que el(los) bien(s) descrito(s) fue(ron) regresado(s) íntegramente al proveedor.

Se establece el compromiso por parte del proveedor para la nueva fecha de entrega del(os) bien(es) el día ___ del mes de _____ del año _____, siempre y cuando la nueva fecha se encuentre dentro del plazo establecido en la cláusula correspondiente para la entrega recepción del bien.
No habiendo otro asunto que hacer constar, se levanta la presente a las _____ horas del día de su inicio, firmando la presente al calce y al margen en original, los que intervinieron en el presente evento y que se encuentran debidamente facultados para contraer las obligaciones que de éste se deriven, quedando el original en poder del Administrador de la Unidad de Destino Final del(os) bien(es) para el expediente respectivo y hace entrega de una copia al proveedor, y se procede a enviar otra copia al Administrador del Contrato, al Área Adquirente para su conocimiento y para los efectos legales y administrativos

ANEXOS
DIVISIÓN DE CONTRATOS



2024 AÑO DE Felipe Carrillo PUERTO BENEMÉRITO DEL PROLETARIADO, REVOLUCIONARIO Y DEFENSOR DEL MAYAB

correspondientes, así como a la Coordinación Normativa de nivel central que en su caso, haya participado como área técnica de acuerdo al contrato de que se trate para su conocimiento.

FIRMANTES

Unidad Médica	**(Se deberá indicar la Unidad Médica de destino final de los bienes)**		
Administrador del Contrato		**Representante(s) Legal del Proveedor asignado y facultado para la entrega del(os) bien(es)**	
(Firma y matrícula)	(Antefirma)	(Firma y matrícula)	(Antefirma)

NOTAS IMPORTANTES:

1. LA TOTALIDAD DE LAS HOJAS QUE CONFORMEN LA PRESENTE ACTA, DEBERÁN CONTENER LA ANTEFIRMA DE LOS SERVIDORES QUE SUSCRIBEN AL FINAL DE ESTA.
2. EN EL CASO DE QUE SE PRESENTE CAMBIO DE PERSONAL, EL RESPONSABLE DE FORMALIZAR EL ACTA SERÁ EL SERVIDOR PUBLICO QUE LLEGUE A OCUPAR EL "CARGO INDICADO"
3. EL PRESENTE FORMATO CONTIENE LO MÍNIMO INDISPENSABLE QUE DEBE CONTENER EL ACTA CIRCUNSTANCIADA, EL CUAL ÚNICAMENTE TIENE CARÁCTER ORIENTATIVO MÁS NO LIMITATIVO, PARA LAS ÁREAS RESPONSABLES DE SU ELABORACIÓN.
4. SE DEBERÁ DAR AVISO AL ADMINISTRADOR DE CONTRATO, ANEXANDO UNA COPIA SIMPLE DEL ACTA.

Tipo de unidad	Clave IMSS	Descripción
Unidades Médicas	**513.143.0148**	**Buró**

Grupo	Mobiliario Administrativo	
Áreas o Locales de Uso	Hospitalización, sala de parto, puerperio de bajo riesgo, diálisis peritoneal	
Dimensiones generales	Ancho 35 cm, fondo 35 cm, altura 75 cm	
Capacidad de carga	50 kg.	
Descripción técnica	Cubierta	Fabricada en acero al carbono rolado en frío, calibre 20.
	Entrepaños	Fabricados en acero al carbono rolado en frío, calibre 20
	Estructura	Fabricada con tubo de acero al carbono rolado en frío, calibre 18 de 25 x 25 mm (1" x 1").
	Regatones	Fabricados en acero al carbono rolado en frío con base de nitrilo sanitario blanco de 25.4 mm (1") de diámetro, con altura ajustable.
Acabados	Acero al carbono rolado en frío	Con pintura micropulverizada electrostática híbrida y texturizado fino semi-mate.
	Regatones	Antiderrapantes.
Selección Cromática	Acero al carbono rolado en frío	**PANTONE** Antique White PQ-11-0105TCX. El tono final debe aproximarse al tono propuesto según material.
		PANTONE PQ-Cool Gray 2C. El tono final debe aproximarse al tono propuesto según material.
Sistema de ensamble	Acero al carbono rolado en frío	Por punto y por arco eléctrico a base de soldadura MIG con unión entre refuerzos y marcos por medio de tornillería semi-oculta, fabricada a base de acero de alta resistencia con acabado galvanizado.
Certificados	De manufactura o producción	**ISO 9001 Vigente.** Sistema de gestión de calidad.
	Para las normas o certificados solicitados deberán de cumplir con lo siguiente:	Para artículos nacionales el certificado debe ser emitido por un organismo de certificación acreditado por la Entidad Mexicana de Acreditación (EMA). Para artículos internacionales el certificado debe ser emitido por un organismo oficial acreditado por el país de origen.
Tolerancias	En las dimensiones generales de +/- 10%.	
Perspectiva del Artículo		
Imágenes representativas y no indican diseño específico.		

ANEXOS
DIVISIÓN DE CONTRATOS

Tipo de unidad	Clave IMSS	Descripción
Unidades Médicas	513.143.0148	Buró

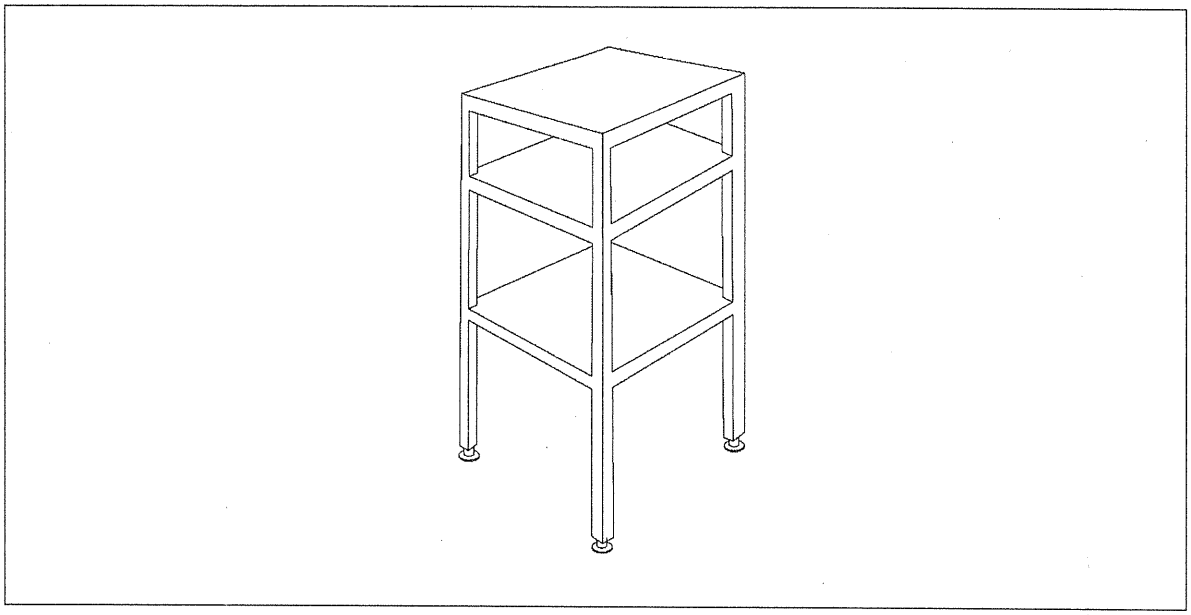

ANEXO 3 (TRES)

"PROPUESTA ECONÓMICA, PROPUESTA TÉCNICA, CARTA GARANTÍA, ACTA DE FALLO Y OFICIO NÚMERO 09 53 84 61 1CFH/2024/6623".

DIVISIÓN DE CONTRATOS
NIVEL CENTRAL

ANEXOS
DIVISIÓN DE CONTRATOS

SIN TEXTO

TECNOLOGÍA INTEGRAL PERSONALIZABLE S.A. DE C.V.
R.F.C. TIP141027591

Licitación Pública Internacional Electrónica Bajo la Cobertura de los Tratados de Libre Comercio, No. LA-50-GYR-050GYR040-T-2-2024
Programa "Mobiliario Médico y de Laboratorio para Hospitales Prioritarios"

Ciudad de México, a 27 de junio de 2024

Instituto Mexicano del Seguro Social
Dirección de Administración
Unidad de Adquisiciones
Coordinación de Adquisición de Bienes y Contratación de Servicios
Coordinación Técnica de Adquisición de Bienes de Inversión y Activos
División de Equipo y Mobiliario Médico
Presente

4.3. Propuesta Económica

Anexo Tres
Formato de Propuesta Económica

No. de Procedimiento: **LA-50-GYR-050GYR040-T-2-2024**
Descripción del Procedimiento: **Licitación Pública Internacional Electrónica Bajo la Cobertura de los Tratados de Libre Comercio LA-50-GYR-050GYR040-T-2-2024, Programa "Mobiliario Médico y de Laboratorio para Hospitales Prioritarios"**
Nombre o razón social del licitante: **Tecnología Integral Personalizable SA de CV**
Registro Federal de Contribuyentes: **TIP141027591** Correo Electrónico: [redacted]
Domicilio fiscal del licitante: **Calle Norte 1F No. 4622, Col. Defensores de la República, Alcaldía Gustavo A. Madero, C.P. 07780, Ciudad de México**
Número Telefónico: **55-88486206** Estratificación MIPYME: **Micro**

Partida	Destino	CUCOP	CUCOP +	Clave PREI	Clave SAI	Descripción	Unidad de Medida	Cantidad	ORIGEN DEL BIEN	MARCA	MODELO	FABRICANTE	Precio Unitario S/IVA	Importe Total Ofertado S/IVA
1	BAJA CALIFORNIA	53106569	53101-6569	16682	513.191.0803.01.01	CARRO CAMILLA TIPO TRANSFER (LATERAL).	Pieza	5	MÉXICO	REMSA	EC02026	DISTRIBUIDORA MÉDICA REMSA SA DE CV	43,630.00	218,150.00
6	BAJA CALIFORNIA	51200186	51201-0186	16810	515.619.0737.01.01	MESA ALTA DE 180 CM CON CAJONERA CENTRAL.	Pieza	12	MÉXICO	REMSA	EM02038	DISTRIBUIDORA MÉDICA REMSA SA DE CV	16,878.00	202,536.00
25	BAJA CALIFORNIA	51200274	51201-0274	20044	515.825.0128.00.01	SILLA CAMA PARA DONADORES.	Pieza	4	MÉXICO	ESGO	SIL067	INDUSTRIAS ESGO SA DE CV	22,360.00	89,440.00
27	BAJA CALIFORNIA	51100274	51101-0274	20046	515.957.0337.00.01	VITRINA DE 90 CM CONTRA MURO CON LLAVES.	Pieza	99	MÉXICO	REMSA	EV01001	DISTRIBUIDORA MÉDICA REMSA SA DE CV	4,369.00	432,531.00
31	BAJA CALIFORNIA	51200038	51201-0038	20124	513.108.0363.00.01	BANCO GIRATORIO CON RESPALDO DE ACERO INOXIDABLE.	Pieza	40	MÉXICO	REMSA	EB04001	DISTRIBUIDORA MÉDICA REMSA SA DE CV	4,649.00	185,960.00

ANEXOS
DIVISIÓN DE CONTRATOS

SE CANCELAN DATOS PERSONALES DE PERSONA(S) FISICAS IDENTIFICABLE(S) TALES COMO: CORREO ELECTRÓNICO, POR CONSIDERARSE INFORMACIÓN CUYA DIFUSIÓN PUEDE AFECTAR A LA ESFERA PRIVADA DE LA MISMA, DE CONFORMIDAD CON LO ESTABLECIDO EN LOS ARTÍCULOS 113 FRACCIÓN I Y 118 DE LA LEY FEDERAL DE TRANSPARENCIA Y ACCESO A LA INFORMACIÓN PÚBLICA. D.O.F. 09-mayo-2016

TECNOLOGÍA INTEGRAL PERSONALIZABLE S.A. DE C.V.
R.F.C. TIP141027591

Licitación Pública Internacional Electrónica Bajo la Cobertura de los Tratados de Libre Comercio, No. LA-50-GYR-050GYR040-T-2-2024
Programa "Mobiliario Médico y de Laboratorio para Hospitales Prioritarios"

Partida	Destino	CUCOP	CUCOP +	Clave PREI	Clave SAI	Descripción	Unidad de Medida	Cantidad	ORIGEN DEL BIEN	MARCA	MODELO	FABRICANTE	Precio Unitario $/IVA	Importe Total Ofertado $/IVA
32	BAJA CALIFORNIA	51200039	51201-0039	20125	513.108.0378.00.01	BANCO GIRATORIO DE ACERO INOXIDABLE.	Pieza	133	MÉXICO	REMSA	EB04014	DISTRIBUIDORA MÉDICA REMSA SA DE CV	1,965.00	261,345.00
37	BAJA CALIFORNIA	51200047	51201-0047	20133	513.143.0148.00.01	BURO.	Pieza	199	MÈXICO	REMSA	EB01009	DISTRIBUIDORA MÉDICA REMSA SA DE CV	1,201.00	238,999.00
40	BAJA CALIFORNIA	53106576	53101-6576	20137	513.191.0877.00.01	CARRO PARA MEDICAMENTOS.	Pieza	21	MÉXICO	REMSA	EC05010	DISTRIBUIDORA MÉDICA REMSA SA DE CV	9,969.00	209,349.00
42	BAJA CALIFORNIA	53106577	53101-6577	20140	513.191.0903.00.01	CARRO PORTAEXPEDIENTES.	Pieza	14	MÉXICO	REMSA	C05016	DISTRIBUIDORA MÉDICA REMSA SA DE CV	13,506.00	189,084.00
48	BAJA CALIFORNIA	51300060	51201-0060	20148	513.352.0111.00.01	ESCALERILLA DE DOS PELDAÑOS.	Pieza	430	MÉXICO	REMSA	EE02004	DISTRIBUIDORA MÉDICA REMSA SA DE CV	994.00	427,420.00
49	BAJA CALIFORNIA	51100261	51101-0261	20149	513.360.0066.00.01	ESTANTE GUARDA ESTERIL DE 90 CM.	Pieza	96	MÉXICO	REMSA	EE04003	DISTRIBUIDORA MÉDICA REMSA SA DE CV	10,619.00	1,019,424.00
50	BAJA CALIFORNIA	51100260	51101-0260	20151	513.360.0071.00.01	ESTANTE GUARDA ESTERIL DE 120 CM.	Pieza	14	MÉXICO	REMSA	EE04010	DISTRIBUIDORA MÉDICA REMSA SA DE CV	18,693.00	261,702.00
64	BAJA CALIFORNIA	51200110	51201-0110	20178	513.621.2732.00.01	MESA CARRO ANESTESIOLOGO DE 70 CM.	Pieza	11	MÈXICO	REMSA	EM03017	DISTRIBUIDORA MÉDICA REMSA SA DE CV	16,459.00	181,049.00
66	BAJA CALIFORNIA	51200128	51201-0128	20181	513.621.2762.00.01	MESA DE 180 CM PARA ENSAMBLE CON REPISA INTERMEDIA.	Pieza	2	MÉXICO	ESGO	MESA02R	INDUSTRIAS ESGO SA DE CV	43,230.00	86,460.00
67	BAJA CALIFORNIA	51200137	51201-0137	20183	513.621.2786.00.01	MESA MAYO.	Pieza	130	MÈXICO	REMSA	EM06001	DISTRIBUIDORA MÉDICA REMSA SA DE CV	2,823.00	366,990.00
71	BAJA CALIFORNIA	51200139	51201-0139	20187	513.621.2826.00.01	MESA PASTEUR.	Pieza	119	MÉXICO	REMSA	EM03002	DISTRIBUIDORA MÉDICA REMSA SA DE CV	4,474.00	532,406.00
72	BAJA CALIFORNIA	51200141	51201-0141	20189	513.621.2847.00.01	MESA PUENTE.	Pieza	214	MÉXICO	REMSA	EM03019	DISTRIBUIDORA MÉDICA REMSA SA DE CV	2,835.00	606,690.00
74	BAJA CALIFORNIA	51200143	51201-0143	20191	513.621.2865.00.01	MESA RIÑON.	Pieza	24	MÉXICO	REMSA	EM03004	DISTRIBUIDORA MÉDICA REMSA SA DE CV	8,512.00	204,288.00
84	BAJA CALIFORNIA	51200041	51201-0041	20202	513.123.0266.00.01	BANQUETA DE ALTURA.	Pieza	22	MÉXICO	REMSA	EB05002	DISTRIBUIDORA MÉDICA REMSA SA DE CV	3,276.00	72,072.00
85	BAJA CALIFORNIA	51200059	51201-0059	20203	513.219.0042.00.01	DIVAN (CHAISE LONGUE).	Pieza	16	MÉXICO	ESGO	CHE303	INDUSTRIAS ESGO SA DE CV	10,025.00	160,400.00
88	BAJA CALIFORNIA	51200153	51201-0153	20206	513.635.0173.00.01	PORTAVENOCLISIS RODABLE.	Pieza	117	MÉXICO	REMSA	EP01007	DISTRIBUIDORA MÉDICA REMSA SA DE CV	2,051.00	239,967.00
89	BAJA CALIFORNIA	53106570	53101-6570	20212	513.263.0086.00.01	CARRO CUNA CON BASINET DE ACRILICO.	Pieza	57	MÉXICO	REMSA	EC03004	DISTRIBUIDORA MÉDICA REMSA SA DE CV	10,518.00	599,526.00
102	BAJA CALIFORNIA	51200235	51201-0235	20603	515.619.1697.00.01	MESA ALTA DE 90 CM CON RESPALDO, CAJON Y PUERTAS ABATIBLES.	Pieza	41	MÉXICO	REMSA	EM07042	DISTRIBUIDORA MÉDICA REMSA SA DE CV	15,738.00	645,258.00
109	CHIAPAS	53106569	53101-6569	16682	513.191.0803.01.01	CARRO CAMILLA TIPO TRANSFER (LATERAL).	Pieza	3	MÉXICO	REMSA	EC02026	DISTRIBUIDORA MÉDICA REMSA SA DE CV	41,697.00	125,091.00
114	CHIAPAS	51200186	51201-0186	16810	515.619.0737.01.01	MESA ALTA DE 180 CM CON CAJONERA CENTRAL.	Pieza	12	MÉXICO	REMSA	EM02038	DISTRIBUIDORA MÉDICA REMSA SA DE CV	13,012.00	156,144.00
135	CHIAPAS	51200274	51201-0274	20044	515.829.0128.00.01	SILLA CAMA PARA DONADORES.	Pieza	4	MÉXICO	ESGO	SIL067	INDUSTRIAS ESGO SA DE CV	15,110.00	60,440.00

SE CANCELAN DATOS PERSONALES DE PERSONA(S) FISICAS IDENTIFICABLE(S) TALES COMO: CORREO ELECTRÓNICO, POR CONSIDERARSE INFORMACIÓN CUYA DIFUSIÓN PUEDE AFECTAR A LA ESFERA PRIVADA DE LA MISMA, DE CONFORMIDAD CON LO ESTABLECIDO EN LOS ARTÍCULOS 113 FRACCIÓN I Y 118 DE LA LEY FEDERAL DE TRANSPARENCIA Y ACCESO A LA INFORMACIÓN PÚBLICA. D.O.F. 09-mayo-2016

TECNOLOGÍA INTEGRAL PERSONALIZABLE S.A. DE C.V.
R.F.C. TIP141027591

Licitación Pública Internacional Electrónica Bajo la Cobertura de los Tratados de Libre Comercio, No. LA-50-GYR-050GYR040-T-2-2024
Programa "Mobiliario Médico y de Laboratorio para Hospitales Prioritarios"

Partida	Destino	CUCOP	CUCOP +	Clave PREI	Clave SAI	Descripción	Unidad de Medida	Cantidad	ORIGEN DEL BIEN	MARCA	MODELO	FABRICANTE	Precio Unitario S/IVA	Importe Total Ofertado S/IVA
137	CHIAPAS	51100274	51101-0274	20046	515.957.0337.00.01	VITRINA DE 90 CM CONTRA MURO CON LLAVES.	Pieza	78	MÉXICO	REMSA	EV01001	DISTRIBUIDORA MÉDICA REMSA SA DE CV	3,867.00	301,626.00
140	CHIAPAS	51200039	51201-0039	20125	513.108.0378.00.01	BANCO GIRATORIO DE ACERO INOXIDABLE.	Pieza	160	MÉXICO	REMSA	EB04014	DISTRIBUIDORA MÉDICA REMSA SA DE CV	1,593.00	254,880.00
143	CHIAPAS	51200047	51201-0047	20133	513.143.0148.00.01	BURO.	Pieza	197	MÉXICO	REMSA	EB01009	DISTRIBUIDORA MÉDICA REMSA SA DE CV	998.00	196,606.00
148	CHIAPAS	53106576	53101-6576	20137	513.191.0877.00.01	CARRO PARA MEDICAMENTOS.	Pieza	10	MÉXICO	REMSA	EC05010	DISTRIBUIDORA MÉDICA REMSA SA DE CV	8,450.00	84,500.00
150	CHIAPAS	53106577	53101-6577	20140	513.191.0903.00.01	CARRO PORTAEXPEDIENTES.	Pieza	9	MÉXICO	REMSA	C05016	DISTRIBUIDORA MÉDICA REMSA SA DE CV	10,099.00	90,891.00
156	CHIAPAS	51200060	51201-0060	20148	513.352.0111.00.01	ESCALERILLA DE DOS PELDAÑOS.	Pieza	340	MÉXICO	REMSA	EE02004	DISTRIBUIDORA MÉDICA REMSA SA DE CV	878.00	298,520.00
157	CHIAPAS	51100261	51101-0261	20149	513.360.0066.00.01	ESTANTE GUARDA ESTERIL DE 90 CM.	Pieza	98	MÉXICO	REMSA	EE04003	DISTRIBUIDORA MÉDICA REMSA SA DE CV	9,998.00	979,804.00
158	CHIAPAS	51100260	51101-0260	20151	513.360.0071.00.01	ESTANTE GUARDA ESTERIL DE 120 CM.	Pieza	15	MÉXICO	REMSA	EE04010	DISTRIBUIDORA MÉDICA REMSA SA DE CV	14,771.00	221,565.00
161	CHIAPAS	51200065	51201-0065	20155	513.567.0128.00.01	LAMPARA DE PIE RODABLE.	Pieza	6	MÉXICO	REMSA	EL02002	DISTRIBUIDORA MÉDICA REMSA SA DE CV	5,062.00	30,372.00
170	CHIAPAS	51200110	51201-0110	20178	513.621.2732.00.01	MESA CARRO ANESTESIOLOGO DE 70 CM.	Pieza	9	MÉXICO	REMSA	EM03017	DISTRIBUIDORA MÉDICA REMSA SA DE CV	11,245.00	101,205.00
172	CHIAPAS	51200128	51201-0128	20181	513.621.2762.00.01	MESA DE 180 CM PARA ENSAMBLE CON REPISA INTERMEDIA.	Pieza	2	MÉXICO	ESGO	MESA02R	INDUSTRIAS ESGO SA DE CV	34,530.00	69,060.00
173	CHIAPAS	51200137	51201-0137	20183	513.621.2786.00.01	MESA MAYO.	Pieza	111	MÉXICO	REMSA	EM06001	DISTRIBUIDORA MÉDICA REMSA SA DE CV	2,349.00	260,739.00
177	CHIAPAS	51200139	51201-0139	20187	513.621.2826.00.01	MESA PASTEUR.	Pieza	136	MÉXICO	REMSA	EM03002	DISTRIBUIDORA MÉDICA REMSA SA DE CV	3,883.00	528,088.00
178	CHIAPAS	51200141	51201-0141	20189	513.621.2847.00.01	MESA PUENTE.	Pieza	12	MÉXICO	REMSA	EM03019	DISTRIBUIDORA MÉDICA REMSA SA DE CV	4,226.00	50,712.00
180	CHIAPAS	51200143	51201-0143	20191	513.621.2865.00.01	MESA RIÑON.	Pieza	24	MÉXICO	REMSA	EM03004	DISTRIBUIDORA MÉDICA REMSA SA DE CV	6,095.00	146,280.00
190	CHIAPAS	51200041	51201-0041	20202	513.123.0266.00.01	BANQUETA DE ALTURA.	Pieza	11	MÉXICO	REMSA	EB05002	DISTRIBUIDORA MÉDICA REMSA SA DE CV	2,780.00	30,580.00
191	CHIAPAS	51200059	51201-0059	20203	513.219.0042.00.01	DIVAN (CHAISE LONGUE).	Pieza	14	MÉXICO	ESGO	CHE303	INDUSTRIAS ESGO SA DE CV	6,711.00	93,954.00
194	CHIAPAS	51200153	51201-0153	20206	513.635.0173.00.01	PORTAVENOCLISIS RODABLE.	Pieza	91	MÉXICO	REMSA	EP01007	DISTRIBUIDORA MÉDICA REMSA SA DE CV	1,669.00	151,879.00
195	CHIAPAS	53106570	53101-6570	20212	513.263.0086.00.01	CARRO CUNA CON BASINET DE ACRILICO.	Pieza	28	MÉXICO	REMSA	EC03004	DISTRIBUIDORA MÉDICA REMSA SA DE CV	9,722.00	272,216.00
213	CHIAPAS	51200235	51201-0235	20603	515.619.1697.00.01	MESA ALTA DE 90 CM CON RESPALDO, CAJON Y PUERTAS ABATIBLES.	Pieza	22	MÉXICO	REMSA	EM07042	DISTRIBUIDORA MÉDICA REMSA SA DE CV	14,754.00	324,588.00

ANEXOS
DIVISIÓN DE CONTRATOS

SE CANCELAN DATOS PERSONALES DE PERSONA(S) FISICAS IDENTIFICABLE(S) TALES COMO: CORREO ELECTRÓNICO, POR CONSIDERARSE INFORMACIÓN CUYA DIFUSIÓN PUEDE AFECTAR A LA ESFERA PRIVADA DE LA MISMA, DE CONFORMIDAD CON LO ESTABLECIDO EN LOS ARTÍCULOS 113 FRACCIÓN I Y 118 DE LA LEY FEDERAL DE TRANSPARENCIA Y ACCESO A LA INFORMACIÓN PÚBLICA. D.O.F. 09-mayo-2016

TECNOLOGÍA INTEGRAL PERSONALIZABLE S.A. DE C.V.
R.F.C. TIP141027591

Licitación Pública Internacional Electrónica Bajo la Cobertura de los Tratados de Libre Comercio, No. LA-50-GYR-050GYR040-T-2-2024
Programa "Mobiliario Médico y de Laboratorio para Hospitales Prioritarios"

Partida	Destino	CUCOP	CUCOP +	Clave PREI	Clave SAI	Descripción	Unidad de Medida	Cantidad	ORIGEN DEL BIEN	MARCA	MODELO	FABRICANTE	Precio Unitario S/IVA	Importe Total Ofertado S/IVA
220	CHIHUAHUA	53106569	53101-6569	16682	513.191.0803.01.01	CARRO CAMILLA TIPO TRANSFER (LATERAL).	Pieza	5	MÉXICO	REMSA	ECO2026	DISTRIBUIDORA MÉDICA REMSA SA DE CV	43,630.00	218,150.00
225	CHIHUAHUA	51200186	51201-0186	16810	515.619.0737.01.01	MESA ALTA DE 180 CM CON CAJONERA CENTRAL.	Pieza	15	MÉXICO	REMSA	EMO2038	DISTRIBUIDORA MÉDICA REMSA SA DE CV	12,625.00	189,375.00
244	CHIHUAHUA	51200274	51201-0274	20044	515.825.0128.00.01	SILLA CAMA PARA DONADORES.	Pieza	4	MÉXICO	ESGO	SIL067	INDUSTRIAS ESGO SA DE CV	19,460.00	77,840.00
246	CHIHUAHUA	51100274	51101-0274	20046	515.957.0937.00.01	VITRINA DE 90 CM CONTRA MURO CON LLAVES.	Pieza	115	MÉXICO	REMSA	EVD1001	DISTRIBUIDORA MÉDICA REMSA SA DE CV	3,904.00	448,960.00
249	CHIHUAHUA	51200038	51201-0038	20124	513.108.0369.00.01	BANCO GIRATORIO CON RESPALDO DE ACERO INOXIDABLE.	Pieza	46	MÉXICO	REMSA	EB04001	DISTRIBUIDORA MÉDICA REMSA SA DE CV	3,590.00	165,140.00
250	CHIHUAHUA	51200039	51201-0039	20125	513.108.0378.00.01	BANCO GIRATORIO DE ACERO INOXIDABLE.	Pieza	242	MÉXICO	REMSA	EB04014	DISTRIBUIDORA MÉDICA REMSA SA DE CV	1,507.00	364,694.00
255	CHIHUAHUA	51200047	51201-0047	20133	513.143.0148.00.01	BURO.	Pieza	353	MÉXICO	REMSA	EB01009	DISTRIBUIDORA MÉDICA REMSA SA DE CV	896.00	316,288.00
258	CHIHUAHUA	53106576	53101-6576	20137	513.191.0877.00.01	CARRO PARA MEDICAMENTOS.	Pieza	24	MÉXICO	REMSA	ECO5010	DISTRIBUIDORA MÉDICA REMSA SA DE CV	7,967.00	191,208.00
260	CHIHUAHUA	53106577	53101-6577	20140	513.191.0903.00.01	CARRO PORTAEXPEDIENTES.	Pieza	16	MÉXICO	REMSA	CO5016	DISTRIBUIDORA MÉDICA REMSA SA DE CV	10,502.00	168,032.00
266	CHIHUAHUA	51200060	51201-0060	20148	513.352.0111.00.01	ESCALERILLA DE DOS PELDAÑOS.	Pieza	527	MÉXICO	REMSA	EE02004	DISTRIBUIDORA MÉDICA REMSA SA DE CV	900.00	474,300.00
267	CHIHUAHUA	51100261	51101-0261	20149	513.360.0066.00.01	ESTANTE GUARDA ESTERIL DE 90 CM.	Pieza	102	MÉXICO	REMSA	EE04003	DISTRIBUIDORA MÉDICA REMSA SA DE CV	10,079.00	1,028,058.00
268	CHIHUAHUA	51100260	51101-0260	20151	513.360.0071.00.01	ESTANTE GUARDA ESTERIL DE 120 CM.	Pieza	14	MÉXICO	REMSA	EE04010	DISTRIBUIDORA MÉDICA REMSA SA DE CV	16,207.00	226,898.00
280	CHIHUAHUA	51200110	51201-0110	20178	513.621.2732.00.01	MESA CARRO ANESTESIOLOGO DE 70 CM.	Pieza	15	MÉXICO	REMSA	EM03017	DISTRIBUIDORA MÉDICA REMSA SA DE CV	11,116.00	166,740.00
281	CHIHUAHUA	51200128	51201-0128	20181	513.621.2762.00.01	MESA DE 180 CM PARA ENSAMBLE CON REPISA INTERMEDIA.	Pieza	2	MÉXICO	ESGO	MESAC2R	INDUSTRIAS ESGO SA DE CV	43,230.00	86,460.00
283	CHIHUAHUA	51200137	51201-0137	20183	513.621.2786.00.01	MESA MAYO.	Pieza	160	MÉXICO	REMSA	EM06001	DISTRIBUIDORA MÉDICA REMSA SA DE CV	2,366.00	378,560.00
287	CHIHUAHUA	51200139	51201-0139	20187	513.621.2826.00.01	MESA PASTEUR.	Pieza	127	MÉXICO	REMSA	EM03002	DISTRIBUIDORA MÉDICA REMSA SA DE CV	4,047.00	513,969.00
288	CHIHUAHUA	51200141	51201-0141	20189	513.621.2847.00.01	MESA PUENTE.	Pieza	274	MÉXICO	REMSA	EM03019	DISTRIBUIDORA MÉDICA REMSA SA DE CV	2,589.00	709,386.00
290	CHIHUAHUA	51200143	51201-0143	20191	513.621.3865.00.01	MESA RINON.	Pieza	29	MÉXICO	REMSA	EM03004	DISTRIBUIDORA MÉDICA REMSA SA DE CV	6,645.00	192,705.00
300	CHIHUAHUA	51200041	51201-0041	20202	513.123.0266.00.01	BANQUETA DE ALTURA.	Pieza	27	MÉXICO	REMSA	EB05002	DISTRIBUIDORA MÉDICA REMSA SA DE CV	2,144.00	57,888.00
301	CHIHUAHUA	51200059	51201-0059	20203	513.219.0042.00.01	DIVAN (CHAISE LONGUE).	Pieza	17	MÉXICO	ESGO	CHE303	INDUSTRIAS ESGO SA DE CV	9,684.00	164,628.00
304	CHIHUAHUA	51200153	51201-0153	20206	513.635.0173.00.01	PORTAVENOCLISIS RODABLE.	Pieza	169	MÉXICO	REMSA	EP01007	DISTRIBUIDORA MÉDICA REMSA SA DE CV	1,502.00	253,838.00

SE CANCELAN DATOS PERSONALES DE PERSONA(S) FISICAS IDENTIFICABLE(S) TALES COMO: CORREO ELECTRÓNICO, POR CONSIDERARSE INFORMACIÓN CUYA DIFUSIÓN PUEDE AFECTAR A LA ESFERA PRIVADA DE LA MISMA, DE CONFORMIDAD CON LO ESTABLECIDO EN LOS ARTÍCULOS 113 FRACCIÓN I Y 118 DE LA LEY FEDERAL DE TRANSPARENCIA Y ACCESO A LA INFORMACIÓN PÚBLICA. D.O.F. 09-mayo-2016

TECNOLOGÍA INTEGRAL PERSONALIZABLE S.A. DE C.V.
R.F.C. TIP141027591

Licitación Pública Internacional Electrónica Bajo la Cobertura de los Tratados de Libre Comercio, No. LA-50-GYR-050GYR040-T-2-2024

Programa "Mobiliario Médico y de Laboratorio para Hospitales Prioritarios"

Partida	Destino	CUCOP	CUCOP +	Clave PREI	Clave SAI	Descripción	Unidad de Medida	Cantidad	ORIGEN DEL BIEN	MARCA	MODELO	FABRICANTE	Precio Unitario S/IVA	Importe Total Ofertado S/IVA
305	CHIHUAHUA	53106570	53101-6570	20212	513.283.0086.00.01	CARRO CUNA CON BASINET DE ACRILICO.	Pieza	52	MÉXICO	REMSA	EC03004	DISTRIBUIDORA MÉDICA REMSA SA DE CV	9,579.00	498,108.00
319	CHIHUAHUA	51200235	51201-0235	20603	515.619.1697.00.01	MESA ALTA DE 90 CM CON RESPALDO, CAJON Y PUERTAS ABATIBLES.	Pieza	46	MÉXICO	REMSA	EM07042	DISTRIBUIDORA MÉDICA REMSA SA DE CV	14,170.00	651,820.00
327	PUEBLA	51200051	51201-0051	16665	513.164.0251.01.01	CAMA TRABAJO DE PARTO.	Pieza	8	MÉXICO	REMSA	EC01038	DISTRIBUIDORA MÉDICA REMSA SA DE CV	9,355.00	74,840.00
328	PUEBLA	53106569	53101-6569	16682	513.191.0803.01.01	CARRO CAMILLA TIPO TRANSFER (LATERAL).	Pieza	4	MÉXICO	REMSA	EC02026	DISTRIBUIDORA MÉDICA REMSA SA DE CV	36,670.00	146,680.00
333	PUEBLA	51200186	51201-0186	16810	515.619.0737.01.01	MESA ALTA DE 180 CM CON CAJONERA CENTRAL.	Pieza	15	MÉXICO	REMSA	EM02038	DISTRIBUIDORA MÉDICA REMSA SA DE CV	11,078.00	166,170.00
343	PUEBLA	53106590	53101-6590	20025	515.451.0259.00.01	GABINETE PARA TOMA DE MUESTRAS.	Pieza	8	MÉXICO	REMSA	EG01002	DISTRIBUIDORA MÉDICA REMSA SA DE CV	6,096.00	48,768.00
353	PUEBLA	51200274	51201-0274	20044	515.825.0128.00.01	SILLA CAMA PARA DONADORES.	Pieza	4	MÉXICO	ESGO	SIL067	INDUSTRIAS ESGO SA DE CV	12,210.00	48,840.00
355	PUEBLA	51100274	51101-0274	20046	515.957.0337.00.01	VITRINA DE 90 CM CONTRA MURO CON LLAVES.	Pieza	90	MÉXICO	REMSA	EV01001	DISTRIBUIDORA MÉDICA REMSA SA DE CV	3,713.00	334,170.00
359	PUEBLA	51200038	51201-0038	20124	513.108.0363.00.01	BANCO GIRATORIO CON RESPALDO DE ACERO INOXIDABLE.	Pieza	36	MÉXICO	REMSA	EB04001	DISTRIBUIDORA MÉDICA REMSA SA DE CV	2,973.00	107,028.00
360	PUEBLA	51200039	51201-0039	20125	513.108.0378.00.01	BANCO GIRATORIO DE ACERO INOXIDABLE.	Pieza	113	MÉXICO	REMSA	EB04014	DISTRIBUIDORA MÉDICA REMSA SA DE CV	1,524.00	172,212.00
365	PUEBLA	51200047	51201-0047	20133	513.143.0148.00.01	BURO.	Pieza	228	MÉXICO	REMSA	EB01009	DISTRIBUIDORA MÉDICA REMSA SA DE CV	826.00	188,328.00
366	PUEBLA	53106573	53101-6573	20136	513.191.0862.00.01	CARRO PARA CURACIONES.	Pieza	4	MÉXICO	REMSA	EC05001	DISTRIBUIDORA MÉDICA REMSA SA DE CV	12,315.00	49,260.00
367	PUEBLA	53106576	53101-6576	20137	513.191.0877.00.01	CARRO PARA MEDICAMENTOS.	Pieza	16	MÉXICO	REMSA	EC05010	DISTRIBUIDORA MÉDICA REMSA SA DE CV	7,000.00	112,000.00
369	PUEBLA	53106577	53101-6577	20140	513.191.0903.00.01	CARRO PORTAEXPEDIENTES.	Pieza	13	MÉXICO	REMSA	C05016	DISTRIBUIDORA MÉDICA REMSA SA DE CV	8,662.00	112,606.00
375	PUEBLA	51200060	51201-0060	20148	513.352.0111.00.01	ESCALERILLA DE DOS PELDAÑOS.	Pieza	348	MÉXICO	REMSA	EE02004	DISTRIBUIDORA MÉDICA REMSA SA DE CV	858.00	298,584.00
376	PUEBLA	51100261	51101-0261	20149	513.360.0066.00.01	ESTANTE GUARDA ESTERIL DE 90 CM.	Pieza	96	MÉXICO	REMSA	EE04003	DISTRIBUIDORA MÉDICA REMSA SA DE CV	9,713.00	932,448.00
377	PUEBLA	51100260	51101-0260	20151	513.360.0071.00.01	ESTANTE GUARDA ESTERIL DE 120 CM.	Pieza	14	MÉXICO	REMSA	EE04010	DISTRIBUIDORA MÉDICA REMSA SA DE CV	13,722.00	192,108.00
380	PUEBLA	51200065	51201-0065	20155	513.567.0128.00.01	LAMPARA DE PIE RODABLE.	Pieza	7	MÉXICO	REMSA	EL02002	DISTRIBUIDORA MÉDICA REMSA SA DE CV	3,183.00	22,281.00
389	PUEBLA	51200110	51201-0110	20178	513.621.2732.00.01	MESA CARRO ANESTESIOLOGO DE 70 CM.	Pieza	9	MÉXICO	REMSA	EM03017	DISTRIBUIDORA MÉDICA REMSA SA DE CV	9,956.00	89,604.00
390	PUEBLA	51200128	51201-0128	20181	513.621.2762.00.01	MESA DE 180 CM PARA ENSAMBLE CON REPISA INTERMEDIA.	Pieza	2	MÉXICO	ESGO	MESA02R	INDUSTRIAS ESGO SA DE CV	31,630.00	63,260.00

ANEXOS
DIVISIÓN DE CONTRATOS

SE CANCELAN DATOS PERSONALES DE PERSONA(S) FISICAS IDENTIFICABLE(S) TALES COMO: CORREO ELECTRÓNICO, POR CONSIDERARSE INFORMACIÓN CUYA DIFUSIÓN PUEDE AFECTAR A LA ESFERA PRIVADA DE LA MISMA, DE CONFORMIDAD CON LO ESTABLECIDO EN LOS ARTÍCULOS 113 FRACCIÓN I Y 118 DE LA LEY FEDERAL DE TRANSPARENCIA Y ACCESO A LA INFORMACIÓN PÚBLICA. D.O.F. 09-mayo-2016

TECNOLOGÍA INTEGRAL PERSONALIZABLE S.A. DE C.V.
R.F.C. TIP141027591

Licitación Pública Internacional Electrónica Bajo la Cobertura de los Tratados de Libre Comercio, No. LA-50-GYR-050GYR040-T-2-2024
Programa "Mobiliario Médico y de Laboratorio para Hospitales Prioritarios"

Partida	Destino	CUCOP	CUCOP +	Clave PREI	Clave SAI	Descripción	Unidad de Medida	Cantidad	ORIGEN DEL BIEN	MARCA	MODELO	FABRICANTE	Precio Unitario S/IVA	Importe Total Ofertado S/IVA
392	PUEBLA	51200137	51201-0137	20183	513.621.2786.00.01	MESA MAYO.	Pieza	103	MÉXICO	REMSA	EM06001	DISTRIBUIDORA MÉDICA REMSA SA DE CV	2,231.00	229,793.00
396	PUEBLA	51200139	51201-0139	20187	513.621.2826.00.01	MESA PASTEUR.	Pieza	102	MÉXICO	REMSA	EM03002	DISTRIBUIDORA MÉDICA REMSA SA DE CV	3,897.00	397,494.00
397	PUEBLA	51200141	51201-0141	20189	513.621.2847.00.01	MESA PUENTE.	Pieza	174	MÉXICO	REMSA	EM03019	DISTRIBUIDORA MÉDICA REMSA SA DE CV	2,593.00	451,182.00
399	PUEBLA	51200143	51201-0143	20191	513.621.2865.00.01	MESA RIÑON.	Pieza	20	MÉXICO	REMSA	EM03004	DISTRIBUIDORA MÉDICA REMSA SA DE CV	5,805.00	116,100.00
409	PUEBLA	51200041	51201-0041	20202	513.123.0266.00.01	BANQUETA DE ALTURA.	Pieza	18	MÉXICO	REMSA	EB05002	DISTRIBUIDORA MÉDICA REMSA SA DE CV	1,650.00	29,700.00
410	PUEBLA	51200059	51201-0059	20203	513.219.0042.00.01	DIVAN (CHAISE LONGUE).	Pieza	16	MÉXICO	ESGO	CHE303	INDUSTRIAS ESGO SA DE CV	5,675.00	90,800.00
413	PUEBLA	51200153	51201-0153	20206	513.635.0173.00.01	PORTAVENOCLISIS RODABLE.	Pieza	99	MÉXICO	REMSA	EP01007	DISTRIBUIDORA MÉDICA REMSA SA DE CV	1,393.00	137,907.00
414	PUEBLA	53106570	53101-6570	20212	513.263.0086.00.01	CARRO CUNA CON BASINET DE ACRILICO.	Pieza	34	MÉXICO	REMSA	EC03004	DISTRIBUIDORA MÉDICA REMSA SA DE CV	9,389.00	318,546.00
427	PUEBLA	51200235	51201-0235	20603	515.619.1697.00.01	MESA ALTA DE 90 CM CON RESPALDO, CAJON Y PUERTAS ABATIBLES.	Pieza	37	MÉXICO	REMSA	EM07042	DISTRIBUIDORA MÉDICA REMSA SA DE CV	13,536.00	500,832.00
435	SONORA	53106569	53101-6569	16682	513.191.0803.01.01	CARRO CAMILLA TIPO TRANSFER (LATERAL).	Pieza	3	MÉXICO	REMSA	EC02026	DISTRIBUIDORA MÉDICA REMSA SA DE CV	49,430.00	148,290.00
440	SONORA	51200186	51201-0186	16810	515.619.0737.01.01	MESA ALTA DE 180 CM CON CAJONERA CENTRAL.	Pieza	12	MÉXICO	REMSA	EM02038	DISTRIBUIDORA MÉDICA REMSA SA DE CV	13,495.00	161,940.00
459	SONORA	51200274	51201-0274	20044	515.825.0128.00.01	SILLA CAMA PARA DONADORES.	Pieza	2	MÉXICO	ESGO	SIL067	INDUSTRIAS ESGO SA DE CV	28,160.00	56,320.00
461	SONORA	51100274	51101-0274	20046	515.957.0337.00.01	VITRINA DE 90 CM CONTRA MURO CON LLAVES.	Pieza	79	MÉXICO	REMSA	EV01001	DISTRIBUIDORA MÉDICA REMSA SA DE CV	4,078.00	322,162.00
465	SONORA	51200038	51201-0038	20124	513.108.0363.00.01	BANCO GIRATORIO CON RESPALDO DE ACERO INOXIDABLE.	Pieza	27	MÉXICO	REMSA	EB04001	DISTRIBUIDORA MÉDICA REMSA SA DE CV	4,477.00	120,879.00
466	SONORA	51200039	51201-0039	20125	513.108.0378.00.01	BANCO GIRATORIO DE ACERO INOXIDABLE.	Pieza	86	MÉXICO	REMSA	EB04014	DISTRIBUIDORA MÉDICA REMSA SA DE CV	1,942.00	167,012.00
470	SONORA	51200047	51201-0047	20133	513.143.0148.00.01	BURO.	Pieza	70	MÉXICO	REMSA	EB01009	DISTRIBUIDORA MÉDICA REMSA SA DE CV	1,566.00	109,620.00
473	SONORA	53106576	53101-6576	20137	513.191.0877.00.01	CARRO PARA MEDICAMENTOS.	Pieza	20	MÉXICO	REMSA	EC05010	DISTRIBUIDORA MÉDICA REMSA SA DE CV	8,450.00	169,000.00
475	SONORA	53106577	53101-6577	20140	513.191.0903.00.01	CARRO PORTAEXPEDIENTES.	Pieza	13	MÉXICO	REMSA	C05016	DISTRIBUIDORA MÉDICA REMSA SA DE CV	11,339.00	147,407.00
480	SONORA	51200060	51201-0060	20148	513.352.0111.00.01	ESCALERILLA DE DOS PELDAÑOS.	Pieza	212	MÉXICO	REMSA	EE02004	DISTRIBUIDORA MÉDICA REMSA SA DE CV	1,053.00	223,236.00
481	SONORA	51100261	51101-0261	20149	513.360.0066.00.01	ESTANTE GUARDA ESTERIL DE 90 CM.	Pieza	96	MÉXICO	REMSA	EE04003	DISTRIBUIDORA MÉDICA REMSA SA DE CV	10,136.00	973,056.00

SE CANCELAN DATOS PERSONALES DE PERSONA(S) FISICAS IDENTIFICABLE(S) TALES COMO: CORREO ELECTRÓNICO, POR CONSIDERARSE INFORMACIÓN CUYA DIFUSIÓN PUEDE AFECTAR A LA ESFERA PRIVADA DE LA MISMA, DE CONFORMIDAD CON LO ESTABLECIDO EN LOS ARTÍCULOS 113 FRACCIÓN I Y 118 DE LA LEY FEDERAL DE TRANSPARENCIA Y ACCESO A LA INFORMACIÓN PÚBLICA. D.O.F. 09-mayo-2016

TECNOLOGÍA INTEGRAL PERSONALIZABLE S.A. DE C.V.
R.F.C. TIP141027591

Licitación Pública Internacional Electrónica Bajo la Cobertura de los Tratados de Libre Comercio, No. LA-50-GYR-050GYR040-T-2-2024
Programa "Mobiliario Médico y de Laboratorio para Hospitales Prioritarios"

Partida	Destino	CUCOP	CUCOP +	Clave PREI	Clave SAI	Descripción	Unidad de Medida	Cantidad	ORIGEN DEL BIEN	MARCA	MODELO	FABRICANTE	Precio Unitario S/IVA	Importe Total Ofertado S/IVA
482	SONORA	51100260	51101-0260	20151	513.360.0071.00.01	ESTANTE GUARDA ESTERIL DE 120 CM.	Pieza	14	MÉXICO	REMSA	EE04010	DISTRIBUIDORA MÉDICA REMSA SA DE CV	16,207.00	226,898.00
494	SONORA	51200110	51201-0110	20178	513.621.2732.00.01	MESA CARRO ANESTESIOLOGO DE 70 CM.	Pieza	6	MÉXICO	REMSA	EM03017	DISTRIBUIDORA MÉDICA REMSA SA DE CV	15,756.00	94,536.00
496	SONORA	51200128	51201-0128	20181	513.621.2762.00.01	MESA DE 180 CM PARA ENSAMBLE CON REPISA INTERMEDIA.	Pieza	2	MÉXICO	ESGO	MESA02R	INDUSTRIAS ESGO SA DE CV	37,430.00	74,860.00
497	SONORA	51200137	51201-0137	20183	513.621.2786.00.01	MESA MAYO.	Pieza	72	MÉXICO	REMSA	EM06001	DISTRIBUIDORA MÉDICA REMSA SA DE CV	2,736.00	196,992.00
501	SONORA	51200139	51201-0139	20187	513.621.2826.00.01	MESA PASTEUR.	Pieza	95	MÉXICO	REMSA	EM03002	DISTRIBUIDORA MÉDICA REMSA SA DE CV	4,232.00	402,040.00
502	SONORA	51200141	51201-0141	20189	513.621.2847.00.01	MESA PUENTE.	Pieza	90	MÉXICO	REMSA	EM03019	DISTRIBUIDORA MÉDICA REMSA SA DE CV	2,937.00	264,330.00
504	SONORA	51200143	51201-0143	20191	513.621.2865.00.01	MESA RIÑON.	Pieza	10	MÉXICO	REMSA	EM03004	DISTRIBUIDORA MÉDICA REMSA SA DE CV	9,865.00	98,650.00
514	SONORA	51200041	51201-0041	20202	513.123.0266.00.01	BANQUETA DE ALTURA.	Pieza	12	MÉXICO	REMSA	EB05002	DISTRIBUIDORA MÉDICA REMSA SA DE CV	3,540.00	42,480.00
515	SONORA	51200059	51201-0059	20203	513.219.0042.00.01	DIVAN (CHAISE LONGUE).	Pieza	11	MÉXICO	ESGO	CHE303	INDUSTRIAS ESGO SA DE CV	11,607.00	127,677.00
518	SONORA	51200153	51201-0153	20206	513.635.0173.00.01	PORTAVENOCLISIS RODABLE.	Pieza	66	MÉXICO	REMSA	EP01007	DISTRIBUIDORA MÉDICA REMSA SA DE CV	2,037.00	134,442.00
519	SONORA	53106570	53101-6570	20212	513.263.0086.00.01	CARRO CUNA CON BASINET DE ACRILICO.	Pieza	20	MÉXICO	REMSA	EC03004	DISTRIBUIDORA MÉDICA REMSA SA DE CV	10,717.00	214,340.00
535	SONORA	51200235	51201-0235	20603	515.619.1697.00.01	MESA ALTA DE 90 CM CON RESPALDO, CAJON Y PUERTAS ABATIBLES.	Pieza	19	MÉXICO	REMSA	EM07042	DISTRIBUIDORA MÉDICA REMSA SA DE CV	15,962.00	303,278.00
543	YUCATAN	53106569	53101-6569	16682	513.191.0803.01.01	CARRO CAMILLA TIPO TRANSFER (LATERAL).	Pieza	4	MÉXICO	REMSA	EC02026	DISTRIBUIDORA MÉDICA REMSA SA DE CV	46,530.00	186,120.00
563	YUCATAN	51100274	51101-0274	20046	515.957.0337.00.01	VITRINA DE 90 CM CONTRA MURO CON LLAVES.	Pieza	105	MÉXICO	REMSA	EV01001	DISTRIBUIDORA MÉDICA REMSA SA DE CV	3,971.00	416,955.00
565	YUCATAN	51200038	51201-0038	20124	513.108.0363.00.01	BANCO GIRATORIO CON RESPALDO DE ACERO INOXIDABLE.	Pieza	22	MÉXICO	REMSA	EB04001	DISTRIBUIDORA MÉDICA REMSA SA DE CV	4,965.00	109,230.00
566	YUCATAN	51200039	51201-0039	20125	513.108.0378.00.01	BANCO GIRATORIO DE ACERO INOXIDABLE.	Pieza	58	MÉXICO	REMSA	EB04014	DISTRIBUIDORA MÉDICA REMSA SA DE CV	2,267.00	131,486.00
570	YUCATAN	51200047	51201-0047	20133	513.143.0148.00.01	BURO.	Pieza	100	MÉXICO	REMSA	EB01009	DISTRIBUIDORA MÉDICA REMSA SA DE CV	1,316.00	131,600.00
572	YUCATAN	53106573	53101-6573	20136	513.191.0862.00.01	CARRO PARA CURACIONES.	Pieza	50	MÉXICO	REMSA	EC05001	DISTRIBUIDORA MÉDICA REMSA SA DE CV	7,443.00	372,150.00
573	YUCATAN	53106576	53101-6576	20137	513.191.0877.00.01	CARRO PARA MEDICAMENTOS.	Pieza	22	MÉXICO	REMSA	EC05010	DISTRIBUIDORA MÉDICA REMSA SA DE CV	8,186.00	180,092.00
575	YUCATAN	53106577	53101-6577	20140	513.191.0903.00.01	CARRO PORTAEXPEDIENTES.	Pieza	27	MÉXICO	REMSA	C05016	DISTRIBUIDORA MÉDICA REMSA SA DE CV	9,025.00	243,675.00

Calle Norte 1F #4622 Col. Defensores de la República Alcaldía Gustavo A. Madero, Ciudad de México, C.P. 07780
e-ma[redacted] Oficina: (55) 88486206

ANEXOS
DIVISIÓN DE CONTRATOS

SE CANCELAN DATOS PERSONALES DE PERSONA(S) FISICAS IDENTIFICABLE(S) TALES COMO: CORREO ELECTRÓNICO, POR CONSIDERARSE INFORMACIÓN CUYA DIFUSIÓN PUEDE AFECTAR A LA ESFERA PRIVADA DE LA MISMA, DE CONFORMIDAD CON LO ESTABLECIDO EN LOS ARTÍCULOS 113 FRACCIÓN I Y 118 DE LA LEY FEDERAL DE TRANSPARENCIA Y ACCESO A LA INFORMACIÓN PÚBLICA. D.O.F. 09-mayo-2016

TECNOLOGÍA INTEGRAL PERSONALIZABLE S.A. DE C.V.
R.F.C. TIP141027591

Licitación Pública Internacional Electrónica Bajo la Cobertura de los Tratados de Libre Comercio, No. LA-50-GYR-050GYR040-T-2-2024
Programa "Mobiliario Médico y de Laboratorio para Hospitales Prioritarios"

Partida	Destino	CUCOP	CUCOP +	Clave PREI	Clave SAI	Descripción	Unidad de Medida	Cantidad	ORIGEN DEL BIEN	MARCA	MODELO	FABRICANTE	Precio Unitario S/IVA	Importe Total Ofertado S/IVA
580	YUCATAN	51200060	51201-0060	20148	513.352.0111.00.01	ESCALERILLA DE DOS PELDAÑOS.	Pieza	162	MÉXICO	REMSA	EE02004	DISTRIBUIDORA MÉDICA REMSA SA DE CV	1,082.00	175,284.00
581	YUCATAN	51100261	51101-0261	20149	513.360.0066.00.01	ESTANTE GUARDA ESTERIL DE 90 CM.	Pieza	30	MÉXICO	REMSA	EE04003	DISTRIBUIDORA MÉDICA REMSA SA DE CV	11,102.00	333,060.00
582	YUCATAN	51100260	51101-0260	20151	513.360.0071.00.01	ESTANTE GUARDA ESTERIL DE 120 CM.	Pieza	11	MÉXICO	REMSA	EE04010	DISTRIBUIDORA MÉDICA REMSA SA DE CV	17,337.00	190,707.00
594	YUCATAN	51200110	51201-0110	20178	513.621.2732.00.01	MESA CARRO ANESTESIOLOGO DE 70 CM.	Pieza	6	MÉXICO	REMSA	EM03017	DISTRIBUIDORA MÉDICA REMSA SA DE CV	15,756.00	94,536.00
596	YUCATAN	51200128	51201-0128	20181	513.621.2762.00.01	MESA DE 180 CM PARA ENSAMBLE CON REPISA INTERMEDIA.	Pieza	3	MÉXICO	ESGO	MESA028	INDUSTRIAS ESGO SA DE CV	32,597.00	97,791.00
597	YUCATAN	51200137	51201-0137	20183	513.621.2786.00.01	MESA MAYO.	Pieza	54	MÉXICO	REMSA	EM06001	DISTRIBUIDORA MÉDICA REMSA SA DE CV	3,005.00	162,270.00
601	YUCATAN	51200139	51201-0139	20187	513.621.2826.00.01	MESA PASTEUR.	Pieza	71	MÉXICO	REMSA	EM03002	DISTRIBUIDORA MÉDICA REMSA SA DE CV	4,316.00	306,436.00
602	YUCATAN	51200141	51201-0141	20189	513.621.2847.00.01	MESA PUENTE.	Pieza	74	MÉXICO	REMSA	EM03019	DISTRIBUIDORA MÉDICA REMSA SA DE CV	3,076.00	227,624.00
604	YUCATAN	51200143	51201-0143	20191	513.621.2865.00.01	MESA RINON.	Pieza	8	MÉXICO	REMSA	EM03004	DISTRIBUIDORA MÉDICA REMSA SA DE CV	10,449.00	83,580.00
613	YUCATAN	51200041	51201-0041	20202	513.123.0266.00.01	BANQUETA DE ALTURA.	Pieza	8	MÉXICO	REMSA	EB05002	DISTRIBUIDORA MÉDICA REMSA SA DE CV	4,990.00	39,920.00
614	YUCATAN	51200059	51201-0059	20203	513.219.0042.00.01	DIVAN (CHAISE LONGUE).	Pieza	5	MÉXICO	ESGO	CHE303	INDUSTRIAS ESGO SA DE CV	12,345.00	61,725.00
617	YUCATAN	51200153	51201-0153	20206	513.635.0173.00.01	PORTAVENOCLISIS RODABLE.	Pieza	43	MÉXICO	REMSA	EP01007	DISTRIBUIDORA MÉDICA REMSA SA DE CV	2,373.00	102,039.00
618	YUCATAN	53106570	53101-6570	20212	513.263.0086.00.01	CARRO CUNA CON BASINET DE ACRILICO.	Pieza	9	MÉXICO	REMSA	EC03004	DISTRIBUIDORA MÉDICA REMSA SA DE CV	12,553.00	112,977.00
630	YUCATAN	51200235	51201-0235	20603	515.619.1697.00.01	MESA ALTA DE 90 CM CON RESPALDO, CAJON Y PUERTAS ABATIBLES.	Pieza	26	MÉXICO	REMSA	EM07042	DISTRIBUIDORA MÉDICA REMSA SA DE CV	15,140.00	393,640.00
641	ZARAGOZA	53106569	53101-6569	16682	513.191.0803.01.01	CARRO CAMILLA TIPO TRANSFER (LATERAL).	Pieza	2	MÉXICO	REMSA	EC02026	DISTRIBUIDORA MÉDICA REMSA SA DE CV	36,670.00	73,340.00
646	ZARAGOZA	51200186	51201-0186	16810	515.619.0737.01.01	MESA ALTA DE 180 CM CON CAJONERA CENTRAL.	Pieza	30	MÉXICO	REMSA	EM02038	DISTRIBUIDORA MÉDICA REMSA SA DE CV	9,918.00	297,540.00
657	ZARAGOZA	53106590	53101-6590	20025	515.451.0259.00.01	GABINETE PARA TOMA DE MUESTRAS.	Pieza	8	MÉXICO	REMSA	EG01002	DISTRIBUIDORA MÉDICA REMSA SA DE CV	5,418.00	43,344.00
667	ZARAGOZA	51200274	51201-0274	20044	515.825.0128.00.01	SILLA CAMA PARA DONADORES.	Pieza	4	MÉXICO	ESGO	SIL067	INDUSTRIAS ESGO SA DE CV	10,760.00	43,040.00
669	ZARAGOZA	51100274	51101-0274	20046	515.957.0337.00.01	VITRINA DE 90 CM CONTRA MURO CON LLAVES.	Pieza	72	MÉXICO	REMSA	EV01001	DISTRIBUIDORA MÉDICA REMSA SA DE CV	3,487.00	251,064.00
673	ZARAGOZA	51200038	51201-0038	20124	513.108.0363.00.01	BANCO GIRATORIO CON RESPALDO DE ACERO INOXIDABLE.	Pieza	34	MÉXICO	REMSA	EB04001	DISTRIBUIDORA MÉDICA REMSA SA DE CV	2,716.00	92,344.00
674	ZARAGOZA	51200039	51201-0039	20125	513.108.0378.00.01	BANCO GIRATORIO DE ACERO INOXIDABLE.	Pieza	184	MÉXICO	REMSA	EB04014	DISTRIBUIDORA MÉDICA REMSA SA DE CV	1,374.00	252,816.00

SE CANCELAN DATOS PERSONALES DE PERSONA(S) FISICAS IDENTIFICABLE(S) TALES COMO: CORREO ELECTRÓNICO, POR CONSIDERARSE INFORMACIÓN CUYA DIFUSIÓN PUEDE AFECTAR A LA ESFERA PRIVADA DE LA MISMA, DE CONFORMIDAD CON LO ESTABLECIDO EN LOS ARTÍCULOS 113 FRACCIÓN I Y 118 DE LA LEY FEDERAL DE TRANSPARENCIA Y ACCESO A LA INFORMACIÓN PÚBLICA. D.O.F. 09-mayo-2016

TIPSA
Tecnología Integral Personalizable SA de CV
GreenTec

TECNOLOGÍA INTEGRAL PERSONALIZABLE S.A. DE C.V.
R.F.C. TIP141027591

Licitación Pública Internacional Electrónica Bajo la Cobertura de los Tratados de Libre Comercio, No. LA-50-GYR-050GYR040-T-2-2024

Programa "Mobiliario Médico y de Laboratorio para Hospitales Prioritarios"

Partida	Destino	CUCOP	CUCOP +	Clave PREI	Clave SAI	Descripción	Unidad de Medida	Cantidad	ORIGEN DEL BIEN	MARCA	MODELO	FABRICANTE	Precio Unitario S/IVA	Importe Total Ofertado S/IVA
678	ZARAGOZA	51200047	51201-0047	20133	513.143.0148.00.01	BURO.	Pieza	226	MÉXICO	REMSA	EB01009	DISTRIBUIDORA MÉDICA REMSA SA DE CV	800.00	180,800.00
679	ZARAGOZA	53106573	53101-6573	20136	513.191.0862.00.01	CARRO PARA CURACIONES.	Pieza	3	MÉXICO	REMSA	EC05001	DISTRIBUIDORA MÉDICA REMSA SA DE CV	8,198.00	24,594.00
680	ZARAGOZA	53106576	53101-6576	20137	513.191.0877.00.01	CARRO PARA MEDICAMENTOS.	Pieza	18	MÉXICO	REMSA	EC05010	DISTRIBUIDORA MÉDICA REMSA SA DE CV	6,032.00	108,576.00
681	ZARAGOZA	53106577	53101-6577	20140	513.191.0903.00.01	CARRO PORTAEXPEDIENTES.	Pieza	11	MÉXICO	REMSA	C05016	DISTRIBUIDORA MÉDICA REMSA SA DE CV	7,932.00	87,252.00
687	ZARAGOZA	51200060	51201-0060	20148	513.352.0111.00.01	ESCALERILLA DE DOS PELDAÑOS.	Pieza	365	MÉXICO	REMSA	EE02004	DISTRIBUIDORA MÉDICA REMSA SA DE CV	775.00	282,875.00
688	ZARAGOZA	51100261	51101-0261	20149	513.360.0066.00.01	ESTANTE GUARDA ESTERIL DE 90 CM.	Pieza	93	MÉXICO	REMSA	EED4003	DISTRIBUIDORA MÉDICA REMSA SA DE CV	9,481.00	881,733.00
689	ZARAGOZA	51100260	51101-0260	20151	513.360.0071.00.01	ESTANTE GUARDA ESTERIL DE 120 CM.	Pieza	14	MÉXICO	REMSA	EE04010	DISTRIBUIDORA MÉDICA REMSA SA DE CV	13,100.00	183,400.00
692	ZARAGOZA	51200065	51201-0065	20155	513.567.0128.00.01	LAMPARA DE PIE RODABLE.	Pieza	7	MÉXICO	REMSA	EL02002	DISTRIBUIDORA MÉDICA REMSA SA DE CV	2,023.00	14,161.00
702	ZARAGOZA	51200110	51201-0110	20178	513.621.2732.00.01	MESA CARRO ANESTESIOLOGO DE 70 CM.	Pieza	8	MÉXICO	REMSA	EM03017	DISTRIBUIDORA MÉDICA REMSA SA DE CV	9,473.00	75,784.00
704	ZARAGOZA	51200128	51201-0128	20181	513.621.2762.00.01	MESA DE 180 CM PARA ENSAMBLE CON REPISA INTERMEDIA.	Pieza	2	MÉXICO	ESGO	MESA02R	INDUSTRIAS ESGO SA DE CV	28,329.00	56,658.00
705	ZARAGOZA	51200137	51201-0137	20183	513.621.2786.00.01	MESA MAYO.	Pieza	123	MÉXICO	REMSA	EM06001	DISTRIBUIDORA MÉDICA REMSA SA DE CV	2,138.00	262,974.00
709	ZARAGOZA	51200139	51201-0139	20187	513.621.2826.00.01	MESA PASTEUR.	Pieza	90	MÉXICO	REMSA	EM03002	DISTRIBUIDORA MÉDICA REMSA SA DE CV	3,797.00	338,130.00
710	ZARAGOZA	51200141	51201-0141	20189	513.621.2847.00.01	MESA PUENTE.	Pieza	176	MÉXICO	REMSA	EM03019	DISTRIBUIDORA MÉDICA REMSA SA DE CV	2,424.00	426,624.00
712	ZARAGOZA	51200143	51201-0143	20191	513.621.2865.00.01	MESA RIÑON.	Pieza	19	MÉXICO	REMSA	EM03004	DISTRIBUIDORA MÉDICA REMSA SA DE CV	5,256.00	99,864.00
722	ZARAGOZA	51200041	51201-0041	20202	513.123.0266.00.01	BANQUETA DE ALTURA.	Pieza	15	MÉXICO	REMSA	EB05002	DISTRIBUIDORA MÉDICA REMSA SA DE CV	1,259.00	18,885.00
723	ZARAGOZA	51200059	51201-0059	20203	513.219.0042.00.01	DIVAN (CHAISE LONGUE).	Pieza	17	MÉXICO	ESGO	CHE303	INDUSTRIAS ESGO SA DE CV	5,078.00	86,326.00
726	ZARAGOZA	51200153	51201-0153	20206	513.635.0173.00.01	PORTAVENOCLISIS RODABLE.	Pieza	106	MÉXICO	REMSA	EP01007	DISTRIBUIDORA MÉDICA REMSA SA DE CV	1,279.00	135,574.00
741	ZARAGOZA	51200235	51201-0235	20603	515.618.1697.00.01	MESA ALTA DE 90 CM CON RESPALDO, CAJON Y PUERTAS ABATIBLES.	Pieza	31	MÉXICO	REMSA	EM07042	DISTRIBUIDORA MÉDICA REMSA SA DE CV	13,470.00	417,570.00
						TOTAL		10804					SUBTOTAL	38,902,962.00
													IVA	6,224,473.92
													TOTAL	45,127,435.92

ANEXOS
DIVISIÓN DE CONTRATOS

Calle Norte 1F #4622 Col. Defensores de la República Alcaldía Gustavo A. Madero, Ciudad de México, C.P. 07780
e-mail: [redacted] Oficina: (55) 88486206

SE CANCELAN DATOS PERSONALES DE PERSONA(S) FISICAS IDENTIFICABLE(S) TALES COMO: CORREO ELECTRÓNICO, POR CONSIDERARSE INFORMACIÓN CUYA DIFUSIÓN PUEDE AFECTAR A LA ESFERA PRIVADA DE LA MISMA, DE CONFORMIDAD CON LO ESTABLECIDO EN LOS ARTÍCULOS 113 FRACCIÓN I Y 118 DE LA LEY FEDERAL DE TRANSPARENCIA Y ACCESO A LA INFORMACIÓN PÚBLICA. D.O.F. 09-mayo-2016

TECNOLOGÍA INTEGRAL PERSONALIZABLE S.A. DE C.V.
R.F.C. TIP141027591

Licitación Pública Internacional Electrónica Bajo la Cobertura de los Tratados de Libre Comercio, No. LA-50-GYR-050GYR040-T-2-2024
Programa "Mobiliario Médico y de Laboratorio para Hospitales Prioritarios"

El importe total de mi propuesta es de $38,902,962.00 (Treinta y ocho millones novecientos dos mil novecientos sesenta y dos pesos 00/100 M.N.) más el impuesto al valor agregado que es por un importe de $6,224,473.92 (Seis millones doscientos veinticuatro mil cuatrocientos setenta y tres pesos 92/100 M.N.), dando un total de $45,127,435.92 (Cuarenta y cinco millones ciento veintisiete mil cuatrocientos treinta y cinco pesos 92/100 M.N)

Los precios e importes ofertados son fijos durante la vigencia del contrato

Protesto lo necesario

Lic. José Daniel Méndez Ochoa
Representante Legal
Tecnología Integral Personalizable S.A. de C.V.

SE CANCELAN DATOS PERSONALES DE PERSONA(S) FISICAS IDENTIFICABLE(S) TALES COMO: CORREO ELECTRÓNICO, POR CONSIDERARSE INFORMACIÓN CUYA DIFUSIÓN PUEDE AFECTAR A LA ESFERA PRIVADA DE LA MISMA, DE CONFORMIDAD CON LO ESTABLECIDO EN LOS ARTÍCULOS 113 FRACCIÓN I Y 118 DE LA LEY FEDERAL DE TRANSPARENCIA Y ACCESO A LA INFORMACIÓN PÚBLICA. D.O.F. 09-mayo-2016

SE CANCELAN DATOS PERSONALES DE PERSONA(S) FISICAS IDENTIFICABLE(S) TALES COMO: CORREO ELECTRÓNICO, POR CONSIDERARSE INFORMACIÓN CUYA DIFUSIÓN PUEDE AFECTAR A LA ESFERA PRIVADA DE LA MISMA, DE CONFORMIDAD CON LO ESTABLECIDO EN LOS ARTÍCULOS 113 FRACCIÓN I Y 118 DE LA LEY FEDERAL DE TRANSPARENCIA Y ACCESO A LA INFORMACIÓN PÚBLICA. D.O.F. 09-mayo-2016

TIPSA
Tecnología Integral Personalizable SA de CV
GreenTec

TECNOLOGÍA INTEGRAL PERSONALIZABLE S.A. DE C.V.
R.F.C. TIP141027591

Licitación Pública Internacional Electrónica Bajo la Cobertura de los Tratados de Libre Comercio, No. LA-50-GYR-050GYR040-T-2-2024
Programa "Mobiliario Médico y de Laboratorio para Hospitales Prioritarios"
Anexo No. 4.1
Descripción amplia y detallada de los bienes ofertados

CLAVE SAI: **513.143.0148.00.01** FECHA IMP.: **27-06-2024**

CLAVE PREI: **20133** HORA IMP.:

NOMBRE GENÉRICO: **BURÓ**

LICITANTE: **Tecnología Integral Personalizable S.A de C.V.** MARCA: **REMSA**

LICITACIÓN: **N° LA-50-GYR-050GYR040-T-2-2024** MODELO: **EB01009** CATALOGO: **1**

PARTIDA: **255**

CANTIDAD MINIMA: **353**

CANTIDAD MÁXIMA: **353**

FABRICANTE: **DISTRIBUIDORA MEDICA REMSA S.A. DE C.V.**

HOJA 1 de 2.

ESPECIFICACIONES Y REQUISITOS

Mobiliario administrativo
Áreas o locales de uso: Hospitalización, Sala de parto, Puerperio de bajo riesgo, Diálisis peritoneal.

Dimensiones Generales:
Ancho 35 cm, fondo 35 cm, altura 75 cm
Capacidad de Carga: 50 kg

Descripción técnica:
Cubierta:
Fabricada en lámina de acero al carbono rolado en frío, calibre 20.
Entrepaños:
Fabricados en lámina de acero al carbono rolado en frío, calibre 20.
Estructura:
Fabricada con tubo de acero al carbono rolado en frío, calibre 18, de 25 x 25 mm (1" x 1").

DESCRIPCIÓN TÉCNICA DEL LICITANTE

BURÓ
Modelo: EB01009
Marca: REMSA
Clave IMSS: 513.143.0148

ESPECIFICACIONES:

1. Cubierta fabricada en lámina de acero al carbono rolado en frío, calibre 20. **...(Página 2 del catálogo).**
2. Entrepaños fabricados en lámina de acero al carbono rolado en frío, calibre 20. **...(Página 2 del catálogo).**
3. Estructura fabricada con perfil tubular cuadrado de lámina de acero al carbono rolado en frío, calibre 18, de 25 x 25 mm (1" x 1"). **...(Página 2 del catálogo).**

Dimensiones generales: Ancho 35 cm, largo 35 cm, altura 75 cm.....**(Página 2 del catálogo).**
Capacidad de carga: 50 kg **...(Página 2 del catálogo).**

ANEXOS
DIVISIÓN DE CONTRATOS

Calle Norte 1F #4622 Col. Defensores de la República Alcaldía Gustavo A. Madero, Ciudad de México, C.P. 07780
e-mail: [redacted] Oficina: (55) 88486206

SE CANCELAN DATOS PERSONALES DE PERSONA(S) FISICAS IDENTIFICABLE(S) TALES COMO: CORREO ELECTRÓNICO, POR CONSIDERARSE INFORMACIÓN CUYA DIFUSIÓN PUEDE AFECTAR A LA ESFERA PRIVADA DE LA MISMA, DE CONFORMIDAD CON LO ESTABLECIDO EN LOS ARTÍCULOS 113 FRACCIÓN I Y 118 DE LA LEY FEDERAL DE TRANSPARENCIA Y ACCESO A LA INFORMACIÓN PÚBLICA. D.O.F. 09-mayo-2016

TIPSA
Tecnología Integral Personalizable SA de CV
GreenTec

DIVISIÓN DE CONTRATOS
ANEXOS

TECNOLOGÍA INTEGRAL PERSONALIZABLE S.A. DE C.V.
R.F.C. TIP141027591

Licitación Pública Internacional Electrónica Bajo la Cobertura de los Tratados de Libre Comercio, No. LA-50-GYR-050GYR040-T-2-2024
Programa "Mobiliario Médico y de Laboratorio para Hospitales Prioritarios"

CLAVE SAI: **513.143.0148.00.01**

FECHA IMP.: **27-06-2024**

CLAVE PREI: **20133**

HORA IMP.:

NOMBRE GENÉRICO: **BURÓ**

LICITANTE: **Tecnología Integral Personalizable S.A de C.V.**

MARCA: **REMSA**

LICITACIÓN: **N° LA-50-GYR-050GYR040-T-2-2024**

MODELO: **EB01009**
CATALOGO: **1**

PARTIDA: **255**

CANTIDAD MINIMA: **353**

CANTIDAD MÁXIMA: **353**

FABRICANTE: **DISTRIBUIDORA MEDICA REMSA S.A. DE C.V.**
HOJA 2 de 2.

ESPECIFICACIONES Y REQUISITOS

Regatones:
Fabricados en acero al carbono rolado en frío con base de nitrilo sanitario blanco de 25.4 mm (1") de diámetro, con altura ajustable.

Acabados:
Acero al carbono rolado en frío:
Con pintura micropulverizada electrostática híbrida y texturizado fino semimate.
Regatones:
Antiderrapantes.

Selección cromática:
Acero al carbono rolado en frío:
PANTONE Antique White PQ-11-0105TCX. El tono final debe aproximarse al tono propuesto según material.
PANTONE PQ-Cool Gray 2C. El tono final debe aproximarse al tono propuesto según material.

Sistema de ensamble:
Acero al carbono rolado en frío:
Por punto y por arco eléctrico a base de soldadura MIG con unión entre refuerzos y marcos por medio de tornillería semioculta, fabricada a base de acero de alta resistencia con acabado galvanizado.

DESCRIPCIÓN TÉCNICA DEL LICITANTE

4. Regatones fabricados en acero al carbono rolado en frío con base de nitrilo sanitario blanco de 25.4 mm (1") de diámetro, con altura ajustable. **...(Página 2 del catálogo).**

Acabados:
Acero al carbono rolado en frío: Con pintura micro pulverizada electrostática híbrida y texturizado fino semimate. **...(Página 2 del catálogo).**
Regatones: Antiderrapantes. **...(Página 2 del catálogo).**
Acero al carbono rolado en frío: PANTONE Antique White PQ-11-0105TCX. **...(Página 2 del catálogo).**

Sistema de ensamble:
Uniones de acero al carbono rolado en frío: Por punto y por arco eléctrico a base de soldadura MIG con unión entre refuerzos y marcos por medio de tornillería semioculta, fabricada a base de acero de alta resistencia con acabado galvanizado.**...(Página 2 del catálogo).**

Protesto lo necesario

Lic. José Daniel Méndez Ochoa
Representante Legal
Tecnología Integral Personalizable S.A. de C.V.

Calle Norte 1F #4622 Col. Defensores de la República Alcaldía Gustavo A. Madero, Ciudad de México, C.P. 07780
e-mail: [redacted] Oficina: (55) 88486206

Distribuidora Medica
REMSA S.A. de C.V

Ciudad de México, a 27 de junio de 2024

Instituto Mexicano del Seguro Social
Dirección de Administración
Unidad de Adquisiciones
Coordinación de Adquisición de Bienes y Contratación de Servicios
Coordinación Técnica de Adquisición de Bienes de Inversión y Activos
División de Equipo y Mobiliario Médico
Presente

Me refiero al procedimiento de **Licitación Pública Internacional Electrónica Bajo la Cobertura de Tratados de Libre Comercio** No **LA-50-GYR-050GYR040-T-2-2024.**

Sobre el particular, **Ana Gabriela Sanchez Blanco**, en mi carácter de representante legal de la empresa **Distribuidora Médica Remsa S.A. DE C.V.**, manifiesto bajo protesta de decir verdad ser **fabricante** de los bienes ofertados, los cuales se garantizan conforme al plazo de garantía solicitado, así como su óptimo funcionamiento; adicionalmente, la garantía corresponde a una cobertura amplia contra vicios ocultos, defectos de fabricación o cualquier falla que presenten los bienes y sus accesorios por el periodo establecido, conforme a la propuesta que presenta la empresa **Tecnología Integral Personalizable S.A. DE C.V.** en las partidas que se relacionan a continuación.

SAI	PREI	DESCRIPCIÓN	PARTIDA	GARANTÍA
513.108.0363.00.01	20124	BANCO GIRATORIO CON RESPALDO DE ACERO INOXIDABLE.	31	36 MESES
513.108.0363.00.01	20124	BANCO GIRATORIO CON RESPALDO DE ACERO INOXIDABLE.	249	36 MESES
513.108.0363.00.01	20124	BANCO GIRATORIO CON RESPALDO DE ACERO INOXIDABLE.	359	36 MESES
513.108.0363.00.01	20124	BANCO GIRATORIO CON RESPALDO DE ACERO INOXIDABLE.	465	36 MESES
513.108.0363.00.01	20124	BANCO GIRATORIO CON RESPALDO DE ACERO INOXIDABLE.	565	36 MESES
513.108.0363.00.01	20124	BANCO GIRATORIO CON RESPALDO DE ACERO INOXIDABLE.	673	36 MESES
513.108.0378.00.01	20125	BANCO GIRATORIO DE ACERO INOXIDABLE.	32	36 MESES
513.108.0378.00.01	20125	BANCO GIRATORIO DE ACERO INOXIDABLE.	140	36 MESES
513.108.0378.00.01	20125	BANCO GIRATORIO DE ACERO INOXIDABLE.	250	36 MESES
513.108.0378.00.01	20125	BANCO GIRATORIO DE ACERO INOXIDABLE.	360	36 MESES
513.108.0378.00.01	20125	BANCO GIRATORIO DE ACERO INOXIDABLE.	466	36 MESES
513.108.0378.00.01	20125	BANCO GIRATORIO DE ACERO INOXIDABLE.	566	36 MESES
513.108.0378.00.01	20125	BANCO GIRATORIO DE ACERO INOXIDABLE.	674	36 MESES
513.123.0266.00.01	20202	BANQUETA DE ALTURA.	84	36 MESES
513.123.0266.00.01	20202	BANQUETA DE ALTURA.	190	36 MESES
513.123.0266.00.01	20202	BANQUETA DE ALTURA.	300	36 MESES
513.123.0266.00.01	20202	BANQUETA DE ALTURA.	409	36 MESES
513.123.0266.00.01	20202	BANQUETA DE ALTURA.	514	36 MESES
513.123.0266.00.01	20202	BANQUETA DE ALTURA.	613	36 MESES
513.123.0266.00.01	20202	BANQUETA DE ALTURA.	722	36 MESES
513.143.0148.00.01	20133	BURO.	37	36 MESES
513.143.0148.00.01	20133	BURO.	145	36 MESES

Distribuidora Medica REMSA S.A. de C.V.
R.F.C. DMR130820AW7
Teléfono: 55 2596 2096
Morelos 67 Col. San Antonio Culhuacán
Alcaldía Iztapalapa C.P. 09800
Ciudad de México

ANEXOS
DIVISIÓN DE CONTRATOS

513.143.0148.00.01	20133	BURO.	255	36 MESES
513.143.0148.00.01	20133	BURO.	365	36 MESES
513.143.0148.00.01	20133	BURO.	470	36 MESES
513.143.0148.00.01	20133	BURO.	570	36 MESES
513.143.0148.00.01	20133	BURO.	678	36 MESES
513.164.0251.01.01	16665	CAMA TRABAJO DE PARTO.	327	36 MESES
513.191.0862.00.01	20136	CARRO PARA CURACIONES.	366	36 MESES
513.191.0862.00.01	20136	CARRO PARA CURACIONES.	572	36 MESES
513.191.0862.00.01	20136	CARRO PARA CURACIONES.	679	36 MESES
513.191.0877.00.01	20137	CARRO PARA MEDICAMENTOS.	40	36 MESES
513.191.0877.00.01	20137	CARRO PARA MEDICAMENTOS.	148	36 MESES
513.191.0877.00.01	20137	CARRO PARA MEDICAMENTOS.	258	36 MESES
513.191.0877.00.01	20137	CARRO PARA MEDICAMENTOS.	367	36 MESES
513.191.0877.00.01	20137	CARRO PARA MEDICAMENTOS.	473	36 MESES
513.191.0877.00.01	20137	CARRO PARA MEDICAMENTOS.	573	36 MESES
513.191.0877.00.01	20137	CARRO PARA MEDICAMENTOS.	680	36 MESES
513.191.0903.00.01	20140	CARRO PORTAEXPEDIENTES.	42	36 MESES
513.191.0903.00.01	20140	CARRO PORTAEXPEDIENTES.	150	36 MESES
513.191.0903.00.01	20140	CARRO PORTAEXPEDIENTES.	260	36 MESES
513.191.0903.00.01	20140	CARRO PORTAEXPEDIENTES.	369	36 MESES
513.191.0903.00.01	20140	CARRO PORTAEXPEDIENTES.	475	36 MESES
513.191.0903.00.01	20140	CARRO PORTAEXPEDIENTES.	575	36 MESES
513.191.0903.00.01	20140	CARRO PORTAEXPEDIENTES.	681	36 MESES
513.263.0086.00.01	20212	CARRO CUNA CON BASINET DE ACRILICO.	89	36 MESES
513.263.0086.00.01	20212	CARRO CUNA CON BASINET DE ACRILICO.	195	36 MESES
513.263.0086.00.01	20212	CARRO CUNA CON BASINET DE ACRILICO.	305	36 MESES
513.263.0086.00.01	20212	CARRO CUNA CON BASINET DE ACRILICO.	414	36 MESES
513.263.0086.00.01	20212	CARRO CUNA CON BASINET DE ACRILICO.	519	36 MESES
513.263.0086.00.01	20212	CARRO CUNA CON BASINET DE ACRILICO.	618	36 MESES
513.352.0111.00.01	20148	ESCALERILLA DE DOS PELDAÑOS.	48	36 MESES
513.352.0111.00.01	20148	ESCALERILLA DE DOS PELDAÑOS.	156	36 MESES
513.352.0111.00.01	20148	ESCALERILLA DE DOS PELDAÑOS.	266	36 MESES
513.352.0111.00.01	20148	ESCALERILLA DE DOS PELDAÑOS.	375	36 MESES
513.352.0111.00.01	20148	ESCALERILLA DE DOS PELDAÑOS.	480	36 MESES
513.352.0111.00.01	20148	ESCALERILLA DE DOS PELDAÑOS.	580	36 MESES
513.352.0111.00.01	20148	ESCALERILLA DE DOS PELDAÑOS.	687	36 MESES
513.360.0066.00.01	20149	ESTANTE GUARDA ESTERIL DE 90 CM.	49	36 MESES
513.360.0066.00.01	20149	ESTANTE GUARDA ESTERIL DE 90 CM.	157	36 MESES

Distribuidora Medica
REMSA S.A. de C.V.

513.360.0066.00.01	20149	ESTANTE GUARDA ESTERIL DE 90 CM.	267	36 MESES
513.360.0066.00.01	20149	ESTANTE GUARDA ESTERIL DE 90 CM.	376	36 MESES
513.360.0066.00.01	20149	ESTANTE GUARDA ESTERIL DE 90 CM.	481	36 MESES
513.360.0066.00.01	20149	ESTANTE GUARDA ESTERIL DE 90 CM.	581	36 MESES
513.360.0066.00.01	20149	ESTANTE GUARDA ESTERIL DE 90 CM.	688	36 MESES
513.360.0071.00.01	20151	ESTANTE GUARDA ESTERIL DE 120 CM.	50	36 MESES
513.360.0071.00.01	20151	ESTANTE GUARDA ESTERIL DE 120 CM.	158	36 MESES
513.360.0071.00.01	20151	ESTANTE GUARDA ESTERIL DE 120 CM.	268	36 MESES
513.360.0071.00.01	20151	ESTANTE GUARDA ESTERIL DE 120 CM.	377	36 MESES
513.360.0071.00.01	20151	ESTANTE GUARDA ESTERIL DE 120 CM.	482	36 MESES
513.360.0071.00.01	20151	ESTANTE GUARDA ESTERIL DE 120 CM.	582	36 MESES
513.360.0071.00.01	20151	ESTANTE GUARDA ESTERIL DE 120 CM.	689	36 MESES
513.567.0128.00.01	20155	LAMPARA DE PIE RODABLE.	161	36 MESES
513.567.0128.00.01	20155	LAMPARA DE PIE RODABLE.	380	36 MESES
513.567.0128.00.01	20155	LAMPARA DE PIE RODABLE.	692	36 MESES
513.621.2732.00.01	20178	MESA CARRO ANESTESIOLOGO DE 70 CM.	64	36 MESES
513.621.2732.00.01	20178	MESA CARRO ANESTESIOLOGO DE 70 CM.	170	36 MESES
513.621.2732.00.01	20178	MESA CARRO ANESTESIOLOGO DE 70 CM.	280	36 MESES
513.621.2732.00.01	20178	MESA CARRO ANESTESIOLOGO DE 70 CM.	389	36 MESES
513.621.2732.00.01	20178	MESA CARRO ANESTESIOLOGO DE 70 CM.	494	36 MESES
513.621.2732.00.01	20178	MESA CARRO ANESTESIOLOGO DE 70 CM.	594	36 MESES
513.621.2732.00.01	20178	MESA CARRO ANESTESIOLOGO DE 70 CM.	702	36 MESES
513.621.2786.00.01	20183	MESA MAYO.	67	36 MESES
513.621.2786.00.01	20183	MESA MAYO.	173	36 MESES
513.621.2786.00.01	20183	MESA MAYO.	283	36 MESES
513.621.2786.00.01	20183	MESA MAYO.	392	36 MESES
513.621.2786.00.01	20183	MESA MAYO.	497	36 MESES
513.621.2786.00.01	20183	MESA MAYO.	597	36 MESES
513.621.2786.00.01	20183	MESA MAYO.	705	36 MESES
513.621.2826.00.01	20187	MESA PASTEUR.	71	36 MESES
513.621.2826.00.01	20187	MESA PASTEUR.	177	36 MESES
513.621.2826.00.01	20187	MESA PASTEUR.	287	36 MESES
513.621.2826.00.01	20187	MESA PASTEUR.	396	36 MESES
513.621.2826.00.01	20187	MESA PASTEUR.	501	36 MESES
513.621.2826.00.01	20187	MESA PASTEUR.	601	36 MESES
513.621.2826.00.01	20187	MESA PASTEUR.	709	36 MESES
513.621.2847.00.01	20189	MESA PUENTE.	72	36 MESES
513.621.2847.00.01	20189	MESA PUENTE.	178	36 MESES

70

513.621.2847.00.01	20189	MESA PUENTE.	288	36 MESES
513.621.2847.00.01	20189	MESA PUENTE.	397	36 MESES
513.621.2847.00.01	20189	MESA PUENTE.	502	36 MESES
513.621.2847.00.01	20189	MESA PUENTE.	602	36 MESES
513.621.2847.00.01	20189	MESA PUENTE.	710	36 MESES
513.621.2865.00.01	20191	MESA RINON.	74	36 MESES
513.621.2865.00.01	20191	MESA RINON.	180	36 MESES
513.621.2865.00.01	20191	MESA RINON.	290	36 MESES
513.621.2865.00.01	20191	MESA RINON.	399	36 MESES
513.621.2865.00.01	20191	MESA RINON.	504	36 MESES
513.621.2865.00.01	20191	MESA RINON.	604	36 MESES
513.621.2865.00.01	20191	MESA RINON.	712	36 MESES
513.635.0173.00.01	20206	PORTAVENOCLISIS RODABLE.	88	36 MESES
513.635.0173.00.01	20206	PORTAVENOCLISIS RODABLE.	194	36 MESES
513.635.0173.00.01	20206	PORTAVENOCLISIS RODABLE.	304	36 MESES
513.635.0173.00.01	20206	PORTAVENOCLISIS RODABLE.	413	36 MESES
513.635.0173.00.01	20206	PORTAVENOCLISIS RODABLE.	518	36 MESES
513.635.0173.00.01	20206	PORTAVENOCLISIS RODABLE.	617	36 MESES
513.635.0173.00.01	20206	PORTAVENOCLISIS RODABLE.	726	36 MESES
515.451.0259.00.01	20025	GABINETE PARA TOMA DE MUESTRAS.	343	36 MESES
515.451.0259.00.01	20025	GABINETE PARA TOMA DE MUESTRAS.	657	36 MESES
515.619.0737.01.01	16810	MESA ALTA DE 180 CM CON CAJONERA CENTRAL.	6	36 MESES
515.619.0737.01.01	16810	MESA ALTA DE 180 CM CON CAJONERA CENTRAL.	114	36 MESES
515.619.0737.01.01	16810	MESA ALTA DE 180 CM CON CAJONERA CENTRAL.	225	36 MESES
515.619.0737.01.01	16810	MESA ALTA DE 180 CM CON CAJONERA CENTRAL.	333	36 MESES
515.619.0737.01.01	16810	MESA ALTA DE 180 CM CON CAJONERA CENTRAL.	440	36 MESES
515.619.0737.01.01	16810	MESA ALTA DE 180 CM CON CAJONERA CENTRAL.	646	36 MESES
515.619.1697.00.01	20603	MESA ALTA DE 90 CM CON RESPALDO, CAJON Y PUERTAS ABATIBLES.	102	36 MESES
515.619.1697.00.01	20603	MESA ALTA DE 90 CM CON RESPALDO, CAJON Y PUERTAS ABATIBLES.	213	36 MESES
515.619.1697.00.01	20603	MESA ALTA DE 90 CM CON RESPALDO, CAJON Y PUERTAS ABATIBLES.	319	36 MESES
515.619.1697.00.01	20603	MESA ALTA DE 90 CM CON RESPALDO, CAJON Y PUERTAS ABATIBLES.	427	36 MESES
515.619.1697.00.01	20603	MESA ALTA DE 90 CM CON RESPALDO, CAJON Y PUERTAS ABATIBLES.	535	36 MESES
515.619.1697.00.01	20603	MESA ALTA DE 90 CM CON RESPALDO, CAJON Y PUERTAS ABATIBLES.	630	36 MESES
515.619.1697.00.01	20603	MESA ALTA DE 90 CM CON RESPALDO, CAJON Y PUERTAS ABATIBLES.	741	36 MESES
515.957.0337.00.01	20046	VITRINA DE 90 CM CONTRA MURO CON LLAVES.	27	36 MESES
515.957.0337.00.01	20046	VITRINA DE 90 CM CONTRA MURO CON LLAVES.	137	36 MESES
515.957.0337.00.01	20046	VITRINA DE 90 CM CONTRA MURO CON LLAVES.	246	36 MESES

Distribuidora Medica REMSA S.A. de C.V.
R.F.C. DMR130820AW7
Teléfono: 55 2596 2096
Morelos 67 Col. San Antonio Culhuacán
Alcaldía Iztapalapa C.P. 09800
Ciudad de México

Distribuidora Medica
REMSA S.A. de C.V

515.957.0337.00.01	20046	VITRINA DE 90 CM CONTRA MURO CON LLAVES.	355	36 MESES
515.957.0337.00.01	20046	VITRINA DE 90 CM CONTRA MURO CON LLAVES.	461	36 MESES
515.957.0337.00.01	20046	VITRINA DE 90 CM CONTRA MURO CON LLAVES.	563	36 MESES
515.957.0337.00.01	20046	VITRINA DE 90 CM CONTRA MURO CON LLAVES.	669	36 MESES
513.191.0803.01.01	16682	CARRO CAMILLA TIPO TRANSFER (LATERAL).	1	36 MESES
513.191.0803.01.01	16682	CARRO CAMILLA TIPO TRANSFER (LATERAL).	109	36 MESES
513.191.0803.01.01	16682	CARRO CAMILLA TIPO TRANSFER (LATERAL).	220	36 MESES
513.191.0803.01.01	16682	CARRO CAMILLA TIPO TRANSFER (LATERAL).	328	36 MESES
513.191.0803.01.01	16682	CARRO CAMILLA TIPO TRANSFER (LATERAL).	435	36 MESES
513.191.0803.01.01	16682	CARRO CAMILLA TIPO TRANSFER (LATERAL).	543	36 MESES
513.191.0803.01.01	16682	CARRO CAMILLA TIPO TRANSFER (LATERAL).	641	36 MESES

REPRESENTANTE LEGAL
DEL FABRICANTE

Ana Gabriela Sánchez B

Ana Gabriela Sanchez Blanco
Representante Legal De La Empresa
Distribuidora Medica Remsa S.A. de C.V.
ventas@dmremsa.com.mx
Tel:55.2596-2096

Distribuidora Medica
REMSA S.A. de C.V.
R.F.C. DMR130820AW7
Morelos No. 67 Col. San Antonio Culhuacán
Alcaldía Iztapalapa C.P. 09800
Ciudad de México
Tel. 55 2596 2096

SIN TEXTO

ANEXOS
DIVISIÓN DE CONTRATOS

ACTA DE FALLO

LICITACIÓN PÚBLICA INTERNACIONAL ELECTRÓNICA BAJO COBERTURA DE TRATADOS DE LIBRE COMERCIO QUE CONTENGA CAPÍTULO DE COMPRAS GUBERNAMENTALES
NÚMERO DE IDENTIFICACIÓN EN COMPRANET: LA-50-GYR-050GYR040-T-2-2024

PROGRAMA "MOBILIARIO MÉDICO Y DE LABORATORIO PARA HOSPITALES PRIORITARIOS"

En la Ciudad de México, siendo las **17:30** horas del día **19 de julio de 2024**, en la Sala 5, Sótano Ala Poniente del edificio de Avenida Paseo de la Reforma No. 476, Colonia Juárez, C.P. 06600, Demarcación Territorial Cuauhtémoc, se reunieron los servidores públicos cuyos nombres y firmas aparecen al final de la presente acta, a fin de llevar a cabo el acto de fallo, motivo de la Licitación indicada al rubro, de conformidad con el artículo 37 de la Ley de Adquisiciones, Arrendamientos y Servicios del Sector Público (en adelante, la Ley o LAASSP), así como lo previsto en el numeral 3.10 de la Convocatoria.

El acto es presidido por la Lic. Karla Pacheco Villanueva, Titular de la División de Equipo y Mobiliario Médico de la Coordinación Técnica de Adquisición de Bienes de Inversión y Activos, de conformidad con las facultades conferidas en el numeral 7.1.3.1.2.1 del Manual de Organización de la Dirección de Administración, así como el numeral 5.3.8., inciso a) de las Políticas, Bases y Lineamientos en Materia de Adquisiciones, Arrendamientos y Servicios del Instituto Mexicano del Seguro Social vigentes.

Se informa que el presente acto está siendo videograbado, de conformidad con lo dispuesto en los numerales 6 y 8 de la sección II del "Acuerdo por el que se expide el Protocolo de Actuación en Materia de Contrataciones Públicas, Otorgamiento y Prórroga de Licencias, Permisos, Autorizaciones y Concesiones" publicado en el Diario Oficial de la Federación (en adelante el DOF), el 20 de agosto de 2015; y los Acuerdos por los que se modifica el protocolo de Actuación en cita, publicados en el DOF los días 19 de febrero de 2016 y 28 de febrero de 2017.

Se hace constar que se encuentra presente el Titular de la División de Evaluación y Análisis Financiero como Área Técnica y el representante del Órgano Interno de Control Específico en el Instituto.

De conformidad con el artículo 26 penúltimo párrafo de la Ley, a este acto no asistió alguna persona que manifestara su interés de estar presente como observador.

En presencia de los asistentes se da lectura al contenido de la presente acta, al tenor de lo siguiente:

PROPOSICIONES RECIBIDAS

El día 27 de junio de 2024 en el acto de Presentación y Apertura de Proposiciones, se recibieron a través del sistema CompraNet, para efectos de su revisión, análisis detallado y elaboración del dictamen que fundamenta y motiva el presente Fallo, conforme a lo establecido en los artículos 36, 36 Bis fracción I y 37 de la Ley y 51 del Reglamento de la Ley de Adquisiciones, Arrendamientos y Servicios del Sector Público (en adelante, el Reglamento), las proposiciones de los siguientes licitantes:

Durango 291, Piso 11, Col. Roma Norte, Alcaldía Cuauhtémoc, C. P. 06700, Ciudad de México
Tel. 55 5726 1700, Ext. 14029 www.imss.gob.mx

2024 Felipe Carrillo PUERTO

GOBIERNO DE MÉXICO | IMSS

DIRECCIÓN DE ADMINISTRACIÓN
Unidad de Adquisiciones
Coordinación de Adquisición de Bienes y Contratación de Servicios
Coordinación Técnica de Adquisición de Bienes de Inversión y Activos
División de Equipo y Mobiliario Médico

ACTA DE FALLO

LICITACIÓN PÚBLICA INTERNACIONAL ELECTRÓNICA BAJO COBERTURA DE TRATADOS DE LIBRE COMERCIO QUE CONTENGA CAPÍTULO DE COMPRAS GUBERNAMENTALES
NÚMERO DE IDENTIFICACIÓN EN COMPRANET: LA-50-GYR-050GYR040-T-2-2024

PROGRAMA "MOBILIARIO MÉDICO Y DE LABORATORIO PARA HOSPITALES PRIORITARIOS"

	NOMBRE O RAZÓN SOCIAL DEL LICITANTE	PARTIDAS EN LAS QUE PARTICIPA							
1.	AH CORPORATIVO MÉDICO DE MEXICO, S.A. DE C.V.	31	32	39	48	67	71	139	140
		147	156	173	179	249	250	257	266
		283	287	359	360	366	375	392	396
		465	466	472	480	497	501	565	566
		572	580	597	601	673	674	679	687
		705	709						
2.	ARO MOBEL, S.A. DE C.V.	330	321	365	375	411	643	644	678
		687	724						
3.	BECOMAR DE MEXICO, S. DE R.L. DE C.V.	8	9	11	13	27	37	47	49
		50	55	57	58	60	61	63	67
		71	102	104	105	106	117	118	120
		122	137	143	155	157	158	162	163
		164	166	167	169	173	177	213	215
		216	217	227	228	230	233	246	255
		265	267	268	272	274	275	277	278
		279	283	287	319	321	322	323	335
		336	338	341	356	365	374	376	377
		381	383	384	385	387	388	392	395
		427	429	430	431	442	444	446	461
		470	479	481	482	486	488	489	491
		492	493	497	501	535	537	538	539
		548	551	554	563	570	579	581	582
		585	587	588	590	591	593	597	601
		630	635	636	649	650	652	655	669
		678	686	688	689	693	695	696	698
		699	701	705	709	741	744	745	746
4.	CARLOS ARTURO GARCIA RIVERA	28	31	32	35	37	47	52	54
		67	69	71	72	74	78	79	87
		88	138	139	140	143	145	155	159
		161	173	175	177	178	180	184	185
		193	194	247	249	250	253	255	265

Durango 291, Piso 11, Col. Roma Norte, Alcaldía Cuauhtémoc, C. P. 06700, Ciudad de México
Tel. 55 5726 1700, Ext. 14029 www.imss.gob.mx

2024 Felipe Carrillo PUERTO

ANEXOS
DIVISIÓN DE CONTRATOS

ACTA DE FALLO

LICITACIÓN PÚBLICA INTERNACIONAL ELECTRÓNICA BAJO COBERTURA DE TRATADOS DE LIBRE COMERCIO QUE CONTENGA CAPÍTULO DE COMPRAS GUBERNAMENTALES
NÚMERO DE IDENTIFICACIÓN EN COMPRANET: LA-50-GYR-050GYR040-T-2-2024

PROGRAMA "MOBILIARIO MÉDICO Y DE LABORATORIO PARA HOSPITALES PRIORITARIOS"

NOMBRE O RAZÓN SOCIAL DEL LICITANTE	PARTIDAS EN LAS QUE PARTICIPA
	269 271 283 285 287 288 290 294 295 303 304 356 359 360 363 365 374 378 380 392 394 396 397 399 403 404 412 413 462 465 466 469 470 479 483 485 497 499 501 502 504 508 509 517 518 564 585 586 569 570 579 583 584 597 599 601 602 604 607 608 616 617 670 673 674 677 678 686 690 692 705 707 709 710 712 716 717 725 726
5. DALISA SERVICES SA DE CV	137 140 143 145 158 159 173 177 183 192 194 195 213 215 255 293 304 305 319 321 333 355 360 363 365 377 378 392 396 402 411 413 414 427 429 563 569 570 575 582 597 601 630 635 646 669 674 677 678 689 690 705 709 715 724 726 741 744
6. DISTRIBUIDORA AXKAN KUALI SAS DE CV	109 111 112 113 114 122 123 124 125 126 127 128 130 132 134 135 136 137 138 139 140 145 147 148 149 150 151 152 153 154 155 156 157 158 159 161 170 172 173 174 175 176 177 178 179 180 181 182 183 184 185 187 188 189 190 191 193 194 195 198 199 204 205 212 213 214 215 216 217 218 222 223 327 328 330 331 332 333 341 342 343 344 345 346 348 350 352 353 354 355 356 357 358 359 360 365 366 367 368 369 370 371 372 373

Durango 291, Piso 11, Col. Roma Norte, Alcaldía Cuauhtémoc, C. P. 06700, Ciudad de México.
Tel. 55 5723 1929, Ext. 34928 www.imss.gob.mx



2024 Felipe Carrillo PUERTO

GOBIERNO DE MÉXICO | IMSS

DIRECCIÓN DE ADMINISTRACIÓN
Unidad de Adquisiciones
Coordinación de Adquisición de Bienes y Contratación de Servicios
Coordinación Técnica de Adquisición de Bienes de Inversión y Activos
División de Equipo y Mobiliario Médico

ACTA DE FALLO

LICITACIÓN PÚBLICA INTERNACIONAL ELECTRÓNICA BAJO COBERTURA DE TRATADOS DE LIBRE COMERCIO QUE CONTENGA CAPÍTULO DE COMPRAS GUBERNAMENTALES
NÚMERO DE IDENTIFICACIÓN EN COMPRANET: LA-50-GYR-050GYR040-T-2-2024

PROGRAMA "MOBILIARIO MÉDICO Y DE LABORATORIO PARA HOSPITALES PRIORITARIOS"

NOMBRE O RAZÓN SOCIAL DEL LICITANTE	PARTIDAS EN LAS QUE PARTICIPA
	374 375 376 377 378 380 389 390 392 393 394 395 396 397 398 399 400 401 402 403 404 406 407 408 409 410 412 413 414 415 418 419 426 427 428 429 430 431 432 641 643 644 645 646 655 656 657 658 659 660 662 664 666 667 668 669 670 671 672 673 674 678 679 680 681 682 683 684 685 686 687 688 689 690 692 702 704 705 706 707 708 709 710 711 712 713 714 715 716 717 719 720 721 722 723 725 726 727 733 734 740 741 743 744 745 746 747
7. DISTRIBUIDORA INTERNACIONAL HOSPITALARIA SA DE CV	355 356 359 360 363 364 402 404 674 677 709 710 715
8. EDVAC CONCEPTOS COMERCIALES SA DE CV	1 2 3 4 5 6 7 13 14 15 16 17 18 20 22 24 25 26 27 28 29 30 31 32 33 35 36 37 38 39 40 41 42 43 44 45 46 47 48 49 50 51 52 53 54 64 66 67 68 69 70 71 72 73 74 75 76 77 78 79 80 81 82 83 84 85 86 87 88 89 90 93 94 95 96 100 101 102 103 104 105 106 107 109 110 111 112 113 114 115 116 122 123 124 125 126 127 128 130 132 134 135 136 137 138 139 140 141 143 144 145 146 147 148 149 150 151 152 153 154

Durango 291, Piso 11, Col. Roma Norte, Alcaldía Cuauhtémoc, C. P. 06700, Ciudad de México.
Tel. 55 5723 1929, Ext. 34928 www.imss.gob.mx



2024 Felipe Carrillo PUERTO

ACTA DE FALLO

LICITACIÓN PÚBLICA INTERNACIONAL ELECTRÓNICA BAJO COBERTURA DE TRATADOS DE LIBRE COMERCIO QUE CONTENGA CAPÍTULO DE COMPRAS GUBERNAMENTALES
NÚMERO DE IDENTIFICACIÓN EN COMPRANET: LA-50-GYR-050GYR040-T-2-2024

PROGRAMA "MOBILIARIO MÉDICO Y DE LABORATORIO PARA HOSPITALES PRIORITARIOS"

NOMBRE O RAZÓN SOCIAL DEL LICITANTE	PARTIDAS EN LAS QUE PARTICIPA
	155 156 157 158 159 160 161 170
	172 173 174 175 176 177 178 179
	180 181 182 183 184 185 186 187
	188 189 190 191 192 193 194 195
	196 198 199 200 201 204 205 206
	207 211 212 213 214 215 216 217
	218 220 221 222 223 224 225 226
	233 234 235 236 237 239 241 243
	244 245 246 247 248 249 250 251
	253 254 255 256 257 258 259 260
	261 262 263 264 265 266 267 268
	269 270 271 280 281 283 284 285
	286 287 288 289 290 291 292 293
	294 295 296 297 298 299 300 301
	302 303 304 305 307 310 311 312
	313 317 318 319 320 321 322 323
	324 327 328 329 330 331 332 333
	334 341 342 343 344 345 346 348
	350 352 353 354 355 356 357 358
	359 360 361 363 364 365 366 367
	368 369 370 371 372 373 374 375
	376 377 378 379 380 389 390 392
	393 394 395 396 397 398 399 400
	401 402 403 404 405 406 407 408
	409 410 411 412 413 414 415 418
	419 420 421 425 426 427 428 429
	430 431 432 435 436 437 438 439
	440 441 446 447 448 449 450 451
	452 454 456 458 459 460 461 462
	463 464 465 466 467 469 470 471
	472 473 474 475 476 477 478 479

GOBIERNO DE MÉXICO | IMSS

DIRECCIÓN DE ADMINISTRACIÓN
Unidad de Adquisiciones
Coordinación de Adquisición de Bienes y Contratación de Servicios
Coordinación Técnica de Adquisición de Bienes de Inversión y Activos
División de Equipo y Mobiliario Médico

ACTA DE FALLO

LICITACIÓN PÚBLICA INTERNACIONAL ELECTRÓNICA BAJO COBERTURA DE TRATADOS DE LIBRE COMERCIO QUE CONTENGA CAPÍTULO DE COMPRAS GUBERNAMENTALES
NÚMERO DE IDENTIFICACIÓN EN COMPRANET: LA-50-GYR-050GYR040-T-2-2024

PROGRAMA "MOBILIARIO MÉDICO Y DE LABORATORIO PARA HOSPITALES PRIORITARIOS"

NOMBRE O RAZÓN SOCIAL DEL LICITANTE	PARTIDAS EN LAS QUE PARTICIPA
	480 481 482 483 484 485 494 496
	497 498 499 500 501 502 503 504
	505 506 507 508 509 510 511 512
	513 514 515 516 517 518 519 520
	522 523 526 527 528 529 533 534
	535 536 537 538 539 540 543 544
	545 546 547 554 555 556 557 359
	560 562 563 564 565 566 567 569
	570 571 572 573 574 575 576 577
	578 579 580 581 582 583 584 394
	596 597 598 599 600 601 602 603
	604 605 606 607 608 609 610 611
	612 613 614 615 616 617 618 619
	620 623 624 625 628 629 630 633
	634 635 636 638 639 641 642 643
	644 645 646 647 648 655 656 657
	658 659 660 662 664 666 667 668
	669 670 671 672 673 674 675 677
	678 679 680 681 682 683 684 685
	686 687 688 689 690 691 693 702
	704 205 706 707 708 709 710 711
	712 713 714 715 716 717 718 719
	720 721 722 723 724 725 726 727
	728 729 730 733 734 735 736 739
	740 741 743 744 745 746 747
9. ENCORE HEALTH S A P I DE CV	143 253 363 469 569 677
10. ERGONOMIA PRODUCTIVIDAD SA DE CV	1 3 4 6 13 14 15 16 20 26 27 28 29 31 32 35 37 39 40 41 43 45 47 48 49 50 67 71 72 73 74 77 78 79 80 85 86 87 88 89

ANEXOS
DIVISIÓN DE CONTRATOS

ACTA DE FALLO

LICITACIÓN PÚBLICA INTERNACIONAL ELECTRÓNICA BAJO COBERTURA DE TRATADOS DE LIBRE COMERCIO QUE CONTENGA CAPÍTULO DE COMPRAS GUBERNAMENTALES
NÚMERO DE IDENTIFICACIÓN EN COMPRANET: LA-50-GYR-050GYR040-T-2-2024

PROGRAMA "MOBILIARIO MÉDICO Y DE LABORATORIO PARA HOSPITALES PRIORITARIOS"

NOMBRE O RAZÓN SOCIAL DEL LICITANTE	PARTIDAS EN LAS QUE PARTICIPA							
	96	102	104	109	111	112	114	122
	123	124	126	130	136	137	138	139
	140	143	145	147	148	149	151	153
	155	156	157	158	173	177	178	179
	180	183	184	185	186	191	192	193
	194	195	207	213	215	220	222	223
	225	233	234	235	239	245	246	247
	248	249	250	253	255	257	258	259
	261	263	265	266	267	268	283	287
	288	289	290	293	294	295	296	301
	302	303	304	305	313	319	321	328
	330	331	333	341	342	343	344	348
	354	355	356	357	359	360	363	365
	366	367	368	370	372	374	375	376
	377	392	396	397	398	399	402	403
	404	405	410	411	412	413	414	421
	427	429	435	437	438	440	446	447
	448	450	454	460	461	462	463	465
	466	469	470	472	473	474	476	477
	479	480	481	482	497	501	502	503
	504	507	508	509	510	515	516	517
	518	519	529	535	537	543	545	554
	555	556	559	563	564	565	566	569
	570	572	573	574	576	577	579	580
	581	582	597	601	602	603	604	606
	607	608	609	614	615	616	617	618
	625	630	635	641	643	644	646	655
	656	657	658	662	668	669	670	671
	673	674	677	678	679	680	682	684
	686	687	688	689	705	709	710	711
	712	715	716	717	718	723	724	725

GOBIERNO DE MÉXICO | IMSS

DIRECCIÓN DE ADMINISTRACIÓN
Unidad de Adquisiciones
Coordinación de Adquisición de Bienes y Contratación de Servicios
Coordinación Técnica de Adquisición de Bienes de Inversión y Activos
División de Equipo y Mobiliario Médico

ACTA DE FALLO

LICITACIÓN PÚBLICA INTERNACIONAL ELECTRÓNICA BAJO COBERTURA DE TRATADOS DE LIBRE COMERCIO QUE CONTENGA CAPÍTULO DE COMPRAS GUBERNAMENTALES
NÚMERO DE IDENTIFICACIÓN EN COMPRANET: LA-50-GYR-050GYR040-T-2-2024

PROGRAMA "MOBILIARIO MÉDICO Y DE LABORATORIO PARA HOSPITALES PRIORITARIOS"

NOMBRE O RAZÓN SOCIAL DEL LICITANTE	PARTIDAS EN LAS QUE PARTICIPA							
	726	727	736	741	744			
11. GRUPO EMPRESARIAL GOR SERVICIOS Y ABASTECIMIENTO SA DE CV	341	356	359	360	365	367	369	372
	374	375	403	404	409	412	413	
12. GRUPO EMPRESARIAL TECNICARE SA DE CV	328	342	343	355	359	372	376	377
	392	641	646	656	657	669	673	684
	688	689	705					
13. IDHESA BIENES Y SERVICIOS SA DE CV	112	140	145	153	159	177	183	193
	330	331	355	356	359	360	365	367
	369	372	377	378	392	396	397	399
	402	403	404	405	411	412	413	414
	566	570	577	583	601	606	616	643
	644	669	670	673	674	678	680	681
	684	689	690	705	709	710	712	715
	716	717	718	724	725	726		
14. IMPULSORA DE CONSULTORIA E INGENIERIA MEXICANA SA DE CV	1	13	28	30	31	32	35	36
	37	38	39	40	41	42	43	44
	46	48	49	50	54	64	67	68
	69	70	71	72	74	75	76	77
	78	79	81	84	85	87	88	89
	90	95	109	122	138	139	140	143
	144	145	146	147	148	149	150	151
	152	154	156	157	158	161	170	173
	174	175	176	177	178	180	181	182
	183	184	185	187	190	191	193	194
	195	199	206	220	233	247	249	250
	253	254	255	256	257	258	259	260
	261	262	264	266	267	268	271	280
	283	284	285	286	287	288	290	291
	292	293	294	295	297	300	301	303
	304	305	307	312	328	341	356	358
	359	360	363	364	365	366	367	368

Durango 291, Piso 11, Col. Roma Norte, Alcaldía Cuauhtémoc, C. P. 06700, Ciudad de México
Tel. 55 5726-1700, Ext. 14825 www.imss.gob.mx

2024 Felipe Carrillo PUERTO

ACTA DE FALLO

LICITACIÓN PÚBLICA INTERNACIONAL ELECTRÓNICA BAJO COBERTURA DE TRATADOS DE LIBRE COMERCIO QUE CONTENGA CAPÍTULO DE COMPRAS GUBERNAMENTALES
NÚMERO DE IDENTIFICACIÓN EN COMPRANET: LA-50-GYR-050GYR040-T-2-2024

PROGRAMA "MOBILIARIO MÉDICO Y DE LABORATORIO PARA HOSPITALES PRIORITARIOS"

NOMBRE O RAZÓN SOCIAL DEL LICITANTE	PARTIDAS EN LAS QUE PARTICIPA
	369 370 371 373 375 376 377 380 389 392 393 394 395 396 397 398 400 401 402 403 404 406 409 410 412 413 414 415 420 435 446 462 464 465 466 469 470 471 472 473 474 475 476 478 480 481 482 485 494 497 498 499 500 501 502 504 505 506 507 508 509 511 514 515 517 518 519 523 528 543 554 564 565 566 569 570 571 572 573 574 575 576 578 580 581 582 584 594 597 598 599 600 601 602 604 605 606 607 608 610 613 614 616 617 618 620 624 641 655 670 672 673 674 677 678 679 680 681 682 683 685 687 688 689 692 702 705 706 707 708 709 710 712 713 714 715 716 717 719 722 723 725 726 727 735
15. INFRAESTRUCTURA HOSPITALARIA PROEMSA SA DE CV	33 37 43 44 45 47 49 50 78 79 81 82 83 87 88 141 145 151 152 153 155 157 158 179 184 185 187 188 189 193 194 251 255 261 262 263 265 267 268 294 295 297 298 299 303 304 361 365 370 371 372 374 376 377 403 404 406 407 408 412 413 467 470 476 477 479 481 482 508 509 511 512 513 517 518 567 570 576 577 579 581 582 607 608 610 611 612 616 617 675 678 682 683 684 686 688

2024 Felipe Carrillo PUERTO

GOBIERNO DE MÉXICO | IMSS

DIRECCIÓN DE ADMINISTRACIÓN
Unidad de Adquisiciones
Coordinación de Adquisición de Bienes y Contratación de Servicios
Coordinación Técnica de Adquisición de Bienes de Inversión y Activos
División de Equipo y Mobiliario Médico

ACTA DE FALLO

LICITACIÓN PÚBLICA INTERNACIONAL ELECTRÓNICA BAJO COBERTURA DE TRATADOS DE LIBRE COMERCIO QUE CONTENGA CAPÍTULO DE COMPRAS GUBERNAMENTALES
NÚMERO DE IDENTIFICACIÓN EN COMPRANET: LA-50-GYR-050GYR040-T-2-2024

PROGRAMA "MOBILIARIO MÉDICO Y DE LABORATORIO PARA HOSPITALES PRIORITARIOS"

NOMBRE O RAZÓN SOCIAL DEL LICITANTE	PARTIDAS EN LAS QUE PARTICIPA
	689 716 717 719 720 721 725 726
16. INNOVACIÓN MÉDICA Y TECNOLOGÍAS PARA LA SALUD MX SA DE CV	35 36 143 144 196 253 254 363 364 469 520 569 619 677 729
17. INVITRO DIAGNOSTICS MEXICO SA DE CV	31 32 35 67 69 71 72 78 79 140 143 173 175 177 178 184 185 249 250 253 283 285 287 288 294 295 359 360 363 392 394 396 397 403 404 465 466 469 497 499 501 502 508 509 565 566 569 597 599 601 602 607 608 673 674 677 705 707 709 710 716 717
18. JOSE MIGUEL URIBE ALVAREZ TOSTADO	365 372 374 375 402 412 684 687 715 725
19. META SUMINISTROS MEDICOS SA DE CV	6 27 28 77 102 114 137 138 183 213 225 246 247 293 319 333 355 356 402 427 440 461 462 507 535 563 564 606 630 646 669 670 715 741
20. MOBILIARIO Y EQUIPO ESCOLAR DEL BAJIO S DE RL DE CV	37 145 255 365 470 570 678
21. MUEBLES BALUARTE SA DE CV	37 470 678
22. MUEBLES LA FORJA DE JUAN ESCOBAR SA DE CV	3 4 5 6 13 16 17 20 27 28 37 38 40 48 49 50 64 66 67 68 69 71 72 75 76 85 86 90 102 103 104 105 106 111 112 113 122 126 127 130 137 138 145 146 148 156 157 158 170 172 173 174 175 177 178 181 182 191 192 199 213 214 215 216 217 222 223 224 225 233 235 236 239 246 247 253 256 258 266 267 268 280 281 283 284 285 287 288

Durango 291, Piso 1, Col. Roma Norte, Alcaldía Cuauhtémoc, C. P. 06700, Ciudad de México
Tel. 55 5726 1950, Ext. 14835 www.imss.gob.mx

2024 Felipe Carrillo PUERTO

ANEXOS
DIVISIÓN DE CONTRATOS

ACTA DE FALLO

LICITACIÓN PÚBLICA INTERNACIONAL ELECTRÓNICA BAJO COBERTURA DE TRATADOS DE LIBRE COMERCIO QUE CONTENGA CAPÍTULO DE COMPRAS GUBERNAMENTALES
NÚMERO DE IDENTIFICACIÓN EN COMPRANET: LA-50-GYR-050GYR040-T-2-2024

PROGRAMA "MOBILIARIO MÉDICO Y DE LABORATORIO PARA HOSPITALES PRIORITARIOS"

NOMBRE O RAZÓN SOCIAL DEL LICITANTE	PARTIDAS EN LAS QUE PARTICIPA
	291 292 301 302 307 319 320 321 322 323 330 331 332 333 341 344 345 348 355 356 365 367 375 376 377 389 390 392 393 394 396 397 400 401 410 411 415 427 428 429 430 431 437 438 439 440 446 450 451 454 461 462 470 471 473 480 481 482 494 496 497 498 499 501 502 505 506 515 516 523 535 536 537 538 539 545 546 554 555 557 559 563 564 570 571 573 580 581 582 594 596 597 598 599 601 602 605 614 615 620 630 634 635 636 637 643 644 645 646 655 658 659 662 669 670 678 680 687 688 689 702 704 705 708 707 709 710 713 714 723 724 741 743 744 745 746
23. SERPROF BIOMED SA DE CV	1 13 32 35 37 39 40 42 45 46 47 48 52 54 64 67 69 70 71 72 74 78 79 80 81 84 87 88 89 96 103 104 105 106 109 122 140 143 145 147 148 150 153 154 155 156 159 161 170 173 175 176 177 178 180 184 185 186 187 190 193 194 195 207 214 215 216 217 220 233 250 253 255 257 258 260 263 264 265 266 269 271 280 283 285 286 287 288 290 294 295 296 297 300 303 304 305 313 320 321 322 323 328 341 360 363 365 366 367 369 372 373

Durango 291, Piso 11, Col. Roma Norte, Alcaldía Cuauhtémoc, C. P. 06700, Ciudad de México
Tel. 55 5726 1900, Ext. 14025. www.imss.gob.mx

2024 Felipe Carrillo PUERTO

GOBIERNO DE MÉXICO | IMSS

DIRECCIÓN DE ADMINISTRACIÓN
Unidad de Adquisiciones
Coordinación de Adquisición de Bienes y Contratación de Servicios
Coordinación Técnica de Adquisición de Bienes de Inversión y Activos
División de Equipo y Mobiliario Médico

ACTA DE FALLO

LICITACIÓN PÚBLICA INTERNACIONAL ELECTRÓNICA BAJO COBERTURA DE TRATADOS DE LIBRE COMERCIO QUE CONTENGA CAPÍTULO DE COMPRAS GUBERNAMENTALES
NÚMERO DE IDENTIFICACIÓN EN COMPRANET: LA-50-GYR-050GYR040-T-2-2024

PROGRAMA "MOBILIARIO MÉDICO Y DE LABORATORIO PARA HOSPITALES PRIORITARIOS"

NOMBRE O RAZÓN SOCIAL DEL LICITANTE	PARTIDAS EN LAS QUE PARTICIPA
	374 375 378 380 389 392 394 395 396 397 399 403 404 405 406 409 412 413 414 421 428 429 430 431 435 446 466 469 470 472 473 475 477 478 479 480 483 485 494 497 499 500 501 502 504 508 509 510 511 514 517 518 519 529 536 537 538 539 543 554 566 569 570 572 573 575 577 578 579 580 583 584 594 597 599 600 601 602 604 607 608 609 610 613 616 617 618 625 634 635 636 641 655 674 677 678 679 680 681 684 689 696 687 690 692 702 705 707 708 709 710 712 716 717 718 719 722 725 726 727 736 743 744 745 746
24. TECNO COMERCIAL BAKTLI SA DE CV	360 366 375 396 414 674 677 679 687 709
25. TECNO ROBLES DE MEXICO SA DE CV	6 10 11 13 16 24 27 28 31 32 35 37 39 40 42 43 45 46 47 48 49 50 52 55 57 58 59 60 61 63 64 65 67 69 71 72 74 75 77 78 79 80 81 84 85 86 87 88 89 102 103 104 114 119 120 122 126 134 137 138 139 140 143 145 147 148 150 151 153 154 155 156 157 158 159 162 163 164 169 166 167 169 170 171 173 175 177 178 180 181 183 194 185 186 187 190 191 192 193 194 195 213 214 215

Durango 291, Piso 11, Col. Roma Norte, Alcaldía Cuauhtémoc, C. P. 06700, Ciudad de México
Tel. 55 5726 1900, Ext. 14025. www.imss.gob.mx

2024 Felipe Carrillo PUERTO

ACTA DE FALLO

LICITACIÓN PÚBLICA INTERNACIONAL ELECTRÓNICA BAJO COBERTURA DE TRATADOS DE LIBRE COMERCIO QUE CONTENGA CAPÍTULO DE COMPRAS GUBERNAMENTALES
NÚMERO DE IDENTIFICACIÓN EN COMPRANET: LA-50-GYR-050GYR040-T-2-2024

PROGRAMA "MOBILIARIO MÉDICO Y DE LABORATORIO PARA HOSPITALES PRIORITARIOS"

NOMBRE O RAZÓN SOCIAL DEL LICITANTE	PARTIDAS EN LAS QUE PARTICIPA
	225 229 230 233 235 243 246 247 249 250 253 255 257 258 260 261 263 264 265 266 267 268 269 272 274 275 276 277 278 279 280 283 285 287 288 290 291 293 294 295 296 297 300 301 302 303 304 305 319 320 321 333 337 338 341 344 352 355 356 359 360 363 365 366 367 369 370 372 373 374 375 376 377 378 381 383 384 385 386 387 388 389 392 394 396 397 399 400 402 403 404 405 406 409 410 411 412 413 414 427 428 429 440 443 444 446 450 458 461 462 465 466 469 470 472 473 475 476 477 478 479 480 481 482 483 486 488 489 490 491 492 493 494 495 497 499 501 502 504 505 507 508 509 510 511 514 515 516 517 518 519 535 536 537 549 551 554 562 563 564 565 566 569 570 572 573 575 576 577 578 579 580 581 582 583 585 587 588 589 590 591 593 594 595 597 599 601 602 604 605 606 607 608 609 610 613 614 615 616 617 618 630 634 635 646 651 652 655 658 666 669 670 673 674 677 678 679 680 681 682 684 685 686 687 688 689 690 693 695 696 697 698 699 701 702 703 705 707 709 710 712 713 715 716 717 718 719 722

GOBIERNO DE MÉXICO | IMSS

DIRECCIÓN DE ADMINISTRACIÓN
Unidad de Adquisiciones
Coordinación de Adquisición de Bienes y Contratación de Servicios
Coordinación Técnica de Adquisición de Bienes de Inversión y Activos
División de Equipo y Mobiliario Médico

ACTA DE FALLO

LICITACIÓN PÚBLICA INTERNACIONAL ELECTRÓNICA BAJO COBERTURA DE TRATADOS DE LIBRE COMERCIO QUE CONTENGA CAPÍTULO DE COMPRAS GUBERNAMENTALES
NÚMERO DE IDENTIFICACIÓN EN COMPRANET: LA-50-GYR-050GYR040-T-2-2024

PROGRAMA "MOBILIARIO MÉDICO Y DE LABORATORIO PARA HOSPITALES PRIORITARIOS"

NOMBRE O RAZÓN SOCIAL DEL LICITANTE	PARTIDAS EN LAS QUE PARTICIPA
	723 724 725 726 727 741 743 744
26. TECNOLOGIA INTEGRAL PERSONALIZABLE SA DE CV	1 6 25 27 31 32 37 40 42 48 49 50 64 66 67 71 72 74 84 85 88 89 102 109 114 135 137 140 145 148 150 156 157 158 161 170 172 173 177 178 180 190 191 194 195 213 220 225 244 246 249 250 255 258 260 266 267 268 280 281 283 287 288 290 300 301 304 305 319 327 329 333 343 353 355 359 360 365 366 367 368 375 376 377 380 389 390 392 396 397 399 409 410 413 414 427 435 440 459 461 465 466 470 473 475 480 481 482 494 496 497 501 502 504 514 515 518 519 535 543 563 565 566 570 572 573 575 580 581 582 594 596 597 601 602 604 613 614 617 618 630 641 646 657 667 669 673 674 678 679 680 681 687 688 689 692 702 704 705 709 710 712 722 723 726 741

VERIFICACIÓN DE SANCIONADOS, IMPEDIDOS Y SUSPENDIDOS

Se informa que se verificó el Directorio de Proveedores y Contratistas sancionados disponible en https://directoriosancionados.apps.funcionpublica.gob.mx/, el listado de Empresas Impedidas por el IMSS para su contratación, el listado de las personas con Suspensión de Registro y en la página del DOF https://www.dof.gob.mx; todas con fecha en que se actúa; lo anterior, de conformidad con lo dispuesto en los artículos 50 y 60 de la Ley y 88 del Reglamento.

ANEXOS
DIVISIÓN DE CONTRATOS

ACTA DE FALLO

LICITACIÓN PÚBLICA INTERNACIONAL ELECTRÓNICA BAJO COBERTURA DE TRATADOS DE LIBRE COMERCIO QUE CONTENGA CAPÍTULO DE COMPRAS GUBERNAMENTALES
NÚMERO DE IDENTIFICACIÓN EN COMPRANET: LA-50-GYR-050GYR040-T-2-2024
PROGRAMA "MOBILIARIO MÉDICO Y DE LABORATORIO PARA HOSPITALES PRIORITARIOS"

De dicha verificación se constató que los licitantes participantes en el presente procedimiento no se encuentran en los listados; los directorios se imprimieron y serán integrados en el expediente de la presente contratación.

CRITERIO DE EVALUACIÓN DE PROPOSICIONES

Con apego en lo establecido por los artículos 36, 36 Bis fracción II y 37 de la Ley, así como 31 del Reglamento; la evaluación de las proposiciones se realizó mediante el criterio Binario, considerando exclusivamente los requisitos y condiciones establecidos en los numerales 4.1 Documentación Legal-Administrativa; 4.2 Propuesta Técnica en correlación con el Anexo Uno, Anexo Técnico y Anexo Dos, Términos y Condiciones; 4.3 Propuesta Económica, así como el apartado 5. CRITERIOS ESPECÍFICOS CONFORME A LOS CUALES SE EVALUARÁN LAS PROPOSICIONES de la Convocatoria, considerando el resultado de las Juntas de Aclaraciones, a efecto de que se garantice satisfactoriamente el cumplimiento de las obligaciones respectivas.

EVALUACIÓN DE LAS PROPOSICIONES

FIRMA ELECTRÓNICA

En primer término, se verificó si las proposiciones fueron debidamente firmadas electrónicamente, tal como se exigió en el numeral 3.5 Acto de Presentación y Apertura de Proposiciones, párrafos primero y segundo del apartado 4. REQUISITOS QUE LOS LICITANTES DEBEN CUMPLIR de la Convocatoria y de conformidad con los artículos 26 Bis, fracción II y 27 de la Ley que disponen en el caso de Licitaciones Públicas Electrónicas, en las cuales se permite exclusivamente la participación de los licitantes a través del Sistema CompraNet, se utilizarán medios de identificación electrónica, los cuales producirán los mismos efectos que las leyes otorguen a los documentos firmados autógrafamente y, en consecuencia, tendrán el mismo valor aprobatorio, lo anterior vinculado con el primer párrafo del artículo 50 del Reglamento, el cual establece que: "*...en las proposiciones enviadas a través de medios remotos de comunicación electrónica, en sustitución de la firma autógrafa, se emplearán medios de identificación electrónica que establezca la Secretaría de la Función Pública...*"

Al respecto, la Secretaría de la Función Pública, mediante el *Acuerdo por el que se establecen las disposiciones que se deberán observar para la utilización del Sistema Electrónico de Información Pública Gubernamental denominado CompraNet*, publicado en el DOF el 28 de junio de 2011, dispuso en su numeral 14 textualmente lo siguiente:

"...

Durango 291, piso 11, Col. Roma Norte, Alcaldía Cuauhtémoc, C. P. 06700, Ciudad de México.
Tel. 55 5726 0700, Ext. 14625. www.imss.gob.mx

2024 Felipe Carrillo PUERTO

GOBIERNO DE MÉXICO | IMSS

DIRECCIÓN DE ADMINISTRACIÓN
Unidad de Adquisiciones
Coordinación de Adquisición de Bienes y Contratación de Servicios
Coordinación Técnica de Adquisición de Bienes de Inversión y Activos
División de Equipo y Mobiliario Médico

ACTA DE FALLO

LICITACIÓN PÚBLICA INTERNACIONAL ELECTRÓNICA BAJO COBERTURA DE TRATADOS DE LIBRE COMERCIO QUE CONTENGA CAPÍTULO DE COMPRAS GUBERNAMENTALES
NÚMERO DE IDENTIFICACIÓN EN COMPRANET: LA-50-GYR-050GYR040-T-2-2024
PROGRAMA "MOBILIARIO MÉDICO Y DE LABORATORIO PARA HOSPITALES PRIORITARIOS"

El medio de identificación electrónica para que los potenciales licitantes nacionales, ya sean personas físicas o morales, hagan uso de CompraNet, será el certificado digital de la firma electrónica avanzada que emite el Servicio de Administración Tributaria para el cumplimiento de obligaciones fiscales.

Cuando se trate de potenciales licitantes extranjeros, el medio de identificación electrónica para que hagan uso de CompraNet se generará por el propio sistema, previo llenado de los formatos que para tal efecto se encuentren establecidos en el mismo y la entrega de la documentación que a continuación se señala o de su equivalente...".

Al efectuar el acto de presentación y apertura de proposiciones, se imprimió de los licitantes, la carátula de los "Acuses de presentación de proposición electrónica a través de CompraNet" descargados del sistema por cada licitante, mismas que fueron rubricados por los asistentes; resguardandose en el expediente una copia electrónica de los acuses en un medio óptico de almacenamiento (CD), el cual contiene entre otros datos, el nombre o razón social de la persona física o moral que carga la propuesta en el sistema, el nombre del firmante, la firma (cadena de firma electrónica) y el código QR con el cual se verificó el acuse de proposición, los cuales son "la prueba" de que las propuestas las autentican los licitantes como enviadas por ellos mismos a través de los medios electrónicos y, por tanto, ponen en manifiesto que la propuesta fue firmada digitalmente y que se cumplió la exigencia prevista en la convocatoria.

Debido a lo anterior, los acuses arrojados por el Sistema CompraNet indican que **fueron debidamente firmadas de forma electrónica**, la documentación legal, técnica y económica que presentaron los siguientes licitantes:

	NOMBRE O RAZÓN SOCIAL DEL LICITANTE
1.	AH CORPORATIVO MEDICO DE MEXICO SA DE CV
2.	ARO MOBEL SA DE CV
3.	BECOMAR DE MEXICO S DE RL DE CV
4.	CARLOS ARTURO GARCIA RIVERA
5.	DALISA SERVICES SA DE CV
6.	DISTRIBUIDORA AXKAN KUALI SAS DE CV
7.	DISTRIBUIDORA INTERNACIONAL HOSPITALARIA SA DE CV
8.	EDVAG CONCEPTOS COMERCIALES SA DE CV
9.	ENCORE HEALTH S A P I DE CV
10.	ERGONOMIA PRODUCTIVIDAD SA DE CV

Durango 291, piso 11, Col. Roma Norte, Alcaldía Cuauhtémoc, C. P. 06700, Ciudad de México.
Tel. 55 5726 0700, Ext. 14625. www.imss.gob.mx

2024 Felipe Carrillo PUERTO

ACTA DE FALLO

LICITACIÓN PÚBLICA INTERNACIONAL ELECTRÓNICA BAJO COBERTURA DE TRATADOS DE LIBRE COMERCIO QUE CONTENGA CAPÍTULO DE COMPRAS GUBERNAMENTALES
NÚMERO DE IDENTIFICACIÓN EN COMPRANET: LA-50-GYR-050GYR040-T-2-2024

PROGRAMA "MOBILIARIO MÉDICO Y DE LABORATORIO PARA HOSPITALES PRIORITARIOS"

NOMBRE O RAZÓN SOCIAL DEL LICITANTE
11. GRUPO EMPRESARIAL GOR SERVICIOS Y ABASTECIMIENTO SA DE CV
12. GRUPO EMPRESARIAL TECNICARE SA DE CV
13. IDHESA BIENES Y SERVICIOS SA DE CV
14. IMPULSORA DE CONSULTORIA E INGENIERIA MEXICANA SA DE CV
15. INFRAESTRUCTURA HOSPITALARIA PROEMSA SA DE CV
16. INNOVACION MEDICA Y TECNOLOGIAS PARA LA SALUD MX SA DE CV
17. INVITRO DIAGNOSTICS MEXICO SA DE CV
18. JOSE MIGUEL URIBE ALVAREZ TOSTADO
19. META SUMINISTROS MEDICOS SA DE CV
20. MOBILIARIO Y EQUIPO ESCOLAR DEL BAJIO S DE RL DE CV
21. MUEBLES BALUARTE SA DE CV
22. MUEBLES LA FORJA DE JUAN ESCOBAR SA DE CV
23. SERPROF BIOMED SA DE CV
24. TECNO COMERCIAL PAKTLI SA DE CV
25. TECNO ROBLES DE MEXICO SA DE CV
26. TECNOLOGIA INTEGRAL PERSONALIZABLE SA DE CV

EVALUACIÓN DE LA DOCUMENTACIÓN DISTINTA A LA PROPOSICIÓN (LEGAL-ADMINISTRATIVA)

Solo después de constatar que los licitantes firmaron electrónicamente su proposición, se procedió a la evaluación de la documentación distinta a la proposición que se refiere en el apartado 4.1 Documentación Legal – Administrativa de la convocatoria.

La revisión de la documentación legal-administrativa la realizó el área contratante, la División de Equipo y Mobiliario Médico, a través de su Titular la Lic. Karla Pacheco Villanueva y la Lic. María Leticia Romero González, Coordinador de Proyecto E2, de conformidad con el numeral 4.39 primer párrafo de las POBALINES, así como del numeral 4.2.21.15 del Manual Administrativo de Aplicación General en Materia de Adquisiciones, Arrendamientos y Servicios del Sector Público (en adelante el Manual).

La evaluación se contiene en el **ANEXO I**, el cual se tiene por reproducido en este apartado como si a la letra se insertare.

Durango 291, Piso 11, Col. Roma Norte, Alcaldía Cuauhtémoc, C. P. 06700, Ciudad de México
Tel. 55 5628 0400, Ext. 14323. www.imss.gob.mx

2024 Felipe Carrillo PUERTO

ACTA DE FALLO

LICITACIÓN PÚBLICA INTERNACIONAL ELECTRÓNICA BAJO COBERTURA DE TRATADOS DE LIBRE COMERCIO QUE CONTENGA CAPÍTULO DE COMPRAS GUBERNAMENTALES
NÚMERO DE IDENTIFICACIÓN EN COMPRANET: LA-50-GYR-050GYR040-T-2-2024

PROGRAMA "MOBILIARIO MÉDICO Y DE LABORATORIO PARA HOSPITALES PRIORITARIOS"

Con base en la evaluación, se concluyó que **cumplen satisfactoriamente** con los requisitos solicitados en la convocatoria, la documentación presentada por los licitantes:

NOMBRE O RAZÓN SOCIAL DEL LICITANTE	PARTIDAS
1. AH CORPORATIVO MEDICO DE MEXICO, S.A. DE C.V.	32 39 48 67 71 139 140 147 156 173 177 249 250 257 266 283 287 359 360 366 375 392 396 465 466 472 480 497 501 565 566 572 580 597 601 673 674 679 687 705 709
2. ARO MOBEL, S.A. DE C.V.	330 331 365 375 411 643 644 678 687 724
3. BECOMAR DE MEXICO, S. DE R.L. DE C.V.	13 27 37 47 49 50 67 71 102 104 105 106 122 137 145 155 157 158 173 177 213 215 216 217 233 246 255 265 267 268 283 287 319 321 322 323 341 355 365 374 376 377 392 396 427 429 430 431 446 461 470 479 481 482 497 501 535 537 538 539 554 563 570 579 581 582 597 601 630 635 636 655 669 678 686 688 689 705 709 741 744 745 746
4. CARLOS ARTURO GARCIA RIVERA	28 31 32 35 37 47 52 54 67 69 71 72 74 78 79 87 88 138 139 140 143 145 155 159 161 173 175 177 178 180 184 185 193 194 247 249 250 253 259 265 269 271 283 285 287 288 290 294 295 303 304 356 359 360 363 365 374 378 380 392 394 396 397 399 403 404 412 413 462 468 469 470 479 483 485 497 499 501 502

Durango 291, Piso 11, Col. Roma Norte, Alcaldía Cuauhtémoc, C. P. 06700, Ciudad de México
Tel. 55 5628 0400, Ext. 14323. www.imss.gob.mx

2024 Felipe Carrillo PUERTO

ANEXOS
DIVISIÓN DE CONTRATOS

ACTA DE FALLO

LICITACIÓN PÚBLICA INTERNACIONAL ELECTRÓNICA BAJO COBERTURA DE TRATADOS DE LIBRE COMERCIO QUE CONTENGA CAPÍTULO DE COMPRAS GUBERNAMENTALES
NÚMERO DE IDENTIFICACIÓN EN COMPRANET: LA-50-GYR-050GYR040-T-2-2024

PROGRAMA "MOBILIARIO MÉDICO Y DE LABORATORIO PARA HOSPITALES PRIORITARIOS"

NOMBRE O RAZÓN SOCIAL DEL LICITANTE	PARTIDAS
	504 508 509 517 518 564 565 566 569 570 579 583 584 597 599 601 602 604 607 608 616 617 670 673 674 677 678 686 690 692 705 707 709 710 712 716 717 725 726
5. DALISA SERVICES SA DE CV	137 140 143 145 158 159 175 177 183 192 194 195 213 215 255 293 319 321 333 355 360 363 365 377 378 392 396 402 411 413 414 427 429 563 575 582 597 601 630 635 646 669 674 677 678 689 690 705 709 715 724 726 741 744
6. DISTRIBUIDORA AXKAN KUALI SAS DE CV	109 111 112 113 114 122 123 124 125 126 127 128 130 132 134 135 136 137 138 139 140 145 147 148 149 150 191 152 153 154 155 156 157 158 159 161 170 172 173 174 175 176 177 178 179 180 181 182 183 184 185 187 188 189 190 191 193 194 195 198 199 204 205 212 213 214 215 216 217 218 222 223 327 328 330 331 332 333 341 342 343 344 345 346 348 350 352 353 354 355 356 357 358 359 360 365 366 367 368 369 370 371 372 373 374 375 376 377 378 380 389 390 392 393 394 395 396 397 398 399 400 401 402 403 404 406 407 408 409 410 412 413 414 415 418 419 426 427 428 429 430 431 432 641 643 644 645 646 655 656 657 658 659 660 662 664 666 667 668 669

Durango 291, Piso 11, Col. Roma Norte, Alcaldía Cuauhtémoc, C. P. 06700, Ciudad de México
Tel. 55 5726 1700, Ext. 11625 www.imss.gob.mx

2024 Felipe Carrillo PUERTO

GOBIERNO DE MÉXICO | IMSS

DIRECCIÓN DE ADMINISTRACIÓN
Unidad de Adquisiciones
Coordinación de Adquisición de Bienes y Contratación de Servicios
Coordinación Técnica de Adquisición de Bienes de Inversión y Activos
División de Equipo y Mobiliario Médico

ACTA DE FALLO

LICITACIÓN PÚBLICA INTERNACIONAL ELECTRÓNICA BAJO COBERTURA DE TRATADOS DE LIBRE COMERCIO QUE CONTENGA CAPÍTULO DE COMPRAS GUBERNAMENTALES
NÚMERO DE IDENTIFICACIÓN EN COMPRANET: LA-50-GYR-050GYR040-T-2-2024

PROGRAMA "MOBILIARIO MÉDICO Y DE LABORATORIO PARA HOSPITALES PRIORITARIOS"

NOMBRE O RAZÓN SOCIAL DEL LICITANTE	PARTIDAS
	670 671 672 673 674 678 679 680 681 682 683 684 685 686 687 688 689 690 692 702 704 705 706 707 708 709 710 711 712 713 714 715 716 717 719 720 721 722 723 725 726 727 733 734 740 741 743 744 745 746 747
7. DISTRIBUIDORA INTERNACIONAL HOSPITALARIA SA DE CV	355 356 359 360 363 364 402 404 674 677 709 710 715
8. EDVAG CONCEPTOS COMERCIALES SA DE CV	1 2 3 4 5 6 7 13 14 15 16 17 18 20 22 24 25 26 27 28 29 30 31 32 33 35 36 37 38 39 40 41 42 43 44 45 46 47 48 49 50 51 52 53 54 64 66 67 68 69 70 71 72 73 74 75 76 77 78 79 80 81 82 83 84 85 86 87 88 89 90 93 94 95 96 100 101 102 103 104 105 106 107 109 110 111 112 113 114 115 116 122 123 124 125 126 127 128 130 132 134 135 136 137 138 139 140 141 143 144 145 146 147 148 149 150 151 152 153 154 155 156 157 158 159 160 161 170 172 173 174 175 176 177 178 179 180 181 182 183 184 185 186 187 188 189 190 191 192 193 194 195 196 198 199 200 201 204 205 206 207 211 212 213 214 215 216 217 218 220 221 222 223 224 225 226 233 234 235 236 237 239 241 243

Durango 291, Piso 11, Col. Roma Norte, Alcaldía Cuauhtémoc, C. P. 06700, Ciudad de México
Tel. 55 5726 1700, Ext. 11625 www.imss.gob.mx

2024 Felipe Carrillo PUERTO

ACTA DE FALLO

LICITACIÓN PÚBLICA INTERNACIONAL ELECTRÓNICA BAJO COBERTURA DE TRATADOS DE LIBRE COMERCIO QUE CONTENGA CAPÍTULO DE COMPRAS GUBERNAMENTALES
NÚMERO DE IDENTIFICACIÓN EN COMPRANET: LA-50-GYR-050GYR040-T-2-2024

PROGRAMA "MOBILIARIO MÉDICO Y DE LABORATORIO PARA HOSPITALES PRIORITARIOS"

NOMBRE O RAZÓN SOCIAL DEL LICITANTE	PARTIDAS
	244 245 246 247 248 249 250 251
	253 254 255 256 257 258 259 260
	261 262 263 264 265 266 267 268
	269 270 271 280 281 283 284 285
	286 287 288 289 290 291 292 293
	294 295 296 297 298 299 300 301
	302 303 304 305 307 310 311 312
	313 317 318 319 320 321 322 323
	324 327 328 329 330 331 332 333
	334 341 342 343 344 345 346 348
	350 352 353 354 355 356 357 358
	359 360 361 363 364 365 366 367
	368 369 370 371 372 373 374 375
	376 377 378 379 380 389 390 392
	393 394 395 396 397 398 399 400
	401 402 403 404 405 406 407 408
	409 410 411 412 413 414 415 418
	419 420 421 425 426 427 428 429
	430 431 432 435 436 437 438 439
	440 441 446 447 448 449 450 451
	452 454 456 458 459 460 461 462
	463 464 465 466 467 469 470 471
	472 473 474 475 476 477 478 479
	480 481 482 483 484 485 494 496
	497 498 499 500 501 502 503 504
	505 506 507 508 509 510 511 512
	513 514 515 516 517 518 519 520
	522 523 526 527 528 529 533 534
	535 536 537 538 539 540 543 544
	545 546 547 554 555 556 557 559
	560 562 563 564 565 566 567 569
	570 571 572 573 574 575 576 577

GOBIERNO DE MÉXICO | IMSS

DIRECCIÓN DE ADMINISTRACIÓN
Unidad de Adquisiciones
Coordinación de Adquisición de Bienes y Contratación de Servicios
Coordinación Técnica de Adquisición de Bienes de Inversión y Activos
División de Equipo y Mobiliario Médico

ACTA DE FALLO

LICITACIÓN PÚBLICA INTERNACIONAL ELECTRÓNICA BAJO COBERTURA DE TRATADOS DE LIBRE COMERCIO QUE CONTENGA CAPÍTULO DE COMPRAS GUBERNAMENTALES
NÚMERO DE IDENTIFICACIÓN EN COMPRANET: LA-50-GYR-050GYR040-T-2-2024

PROGRAMA "MOBILIARIO MÉDICO Y DE LABORATORIO PARA HOSPITALES PRIORITARIOS"

NOMBRE O RAZÓN SOCIAL DEL LICITANTE	PARTIDAS
	578 579 580 581 582 583 584 594
	596 597 598 599 600 601 602 603
	604 605 606 607 608 609 610 611
	612 613 614 615 616 617 618 619
	620 623 624 625 628 629 630 633
	634 635 636 638 639 641 642 643
	644 645 646 647 648 655 656 657
	658 659 660 662 664 666 667 668
	669 670 671 672 673 674 675 677
	678 679 680 681 682 683 684 685
	686 687 688 689 690 691 692 702
	704 705 706 707 708 709 710 711
	712 713 714 715 716 717 718 719
	720 721 722 723 724 725 726 727
	728 729 730 733 734 735 736 739
	740 741 743 744 745 746 747
9. ENCORE HEALTH S.A.R.I DE CV	35 143 253 363 469 569 677
	1 3 4 6 13 14 15 16
	20 26 27 28 29 31 32 33
	37 39 40 43 45 47 48 49
	50 67 71 72 73 74 77 78
	79 80 85 86 87 88 89 96
	102 104 109 111 112 114 122 123
	124 126 130 136 137 138 139 140
10. ERGONOMIA PRODUCTIVIDAD SA DE CV	143 145 147 148 151 153 155 156
	157 158 173 177 178 179 180 183
	184 185 186 191 192 193 194 195
	207 213 215 220 222 223 225 233
	234 235 239 245 246 247 248 249
	250 253 255 257 258 261 263 265
	266 267 268 283 287 288 289 290
	293 294 295 296 301 302 303 304

Durango 291, Piso 11, Col. Roma Norte, Alcaldía Cuauhtémoc, C. P. 06700, Ciudad de México
Tel. 55 5726 7700, Ext. 14925 www.imss.gob.mx

2024 Felipe Carrillo PUERTO

ANEXOS
DIVISIÓN DE CONTRATOS

ACTA DE FALLO

LICITACIÓN PÚBLICA INTERNACIONAL ELECTRÓNICA BAJO COBERTURA DE TRATADOS DE LIBRE COMERCIO QUE CONTENGA CAPÍTULO DE COMPRAS GUBERNAMENTALES
NÚMERO DE IDENTIFICACIÓN EN COMPRANET: LA-50-GYR-050GYR040-T-2-2024

PROGRAMA "MOBILIARIO MÉDICO Y DE LABORATORIO PARA HOSPITALES PRIORITARIOS"

NOMBRE O RAZÓN SOCIAL DEL LICITANTE	PARTIDAS
	305 313 319 321 328 330 331 333 341 342 343 344 348 354 355 356 357 359 360 363 365 366 367 370 372 374 375 376 377 392 396 397 398 399 402 403 404 405 410 411 412 413 414 421 427 429 435 437 438 440 446 447 448 450 454 460 461 462 463 465 466 469 470 472 473 476 477 479 480 481 482 497 501 502 503 504 507 508 509 510 515 516 517 518 519 529 535 537 543 545 554 555 556 559 563 564 565 566 569 570 572 573 576 577 579 580 581 582 597 601 602 603 604 606 607 608 609 614 615 616 617 618 625 630 635 641 643 644 646 655 656 657 658 662 668 669 670 671 673 674 677 678 679 680 682 684 686 687 688 699 705 709 710 711 712 718 716 717 718 723 724 725 726 727 736 741 744
11. GRUPO EMPRESARIAL GOR SERVICIOS Y ABASTECIMIENTO SA DE CV	341 356 359 360 365 367 369 372 374 375 403 404 409 412 413
12. GRUPO EMPRESABIAL TECNICARE SA DE CV	328 342 343 355 359 376 379 392 641 646 656 657 669 673 688 689 705
13. IDHESA BIENES Y SERVICIOS SA DE CV	112 140 145 153 159 177 183 193 330 331 355 356 359 360 365 367 368 372 377 378 392 396 397 399 402 403 404 405 411 412 413 414 566 570 577 583 601 606 616 643 644 669 670 673 674 678 680 681

Durango 291, Piso 11, Col. Roma Norte, Alcaldía Cuauhtémoc, C.P. 06700, Ciudad de México
Tel. 55 5628 1700, Ext. 14325 www.imss.gob.mx

2024 Felipe Carrillo PUERTO

GOBIERNO DE MÉXICO | IMSS

DIRECCIÓN DE ADMINISTRACIÓN
Unidad de Adquisiciones
Coordinación de Adquisición de Bienes y Contratación de Servicios
Coordinación Técnica de Adquisición de Bienes de Inversión y Activos
División de Equipo y Mobiliario Médico

ACTA DE FALLO

LICITACIÓN PÚBLICA INTERNACIONAL ELECTRÓNICA BAJO COBERTURA DE TRATADOS DE LIBRE COMERCIO QUE CONTENGA CAPÍTULO DE COMPRAS GUBERNAMENTALES
NÚMERO DE IDENTIFICACIÓN EN COMPRANET: LA-50-GYR-050GYR040-T-2-2024

PROGRAMA "MOBILIARIO MÉDICO Y DE LABORATORIO PARA HOSPITALES PRIORITARIOS"

NOMBRE O RAZÓN SOCIAL DEL LICITANTE	PARTIDAS
	684 689 690 705 709 710 712 715 716 717 710 724 725 726
14. IMPULSORA DE CONSULTORIA E INGENIERIA MEXICANA SA DE CV	1 13 28 30 31 32 35 36 37 38 39 40 41 42 43 44 46 48 49 50 54 64 67 68 69 70 71 72 74 75 76 77 78 79 81 84 85 87 88 89 90 95 109 122 138 139 140 143 144 145 146 147 148 149 150 151 152 154 156 157 158 161 170 173 174 175 176 177 178 180 181 182 183 184 185 187 190 191 193 194 195 199 206 220 233 247 249 250 253 254 255 256 257 258 259 260 261 262 264 266 267 268 271 280 283 284 285 286 287 288 290 291 292 293 294 295 297 300 301 303 304 305 307 312 328 341 356 358 359 360 363 364 365 366 367 368 369 370 371 373 375 376 377 380 389 392 393 394 395 396 397 399 400 401 402 403 404 406 409 410 412 413 414 415 420 446 462 464 465 466 469 470 471 472 473 474 475 476 478 480 481 482 485 494 497 498 499 500 501 502 504 505 506 507 508 509 511 514 515 517 518 519 523 528 543 554 564 565 566 569 570 571 572 573 574 575 576 578 580 581 582 584 594 597 598 599 600 601 602 604 605 606 607 608 610 613 614 616 617 618

Durango 291, Piso 11, Col. Roma Norte, Alcaldía Cuauhtémoc, C.P. 06700, Ciudad de México
Tel. 55 5628 1700, Ext. 14325 www.imss.gob.mx

2024 Felipe Carrillo PUERTO

ACTA DE FALLO

LICITACIÓN PÚBLICA INTERNACIONAL ELECTRÓNICA BAJO COBERTURA DE TRATADOS DE LIBRE COMERCIO QUE CONTENGA CAPÍTULO DE COMPRAS GUBERNAMENTALES
NÚMERO DE IDENTIFICACIÓN EN COMPRANET: LA-50-GYR-050GYR040-T-2-2024

PROGRAMA "MOBILIARIO MÉDICO Y DE LABORATORIO PARA HOSPITALES PRIORITARIOS"

NOMBRE O RAZÓN SOCIAL DEL LICITANTE	PARTIDAS
	620 624 641 655 670 672 673 674
	677 678 679 680 681 682 683 685
	687 688 689 692 702 705 706 707
	708 709 710 712 713 716 715 716
	717 719 722 723 725 726 727 735
15. INFRAESTRUCTURA HOSPITALARIA PROEMSA SA DE CV	33 37 43 44 45 47 49 50
	78 79 81 82 83 87 88 141
	145 151 152 153 155 157 158 184
	185 187 188 189 193 194 251 255
	261 262 263 265 267 268 294 295
	297 298 299 303 304 361 365 370
	371 372 374 376 377 403 404 406
	407 408 412 413 467 470 476 477
	479 481 482 508 509 511 512 513
	517 518 567 570 576 577 579 581
	582 607 608 610 611 612 616 617
	675 678 682 683 684 686 688 689
	716 717 720 721 725 726
16. INNOVACIÓN MÉDICA Y TECNOLOGÍAS PARA LA SALUD MX SA DE CV	35 36 143 144 196 253 254 363
	364 469 520 569 619 677 728
17. INVITRO DIAGNÓSTICS MÉXICO SA DE CV	31 32 35 67 69 71 72 78
	79 140 143 173 175 177 178 184
	185 249 250 253 283 285 287 288
	294 295 359 360 363 392 394 398
	397 403 404 465 466 469 497 499
	501 502 508 509 565 566 569 597
	599 601 602 607 608 673 674 677
	705 707 709 710 716 717
18. JOSÉ MIGUEL URIBE ALVAREZ TOSTADO	365 372 374 375 402 412 684 687
	715 728
19. META SUMINISTROS MÉDICOS SA DE CV	6 27 28 77 102 114 137 138
	183 213 225 246 247 293 319 333

Durango 291, Piso 11, Col. Roma Norte, Alcaldía Cuauhtémoc, C.P. 06700, Ciudad de México
Tel. 55 5726-1700, Ext. 14932 www.imss.gob.mx

2024 Felipe Carrillo PUERTO

GOBIERNO DE MÉXICO | IMSS

DIRECCIÓN DE ADMINISTRACIÓN
Unidad de Adquisiciones
Coordinación de Adquisición de Bienes y Contratación de Servicios
Coordinación Técnica de Adquisición de Bienes de Inversión y Activos
División de Equipo y Mobiliario Médico

ACTA DE FALLO

LICITACIÓN PÚBLICA INTERNACIONAL ELECTRÓNICA BAJO COBERTURA DE TRATADOS DE LIBRE COMERCIO QUE CONTENGA CAPÍTULO DE COMPRAS GUBERNAMENTALES
NÚMERO DE IDENTIFICACIÓN EN COMPRANET: LA-50-GYR-050GYR040-T-2-2024

PROGRAMA "MOBILIARIO MÉDICO Y DE LABORATORIO PARA HOSPITALES PRIORITARIOS"

NOMBRE O RAZÓN SOCIAL DEL LICITANTE	PARTIDAS
	355 356 402 427 440 461 462 507
	535 563 564 606 630 646 669 670
	715 741
20. MOBILIARIO Y EQUIPO ESCOLAR DEL BAJÍO S DE RL DE CV	37 145 255 365 470 570 678
21. MUEBLES BALUARTE SA DE CV	37 470 678
22. MUEBLES LA FORJA DE JUAN ESCOBAR SA DE CV	3 4 5 6 13 16 17 20
	27 28 37 38 40 48 49 50
	64 66 67 68 69 71 72 75
	76 85 86 90 102 103 104 105
	106 111 112 113 122 126 127 130
	137 138 145 146 148 156 157 158
	170 172 173 174 175 177 178 181
	182 191 192 199 213 214 215 216
	217 223 223 224 225 233 235 236
	239 246 255 256 258 266 267 268
	280 281 283 284 285 287 288 291
	301 302 307 319 320 321 322 323
	330 331 332 333 341 344 345 348
	355 356 365 367 375 376 377 389
	390 392 393 394 396 397 400 401
	410 411 415 427 428 429 430 431
	437 438 439 440 446 450 451 454
	461 462 470 471 473 480 481 482
	494 495 497 498 499 501 502 505
	506 515 516 523 535 536 537 538
	539 545 546 554 557 559 563 564
	570 571 573 580 581 582 594 596
	597 598 599 601 602 605 614 615
	620 630 634 635 636 643 644 645
	646 655 658 659 662 669 670 678
	680 687 688 689 702 704 705 706
	707 709 710 713 714 723 724 741

Durango 291, Piso 11, Col. Roma Norte, Alcaldía Cuauhtémoc, C.P. 06700, Ciudad de México
Tel. 55 5726-1700, Ext. 14932 www.imss.gob.mx

2024 Felipe Carrillo PUERTO

ANEXOS
DIVISIÓN DE CONTRATOS

ACTA DE FALLO

LICITACIÓN PÚBLICA INTERNACIONAL ELECTRÓNICA BAJO COBERTURA DE TRATADOS DE LIBRE COMERCIO QUE CONTENGA CAPÍTULO DE COMPRAS GUBERNAMENTALES
NÚMERO DE IDENTIFICACIÓN EN COMPRANET: LA-50-GYR-050GYR040-T-2-2024

PROGRAMA "MOBILIARIO MÉDICO Y DE LABORATORIO PARA HOSPITALES PRIORITARIOS"

NOMBRE O RAZÓN SOCIAL DEL LICITANTE	PARTIDAS
23. SERPROF BIOMED SA DE CV	743 744 745 746
	1 13 32 35 37 39 40 42
	45 46 47 48 52 54 64 67
	69 70 71 72 74 78 79 80
	81 84 87 88 89 96 103 104
	105 106 109 122 140 143 145 149
	148 150 153 154 155 156 159 161
	170 173 175 176 177 178 180 184
	185 186 187 190 193 194 195 207
	214 215 216 217 220 233 250 253
	255 257 258 260 263 264 265 266
	269 271 280 283 285 286 287 289
	290 294 295 296 297 300 303 304
	305 313 320 321 322 323 328 341
	360 363 365 366 367 369 372 373
	374 375 378 380 389 392 394 395
	396 397 399 403 404 405 406 409
	412 413 414 421 428 429 430 431
	435 446 466 469 470 472 473 475
	477 478 479 480 483 485 494 497
	499 500 501 502 504 508 509 510
	511 514 517 518 519 529 536 537
	538 539 543 554 566 569 570 572
	573 575 577 578 579 580 583 584
	594 597 599 600 601 602 604 607
	608 609 610 613 616 617 618 625
	634 635 638 641 655 674 677 678
	679 680 681 684 685 686 687 690
	692 702 705 707 708 709 710 712
	716 717 718 719 722 725 726 727
	736 743 744 745 746
24. TECNO COMERCIAL PAKTLI SA DE CV	360 366 378 398 414 674 679 687

Durango 291, Piso 11, Col. Roma Norte, Alcaldía Cuauhtémoc, C. P. 06700, Ciudad de México
Tel. 55 5726 0900, Ext. 14425 www.imss.gob.mx

2024 Felipe Carrillo PUERTO

GOBIERNO DE MÉXICO | IMSS

DIRECCIÓN DE ADMINISTRACIÓN
Unidad de Adquisiciones
Coordinación de Adquisición de Bienes y Contratación de Servicios
Coordinación Técnica de Adquisición de Bienes de Inversión y Activos
División de Equipo y Mobiliario Médico

ACTA DE FALLO

LICITACIÓN PÚBLICA INTERNACIONAL ELECTRÓNICA BAJO COBERTURA DE TRATADOS DE LIBRE COMERCIO QUE CONTENGA CAPÍTULO DE COMPRAS GUBERNAMENTALES
NÚMERO DE IDENTIFICACIÓN EN COMPRANET: LA-50-GYR-050GYR040-T-2-2024

PROGRAMA "MOBILIARIO MÉDICO Y DE LABORATORIO PARA HOSPITALES PRIORITARIOS"

NOMBRE O RAZÓN SOCIAL DEL LICITANTE	PARTIDAS
25. TECNO ROBLES DE MEXICO SA DE CV	709
	6 13 16 24 27 28 31 32
	35 37 39 40 42 43 45 46
	47 48 49 50 52 64 67 69
	71 72 74 75 77 78 79 80
	81 84 85 86 87 88 89 102
	103 104 114 122 126 134 137 138
	139 140 143 145 147 148 150 151
	153 154 155 156 157 158 159 170
	173 175 177 180 181 183 184 185
	186 187 190 191 192 193 194 195
	213 214 215 225 233 235 243 246
	247 249 250 253 255 257 258 260
	261 263 264 265 266 267 268 269
	280 283 285 446 450 458 461 462
	465 466 469 472 473 475 476 477
	478 479 480 481 482 483 494 497
	499 501 502 504 505 507 508 509
	510 511 514 515 516 517 518 519
	535 536 537 554 562 563 564 565
	566 569 570 572 573 575 576 577
	578 579 580 581 582 583 594 597
	599 601 602 604 605 606 607 608
	609 610 613 614 615 616 617 618
	630 634 635 646 655 658 666 669
	670 673 674 677 678 679 680 681
	682 684 685 686 687 688 689 690
	702 707 709 710 712 713 715 716
	717 718 719 722 723 724 725 726
	727 741 743 744
26. TECNOLOGIA INTEGRAL PERSONALIZABLE SA DE CV	1 6 25 27 31 32 37 40
	42 48 49 50 64 66 67 71

Durango 291, Piso 11, Col. Roma Norte, Alcaldía Cuauhtémoc, C. P. 06700, Ciudad de México
Tel. 55 5726 0900, Ext. 14425 www.imss.gob.mx

2024 Felipe Carrillo PUERTO

ACTA DE FALLO

LICITACIÓN PÚBLICA INTERNACIONAL ELECTRÓNICA BAJO COBERTURA DE TRATADOS DE LIBRE COMERCIO QUE CONTENGA CAPÍTULO DE COMPRAS GUBERNAMENTALES
NÚMERO DE IDENTIFICACIÓN EN COMPRANET: LA-50-GYR-050GYR040-T-2-2024

PROGRAMA "MOBILIARIO MÉDICO Y DE LABORATORIO PARA HOSPITALES PRIORITARIOS"

NOMBRE O RAZÓN SOCIAL DEL LICITANTE	PARTIDAS
	72 74 84 85 88 89 102 103 114 135 137 140 145 148 150 156 157 158 161 170 172 173 177 178 190 190 191 194 195 213 220 225 244 246 249 250 255 258 260 266 267 268 280 281 283 287 288 290 300 301 304 305 319 327 328 333 343 353 355 359 360 365 366 367 369 375 376 377 380 389 390 392 396 397 399 409 410 413 414 427 435 440 459 461 465 466 470 473 475 480 481 482 494 496 497 501 502 504 514 515 519 519 535 543 563 565 566 570 572 573 575 580 581 582 594 596 597 601 602 604 613 614 617 618 630 641 646 657 667 669 673 674 678 679 680 681 687 688 689 692 702 704 705 709 710 712 722 723 726 741

Asimismo, se concluyó que **no cumplen satisfactoriamente** con los requisitos solicitados en la convocatoria y por lo tanto se **desechan** las siguientes proposiciones:

NOMBRE O RAZÓN SOCIAL DEL LICITANTE	PARTIDAS
1. AH CORPORATIVO MEDICO DE MEXICO, S.A. DE C.V.	31
2. BECOMAR DE MEXICO, S. DE R.L. DE C.V.	8 9 11 55 57 58 60 61 63 117 118 120 162 163 164 166 167 169 227 228 230 272 274 275 277 278 279 335 336 338 381 383 584 385 387 388 442 444 486 488 489 491 492 493 548 551 585 587 588 590 591 593 649 650 652 693 695 696 698 699 701

Durango 291, Piso 11, Col. Roma Norte, Alcaldía Cuauhtémoc, C. P. 06700, Ciudad de México
Tel: 55 5726 7100, Ext. 14025 www.imss.gob.mx

2024 Felipe Carrillo PUERTO

GOBIERNO DE MÉXICO | IMSS

DIRECCIÓN DE ADMINISTRACIÓN
Unidad de Adquisiciones
Coordinación de Adquisición de Bienes y Contratación de Servicios
Coordinación Técnica de Adquisición de Bienes de Inversión y Activos
División de Equipo y Mobiliario Médico

ACTA DE FALLO

LICITACIÓN PÚBLICA INTERNACIONAL ELECTRÓNICA BAJO COBERTURA DE TRATADOS DE LIBRE COMERCIO QUE CONTENGA CAPÍTULO DE COMPRAS GUBERNAMENTALES
NÚMERO DE IDENTIFICACIÓN EN COMPRANET: LA-50-GYR-050GYR040-T-2-2024

PROGRAMA "MOBILIARIO MÉDICO Y DE LABORATORIO PARA HOSPITALES PRIORITARIOS"

NOMBRE O RAZÓN SOCIAL DEL LICITANTE	PARTIDAS
3. DAUSA SERVICES SA DE CV	304 305 569 570
4. ERGONOMIA PRODUCTIVIDAD SA DE CV	41 149 259 368 474 574
5. GRUPO EMPRESARIAL TECNICARE SA DE CV	372 684
6. IMPULSORA DE CONSULTORIA E INGENIERIA MEXICANA SA DE CV	435
7. INFRAESTRUCTURA HOSPITALARIA PROEMSA SA DE CV	179 719
8. MUEBLES LA FORJA DE JUAN ESCOBAR SA DE CV	247 292 555 637
9. TECNO COMERCIAL PAKTLI SA DE CV	677
10. TECNO ROBLES DE MEXICO SA DE CV	10 11 55 57 58 59 60 61 63 65 119 120 162 163 164 165 166 167 169 171 178 229 230 272 274 275 276 277 278 279 287 288 290 291 293 294 295 296 297 300 301 302 303 304 305 319 320 321 333 337 338 341 344 352 355 356 359 360 363 365 366 367 369 370 372 373 374 375 376 377 378 381 383 384 385 386 387 388 389 392 394 396 397 399 400 402 403 404 405 406 409 410 411 412 413 414 427 428 429 440 443 444 470 486 488 489 490 491 492 493 495 549 551 585 587 588 589 590 591 593 595 651 652 693 695 696 697 698 699 701 703 705

EVALUACIÓN DE LAS PROPUESTAS TÉCNICAS

La evaluación técnica que sirve de sustento para el presente fallo fue recibida en la División de Equipo y Mobiliario Médico el día 18 de julio de 2024, mediante el oficio No. 09 53 84 61 1611 / 1105.

De conformidad con el artículo 36, segundo párrafo de la Ley, se evaluaron técnicamente las dos proposiciones cuyo precio unitario, resultaron ser más bajas por partida y en aquellos casos en los que no resultaron estas solventes, se evaluaron las que les seguían en precio unitario, como se muestra a continuación:

Durango 291, Piso 11, Col. Roma Norte, Alcaldía Cuauhtémoc, C. P. 06700, Ciudad de México
Tel: 55 5726 7100, Ext. 14025 www.imss.gob.mx

2024 Felipe Carrillo PUERTO

ANEXOS

DIVISIÓN DE CONTRATOS

ACTA DE FALLO

LICITACIÓN PÚBLICA INTERNACIONAL ELECTRÓNICA BAJO COBERTURA DE TRATADOS DE LIBRE COMERCIO QUE CONTENGA CAPÍTULO DE COMPRAS GUBERNAMENTALES
NÚMERO DE IDENTIFICACIÓN EN COMPRANET: LA-50-GYR-050GYR040-T-2-2024

PROGRAMA "MOBILIARIO MÉDICO Y DE LABORATORIO PARA HOSPITALES PRIORITARIOS"

PART.	DESTINO	DESCRIPCIÓN	LICITANTE	EVALUACIÓN TÉCNICA
1	BAJA CALIFORNIA	CARRO CAMILLA TIPO TRANSFER (LATERAL).	SERPROF BIOMED SA DE CV	CUMPLE
			TECNOLOGIA INTEGRAL PERSONALIZABLE SA DE CV	CUMPLE
			ERGONOMIA PRODUCTIVIDAD SA DE CV	NO SE EMITE EVALUACIÓN CON FUNDAMENTO EN EL ART. 36 LAAASP
			IMPULSORA DE CONSULTORIA E INGENIERIA MEXICANA SA DE CV	NO SE EMITE EVALUACIÓN CON FUNDAMENTO EN EL ART. 36 LAAASP
			EDVAG CONCEPTOS COMERCIALES SA DE CV	NO SE EMITE EVALUACIÓN CON FUNDAMENTO EN EL ART. 36 LAAASP
2	BAJA CALIFORNIA	GABONERA ELECTRICA	EDVAG CONCEPTOS COMERCIALES SA DE CV	CUMPLE
3	BAJA CALIFORNIA	MODULO PARA CONSULTORIO MEDICO DERECHO.	MUEBLES LA FORJA DE JUAN ESCOBAR SA DE CV	CUMPLE
			EDVAG CONCEPTOS COMERCIALES SA DE CV	CUMPLE
			ERGONOMIA PRODUCTIVIDAD SA DE CV	NO SE EMITE EVALUACIÓN POR SOBREPASAR EL TECHO PRESUPUESTAL
4	BAJA CALIFORNIA	MODULO PARA CONSULTORIO MEDICO IZQUIERDO.	MUEBLES LA FORJA DE JUAN ESCOBAR SA DE CV	CUMPLE
			EDVAG CONCEPTOS COMERCIALES SA DE CV	CUMPLE
			ERGONOMIA PRODUCTIVIDAD SA DE CV	NO SE EMITE EVALUACIÓN POR SOBREPASAR EL TECHO PRESUPUESTAL
5	BAJA CALIFORNIA	MESA ALTA DE 150 CM CON CAJONERA CENTRAL.	EDVAG CONCEPTOS COMERCIALES SA DE CV	CUMPLE
			MUEBLES LA FORJA DE JUAN ESCOBAR SA DE CV	CUMPLE
6	BAJA CALIFORNIA	MESA ALTA DE 180 CM CON CAJONERA CENTRAL.	META SUMINISTROS MEDICOS SA DE CV	CUMPLE
			ERGONOMIA PRODUCTIVIDAD SA DE CV	CUMPLE
			TECNOLOGIA INTEGRAL PERSONALIZABLE SA DE CV	NO SE EMITE EVALUACIÓN CON FUNDAMENTO EN EL ART. 36 LAAASP
			EDVAG CONCEPTOS COMERCIALES SA DE CV	NO SE EMITE EVALUACIÓN CON FUNDAMENTO EN EL ART. 36 LAAASP
			MUEBLES LA FORJA DE JUAN ESCOBAR SA DE CV	NO SE EMITE EVALUACIÓN CON FUNDAMENTO EN EL ART. 36 LAAASP
			TECNO ROBLES DE MEXICO SA DE CV	NO SE EMITE EVALUACIÓN POR SOBREPASAR EL TECHO PRESUPUESTAL
7	BAJA CALIFORNIA	CARRO PARA SUPERMERCADO.	EDVAG CONCEPTOS COMERCIALES SA DE CV	CUMPLE

GOBIERNO DE MÉXICO | IMSS

DIRECCIÓN DE ADMINISTRACIÓN
Unidad de Adquisiciones
Coordinación de Adquisición de Bienes y Contratación de Servicios
Coordinación Técnica de Adquisición de Bienes de Inversión y Activos
División de Equipo y Mobiliario Médico

ACTA DE FALLO

LICITACIÓN PÚBLICA INTERNACIONAL ELECTRÓNICA BAJO COBERTURA DE TRATADOS DE LIBRE COMERCIO QUE CONTENGA CAPÍTULO DE COMPRAS GUBERNAMENTALES
NÚMERO DE IDENTIFICACIÓN EN COMPRANET: LA-50-GYR-050GYR040-T-2-2024

PROGRAMA "MOBILIARIO MÉDICO Y DE LABORATORIO PARA HOSPITALES PRIORITARIOS"

PART.	DESTINO	DESCRIPCIÓN	LICITANTE	EVALUACIÓN TÉCNICA
13	BAJA CALIFORNIA.	CARRO CAJONERO.	SERPROF BIOMED SA DE CV	NO CUMPLEN
			ERGONOMIA PRODUCTIVIDAD SA DE CV	CUMPLE
			EDVAG CONCEPTOS COMERCIALES SA DE CV	NO SE EMITE EVALUACIÓN CON FUNDAMENTO EN EL ART. 36 LAAASP
			IMPULSORA DE CONSULTORIA E INGENIERIA MEXICANA SA DE CV	NO SE EMITE EVALUACIÓN CON FUNDAMENTO EN EL ART. 36 LAAASP
			MUEBLES LA FORJA DE JUAN ESCOBAR SA DE CV	NO SE EMITE EVALUACIÓN CON FUNDAMENTO EN EL ART. 36 LAAASP
			TECNO ROBLES DE MEXICO SA DE CV	NO SE EMITE EVALUACIÓN POR SOBREPASAR EL TECHO PRESUPUESTAL
			BECOMAR DE MEXICO, S. DE R.L. DE C.V.	NO SE EMITE EVALUACIÓN POR SOBREPASAR EL TECHO PRESUPUESTAL
14	BAJA CALIFORNIA.	CARRO DISTRIBUIDOR DE MUESTRAS.	ERGONOMIA PRODUCTIVIDAD SA DE CV	CUMPLE
			EDVAG CONCEPTOS COMERCIALES SA DE CV	CUMPLE
15	BAJA CALIFORNIA	GABINETE PARA TOMA DE MUESTRAS.	ERGONOMIA PRODUCTIVIDAD SA DE CV	CUMPLE
			EDVAG CONCEPTOS COMERCIALES SA DE CV	CUMPLE
16	BAJA CALIFORNIA	MESA ALTA DE 80 CM CON CUBIERTA DE ACERO INOXIDABLE.	ERGONOMIA PRODUCTIVIDAD SA DE CV	CUMPLE
			EDVAG CONCEPTOS COMERCIALES SA DE CV	CUMPLE
			MUEBLES LA FORJA DE JUAN ESCOBAR SA DE CV	NO SE EMITE EVALUACIÓN CON FUNDAMENTO EN EL ART. 36 LAAASP
			TECNO ROBLES DE MEXICO SA DE CV	NO SE EMITE EVALUACIÓN POR SOBREPASAR EL TECHO PRESUPUESTAL
17	BAJA CALIFORNIA.	MESA ALTA DE 120 CM CON CUBIERTA DE ACERO INOXIDABLE.	MUEBLES LA FORJA DE JUAN ESCOBAR SA DE CV	CUMPLE
			EDVAG CONCEPTOS COMERCIALES SA DE CV	NO SE EMITE EVALUACIÓN POR SOBREPASAR EL TECHO PRESUPUESTAL
18	BAJA CALIFORNIA	MESA ALTA DE 150 CM CON CUBIERTA DE ACERO INOXIDABLE.	EDVAG CONCEPTOS COMERCIALES SA DE CV	NO SE EMITE EVALUACIÓN POR SOBREPASAR EL TECHO PRESUPUESTAL
19	BAJA CALIFORNIA.	MESA BAJA DE 180 CM CON CUBIERTA DE MADERA.	EDVAG CONCEPTOS COMERCIALES SA DE CV	CUMPLE
			ERGONOMIA PRODUCTIVIDAD SA DE CV	CUMPLE
			MUEBLES LA FORJA DE JUAN ESCOBAR SA DE CV	NO SE EMITE EVALUACIÓN CON FUNDAMENTO EN EL ART. 36 LAAASP

Durango 291, Piso 11, Col. Roma Norte, Alcaldía Cuauhtémoc, C. P. 06700, Ciudad de México
Tel. 55 5726 1700, Ext. 54429. www.imss.gob.mx

2024 Felipe Carrillo PUERTO

ACTA DE FALLO

LICITACIÓN PÚBLICA INTERNACIONAL ELECTRÓNICA BAJO COBERTURA DE TRATADOS DE LIBRE COMERCIO QUE CONTENGA CAPÍTULO DE COMPRAS GUBERNAMENTALES
NÚMERO DE IDENTIFICACIÓN EN COMPRANET: LA-50-GYR-050GYR040-T-2-2024

PROGRAMA "MOBILIARIO MÉDICO Y DE LABORATORIO PARA HOSPITALES PRIORITARIOS"

PART.	DESTINO	DESCRIPCIÓN	LICITANTE	EVALUACIÓN TÉCNICA
22	BAJA CALIFORNIA	MESA BAJA DE 180 CM CON CUBIERTA DE ACERO INOXIDABLE.	EDVAG CONCEPTOS COMERCIALES SA DE CV	CUMPLE
24	BAJA CALIFORNIA	REPISA ABATIBLE PARA TOMA DE MUESTRAS.	EDVAG CONCEPTOS COMERCIALES SA DE CV	CUMPLE
		REPISA ABATIBLE PARA TOMA DE MUESTRAS.	TECNO ROBLES DE MEXICO SA DE CV	NO CUMPLEN
25	BAJA CALIFORNIA	SILLA CAMA PARA DONADORES.	TECNOLOGIA INTEGRAL PERSONALIZABLE SA DE CV	NO SE EMITE EVALUACIÓN POR SOBREPASAR EL TECHO PRESUPUESTAL
			EDVAG CONCEPTOS COMERCIALES SA DE CV	NO SE EMITE EVALUACIÓN POR SOBREPASAR EL TECHO PRESUPUESTAL
26	BAJA CALIFORNIA	VITRINA DE 75 CM CONTRA MURO.	ERGONOMIA PRODUCTIVIDAD SA DE CV	CUMPLE
			EDVAG CONCEPTOS COMERCIALES SA DE CV	NO CUMPLEN
27	BAJA CALIFORNIA	VITRINA DE 90 CM CONTRA MURO CON LLAVES.	META SUMINISTROS MEDICOS SA DE CV	CUMPLE
			TECNOLOGIA INTEGRAL PERSONALIZABLE SA DE CV	CUMPLE
			ERGONOMIA PRODUCTIVIDAD SA DE CV	NO SE EMITE EVALUACIÓN CON FUNDAMENTO EN EL ART. 36 LAAASP
			BECOMAR DE MEXICO, S. DE R.L. DE C.V.	NO SE EMITE EVALUACIÓN CON FUNDAMENTO EN EL ART. 36 LAAASP
			EDVAG CONCEPTOS COMERCIALES SA DE CV	NO SE EMITE EVALUACIÓN CON FUNDAMENTO EN EL ART. 36 LAAASP
			MUEBLES LA FORJA DE JUAN ESCOBAR SA DE CV	NO SE EMITE EVALUACIÓN CON FUNDAMENTO EN EL ART. 36 LAAASP
			TECNO ROBLES DE MEXICO SA DE CV	NO SE EMITE EVALUACIÓN CON FUNDAMENTO EN EL ART. 36 LAAASP
28	BAJA CALIFORNIA	ANAQUEL GUARDA COMODOS.	META SUMINISTROS MEDICOS SA DE CV	CUMPLE
			IMPULSORA DE CONSULTORIA E INGENIERIA MEXICANA SA DE CV	NO CUMPLEN
			CARLOS ARTURO GARCIA RIVERA	NO SE EMITE EVALUACIÓN CON FUNDAMENTO EN EL ART. 36 LAAASP
			ERGONOMIA PRODUCTIVIDAD SA DE CV	NO SE EMITE EVALUACIÓN CON FUNDAMENTO EN EL ART. 36 LAAASP
			EDVAG CONCEPTOS COMERCIALES SA DE CV	NO SE EMITE EVALUACIÓN CON FUNDAMENTO EN EL ART. 36 LAAASP
			MUEBLES LA FORJA DE JUAN ESCOBAR SA DE CV	NO SE EMITE EVALUACIÓN CON FUNDAMENTO EN EL ART. 36 LAAASP
			TECNO ROBLES DE MEXICO SA DE CV	NO SE EMITE EVALUACIÓN POR SOBREPASAR EL TECHO PRESUPUESTAL

Durango 291, Piso 11, Col. Roma Norte, Alcaldía Cuauhtémoc, C. P. 06700, Ciudad de México
Tel. 55 5726 4700, Ext. 14925 www.imss.gob.mx

2024 Felipe Carrillo PUERTO

GOBIERNO DE MÉXICO | IMSS

DIRECCIÓN DE ADMINISTRACIÓN
Unidad de Adquisiciones
Coordinación de Adquisición de Bienes y Contratación de Servicios
Coordinación Técnica de Adquisición de Bienes de Inversión y Activos
División de Equipo y Mobiliario Médico

ACTA DE FALLO

LICITACIÓN PÚBLICA INTERNACIONAL ELECTRÓNICA BAJO COBERTURA DE TRATADOS DE LIBRE COMERCIO QUE CONTENGA CAPÍTULO DE COMPRAS GUBERNAMENTALES
NÚMERO DE IDENTIFICACIÓN EN COMPRANET: LA-50-GYR-050GYR040-T-2-2024

PROGRAMA "MOBILIARIO MÉDICO Y DE LABORATORIO PARA HOSPITALES PRIORITARIOS"

PART.	DESTINO	DESCRIPCIÓN	LICITANTE	EVALUACIÓN TÉCNICA
29	BAJA CALIFORNIA	BANCO CIRATORIO ACOJINADO CON RESPALDO CINCO APOYOS.	EDVAG CONCEPTOS COMERCIALES SA DE CV	NO SE EMITE EVALUACIÓN POR SOBREPASAR EL TECHO PRESUPUESTAL
			ERGONOMIA PRODUCTIVIDAD SA DE CV	NO SE EMITE EVALUACIÓN POR SOBREPASAR EL TECHO PRESUPUESTAL
30	BAJA CALIFORNIA	BANCO CIRATORIO ACOJINADO SIN RESPALDO.	IMPULSORA DE CONSULTORIA E INGENIERIA MEXICANA SA DE CV	NO CUMPLEN
			EDVAG CONCEPTOS COMERCIALES SA DE CV	NO SE EMITE EVALUACIÓN POR SOBREPASAR EL TECHO PRESUPUESTAL
31	BAJA CALIFORNIA	BANCO CIRATORIO CON RESPALDO DE ACERO INOXIDABLE.	CARLOS ARTURO GARCIA RIVERA	NO CUMPLEN
			INVITRO DIAGNOSTICS MEXICO SA DE CV	CUMPLE
			IMPULSORA DE CONSULTORIA E INGENIERIA MEXICANA SA DE CV	NO SE EMITE EVALUACIÓN CON FUNDAMENTO EN EL ART. 36 LAAASP
			ERGONOMIA PRODUCTIVIDAD SA DE CV	NO SE EMITE EVALUACIÓN CON FUNDAMENTO EN EL ART. 36 LAAASP
			EDVAG CONCEPTOS COMERCIALES SA DE CV	NO SE EMITE EVALUACIÓN CON FUNDAMENTO EN EL ART. 36 LAAASP
			TECNOLOGIA INTEGRAL PERSONALIZABLE SA DE CV	NO SE EMITE EVALUACIÓN CON FUNDAMENTO EN EL ART. 36 LAAASP
			TECNO ROBLES DE MEXICO SA DE CV	NO SE EMITE EVALUACIÓN CON FUNDAMENTO EN EL ART. 36 LAAASP
32	BAJA CALIFORNIA	BANCO CIRATORIO DE ACERO INOXIDABLE.	SERPROF BIOMED SA DE CV	CUMPLE
			AH CORPORATIVO MEDICO DE MEXICO, S.A. DE C.V.	NO CUMPLEN
			CARLOS ARTURO GARCIA RIVERA	NO SE EMITE EVALUACIÓN CON FUNDAMENTO EN EL ART. 36 LAAASP
			TECNOLOGIA INTEGRAL PERSONALIZABLE SA DE CV	NO SE EMITE EVALUACIÓN CON FUNDAMENTO EN EL ART. 36 LAAASP
			INVITRO DIAGNOSTICS MEXICO SA DE CV	NO SE EMITE EVALUACIÓN CON FUNDAMENTO EN EL ART. 36 LAAASP
			IMPULSORA DE CONSULTORIA E INGENIERIA MEXICANA SA DE CV	NO SE EMITE EVALUACIÓN CON FUNDAMENTO EN EL ART. 36 LAAASP
			EDVAG CONCEPTOS COMERCIALES SA DE CV	NO SE EMITE EVALUACIÓN CON FUNDAMENTO EN EL ART. 36 LAAASP
			TECNO ROBLES DE MEXICO SA DE CV	NO SE EMITE EVALUACIÓN CON FUNDAMENTO EN EL ART. 36 LAAASP
			ERGONOMIA PRODUCTIVIDAD SA DE CV	NO SE EMITE EVALUACIÓN CON FUNDAMENTO EN EL ART. 36 LAAASP
33	BAJA CALIFORNIA	BANDEJA.	INFRAESTRUCTURA HOSPITALARIA PROEMSA SA DE CV	CUMPLE

Durango 291, Piso 11, Col. Roma Norte, Alcaldía Cuauhtémoc, C. P. 06700, Ciudad de México
Tel. 55 5726 4700, Ext. 14925 www.imss.gob.mx

2024 Felipe Carrillo PUERTO

ANEXOS
DIVISIÓN DE CONTRATOS

ACTA DE FALLO

LICITACIÓN PÚBLICA INTERNACIONAL ELECTRÓNICA BAJO COBERTURA DE TRATADOS DE LIBRE COMERCIO QUE CONTENGA CAPÍTULO DE COMPRAS GUBERNAMENTALES
NÚMERO DE IDENTIFICACIÓN EN COMPRANET: LA-50-GYR-050GYR040-T-2-2024

PROGRAMA "MOBILIARIO MÉDICO Y DE LABORATORIO PARA HOSPITALES PRIORITARIOS"

PART.	DESTINO	DESCRIPCIÓN	LICITANTE	EVALUACIÓN TÉCNICA
			EDVAG CONCEPTOS COMERCIALES SA DE CV	CUMPLE
35	BAJA CALIFORNIA	BÁSCULA CON ESTADÍMETRO.	ÉNCORE HEALTH S A P I DE CV	NO CUMPLEN
			CARLOS ARTURO GARCIA RIVERA	NO CUMPLEN
			SERPROF BIOMED SA DE CV	CUMPLE
			TECNO ROBLES DE MEXICO SA DE CV	NO SE EMITE EVALUACIÓN CON FUNDAMENTO EN EL ART. 36 LAAASP
			IMPULSORA DE CONSULTORIA E INGENIERIA MEXICANA SA DE CV	NO SE EMITE EVALUACIÓN CON FUNDAMENTO EN EL ART. 36 LAAASP
			EDVAG CONCEPTOS COMERCIALES SA DE CV	NO SE EMITE EVALUACIÓN CON FUNDAMENTO EN EL ART. 36 LAAASP
			ERGONOMIA PRODUCTIVIDAD SA DE CV	NO SE EMITE EVALUACIÓN CON FUNDAMENTO EN EL ART. 36 LAAASP
			INVITRO DIAGNOSTICS MEXICO SA DE CV	NO SE EMITE EVALUACIÓN CON FUNDAMENTO EN EL ART. 36 LAAASP
			INNOVACION MEDICA Y TECNOLOGIAS PARA LA SALUD MX SA DE CV	NO SE EMITE EVALUACIÓN CON FUNDAMENTO EN EL ART. 36 LAAASP
36	BAJA CALIFORNIA	BASCULA PARA BEBE.	IMPULSORA DE CONSULTORIA E INGENIERIA MEXICANA SA DE CV	NO CUMPLEN
			EDVAG CONCEPTOS COMERCIALES SA DE CV	CUMPLE
			INNOVACION MEDICA Y TECNOLOGIAS PARA LA SALUD MX SA DE CV	NO SE EMITE EVALUACIÓN POR SOBREPASAR EL TECHO PRESUPUESTAL
37	BAJA CALIFORNIA	BURO.	TECNO ROBLES DE MEXICO SA DE CV	NO CUMPLEN
			SERPROF BIOMED SA DE CV	CUMPLE
			MUEBLES BALUARTE SA DE CV	NO SE EMITE EVALUACIÓN CON FUNDAMENTO EN EL ART. 36 LAAASP
			TECNOLOGIA INTEGRAL PERSONALIZABLE SA DE CV	NO SE EMITE EVALUACIÓN CON FUNDAMENTO EN EL ART. 36 LAAASP
			INFRAESTRUCTURA HOSPITALARIA PROEMSA SA DE CV	NO SE EMITE EVALUACIÓN CON FUNDAMENTO EN EL ART. 36 LAAASP
			CARLOS ARTURO GARCIA RIVERA	NO SE EMITE EVALUACIÓN CON FUNDAMENTO EN EL ART. 36 LAAASP
			MOBILIARIO Y EQUIPO ESCOLAR DEL BAJIO S DE RL DE CV	NO SE EMITE EVALUACIÓN CON FUNDAMENTO EN EL ART. 36 LAAASP
			ERGONOMIA PRODUCTIVIDAD SA DE CV	NO SE EMITE EVALUACIÓN CON FUNDAMENTO EN EL ART. 36 LAAASP
			IMPULSORA DE CONSULTORIA E INGENIERIA MEXICANA SA DE CV	NO SE EMITE EVALUACIÓN CON FUNDAMENTO EN EL ART. 36 LAAASP

Durango 291, Piso 11, Col. Roma Norte, Alcaldía Cuauhtémoc, C.P. 06700, Ciudad de México
Tel. 55 5726-1900 Ext. 14825 www.imss.gob.mx

2024 Felipe Carrillo PUERTO

GOBIERNO DE MÉXICO | IMSS

DIRECCIÓN DE ADMINISTRACIÓN
Unidad de Adquisiciones
Coordinación de Adquisición de Bienes y Contratación de Servicios
Coordinación Técnica de Adquisición de Bienes de Inversión y Activos
División de Equipo y Mobiliario Médico

ACTA DE FALLO

LICITACIÓN PÚBLICA INTERNACIONAL ELECTRÓNICA BAJO COBERTURA DE TRATADOS DE LIBRE COMERCIO QUE CONTENGA CAPÍTULO DE COMPRAS GUBERNAMENTALES
NÚMERO DE IDENTIFICACIÓN EN COMPRANET: LA-50-GYR-050GYR040-T-2-2024

PROGRAMA "MOBILIARIO MÉDICO Y DE LABORATORIO PARA HOSPITALES PRIORITARIOS"

PART.	DESTINO	DESCRIPCIÓN	LICITANTE	EVALUACIÓN TÉCNICA
			EDVAG CONCEPTOS COMERCIALES SA DE CV	NO SE EMITE EVALUACIÓN CON FUNDAMENTO EN EL ART. 36 LAAASP
			BECOMAR DE MEXICO, S. DE R.L. DE C.V.	NO SE EMITE EVALUACIÓN CON FUNDAMENTO EN EL ART. 36 LAAASP
			MUEBLES LA FORJA DE JUAN ESCOBAR SA DE CV	NO SE EMITE EVALUACIÓN CON FUNDAMENTO EN EL ART. 36 LAAASP
38	BAJA CALIFORNIA	CAMA INDIVIDUAL METÁLICA.	EDVAG CONCEPTOS COMERCIALES SA DE CV	CUMPLE
			IMPULSORA DE CONSULTORIA E INGENIERIA MEXICANA SA DE CV	CUMPLE
			MUEBLES LA FORJA DE JUAN ESCOBAR SA DE CV	NO SE EMITE EVALUACIÓN CON FUNDAMENTO EN EL ART. 36 LAAASP
39	BAJA CALIFORNIA	CARRO PARA CURACIONES.	AH CORPORATIVO MEDICO DE MEXICO, S.A. DE C.V.	NO CUMPLEN
			SERPROF BIOMED SA DE CV	CUMPLE
			IMPULSORA DE CONSULTORIA E INGENIERIA MEXICANA SA DE CV	NO SE EMITE EVALUACIÓN CON FUNDAMENTO EN EL ART. 36 LAAASP
			ERGONOMIA PRODUCTIVIDAD SA DE CV	NO SE EMITE EVALUACIÓN CON FUNDAMENTO EN EL ART. 36 LAAASP
			EDVAG CONCEPTOS COMERCIALES SA DE CV	NO SE EMITE EVALUACIÓN POR SOBREPASAR EL TECHO PRESUPUESTAL
			TECNO ROBLES DE MEXICO SA DE CV	NO SE EMITE EVALUACIÓN POR SOBREPASAR EL TECHO PRESUPUESTAL
40	BAJA CALIFORNIA	CARRO PARA MEDICAMENTOS.	SERPROF BIOMED SA DE CV	CUMPLE
			IMPULSORA DE CONSULTORIA E INGENIERIA MEXICANA SA DE CV	NO CUMPLEN
			TECNOLOGIA INTEGRAL PERSONALIZABLE SA DE CV	NO SE EMITE EVALUACIÓN CON FUNDAMENTO EN EL ART. 36 LAAASP
			ERGONOMIA PRODUCTIVIDAD SA DE CV	NO SE EMITE EVALUACIÓN CON FUNDAMENTO EN EL ART. 36 LAAASP
			MUEBLES LA FORJA DE JUAN ESCOBAR SA DE CV	NO SE EMITE EVALUACIÓN CON FUNDAMENTO EN EL ART. 36 LAAASP
			EDVAG CONCEPTOS COMERCIALES SA DE CV	NO SE EMITE EVALUACIÓN POR SOBREPASAR EL TECHO PRESUPUESTAL
			TECNO ROBLES DE MEXICO SA DE CV	NO SE EMITE EVALUACIÓN POR SOBREPASAR EL TECHO PRESUPUESTAL
41	BAJA CALIFORNIA	CARRO PARA ROPA LIMPIA.	IMPULSORA DE CONSULTORIA E INGENIERIA MEXICANA SA DE CV	NO CUMPLEN
			EDVAG CONCEPTOS COMERCIALES SA DE CV	CUMPLE

Durango 291, Piso 11, Col. Roma Norte, Alcaldía Cuauhtémoc, C.P. 06700, Ciudad de México
Tel. 55 5726-1900 Ext. 14825 www.imss.gob.mx

2024 Felipe Carrillo PUERTO

ACTA DE FALLO

LICITACIÓN PÚBLICA INTERNACIONAL ELECTRÓNICA BAJO COBERTURA DE TRATADOS DE LIBRE COMERCIO QUE CONTENGA CAPÍTULO DE COMPRAS GUBERNAMENTALES
NÚMERO DE IDENTIFICACIÓN EN COMPRANET: LA-50-GYR-050GYR040-T-2-2024

PROGRAMA "MOBILIARIO MÉDICO Y DE LABORATORIO PARA HOSPITALES PRIORITARIOS"

PART.	DESTINO	DESCRIPCIÓN	LICITANTE	EVALUACIÓN TÉCNICA
42	BAJA CALIFORNIA	CARRO PORTAEXPEDIENTES.	SERPROF BIOMED SA DE CV	CUMPLE
			IMPULSORA DE CONSULTORIA E INGENIERIA MEXICANA SA DE CV	NO CUMPLEN
			TECNOLOGIA INTEGRAL PERSONALIZABLE SA DE CV	NO SE EMITE EVALUACIÓN POR SOBREPASAR EL TECHO PRESUPUESTAL
			EDVAG CONCEPTOS COMERCIALES SA DE CV.	NO SE EMITE EVALUACIÓN POR SOBREPASAR EL TECHO PRESUPUESTAL
			TECNO ROBLES DE MEXICO SA DE CV	NO SE EMITE EVALUACIÓN POR SOBREPASAR EL TECHO PRESUPUESTAL.
43	BAJA CALIFORNIA	CEPILLERA PARA USO QUIRURGICO.	INFRAESTRUCTURA HOSPITALARIA PROEMSA SA DE CV	CUMPLE
			TECNO ROBLES DE MEXICO SA DE CV	NO CUMPLEN
			ERGONOMIA PRODUCTIVIDAD SA DE CV	NO SE EMITE EVALUACIÓN CON FUNDAMENTO EN EL ART. 36 LAAASP.
			EDVAG CONCEPTOS COMERCIALES SA DE CV	NO SE EMITE EVALUACIÓN CON FUNDAMENTO EN EL ART. 36 LAAASP
			IMPULSORA DE CONSULTORIA E INGENIERIA MEXICANA SA DE CV	NO SE EMITE EVALUACIÓN CON FUNDAMENTO EN EL ART. 36 LAAASP
44	BAJA CALIFORNIA	CHAROLA CON TAPA PARA INSTRUMENTAL.	INFRAESTRUCTURA HOSPITALARIA PROEMSA SA DE CV.	CUMPLE
			EDVAG CONCEPTOS COMERCIALES SA DE CV	CUMPLE
			IMPULSORA DE CONSULTORIA E INGENIERIA MEXICANA SA DE CV	NO SE EMITE EVALUACIÓN CON FUNDAMENTO EN EL ART. 36 LAAASP
45	BAJA CALIFORNIA	CÓMODO PARA ADULTOS.	INFRAESTRUCTURA HOSPITALARIA PROEMSA SA DE CV	CUMPLE
			SERPROF BIOMED SA DE CV	CUMPLE
			TECNO ROBLES DE MEXICO SA DE CV	NO SE EMITE EVALUACIÓN CON FUNDAMENTO EN EL ART. 36 LAAASP
			ERGONOMIA PRODUCTIVIDAD SA DE CV	NO SE EMITE EVALUACIÓN CON FUNDAMENTO EN EL ART. 36 LAAASP
			EDVAG CONCEPTOS COMERCIALES SA DE CV	NO SE EMITE EVALUACIÓN CON FUNDAMENTO EN EL ART. 36 LAAASP
46	BAJA CALIFORNIA	CÓMODO PARA MENORES.	SERPROF BIOMED SA DE CV	CUMPLE
			IMPULSORA DE CONSULTORIA E INGENIERIA MEXICANA SA DE CV	CUMPLE
			TECNO ROBLES DE MEXICO SA DE CV.	NO SE EMITE EVALUACIÓN CON FUNDAMENTO EN EL ART. 36 LAAASP

ACTA DE FALLO

LICITACIÓN PÚBLICA INTERNACIONAL ELECTRÓNICA BAJO COBERTURA DE TRATADOS DE LIBRE COMERCIO QUE CONTENGA CAPÍTULO DE COMPRAS GUBERNAMENTALES
NÚMERO DE IDENTIFICACIÓN EN COMPRANET: LA-50-GYR-050GYR040-T-2-2024

PROGRAMA "MOBILIARIO MÉDICO Y DE LABORATORIO PARA HOSPITALES PRIORITARIOS"

PART.	DESTINO	DESCRIPCIÓN	LICITANTE	EVALUACIÓN TÉCNICA
			EDVAG CONCEPTOS COMERCIALES SA DE CV	NO SE EMITE EVALUACIÓN CON FUNDAMENTO EN EL ART. 36 LAAASP
47	BAJA CALIFORNIA	CUBETA DE ACERO INOXIDABLE CON PORTA CUBETA RODABLE.	INFRAESTRUCTURA HOSPITALARIA PROEMSA SA DE CV	CUMPLE
			TECNO ROBLES DE MEXICO SA DE CV	NO CUMPLEN
			SERPROF BIOMED SA DE CV	NO SE EMITE EVALUACIÓN CON FUNDAMENTO EN EL ART. 36 LAAASP
			CARLOS ARTURO GARCIA RIVERA	NO SE EMITE EVALUACIÓN CON FUNDAMENTO EN EL ART. 36 LAAASP
			BECOMAR DE MEXICO, S. DE R.L. DE C.V.	NO SE EMITE EVALUACIÓN CON FUNDAMENTO EN EL ART. 36 LAAASP
			EDVAG CONCEPTOS COMERCIALES SA DE CV	NO SE EMITE EVALUACIÓN POR SOBREPASAR EL TECHO PRESUPUESTAL
			ERGONOMIA PRODUCTIVIDAD SA DE CV	NO SE EMITE EVALUACIÓN POR SOBREPASAR EL TECHO PRESUPUESTAL
48	BAJA CALIFORNIA	ESCALERILLA DE DOS PELDAÑOS.	TECNOLOGIA INTEGRAL PERSONALIZABLE SA DE CV	CUMPLE
			SERPROF BIOMED SA DE CV	CUMPLE
			AH CORPORATIVO MEDICO DE MEXICO, S.A. DE C.V.	NO SE EMITE EVALUACIÓN CON FUNDAMENTO EN EL ART. 36 LAAASP
			IMPULSORA DE CONSULTORIA E INGENIERIA MEXICANA SA DE CV	NO SE EMITE EVALUACIÓN CON FUNDAMENTO EN EL ART. 36 LAAASP
			ERGONOMIA PRODUCTIVIDAD SA DE CV	NO SE EMITE EVALUACIÓN CON FUNDAMENTO EN EL ART. 36 LAAASP
			MUEBLES LA FORJA DE JUAN ESCOBAR SA DE CV	NO SE EMITE EVALUACIÓN CON FUNDAMENTO EN EL ART. 36 LAAASP
			EDVAG CONCEPTOS COMERCIALES SA DE CV	NO SE EMITE EVALUACIÓN CON FUNDAMENTO EN EL ART. 36 LAAASP
			TECNO ROBLES DE MEXICO SA DE CV	NO SE EMITE EVALUACIÓN POR SOBREPASAR EL TECHO PRESUPUESTAL
49	BAJA CALIFORNIA	ESTANTE GUARDA ESTERIL DE 90 CM.	INFRAESTRUCTURA HOSPITALARIA PROEMSA SA DE CV	CUMPLE
			TECNOLOGIA INTEGRAL PERSONALIZABLE SA DE CV	CUMPLE
			IMPULSORA DE CONSULTORIA E INGENIERIA MEXICANA SA DE CV	NO SE EMITE EVALUACIÓN CON FUNDAMENTO EN EL ART. 36 LAAASP
			BECOMAR DE MEXICO, S. DE R.L. DE C.V.	NO SE EMITE EVALUACIÓN CON FUNDAMENTO EN EL ART. 36 LAAASP
			MUEBLES LA FORJA DE JUAN ESCOBAR SA DE CV	NO SE EMITE EVALUACIÓN CON FUNDAMENTO EN EL ART. 36 LAAASP

ANEXOS
DIVISIÓN DE CONTRATOS

ACTA DE FALLO

LICITACIÓN PÚBLICA INTERNACIONAL ELECTRÓNICA BAJO COBERTURA DE TRATADOS DE LIBRE COMERCIO QUE CONTENGA CAPÍTULO DE COMPRAS GUBERNAMENTALES
NÚMERO DE IDENTIFICACIÓN EN COMPRANET: LA-50-GYR-050GYR040-T-2-2024

PROGRAMA "MOBILIARIO MÉDICO Y DE LABORATORIO PARA HOSPITALES PRIORITARIOS"

PART.	DESTINO	DESCRIPCIÓN	LICITANTE	EVALUACIÓN TÉCNICA
			EDVAG CONCEPTOS COMERCIALES SA DE CV	NO SE EMITE EVALUACIÓN CON FUNDAMENTO EN EL ART. 36 LAAASP
			TECNO ROBLES DE MEXICO SA DE CV	NO SE EMITE EVALUACIÓN CON FUNDAMENTO EN EL ART. 36 LAAASP
			ERGONOMÍA PRODUCTIVIDAD SA DE CV	NO SE EMITE EVALUACIÓN POR SOBREPASAR EL TECHO PRESUPUESTAL
50	BAJA CALIFORNIA	ESTANTE GUARDA ESTERIL DE 120 CM.	INFRAESTRUCTURA HOSPITALARIA PROEMSA SA DE CV	CUMPLE
			IMPULSORA DE CONSULTORIA E INGENIERIA MEXICANA SA DE CV	NO CUMPLEN
			MUEBLES LA FORJA DE JUAN ESCOBAR SA DE CV	NO SE EMITE EVALUACIÓN CON FUNDAMENTO EN EL ART. 36 LAAASP
			TECNOLOGIA INTEGRAL PERSONALIZABLE SA DE CV	NO SE EMITE EVALUACIÓN POR SOBREPASAR EL TECHO PRESUPUESTAL
			EDVAG CONCEPTOS COMERCIALES SA DE CV	NO SE EMITE EVALUACIÓN POR SOBREPASAR EL TECHO PRESUPUESTAL
			BECOMAR DE MEXICO S. DE R.L. DE C.V.	NO SE EMITE EVALUACIÓN POR SOBREPASAR EL TECHO PRESUPUESTAL
			TECNO ROBLES DE MEXICO SA DE CV	NO SE EMITE EVALUACIÓN POR SOBREPASAR EL TECHO PRESUPUESTAL
			ERGONOMÍA PRODUCTIVIDAD SA DE CV	NO SE EMITE EVALUACIÓN POR SOBREPASAR EL TECHO PRESUPUESTAL
51	BAJA CALIFORNIA	INFANTOMETRO PORTATIL DE EXTENSION TELESCOPICA.	EDVAG CONCEPTOS COMERCIALES SA DE CV	NO SE EMITE EVALUACIÓN POR SOBREPASAR EL TECHO PRESUPUESTAL
52	BAJA CALIFORNIA	JABONERA DE PEDAL.	SERPROF BIOMED SA DE CV	CUMPLE
			CARLOS ARTURO GARCIA RIVERA	NO CUMPLEN
			EDVAG CONCEPTOS COMERCIALES SA DE CV	NO SE EMITE EVALUACIÓN POR SOBREPASAR EL TECHO PRESUPUESTAL
			TECNO ROBLES DE MEXICO SA DE CV	NO SE EMITE EVALUACIÓN POR SOBREPASAR EL TECHO PRESUPUESTAL
53	BAJA CALIFORNIA	LAMPARA DE LUZ INTENSA.	EDVAG CONCEPTOS COMERCIALES SA DE CV	CUMPLE
54	BAJA CALIFORNIA	LAMPARA DE PIE RODABLE.	CARLOS ARTURO GARCIA RIVERA	NO CUMPLEN
			SERPROF BIOMED SA DE CV	CUMPLE

GOBIERNO DE MÉXICO | IMSS

DIRECCIÓN DE ADMINISTRACIÓN
Unidad de Adquisiciones
Coordinación de Adquisición de Bienes y Contratación de Servicios
Coordinación Técnica de Adquisición de Bienes de Inversión y Activos
División de Equipo y Mobiliario Médico

ACTA DE FALLO

LICITACIÓN PÚBLICA INTERNACIONAL ELECTRÓNICA BAJO COBERTURA DE TRATADOS DE LIBRE COMERCIO QUE CONTENGA CAPÍTULO DE COMPRAS GUBERNAMENTALES
NÚMERO DE IDENTIFICACIÓN EN COMPRANET: LA-50-GYR-050GYR040-T-2-2024

PROGRAMA "MOBILIARIO MÉDICO Y DE LABORATORIO PARA HOSPITALES PRIORITARIOS"

PART.	DESTINO	DESCRIPCIÓN	LICITANTE	EVALUACIÓN TÉCNICA
			EDVAG CONCEPTOS COMERCIALES SA DE CV	NO SE EMITE EVALUACIÓN CON FUNDAMENTO EN EL ART. 36 LAAASP
			IMPULSORA DE CONSULTORIA E INGENIERIA MEXICANA SA DE CV	NO SE EMITE EVALUACIÓN CON FUNDAMENTO EN EL ART. 36 LAAASP
64	BAJA CALIFORNIA	MESA CARRO ANESTESIOLOGO DE 70 CM.	SERPROF BIOMED SA DE CV	CUMPLE
			MUEBLES LA FORJA DE JUAN ESCOBAR SA DE CV	CUMPLE
			IMPULSORA DE CONSULTORIA E INGENIERIA MEXICANA SA DE CV	NO SE EMITE EVALUACIÓN CON FUNDAMENTO EN EL ART. 36 LAAASP
			TECNOLOGIA INTEGRAL PERSONALIZABLE SA DE CV	NO SE EMITE EVALUACIÓN POR SOBREPASAR EL TECHO PRESUPUESTAL
			EDVAG CONCEPTOS COMERCIALES SA DE CV	NO SE EMITE EVALUACIÓN POR SOBREPASAR EL TECHO PRESUPUESTAL
			TECNO ROBLES DE MEXICO SA DE CV	NO SE EMITE EVALUACIÓN POR SOBREPASAR EL TECHO PRESUPUESTAL
66	BAJA CALIFORNIA	MESA DE 180 CM PARA ENSAMBLE CON REPISA INTERMEDIA.	MUEBLES LA FORJA DE JUAN ESCOBAR SA DE CV	CUMPLE
			EDVAG CONCEPTOS COMERCIALES SA DE CV	NO SE EMITE EVALUACIÓN POR SOBREPASAR EL TECHO PRESUPUESTAL
			TECNOLOGIA INTEGRAL PERSONALIZABLE SA DE CV	NO SE EMITE EVALUACIÓN POR SOBREPASAR EL TECHO PRESUPUESTAL
67	BAJA CALIFORNIA	MESA MAYO.	AH CORPORATIVO MEDICO DE MEXICO, S.A. DE C.V.	NO CUMPLEN
			SERPROF BIOMED SA DE CV	CUMPLE
			TECNOLOGIA INTEGRAL PERSONALIZABLE SA DE CV	NO SE EMITE EVALUACIÓN CON FUNDAMENTO EN EL ART. 36 LAAASP
			CARLOS ARTURO GARCIA RIVERA	NO SE EMITE EVALUACIÓN CON FUNDAMENTO EN EL ART. 36 LAAASP
			ERGONOMÍA PRODUCTIVIDAD SA DE CV	NO SE EMITE EVALUACIÓN CON FUNDAMENTO EN EL ART. 36 LAAASP
			IMPULSORA DE CONSULTORIA E INGENIERIA MEXICANA SA DE CV	NO SE EMITE EVALUACIÓN CON FUNDAMENTO EN EL ART. 36 LAAASP
			MUEBLES LA FORJA DE JUAN ESCOBAR SA DE CV	NO SE EMITE EVALUACIÓN CON FUNDAMENTO EN EL ART. 36 LAAASP
			INVITRO DIAGNOSTICS MÉXICO SA DE CV	NO SE EMITE EVALUACIÓN CON FUNDAMENTO EN EL ART. 36 LAAASP
			EDVAG CONCEPTOS COMERCIALES SA DE CV	NO SE EMITE EVALUACIÓN POR SOBREPASAR EL TECHO PRESUPUESTAL
			TECNO ROBLES DE MEXICO SA DE CV	NO SE EMITE EVALUACIÓN POR SOBREPASAR EL TECHO

ACTA DE FALLO

LICITACIÓN PÚBLICA INTERNACIONAL ELECTRÓNICA BAJO COBERTURA DE TRATADOS DE LIBRE COMERCIO QUE CONTENGA CAPÍTULO DE COMPRAS GUBERNAMENTALES
NÚMERO DE IDENTIFICACIÓN EN COMPRANET: LA-50-GYR-050GYR040-T-2-2024

PROGRAMA "MOBILIARIO MÉDICO Y DE LABORATORIO PARA HOSPITALES PRIORITARIOS"

PART.	DESTINO	DESCRIPCIÓN	LICITANTE	EVALUACIÓN TÉCNICA
				PRESUPUESTAL
			BECOMAR DE MEXICO, S. DE R.L. DE C.V.	NO SE EMITE EVALUACIÓN POR SOBREPASAR EL TECHO PRESUPUESTAL
68	BAJA CALIFORNIA	MESA PARA EXPLORACION REDIATRICA.	MUEBLES LA FORJA DE JUAN ESCOBAR SA DE CV	CUMPLE
			EDVAG CONCEPTOS COMERCIALES SA DE CV	NO SE EMITE EVALUACIÓN POR SOBREPASAR EL TECHO PRESUPUESTAL
			IMPULSORA DE CONSULTORIA E INGENIERIA MEXICANA SA DE CV	NO SE EMITE EVALUACIÓN POR SOBREPASAR EL TECHO PRESUPUESTAL
69	BAJA CALIFORNIA	MESA PARA INSTRUMENTAL QUIRURGICO.	SERPROF BIOMED SA DE CV	CUMPLE
			CARLOS ARTURO GARCIA RIVERA.	NO CUMPLEN
			IMPULSORA DE CONSULTORIA E INGENIERIA MEXICANA SA DE CV	NO SE EMITE EVALUACIÓN CON FUNDAMENTO EN EL ART. 36 LAAASP
			INVITRO DIAGNOSTICS MEXICO SA DE CV	NO SE EMITE EVALUACIÓN CON FUNDAMENTO EN EL ART. 36 LAAASP
			MUEBLES LA FORJA DE JUAN ESCOBAR SA DE CV	NO SE EMITE EVALUACIÓN CON FUNDAMENTO EN EL ART. 36 LAAASP
			EDVAG CONCEPTOS COMERCIALES SA DE CV	NO SE EMITE EVALUACIÓN POR SOBREPASAR EL TECHO PRESUPUESTAL
			TECNO ROBLES DE MEXICO SA DE CV	NO SE EMITE EVALUACIÓN POR SOBREPASAR EL TECHO PRESUPUESTAL
70	BAJA CALIFORNIA	MESA PARA REHIDRATACION.	SERPROF BIOMED SA DE CV	CUMPLE
			EDVAG CONCEPTOS COMERCIALES SA DE CV	CUMPLE
			IMPULSORA DE CONSULTORIA E INGENIERIA MEXICANA SA DE CV	NO SE EMITE EVALUACIÓN CON FUNDAMENTO EN EL ART. 36 LAAASP
71	BAJA CALIFORNIA	MESA PASTEUR.	SERPROF BIOMED SA DE CV	CUMPLE
			AH CORPORATIVO MEDICO DE MEXICO, S.A. DE C.V.	NO CUMPLEN
			CARLOS ARTURO GARCIA RIVERA.	NO SE EMITE EVALUACIÓN CON FUNDAMENTO EN EL ART. 36 LAAASP
			TECNOLOGIA INTEGRAL PERSONALIZABLE SA DE CV	NO SE EMITE EVALUACIÓN CON FUNDAMENTO EN EL ART. 36 LAAASP
			IMPULSORA DE CONSULTORIA E INGENIERIA MEXICANA SA DE CV	NO SE EMITE EVALUACIÓN CON FUNDAMENTO EN EL ART. 36 LAAASP
			INVITRO DIAGNOSTICS MEXICO SA DE CV	NO SE EMITE EVALUACIÓN CON FUNDAMENTO EN EL ART. 36 LAAASP

GOBIERNO DE MÉXICO | IMSS

DIRECCIÓN DE ADMINISTRACIÓN
Unidad de Adquisiciones
Coordinación de Adquisición de Bienes y Contratación de Servicios
Coordinación Técnica de Adquisición de Bienes de Inversión y Activos
División de Equipo y Mobiliario Médico

ACTA DE FALLO

LICITACIÓN PÚBLICA INTERNACIONAL ELECTRÓNICA BAJO COBERTURA DE TRATADOS DE LIBRE COMERCIO QUE CONTENGA CAPÍTULO DE COMPRAS GUBERNAMENTALES
NÚMERO DE IDENTIFICACIÓN EN COMPRANET: LA-50-GYR-050GYR040-T-2-2024

PROGRAMA "MOBILIARIO MÉDICO Y DE LABORATORIO PARA HOSPITALES PRIORITARIOS"

PART.	DESTINO	DESCRIPCIÓN	LICITANTE	EVALUACIÓN TÉCNICA
			MUEBLES LA FORJA DE JUAN ESCOBAR SA DE CV	NO SE EMITE EVALUACIÓN CON FUNDAMENTO EN EL ART. 36 LAAASP
			ERGONOMIA PRODUCTIVIDAD SA DE CV	NO SE EMITE EVALUACIÓN CON FUNDAMENTO EN EL ART. 36 LAAASP
			EDVAG CONCEPTOS COMERCIALES SA DE CV	NO SE EMITE EVALUACIÓN CON FUNDAMENTO EN EL ART. 36 LAAASP
			TECNO ROBLES DE MEXICO SA DE CV	NO SE EMITE EVALUACIÓN POR SOBREPASAR EL TECHO PRESUPUESTAL
			BECOMAR DE MEXICO, S. DE R.L. DE C.V.	NO SE EMITE EVALUACIÓN POR SOBREPASAR EL TECHO PRESUPUESTAL
72	BAJA CALIFORNIA	MESA PUENTE.	SERPROF BIOMED SA DE CV	CUMPLE
			TECNOLOGIA INTEGRAL PERSONALIZABLE SA DE CV	CUMPLE
			IMPULSORA DE CONSULTORIA E INGENIERIA MEXICANA SA DE CV	NO SE EMITE EVALUACIÓN CON FUNDAMENTO EN EL ART. 36 LAAASP
			INVITRO DIAGNOSTICS MEXICO SA DE CV	NO SE EMITE EVALUACIÓN CON FUNDAMENTO EN EL ART. 36 LAAASP
			CARLOS ARTURO GARCIA RIVERA	NO SE EMITE EVALUACIÓN CON FUNDAMENTO EN EL ART. 36 LAAASP
			MUEBLES LA FORJA DE JUAN ESCOBAR SA DE CV	NO SE EMITE EVALUACIÓN CON FUNDAMENTO EN EL ART. 36 LAAASP
			EDVAG CONCEPTOS COMERCIALES SA DE CV	NO SE EMITE EVALUACIÓN POR SOBREPASAR EL TECHO PRESUPUESTAL
			ERGONOMIA PRODUCTIVIDAD SA DE CV	NO SE EMITE EVALUACIÓN POR SOBREPASAR EL TECHO PRESUPUESTAL
			TECNO ROBLES DE MEXICO SA DE CV	NO SE EMITE EVALUACIÓN POR SOBREPASAR EL TECHO PRESUPUESTAL
73	BAJA CALIFORNIA	MESA RIGIDA DE MADERA	EDVAG CONCEPTOS COMERCIALES SA DE CV	NO SE EMITE EVALUACIÓN POR SOBREPASAR EL TECHO PRESUPUESTAL
			ERGONOMIA PRODUCTIVIDAD SA DE CV	NO SE EMITE EVALUACIÓN POR SOBREPASAR EL TECHO PRESUPUESTAL
74	BAJA CALIFORNIA	MESA RIÑON.	SERPROF BIOMED SA DE CV	CUMPLE
			CARLOS ARTURO GARCIA RIVERA	NO CUMPLEN
			TECNOLOGIA INTEGRAL PERSONALIZABLE SA DE CV	NO SE EMITE EVALUACIÓN CON FUNDAMENTO EN EL ART. 36 LAAASP
			IMPULSORA DE CONSULTORIA E INGENIERIA MEXICANA SA DE CV	NO SE EMITE EVALUACIÓN CON FUNDAMENTO EN EL ART. 36 LAAASP

ANEXOS
DIVISIÓN DE CONTRATOS

ACTA DE FALLO

LICITACIÓN PÚBLICA INTERNACIONAL ELECTRÓNICA BAJO COBERTURA DE TRATADOS DE LIBRE COMERCIO QUE CONTENGA CAPÍTULO DE COMPRAS GUBERNAMENTALES
NÚMERO DE IDENTIFICACIÓN EN COMPRANET: LA-50-GYR-050GYR040-T-2-2024

PROGRAMA "MOBILIARIO MÉDICO Y DE LABORATORIO PARA HOSPITALES PRIORITARIOS"

PART.	DESTINO	DESCRIPCIÓN	LICITANTE	EVALUACIÓN TÉCNICA
			ERGONOMIA PRODUCTIVIDAD SA DE CV	NO SE EMITE EVALUACIÓN CON FUNDAMENTO EN EL ART. 36 LAAASP.
			EDVAG CONCEPTOS COMERCIALES SA DE CV.	NO SE EMITE EVALUACIÓN POR SOBREPASAR EL TECHO PRESUPUESTAL
			TECNO ROBLES DE MEXICO SA DE CV	NO SE EMITE EVALUACIÓN POR SOBREPASAR EL TECHO PRESUPUESTAL
75	BAJA CALIFORNIA	REPISA DE 120 CM CONTRA MURO.	IMPULSORA DE CONSULTORIA E INGENIERIA MEXICANA SA DE CV	CUMPLE
			EDVAG CONCEPTOS COMERCIALES SA DE CV	CUMPLE
			MUEBLES LA FORJA DE JUAN ESCOBAR SA DE CV	NO SE EMITE EVALUACIÓN CON FUNDAMENTO EN EL ART. 36 LAAASP
			TECNO ROBLES DE MEXICO SA DE CV	NO SE EMITE EVALUACIÓN POR SOBREPASAR EL TECHO PRESUPUESTAL
76	BAJA CALIFORNIA	REPISA DE 180 CM CONTRA MURO.	MUEBLES LA FORJA DE JUAN ESCOBAR SA DE CV	CUMPLE
			IMPULSORA DE CONSULTORIA E INGENIERIA MEXICANA SA DE CV	NO SE EMITE EVALUACIÓN POR SOBREPASAR EL TECHO PRESUPUESTAL
			EDVAG CONCEPTOS COMERCIALES SA DE CV	NO SE EMITE EVALUACIÓN POR SOBREPASAR EL TECHO PRESUPUESTAL
77	BAJA CALIFORNIA	RIEL PORTAVENOCLISIS.	META SUMINISTROS MÉDICOS SA DE CV	CUMPLE
			ERGONOMIA PRODUCTIVIDAD SA DE CV	CUMPLE
			TECNO ROBLES DE MEXICO SA DE CV	NO SE EMITE EVALUACIÓN CON FUNDAMENTO EN EL ART. 36 LAAASP
			EDVAG CONCEPTOS COMERCIALES SA DE CV	NO SE EMITE EVALUACIÓN CON FUNDAMENTO EN EL ART. 36 LAAASP
			IMPULSORA DE CONSULTORIA E INGENIERIA MEXICANA SA DE CV	NO SE EMITE EVALUACIÓN CON FUNDAMENTO EN EL ART. 36 LAAASP
78	BAJA CALIFORNIA	RIÑON DE ACERO INOXIDABLE DE 250 ML.	SERPROF BIOMED SA DE CV	CUMPLE
			INFRAESTRUCTURA HOSPITALARIA PROEMSA SA DE CV	CUMPLE
			TECNO ROBLES DE MEXICO SA DE CV	NO SE EMITE EVALUACIÓN CON FUNDAMENTO EN EL ART. 36 LAAASP
			ERGONOMIA PRODUCTIVIDAD SA DE CV	NO SE EMITE EVALUACIÓN CON FUNDAMENTO EN EL ART. 36 LAAASP
			EDVAG CONCEPTOS COMERCIALES SA DE CV	NO SE EMITE EVALUACIÓN CON FUNDAMENTO EN EL ART. 36 LAAASP
			INVITRO DIAGNOSTICS MEXICO SA DE CV	NO SE EMITE EVALUACIÓN CON FUNDAMENTO EN EL ART. 36 LAAASP

Durango 291, Piso 11, Col. Roma Norte, Alcaldía Cuauhtémoc, C.P. 06700, Ciudad de México.
Tel. 55 5726-1900, Ext. 14323. www.imss.gob.mx

2024 Felipe Carrillo PUERTO

GOBIERNO DE MÉXICO | IMSS

DIRECCIÓN DE ADMINISTRACIÓN
Unidad de Adquisiciones
Coordinación de Adquisición de Bienes y Contratación de Servicios
Coordinación Técnica de Adquisición de Bienes de Inversión y Activos
División de Equipo y Mobiliario Médico

ACTA DE FALLO

LICITACIÓN PÚBLICA INTERNACIONAL ELECTRÓNICA BAJO COBERTURA DE TRATADOS DE LIBRE COMERCIO QUE CONTENGA CAPÍTULO DE COMPRAS GUBERNAMENTALES
NÚMERO DE IDENTIFICACIÓN EN COMPRANET: LA-50-GYR-050GYR040-T-2-2024

PROGRAMA "MOBILIARIO MÉDICO Y DE LABORATORIO PARA HOSPITALES PRIORITARIOS"

PART.	DESTINO	DESCRIPCIÓN	LICITANTE	EVALUACIÓN TÉCNICA
			IMPULSORA DE CONSULTORIA E INGENIERIA MEXICANA SA DE CV	NO SE EMITE EVALUACIÓN CON FUNDAMENTO EN EL ART. 36 LAAASP
			CARLOS ARTURO GARCIA RIVERA	NO SE EMITE EVALUACIÓN CON FUNDAMENTO EN EL ART. 36 LAAASP
79	BAJA CALIFORNIA	RIÑON DE ACERO INOXIDABLE DE 500 ML.	SERPROF BIOMED SA DE CV	CUMPLE
			INFRAESTRUCTURA HOSPITALARIA PROEMSA SA DE CV	CUMPLE
			TECNO ROBLES DE MEXICO SA DE CV	NO SE EMITE EVALUACIÓN CON FUNDAMENTO EN EL ART. 36 LAAASP
			ERGONOMIA PRODUCTIVIDAD SA DE CV	NO SE EMITE EVALUACIÓN CON FUNDAMENTO EN EL ART. 36 LAAASP
			IMPULSORA DE CONSULTORIA E INGENIERIA MEXICANA SA DE CV	NO SE EMITE EVALUACIÓN CON FUNDAMENTO EN EL ART. 36 LAAASP
			EDVAG CONCEPTOS COMERCIALES SA DE CV	NO SE EMITE EVALUACIÓN CON FUNDAMENTO EN EL ART. 36 LAAASP
			INVITRO DIAGNOSTICS MEXICO SA DE CV	NO SE EMITE EVALUACIÓN CON FUNDAMENTO EN EL ART. 36 LAAASP
			CARLOS ARTURO GARCIA RIVERA	NO SE EMITE EVALUACIÓN CON FUNDAMENTO EN EL ART. 36 LAAASP
80	BAJA CALIFORNIA	SILLA DE RUEDAS CON DESCANSAPIES.	SERPROF BIOMED SA DE CV	CUMPLE
			ERGONOMIA PRODUCTIVIDAD SA DE CV	CUMPLE
			EDVAG CONCEPTOS COMERCIALES SA DE CV	NO SE EMITE EVALUACIÓN CON FUNDAMENTO EN EL ART. 36 LAAASP
			TECNO ROBLES DE MEXICO SA DE CV	NO SE EMITE EVALUACIÓN CON FUNDAMENTO EN EL ART. 36 LAAASP
81	BAJA CALIFORNIA	VASO PARA MEDICAMENTOS DE 30 CM CUBICOS.	SERPROF BIOMED SA DE CV	CUMPLE
			INFRAESTRUCTURA HOSPITALARIA PROEMSA SA DE CV	CUMPLE
			TECNO ROBLES DE MEXICO SA DE CV	NO SE EMITE EVALUACIÓN CON FUNDAMENTO EN EL ART. 36 LAAASP
			IMPULSORA DE CONSULTORIA E INGENIERIA MEXICANA SA DE CV	NO SE EMITE EVALUACIÓN CON FUNDAMENTO EN EL ART. 36 LAAASP
			EDVAG CONCEPTOS COMERCIALES SA DE CV	NO SE EMITE EVALUACIÓN CON FUNDAMENTO EN EL ART. 36 LAAASP
82	BAJA CALIFORNIA	VASO PARA MEDICAMENTOS DE 140 CM CUBICOS.	INFRAESTRUCTURA HOSPITALARIA PROEMSA SA DE CV	CUMPLE
			EDVAG CONCEPTOS COMERCIALES SA DE CV.	NO SE EMITE EVALUACIÓN POR SOBREPASAR EL TECHO PRESUPUESTAL
83	BAJA CALIFORNIA	VASO CON TAPA DE UN LITRO.	INFRAESTRUCTURA HOSPITALARIA PROEMSA SA DE CV	CUMPLE

Durango 291, Piso 11, Col. Roma Norte, Alcaldía Cuauhtémoc, C.P. 06700, Ciudad de México.
Tel. 55 5726-1900, Ext. 14323. www.imss.gob.mx

2024 Felipe Carrillo PUERTO

ACTA DE FALLO

LICITACIÓN PÚBLICA INTERNACIONAL ELECTRÓNICA BAJO COBERTURA DE TRATADOS DE LIBRE COMERCIO QUE CONTENGA CAPÍTULO DE COMPRAS GUBERNAMENTALES
NÚMERO DE IDENTIFICACIÓN EN COMPRANET: LA-50-GYR-050GYR040-T-2-2024

PROGRAMA "MOBILIARIO MÉDICO Y DE LABORATORIO PARA HOSPITALES PRIORITARIOS"

PART.	DESTINO	DESCRIPCIÓN	LICITANTE	EVALUACIÓN TÉCNICA
			EDVAG CONCEPTOS COMERCIALES SA DE CV.	CUMPLE
84	BAJA CALIFORNIA	BANQUETA DE ALTURA.	SERPROF BIOMED SA DE CV.	CUMPLE
			IMPULSORA DE CONSULTORIA E INGENIERIA MEXICANA SA DE CV	CUMPLE
			EDVAG CONCEPTOS COMERCIALES SA DE CV	NO SE EMITE EVALUACIÓN POR SOBREPASAR EL TECHO PRESUPUESTAL.
			TECNO ROBLES DE MEXICO SA DE CV	NO SE EMITE EVALUACIÓN POR SOBREPASAR EL TECHO PRESUPUESTAL.
			TECNOLOGIA INTEGRAL PERSONALIZABLE SA DE CV	NO SE EMITE EVALUACIÓN POR SOBREPASAR EL TECHO PRESUPUESTAL.
85	BAJA CALIFORNIA	DIVAN (CHAISE LONGUE).	TECNO ROBLES DE MEXICO SA DE CV	NO CUMPLEN
			IMPULSORA DE CONSULTORIA E INGENIERIA MEXICANA SA DE CV	NO CUMPLEN
			EDVAG CONCEPTOS COMERCIALES SA DE CV	CUMPLE
			ERGONOMIA PRODUCTIVIDAD SA DE CV	NO SE EMITE EVALUACIÓN CON FUNDAMENTO EN EL ART. 36 LAAASP
			MUEBLES LA FORJA DE JUAN ESCOBAR SA DE CV	NO SE EMITE EVALUACIÓN CON FUNDAMENTO EN EL ART. 36 LAAASP
			TECNOLOGIA INTEGRAL PERSONALIZABLE SA DE CV	NO SE EMITE EVALUACIÓN POR SOBREPASAR EL TECHO PRESUPUESTAL
86	BAJA CALIFORNIA	LITERAS METALICAS.	EDVAG CONCEPTOS COMERCIALES SA DE CV	CUMPLE
			MUEBLES LA FORJA DE JUAN ESCOBAR SA DE CV	CUMPLE
			ERGONOMIA PRODUCTIVIDAD SA DE CV	NO SE EMITE EVALUACIÓN CON FUNDAMENTO EN EL ART. 36 LAAASP
			TECNO ROBLES DE MEXICO SA DE CV	NO SE EMITE EVALUACIÓN POR SOBREPASAR EL TECHO PRESUPUESTAL
87	BAJA CALIFORNIA	ORINAL PARA VARONES.	SERPROF BIOMED SA DE CV	CUMPLE
			INFRAESTRUCTURA HOSPITALARIA PROEMSA SA DE CV	CUMPLE
			CARLOS ARTURO GARCIA RIVERA	NO SE EMITE EVALUACIÓN CON FUNDAMENTO EN EL ART. 36 LAAASP
			TECNO ROBLES DE MEXICO SA DE CV	NO SE EMITE EVALUACIÓN CON FUNDAMENTO EN EL ART. 36 LAAASP
			IMPULSORA DE CONSULTORIA E INGENIERIA MEXICANA SA DE CV	NO SE EMITE EVALUACIÓN CON FUNDAMENTO EN EL ART. 36 LAAASP

GOBIERNO DE MÉXICO | IMSS

DIRECCIÓN DE ADMINISTRACIÓN
Unidad de Adquisiciones
Coordinación de Adquisición de Bienes y Contratación de Servicios
Coordinación Técnica de Adquisición de Bienes de Inversión y Activos
División de Equipo y Mobiliario Médico

ACTA DE FALLO

LICITACIÓN PÚBLICA INTERNACIONAL ELECTRÓNICA BAJO COBERTURA DE TRATADOS DE LIBRE COMERCIO QUE CONTENGA CAPÍTULO DE COMPRAS GUBERNAMENTALES
NÚMERO DE IDENTIFICACIÓN EN COMPRANET: LA-50-GYR-050GYR040-T-2-2024

PROGRAMA "MOBILIARIO MÉDICO Y DE LABORATORIO PARA HOSPITALES PRIORITARIOS"

PART.	DESTINO	DESCRIPCIÓN	LICITANTE	EVALUACIÓN TÉCNICA
			EDVAG CONCEPTOS COMERCIALES SA DE CV	NO SE EMITE EVALUACIÓN CON FUNDAMENTO EN EL ART. 36 LAAASP
			ERGONOMIA PRODUCTIVIDAD SA DE CV	NO SE EMITE EVALUACIÓN POR SOBREPASAR EL TECHO PRESUPUESTAL
88	BAJA CALIFORNIA	PORTAVENOCLISIS RODABLE.	INFRAESTRUCTURA HOSPITALARIA PROEMSA SA DE CV	CUMPLE
			SERPROF BIOMED SA DE CV	CUMPLE
			TECNOLOGIA INTEGRAL PERSONALIZABLE SA DE CV	NO SE EMITE EVALUACIÓN CON FUNDAMENTO EN EL ART. 36 LAAASP
			IMPULSORA DE CONSULTORIA E INGENIERIA MEXICANA SA DE CV	NO SE EMITE EVALUACIÓN CON FUNDAMENTO EN EL ART. 36 LAAASP
			CARLOS ARTURO GARCIA RIVERA	NO SE EMITE EVALUACIÓN CON FUNDAMENTO EN EL ART. 36 LAAASP
			EDVAG CONCEPTOS COMERCIALES SA DE CV	NO SE EMITE EVALUACIÓN CON FUNDAMENTO EN EL ART. 36 LAAASP
			ERGONOMIA PRODUCTIVIDAD SA DE CV	NO SE EMITE EVALUACIÓN CON FUNDAMENTO EN EL ART. 36 LAAASP
			TECNO ROBLES DE MEXICO SA DE CV	NO SE EMITE EVALUACIÓN POR SOBREPASAR EL TECHO PRESUPUESTAL
89	BAJA CALIFORNIA	CARRO CUNA CON BASINET DE ACRILICO.	SERPROF BIOMED SA DE CV	CUMPLE
			TECNO ROBLES DE MEXICO SA DE CV	NO CUMPLEN
			ERGONOMIA PRODUCTIVIDAD SA DE CV	NO SE EMITE EVALUACIÓN CON FUNDAMENTO EN EL ART. 36 LAAASP
			TECNOLOGIA INTEGRAL PERSONALIZABLE SA DE CV	NO SE EMITE EVALUACIÓN CON FUNDAMENTO EN EL ART. 36 LAAASP
			EDVAG CONCEPTOS COMERCIALES SA DE CV	NO SE EMITE EVALUACIÓN CON FUNDAMENTO EN EL ART. 36 LAAASP
			IMPULSORA DE CONSULTORIA E INGENIERIA MEXICANA SA DE CV	NO SE EMITE EVALUACIÓN CON FUNDAMENTO EN EL ART. 36 LAAASP
90	BAJA CALIFORNIA	MESA DE 150 CM PARA ATENCION AL RECIEN NACIDO.	EDVAG CONCEPTOS COMERCIALES SA DE CV	CUMPLE
			MUEBLES LA FORJA DE JUAN ESCOBAR SA DE CV	CUMPLE
			IMPULSORA DE CONSULTORIA E INGENIERIA MEXICANA SA DE CV	NO SE EMITE EVALUACIÓN POR SOBREPASAR EL TECHO PRESUPUESTAL
93	BAJA CALIFORNIA	MESA BAJA DE 90 CM CON CUBIERTA DE ACERO INOXIDABLE.	EDVAG CONCEPTOS COMERCIALES SA DE CV	NO SE EMITE EVALUACIÓN POR SOBREPASAR EL TECHO PRESUPUESTAL
94	BAJA CALIFORNIA	MESA ALTA DE 120 CM CON RESPALDO.	EDVAG CONCEPTOS COMERCIALES SA DE CV	NO SE EMITE EVALUACIÓN POR SOBREPASAR EL TECHO PRESUPUESTAL

ANEXOS
DIVISIÓN DE CONTRATOS

ACTA DE FALLO

LICITACIÓN PÚBLICA INTERNACIONAL ELECTRÓNICA BAJO COBERTURA DE TRATADOS DE LIBRE COMERCIO QUE CONTENGA CAPÍTULO DE COMPRAS GUBERNAMENTALES
NÚMERO DE IDENTIFICACIÓN EN COMPRANET: LA-50-GYR-050GYR040-T-2-2024

PROGRAMA "MOBILIARIO MÉDICO Y DE LABORATORIO PARA HOSPITALES PRIORITARIOS"

PART.	DESTINO	DESCRIPCIÓN	LICITANTE	EVALUACIÓN TÉCNICA
95	BAJA CALIFORNIA	CARRO PARA CURACIONES EN ABS.	IMPULSORA DE CONSULTORÍA E INGENIERÍA MEXICANA SA DE CV	NO CUMPLEN
			EDVAG CONCEPTOS COMERCIALES SA DE CV	CUMPLE
98	BAJA CALIFORNIA	CARRO PARA ROPA SUCIA CON TAPA Y APERTURA DE PEDAL.	SERPROF BIOMED SA DE CV	CUMPLE
			EDVAG CONCEPTOS COMERCIALES SA DE CV	CUMPLE
			ERGONOMIA PRODUCTIVIDAD SA DE CV	NO SE EMITE EVALUACIÓN CON FUNDAMENTO EN EL ART. 36 LAAASP
100	BAJA CALIFORNIA	SILLON DE EXTRACCIONES.	EDVAG CONCEPTOS COMERCIALES SA DE CV	NO SE EMITE EVALUACIÓN POR SOBREPASAR EL TECHO PRESUPUESTAL
101	BAJA CALIFORNIA	VESTIDOR CON ARMARIO PARA CONSULTORIO.	EDVAG CONCEPTOS COMERCIALES SA DE CV	CUMPLE
102	BAJA CALIFORNIA	MESA ALTA DE 90 CM CON RESPALDO, CAJON Y PUERTAS ABATIBLES.	META SUMINISTROS MEDICOS SA DE CV	CUMPLE
			MUEBLES LA FORJA DE JUAN ESCOBAR SA DE CV	CUMPLE
			TECNOLOGIA INTEGRAL PERSONALIZABLE SA DE CV	NO SE EMITE EVALUACIÓN POR SOBREPASAR EL TECHO PRESUPUESTAL
			BECOMAR DE MEXICO, S. DE R.L. DE C.V.	NO SE EMITE EVALUACIÓN POR SOBREPASAR EL TECHO PRESUPUESTAL
			ERGONOMIA PRODUCTIVIDAD SA DE CV	NO SE EMITE EVALUACIÓN POR SOBREPASAR EL TECHO PRESUPUESTAL
			EDVAG CONCEPTOS COMERCIALES SA DE CV	NO SE EMITE EVALUACIÓN POR SOBREPASAR EL TECHO PRESUPUESTAL
			TECNO ROBLES DE MEXICO SA DE CV	NO SE EMITE EVALUACIÓN POR SOBREPASAR EL TECHO PRESUPUESTAL
103	BAJA CALIFORNIA	MESA ALTA DE 180 CM DE TRABAJO PARA 2 USUARIOS CON RESPALDO.	SERPROF BIOMED SA DE CV	CUMPLE
			MUEBLES LA FORJA DE JUAN ESCOBAR SA DE CV	CUMPLE
			TECNO ROBLES DE MEXICO SA DE CV	NO SE EMITE EVALUACIÓN POR SOBREPASAR EL TECHO PRESUPUESTAL
			EDVAG CONCEPTOS COMERCIALES SA DE CV	NO SE EMITE EVALUACIÓN POR SOBREPASAR EL TECHO PRESUPUESTAL
104	BAJA CALIFORNIA	MESA ALTA DE 120 CM SIN RESPALDO Y 8 CAJONES.	SERPROF BIOMED SA DE CV	CUMPLE
			ERGONOMIA PRODUCTIVIDAD SA DE CV	CUMPLE

GOBIERNO DE MÉXICO | IMSS

DIRECCIÓN DE ADMINISTRACIÓN
Unidad de Adquisiciones
Coordinación de Adquisición de Bienes y Contratación de Servicios
Coordinación Técnica de Adquisición de Bienes de Inversión y Activos
División de Equipo y Mobiliario Médico

ACTA DE FALLO

LICITACIÓN PÚBLICA INTERNACIONAL ELECTRÓNICA BAJO COBERTURA DE TRATADOS DE LIBRE COMERCIO QUE CONTENGA CAPÍTULO DE COMPRAS GUBERNAMENTALES
NÚMERO DE IDENTIFICACIÓN EN COMPRANET: LA-50-GYR-050GYR040-T-2-2024

PROGRAMA "MOBILIARIO MÉDICO Y DE LABORATORIO PARA HOSPITALES PRIORITARIOS"

PART.	DESTINO	DESCRIPCIÓN	LICITANTE	EVALUACIÓN TÉCNICA
			MUEBLES LA FORJA DE JUAN ESCOBAR SA DE CV	NO SE EMITE EVALUACIÓN CON FUNDAMENTO EN EL ART. 36 LAAASP
			EDVAG CONCEPTOS COMERCIALES SA DE CV	NO SE EMITE EVALUACIÓN CON FUNDAMENTO EN EL ART. 36 LAAASP
			BECOMAR DE MEXICO, S. DE R.L. DE C.V.	NO SE EMITE EVALUACIÓN CON FUNDAMENTO EN EL ART. 36 LAAASP
			TECNO ROBLES DE MEXICO SA DE CV	NO SE EMITE EVALUACIÓN POR SOBREPASAR EL TECHO PRESUPUESTAL
105	BAJA CALIFORNIA	MESA ALTA DE 120 CM SIN RESPALDO Y PUERTAS ABATIBLES.	SERPROF BIOMED SA DE CV	CUMPLE
			BECOMAR DE MEXICO, S. DE R.L. DE C.V.	NO CUMPLEN
			EDVAG CONCEPTOS COMERCIALES SA DE CV	NO SE EMITE EVALUACIÓN CON FUNDAMENTO EN EL ART. 36 LAAASP
			MUEBLES LA FORJA DE JUAN ESCOBAR SA DE CV	NO SE EMITE EVALUACIÓN CON FUNDAMENTO EN EL ART. 36 LAAASP
106	BAJA CALIFORNIA	MESA ALTA DE 120 CM SIN RESPALDO, 2 CAJONES SUPERIORES Y PUERTAS ABATIBLES.	SERPROF BIOMED SA DE CV	CUMPLE
			BECOMAR DE MEXICO, S. DE R.L. DE C.V.	NO CUMPLEN
			MUEBLES LA FORJA DE JUAN ESCOBAR SA DE CV	NO SE EMITE EVALUACIÓN CON FUNDAMENTO EN EL ART. 36 LAAASP
			EDVAG CONCEPTOS COMERCIALES SA DE CV	NO SE EMITE EVALUACIÓN CON FUNDAMENTO EN EL ART. 36 LAAASP
107	BAJA CALIFORNIA	MESA ALTA DE 180 CM SIN RESPALDO, CAJONES CENTRALES Y PUERTAS ABATIBLES LATERALES.	EDVAG CONCEPTOS COMERCIALES SA DE CV	CUMPLE
109	CHIAPAS	CARRO CAMILLA TIPO TRANSFER (LATERAL)	SERPROF BIOMED SA DE CV	CUMPLE
			DISTRIBUIDORA AXKAN KUALI SAS DE CV	NO CUMPLEN
			TECNOLOGIA INTEGRAL PERSONALIZABLE SA DE CV	NO SE EMITE EVALUACIÓN CON FUNDAMENTO EN EL ART. 36 LAAASP
			ERGONOMIA PRODUCTIVIDAD SA DE CV	NO SE EMITE EVALUACIÓN CON FUNDAMENTO EN EL ART. 36 LAAASP
			IMPULSORA DE CONSULTORIA E INGENIERIA MEXICANA SA DE CV	NO SE EMITE EVALUACIÓN CON FUNDAMENTO EN EL ART. 36 LAAASP
			EDVAG CONCEPTOS COMERCIALES SA DE CV	NO SE EMITE EVALUACIÓN CON FUNDAMENTO EN EL ART. 36 LAAASP
110	CHIAPAS	JABONERA ELECTRICA	EDVAG CONCEPTOS COMERCIALES SA DE CV	CUMPLE
111	CHIAPAS	MODULO PARA CONSULTORIO	DISTRIBUIDORA AXKAN KUALI SAS DE CV	CUMPLE

ACTA DE FALLO

LICITACIÓN PÚBLICA INTERNACIONAL ELECTRÓNICA BAJO COBERTURA DE TRATADOS DE LIBRE COMERCIO QUE CONTENGA CAPÍTULO DE COMPRAS GUBERNAMENTALES
NÚMERO DE IDENTIFICACIÓN EN COMPRANET: LA-50-GYR-050GYR040-T-2-2024

PROGRAMA "MOBILIARIO MÉDICO Y DE LABORATORIO PARA HOSPITALES PRIORITARIOS"

PART.	DESTINO	DESCRIPCIÓN	LICITANTE	EVALUACIÓN TÉCNICA
		MEDICO DERECHO.	EDVAG CONCEPTOS COMERCIALES SA DE CV	CUMPLE
			MUEBLES LA FORJA DE JUAN ESCOBAR SA DE CV	NO SE EMITE EVALUACIÓN CON FUNDAMENTO EN EL ART. 36 LAAASP
			ERGONOMIA PRODUCTIVIDAD SA DE CV	NO SE EMITE EVALUACIÓN POR SOBREPASAR EL TECHO PRESUPUESTAL
112	CHIAPAS	MODULO PARA CONSULTORIO MEDICO IZQUIERDO.	IGHESA BIENES Y SERVICIOS SA DE CV	NO CUMPLEN
			DISTRIBUIDORA AXKAN KUALI SAS DE CV	CUMPLE
			EDVAG CONCEPTOS COMERCIALES SA DE CV	NO SE EMITE EVALUACIÓN CON FUNDAMENTO EN EL ART. 36 LAAASP
			MUEBLES LA FORJA DE JUAN ESCOBAR SA DE CV	NO SE EMITE EVALUACIÓN CON FUNDAMENTO EN EL ART. 36 LAAASP
			ERGONOMIA PRODUCTIVIDAD SA DE CV	NO SE EMITE EVALUACIÓN POR SOBREPASAR EL TECHO PRESUPUESTAL
113	CHIAPAS	MESA ALTA DE 150 CM CON CAJONERA CENTRAL.	DISTRIBUIDORA AXKAN KUALI SAS DE CV	CUMPLE
			EDVAG CONCEPTOS COMERCIALES SA DE CV	CUMPLE
			MUEBLES LA FORJA DE JUAN ESCOBAR SA DE CV	NO SE EMITE EVALUACIÓN CON FUNDAMENTO EN EL ART. 36 LAAASP
114	CHIAPAS	MESA ALTA DE 180 CM CON CAJONERA CENTRAL.	TECNO ROBLES DE MEXICO SA DE CV	NO CUMPLEN
			META SUMINISTROS MEDICOS SA DE CV	CUMPLE
			ERGONOMIA PRODUCTIVIDAD SA DE CV	NO SE EMITE EVALUACIÓN CON FUNDAMENTO EN EL ART. 36 LAAASP
			TECNOLOGIA INTEGRAL PERSONALIZABLE SA DE CV	NO SE EMITE EVALUACIÓN CON FUNDAMENTO EN EL ART. 36 LAAASP
			DISTRIBUIDORA AXKAN KUALI SAS DE CV	NO SE EMITE EVALUACIÓN CON FUNDAMENTO EN EL ART. 36 LAAASP
			EDVAG CONCEPTOS COMERCIALES SA DE CV	NO SE EMITE EVALUACIÓN CON FUNDAMENTO EN EL ART. 36 LAAASP
115	CHIAPAS	CARRO PARA SUPERMERCADO.	EDVAG CONCEPTOS COMERCIALES SA DE CV	CUMPLE
116	CHIAPAS	GABINETE BASE PARA CAMPANA DE EXTRACCION.	EDVAG CONCEPTOS COMERCIALES SA DE CV	CUMPLE
122	CHIAPAS	CARRO CAJONERO.	SERPROF BIOMED SA DE CV	NO CUMPLEN
			EDVAG CONCEPTOS COMERCIALES SA DE CV	CUMPLE

ACTA DE FALLO

LICITACIÓN PÚBLICA INTERNACIONAL ELECTRÓNICA BAJO COBERTURA DE TRATADOS DE LIBRE COMERCIO QUE CONTENGA CAPÍTULO DE COMPRAS GUBERNAMENTALES
NÚMERO DE IDENTIFICACIÓN EN COMPRANET: LA-50-GYR-050GYR040-T-2-2024

PROGRAMA "MOBILIARIO MÉDICO Y DE LABORATORIO PARA HOSPITALES PRIORITARIOS"

PART.	DESTINO	DESCRIPCIÓN	LICITANTE	EVALUACIÓN TÉCNICA
			DISTRIBUIDORA AXKAN KUALI SAS DE CV	NO SE EMITE EVALUACIÓN CON FUNDAMENTO EN EL ART. 36 LAAASP
			ERGONOMIA PRODUCTIVIDAD SA DE CV	NO SE EMITE EVALUACIÓN CON FUNDAMENTO EN EL ART. 36 LAAASP
			IMPULSORA DE CONSULTORIA E INGENIERIA MEXICANA SA DE CV	NO SE EMITE EVALUACIÓN CON FUNDAMENTO EN EL ART. 36 LAAASP
			TECNO ROBLES DE MEXICO SA DE CV	NO SE EMITE EVALUACIÓN CON FUNDAMENTO EN EL ART. 36 LAAASP
			MUEBLES LA FORJA DE JUAN ESCOBAR SA DE CV	NO SE EMITE EVALUACIÓN CON FUNDAMENTO EN EL ART. 36 LAAASP
			BECOMAR DE MEXICO, S. DE R.L. DE C.V.	NO SE EMITE EVALUACIÓN POR SOBREPASAR EL TECHO PRESUPUESTAL
123	CHIAPAS	CARRO DISTRIBUIDOR DE MUESTRAS.	DISTRIBUIDORA AXKAN KUALI SAS DE CV	CUMPLE
			EDVAG CONCEPTOS COMERCIALES SA DE CV	CUMPLE
			ERGONOMIA PRODUCTIVIDAD SA DE CV	NO SE EMITE EVALUACIÓN CON FUNDAMENTO EN EL ART. 36 LAAASP
124	CHIAPAS	GABINETE PARA TOMA DE MUESTRAS.	DISTRIBUIDORA AXKAN KUALI SAS DE CV	CUMPLE
			EDVAG CONCEPTOS COMERCIALES SA DE CV	CUMPLE
			ERGONOMIA PRODUCTIVIDAD SA DE CV	NO SE EMITE EVALUACIÓN CON FUNDAMENTO EN EL ART. 36 LAAASP
125	CHIAPAS	MESA ALTA DE 150 CM CON CAJONERA LATERAL.	DISTRIBUIDORA AXKAN KUALI SAS DE CV	CUMPLE
			EDVAG CONCEPTOS COMERCIALES SA DE CV	NO SE EMITE EVALUACIÓN POR SOBREPASAR EL TECHO PRESUPUESTAL
126	CHIAPAS	MESA ALTA DE 90 CM CON CUBIERTA DE ACERO INOXIDABLE.	ERGONOMIA PRODUCTIVIDAD SA DE CV	CUMPLE
			DISTRIBUIDORA AXKAN KUALI SAS DE CV	CUMPLE
			EDVAG CONCEPTOS COMERCIALES SA DE CV	NO SE EMITE EVALUACIÓN CON FUNDAMENTO EN EL ART. 36 LAAASP
			MUEBLES LA FORJA DE JUAN ESCOBAR SA DE CV	NO SE EMITE EVALUACIÓN CON FUNDAMENTO EN EL ART. 36 LAAASP
			TECNO ROBLES DE MEXICO SA DE CV	NO SE EMITE EVALUACIÓN POR SOBREPASAR EL TECHO PRESUPUESTAL
127	CHIAPAS	MESA ALTA DE 120 CM CON CUBIERTA DE ACERO INOXIDABLE.	MUEBLES LA FORJA DE JUAN ESCOBAR SA DE CV	CUMPLE
			DISTRIBUIDORA AXKAN KUALI SAS DE CV	CUMPLE

ANEXOS
DIVISIÓN DE CONTRATOS

ACTA DE FALLO

LICITACIÓN PÚBLICA INTERNACIONAL ELECTRÓNICA BAJO COBERTURA DE TRATADOS DE LIBRE COMERCIO QUE CONTENGA CAPÍTULO DE COMPRAS GUBERNAMENTALES
NÚMERO DE IDENTIFICACIÓN EN COMPRANET: LA-50-GYR-050GYR040-T-2-2024

PROGRAMA "MOBILIARIO MÉDICO Y DE LABORATORIO PARA HOSPITALES PRIORITARIOS"

PART.	DESTINO	DESCRIPCIÓN	LICITANTE	EVALUACIÓN TÉCNICA
			EDVAG CONCEPTOS COMERCIALES SA DE CV	NO SE EMITE EVALUACIÓN CON FUNDAMENTO EN EL ART. 36 LAAASP
128	CHIAPAS	MESA ALTA DE 150 CM CON CUBIERTA DE ACERO INOXIDABLE.	DISTRIBUIDORA AXKAN KUALI SAS DE CV	CUMPLE
			EDVAG CONCEPTOS COMERCIALES SA DE CV	CUMPLE
130	CHIAPAS	MESA BAJA DE 180 CM CON CUBIERTA DE MADERA.	EDVAG CONCEPTOS COMERCIALES SA DE CV	CUMPLE
			DISTRIBUIDORA AXKAN KUALI SAS DE CV	CUMPLE
			ERGONOMIA PRODUCTIVIDAD SA DE CV	NO SE EMITE EVALUACIÓN CON FUNDAMENTO EN EL ART. 36 LAAASP
			MUEBLES LA FORJA DE JUAN ESCOBAR SA DE CV	NO SE EMITE EVALUACIÓN CON FUNDAMENTO EN EL ART. 36 LAAASP
132	CHIAPAS	MESA BAJA DE 180 CM CON CUBIERTA DE ACERO INOXIDABLE.	EDVAG CONCEPTOS COMERCIALES SA DE CV	CUMPLE
			DISTRIBUIDORA AXKAN KUALI SAS DE CV	CUMPLE
134	CHIAPAS	REPISA ABATIBLE PARA TOMA DE MUESTRAS.	DISTRIBUIDORA AXKAN KUALI SAS DE CV	CUMPLE
			EDVAG CONCEPTOS COMERCIALES SA DE CV	CUMPLE
			TECNO ROBLES DE MEXICO SA DE CV	NO SE EMITE EVALUACIÓN CON FUNDAMENTO EN EL ART. 36 LAAASP
135	CHIAPAS	SILLA CAMA PARA DONADORES.	DISTRIBUIDORA AXKAN KUALI SAS DE CV	CUMPLE
			TECNOLOGIA INTEGRAL PERSONALIZABLE SA DE CV	NO CUMPLEN
			EDVAG CONCEPTOS COMERCIALES SA DE CV	NO SE EMITE EVALUACIÓN POR SOBREPASAR EL TECHO PRESUPUESTAL
136	CHIAPAS	VITRINA DE 75 CM CONTRA MURO.	DISTRIBUIDORA AXKAN KUALI SAS DE CV	CUMPLE
			EDVAG CONCEPTOS COMERCIALES SA DE CV	NO CUMPLEN
			ERGONOMIA PRODUCTIVIDAD SA DE CV.	NO SE EMITE EVALUACIÓN CON FUNDAMENTO EN EL ART. 36 LAAASP
137	CHIAPAS	VITRINA DE 90 CM CONTRA MURO CON LLAVES.	META SUMINISTROS MÉDICOS SA DE CV	CUMPLE
			DISTRIBUIDORA AXKAN KUALI SAS DE CV	CUMPLE
			DALISA SERVICES SA DE CV	NO SE EMITE EVALUACIÓN CON FUNDAMENTO EN EL ART. 36 LAAASP
			TECNOLOGIA INTEGRAL PERSONALIZABLE SA DE CV	NO SE EMITE EVALUACIÓN CON FUNDAMENTO EN EL ART. 36 LAAASP

ACTA DE FALLO

LICITACIÓN PÚBLICA INTERNACIONAL ELECTRÓNICA BAJO COBERTURA DE TRATADOS DE LIBRE COMERCIO QUE CONTENGA CAPÍTULO DE COMPRAS GUBERNAMENTALES
NÚMERO DE IDENTIFICACIÓN EN COMPRANET: LA-50-GYR-050GYR040-T-2-2024

PROGRAMA "MOBILIARIO MÉDICO Y DE LABORATORIO PARA HOSPITALES PRIORITARIOS"

PART.	DESTINO	DESCRIPCIÓN	LICITANTE	EVALUACIÓN TÉCNICA
			EDVAG CONCEPTOS COMERCIALES SA DE CV	NO SE EMITE EVALUACIÓN CON FUNDAMENTO EN EL ART. 36 LAAASP
			ERGONOMIA PRODUCTIVIDAD SA DE CV	NO SE EMITE EVALUACIÓN CON FUNDAMENTO EN EL ART. 36 LAAASP
			TECNO ROBLES DE MEXICO SA DE CV	NO SE EMITE EVALUACIÓN CON FUNDAMENTO EN EL ART. 36 LAAASP
			BECOMAR DE MEXICO, S. DE R.L. DE C.V.	NO SE EMITE EVALUACIÓN CON FUNDAMENTO EN EL ART. 36 LAAASP
			MUEBLES LA FORJA DE JUAN ESCOBAR SA DE CV	NO SE EMITE EVALUACIÓN CON FUNDAMENTO EN EL ART. 36 LAAASP
138	CHIAPAS	ANAQUEL GUARDA COMODOS.	META SUMINISTROS MÉDICOS SA DE CV	CUMPLE
			IMPULSORA DE CONSULTORIA E INGENIERIA MEXICANA SA DE CV	NO CUMPLEN
			EDVAG CONCEPTOS COMERCIALES SA DE CV	NO SE EMITE EVALUACIÓN CON FUNDAMENTO EN EL ART. 36 LAAASP
			CARLOS ARTURO GARCIA RIVERA	NO SE EMITE EVALUACIÓN CON FUNDAMENTO EN EL ART. 36 LAAASP
			DISTRIBUIDORA AXKAN KUALI SAS DE CV.	NO SE EMITE EVALUACIÓN CON FUNDAMENTO EN EL ART. 36 LAAASP
			ERGONOMIA PRODUCTIVIDAD SA DE CV.	NO SE EMITE EVALUACIÓN CON FUNDAMENTO EN EL ART. 36 LAAASP
			MUEBLES LA FORJA DE JUAN ESCOBAR SA DE CV	NO SE EMITE EVALUACIÓN CON FUNDAMENTO EN EL ART. 36 LAAASP
			TECNO ROBLES DE MEXICO SA DE CV	NO SE EMITE EVALUACIÓN POR SOBREPASAR EL TECHO PRESUPUESTAL
139	CHIAPAS	BANCO GIRATORIO CON RESPALDO DE ACERO INOXIDABLE.	AH CORPORATIVO MEDICO DE MEXICO, S.A. DE C.V.	CUMPLE
			TECNO ROBLES DE MEXICO SA DE CV	NO CUMPLEN
			CARLOS ARTURO GARCIA RIVERA	NO SE EMITE EVALUACIÓN CON FUNDAMENTO EN EL ART. 36 LAAASP
			EDVAG CONCEPTOS COMERCIALES SA DE CV	NO SE EMITE EVALUACIÓN CON FUNDAMENTO EN EL ART. 36 LAAASP
			IMPULSORA DE CONSULTORIA E INGENIERIA MEXICANA SA DE CV	NO SE EMITE EVALUACIÓN CON FUNDAMENTO EN EL ART. 36 LAAASP
			ERGONOMIA PRODUCTIVIDAD SA DE CV	NO SE EMITE EVALUACIÓN CON FUNDAMENTO EN EL ART. 36 LAAASP
			DISTRIBUIDORA AXKAN KUALI SAS DE CV	NO SE EMITE EVALUACIÓN CON FUNDAMENTO EN EL ART. 36 LAAASP
140	CHIAPAS	BANCO GIRATORIO DE ACERO INOXIDABLE.	SERPROF BIOMED SA DE CV	CUMPLE
			AH CORPORATIVO MEDICO DE MEXICO, S.A. DE C.V.	NO CUMPLEN

ACTA DE FALLO

LICITACIÓN PÚBLICA INTERNACIONAL ELECTRÓNICA BAJO COBERTURA DE TRATADOS DE LIBRE COMERCIO QUE CONTENGA CAPÍTULO DE COMPRAS GUBERNAMENTALES
NÚMERO DE IDENTIFICACIÓN EN COMPRANET: LA-50-GYR-050GYR040-T-2-2024

PROGRAMA "MOBILIARIO MÉDICO Y DE LABORATORIO PARA HOSPITALES PRIORITARIOS"

PART.	DESTINO	DESCRIPCIÓN	LICITANTE	EVALUACIÓN TÉCNICA
			TECNOLOGIA INTEGRAL PERSONALIZABLE SA DE CV	NO SE EMITE EVALUACIÓN CON FUNDAMENTO EN EL ART. 36 LAAASP
			CARLOS ARTURO GARCIA RIVERA	NO SE EMITE EVALUACIÓN CON FUNDAMENTO EN EL ART. 36 LAAASP
			INVITRO DIAGNOSTICS MEXICO SA DE CV	NO SE EMITE EVALUACIÓN CON FUNDAMENTO EN EL ART. 36 LAAASP
			IMPULSORA DE CONSULTORIA E INGENIERIA MEXICANA SA DE CV	NO SE EMITE EVALUACIÓN CON FUNDAMENTO EN EL ART. 36 LAAASP
			IDHESA BIENES Y SERVICIOS SA DE CV	NO SE EMITE EVALUACIÓN CON FUNDAMENTO EN EL ART. 36 LAAASP
			EDVAG CONCEPTOS COMERCIALES SA DE CV	NO SE EMITE EVALUACIÓN CON FUNDAMENTO EN EL ART. 36 LAAASP
			DISTRIBUIDORA AXKAN KUALI SAS DE CV	NO SE EMITE EVALUACIÓN CON FUNDAMENTO EN EL ART. 36 LAAASP
			DALISA SERVICES SA DE CV	NO SE EMITE EVALUACIÓN CON FUNDAMENTO EN EL ART. 36 LAAASP
			TECNO ROBLES DE MEXICO SA DE CV	NO SE EMITE EVALUACIÓN CON FUNDAMENTO EN EL ART. 36 LAAASP
			ERGONOMIA PRODUCTIVIDAD SA DE CV	NO SE EMITE EVALUACIÓN CON FUNDAMENTO EN EL ART. 36 LAAASP
141	CHIAPAS	BANDEJA	INFRAESTRUCTURA HOSPITALARIA PROEMSA SA DE CV	CUMPLE
			EDVAG CONCEPTOS COMERCIALES SA DE CV	CUMPLE
143	CHIAPAS	BÁSCULA CON ESTADÍMETRO	ENCORE HEALTH S A P I DE CV	NO CUMPLEN
			CARLOS ARTURO GARCIA RIVERA	NO CUMPLEN
			TECNO ROBLES DE MEXICO SA DE CV	NO CUMPLEN
			SERPROF BIOMED SA DE CV	CUMPLE
			DALISA SERVICES SA DE CV	NO SE EMITE EVALUACIÓN CON FUNDAMENTO EN EL ART. 36 LAAASP
			EDVAG CONCEPTOS COMERCIALES SA DE CV	NO SE EMITE EVALUACIÓN CON FUNDAMENTO EN EL ART. 36 LAAASP
			IMPULSORA DE CONSULTORIA E INGENIERIA MEXICANA SA DE CV	NO SE EMITE EVALUACIÓN CON FUNDAMENTO EN EL ART. 36 LAAASP
			ERGONOMIA PRODUCTIVIDAD SA DE CV	NO SE EMITE EVALUACIÓN CON FUNDAMENTO EN EL ART. 36 LAAASP
			INNOVACION MEDICA Y TECNOLOGIAS PARA LA SALUD MX SA DE CV	NO SE EMITE EVALUACIÓN CON FUNDAMENTO EN EL ART. 36 LAAASP
			INVITRO DIAGNOSTICS MEXICO SA DE CV	NO SE EMITE EVALUACIÓN CON FUNDAMENTO EN EL ART. 36 LAAASP

2024 Felipe Carrillo PUERTO

GOBIERNO DE MÉXICO | IMSS

DIRECCIÓN DE ADMINISTRACIÓN
Unidad de Adquisiciones
Coordinación de Adquisición de Bienes y Contratación de Servicios
Coordinación Técnica de Adquisición de Bienes de Inversión y Activos
División de Equipo y Mobiliario Médico

ACTA DE FALLO

LICITACIÓN PÚBLICA INTERNACIONAL ELECTRÓNICA BAJO COBERTURA DE TRATADOS DE LIBRE COMERCIO QUE CONTENGA CAPÍTULO DE COMPRAS GUBERNAMENTALES
NÚMERO DE IDENTIFICACIÓN EN COMPRANET: LA-50-GYR-050GYR040-T-2-2024

PROGRAMA "MOBILIARIO MÉDICO Y DE LABORATORIO PARA HOSPITALES PRIORITARIOS"

PART.	DESTINO	DESCRIPCIÓN	LICITANTE	EVALUACIÓN TÉCNICA
144	CHIAPAS	BÁSCULA PARA BEBÉ	EDVAG CONCEPTOS COMERCIALES SA DE CV	CUMPLE
			IMPULSORA DE CONSULTORIA E INGENIERIA MEXICANA SA DE CV	NO CUMPLEN
			INNOVACION MEDICA Y TECNOLOGIAS PARA LA SALUD MX SA DE CV	NO SE EMITE EVALUACIÓN POR SOBREPASAR EL TECHO PRESUPUESTAL
145	CHIAPAS	BURÓ	TECNOLOGIA INTEGRAL PERSONALIZABLE SA DE CV	CUMPLE
			SERPROF BIOMED SA DE CV	CUMPLE
			INFRAESTRUCTURA HOSPITALARIA PROEMSA SA DE CV	NO SE EMITE EVALUACIÓN CON FUNDAMENTO EN EL ART. 36 LAAASP
			CARLOS ARTURO GARCIA RIVERA	NO SE EMITE EVALUACIÓN CON FUNDAMENTO EN EL ART. 36 LAAASP
			IDHESA BIENES Y SERVICIOS SA DE CV	NO SE EMITE EVALUACIÓN CON FUNDAMENTO EN EL ART. 36 LAAASP
			DALISA SERVICES SA DE CV	NO SE EMITE EVALUACIÓN CON FUNDAMENTO EN EL ART. 36 LAAASP
			EDVAG CONCEPTOS COMERCIALES SA DE CV	NO SE EMITE EVALUACIÓN CON FUNDAMENTO EN EL ART. 36 LAAASP
			DISTRIBUIDORA AXKAN KUALI SAS DE CV	NO SE EMITE EVALUACIÓN CON FUNDAMENTO EN EL ART. 36 LAAASP
			MOBILIARIO Y EQUIPO ESCOLAR DEL BAJIO S DE RL DE CV	NO SE EMITE EVALUACIÓN CON FUNDAMENTO EN EL ART. 36 LAAASP
			ERGONOMIA PRODUCTIVIDAD SA DE CV	NO SE EMITE EVALUACIÓN CON FUNDAMENTO EN EL ART. 36 LAAASP
			IMPULSORA DE CONSULTORIA E INGENIERIA MEXICANA SA DE CV	NO SE EMITE EVALUACIÓN CON FUNDAMENTO EN EL ART. 36 LAAASP
			BECOMAR DE MEXICO, S. DE R.L. DE C.V.	NO SE EMITE EVALUACIÓN CON FUNDAMENTO EN EL ART. 36 LAAASP
			TECNO ROBLES DE MEXICO SA DE CV	NO SE EMITE EVALUACIÓN CON FUNDAMENTO EN EL ART. 36 LAAASP
			MUEBLES LA FORJA DE JUAN ESCOBAR SA DE CV	NO SE EMITE EVALUACIÓN CON FUNDAMENTO EN EL ART. 36 LAAASP
146	CHIAPAS	CAMA INDIVIDUAL METÁLICA	MUEBLES LA FORJA DE JUAN ESCOBAR SA DE CV	CUMPLE
			EDVAG CONCEPTOS COMERCIALES SA DE CV	CUMPLE
			IMPULSORA DE CONSULTORIA E INGENIERIA MEXICANA SA DE CV	NO SE EMITE EVALUACIÓN CON FUNDAMENTO EN EL ART. 36 LAAASP
147	CHIAPAS	CARRO PARA CURACIONES	AH COPPORATIVO MEDICO DE MEXICO, S.A. DE C.V.	NO CUMPLEN
			SERPROF BIOMED SA DE CV	CUMPLE

2024 Felipe Carrillo PUERTO

ANEXOS
DIVISIÓN DE CONTRATOS

ACTA DE FALLO

LICITACIÓN PÚBLICA INTERNACIONAL ELECTRÓNICA BAJO COBERTURA DE TRATADOS DE LIBRE COMERCIO QUE CONTENGA CAPÍTULO DE COMPRAS GUBERNAMENTALES
NÚMERO DE IDENTIFICACIÓN EN COMPRANET: LA-50-GYR-050GYR040-T-2-2024

PROGRAMA "MOBILIARIO MÉDICO Y DE LABORATORIO PARA HOSPITALES PRIORITARIOS"

PART.	DESTINO	DESCRIPCIÓN	LICITANTE	EVALUACIÓN TÉCNICA
			IMPULSORA DE CONSULTORIA E INGENIERIA MEXICANA SA DE CV	NO SE EMITE EVALUACIÓN CON FUNDAMENTO EN EL ART. 36 LAAASP
			ERGONOMIA PRODUCTIVIDAD SA DE CV	NO SE EMITE EVALUACIÓN CON FUNDAMENTO EN EL ART. 36 LAAASP
			EDVAG CONCEPTOS COMERCIALES SA DE CV	NO SE EMITE EVALUACIÓN CON FUNDAMENTO EN EL ART. 36 LAAASP
			DISTRIBUIDORA AXKAN KUALI SAS DE CV	NO SE EMITE EVALUACIÓN POR SOBREPASAR EL TECHO PRESUPUESTAL
			TECNO ROBLES DE MEXICO SA DE CV	NO SE EMITE EVALUACIÓN POR SOBREPASAR EL TECHO PRESUPUESTAL
148	CHIAPAS	CARRO PARA MEDICAMENTOS.	SERPROF BIOMED SA DE CV	CUMPLE
			IMPULSORA DE CONSULTORIA E INGENIERIA MEXICANA SA DE CV	NO CUMPLEN
			TECNOLOGIA INTEGRAL PERSONALIZABLE SA DE CV	NO SE EMITE EVALUACIÓN CON FUNDAMENTO EN EL ART. 36 LAAASP
			ERGONOMIA PRODUCTIVIDAD SA DE CV	NO SE EMITE EVALUACIÓN CON FUNDAMENTO EN EL ART. 36 LAAASP
			DISTRIBUIDORA AXKAN KUALI SAS DE CV	NO SE EMITE EVALUACIÓN CON FUNDAMENTO EN EL ART. 36 LAAASP
			MUEBLES LA FORJA DE JUAN ESCOBAR SA DE CV	NO SE EMITE EVALUACIÓN CON FUNDAMENTO EN EL ART. 36 LAAASP
			EDVAG CONCEPTOS COMERCIALES SA DE CV	NO SE EMITE EVALUACIÓN CON FUNDAMENTO EN EL ART. 36 LAAASP
			TECNO ROBLES DE MEXICO SA DE CV	NO SE EMITE EVALUACIÓN POR SOBREPASAR EL TECHO PRESUPUESTAL
149	CHIAPAS	CARRO PARA ROPA LIMPIA.	DISTRIBUIDORA AXKAN KUALI SAS DE CV	CUMPLE
			EDVAG CONCEPTOS COMERCIALES SA DE CV	CUMPLE
			IMPULSORA DE CONSULTORIA E INGENIERIA MEXICANA SA DE CV	NO SE EMITE EVALUACIÓN CON FUNDAMENTO EN EL ART. 36 LAAASP
150	CHIAPAS	CARRO PORTAEXPEDIENTES.	SERPROF BIOMED SA DE CV	CUMPLE
			IMPULSORA DE CONSULTORIA E INGENIERIA MEXICANA SA DE CV	NO CUMPLEN
			TECNOLOGIA INTEGRAL PERSONALIZABLE SA DE CV	NO SE EMITE EVALUACIÓN CON FUNDAMENTO EN EL ART. 36 LAAASP
			EDVAG CONCEPTOS COMERCIALES SA DE CV	NO SE EMITE EVALUACIÓN CON FUNDAMENTO EN EL ART. 36 LAAASP
			DISTRIBUIDORA AXKAN KUALI SAS DE CV	NO SE EMITE EVALUACIÓN CON FUNDAMENTO EN EL ART. 36 LAAASP

GOBIERNO DE MÉXICO | IMSS

DIRECCIÓN DE ADMINISTRACIÓN
Unidad de Adquisiciones
Coordinación de Adquisición de Bienes y Contratación de Servicios
Coordinación Técnica de Adquisición de Bienes de Inversión y Activos
División de Equipo y Mobiliario Médico

ACTA DE FALLO

LICITACIÓN PÚBLICA INTERNACIONAL ELECTRÓNICA BAJO COBERTURA DE TRATADOS DE LIBRE COMERCIO QUE CONTENGA CAPÍTULO DE COMPRAS GUBERNAMENTALES
NÚMERO DE IDENTIFICACIÓN EN COMPRANET: LA-50-GYR-050GYR040-T-2-2024

PROGRAMA "MOBILIARIO MÉDICO Y DE LABORATORIO PARA HOSPITALES PRIORITARIOS"

PART.	DESTINO	DESCRIPCIÓN	LICITANTE	EVALUACIÓN TÉCNICA
			TECNO ROBLES DE MEXICO SA DE CV	NO SE EMITE EVALUACIÓN POR SOBREPASAR EL TECHO PRESUPUESTAL
151	CHIAPAS	CEPILLERA PARA USO QUIRURGICO.	INFRAESTRUCTURA HOSPITALARIA PROEMSA SA DE CV	CUMPLE
			TECNO ROBLES DE MEXICO SA DE CV	NO CUMPLEN.
			DISTRIBUIDORA AXKAN KUALI SAS DE CV	NO SE EMITE EVALUACIÓN CON FUNDAMENTO EN EL ART. 36 LAAASP
			EDVAG CONCEPTOS COMERCIALES SA DE CV	NO SE EMITE EVALUACIÓN CON FUNDAMENTO EN EL ART. 36 LAAASP
			ERGONOMIA PRODUCTIVIDAD SA DE CV.	NO SE EMITE EVALUACIÓN CON FUNDAMENTO EN EL ART. 36 LAAASP
			IMPULSORA DE CONSULTORIA E INGENIERIA MEXICANA SA DE CV	NO SE EMITE EVALUACIÓN CON FUNDAMENTO EN EL ART. 36 LAAASP
152	CHIAPAS	CHAROLA CON TAPA PARA INSTRUMENTAL.	INFRAESTRUCTURA HOSPITALARIA PROEMSA SA DE CV	CUMPLE
			EDVAG CONCEPTOS COMERCIALES SA DE CV	CUMPLE
			IMPULSORA DE CONSULTORIA E INGENIERIA MEXICANA SA DE CV	NO SE EMITE EVALUACIÓN CON FUNDAMENTO EN EL ART. 36 LAAASP
			DISTRIBUIDORA AXKAN KUALI SAS DE CV	NO SE EMITE EVALUACIÓN CON FUNDAMENTO EN EL ART. 36 LAAASP
153	CHIAPAS	COMODO PARA ADULTOS.	INFRAESTRUCTURA HOSPITALARIA PROEMSA SA DE CV	CUMPLE
			SERPROF BIOMED SA DE CV	CUMPLE
			IDHESA BIENES Y SERVICIOS SA DE CV	NO SE EMITE EVALUACIÓN CON FUNDAMENTO EN EL ART. 36 LAAASP
			TECNO ROBLES DE MEXICO SA DE CV	NO SE EMITE EVALUACIÓN CON FUNDAMENTO EN EL ART. 36 LAAASP
			DISTRIBUIDORA AXKAN KUALI SAS DE CV	NO SE EMITE EVALUACIÓN CON FUNDAMENTO EN EL ART. 36 LAAASP
			EDVAG CONCEPTOS COMERCIALES SA DE CV	NO SE EMITE EVALUACIÓN CON FUNDAMENTO EN EL ART. 36 LAAASP
			ERGONOMIA PRODUCTIVIDAD SA DE CV	NO SE EMITE EVALUACIÓN CON FUNDAMENTO EN EL ART. 36 LAAASP
154	CHIAPAS	COMODO PARA MENORES.	SERPROF BIOMED SA DE CV	CUMPLE
			TECNO ROBLES DE MEXICO SA DE CV	NO CUMPLEN
			IMPULSORA DE CONSULTORIA E INGENIERIA MEXICANA SA DE CV	NO SE EMITE EVALUACIÓN CON FUNDAMENTO EN EL ART. 36 LAAASP
			DISTRIBUIDORA AXKAN KUALI SAS DE CV	NO SE EMITE EVALUACIÓN CON FUNDAMENTO EN EL ART. 36 LAAASP

ACTA DE FALLO

LICITACIÓN PÚBLICA INTERNACIONAL ELECTRÓNICA BAJO COBERTURA DE TRATADOS DE LIBRE COMERCIO QUE CONTENGA CAPÍTULO DE COMPRAS GUBERNAMENTALES
NÚMERO DE IDENTIFICACIÓN EN COMPRANET: LA-50-GYR-050GYR040-T-2-2024

PROGRAMA "MOBILIARIO MÉDICO Y DE LABORATORIO PARA HOSPITALES PRIORITARIOS"

PART.	DESTINO	DESCRIPCIÓN	LICITANTE	EVALUACIÓN TÉCNICA
			EDVAG CONCEPTOS COMERCIALES SA DE CV	NO SE EMITE EVALUACIÓN CON FUNDAMENTO EN EL ART. 36 LAAASP
155	CHIAPAS	CUBETA DE ACERO INOXIDABLE CON PORTA CUBETA RODABLE.	INFRAESTRUCTURA HOSPITALARIA PROEMSA SA DE CV	CUMPLE
			TECNO ROBLES DE MEXICO SA DE CV	NO CUMPLEN
			SERPROF BIOMED SA DE CV	NO SE EMITE EVALUACIÓN CON FUNDAMENTO EN EL ART. 36 LAAASP
			CARLOS ARTURO GARCIA RIVERA	NO SE EMITE EVALUACIÓN CON FUNDAMENTO EN EL ART. 36 LAAASP
			DISTRIBUIDORA AXKAN KUALI SAS DE CV	NO SE EMITE EVALUACIÓN CON FUNDAMENTO EN EL ART. 36 LAAASP
			BECOMAR DE MEXICO, S. DE R.L. DE C.V.	NO SE EMITE EVALUACIÓN CON FUNDAMENTO EN EL ART. 36 LAAASP
			EDVAG CONCEPTOS COMERCIALES SA DE CV	NO SE EMITE EVALUACIÓN CON FUNDAMENTO EN EL ART. 36 LAAASP
			ERGONOMIA PRODUCTIVIDAD SA DE CV	NO SE EMITE EVALUACIÓN POR SOBREPASAR EL TECHO PRESUPUESTAL
156	CHIAPAS	ESCALERILLA DE DOS PELDAÑOS.	TECNOLOGIA INTEGRAL PERSONALIZABLE SA DE CV	CUMPLE
			AH CORPORATIVO MEDICO DE MEXICO, S.A. DE C.V.	NO CUMPLEN
			SERPROF BIOMED SA DE CV	NO SE EMITE EVALUACIÓN CON FUNDAMENTO EN EL ART. 36 LAAASP
			DISTRIBUIDORA AXKAN KUALI SAS DE CV	NO SE EMITE EVALUACIÓN CON FUNDAMENTO EN EL ART. 36 LAAASP
			IMPULSORA DE CONSULTORIA E INGENIERIA MEXICANA SA DE CV	NO SE EMITE EVALUACIÓN CON FUNDAMENTO EN EL ART. 36 LAAASP
			EDVAG CONCEPTOS COMERCIALES SA DE CV	NO SE EMITE EVALUACIÓN CON FUNDAMENTO EN EL ART. 36 LAAASP
			ERGONOMIA PRODUCTIVIDAD SA DE CV	NO SE EMITE EVALUACIÓN CON FUNDAMENTO EN EL ART. 36 LAAASP
			MUEBLES LA FORJA DE JUAN ESCOBAR SA DE CV	NO SE EMITE EVALUACIÓN CON FUNDAMENTO EN EL ART. 36 LAAASP
			TECNO ROBLES DE MEXICO SA DE CV	NO SE EMITE EVALUACIÓN POR SOBREPASAR EL TECHO PRESUPUESTAL
157	CHIAPAS	ESTANTE GUARDA ESTERIL DE 90 C.M.	INFRAESTRUCTURA HOSPITALARIA PROEMSA SA DE CV	CUMPLE
			TECNOLOGIA INTEGRAL PERSONALIZABLE SA DE CV	CUMPLE
			DISTRIBUIDORA AXKAN KUALI SAS DE CV	NO SE EMITE EVALUACIÓN CON FUNDAMENTO EN EL ART. 36 LAAASP
			EDVAG CONCEPTOS COMERCIALES SA DE CV	NO SE EMITE EVALUACIÓN CON FUNDAMENTO EN EL ART. 36 LAAASP

2024 Felipe Carrillo PUERTO

GOBIERNO DE MÉXICO | IMSS

DIRECCIÓN DE ADMINISTRACIÓN
Unidad de Adquisiciones
Coordinación de Adquisición de Bienes y Contratación de Servicios
Coordinación Técnica de Adquisición de Bienes de Inversión y Activos
División de Equipo y Mobiliario Médico

ACTA DE FALLO

LICITACIÓN PÚBLICA INTERNACIONAL ELECTRÓNICA BAJO COBERTURA DE TRATADOS DE LIBRE COMERCIO QUE CONTENGA CAPÍTULO DE COMPRAS GUBERNAMENTALES
NÚMERO DE IDENTIFICACIÓN EN COMPRANET: LA-50-GYR-050GYR040-T-2-2024

PROGRAMA "MOBILIARIO MÉDICO Y DE LABORATORIO PARA HOSPITALES PRIORITARIOS"

PART.	DESTINO	DESCRIPCIÓN	LICITANTE	EVALUACIÓN TÉCNICA
			BECOMAR DE MEXICO, S. DE R.L. DE C.V.	NO SE EMITE EVALUACIÓN CON FUNDAMENTO EN EL ART. 36 LAAASP
			IMPULSORA DE CONSULTORIA E INGENIERIA MEXICANA SA DE CV	NO SE EMITE EVALUACIÓN CON FUNDAMENTO EN EL ART. 36 LAAASP
			MUEBLES LA FORJA DE JUAN ESCOBAR SA DE CV	NO SE EMITE EVALUACIÓN CON FUNDAMENTO EN EL ART. 36 LAAASP
			TECNO ROBLES DE MEXICO SA DE CV	NO SE EMITE EVALUACIÓN CON FUNDAMENTO EN EL ART. 36 LAAASP
			ERGONOMIA PRODUCTIVIDAD SA DE CV	NO SE EMITE EVALUACIÓN POR SOBREPASAR EL TECHO PRESUPUESTAL
158	CHIAPAS	ESTANTE GUARDA ESTERIL DE 120 C.M.	INFRAESTRUCTURA HOSPITALARIA PROEMSA SA DE CV	CUMPLE
			DISTRIBUIDORA AXKAN KUALI SAS DE CV	CUMPLE
			IMPULSORA DE CONSULTORIA E INGENIERIA MEXICANA SA DE CV	NO SE EMITE EVALUACIÓN CON FUNDAMENTO EN EL ART. 36 LAAASP
			TECNOLOGIA INTEGRAL PERSONALIZABLE SA DE CV	NO SE EMITE EVALUACIÓN CON FUNDAMENTO EN EL ART. 36 LAAASP
			EDVAG CONCEPTOS COMERCIALES SA DE CV	NO SE EMITE EVALUACIÓN CON FUNDAMENTO EN EL ART. 36 LAAASP
			MUEBLES LA FORJA DE JUAN ESCOBAR SA DE CV	NO SE EMITE EVALUACIÓN CON FUNDAMENTO EN EL ART. 36 LAAASP
			DALISA SERVICES SA DE CV	NO SE EMITE EVALUACIÓN CON FUNDAMENTO EN EL ART. 36 LAAASP
			BECOMAR DE MEXICO, S. DE R.L. DE C.V.	NO SE EMITE EVALUACIÓN POR SOBREPASAR EL TECHO PRESUPUESTAL
			TECNO ROBLES DE MEXICO SA DE CV	NO SE EMITE EVALUACIÓN POR SOBREPASAR EL TECHO PRESUPUESTAL
			ERGONOMIA PRODUCTIVIDAD SA DE CV	NO SE EMITE EVALUACIÓN POR SOBREPASAR EL TECHO PRESUPUESTAL
159	CHIAPAS	JABONERA DE PEDAL.	SERPROF BIOMED SA DE CV	CUMPLE
			CARLOS ARTURO GARCIA RIVERA	NO CUMPLEN
			DALISA SERVICES SA DE CV	NO SE EMITE EVALUACIÓN CON FUNDAMENTO EN EL ART. 36 LAAASP
			DISTRIBUIDORA AXKAN KUALI SAS DE CV	NO SE EMITE EVALUACIÓN CON FUNDAMENTO EN EL ART. 36 LAAASP
			EDVAG CONCEPTOS COMERCIALES SA DE CV	NO SE EMITE EVALUACIÓN CON FUNDAMENTO EN EL ART. 36 LAAASP
			ICHESA BIENES Y SERVICIOS SA DE CV	NO SE EMITE EVALUACIÓN POR SOBREPASAR EL TECHO PRESUPUESTAL

Durango 291, Piso 11, Col. Roma Norte, Alcaldía Cuauhtémoc, C.P. 06700, Ciudad de México.
Tel: 55 5726 1700, Ext. 16228 www.imss.gob.mx

2024 Felipe Carrillo PUERTO

ANEXOS
DIVISIÓN DE CONTRATOS

ACTA DE FALLO

LICITACIÓN PÚBLICA INTERNACIONAL ELECTRÓNICA BAJO COBERTURA DE TRATADOS DE LIBRE COMERCIO QUE CONTENGA CAPÍTULO DE COMPRAS GUBERNAMENTALES
NÚMERO DE IDENTIFICACIÓN EN COMPRANET: LA-50-GYR-050GYR040-T-2-2024

PROGRAMA "MOBILIARIO MÉDICO Y DE LABORATORIO PARA HOSPITALES PRIORITARIOS"

PART.	DESTINO	DESCRIPCIÓN	LICITANTE	EVALUACIÓN TÉCNICA
			TECNO ROBLES DE MÉXICO SA DE CV	NO SE EMITE EVALUACIÓN POR SOBREPASAR EL TECHO PRESUPUESTAL
160	CHIAPAS	LÁMPARA DE LUZ INTENSA.	EDVAG CONCEPTOS COMERCIALES SA DE CV	CUMPLE
161	CHIAPAS.	LÁMPARA DE PIE RODABLE.	CARLOS ARTURO GARCIA RIVERA	NO CUMPLEN
			DISTRIBUIDORA AXKAN KUALI SAS DE CV	CUMPLE
			EDVAG CONCEPTOS COMERCIALES SA DE CV	NO SE EMITE EVALUACIÓN CON FUNDAMENTO EN EL ART. 36 LAAASP
			SERPROF BIOMED SA DE CV	NO SE EMITE EVALUACIÓN CON FUNDAMENTO EN EL ART. 36 LAAASP
			TECNOLOGIA INTEGRAL PERSONALIZABLE SA DE CV	NO SE EMITE EVALUACIÓN CON FUNDAMENTO EN EL ART. 36 LAAASP
			IMPULSORA DE CONSULTORIA E INGENIERIA MEXICANA SA DE CV	NO SE EMITE EVALUACIÓN CON FUNDAMENTO EN EL ART. 36 LAAASP
170	CHIAPAS	MESA CARRO ANESTESIOLOGO DE 72 CM.	SERPROF BIOMED SA DE CV	CUMPLE
			TECNOLOGIA INTEGRAL PERSONALIZABLE SA DE CV	CUMPLE
			MUEBLES LA FORJA DE JUAN ESCOBAR SA DE CV	NO SE EMITE EVALUACIÓN CON FUNDAMENTO EN EL ART. 36 LAAASP
			IMPULSORA DE CONSULTORIA E INGENIERIA MEXICANA SA DE CV	NO SE EMITE EVALUACIÓN CON FUNDAMENTO EN EL ART. 36 LAAASP
			EDVAG CONCEPTOS COMERCIALES SA DE CV	NO SE EMITE EVALUACIÓN CON FUNDAMENTO EN EL ART. 36 LAAASP
			DISTRIBUIDORA AXKAN KUALI SAS DE CV	NO SE EMITE EVALUACIÓN POR SOBREPASAR EL TECHO PRESUPUESTAL
			TECNO ROBLES DE MÉXICO SA DE CV	NO SE EMITE EVALUACIÓN POR SOBREPASAR EL TECHO PRESUPUESTAL
172	CHIAPAS	MESA DE 180 CM PARA ENSAMBLE CON REPISA INTERMEDIA.	MUEBLES LA FORJA DE JUAN ESCOBAR SA DE CV	CUMPLE
			DISTRIBUIDORA AXKAN KUALI SAS DE CV	CUMPLE
			EDVAG CONCEPTOS COMERCIALES SA DE CV	NO SE EMITE EVALUACIÓN POR SOBREPASAR EL TECHO PRESUPUESTAL
			TECNOLOGIA INTEGRAL PERSONALIZABLE SA DE CV	NO SE EMITE EVALUACIÓN POR SOBREPASAR EL TECHO PRESUPUESTAL
173	CHIAPAS	MESA MAYO.	AH CORPORATIVO MEDICO DE MEXICO, S.A. DE C.V.	NO CUMPLEN
			SERPROF BIOMED SA DE CV	CUMPLE

Durango 291, Piso 9, Col. Roma Norte, Alcaldía Cuauhtémoc, C.P. 06700, Ciudad de México
Tel. 55 5726 7700, Ext. 14628 www.imss.gob.mx

2024 Felipe Carrillo PUERTO

GOBIERNO DE MÉXICO | IMSS

DIRECCIÓN DE ADMINISTRACIÓN
Unidad de Adquisiciones
Coordinación de Adquisición de Bienes y Contratación de Servicios
Coordinación Técnica de Adquisición de Bienes de Inversión y Activos
División de Equipo y Mobiliario Médico

ACTA DE FALLO

LICITACIÓN PÚBLICA INTERNACIONAL ELECTRÓNICA BAJO COBERTURA DE TRATADOS DE LIBRE COMERCIO QUE CONTENGA CAPÍTULO DE COMPRAS GUBERNAMENTALES
NÚMERO DE IDENTIFICACIÓN EN COMPRANET: LA-50-GYR-050GYR040-T-2-2024

PROGRAMA "MOBILIARIO MÉDICO Y DE LABORATORIO PARA HOSPITALES PRIORITARIOS"

PART.	DESTINO	DESCRIPCIÓN	LICITANTE	EVALUACIÓN TÉCNICA
			TECNOLOGIA INTEGRAL PERSONALIZABLE SA DE CV	NO SE EMITE EVALUACIÓN CON FUNDAMENTO EN EL ART. 36 LAAASP
			CARLOS ARTURO GARCIA RIVERA	NO SE EMITE EVALUACIÓN CON FUNDAMENTO EN EL ART. 36 LAAASP
			ERGONOMIA PRODUCTIVIDAD SA DE CV	NO SE EMITE EVALUACIÓN CON FUNDAMENTO EN EL ART. 36 LAAASP
			IMPULSORA DE CONSULTORIA E INGENIERIA MEXICANA SA DE CV	NO SE EMITE EVALUACIÓN CON FUNDAMENTO EN EL ART. 36 LAAASP
			MUEBLES LA FORJA DE JUAN ESCOBAR SA DE CV	NO SE EMITE EVALUACIÓN CON FUNDAMENTO EN EL ART. 36 LAAASP
			INVITRO DIAGNOSTICS MÉXICO SA DE CV	NO SE EMITE EVALUACIÓN CON FUNDAMENTO EN EL ART. 36 LAAASP
			EDVAG CONCEPTOS COMERCIALES SA DE CV	NO SE EMITE EVALUACIÓN CON FUNDAMENTO EN EL ART. 36 LAAASP
			DALISA SERVICES SA DE CV	NO SE EMITE EVALUACIÓN CON FUNDAMENTO EN EL ART. 36 LAAASP
			TECNO ROBLES DE MÉXICO SA DE CV	NO SE EMITE EVALUACIÓN CON FUNDAMENTO EN EL ART. 36 LAAASP
			DISTRIBUIDORA AXKAN KUALI SAS DE CV	NO SE EMITE EVALUACIÓN CON FUNDAMENTO EN EL ART. 36 LAAASP
			BECOMAR DE MÉXICO, S. DE R.L. DE C.V.	NO SE EMITE EVALUACIÓN POR SOBREPASAR EL TECHO PRESUPUESTAL
174	CHIAPAS.	MESA PARA EXPLORACIÓN PEDIATRICA.	MUEBLES LA FORJA DE JUAN ESCOBAR SA DE CV	CUMPLE
			EDVAG CONCEPTOS COMERCIALES SA DE CV	CUMPLE
			DISTRIBUIDORA AXKAN KUALI SAS DE CV	NO SE EMITE EVALUACIÓN POR SOBREPASAR EL TECHO PRESUPUESTAL
			IMPULSORA DE CONSULTORIA E INGENIERIA MEXICANA SA DE CV	NO SE EMITE EVALUACIÓN POR SOBREPASAR EL TECHO PRESUPUESTAL
175	CHIAPAS	MESA PARA INSTRUMENTAL QUIRURGICO.	SERPROF BIOMED SA DE CV	CUMPLE
			CARLOS ARTURO GARCIA RIVERA	NO CUMPLEN
			INVITRO DIAGNOSTICS MÉXICO SA DE CV	NO SE EMITE EVALUACIÓN CON FUNDAMENTO EN EL ART. 36 LAAASP
			IMPULSORA DE CONSULTORIA E INGENIERIA MEXICANA SA DE CV	NO SE EMITE EVALUACIÓN CON FUNDAMENTO EN EL ART. 36 LAAASP
			MUEBLES LA FORJA DE JUAN ESCOBAR SA DE CV	NO SE EMITE EVALUACIÓN CON FUNDAMENTO EN EL ART. 36 LAAASP
			EDVAG CONCEPTOS COMERCIALES SA DE CV	NO SE EMITE EVALUACIÓN CON FUNDAMENTO EN EL ART. 36 LAAASP

Durango 291, Piso 9, Col. Roma Norte, Alcaldía Cuauhtémoc, C.P. 06700, Ciudad de México
Tel. 55 5726 7700, Ext. 14628 www.imss.gob.mx

2024 Felipe Carrillo PUERTO

ACTA DE FALLO

LICITACIÓN PÚBLICA INTERNACIONAL ELECTRÓNICA BAJO COBERTURA DE TRATADOS DE LIBRE COMERCIO QUE CONTENGA CAPÍTULO DE COMPRAS GUBERNAMENTALES
NÚMERO DE IDENTIFICACIÓN EN COMPRANET: LA-50-GYR-050GYR040-T-2-2024

PROGRAMA "MOBILIARIO MÉDICO Y DE LABORATORIO PARA HOSPITALES PRIORITARIOS"

PART.	DESTINO	DESCRIPCIÓN	LICITANTE	EVALUACIÓN TÉCNICA
			TECNO ROBLES DE MEXICO SA DE CV	NO SE EMITE EVALUACIÓN POR SOBREPASAR EL TECHO PRESUPUESTAL
			DISTRIBUIDORA AXKAN KUALI SAS DE CV	NO SE EMITE EVALUACIÓN POR SOBREPASAR EL TECHO PRESUPUESTAL
176	CHIAPAS	MESA PARA REHIDRATACION.	SERPROF BIOMED SA DE CV	CUMPLE
			EDVAG CONCEPTOS COMERCIALES SA DE CV	CUMPLE
			IMPULSORA DE CONSULTORIA E INGENIERIA MEXICANA SA DE CV	NO SE EMITE EVALUACIÓN CON FUNDAMENTO EN EL ART. 36 LAAASP
			DISTRIBUIDORA AXKAN KUALI SAS DE CV	NO SE EMITE EVALUACIÓN POR SOBREPASAR EL TECHO PRESUPUESTAL
177	CHIAPAS	MESA PASTEUR.	AH CORPORATIVO MEDICO DE MEXICO, S.A. DE C.V.	NO CUMPLEN
			SERPROF BIOMED SA DE CV	CUMPLE
			CARLOS ARTURO GARCIA RIVERA	NO SE EMITE EVALUACIÓN CON FUNDAMENTO EN EL ART. 36 LAAASP
			IGHESA BIENES Y SERVICIOS SA DE CV	NO SE EMITE EVALUACIÓN CON FUNDAMENTO EN EL ART. 36 LAAASP
			TECNOLOGIA INTEGRAL PERSONALIZABLE SA DE CV	NO SE EMITE EVALUACIÓN CON FUNDAMENTO EN EL ART. 36 LAAASP
			IMPULSORA DE CONSULTORIA E INGENIERIA MEXICANA SA DE CV	NO SE EMITE EVALUACIÓN CON FUNDAMENTO EN EL ART. 36 LAAASP
			EDVAG CONCEPTOS COMERCIALES SA DE CV	NO SE EMITE EVALUACIÓN CON FUNDAMENTO EN EL ART. 36 LAAASP
			DALISA SERVICES SA DE CV	NO SE EMITE EVALUACIÓN CON FUNDAMENTO EN EL ART. 36 LAAASP
			INVITRO DIAGNOSTICS MEXICO SA DE CV	NO SE EMITE EVALUACIÓN CON FUNDAMENTO EN EL ART. 36 LAAASP
			DISTRIBUIDORA AXKAN KUALI SAS DE CV	NO SE EMITE EVALUACIÓN CON FUNDAMENTO EN EL ART. 36 LAAASP
			MUEBLES LA FORJA DE JUAN ESCOBAR SA DE CV	NO SE EMITE EVALUACIÓN CON FUNDAMENTO EN EL ART. 36 LAAASP
			ERGONOMIA PRODUCTIVIDAD SA DE CV	NO SE EMITE EVALUACIÓN CON FUNDAMENTO EN EL ART. 36 LAAASP
			TECNO ROBLES DE MEXICO SA DE CV	NO SE EMITE EVALUACIÓN POR SOBREPASAR EL TECHO PRESUPUESTAL
			BECOMAR DE MEXICO, S. DE R.L. DE C.V.	NO SE EMITE EVALUACIÓN POR SOBREPASAR EL TECHO PRESUPUESTAL
178	CHIAPAS	MESA PUENTE.	SERPROF BIOMED SA DE CV	CUMPLE

Durango 291, Piso 1, Col. Roma Norte, Alcaldía Cuauhtémoc, C. P. 06700, Ciudad de México
tel. 55 5726 1700, ext. 14435 www.imss.gob.mx

2024 Felipe Carrillo PUERTO

GOBIERNO DE MÉXICO | IMSS

DIRECCIÓN DE ADMINISTRACIÓN
Unidad de Adquisiciones
Coordinación de Adquisición de Bienes y Contratación de Servicios
Coordinación Técnica de Adquisición de Bienes de Inversión y Activos
División de Equipo y Mobiliario Médico

ACTA DE FALLO

LICITACIÓN PÚBLICA INTERNACIONAL ELECTRÓNICA BAJO COBERTURA DE TRATADOS DE LIBRE COMERCIO QUE CONTENGA CAPÍTULO DE COMPRAS GUBERNAMENTALES
NÚMERO DE IDENTIFICACIÓN EN COMPRANET: LA-50-GYR-050GYR040-T-2-2024

PROGRAMA "MOBILIARIO MÉDICO Y DE LABORATORIO PARA HOSPITALES PRIORITARIOS"

PART.	DESTINO	DESCRIPCIÓN	LICITANTE	EVALUACIÓN TÉCNICA
			IMPULSORA DE CONSULTORIA E INGENIERIA MEXICANA SA DE CV	NO CUMPLEN
			INVITRO DIAGNOSTICS MEXICO SA DE CV	NO SE EMITE EVALUACIÓN CON FUNDAMENTO EN EL ART. 36 LAAASP
			CARLOS ARTURO GARCIA RIVERA	NO CUMPLEN
			TECNOLOGIA INTEGRAL PERSONALIZABLE SA DE CV	NO SE EMITE EVALUACIÓN CON FUNDAMENTO EN EL ART. 36 LAAASP
			MUEBLES LA FORJA DE JUAN ESCOBAR SA DE CV	NO SE EMITE EVALUACIÓN CON FUNDAMENTO EN EL ART. 36 LAAASP
			EDVAG CONCEPTOS COMERCIALES SA DE CV	NO SE EMITE EVALUACIÓN CON FUNDAMENTO EN EL ART. 36 LAAASP
			ERGONOMIA PRODUCTIVIDAD SA DE CV	NO SE EMITE EVALUACIÓN POR SOBREPASAR EL TECHO PRESUPUESTAL
			DISTRIBUIDORA AXKAN KUALI SAS DE CV	NO SE EMITE EVALUACIÓN POR SOBREPASAR EL TECHO PRESUPUESTAL
179	CHIAPAS	MESA RIGIDA DE MADERA.	EDVAG CONCEPTOS COMERCIALES SA DE CV	CUMPLE
			DISTRIBUIDORA AXKAN KUALI SAS DE CV	NO SE EMITE EVALUACIÓN POR SOBREPASAR EL TECHO PRESUPUESTAL
			ERGONOMIA PRODUCTIVIDAD SA DE CV	NO SE EMITE EVALUACIÓN POR SOBREPASAR EL TECHO PRESUPUESTAL
180	CHIAPAS	MESA RIÑON.	SERPROF BIOMED SA DE CV	CUMPLE
			TECNOLOGIA INTEGRAL PERSONALIZABLE SA DE CV	CUMPLE
			CARLOS ARTURO GARCIA RIVERA	NO SE EMITE EVALUACIÓN CON FUNDAMENTO EN EL ART. 36 LAAASP
			IMPULSORA DE CONSULTORIA E INGENIERIA MEXICANA SA DE CV	NO SE EMITE EVALUACIÓN CON FUNDAMENTO EN EL ART. 36 LAAASP
			DISTRIBUIDORA AXKAN KUALI SAS DE CV	NO SE EMITE EVALUACIÓN CON FUNDAMENTO EN EL ART. 36 LAAASP
			EDVAG CONCEPTOS COMERCIALES SA DE CV	NO SE EMITE EVALUACIÓN CON FUNDAMENTO EN EL ART. 36 LAAASP
			ERGONOMIA PRODUCTIVIDAD SA DE CV	NO SE EMITE EVALUACIÓN CON FUNDAMENTO EN EL ART. 36 LAAASP
			TECNO ROBLES DE MEXICO SA DE CV	NO SE EMITE EVALUACIÓN POR SOBREPASAR EL TECHO PRESUPUESTAL
181	CHIAPAS	REPISA DE 120 CM CONTRA MURO.	IMPULSORA DE CONSULTORIA E INGENIERIA MEXICANA SA DE CV	CUMPLE
			EDVAG CONCEPTOS COMERCIALES SA DE CV	CUMPLE

Durango 291, Piso 1, Col. Roma Norte, Alcaldía Cuauhtémoc, C. P. 06700, Ciudad de México
tel. 55 5726 1700, ext. 14435 www.imss.gob.mx

2024 Felipe Carrillo PUERTO

ANEXOS
DIVISIÓN DE CONTRATOS

ACTA DE FALLO

LICITACIÓN PÚBLICA INTERNACIONAL ELECTRÓNICA BAJO COBERTURA DE TRATADOS DE LIBRE COMERCIO QUE CONTENGA CAPÍTULO DE COMPRAS GUBERNAMENTALES
NÚMERO DE IDENTIFICACIÓN EN COMPRANET: LA-50-GYR-050GYR040-T-2-2024

PROGRAMA "MOBILIARIO MÉDICO Y DE LABORATORIO PARA HOSPITALES PRIORITARIOS"

PART.	DESTINO	DESCRIPCIÓN	LICITANTE	EVALUACIÓN TÉCNICA
			DISTRIBUIDORA AXKAN KUALI SAS DE CV	NO SE EMITE EVALUACIÓN CON FUNDAMENTO EN EL ART. 36 LAAASP
			MUEBLES LA FORJA DE JUAN ESCOBAR SA DE CV	NO SE EMITE EVALUACIÓN CON FUNDAMENTO EN EL ART. 36 LAAASP
			TECNO ROBLES DE MEXICO SA DE CV	NO SE EMITE EVALUACIÓN POR SOBREPASAR EL TECHO PRESUPUESTAL
182	CHIAPAS	REPISA DE 180 CM CONTRA MURO.	EDVAG CONCEPTOS COMERCIALES SA DE CV	CUMPLE
			MUEBLES LA FORJA DE JUAN ESCOBAR SA DE CV	CUMPLE
			IMPULSORA DE CONSULTORIA E INGENIERIA MEXICANA SA DE CV	NO SE EMITE EVALUACIÓN POR SOBREPASAR EL TECHO PRESUPUESTAL
			DISTRIBUIDORA AXKAN KUALI SAS DE CV	NO SE EMITE EVALUACIÓN POR SOBREPASAR EL TECHO PRESUPUESTAL
183	CHIAPAS	RIEL PORTAVENOCLISIS.	META SUMINISTROS MEDICOS SA DE CV	CUMPLE
			IDHESA BIENES Y SERVICIOS SA DE CV	NO CUMPLEN
			DISTRIBUIDORA AXKAN KUALI SAS DE CV	NO SE EMITE EVALUACIÓN CON FUNDAMENTO EN EL ART. 36 LAAASP
			ERGONOMIA PRODUCTIVIDAD SA DE CV	NO SE EMITE EVALUACIÓN CON FUNDAMENTO EN EL ART. 36 LAAASP
			TECNO ROBLES DE MEXICO SA DE CV	NO SE EMITE EVALUACIÓN CON FUNDAMENTO EN EL ART. 36 LAAASP
			EDVAG CONCEPTOS COMERCIALES SA DE CV	NO SE EMITE EVALUACIÓN CON FUNDAMENTO EN EL ART. 36 LAAASP
			DALISA SERVICES SA DE CV	NO SE EMITE EVALUACIÓN CON FUNDAMENTO EN EL ART. 36 LAAASP
			IMPULSORA DE CONSULTORIA E INGENIERIA MEXICANA SA DE CV	NO SE EMITE EVALUACIÓN CON FUNDAMENTO EN EL ART. 36 LAAASP
184	CHIAPAS	RIÑON DE ACERO INOXIDABLE DE 250 ML.	SERPROF BIOMED SA DE CV	CUMPLE
			INFRAESTRUCTURA HOSPITALARIA PROEMSA SA DE CV	CUMPLE
			TECNO ROBLES DE MEXICO SA DE CV	NO SE EMITE EVALUACIÓN CON FUNDAMENTO EN EL ART. 36 LAAASP
			DISTRIBUIDORA AXKAN KUALI SAS DE CV	NO SE EMITE EVALUACIÓN CON FUNDAMENTO EN EL ART. 36 LAAASP
			EDVAG CONCEPTOS COMERCIALES SA DE CV	NO SE EMITE EVALUACIÓN CON FUNDAMENTO EN EL ART. 36 LAAASP
			ERGONOMIA PRODUCTIVIDAD SA DE CV	NO SE EMITE EVALUACIÓN CON FUNDAMENTO EN EL ART. 36 LAAASP

GOBIERNO DE MÉXICO | IMSS

DIRECCIÓN DE ADMINISTRACIÓN
Unidad de Adquisiciones
Coordinación de Adquisición de Bienes y Contratación de Servicios
Coordinación Técnica de Adquisición de Bienes de Inversión y Activos
División de Equipo y Mobiliario Médico

ACTA DE FALLO

LICITACIÓN PÚBLICA INTERNACIONAL ELECTRÓNICA BAJO COBERTURA DE TRATADOS DE LIBRE COMERCIO QUE CONTENGA CAPÍTULO DE COMPRAS GUBERNAMENTALES
NÚMERO DE IDENTIFICACIÓN EN COMPRANET: LA-50-GYR-050GYR040-T-2-2024

PROGRAMA "MOBILIARIO MÉDICO Y DE LABORATORIO PARA HOSPITALES PRIORITARIOS"

PART.	DESTINO	DESCRIPCIÓN	LICITANTE	EVALUACIÓN TÉCNICA
			INVITRO DIAGNOSTICS MEXICO SA DE CV	NO SE EMITE EVALUACIÓN CON FUNDAMENTO EN EL ART. 36 LAAASP
			IMPULSORA DE CONSULTORIA E INGENIERIA MEXICANA SA DE CV	NO SE EMITE EVALUACIÓN CON FUNDAMENTO EN EL ART. 36 LAAASP
			CARLOS ARTURO GARCIA RIVERA	NO SE EMITE EVALUACIÓN CON FUNDAMENTO EN EL ART. 36 LAAASP
185	CHIAPAS	RIÑON DE ACERO INOXIDABLE DE 500 ML.	SERPROF BIOMED SA DE CV	CUMPLE
			INFRAESTRUCTURA HOSPITALARIA PROEMSA SA DE CV	CUMPLE
			DISTRIBUIDORA AXKAN KUALI SAS DE CV	NO SE EMITE EVALUACIÓN CON FUNDAMENTO EN EL ART. 36 LAAASP
			TECNO ROBLES DE MEXICO SA DE CV	NO SE EMITE EVALUACIÓN CON FUNDAMENTO EN EL ART. 36 LAAASP
			ERGONOMIA PRODUCTIVIDAD SA DE CV	NO SE EMITE EVALUACIÓN CON FUNDAMENTO EN EL ART. 36 LAAASP
			EDVAG CONCEPTOS COMERCIALES SA DE CV	NO SE EMITE EVALUACIÓN CON FUNDAMENTO EN EL ART. 36 LAAASP
			IMPULSORA DE CONSULTORIA E INGENIERIA MEXICANA SA DE CV	NO SE EMITE EVALUACIÓN CON FUNDAMENTO EN EL ART. 36 LAAASP
			INVITRO DIAGNOSTICS MEXICO SA DE CV	NO SE EMITE EVALUACIÓN CON FUNDAMENTO EN EL ART. 36 LAAASP
			CARLOS ARTURO GARCIA RIVERA	NO SE EMITE EVALUACIÓN CON FUNDAMENTO EN EL ART. 36 LAAASP
186	CHIAPAS	SILLA DE RUEDAS CON DESCANSAPIES.	SERPROF BIOMED SA DE CV	CUMPLE
			EDVAG CONCEPTOS COMERCIALES SA DE CV	CUMPLE
			TECNO ROBLES DE MEXICO SA DE CV	NO SE EMITE EVALUACIÓN CON FUNDAMENTO EN EL ART. 36 LAAASP
			ERGONOMIA PRODUCTIVIDAD SA DE CV	NO SE EMITE EVALUACIÓN CON FUNDAMENTO EN EL ART. 36 LAAASP
187	CHIAPAS	VASO PARA MEDICAMENTOS DE 30 CM CUBICOS.	SERPROF BIOMED SA DE CV	CUMPLE
			INFRAESTRUCTURA HOSPITALARIA PROEMSA SA DE CV	CUMPLE
			TECNO ROBLES DE MEXICO SA DE CV	NO SE EMITE EVALUACIÓN CON FUNDAMENTO EN EL ART. 36 LAAASP
			IMPULSORA DE CONSULTORIA E INGENIERIA MEXICANA SA DE CV	NO SE EMITE EVALUACIÓN CON FUNDAMENTO EN EL ART. 36 LAAASP
			DISTRIBUIDORA AXKAN KUALI SAS DE CV	NO SE EMITE EVALUACIÓN CON FUNDAMENTO EN EL ART. 36 LAAASP
			EDVAG CONCEPTOS COMERCIALES SA DE CV	NO SE EMITE EVALUACIÓN CON FUNDAMENTO EN EL ART. 36 LAAASP

ACTA DE FALLO

LICITACIÓN PÚBLICA INTERNACIONAL ELECTRÓNICA BAJO COBERTURA DE TRATADOS DE LIBRE COMERCIO QUE CONTENGA CAPÍTULO DE COMPRAS GUBERNAMENTALES
NÚMERO DE IDENTIFICACIÓN EN COMPRANET: LA-50-GYR-050GYR040-T-2-2024

PROGRAMA "MOBILIARIO MÉDICO Y DE LABORATORIO PARA HOSPITALES PRIORITARIOS"

PART.	DESTINO	DESCRIPCIÓN	LICITANTE	EVALUACIÓN TÉCNICA
188	CHIAPAS	VASO PARA MEDICAMENTOS DE 140 CM CÚBICOS.	INFRAESTRUCTURA HOSPITALARIA PROEMSA SA DE CV	CUMPLE
			DISTRIBUIDORA AXKAN KUALI SAS DE CV	CUMPLE
			EDVAG CONCEPTOS COMERCIALES SA DE CV	NO SE EMITE EVALUACIÓN POR SOBREPASAR EL TECHO PRESUPUESTAL
189	CHIAPAS	VASO CON TAPA DE UN LITRO.	INFRAESTRUCTURA HOSPITALARIA PROEMSA SA DE CV	CUMPLE
			EDVAG CONCEPTOS COMERCIALES SA DE CV	CUMPLE
			DISTRIBUIDORA AXKAN KUALI SAS DE CV	NO SE EMITE EVALUACIÓN CON FUNDAMENTO EN EL ART. 36 LAAASP
190	CHIAPAS	BANQUETA DE ALTURA.	SERPROF BIOMED SA DE CV	CUMPLE
			IMPULSORA DE CONSULTORIA E INGENIERIA MEXICANA SA DE CV	CUMPLE
			DISTRIBUIDORA AXKAN KUALI SAS DE CV	NO SE EMITE EVALUACIÓN POR SOBREPASAR EL TECHO PRESUPUESTAL
			EDVAG CONCEPTOS COMERCIALES SA DE CV	NO SE EMITE EVALUACIÓN POR SOBREPASAR EL TECHO PRESUPUESTAL
			TECNOLOGIA INTEGRAL PERSONALIZABLE SA DE CV	NO SE EMITE EVALUACIÓN POR SOBREPASAR EL TECHO PRESUPUESTAL
			TECNO ROBLES DE MEXICO SA DE CV	NO SE EMITE EVALUACIÓN POR SOBREPASAR EL TECHO PRESUPUESTAL
191	CHIAPAS	DIVAN (CHAISE LONGUE).	DISTRIBUIDORA AXKAN KUALI SAS DE CV	CUMPLE
			EDVAG CONCEPTOS COMERCIALES SA DE CV	CUMPLE
			IMPULSORA DE CONSULTORIA E INGENIERIA MEXICANA SA DE CV	NO SE EMITE EVALUACIÓN CON FUNDAMENTO EN EL ART. 36 LAAASP
			TECNO ROBLES DE MEXICO SA DE CV	NO SE EMITE EVALUACIÓN CON FUNDAMENTO EN EL ART. 36 LAAASP
			TECNOLOGIA INTEGRAL PERSONALIZABLE SA DE CV	NO SE EMITE EVALUACIÓN CON FUNDAMENTO EN EL ART. 36 LAAASP
			ERGONOMIA PRODUCTIVIDAD SA DE CV	NO SE EMITE EVALUACIÓN CON FUNDAMENTO EN EL ART. 36 LAAASP
			MUEBLES LA FORJA DE JUAN ESCOBAR SA DE CV	NO SE EMITE EVALUACIÓN CON FUNDAMENTO EN EL ART. 36 LAAASP
192	CHIAPAS	LITERAS METALICAS.	EDVAG CONCEPTOS COMERCIALES SA DE CV	CUMPLE
			DALISA SERVICES SA DE CV	CUMPLE

Durango 291, Piso 11, Col. Roma Norte, Alcaldía Cuauhtémoc, C. P. 06700, Ciudad de México
Tel. 55 5726 1700, Ext. 16825. www.imss.gob.mx

2024 Felipe Carrillo PUERTO

GOBIERNO DE MÉXICO | IMSS

DIRECCIÓN DE ADMINISTRACIÓN
Unidad de Adquisiciones
Coordinación de Adquisición de Bienes y Contratación de Servicios
Coordinación Técnica de Adquisición de Bienes de Inversión y Activos
División de Equipo y Mobiliario Médico

ACTA DE FALLO

LICITACIÓN PÚBLICA INTERNACIONAL ELECTRÓNICA BAJO COBERTURA DE TRATADOS DE LIBRE COMERCIO QUE CONTENGA CAPÍTULO DE COMPRAS GUBERNAMENTALES
NÚMERO DE IDENTIFICACIÓN EN COMPRANET: LA-50-GYR-050GYR040-T-2-2024

PROGRAMA "MOBILIARIO MÉDICO Y DE LABORATORIO PARA HOSPITALES PRIORITARIOS"

PART.	DESTINO	DESCRIPCIÓN	LICITANTE	EVALUACIÓN TÉCNICA
			MUEBLES LA FORJA DE JUAN ESCOBAR SA DE CV	NO SE EMITE EVALUACIÓN CON FUNDAMENTO EN EL ART. 36 LAAASP
			TECNO ROBLES DE MEXICO SA DE CV	NO SE EMITE EVALUACIÓN CON FUNDAMENTO EN EL ART. 36 LAAASP
			ERGONOMIA PRODUCTIVIDAD SA DE CV	NO SE EMITE EVALUACIÓN CON FUNDAMENTO EN EL ART. 36 LAAASP
193	CHIAPAS	DIVAN PARA VARONES.	INFRAESTRUCTURA HOSPITALARIA PROEMSA SA DE CV	CUMPLE
			SERPROF BIOMED SA DE CV	CUMPLE
			CARLOS ARTURO GARCIA RIVERA	NO SE EMITE EVALUACIÓN CON FUNDAMENTO EN EL ART. 36 LAAASP
			TECNO ROBLES DE MEXICO SA DE CV	NO SE EMITE EVALUACIÓN CON FUNDAMENTO EN EL ART. 36 LAAASP
			DISTRIBUIDORA AXKAN KUALI SAS DE CV	NO SE EMITE EVALUACIÓN CON FUNDAMENTO EN EL ART. 36 LAAASP
			EDVAG CONCEPTOS COMERCIALES SA DE CV	NO SE EMITE EVALUACIÓN CON FUNDAMENTO EN EL ART. 36 LAAASP
			IDHESA BIENES Y SERVICIOS SA DE CV.	NO SE EMITE EVALUACIÓN CON FUNDAMENTO EN EL ART. 36 LAAASP
			IMPULSORA DE CONSULTORIA E INGENIERIA MEXICANA SA DE CV	NO SE EMITE EVALUACIÓN CON FUNDAMENTO EN EL ART. 36 LAAASP
			ERGONOMIA PRODUCTIVIDAD SA DE CV	NO SE EMITE EVALUACIÓN POR SOBREPASAR EL TECHO PRESUPUESTAL
194	CHIAPAS	PORTAVENOCLISIS RODABLE.	INFRAESTRUCTURA HOSPITALARIA PROEMSA SA DE CV	CUMPLE
			SERPROF BIOMED SA DE CV	CUMPLE
			TECNOLOGIA INTEGRAL PERSONALIZABLE SA DE CV	NO SE EMITE EVALUACIÓN CON FUNDAMENTO EN EL ART. 36 LAAASP
			EDVAG CONCEPTOS COMERCIALES SA DE CV	NO SE EMITE EVALUACIÓN CON FUNDAMENTO EN EL ART. 36 LAAASP
			IMPULSORA DE CONSULTORIA E INGENIERIA MEXICANA SA DE CV	NO SE EMITE EVALUACIÓN CON FUNDAMENTO EN EL ART. 36 LAAASP
			DALISA SERVICES SA DE CV	NO SE EMITE EVALUACIÓN CON FUNDAMENTO EN EL ART. 36 LAAASP
			CARLOS ARTURO GARCIA RIVERA	NO SE EMITE EVALUACIÓN CON FUNDAMENTO EN EL ART. 36 LAAASP
			DISTRIBUIDORA AXKAN KUALI SAS DE CV	NO SE EMITE EVALUACIÓN CON FUNDAMENTO EN EL ART. 36 LAAASP
			ERGONOMIA PRODUCTIVIDAD SA DE CV	NO SE EMITE EVALUACIÓN CON FUNDAMENTO EN EL ART. 36 LAAASP
			TECNO ROBLES DE MEXICO SA DE CV	NO SE EMITE EVALUACIÓN POR SOBREPASAR EL TECHO PRESUPUESTAL

Durango 291, Piso 11, Col. Roma Norte, Alcaldía Cuauhtémoc, C. P. 06700, Ciudad de México
Tel. 55 5726 1700, Ext. 16825. www.imss.gob.mx

2024 Felipe Carrillo PUERTO

ANEXOS
DIVISIÓN DE CONTRATOS

ACTA DE FALLO

LICITACIÓN PÚBLICA INTERNACIONAL ELECTRÓNICA BAJO COBERTURA DE TRATADOS DE LIBRE COMERCIO QUE CONTENGA CAPÍTULO DE COMPRAS GUBERNAMENTALES
NÚMERO DE IDENTIFICACIÓN EN COMPRANET: LA-50-GYR-050GYR040-T-2-2024

PROGRAMA "MOBILIARIO MÉDICO Y DE LABORATORIO PARA HOSPITALES PRIORITARIOS"

PART.	DESTINO	DESCRIPCIÓN	LICITANTE	EVALUACIÓN TÉCNICA
195	CHIAPAS	CARRO CUNA CON BASINET DE ACRILICO.	SERPROF BIOMED SA DE CV	CUMPLE
			DALISA SERVICES SA DE CV	CUMPLE
			TECNOLOGIA INTEGRAL PERSONALIZABLE SA DE CV	NO SE EMITE EVALUACIÓN CON FUNDAMENTO EN EL ART. 36 LAAASP
			EDVAG CONCEPTOS COMERCIALES SA DE CV	NO SE EMITE EVALUACIÓN CON FUNDAMENTO EN EL ART. 36 LAAASP
			ERGONOMIA PRODUCTIVIDAD SA DE CV	NO SE EMITE EVALUACIÓN CON FUNDAMENTO EN EL ART. 36 LAAASP
			DISTRIBUIDORA AXKAN KUALI SAS DE CV	NO SE EMITE EVALUACIÓN CON FUNDAMENTO EN EL ART. 36 LAAASP
			TECNO ROBLES DE MEXICO SA DE CV	NO SE EMITE EVALUACIÓN CON FUNDAMENTO EN EL ART. 36 LAAASP
			IMPULSORA DE CONSULTORIA E INGENIERIA MEXICANA SA DE CV	NO SE EMITE EVALUACIÓN CON FUNDAMENTO EN EL ART. 36 LAAASP
196	CHIAPAS	BASCULA PESA BEBE TUBULAR TIPO DINAMOMETRO.	EDVAG CONCEPTOS COMERCIALES SA DE CV	CUMPLE
			INNOVACION MEDICA Y TECNOLOGIAS PARA LA SALUD MX SA DE CV	NO SE EMITE EVALUACIÓN POR SOBREPASAR EL TECHO PRESUPUESTAL
198	CHIAPAS	MESA DE 120 CM CON CUBIERTA DE LAMINADO PLASTICO.	DISTRIBUIDORA AXKAN KUALI SAS DE CV	CUMPLE
			EDVAG CONCEPTOS COMERCIALES SA DE CV	CUMPLE
199	CHIAPAS	MESA DE 150 CM PARA ATENCION AL RECIEN NACIDO.	EDVAG CONCEPTOS COMERCIALES SA DE CV	CUMPLE
			MUEBLES LA FORJA DE JUAN ESCOBAR SA DE CV	CUMPLE
			DISTRIBUIDORA AXKAN KUALI SAS DE CV	NO SE EMITE EVALUACIÓN CON FUNDAMENTO EN EL ART. 36 LAAASP
			IMPULSORA DE CONSULTORIA E INGENIERIA MEXICANA SA DE CV	NO SE EMITE EVALUACIÓN POR SOBREPASAR EL TECHO PRESUPUESTAL
200	CHIAPAS	CAMPANA DE EXTRACCION PLOMADA.	EDVAG CONCEPTOS COMERCIALES SA DE CV	NO CUMPLEN
201	CHIAPAS	GABINETE PLOMADO PARA ALMACENAMIENTO DE RADIOISOTOPOS.	EDVAG CONCEPTOS COMERCIALES SA DE CV	NO CUMPLEN
204	CHIAPAS	MESA BAJA DE 90 CM CON CUBIERTA DE ACERO INOXIDABLE.	DISTRIBUIDORA AXKAN KUALI SAS DE CV	CUMPLE
			EDVAG CONCEPTOS COMERCIALES SA DE CV	CUMPLE
205	CHIAPAS	MESA ALTA DE 120 CM CON RESPALDO.	DISTRIBUIDORA AXKAN KUALI SAS DE CV	NO SE EMITE EVALUACIÓN POR SOBREPASAR EL TECHO

Durango 291, Piso 11, Col. Roma Norte, Alcaldía Cuauhtémoc, C. P. 06700, Ciudad de México.
Tel. 55 5726-1700, Ext. 14925. www.imss.gob.mx

2024 Felipe Carrillo PUERTO

GOBIERNO DE MÉXICO | IMSS

DIRECCIÓN DE ADMINISTRACIÓN
Unidad de Adquisiciones
Coordinación de Adquisición de Bienes y Contratación de Servicios
Coordinación Técnica de Adquisición de Bienes de Inversión y Activos
División de Equipo y Mobiliario Médico

ACTA DE FALLO

LICITACIÓN PÚBLICA INTERNACIONAL ELECTRÓNICA BAJO COBERTURA DE TRATADOS DE LIBRE COMERCIO QUE CONTENGA CAPÍTULO DE COMPRAS GUBERNAMENTALES
NÚMERO DE IDENTIFICACIÓN EN COMPRANET: LA-50-GYR-050GYR040-T-2-2024

PROGRAMA "MOBILIARIO MÉDICO Y DE LABORATORIO PARA HOSPITALES PRIORITARIOS"

PART.	DESTINO	DESCRIPCIÓN	LICITANTE	EVALUACIÓN TÉCNICA
				PRESUPUESTAL
			EDVAG CONCEPTOS COMERCIALES SA DE CV	NO SE EMITE EVALUACIÓN POR SOBREPASAR EL TECHO PRESUPUESTAL
206	CHIAPAS	CARRO PARA CURACIONES EN ABS.	IMPULSORA DE CONSULTORIA E INGENIERIA MEXICANA SA DE CV	NO CUMPLEN
			EDVAG CONCEPTOS COMERCIALES SA DE CV	CUMPLE
207	CHIAPAS	CARRO PARA ROPA SUCIA CON TAPA Y APERTURA DE PEDAL.	SERPROF BIOMED SA DE CV	CUMPLE
			EDVAG CONCEPTOS COMERCIALES SA DE CV	CUMPLE
			ERGONOMIA PRODUCTIVIDAD SA DE CV	NO SE EMITE EVALUACIÓN CON FUNDAMENTO EN EL ART. 36 LAAASP
211	CHIAPAS	SILLÓN DE EXTRACCIONES.	EDVAG CONCEPTOS COMERCIALES SA DE CV	NO SE EMITE EVALUACIÓN POR SOBREPASAR EL TECHO PRESUPUESTAL
212	CHIAPAS	VESTIDOR CON ARMARIO PARA CONSULTORIO.	EDVAG CONCEPTOS COMERCIALES SA DE CV	CUMPLE
			DISTRIBUIDORA AXKAN KUALI SAS DE CV	CUMPLE
213	CHIAPAS	MESA ALTA DE 90 CM CON RESPALDO, CAJON Y PUERTAS ABATIBLES.	META SUMINISTROS MEDICOS SA DE CV	CUMPLE
			MUEBLES LA FORJA DE JUAN ESCOBAR SA DE CV	CUMPLE
			TECNOLOGIA INTEGRAL PERSONALIZABLE SA DE CV	NO SE EMITE EVALUACIÓN POR SOBREPASAR EL TECHO PRESUPUESTAL
			BECOMAR DE MEXICO, S. DE R.L. DE C.V.	NO SE EMITE EVALUACIÓN POR SOBREPASAR EL TECHO PRESUPUESTAL
			EDVAG CONCEPTOS COMERCIALES SA DE CV	NO SE EMITE EVALUACIÓN POR SOBREPASAR EL TECHO PRESUPUESTAL
			ERGONOMIA PRODUCTIVIDAD SA DE CV	NO SE EMITE EVALUACIÓN POR SOBREPASAR EL TECHO PRESUPUESTAL
			DISTRIBUIDORA AXKAN KUALI SAS DE CV	NO SE EMITE EVALUACIÓN POR SOBREPASAR EL TECHO PRESUPUESTAL
			DALISA SERVICES SA DE CV	NO SE EMITE EVALUACIÓN POR SOBREPASAR EL TECHO PRESUPUESTAL
			TECNO ROBLES DE MEXICO SA DE CV	NO SE EMITE EVALUACIÓN POR SOBREPASAR EL TECHO PRESUPUESTAL
214	CHIAPAS	MESA ALTA DE 180 CM DE TRABAJO PARA 2.	SERPROF BIOMED SA DE CV	CUMPLE

Durango 291, Piso 11, Col. Roma Norte, Alcaldía Cuauhtémoc, C. P. 06700, Ciudad de México.
Tel. 55 5726-1700, Ext. 14925. www.imss.gob.mx

2024 Felipe Carrillo PUERTO

ACTA DE FALLO

LICITACIÓN PÚBLICA INTERNACIONAL ELECTRÓNICA BAJO COBERTURA DE TRATADOS DE LIBRE COMERCIO QUE CONTENGA CAPÍTULO DE COMPRAS GUBERNAMENTALES
NÚMERO DE IDENTIFICACIÓN EN COMPRANET: LA-50-GYR-050GYR040-T-2-2024

PROGRAMA "MOBILIARIO MÉDICO Y DE LABORATORIO PARA HOSPITALES PRIORITARIOS"

PART.	DESTINO	DESCRIPCIÓN	LICITANTE	EVALUACIÓN TÉCNICA
		USUARIOS CON RESPALDO.	MUEBLES LA FORJA DE JUAN ESCOBAR SA DE CV	CUMPLE
			TECNO ROBLES DE MÉXICO SA DE CV	NO SE EMITE EVALUACIÓN CON FUNDAMENTO EN EL ART. 36 LAAASP
			DISTRIBUIDORA AXKAN KUALI SAS DE CV	NO SE EMITE EVALUACIÓN POR SOBREPASAR EL TECHO PRESUPUESTAL
			EDVAG CONCEPTOS COMERCIALES SA DE CV	NO SE EMITE EVALUACIÓN POR SOBREPASAR EL TECHO PRESUPUESTAL
215	CHIAPAS.	MESA ALTA DE 120 CM SIN RESPALDO Y 8 CAJONES.	SERPROF BIOMED SA DE CV.	CUMPLE
			ERGONOMIA PRODUCTIVIDAD SA DE CV	CUMPLE.
			DISTRIBUIDORA AXKAN KUALI SAS DE CV.	NO SE EMITE EVALUACIÓN CON FUNDAMENTO EN EL ART. 36 LAAASP
			EDVAG CONCEPTOS COMERCIALES SA DE CV	NO SE EMITE EVALUACIÓN CON FUNDAMENTO EN EL ART. 36 LAAASP
			MUEBLES LA FORJA DE JUAN ESCOBAR SA DE CV	NO SE EMITE EVALUACIÓN CON FUNDAMENTO EN EL ART. 36 LAAASP
			BALISA SERVICES SA DE CV	NO SE EMITE EVALUACIÓN CON FUNDAMENTO EN EL ART. 36 LAAASP
			BECOMAR DE MEXICO, S. DE R.L. DE C.V.	NO SE EMITE EVALUACIÓN CON FUNDAMENTO EN EL ART. 36 LAAASP
			TECNO ROBLES DE MEXICO SA DE CV	NO SE EMITE EVALUACIÓN POR SOBREPASAR EL TECHO PRESUPUESTAL
216	CHIAPAS.	MESA ALTA DE 120 CM SIN RESPALDO Y PUERTAS ABATIBLES.	SERPROF BIOMED SA DE CV	CUMPLE
			BECOMAR DE MEXICO, S. DE R.L. DE C.V.	NO CUMPLEN
			DISTRIBUIDORA AXKAN KUALI SAS DE CV	NO SE EMITE EVALUACIÓN CON FUNDAMENTO EN EL ART. 36 LAAASP
			EDVAG CONCEPTOS COMERCIALES SA DE CV	NO SE EMITE EVALUACIÓN CON FUNDAMENTO EN EL ART. 36 LAAASP
			MUEBLES LA FORJA DE JUAN ESCOBAR SA DE CV	NO SE EMITE EVALUACIÓN CON FUNDAMENTO EN EL ART. 36 LAAASP
217	CHIAPAS.	MESA ALTA DE 120 CM SIN RESPALDO, 2 CAJONES SUPERIORES Y PUERTAS ABATIBLES.	SERPROF BIOMED SA DE CV	CUMPLE
			DISTRIBUIDORA AXKAN KUALI SAS DE CV	CUMPLE
			BECOMAR DE MEXICO, S. DE R.L. DE C.V.	NO SE EMITE EVALUACIÓN CON FUNDAMENTO EN EL ART. 36 LAAASP
			EDVAG CONCEPTOS COMERCIALES SA DE CV	NO SE EMITE EVALUACIÓN CON FUNDAMENTO EN EL ART. 36 LAAASP

ACTA DE FALLO

LICITACIÓN PÚBLICA INTERNACIONAL ELECTRÓNICA BAJO COBERTURA DE TRATADOS DE LIBRE COMERCIO QUE CONTENGA CAPÍTULO DE COMPRAS GUBERNAMENTALES
NÚMERO DE IDENTIFICACIÓN EN COMPRANET: LA-50-GYR-050GYR040-T-2-2024

PROGRAMA "MOBILIARIO MÉDICO Y DE LABORATORIO PARA HOSPITALES PRIORITARIOS"

PART.	DESTINO	DESCRIPCIÓN	LICITANTE	EVALUACIÓN TÉCNICA
			MUEBLES LA FORJA DE JUAN ESCOBAR SA DE CV	NO SE EMITE EVALUACIÓN CON FUNDAMENTO EN EL ART. 36 LAAASP
218	CHIAPAS	MESA ALTA DE 180 CM SIN RESPALDO, CAJONES CENTRALES Y PUERTAS ABATIBLES LATERALES.	DISTRIBUIDORA AXKAN KUALI SAS DE CV	CUMPLE
			EDVAG CONCEPTOS COMERCIALES SA DE CV	CUMPLE
220	CHIHUAHUA	CARRO CAMILLA TIPO TRANSFER (LATERAL).	SERPROF BIOMED SA DE CV	CUMPLE
			TECNOLOGIA INTEGRAL PERSONALIZABLE SA DE CV	CUMPLE
			ERGONOMIA PRODUCTIVIDAD SA DE CV	NO SE EMITE EVALUACIÓN CON FUNDAMENTO EN EL ART. 36 LAAASP
			IMPULSORA DE CONSULTORIA E INGENIERIA MEXICANA SA DE CV	NO SE EMITE EVALUACIÓN CON FUNDAMENTO EN EL ART. 36 LAAASP
			EDVAG CONCEPTOS COMERCIALES SA DE CV	NO SE EMITE EVALUACIÓN CON FUNDAMENTO EN EL ART. 36 LAAASP
221	CHIHUAHUA	CABECERA ELECTRICA	EDVAG CONCEPTOS COMERCIALES SA DE CV	CUMPLE
222	CHIHUAHUA	MODULO PARA CONSULTORIO MEDICO DERECHO.	DISTRIBUIDORA AXKAN KUALI SAS DE CV	CUMPLE
			EDVAG CONCEPTOS COMERCIALES SA DE CV	CUMPLE
			MUEBLES LA FORJA DE JUAN ESCOBAR SA DE CV	NO SE EMITE EVALUACIÓN CON FUNDAMENTO EN EL ART. 36 LAAASP
			ERGONOMIA PRODUCTIVIDAD SA DE CV	NO SE EMITE EVALUACIÓN POR SOBREPASAR EL TECHO PRESUPUESTAL
223	CHIHUAHUA	MODULO PARA CONSULTORIO MEDICO IZQUIERDO.	DISTRIBUIDORA AXKAN KUALI SAS DE CV	CUMPLE
			EDVAG CONCEPTOS COMERCIALES SA DE CV	CUMPLE
			MUEBLES LA FORJA DE JUAN ESCOBAR SA DE CV	NO SE EMITE EVALUACIÓN CON FUNDAMENTO EN EL ART. 36 LAAASP
			ERGONOMIA PRODUCTIVIDAD SA DE CV	NO SE EMITE EVALUACIÓN POR SOBREPASAR EL TECHO PRESUPUESTAL
224	CHIHUAHUA	MESA ALTA DE 180 CM CON CAJONERA CENTRAL.	EDVAG CONCEPTOS COMERCIALES SA DE CV	CUMPLE
			MUEBLES LA FORJA DE JUAN ESCOBAR SA DE CV	CUMPLE
225	CHIHUAHUA	MESA ALTA DE 180 CM CON CAJONERA CENTRAL.	META SUMINISTROS MEDICOS SA DE CV	CUMPLE
			ERGONOMIA PRODUCTIVIDAD SA DE CV	CUMPLE
			TECNOLOGIA INTEGRAL PERSONALIZABLE SA DE CV	NO SE EMITE EVALUACIÓN CON FUNDAMENTO EN EL ART. 36 LAAASP

ANEXOS
DIVISIÓN DE CONTRATOS

ACTA DE FALLO

LICITACIÓN PÚBLICA INTERNACIONAL ELECTRÓNICA BAJO COBERTURA DE TRATADOS DE LIBRE COMERCIO QUE CONTENGA CAPÍTULO DE COMPRAS GUBERNAMENTALES
NÚMERO DE IDENTIFICACIÓN EN COMPRANET: LA-50-GYR-050GYR040-T-2-2024

PROGRAMA "MOBILIARIO MÉDICO Y DE LABORATORIO PARA HOSPITALES PRIORITARIOS"

PART.	DESTINO	DESCRIPCIÓN	LICITANTE	EVALUACIÓN TÉCNICA
			EDVAG CONCEPTOS COMERCIALES SA DE CV	NO SE EMITE EVALUACIÓN CON FUNDAMENTO EN EL ART. 36 LAAASP
			MUEBLES LA FORJA DE JUAN ESCOBAR SA DE CV	NO SE EMITE EVALUACIÓN CON FUNDAMENTO EN EL ART. 36 LAAASP
			TECNO ROBLES DE MEXICO SA DE CV	NO SE EMITE EVALUACIÓN POR SOBREPASAR EL TECHO PRESUPUESTAL
226	CHIHUAHUA	CARRO PARA SUPERMERCADO.	EDVAG CONCEPTOS COMERCIALES SA DE CV	CUMPLE.
233	CHIHUAHUA	CARRO CAJONERO.	TECNO ROBLES DE MEXICO SA DE CV	NO CUMPLEN
			SERPROF BIOMED SA DE CV	NO CUMPLEN
			EDVAG CONCEPTOS COMERCIALES SA DE CV	CUMPLE.
			ERGONOMIA PRODUCTIVIDAD SA DE CV.	NO SE EMITE EVALUACIÓN CON FUNDAMENTO EN EL ART. 36 LAAASP.
			IMPULSORA DE CONSULTORIA E INGENIERIA MEXICANA SA DE CV	NO SE EMITE EVALUACIÓN CON FUNDAMENTO EN EL ART. 36 LAAASP
			MUEBLES LA FORJA DE JUAN ESCOBAR SA DE CV	NO SE EMITE EVALUACIÓN CON FUNDAMENTO EN EL ART. 36 LAAASP
			BECOMAR DE MEXICO, S. DE R.L. DE C.V.	NO SE EMITE EVALUACIÓN POR SOBREPASAR EL TECHO PRESUPUESTAL.
234	CHIHUAHUA	CARRO DISTRIBUIDOR DE MUESTRAS.	ERGONOMIA PRODUCTIVIDAD SA DE CV	CUMPLE
			EDVAG CONCEPTOS COMERCIALES SA DE CV	CUMPLE
235	CHIHUAHUA	MESA ALTA DE 90 CM CON CUBIERTA DE ACERO INOXIDABLE.	MUEBLES LA FORJA DE JUAN ESCOBAR SA DE CV	CUMPLE
			ERGONOMIA PRODUCTIVIDAD SA DE CV	CUMPLE
			EDVAG CONCEPTOS COMERCIALES SA DE CV	NO SE EMITE EVALUACIÓN CON FUNDAMENTO EN EL ART. 36 LAAASP
			TECNO ROBLES DE MEXICO SA DE CV	NO SE EMITE EVALUACIÓN POR SOBREPASAR EL TECHO PRESUPUESTAL
236	CHIHUAHUA	MESA ALTA DE 120 CM CON CUBIERTA DE ACERO INOXIDABLE.	MUEBLES LA FORJA DE JUAN ESCOBAR SA DE CV	CUMPLE
			EDVAG CONCEPTOS COMERCIALES SA DE CV	NO SE EMITE EVALUACIÓN POR SOBREPASAR EL TECHO PRESUPUESTAL
237	CHIHUAHUA	MESA ALTA DE 150 CM CON CUBIERTA DE ACERO INOXIDABLE.	EDVAG CONCEPTOS COMERCIALES SA DE CV	CUMPLE
239	CHIHUAHUA	MESA BAJA DE 180 CM CON CUBIERTA DE	EDVAG CONCEPTOS COMERCIALES SA DE CV	CUMPLE

GOBIERNO DE MÉXICO | IMSS

DIRECCIÓN DE ADMINISTRACIÓN
Unidad de Adquisiciones
Coordinación de Adquisición de Bienes y Contratación de Servicios
Coordinación Técnica de Adquisición de Bienes de Inversión y Activos
División de Equipo y Mobiliario Médico

ACTA DE FALLO

LICITACIÓN PÚBLICA INTERNACIONAL ELECTRÓNICA BAJO COBERTURA DE TRATADOS DE LIBRE COMERCIO QUE CONTENGA CAPÍTULO DE COMPRAS GUBERNAMENTALES
NÚMERO DE IDENTIFICACIÓN EN COMPRANET: LA-50-GYR-050GYR040-T-2-2024

PROGRAMA "MOBILIARIO MÉDICO Y DE LABORATORIO PARA HOSPITALES PRIORITARIOS"

PART.	DESTINO	DESCRIPCIÓN	LICITANTE	EVALUACIÓN TÉCNICA
		MADERA.	ERGONOMIA PRODUCTIVIDAD SA DE CV.	CUMPLE
			MUEBLES LA FORJA DE JUAN ESCOBAR SA DE CV	NO SE EMITE EVALUACIÓN CON FUNDAMENTO EN EL ART. 36 LAAASP
241	CHIHUAHUA	MESA BAJA DE 180 CM CON CUBIERTA DE ACERO INOXIDABLE.	EDVAG CONCEPTOS COMERCIALES SA DE CV	CUMPLE.
243	CHIHUAHUA	REPISA ABATIBLE PARA TOMA DE MUESTRAS.	EDVAG CONCEPTOS COMERCIALES SA DE CV	CUMPLE
			TECNO ROBLES DE MEXICO SA DE CV	NO CUMPLEN
244	CHIHUAHUA	SILLA CAMA PARA DONADORES.	TECNOLOGIA INTEGRAL PERSONALIZABLE SA DE CV	NO SE EMITE EVALUACIÓN POR SOBREPASAR EL TECHO PRESUPUESTAL
			EDVAG CONCEPTOS COMERCIALES SA DE CV	NO SE EMITE EVALUACIÓN POR SOBREPASAR EL TECHO PRESUPUESTAL
245	CHIHUAHUA	VITRINA DE 75 CM CONTRA MURO.	EDVAG CONCEPTOS COMERCIALES SA DE CV	NO CUMPLEN
			ERGONOMIA PRODUCTIVIDAD SA DE CV	CUMPLE
246	CHIHUAHUA	VITRINA DE 90 CM CONTRA MURO CON LLAVES.	META SUMINISTROS MEDICOS SA DE CV	CUMPLE
			TECNOLOGIA INTEGRAL PERSONALIZABLE SA DE CV	CUMPLE.
			ERGONOMIA PRODUCTIVIDAD SA DE CV.	NO SE EMITE EVALUACIÓN CON FUNDAMENTO EN EL ART. 36 LAAASP
			MUEBLES LA FORJA DE JUAN ESCOBAR SA DE CV	NO SE EMITE EVALUACIÓN CON FUNDAMENTO EN EL ART. 36 LAAASP
			EDVAG CONCEPTOS COMERCIALES SA DE CV	NO SE EMITE EVALUACIÓN CON FUNDAMENTO EN EL ART. 36 LAAASP
			BECOMAR DE MEXICO, S. DE R.L. DE C.V.	NO SE EMITE EVALUACIÓN CON FUNDAMENTO EN EL ART. 36 LAAASP
			TECNO ROBLES DE MEXICO SA DE CV	NO SE EMITE EVALUACIÓN CON FUNDAMENTO EN EL ART. 36 LAAASP
247	CHIHUAHUA	ANAQUEL GUARDA-COMODOS.	META SUMINISTROS MEDICOS SA DE CV	CUMPLE
			IMPULSORA DE CONSULTORIA E INGENIERIA MEXICANA SA DE CV	NO CUMPLEN
			CARLOS ARTURO GARCIA RIVERA	NO SE EMITE EVALUACIÓN CON FUNDAMENTO EN EL ART. 36 LAAASP
			ERGONOMIA PRODUCTIVIDAD SA DE CV	NO SE EMITE EVALUACIÓN CON FUNDAMENTO EN EL ART. 36 LAAASP
			EDVAG CONCEPTOS COMERCIALES SA DE CV	NO SE EMITE EVALUACIÓN CON FUNDAMENTO EN EL ART. 36 LAAASP

ACTA DE FALLO

LICITACIÓN PÚBLICA INTERNACIONAL ELECTRÓNICA BAJO COBERTURA DE TRATADOS DE LIBRE COMERCIO QUE CONTENGA CAPÍTULO DE COMPRAS GUBERNAMENTALES
NÚMERO DE IDENTIFICACIÓN EN COMPRANET: LA-50-GYR-050GYR040-T-2-2024

PROGRAMA "MOBILIARIO MÉDICO Y DE LABORATORIO PARA HOSPITALES PRIORITARIOS"

PART.	DESTINO	DESCRIPCIÓN	LICITANTE	EVALUACIÓN TÉCNICA
			TECNO ROBLES DE MEXICO SA DE CV	NO SE EMITE EVALUACIÓN POR SOBREPASAR EL TECHO PRESUPUESTAL
248	CHIHUAHUA	BANCO GIRATORIO ACOJINADO CON RESPALDO CINCO APOYOS	EDVAG CONCEPTOS COMERCIALES SA DE CV	NO SE EMITE EVALUACIÓN POR SOBREPASAR EL TECHO PRESUPUESTAL
			ERGONOMIA PRODUCTIVIDAD SA DE CV	NO SE EMITE EVALUACIÓN POR SOBREPASAR EL TECHO PRESUPUESTAL
249	CHIHUAHUA	BANCO GIRATORIO CON RESPALDO DE ACERO INOXIDABLE.	AH CORPORATIVO MEDICO DE MEXICO, S.A. DE C.V.	CUMPLE
			CARLOS ARTURO GARCIA RIVERA	NO CUMPLEN
			INVITRO DIAGNOSTICS MEXICO SA DE CV	NO SE EMITE EVALUACIÓN CON FUNDAMENTO EN EL ART. 36 LAAASP
			TECNOLOGIA INTEGRAL PERSONALIZABLE SA DE CV	NO SE EMITE EVALUACIÓN CON FUNDAMENTO EN EL ART. 36 LAAASP
			IMPULSORA DE CONSULTORIA E INGENIERIA MEXICANA SA DE CV	NO SE EMITE EVALUACIÓN CON FUNDAMENTO EN EL ART. 36 LAAASP
			ERGONOMIA PRODUCTIVIDAD SA DE CV	NO SE EMITE EVALUACIÓN CON FUNDAMENTO EN EL ART. 36 LAAASP
			EDVAG CONCEPTOS COMERCIALES SA DE CV	NO SE EMITE EVALUACIÓN CON FUNDAMENTO EN EL ART. 36 LAAASP
			TECNO ROBLES DE MEXICO SA DE CV	NO SE EMITE EVALUACIÓN CON FUNDAMENTO EN EL ART. 36 LAAASP
250	CHIHUAHUA	BANCO GIRATORIO DE ACERO INOXIDABLE.	SERPROF BIOMED SA DE CV	CUMPLE
			AH CORPORATIVO MEDICO DE MEXICO, S.A. DE C.V.	NO CUMPLEN
			TECNOLOGIA INTEGRAL PERSONALIZABLE SA DE CV	NO SE EMITE EVALUACIÓN CON FUNDAMENTO EN EL ART. 36 LAAASP
			CARLOS ARTURO GARCIA RIVERA	NO SE EMITE EVALUACIÓN CON FUNDAMENTO EN EL ART. 36 LAAASP
			INVITRO DIAGNOSTICS MEXICO SA DE CV	NO SE EMITE EVALUACIÓN CON FUNDAMENTO EN EL ART. 36 LAAASP
			IMPULSORA DE CONSULTORIA E INGENIERIA MEXICANA SA DE CV	NO SE EMITE EVALUACIÓN CON FUNDAMENTO EN EL ART. 36 LAAASP
			EDVAG CONCEPTOS COMERCIALES SA DE CV	NO SE EMITE EVALUACIÓN CON FUNDAMENTO EN EL ART. 36 LAAASP
			TECNO ROBLES DE MEXICO SA DE CV	NO SE EMITE EVALUACIÓN CON FUNDAMENTO EN EL ART. 36 LAAASP
			ERGONOMIA PRODUCTIVIDAD SA DE CV	NO SE EMITE EVALUACIÓN CON FUNDAMENTO EN EL ART. 36 LAAASP
251	CHIHUAHUA	BANDEJA	INFRAESTRUCTURA HOSPITALARIA PROEMSA SA DE CV	CUMPLE

GOBIERNO DE MÉXICO | IMSS

DIRECCIÓN DE ADMINISTRACIÓN
Unidad de Adquisiciones
Coordinación de Adquisición de Bienes y Contratación de Servicios
Coordinación Técnica de Adquisición de Bienes de Inversión y Activos
División de Equipo y Mobiliario Médico

ACTA DE FALLO

LICITACIÓN PÚBLICA INTERNACIONAL ELECTRÓNICA BAJO COBERTURA DE TRATADOS DE LIBRE COMERCIO QUE CONTENGA CAPÍTULO DE COMPRAS GUBERNAMENTALES
NÚMERO DE IDENTIFICACIÓN EN COMPRANET: LA-50-GYR-050GYR040-T-2-2024

PROGRAMA "MOBILIARIO MÉDICO Y DE LABORATORIO PARA HOSPITALES PRIORITARIOS"

PART.	DESTINO	DESCRIPCIÓN	LICITANTE	EVALUACIÓN TÉCNICA
			EDVAG CONCEPTOS COMERCIALES SA DE CV	CUMPLE
253	CHIHUAHUA	BASCULA CON ESTADIMETRO.	ENCORE HEALTH S A P I DE CV	NO CUMPLEN
			SERPROF BIOMED SA DE CV	CUMPLE
			CARLOS ARTURO GARCIA RIVERA	NO SE EMITE EVALUACIÓN CON FUNDAMENTO EN EL ART. 36 LAAASP
			TECNO ROBLES DE MEXICO SA DE CV	NO SE EMITE EVALUACIÓN CON FUNDAMENTO EN EL ART. 36 LAAASP
			EDVAG CONCEPTOS COMERCIALES SA DE CV	NO SE EMITE EVALUACIÓN CON FUNDAMENTO EN EL ART. 36 LAAASP
			IMPULSORA DE CONSULTORIA E INGENIERIA MEXICANA SA DE CV	NO SE EMITE EVALUACIÓN CON FUNDAMENTO EN EL ART. 36 LAAASP
			ERGONOMIA PRODUCTIVIDAD SA DE CV	NO SE EMITE EVALUACIÓN CON FUNDAMENTO EN EL ART. 36 LAAASP
			INVITRO DIAGNOSTICS MEXICO SA DE CV	NO SE EMITE EVALUACIÓN CON FUNDAMENTO EN EL ART. 36 LAAASP
			INNOVACION MEDICA Y TECNOLOGIAS PARA LA SALUD MX SA DE CV	NO SE EMITE EVALUACIÓN CON FUNDAMENTO EN EL ART. 36 LAAASP
254	CHIHUAHUA	BASCULA PARA BEBE.	IMPULSORA DE CONSULTORIA E INGENIERIA MEXICANA SA DE CV	NO CUMPLEN
			EDVAG CONCEPTOS COMERCIALES SA DE CV	CUMPLE
			INNOVACION MEDICA Y TECNOLOGIAS PARA LA SALUD MX SA DE CV	NO SE EMITE EVALUACIÓN POR SOBREPASAR EL TECHO PRESUPUESTAL
255	CHIHUAHUA	BURO.	TECNOLOGIA INTEGRAL PERSONALIZABLE SA DE CV	CUMPLE
			SERPROF BIOMED SA DE CV	CUMPLE
			INFRAESTRUCTURA HOSPITALARIA PROEMSA SA DE CV	NO SE EMITE EVALUACIÓN CON FUNDAMENTO EN EL ART. 36 LAAASP
			MOBILIARIO Y EQUIPO ESCOLAR DEL BAJIO S DE RL DE CV	NO SE EMITE EVALUACIÓN CON FUNDAMENTO EN EL ART. 36 LAAASP
			DALISA SERVICES SA DE CV	NO SE EMITE EVALUACIÓN CON FUNDAMENTO EN EL ART. 36 LAAASP
			CARLOS ARTURO GARCIA RIVERA	NO SE EMITE EVALUACIÓN CON FUNDAMENTO EN EL ART. 36 LAAASP
			MUEBLES LA FORJA DE JUAN ESCOBAR SA DE CV	NO SE EMITE EVALUACIÓN CON FUNDAMENTO EN EL ART. 36 LAAASP
			EDVAG CONCEPTOS COMERCIALES SA DE CV	NO SE EMITE EVALUACIÓN CON FUNDAMENTO EN EL ART. 36 LAAASP
			ERGONOMIA PRODUCTIVIDAD SA DE CV	NO SE EMITE EVALUACIÓN CON FUNDAMENTO EN EL ART. 36 LAAASP

ANEXOS
DIVISIÓN DE CONTRATOS

ACTA DE FALLO

LICITACIÓN PÚBLICA INTERNACIONAL ELECTRÓNICA BAJO COBERTURA DE TRATADOS DE LIBRE COMERCIO QUE CONTENGA CAPÍTULO DE COMPRAS GUBERNAMENTALES
NÚMERO DE IDENTIFICACIÓN EN COMPRANET: LA-50-GYR-050GYR040-T-2-2024

PROGRAMA "MOBILIARIO MÉDICO Y DE LABORATORIO PARA HOSPITALES PRIORITARIOS"

PART.	DESTINO	DESCRIPCIÓN	LICITANTE	EVALUACIÓN TÉCNICA
			IMPULSORA DE CONSULTORIA E INGENIERIA MEXICANA SA DE CV	NO SE EMITE EVALUACIÓN CON FUNDAMENTO EN EL ART. 36 LAAASP
			BECOMAR DE MEXICO, S. DE R.L. DE C.V.	NO SE EMITE EVALUACIÓN CON FUNDAMENTO EN EL ART. 36 LAAASP
			TECNO ROBLES DE MEXICO SA DE CV	NO SE EMITE EVALUACIÓN CON FUNDAMENTO EN EL ART. 36 LAAASP
256	CHIHUAHUA	CAMA INDIVIDUAL METALICA.	EDVAG CONCEPTOS COMERCIALES SA DE CV	CUMPLE
			MUEBLES LA FORJA DE JUAN ESCOBAR SA DE CV	CUMPLE
			IMPULSORA DE CONSULTORIA E INGENIERIA MEXICANA SA DE CV	NO SE EMITE EVALUACIÓN CON FUNDAMENTO EN EL ART. 36 LAAASP
257	CHIHUAHUA	CARRO PARA CURACIONES.	AH CORPORATIVO MEDICO DE MEXICO, S.A. DE C.V.	NO CUMPLEN
			SERPROF BIOMED SA DE CV	CUMPLE
			IMPULSORA DE CONSULTORIA E INGENIERIA MEXICANA SA DE CV	NO SE EMITE EVALUACIÓN CON FUNDAMENTO EN EL ART. 36 LAAASP
			ERGONOMIA PRODUCTIVIDAD SA DE CV	NO SE EMITE EVALUACIÓN CON FUNDAMENTO EN EL ART. 36 LAAASP
			EDVAG CONCEPTOS COMERCIALES SA DE CV	NO SE EMITE EVALUACIÓN POR SOBREPASAR EL TECHO PRESUPUESTAL
			TECNO ROBLES DE MEXICO SA DE CV	NO SE EMITE EVALUACIÓN POR SOBREPASAR EL TECHO PRESUPUESTAL
258	CHIHUAHUA	CARRO PARA MEDICAMENTOS.	SERPROF BIOMED SA DE CV	CUMPLE
			TECNOLOGIA INTEGRAL PERSONALIZABLE SA DE CV	CUMPLE
			IMPULSORA DE CONSULTORIA E INGENIERIA MEXICANA SA DE CV	NO SE EMITE EVALUACIÓN CON FUNDAMENTO EN EL ART. 36 LAAASP
			MUEBLES LA FORJA DE JUAN ESCOBAR SA DE CV	NO SE EMITE EVALUACIÓN CON FUNDAMENTO EN EL ART. 36 LAAASP
			ERGONOMIA PRODUCTIVIDAD SA DE CV	NO SE EMITE EVALUACIÓN CON FUNDAMENTO EN EL ART. 36 LAAASP
			EDVAG CONCEPTOS COMERCIALES SA DE CV	NO SE EMITE EVALUACIÓN CON FUNDAMENTO EN EL ART. 36 LAAASP
			TECNO ROBLES DE MEXICO SA DE CV	NO SE EMITE EVALUACIÓN POR SOBREPASAR EL TECHO PRESUPUESTAL
259	CHIHUAHUA	CARRO PARA ROPA LIMPIA.	EDVAG CONCEPTOS COMERCIALES SA DE CV	CUMPLE
			IMPULSORA DE CONSULTORIA E INGENIERIA MEXICANA SA DE CV	NO CUMPLEN

2024 Felipe Carrillo PUERTO

GOBIERNO DE MÉXICO | IMSS

DIRECCIÓN DE ADMINISTRACIÓN
Unidad de Adquisiciones
Coordinación de Adquisición de Bienes y Contratación de Servicios
Coordinación Técnica de Adquisición de Bienes de Inversión y Activos
División de Equipo y Mobiliario Médico

ACTA DE FALLO

LICITACIÓN PÚBLICA INTERNACIONAL ELECTRÓNICA BAJO COBERTURA DE TRATADOS DE LIBRE COMERCIO QUE CONTENGA CAPÍTULO DE COMPRAS GUBERNAMENTALES
NÚMERO DE IDENTIFICACIÓN EN COMPRANET: LA-50-GYR-050GYR040-T-2-2024

PROGRAMA "MOBILIARIO MÉDICO Y DE LABORATORIO PARA HOSPITALES PRIORITARIOS"

PART.	DESTINO	DESCRIPCIÓN	LICITANTE	EVALUACIÓN TÉCNICA
260	CHIHUAHUA	CARRO PORTAEXPEDIENTES.	SERPROF BIOMED SA DE CV	CUMPLE
			IMPULSORA DE CONSULTORIA E INGENIERIA MEXICANA SA DE CV	NO CUMPLEN
			TECNOLOGIA INTEGRAL PERSONALIZABLE SA DE CV	NO SE EMITE EVALUACIÓN CON FUNDAMENTO EN EL ART. 36 LAAASP
			EDVAG CONCEPTOS COMERCIALES SA DE CV	NO SE EMITE EVALUACIÓN POR SOBREPASAR EL TECHO PRESUPUESTAL.
			TECNO ROBLES DE MEXICO SA DE CV	NO SE EMITE EVALUACIÓN POR SOBREPASAR EL TECHO PRESUPUESTAL
261	CHIHUAHUA	CEPILLERA PARA USO QUIRURGICO.	INFRAESTRUCTURA HOSPITALARIA PROEMSA SA DE CV	CUMPLE
			TECNO ROBLES DE MEXICO SA DE CV	NO CUMPLEN
			EDVAG CONCEPTOS COMERCIALES SA DE CV	NO SE EMITE EVALUACIÓN CON FUNDAMENTO EN EL ART. 36 LAAASP
			ERGONOMIA PRODUCTIVIDAD SA DE CV	NO SE EMITE EVALUACIÓN CON FUNDAMENTO EN EL ART. 36 LAAASP
			IMPULSORA DE CONSULTORIA E INGENIERIA MEXICANA SA DE CV	NO SE EMITE EVALUACIÓN CON FUNDAMENTO EN EL ART. 36 LAAASP
262	CHIHUAHUA	CHAROLA CON TAPA PARA INSTRUMENTAL.	INFRAESTRUCTURA HOSPITALARIA PROEMSA SA DE CV	CUMPLE
			EDVAG CONCEPTOS COMERCIALES SA DE CV	CUMPLE
			IMPULSORA DE CONSULTORIA E INGENIERIA MEXICANA SA DE CV	NO SE EMITE EVALUACIÓN CON FUNDAMENTO EN EL ART. 36 LAAASP
263	CHIHUAHUA	COMODO PARA ADULTOS.	INFRAESTRUCTURA HOSPITALARIA PROEMSA SA DE CV	CUMPLE
			SERPROF BIOMED SA DE CV	CUMPLE
			TECNO ROBLES DE MEXICO SA DE CV	NO SE EMITE EVALUACIÓN CON FUNDAMENTO EN EL ART. 36 LAAASP
			EDVAG CONCEPTOS COMERCIALES SA DE CV	NO SE EMITE EVALUACIÓN CON FUNDAMENTO EN EL ART. 36 LAAASP
			ERGONOMIA PRODUCTIVIDAD SA DE CV	NO SE EMITE EVALUACIÓN CON FUNDAMENTO EN EL ART. 36 LAAASP
264	CHIHUAHUA	COMODO PARA MENORES.	SERPROF BIOMED SA DE CV	CUMPLE
			IMPULSORA DE CONSULTORIA E INGENIERIA MEXICANA SA DE CV	CUMPLE
			TECNO ROBLES DE MEXICO SA DE CV	NO SE EMITE EVALUACIÓN CON FUNDAMENTO EN EL ART. 36 LAAASP
			EDVAG CONCEPTOS COMERCIALES SA DE CV	NO SE EMITE EVALUACIÓN CON FUNDAMENTO EN EL ART. 36 LAAASP

Durango 291, Piso 11, Col. Roma Norte, Alcaldía Cuauhtémoc, C. P. 06700, Ciudad de México
Tel. 55 5726 9700, Ext. 14923 www.imss.gob.mx

2024 Felipe Carrillo PUERTO

ACTA DE FALLO

LICITACIÓN PÚBLICA INTERNACIONAL ELECTRÓNICA BAJO COBERTURA DE TRATADOS DE LIBRE COMERCIO QUE CONTENGA CAPÍTULO DE COMPRAS GUBERNAMENTALES
NÚMERO DE IDENTIFICACIÓN EN COMPRANET: LA-50-GYR-050GYR040-T-2-2024

PROGRAMA "MOBILIARIO MÉDICO Y DE LABORATORIO PARA HOSPITALES PRIORITARIOS"

PART.	DESTINO	DESCRIPCIÓN	LICITANTE	EVALUACIÓN TÉCNICA
265	CHIHUAHUA	CUBETA DE ACERO INOXIDABLE CON PORTA CUBETA RODABLE.	INFRAESTRUCTURA HOSPITALARIA PROEMSA SA DE CV	CUMPLE
			TECNO ROBLES DE MEXICO SA DE CV	NO CUMPLEN
			SERPROF BIOMED SA DE CV	NO SE EMITE EVALUACIÓN CON FUNDAMENTO EN EL ART. 36 LAAASP
			CARLOS ARTURO GARCIA RIVERA	NO SE EMITE EVALUACIÓN CON FUNDAMENTO EN EL ART. 36 LAAASP
			BECOMAR DE MEXICO, S. DE R.L. DE C.V.	NO SE EMITE EVALUACIÓN CON FUNDAMENTO EN EL ART. 36 LAAASP
			EDVAG CONCEPTOS COMERCIALES SA DE CV	NO SE EMITE EVALUACIÓN CON FUNDAMENTO EN EL ART. 36 LAAASP
			ERGONOMIA PRODUCTIVIDAD SA DE CV	NO SE EMITE EVALUACIÓN POR SOBREPASAR EL TECHO PRESUPUESTAL
266	CHIHUAHUA.	ESCALERILLA DE DOS PELDAÑOS.	TECNOLOGIA INTEGRAL PERSONALIZABLE SA DE CV	CUMPLE
			SERPROF BIOMED SA DE CV	CUMPLE
			AH CORPORATIVO MEDICO DE MEXICO, S.A. DE C.V.	NO SE EMITE EVALUACIÓN CON FUNDAMENTO EN EL ART. 36 LAAASP
			IMPULSORA DE CONSULTORIA E INGENIERIA MEXICANA SA DE CV	NO SE EMITE EVALUACIÓN CON FUNDAMENTO EN EL ART. 36 LAAASP
			MUEBLES LA FORJA DE JUAN ESCOBAR SA DE CV	NO SE EMITE EVALUACIÓN CON FUNDAMENTO EN EL ART. 36 LAAASP
			ERGONOMIA PRODUCTIVIDAD SA DE CV	NO SE EMITE EVALUACIÓN CON FUNDAMENTO EN EL ART. 36 LAAASP
			EDVAG CONCEPTOS COMERCIALES SA DE CV	NO SE EMITE EVALUACIÓN CON FUNDAMENTO EN EL ART. 36 LAAASP
			TECNO ROBLES DE MEXICO SA DE CV	NO SE EMITE EVALUACIÓN POR SOBREPASAR EL TECHO PRESUPUESTAL
267	CHIHUAHUA	ESTANTE GUARDA ESTERIL DE 90 CM.	INFRAESTRUCTURA HOSPITALARIA PROEMSA SA DE CV	CUMPLE
			TECNOLOGIA INTEGRAL PERSONALIZABLE SA DE CV	CUMPLE
			BECOMAR DE MEXICO, S. DE R.L. DE C.V.	NO SE EMITE EVALUACIÓN CON FUNDAMENTO EN EL ART. 36 LAAASP
			IMPULSORA DE CONSULTORIA E INGENIERIA MEXICANA SA DE CV	NO SE EMITE EVALUACIÓN CON FUNDAMENTO EN EL ART. 36 LAAASP
			EDVAG CONCEPTOS COMERCIALES SA DE CV	NO SE EMITE EVALUACIÓN CON FUNDAMENTO EN EL ART. 36 LAAASP
			MUEBLES LA FORJA DE JUAN ESCOBAR SA DE CV	NO SE EMITE EVALUACIÓN CON FUNDAMENTO EN EL ART. 36 LAAASP
			TECNO ROBLES DE MEXICO SA DE CV	NO SE EMITE EVALUACIÓN CON FUNDAMENTO EN EL ART. 36 LAAASP

ACTA DE FALLO

LICITACIÓN PÚBLICA INTERNACIONAL ELECTRÓNICA BAJO COBERTURA DE TRATADOS DE LIBRE COMERCIO QUE CONTENGA CAPÍTULO DE COMPRAS GUBERNAMENTALES
NÚMERO DE IDENTIFICACIÓN EN COMPRANET: LA-50-GYR-050GYR040-T-2-2024

PROGRAMA "MOBILIARIO MÉDICO Y DE LABORATORIO PARA HOSPITALES PRIORITARIOS"

PART.	DESTINO	DESCRIPCIÓN	LICITANTE	EVALUACIÓN TÉCNICA
			ERGONOMIA PRODUCTIVIDAD SA DE CV	NO SE EMITE EVALUACIÓN POR SOBREPASAR EL TECHO PRESUPUESTAL
268	CHIHUAHUA	ESTANTE GUARDA ESTERIL DE 120 CM.	INFRAESTRUCTURA HOSPITALARIA PROEMSA SA DE CV	CUMPLE
			IMPULSORA DE CONSULTORIA E INGENIERIA MEXICANA SA DE CV	NO CUMPLEN
			MUEBLES LA FORJA DE JUAN ESCOBAR SA DE CV	NO SE EMITE EVALUACIÓN CON FUNDAMENTO EN EL ART. 36 LAAASP
			TECNOLOGIA INTEGRAL PERSONALIZABLE SA DE CV	NO SE EMITE EVALUACIÓN CON FUNDAMENTO EN EL ART. 36 LAAASP
			EDVAG CONCEPTOS COMERCIALES SA DE CV	NO SE EMITE EVALUACIÓN CON FUNDAMENTO EN EL ART. 36 LAAASP
			BECOMAR DE MEXICO, S. DE R.L. DE C.V.	NO SE EMITE EVALUACIÓN POR SOBREPASAR EL TECHO PRESUPUESTAL
			TECNO ROBLES DE MEXICO SA DE CV	NO SE EMITE EVALUACIÓN POR SOBREPASAR EL TECHO PRESUPUESTAL
			ERGONOMIA PRODUCTIVIDAD SA DE CV	NO SE EMITE EVALUACIÓN POR SOBREPASAR EL TECHO PRESUPUESTAL
269	CHIHUAHUA	JABONERA DE PEDAL	SERPROF BIOMED SA DE CV	CUMPLE
			CARLOS ARTURO GARCIA RIVERA	NO CUMPLEN
			EDVAG CONCEPTOS COMERCIALES SA DE CV	NO SE EMITE EVALUACIÓN POR SOBREPASAR EL TECHO PRESUPUESTAL
			TECNO ROBLES DE MEXICO SA DE CV	NO SE EMITE EVALUACIÓN POR SOBREPASAR EL TECHO PRESUPUESTAL
270	CHIHUAHUA	LAMPARA DE LUZ INTENSA	EDVAG CONCEPTOS COMERCIALES SA DE CV	CUMPLE
271	CHIHUAHUA	LAMPARA DE PIE RODABLE	CARLOS ARTURO GARCIA RIVERA	NO CUMPLEN
			EDVAG CONCEPTOS COMERCIALES SA DE CV	CUMPLE
			SERPROF BIOMED SA DE CV	NO SE EMITE EVALUACIÓN CON FUNDAMENTO EN EL ART. 36 LAAASP
			IMPULSORA DE CONSULTORIA E INGENIERIA MEXICANA SA DE CV	NO SE EMITE EVALUACIÓN CON FUNDAMENTO EN EL ART. 36 LAAASP
280	CHIHUAHUA	MESA CAMBIO ANESTESIOLOGO DE 70 C.M.	SERPROF BIOMED SA DE CV	CUMPLE
			MUEBLES LA FORJA DE JUAN ESCOBAR SA DE CV	CUMPLE
			TECNOLOGIA INTEGRAL PERSONALIZABLE SA DE CV	NO SE EMITE EVALUACIÓN CON FUNDAMENTO EN EL ART. 36 LAAASP

ANEXOS
DIVISIÓN DE CONTRATOS

ACTA DE FALLO

LICITACIÓN PÚBLICA INTERNACIONAL ELECTRÓNICA BAJO COBERTURA DE TRATADOS DE LIBRE COMERCIO QUE CONTENGA CAPÍTULO DE COMPRAS GUBERNAMENTALES
NÚMERO DE IDENTIFICACIÓN EN COMPRANET: LA-50-GYR-050GYR040-T-2-2024

PROGRAMA "MOBILIARIO MÉDICO Y DE LABORATORIO PARA HOSPITALES PRIORITARIOS"

PART.	DESTINO	DESCRIPCIÓN	LICITANTE	EVALUACIÓN TÉCNICA
			IMPULSORA DE CONSULTORIA E INGENIERIA MEXICANA SA DE CV	NO SE EMITE EVALUACIÓN CON FUNDAMENTO EN EL ART. 36 LAAASP.
			EDVAG CONCEPTOS COMERCIALES SA DE CV	NO SE EMITE EVALUACIÓN CON FUNDAMENTO EN EL ART. 36 LAAASP.
			TECNO ROBLES DE MEXICO SA DE CV	NO SE EMITE EVALUACIÓN POR SOBREPASAR EL TECHO PRESUPUESTAL
281	CHIHUAHUA	MESA DE 180 CM PARA ENSAMBLE CON PEPISA INTERMEDIA.	MUEBLES LA FORJA DE JUAN ESCOBAR SA DE CV	CUMPLE.
			EDVAG CONCEPTOS COMERCIALES SA DE CV.	NO SE EMITE EVALUACIÓN POR SOBREPASAR EL TECHO PRESUPUESTAL
			TECNOLOGIA INTEGRAL PERSONALIZABLE SA DE CV	NO SE EMITE EVALUACIÓN POR SOBREPASAR EL TECHO PRESUPUESTAL
283	CHIHUAHUA	MESA MAYO.	AH CORPORATIVO MEDICO DE MEXICO, S.A. DE C.V.	NO CUMPLEN
			SERPROF BIOMED SA DE CV	CUMPLE
			TECNOLOGIA INTEGRAL PERSONALIZABLE SA DE CV	NO SE EMITE EVALUACIÓN CON FUNDAMENTO EN EL ART. 36 LAAASP.
			CARLOS ARTURO GARCIA RIVERA	NO SE EMITE EVALUACIÓN CON FUNDAMENTO EN EL ART. 36 LAAASP.
			ERGONOMIA PRODUCTIVIDAD SA DE CV	NO SE EMITE EVALUACIÓN CON FUNDAMENTO EN EL ART. 36 LAAASP.
			IMPULSORA DE CONSULTORIA E INGENIERIA MEXICANA SA DE CV	NO SE EMITE EVALUACIÓN CON FUNDAMENTO EN EL ART. 36 LAAASP.
			MUEBLES LA FORJA DE JUAN ESCOBAR SA DE CV.	NO SE EMITE EVALUACIÓN CON FUNDAMENTO EN EL ART. 36 LAAASP.
			INVITRO DIAGNOSTICS MEXICO SA DE CV	NO SE EMITE EVALUACIÓN CON FUNDAMENTO EN EL ART. 36 LAAASP.
			EDVAG CONCEPTOS COMERCIALES SA DE CV	NO SE EMITE EVALUACIÓN CON FUNDAMENTO EN EL ART. 36 LAAASP.
			BECOMAR DE MEXICO, S. DE R.L. DE C.V.	NO SE EMITE EVALUACIÓN POR SOBREPASAR EL TECHO PRESUPUESTAL
			TECNO ROBLES DE MEXICO SA DE CV	NO SE EMITE EVALUACIÓN POR SOBREPASAR EL TECHO PRESUPUESTAL
284	CHIHUAHUA	MESA PARA EXPLORACION PEDIATRICA.	MUEBLES LA FORJA DE JUAN ESCOBAR SA DE CV	CUMPLE.
			EDVAG CONCEPTOS COMERCIALES SA DE CV	NO SE EMITE EVALUACIÓN POR SOBREPASAR EL TECHO PRESUPUESTAL
			IMPULSORA DE CONSULTORIA E INGENIERIA MEXICANA SA DE CV	NO SE EMITE EVALUACIÓN POR SOBREPASAR EL TECHO PRESUPUESTAL

Durango 289, Piso 11, Col. Roma Norte, Alcaldía Cuauhtémoc, C. P. 06700, Ciudad de México
Tel. 55 5726 1700, Ext. 14325 www.imss.gob.mx

2024 Felipe Carrillo PUERTO

GOBIERNO DE MÉXICO | IMSS

DIRECCIÓN DE ADMINISTRACIÓN
Unidad de Adquisiciones
Coordinación de Adquisición de Bienes y Contratación de Servicios
Coordinación Técnica de Adquisición de Bienes de Inversión y Activos
División de Equipo y Mobiliario Médico

ACTA DE FALLO

LICITACIÓN PÚBLICA INTERNACIONAL ELECTRÓNICA BAJO COBERTURA DE TRATADOS DE LIBRE COMERCIO QUE CONTENGA CAPÍTULO DE COMPRAS GUBERNAMENTALES
NÚMERO DE IDENTIFICACIÓN EN COMPRANET: LA-50-GYR-050GYR040-T-2-2024

PROGRAMA "MOBILIARIO MÉDICO Y DE LABORATORIO PARA HOSPITALES PRIORITARIOS"

PART.	DESTINO	DESCRIPCIÓN	LICITANTE	EVALUACIÓN TÉCNICA
285	CHIHUAHUA	MESA PARA INSTRUMENTAL QUIRURGICO.	SERPROF BIOMED SA DE CV	CUMPLE
			CARLOS ARTURO GARCIA RIVERA	NO CUMPLEN
			INVITRO DIAGNOSTICS MEXICO SA DE CV	NO SE EMITE EVALUACIÓN CON FUNDAMENTO EN EL ART. 36 LAAASP.
			IMPULSORA DE CONSULTORIA E INGENIERIA MEXICANA SA DE CV	NO SE EMITE EVALUACIÓN CON FUNDAMENTO EN EL ART. 36 LAAASP.
			MUEBLES LA FORJA DE JUAN ESCOBAR SA DE CV	NO SE EMITE EVALUACIÓN CON FUNDAMENTO EN EL ART. 36 LAAASP.
			EDVAG CONCEPTOS COMERCIALES SA DE CV	NO SE EMITE EVALUACIÓN POR SOBREPASAR EL TECHO PRESUPUESTAL
			TECNO ROBLES DE MEXICO SA DE CV	NO SE EMITE EVALUACIÓN POR SOBREPASAR EL TECHO PRESUPUESTAL
286	CHIHUAHUA	MESA PARA REHIDRATACION.	SERPROF BIOMED SA DE CV	CUMPLE
			EDVAG CONCEPTOS COMERCIALES SA DE CV	CUMPLE
			IMPULSORA DE CONSULTORIA E INGENIERIA MEXICANA SA DE CV	NO SE EMITE EVALUACIÓN CON FUNDAMENTO EN EL ART. 36 LAAASP.
287	CHIHUAHUA	MESA PASTEUR.	AH CORPORATIVO MEDICO DE MEXICO, S.A. DE C.V.	NO CUMPLEN
			SERPROF BIOMED SA DE CV	CUMPLE
			CARLOS ARTURO GARCIA RIVERA	NO SE EMITE EVALUACIÓN CON FUNDAMENTO EN EL ART. 36 LAAASP.
			TECNOLOGIA INTEGRAL PERSONALIZABLE SA DE CV	NO SE EMITE EVALUACIÓN CON FUNDAMENTO EN EL ART. 36 LAAASP.
			IMPULSORA DE CONSULTORIA E INGENIERIA MEXICANA SA DE CV	NO SE EMITE EVALUACIÓN CON FUNDAMENTO EN EL ART. 36 LAAASP.
			INVITRO DIAGNOSTICS MEXICO SA DE CV	NO SE EMITE EVALUACIÓN CON FUNDAMENTO EN EL ART. 36 LAAASP.
			EDVAG CONCEPTOS COMERCIALES SA DE CV	NO SE EMITE EVALUACIÓN CON FUNDAMENTO EN EL ART. 36 LAAASP.
			MUEBLES LA FORJA DE JUAN ESCOBAR SA DE CV	NO SE EMITE EVALUACIÓN CON FUNDAMENTO EN EL ART. 36 LAAASP.
			ERGONOMIA PRODUCTIVIDAD SA DE CV	NO SE EMITE EVALUACIÓN CON FUNDAMENTO EN EL ART. 36 LAAASP.
			BECOMAR DE MEXICO, S. DE R.L. DE C.V.	NO SE EMITE EVALUACIÓN POR SOBREPASAR EL TECHO PRESUPUESTAL
288	CHIHUAHUA	MESA PUENTE.	SERPROF BIOMED SA DE CV	CUMPLE

Durango 289, Piso 11, Col. Roma Norte, Alcaldía Cuauhtémoc, C. P. 06700, Ciudad de México
Tel. 55 5726 1700, Ext. 14325 www.imss.gob.mx

2024 Felipe Carrillo PUERTO

ACTA DE FALLO

LICITACIÓN PÚBLICA INTERNACIONAL ELECTRÓNICA BAJO COBERTURA DE TRATADOS DE LIBRE COMERCIO QUE CONTENGA CAPÍTULO DE COMPRAS GUBERNAMENTALES
NÚMERO DE IDENTIFICACIÓN EN COMPRANET: LA-50-GYR-050GYR040-T-2-2024

PROGRAMA "MOBILIARIO MÉDICO Y DE LABORATORIO PARA HOSPITALES PRIORITARIOS"

PART.	DESTINO	DESCRIPCIÓN	LICITANTE	EVALUACIÓN TÉCNICA
			TECNOLOGIA INTEGRAL PERSONALIZABLE SA DE CV	CUMPLE
			IMPULSORA DE CONSULTORIA E INGENIERIA MEXICANA SA DE CV	NO SE EMITE EVALUACIÓN CON FUNDAMENTO EN EL ART. 36 LAAASP
			INVITRO DIAGNOSTICS MEXICO SA DE CV	NO SE EMITE EVALUACIÓN CON FUNDAMENTO EN EL ART. 36 LAAASP
			CARLOS ARTURO GARCIA RIVERA	NO SE EMITE EVALUACIÓN CON FUNDAMENTO EN EL ART. 36 LAAASP
			MUEBLES LA FORJA DE JUAN ESCOBAR SA DE CV	NO SE EMITE EVALUACIÓN CON FUNDAMENTO EN EL ART. 36 LAAASP
			EDVAG CONCEPTOS COMERCIALES SA DE CV	NO SE EMITE EVALUACIÓN POR SOBREPASAR EL TECHO PRESUPUESTAL
			ERGONOMIA PRODUCTIVIDAD SA DE CV	NO SE EMITE EVALUACIÓN POR SOBREPASAR EL TECHO PRESUPUESTAL
289	CHIHUAHUA	MESA RIGIDA DE MADERA.	EDVAG CONCEPTOS COMERCIALES SA DE CV	CUMPLE
			ERGONOMIA PRODUCTIVIDAD SA DE CV	NO SE EMITE EVALUACIÓN POR SOBREPASAR EL TECHO PRESUPUESTAL
290	CHIHUAHUA	MESA RIÑON.	SERPROF BIOMED SA DE CV	CUMPLE
			TECNOLOGIA INTEGRAL PERSONALIZABLE SA DE CV	CUMPLE
			CARLOS ARTURO GARCIA RIVERA	NO SE EMITE EVALUACIÓN CON FUNDAMENTO EN EL ART. 36 LAAASP
			IMPULSORA DE CONSULTORIA E INGENIERIA MEXICANA SA DE CV	NO SE EMITE EVALUACIÓN CON FUNDAMENTO EN EL ART. 36 LAAASP
			ERGONOMIA PRODUCTIVIDAD SA DE CV	NO SE EMITE EVALUACIÓN CON FUNDAMENTO EN EL ART. 36 LAAASP
			EDVAG CONCEPTOS COMERCIALES SA DE CV	NO SE EMITE EVALUACIÓN CON FUNDAMENTO EN EL ART. 36 LAAASP
291	CHIHUAHUA	REPISA DE 120 CM CONTRA MURO.	MUEBLES LA FORJA DE JUAN ESCOBAR SA DE CV	CUMPLE
			IMPULSORA DE CONSULTORIA E INGENIERIA MEXICANA SA DE CV	CUMPLE
			EDVAG CONCEPTOS COMERCIALES SA DE CV	NO SE EMITE EVALUACIÓN CON FUNDAMENTO EN EL ART. 36 LAAASP
292	CHIHUAHUA	REPISA DE 180 CM CONTRA MURO.	EDVAG CONCEPTOS COMERCIALES SA DE CV	CUMPLE
			IMPULSORA DE CONSULTORIA E INGENIERIA MEXICANA SA DE CV	NO SE EMITE EVALUACIÓN POR SOBREPASAR EL TECHO PRESUPUESTAL
293	CHIHUAHUA	RIEL PORTAVENOCLISIS.	META SUMINISTROS MEDICOS SA DE CV	CUMPLE

Durango 291, Piso 11, Col. Roma Norte, Alcaldía Cuauhtémoc, C. P. 06700, Ciudad de México
Tel. 55 5276 9100, Ext. 14623 www.imss.gob.mx

GOBIERNO DE MÉXICO | IMSS

DIRECCIÓN DE ADMINISTRACIÓN
Unidad de Adquisiciones
Coordinación de Adquisición de Bienes y Contratación de Servicios
Coordinación Técnica de Adquisición de Bienes de Inversión y Activos
División de Equipo y Mobiliario Médico

ACTA DE FALLO

LICITACIÓN PÚBLICA INTERNACIONAL ELECTRÓNICA BAJO COBERTURA DE TRATADOS DE LIBRE COMERCIO QUE CONTENGA CAPÍTULO DE COMPRAS GUBERNAMENTALES
NÚMERO DE IDENTIFICACIÓN EN COMPRANET: LA-50-GYR-050GYR040-T-2-2024

PROGRAMA "MOBILIARIO MÉDICO Y DE LABORATORIO PARA HOSPITALES PRIORITARIOS"

PART.	DESTINO	DESCRIPCIÓN	LICITANTE	EVALUACIÓN TÉCNICA
			ERGONOMIA PRODUCTIVIDAD SA DE CV	CUMPLE
			DALIGA SERVICES SA DE CV	NO SE EMITE EVALUACIÓN CON FUNDAMENTO EN EL ART. 36 LAAASP
			EDVAG CONCEPTOS COMERCIALES SA DE CV	NO SE EMITE EVALUACIÓN CON FUNDAMENTO EN EL ART. 36 LAAASP
			IMPULSORA DE CONSULTORIA E INGENIERIA MEXICANA SA DE CV	NO SE EMITE EVALUACIÓN CON FUNDAMENTO EN EL ART. 36 LAAASP
294	CHIHUAHUA	RIÑON DE ACERO INOXIDABLE DE 250 ML	SERPROF BIOMED SA DE CV	CUMPLE
			INFRAESTRUCTURA HOSPITALARIA PROEMSA SA DE CV	CUMPLE
			ERGONOMIA PRODUCTIVIDAD SA DE CV	NO SE EMITE EVALUACIÓN CON FUNDAMENTO EN EL ART. 36 LAAASP
			EDVAG CONCEPTOS COMERCIALES SA DE CV	NO SE EMITE EVALUACIÓN CON FUNDAMENTO EN EL ART. 36 LAAASP
			INVITRO DIAGNOSTICS MEXICO SA DE CV	NO SE EMITE EVALUACIÓN CON FUNDAMENTO EN EL ART. 36 LAAASP
			IMPULSORA DE CONSULTORIA E INGENIERIA MEXICANA SA DE CV	NO SE EMITE EVALUACIÓN CON FUNDAMENTO EN EL ART. 36 LAAASP
			CARLOS ARTURO GARCIA RIVERA	NO SE EMITE EVALUACIÓN CON FUNDAMENTO EN EL ART. 36 LAAASP
295	CHIHUAHUA	RIÑON DE ACERO INOXIDABLE DE 500 ML	SERPROF BIOMED SA DE CV	CUMPLE
			INFRAESTRUCTURA HOSPITALARIA PROEMSA SA DE CV	CUMPLE
			ERGONOMIA PRODUCTIVIDAD SA DE CV	NO SE EMITE EVALUACIÓN CON FUNDAMENTO EN EL ART. 36 LAAASP
			EDVAG CONCEPTOS COMERCIALES SA DE CV	NO SE EMITE EVALUACIÓN CON FUNDAMENTO EN EL ART. 36 LAAASP
			IMPULSORA DE CONSULTORIA E INGENIERIA MEXICANA SA DE CV	NO SE EMITE EVALUACIÓN CON FUNDAMENTO EN EL ART. 36 LAAASP
			INVITRO DIAGNOSTICS MEXICO SA DE CV	NO SE EMITE EVALUACIÓN CON FUNDAMENTO EN EL ART. 36 LAAASP
			CARLOS ARTURO GARCIA RIVERA	NO SE EMITE EVALUACIÓN CON FUNDAMENTO EN EL ART. 36 LAAASP
296	CHIHUAHUA	SILLA DE RUEDAS CON DESCANSAPIES.	SERPROF BIOMED SA DE CV	CUMPLE
			EDVAG CONCEPTOS COMERCIALES SA DE CV	CUMPLE
			ERGONOMIA PRODUCTIVIDAD SA DE CV	NO SE EMITE EVALUACIÓN CON FUNDAMENTO EN EL ART. 36 LAAASP
297	CHIHUAHUA	VASO PARA MEDICAMENTOS DE 30	SERPROF BIOMED SA DE CV	CUMPLE

Durango 291, Piso 11, Col. Roma Norte, Alcaldía Cuauhtémoc, C. P. 06700, Ciudad de México
Tel. 55 5276 9100, Ext. 14623 www.imss.gob.mx

2024 Felipe Carrillo PUERTO

ANEXOS

DIVISIÓN DE CONTRATOS

ACTA DE FALLO

LICITACIÓN PÚBLICA INTERNACIONAL ELECTRÓNICA BAJO COBERTURA DE TRATADOS DE LIBRE COMERCIO QUE CONTENGA CAPÍTULO DE COMPRAS GUBERNAMENTALES
NÚMERO DE IDENTIFICACIÓN EN COMPRANET: LA-50-GYR-050GYR040-T-2-2024

PROGRAMA "MOBILIARIO MÉDICO Y DE LABORATORIO PARA HOSPITALES PRIORITARIOS"

PART.	DESTINO	DESCRIPCIÓN	LICITANTE	EVALUACIÓN TÉCNICA
		CM CUBICOS.	INFRAESTRUCTURA HOSPITALARIA PROEMSA SA DE CV	NO CUMPLEN
			IMPULSORA DE CONSULTORIA E INGENIERIA MEXICANA SA DE CV.	NO SE EMITE EVALUACIÓN CON FUNDAMENTO EN EL ART. 36 LAAASP
			EDVAG CONCEPTOS COMERCIALES SA DE CV	NO SE EMITE EVALUACIÓN CON FUNDAMENTO EN EL ART. 36 LAAASP
298	CHIHUAHUA	VASO PARA MEDICAMENTOS DE 140 CM CUBICOS.	INFRAESTRUCTURA HOSPITALARIA PROEMSA SA DE CV	CUMPLE
			EDVAG CONCEPTOS COMERCIALES SA DE CV	NO SE EMITE EVALUACIÓN POR SOBREPASAR EL TECHO PRESUPUESTAL
299	CHIHUAHUA	VASO CON TAPA DE UN LITRO.	INFRAESTRUCTURA HOSPITALARIA PROEMSA SA DE CV	CUMPLE
			EDVAG CONCEPTOS COMERCIALES SA DE CV	CUMPLE
300	CHIHUAHUA	BANQUETA DE ALTURA.	SERPROF BIOMED SA DE CV	CUMPLE
			IMPULSORA DE CONSULTORIA E INGENIERIA MEXICANA SA DE CV	CUMPLE
			EDVAG CONCEPTOS COMERCIALES SA DE CV	NO SE EMITE EVALUACIÓN POR SOBREPASAR EL TECHO PRESUPUESTAL
			TECNOLOGIA INTEGRAL PERSONALIZABLE SA DE CV	NO SE EMITE EVALUACIÓN POR SOBREPASAR EL TECHO PRESUPUESTAL
301	CHIHUAHUA	DIVAN (CHAISE LONGUE).	IMPULSORA DE CONSULTORIA E INGENIERIA MEXICANA SA DE CV	NO CUMPLEN
			EDVAG CONCEPTOS COMERCIALES SA DE CV	CUMPLE
			ERGONOMIA PRODUCTIVIDAD SA DE CV	NO SE EMITE EVALUACIÓN CON FUNDAMENTO EN EL ART. 36 LAAASP
			MUEBLES LA FORJA DE JUAN ESCOBAR SA DE CV	NO SE EMITE EVALUACIÓN CON FUNDAMENTO EN EL ART. 36 LAAASP
			TECNOLOGIA INTEGRAL PERSONALIZABLE SA DE CV	NO SE EMITE EVALUACIÓN POR SOBREPASAR EL TECHO PRESUPUESTAL
302	CHIHUAHUA	LITERAS METALICAS.	EDVAG CONCEPTOS COMERCIALES SA DE CV	CUMPLE
			MUEBLES LA FORJA DE JUAN ESCOBAR SA DE CV	CUMPLE
			ERGONOMIA PRODUCTIVIDAD SA DE CV	NO SE EMITE EVALUACIÓN CON FUNDAMENTO EN EL ART. 36 LAAASP
303	CHIHUAHUA.	ORINAL PARA VARONES.	INFRAESTRUCTURA HOSPITALARIA PROEMSA SA DE CV	CUMPLE
			SERPROF BIOMED SA DE CV	CUMPLE

2024 Felipe Carrillo PUERTO

GOBIERNO DE MÉXICO | IMSS

DIRECCIÓN DE ADMINISTRACIÓN
Unidad de Adquisiciones
Coordinación de Adquisición de Bienes y Contratación de Servicios
Coordinación Técnica de Adquisición de Bienes de Inversión y Activos
División de Equipo y Mobiliario Médico

ACTA DE FALLO

LICITACIÓN PÚBLICA INTERNACIONAL ELECTRÓNICA BAJO COBERTURA DE TRATADOS DE LIBRE COMERCIO QUE CONTENGA CAPÍTULO DE COMPRAS GUBERNAMENTALES
NÚMERO DE IDENTIFICACIÓN EN COMPRANET: LA-50-GYR-050GYR040-T-2-2024

PROGRAMA "MOBILIARIO MÉDICO Y DE LABORATORIO PARA HOSPITALES PRIORITARIOS"

PART.	DESTINO	DESCRIPCIÓN	LICITANTE	EVALUACIÓN TÉCNICA
			CARLOS ARTURO GARCIA RIVERA	NO SE EMITE EVALUACIÓN CON FUNDAMENTO EN EL ART. 36 LAAASP
			EDVAG CONCEPTOS COMERCIALES SA DE CV.	NO SE EMITE EVALUACIÓN CON FUNDAMENTO EN EL ART. 36 LAAASP
			IMPULSORA DE CONSULTORIA E INGENIERIA MEXICANA SA DE CV	NO SE EMITE EVALUACIÓN CON FUNDAMENTO EN EL ART. 36 LAAASP
			ERGONOMIA PRODUCTIVIDAD SA DE CV	NO SE EMITE EVALUACIÓN POR SOBREPASAR EL TECHO PRESUPUESTAL
304	CHIHUAHUA	BORTAVE NOCLISIS RODABLE.	INFRAESTRUCTURA HOSPITALARIA PROEMSA SA DE CV.	CUMPLE
			SERPROF BIOMED SA DE CV	CUMPLE
			TECNOLOGIA INTEGRAL PERSONALIZABLE SA DE CV	NO SE EMITE EVALUACIÓN CON FUNDAMENTO EN EL ART. 36 LAAASP
			IMPULSORA DE CONSULTORIA E INGENIERIA MEXICANA SA DE CV	NO SE EMITE EVALUACIÓN CON FUNDAMENTO EN EL ART. 36 LAAASP.
			EDVAG CONCEPTOS COMERCIALES SA DE CV	NO SE EMITE EVALUACIÓN CON FUNDAMENTO EN EL ART. 36 LAAASP
			CARLOS ARTURO GARCIA RIVERA	NO SE EMITE EVALUACIÓN CON FUNDAMENTO EN EL ART. 36 LAAASP
			ERGONOMIA PRODUCTIVIDAD SA DE CV	NO SE EMITE EVALUACIÓN CON FUNDAMENTO EN EL ART. 36 LAAASP
305	CHIHUAHUA	CARRO CUNA CON BASINET DE ACRILICO.	SERPROF BIOMED SA DE CV	CUMPLE
			TECNOLOGIA INTEGRAL PERSONALIZABLE SA DE CV	CUMPLE
			ERGONOMIA PRODUCTIVIDAD SA DE CV	NO SE EMITE EVALUACIÓN CON FUNDAMENTO EN EL ART. 36 LAAASP
			EDVAG CONCEPTOS COMERCIALES SA DE CV	NO SE EMITE EVALUACIÓN CON FUNDAMENTO EN EL ART. 36 LAAASP
			IMPULSORA DE CONSULTORIA E INGENIERIA MEXICANA SA DE CV	NO SE EMITE EVALUACIÓN CON FUNDAMENTO EN EL ART. 36 LAAASP
307	CHIHUAHUA	MESA DE 150 CM PARA ATENCION AL RECIEN NACIDO.	EDVAG CONCEPTOS COMERCIALES SA DE CV	CUMPLE
			MUEBLES LA FORJA DE JUAN ESCOBAR SA DE CV.	CUMPLE
			IMPULSORA DE CONSULTORIA E INGENIERIA MEXICANA SA DE CV.	NO SE EMITE EVALUACIÓN POR SOBREPASAR EL TECHO PRESUPUESTAL
310	CHIHUAHUA	MESA BAJA DE 90 CM CON CUBIERTA DE ACERO INOXIDABLE.	EDVAG CONCEPTOS COMERCIALES SA DE CV.	NO SE EMITE EVALUACIÓN POR SOBREPASAR EL TECHO PRESUPUESTAL
311	CHIHUAHUA	MESA ALTA DE 120 CM CON RESPALDO.	EDVAG CONCEPTOS COMERCIALES SA DE CV	NO SE EMITE EVALUACIÓN POR SOBREPASAR EL TECHO PRESUPUESTAL

Durango 291, piso 11, Col. Roma Norte, Alcaldía Cuauhtémoc, C. P. 06700, Ciudad de México
Tel. 55 5628 1900, Ext. 14923. www.imss.gob.mx

2024 Felipe Carrillo PUERTO

ACTA DE FALLO

LICITACIÓN PÚBLICA INTERNACIONAL ELECTRÓNICA BAJO COBERTURA DE TRATADOS DE LIBRE COMERCIO QUE CONTENGA CAPÍTULO DE COMPRAS GUBERNAMENTALES
NÚMERO DE IDENTIFICACIÓN EN COMPRANET: LA-50-GYR-050GYR040-T-2-2024

PROGRAMA "MOBILIARIO MÉDICO Y DE LABORATORIO PARA HOSPITALES PRIORITARIOS"

PART.	DESTINO	DESCRIPCIÓN	LICITANTE	EVALUACIÓN TÉCNICA
312	CHIHUAHUA	CARRO PARA CURACIONES EN ABS.	IMPULSORA DE CONSULTORIA E INGENIERIA MEXICANA SA DE CV	NO CUMPLEN
			EDVAG CONCEPTOS COMERCIALES SA DE CV	CUMPLE
313	CHIHUAHUA	CARRO PARA ROPA SUCIA CON TAPA Y APERTURA DE PEDAL.	SERPROF BIOMED SA DE CV	CUMPLE
			EDVAG CONCEPTOS COMERCIALES SA DE CV.	CUMPLE
			ERGONOMIA PRODUCTIVIDAD SA DE CV	NO SE EMITE EVALUACIÓN CON FUNDAMENTO EN EL ART. 36 LAAASP
317	CHIHUAHUA	SILLON DE EXTRACCIONES.	EDVAG CONCEPTOS COMERCIALES SA DE CV	NO SE EMITE EVALUACIÓN POR SOBREPASAR EL TECHO PRESUPUESTAL
318	CHIHUAHUA	VESTIDOR CON ARMARIO PARA CONSULTORIO.	EDVAG CONCEPTOS COMERCIALES SA DE CV	CUMPLE
319	CHIHUAHUA	MESA ALTA DE 90 CM CON RESPALDO, CAJON Y PUERTAS, ABATIBLES.	META SUMINISTROS MEDICOS SA DE CV	CUMPLE
			MUEBLES LA FORJA DE JUAN ESCOBAR SA DE CV	CUMPLE
			TECNOLOGIA INTEGRAL PERSONALIZABLE SA DE CV	NO SE EMITE EVALUACIÓN POR SOBREPASAR EL TECHO PRESUPUESTAL
			BECOMAR DE MEXICO, S. DE R.L. DE C.V.	NO SE EMITE EVALUACIÓN POR SOBREPASAR EL TECHO PRESUPUESTAL
			ERGONOMIA PRODUCTIVIDAD SA DE CV	NO SE EMITE EVALUACIÓN POR SOBREPASAR EL TECHO PRESUPUESTAL
			EDVAG CONCEPTOS COMERCIALES SA DE CV	NO SE EMITE EVALUACIÓN POR SOBREPASAR EL TECHO PRESUPUESTAL
			DALISA SERVICES SA DE CV	NO SE EMITE EVALUACIÓN POR SOBREPASAR EL TECHO PRESUPUESTAL
320	CHIHUAHUA	MESA ALTA DE 180 CM DE TRABAJO PARA 2 USUARIOS CON RESPALDO.	SERPROF BIOMED SA DE CV	CUMPLE
			MUEBLES LA FORJA DE JUAN ESCOBAR SA DE CV.	CUMPLE
			EDVAG CONCEPTOS COMERCIALES SA DE CV.	NO SE EMITE EVALUACIÓN POR SOBREPASAR EL TECHO PRESUPUESTAL
321	CHIHUAHUA	MESA ALTA DE 120 CM SIN RESPALDO Y 8 CAJONES	SERPROF BIOMED SA DE CV	CUMPLE
			ERGONOMIA PRODUCTIVIDAD SA DE CV	CUMPLE
			EDVAG CONCEPTOS COMERCIALES SA DE CV	NO SE EMITE EVALUACIÓN CON FUNDAMENTO EN EL ART. 36 LAAASP

Durango 291, Piso 11, Col. Roma Norte, Alcaldía Cuauhtémoc, C. P. 06700, Ciudad de México
Tel. 55 5726 1700, Ext. 14923. www.imss.gob.mx

2024 Felipe Carrillo PUERTO

GOBIERNO DE MÉXICO | IMSS

DIRECCIÓN DE ADMINISTRACIÓN
Unidad de Adquisiciones
Coordinación de Adquisición de Bienes y Contratación de Servicios
Coordinación Técnica de Adquisición de Bienes de Inversión y Activos
División de Equipo y Mobiliario Médico

ACTA DE FALLO

LICITACIÓN PÚBLICA INTERNACIONAL ELECTRÓNICA BAJO COBERTURA DE TRATADOS DE LIBRE COMERCIO QUE CONTENGA CAPÍTULO DE COMPRAS GUBERNAMENTALES
NÚMERO DE IDENTIFICACIÓN EN COMPRANET: LA-50-GYR-050GYR040-T-2-2024

PROGRAMA "MOBILIARIO MÉDICO Y DE LABORATORIO PARA HOSPITALES PRIORITARIOS"

PART.	DESTINO	DESCRIPCIÓN	LICITANTE	EVALUACIÓN TÉCNICA
			DALISA SERVICES SA DE CV.	NO SE EMITE EVALUACIÓN CON FUNDAMENTO EN EL ART. 36 LAAASP
			MUEBLES LA FORJA DE JUAN ESCOBAR SA DE CV	NO SE EMITE EVALUACIÓN CON FUNDAMENTO EN EL ART. 36 LAAASP
			BECOMAR DE MEXICO, S. DE R.L. DE C.V.	NO SE EMITE EVALUACIÓN CON FUNDAMENTO EN EL ART. 36 LAAASP
322	CHIHUAHUA	MESA ALTA DE 120 CM SIN RESPALDO Y PUERTAS ABATIBLES.	SERPROF BIOMED SA DE CV	CUMPLE
			BECOMAR DE MEXICO, S. DE R.L. DE C.V.	NO CUMPLEN
			MUEBLES LA FORJA DE JUAN ESCOBAR SA DE CV	NO SE EMITE EVALUACIÓN CON FUNDAMENTO EN EL ART. 36 LAAASP
			EDVAG CONCEPTOS COMERCIALES SA DE CV	NO SE EMITE EVALUACIÓN CON FUNDAMENTO EN EL ART. 36 LAAASP
323	CHIHUAHUA	MESA ALTA DE 120 CM SIN RESPALDO, 2 CAJONES SUPERIORES Y PUERTAS ABATIBLES.	SERPROF BIOMED SA DE CV	CUMPLE
			BECOMAR DE MEXICO, S. DE R.L. DE C.V.	NO CUMPLEN
			MUEBLES LA FORJA DE JUAN ESCOBAR SA DE CV	NO SE EMITE EVALUACIÓN CON FUNDAMENTO EN EL ART. 36 LAAASP
			EDVAG CONCEPTOS COMERCIALES SA DE CV	NO SE EMITE EVALUACIÓN CON FUNDAMENTO EN EL ART. 36 LAAASP
324	CHIHUAHUA	MESA ALTA DE 180 CM SIN RESPALDO, CAJONES CENTRALES Y PUERTAS ABATIBLES LATERALES.	EDVAG CONCEPTOS COMERCIALES SA DE CV	CUMPLE
327	PUEBLA	CAMA TRABAJO DE PARTO.	EDVAG CONCEPTOS COMERCIALES SA DE CV	NO CUMPLEN
			DISTRIBUIDORA AXKAN KUALI SAS DE CV.	CUMPLE
			TECNOLOGIA INTEGRAL PERSONALIZABLE SA DE CV	NO SE EMITE EVALUACIÓN CON FUNDAMENTO EN EL ART. 36 LAAASP
328	PUEBLA	CARRO CAMILLA TIPO TRANSFER (LATERAL).	SERPROF BIOMED SA DE CV	CUMPLE
			TECNOLOGIA INTEGRAL PERSONALIZABLE SA DE CV	CUMPLE
			DISTRIBUIDORA AXKAN KUALI SAS DE CV	NO SE EMITE EVALUACIÓN CON FUNDAMENTO EN EL ART. 36 LAAASP
			GRUPO EMPRESARIAL TECNICARE SA DE CV	NO SE EMITE EVALUACIÓN CON FUNDAMENTO EN EL ART. 36 LAAASP
			EDVAG CONCEPTOS COMERCIALES SA DE CV	NO SE EMITE EVALUACIÓN CON FUNDAMENTO EN EL ART. 36 LAAASP
			ERGONOMIA PRODUCTIVIDAD SA DE CV	NO SE EMITE EVALUACIÓN CON FUNDAMENTO EN EL ART. 36 LAAASP

Durango 291, Piso 11, Col. Roma Norte, Alcaldía Cuauhtémoc, C. P. 06700, Ciudad de México
Tel. 55 5726 1700, Ext. 14923. www.imss.gob.mx

2024 Felipe Carrillo PUERTO

ANEXOS
DIVISIÓN DE CONTRATOS

ACTA DE FALLO

LICITACIÓN PÚBLICA INTERNACIONAL ELECTRÓNICA BAJO COBERTURA DE TRATADOS DE LIBRE COMERCIO QUE CONTENGA CAPÍTULO DE COMPRAS GUBERNAMENTALES
NÚMERO DE IDENTIFICACIÓN EN COMPRANET: LA-50-GYR-050GYR040-T-2-2024

PROGRAMA "MOBILIARIO MÉDICO Y DE LABORATORIO PARA HOSPITALES PRIORITARIOS"

PART.	DESTINO	DESCRIPCIÓN	LICITANTE	EVALUACIÓN TÉCNICA
			IMPULSORA DE CONSULTORIA E INGENIERIA MEXICANA SA DE CV	NO SE EMITE EVALUACIÓN CON FUNDAMENTO EN EL ART. 36 LAAASP.
329	PUEBLA	JABONERA ELECTRICA	EDVAG CONCEPTOS COMERCIALES SA DE CV	CUMPLE
330	PUEBLA	MODULO PARA CONSULTORIO MEDICO DERECHO.	IDHESA BIENES Y SERVICIOS SA DE CV	NO CUMPLEN
			EDVAG CONCEPTOS COMERCIALES SA DE CV	CUMPLE
			DISTRIBUIDORA AXKAN KUALI SAS DE CV	NO SE EMITE EVALUACIÓN CON FUNDAMENTO EN EL ART. 36 LAAASP.
			ARO MOBEL, S.A. DE C.V.	NO SE EMITE EVALUACIÓN CON FUNDAMENTO EN EL ART. 36 LAAASP.
			MUEBLES LA FORJA DE JUAN ESCOBAR SA DE CV	NO SE EMITE EVALUACIÓN CON FUNDAMENTO EN EL ART. 36 LAAASP.
			ERGONOMIA PRODUCTIVIDAD SA DE CV	NO SE EMITE EVALUACIÓN POR SOBREPASAR EL TECHO PRESUPUESTAL
331	PUEBLA	MODULO PARA CONSULTORIO MEDICO IZQUIERDO.	IDHESA BIENES Y SERVICIOS SA DE CV	NO CUMPLEN
			EDVAG CONCEPTOS COMERCIALES SA DE CV	CUMPLE
			DISTRIBUIDORA AXKAN KUALI SAS DE CV	NO SE EMITE EVALUACIÓN CON FUNDAMENTO EN EL ART. 36 LAAASP.
			ARO MOBEL, S.A. DE C.V.	NO SE EMITE EVALUACIÓN CON FUNDAMENTO EN EL ART. 36 LAAASP.
			MUEBLES LA FORJA DE JUAN ESCOBAR SA DE CV	NO SE EMITE EVALUACIÓN CON FUNDAMENTO EN EL ART. 36 LAAASP.
			ERGONOMIA PRODUCTIVIDAD SA DE CV	NO SE EMITE EVALUACIÓN POR SOBREPASAR EL TECHO PRESUPUESTAL
332	PUEBLA	MESA ALTA DE 150 CM CON CAJONERA CENTRAL.	EDVAG CONCEPTOS COMERCIALES SA DE CV	CUMPLE
			DISTRIBUIDORA AXKAN KUALI SAS DE CV	CUMPLE
			MUEBLES LA FORJA DE JUAN ESCOBAR SA DE CV	NO SE EMITE EVALUACIÓN CON FUNDAMENTO EN EL ART. 36 LAAASP.
333	PUEBLA	MESA ALTA DE 180 CM CON CAJONERA CENTRAL.	META SUMINISTROS MEDICOS SA DE CV	CUMPLE
			TECNOLOGIA INTEGRAL PERSONALIZABLE SA DE CV	CUMPLE
			EDVAG CONCEPTOS COMERCIALES SA DE CV	NO SE EMITE EVALUACIÓN CON FUNDAMENTO EN EL ART. 36 LAAASP.
			ERGONOMIA PRODUCTIVIDAD SA DE CV	NO SE EMITE EVALUACIÓN CON FUNDAMENTO EN EL ART. 36 LAAASP.
			DAUSA SERVICES SA DE CV	NO SE EMITE EVALUACIÓN CON FUNDAMENTO EN EL ART. 36 LAAASP.

Durango 291, Piso 11, Col. Roma Norte, Alcaldía Cuauhtémoc, C. P. 06700, Ciudad de México
Tel. 55 5726-3700, Ext. 14824. www.imss.gob.mx

2024 Felipe Carrillo PUERTO

GOBIERNO DE MÉXICO | IMSS

DIRECCIÓN DE ADMINISTRACIÓN
Unidad de Adquisiciones
Coordinación de Adquisición de Bienes y Contratación de Servicios
Coordinación Técnica de Adquisición de Bienes de Inversión y Activos
División de Equipo y Mobiliario Médico

ACTA DE FALLO

LICITACIÓN PÚBLICA INTERNACIONAL ELECTRÓNICA BAJO COBERTURA DE TRATADOS DE LIBRE COMERCIO QUE CONTENGA CAPÍTULO DE COMPRAS GUBERNAMENTALES
NÚMERO DE IDENTIFICACIÓN EN COMPRANET: LA-50-GYR-050GYR040-T-2-2024

PROGRAMA "MOBILIARIO MÉDICO Y DE LABORATORIO PARA HOSPITALES PRIORITARIOS"

PART.	DESTINO	DESCRIPCIÓN	LICITANTE	EVALUACIÓN TÉCNICA
			DISTRIBUIDORA AXKAN KUALI SAS DE CV	NO SE EMITE EVALUACIÓN CON FUNDAMENTO EN EL ART. 36 LAAASP.
			MUEBLES LA FORJA DE JUAN ESCOBAR SA DE CV	NO SE EMITE EVALUACIÓN CON FUNDAMENTO EN EL ART. 36 LAAASP.
334	PUEBLA	CARRO PARA SUPERMERCADO.	EDVAG CONCEPTOS COMERCIALES SA DE CV	CUMPLE
341	PUEBLA	CARRO CAJONERO.	EDVAG CONCEPTOS COMERCIALES SA DE CV	CUMPLE
			SERPROF BIOMED SA DE CV	NO CUMPLEN
			DISTRIBUIDORA AXKAN KUALI SAS DE CV	NO SE EMITE EVALUACIÓN CON FUNDAMENTO EN EL ART. 36 LAAASP.
			ERGONOMIA PRODUCTIVIDAD SA DE CV	NO SE EMITE EVALUACIÓN CON FUNDAMENTO EN EL ART. 36 LAAASP.
			IMPULSORA DE CONSULTORIA E INGENIERIA MEXICANA SA DE CV	NO SE EMITE EVALUACIÓN CON FUNDAMENTO EN EL ART. 36 LAAASP.
			MUEBLES LA FORJA DE JUAN ESCOBAR SA DE CV	NO SE EMITE EVALUACIÓN CON FUNDAMENTO EN EL ART. 36 LAAASP.
			GRUPO EMPRESARIAL GDR SERVICIOS Y ABASTECIMIENTO SA DE CV	NO SE EMITE EVALUACIÓN CON FUNDAMENTO EN EL ART. 36 LAAASP.
			BECOMAR DE MEXICO, S. DE R.L. DE C.V.	NO SE EMITE EVALUACIÓN POR SOBREPASAR EL TECHO PRESUPUESTAL
342	PUEBLA	CARRO DISTRIBUIDOR DE MUESTRAS.	DISTRIBUIDORA AXKAN KUALI SAS DE CV	CUMPLE
			EDVAG CONCEPTOS COMERCIALES SA DE CV	CUMPLE
			ERGONOMIA PRODUCTIVIDAD SA DE CV	NO SE EMITE EVALUACIÓN CON FUNDAMENTO EN EL ART. 36 LAAASP.
			GRUPO EMPRESARIAL TECNICARE SA DE CV	NO SE EMITE EVALUACIÓN CON FUNDAMENTO EN EL ART. 36 LAAASP.
343	PUEBLA	GABINETE PARA TOMA DE MUESTRAS.	DISTRIBUIDORA AXKAN KUALI SAS DE CV	CUMPLE
			TECNOLOGIA INTEGRAL PERSONALIZABLE SA DE CV	CUMPLE
			EDVAG CONCEPTOS COMERCIALES SA DE CV	NO SE EMITE EVALUACIÓN CON FUNDAMENTO EN EL ART. 36 LAAASP.
			ERGONOMIA PRODUCTIVIDAD SA DE CV	NO SE EMITE EVALUACIÓN CON FUNDAMENTO EN EL ART. 36 LAAASP.
			GRUPO EMPRESARIAL TECNICARE SA DE CV	NO SE EMITE EVALUACIÓN CON FUNDAMENTO EN EL ART. 36 LAAASP.
344	PUEBLA	MESA ALTA DE 90 CM CON CUBIERTA DE ACERO INOXIDABLE.	MUEBLES LA FORJA DE JUAN ESCOBAR SA DE CV	CUMPLE
			EDVAG CONCEPTOS COMERCIALES SA DE CV	CUMPLE

Durango 291, Piso 11, Col. Roma Norte, Alcaldía Cuauhtémoc, C. P. 06700, Ciudad de México
Tel. 55 5726-3700, Ext. 14824. www.imss.gob.mx

2024 Felipe Carrillo PUERTO

ACTA DE FALLO

LICITACIÓN PÚBLICA INTERNACIONAL ELECTRÓNICA BAJO COBERTURA DE TRATADOS DE LIBRE COMERCIO QUE CONTENGA CAPÍTULO DE COMPRAS GUBERNAMENTALES
NÚMERO DE IDENTIFICACIÓN EN COMPRANET: LA-50-GYR-050GYR040-T-2-2024

PROGRAMA "MOBILIARIO MÉDICO Y DE LABORATORIO PARA HOSPITALES PRIORITARIOS"

PART.	DESTINO	DESCRIPCIÓN	LICITANTE	EVALUACIÓN TÉCNICA
			ERGONOMIA PRODUCTIVIDAD SA DE CV	NO SE EMITE EVALUACIÓN CON FUNDAMENTO EN EL ART. 36 LAAASP
			DISTRIBUIDORA AXKAN KUALI SAS DE CV	NO SE EMITE EVALUACIÓN CON FUNDAMENTO EN EL ART. 36 LAAASP
345	PUEBLA	MESA ALTA DE 120 CM CON CUBIERTA DE ACERO INOXIDABLE.	MUEBLES LA FORJA DE JUAN ESCOBAR SA DE CV	CUMPLE
			EDVAG CONCEPTOS COMERCIALES SA DE CV	CUMPLE
			DISTRIBUIDORA AXKAN KUALI SAS DE CV	NO SE EMITE EVALUACIÓN CON FUNDAMENTO EN EL ART. 36 LAAASP
346	PUEBLA	MESA ALTA DE 150 CM CON CUBIERTA DE ACERO INOXIDABLE.	EDVAG CONCEPTOS COMERCIALES SA DE CV	CUMPLE
			DISTRIBUIDORA AXKAN KUALI SAS DE CV	CUMPLE
348	PUEBLA	MESA BAJA DE 180 CM CON CUBIERTA DE MADERA.	EDVAG CONCEPTOS COMERCIALES SA DE CV	CUMPLE
			MUEBLES LA FORJA DE JUAN ESCOBAR SA DE CV	CUMPLE
			DISTRIBUIDORA AXKAN KUALI SAS DE CV	NO SE EMITE EVALUACIÓN CON FUNDAMENTO EN EL ART. 36 LAAASP
			ERGONOMIA PRODUCTIVIDAD SA DE CV	NO SE EMITE EVALUACIÓN CON FUNDAMENTO EN EL ART. 36 LAAASP
350	PUEBLA	MESA BAJA DE 180 CM CON CUBIERTA DE ACERO INOXIDABLE.	EDVAG CONCEPTOS COMERCIALES SA DE CV	CUMPLE
			DISTRIBUIDORA AXKAN KUALI SAS DE CV	CUMPLE
352	PUEBLA	REPISA ABATIBLE PARA TOMA DE MUESTRAS.	EDVAG CONCEPTOS COMERCIALES SA DE CV	CUMPLE
			DISTRIBUIDORA AXKAN KUALI SAS DE CV	CUMPLE
353	PUEBLA	SILLA CAMA PARA DONADORES.	DISTRIBUIDORA AXKAN KUALI SAS DE CV	CUMPLE
			TECNOLOGIA INTEGRAL PERSONALIZABLE SA DE CV	NO CUMPLEN
			EDVAG CONCEPTOS COMERCIALES SA DE CV	NO SE EMITE EVALUACIÓN POR SOBREPASAR EL TECHO PRESUPUESTAL
354	PUEBLA	VITRINA DE 75 CM CONTRA MURO.	DISTRIBUIDORA AXKAN KUALI SAS DE CV	CUMPLE
			EDVAG CONCEPTOS COMERCIALES SA DE CV	NO CUMPLEN
			ERGONOMIA PRODUCTIVIDAD SA DE CV	NO SE EMITE EVALUACIÓN CON FUNDAMENTO EN EL ART. 36 LAAASP
355	PUEBLA	VITRINA DE 90 CM CONTRA MURO CON	META SUMINISTROS MEDICOS SA DE CV	CUMPLE

ACTA DE FALLO

LICITACIÓN PÚBLICA INTERNACIONAL ELECTRÓNICA BAJO COBERTURA DE TRATADOS DE LIBRE COMERCIO QUE CONTENGA CAPÍTULO DE COMPRAS GUBERNAMENTALES
NÚMERO DE IDENTIFICACIÓN EN COMPRANET: LA-50-GYR-050GYR040-T-2-2024

PROGRAMA "MOBILIARIO MÉDICO Y DE LABORATORIO PARA HOSPITALES PRIORITARIOS"

PART.	DESTINO	DESCRIPCIÓN	LICITANTE	EVALUACIÓN TÉCNICA
		LLAVES.	DALISA SERVICES SA DE CV	CUMPLE
			DISTRIBUIDORA AXKAN KUALI SAS DE CV	NO SE EMITE EVALUACIÓN CON FUNDAMENTO EN EL ART. 36 LAAASP
			TECNOLOGIA INTEGRAL PERSONALIZABLE SA DE CV	NO SE EMITE EVALUACIÓN CON FUNDAMENTO EN EL ART. 36 LAAASP
			EDVAG CONCEPTOS COMERCIALES SA DE CV	NO SE EMITE EVALUACIÓN CON FUNDAMENTO EN EL ART. 36 LAAASP
			DISTRIBUIDORA INTERNACIONAL HOSPITALARIA SA DE CV	NO SE EMITE EVALUACIÓN CON FUNDAMENTO EN EL ART. 36 LAAASP
			IDHESA BIENES Y SERVICIOS SA DE CV	NO SE EMITE EVALUACIÓN CON FUNDAMENTO EN EL ART. 36 LAAASP
			GRUPO EMPRESARIAL TECNICARE SA DE CV	NO SE EMITE EVALUACIÓN CON FUNDAMENTO EN EL ART. 36 LAAASP
			MUEBLES LA FORJA DE JUAN ESCOBAR SA DE CV	NO SE EMITE EVALUACIÓN CON FUNDAMENTO EN EL ART. 36 LAAASP
			ERGONOMIA PRODUCTIVIDAD SA DE CV	NO SE EMITE EVALUACIÓN CON FUNDAMENTO EN EL ART. 36 LAAASP
			BECOMAR DE MEXICO S. DE R.L. DE C.V.	NO SE EMITE EVALUACIÓN CON FUNDAMENTO EN EL ART. 36 LAAASP
356	PUEBLA	ANAQUEL GUARDA COMODOS.	META SUMINISTROS MEDICOS SA DE CV	CUMPLE
			IDHESA BIENES Y SERVICIOS SA DE CV	NO CUMPLEN
			DISTRIBUIDORA INTERNACIONAL HOSPITALARIA SA DE CV	NO SE EMITE EVALUACIÓN CON FUNDAMENTO EN EL ART. 36 LAAASP
			EDVAG CONCEPTOS COMERCIALES SA DE CV	NO SE EMITE EVALUACIÓN CON FUNDAMENTO EN EL ART. 36 LAAASP
			IMPULSORA DE CONSULTORIA E INGENIERIA MEXICANA SA DE CV	NO SE EMITE EVALUACIÓN CON FUNDAMENTO EN EL ART. 36 LAAASP
			MUEBLES LA FORJA DE JUAN ESCOBAR SA DE CV	NO SE EMITE EVALUACIÓN CON FUNDAMENTO EN EL ART. 36 LAAASP
			CARLOS ARTURO GARCIA RIVERA	NO SE EMITE EVALUACIÓN CON FUNDAMENTO EN EL ART. 36 LAAASP
			GRUPO EMPRESARIAL COR SERVICIOS Y ABASTECIMIENTO SA DE CV	NO SE EMITE EVALUACIÓN CON FUNDAMENTO EN EL ART. 36 LAAASP
			DISTRIBUIDORA AXKAN KUALI SAS DE CV	NO SE EMITE EVALUACIÓN CON FUNDAMENTO EN EL ART. 36 LAAASP
			ERGONOMIA PRODUCTIVIDAD SA DE CV	NO SE EMITE EVALUACIÓN CON FUNDAMENTO EN EL ART. 36 LAAASP
357	PUEBLA	BANCO GIRATORIO ACOJINADO CON RESPALDO CINCO APOYOS.	DISTRIBUIDORA AXKAN KUALI SAS DE CV	CUMPLE
			EDVAG CONCEPTOS COMERCIALES SA DE CV	CUMPLE

ANEXOS
DIVISIÓN DE CONTRATOS

ACTA DE FALLO

LICITACIÓN PÚBLICA INTERNACIONAL ELECTRÓNICA BAJO COBERTURA DE TRATADOS DE LIBRE COMERCIO QUE CONTENGA CAPÍTULO DE COMPRAS GUBERNAMENTALES
NÚMERO DE IDENTIFICACIÓN EN COMPRANET: LA-50-GYR-050GYR040-T-2-2024

PROGRAMA "MOBILIARIO MÉDICO Y DE LABORATORIO PARA HOSPITALES PRIORITARIOS"

PART.	DESTINO	DESCRIPCIÓN	LICITANTE	EVALUACIÓN TÉCNICA
			ERGONOMIA PRODUCTIVIDAD SA DE CV	NO SE EMITE EVALUACIÓN POR SOBREPASAR EL TECHO PRESUPUESTAL
358	PUEBLA	BANCO GIRATORIO ACOJINADO SIN RESPALDO.	DISTRIBUIDORA AXKAN KUALI SAS DE CV	CUMPLE
			IMPULSORA DE CONSULTORIA E INGENIERIA MEXICANA SA DE CV	NO CUMPLEN
			EDVAG CONCEPTOS COMERCIALES SA DE CV	NO SE EMITE EVALUACIÓN CON FUNDAMENTO EN EL ART. 36 LAAASP
359	PUEBLA	BANCO GIRATORIO CON RESPALDO DE ACERO INOXIDABLE.	AH CORPORATIVO MEDICO DE MEXICO, S.A. DE C.V.	CUMPLE
			CARLOS ARTURO GARCIA RIVERA	NO CUMPLEN
			EDVAG CONCEPTOS COMERCIALES SA DE CV	NO SE EMITE EVALUACIÓN CON FUNDAMENTO EN EL ART. 36 LAAASP
			INVITRO DIAGNOSTICS MEXICO SA DE CV	NO SE EMITE EVALUACIÓN CON FUNDAMENTO EN EL ART. 36 LAAASP
			TECNOLOGIA INTEGRAL PERSONALIZABLE SA DE CV	NO SE EMITE EVALUACIÓN CON FUNDAMENTO EN EL ART. 36 LAAASP
			DISTRIBUIDORA INTERNACIONAL HOSPITALARIA SA DE CV	NO SE EMITE EVALUACIÓN CON FUNDAMENTO EN EL ART. 36 LAAASP
			GRUPO EMPRESARIAL GOR SERVICIOS Y ABASTECIMIENTO SA DE CV	NO SE EMITE EVALUACIÓN CON FUNDAMENTO EN EL ART. 36 LAAASP
			IDHESA BIENES Y SERVICIOS SA DE CV	NO SE EMITE EVALUACIÓN CON FUNDAMENTO EN EL ART. 36 LAAASP
			IMPULSORA DE CONSULTORIA E INGENIERIA MEXICANA SA DE CV	NO SE EMITE EVALUACIÓN CON FUNDAMENTO EN EL ART. 36 LAAASP
			ERGONOMIA PRODUCTIVIDAD SA DE CV	NO SE EMITE EVALUACIÓN CON FUNDAMENTO EN EL ART. 36 LAAASP
			DISTRIBUIDORA AXKAN KUALI SAS DE CV	NO SE EMITE EVALUACIÓN CON FUNDAMENTO EN EL ART. 36 LAAASP
			GRUPO EMPRESARIAL TECNICARE SA DE CV	NO SE EMITE EVALUACIÓN CON FUNDAMENTO EN EL ART. 36 LAAASP
360	PUEBLA	BANCO GIRATORIO DE ACERO INOXIDABLE.	AH CORPORATIVO MEDICO DE MEXICO, S.A. DE C.V.	NO CUMPLEN
			SERPROF BIOMED SA DE CV	CUMPLE
			TECNOLOGIA INTEGRAL PERSONALIZABLE SA DE CV	NO SE EMITE EVALUACIÓN CON FUNDAMENTO EN EL ART. 36 LAAASP
			CARLOS ARTURO GARCIA RIVERA	NO SE EMITE EVALUACIÓN CON FUNDAMENTO EN EL ART. 36 LAAASP
			EDVAG CONCEPTOS COMERCIALES SA DE CV	NO SE EMITE EVALUACIÓN CON FUNDAMENTO EN EL ART. 36 LAAASP
			INVITRO DIAGNOSTICS MEXICO SA DE CV	NO SE EMITE EVALUACIÓN CON FUNDAMENTO EN EL ART. 36 LAAASP

2024 Felipe Carrillo PUERTO

GOBIERNO DE MÉXICO | IMSS

DIRECCIÓN DE ADMINISTRACIÓN
Unidad de Adquisiciones
Coordinación de Adquisición de Bienes y Contratación de Servicios
Coordinación Técnica de Adquisición de Bienes de Inversión y Activos
División de Equipo y Mobiliario Médico

ACTA DE FALLO

LICITACIÓN PÚBLICA INTERNACIONAL ELECTRÓNICA BAJO COBERTURA DE TRATADOS DE LIBRE COMERCIO QUE CONTENGA CAPÍTULO DE COMPRAS GUBERNAMENTALES
NÚMERO DE IDENTIFICACIÓN EN COMPRANET: LA-50-GYR-050GYR040-T-2-2024

PROGRAMA "MOBILIARIO MÉDICO Y DE LABORATORIO PARA HOSPITALES PRIORITARIOS"

PART.	DESTINO	DESCRIPCIÓN	LICITANTE	EVALUACIÓN TÉCNICA
			IMPULSORA DE CONSULTORIA E INGENIERIA MEXICANA SA DE CV	NO SE EMITE EVALUACIÓN CON FUNDAMENTO EN EL ART. 36 LAAASP
			IDHESA BIENES Y SERVICIOS SA DE CV	NO SE EMITE EVALUACIÓN CON FUNDAMENTO EN EL ART. 36 LAAASP
			DALISA SERVICES SA DE CV	NO SE EMITE EVALUACIÓN CON FUNDAMENTO EN EL ART. 36 LAAASP
			GRUPO EMPRESARIAL GOR SERVICIOS Y ABASTECIMIENTO SA DE CV	NO SE EMITE EVALUACIÓN CON FUNDAMENTO EN EL ART. 36 LAAASP
			DISTRIBUIDORA AXKAN KUALI SAS DE CV	NO SE EMITE EVALUACIÓN CON FUNDAMENTO EN EL ART. 36 LAAASP
			TECNO COMERCIAL PAKTLI SA DE CV	NO SE EMITE EVALUACIÓN CON FUNDAMENTO EN EL ART. 36 LAAASP
			DISTRIBUIDORA INTERNACIONAL HOSPITALARIA SA DE CV	NO SE EMITE EVALUACIÓN CON FUNDAMENTO EN EL ART. 36 LAAASP
			ERGONOMIA PRODUCTIVIDAD SA DE CV	NO SE EMITE EVALUACIÓN CON FUNDAMENTO EN EL ART. 36 LAAASP
361	PUEBLA	BANDEJA.	INFRAESTRUCTURA HOSPITALARIA PROEMSA SA DE CV	CUMPLE
			EDVAG CONCEPTOS COMERCIALES SA DE CV	CUMPLE
363	PUEBLA	BASCULA CON ESTADIMETRO.	ENCORE HEALTH S A P I DE CV	NO CUMPLEN
			CARLOS ARTURO GARCIA RIVERA	NO CUMPLEN
			SERPROF BIOMED SA DE CV	CUMPLE
			EDVAG CONCEPTOS COMERCIALES SA DE CV	NO SE EMITE EVALUACIÓN CON FUNDAMENTO EN EL ART. 36 LAAASP
			DALISA SERVICES SA DE CV	NO SE EMITE EVALUACIÓN CON FUNDAMENTO EN EL ART. 36 LAAASP
			DISTRIBUIDORA INTERNACIONAL HOSPITALARIA SA DE CV	NO SE EMITE EVALUACIÓN CON FUNDAMENTO EN EL ART. 36 LAAASP
			IMPULSORA DE CONSULTORIA E INGENIERIA MEXICANA SA DE CV	NO SE EMITE EVALUACIÓN CON FUNDAMENTO EN EL ART. 36 LAAASP
			ERGONOMIA PRODUCTIVIDAD SA DE CV	NO SE EMITE EVALUACIÓN CON FUNDAMENTO EN EL ART. 36 LAAASP
			INVITRO DIAGNOSTICS MEXICO SA DE CV	NO SE EMITE EVALUACIÓN CON FUNDAMENTO EN EL ART. 36 LAAASP
			INNOVACION MEDICA Y TECNOLOGIAS PARA LA SALUD MX SA DE CV	NO SE EMITE EVALUACIÓN CON FUNDAMENTO EN EL ART. 36 LAAASP
364	PUEBLA	BASCULA PARA BEBE.	EDVAG CONCEPTOS COMERCIALES SA DE CV	CUMPLE
			IMPULSORA DE CONSULTORIA E INGENIERIA MEXICANA SA DE CV	NO CUMPLEN

Durango 291, Piso 11, Col. Roma Norte, Alcaldía Cuauhtémoc, C. P. 06700, Ciudad de México
Tel. 55 5726 1700, Ext. 14033 www.imss.gob.mx

2024 Felipe Carrillo PUERTO

ACTA DE FALLO

LICITACIÓN PÚBLICA INTERNACIONAL ELECTRÓNICA BAJO COBERTURA DE TRATADOS DE LIBRE COMERCIO QUE CONTENGA CAPÍTULO DE COMPRAS GUBERNAMENTALES
NÚMERO DE IDENTIFICACIÓN EN COMPRANET: LA-50-GYR-050GYR040-T-2-2024

PROGRAMA "MOBILIARIO MÉDICO Y DE LABORATORIO PARA HOSPITALES PRIORITARIOS"

PART.	DESTINO	DESCRIPCIÓN	LICITANTE	EVALUACIÓN TÉCNICA
			DISTRIBUIDORA INTERNACIONAL HOSPITALARIA SA DE CV	NO SE EMITE EVALUACIÓN CON FUNDAMENTO EN EL ART. 36 LAAASP
			INNOVACION MEDICA Y TECNOLOGIAS PARA LA SALUD MX SA DE CV	NO SE EMITE EVALUACIÓN POR SOBREPASAR EL TECHO PRESUPUESTAL
365	PUEBLA	BURO.	TECNOLOGIA INTEGRAL PERSONALIZABLE SA DE CV	CUMPLE
			INFRAESTRUCTURA HOSPITALARIA PROEMSA SA DE CV	CUMPLE
			JOSE MIGUEL URIBE ALVAREZ TOSTADO	NO SE EMITE EVALUACIÓN CON FUNDAMENTO EN EL ART. 36 LAAASP
			SERPROF BIOMED SA DE CV	NO SE EMITE EVALUACIÓN CON FUNDAMENTO EN EL ART. 36 LAAASP
			ARO MOBEL, S.A. DE C.V.	NO SE EMITE EVALUACIÓN CON FUNDAMENTO EN EL ART. 36 LAAASP
			EDVAG CONCEPTOS COMERCIALES SA DE CV	NO SE EMITE EVALUACIÓN CON FUNDAMENTO EN EL ART. 36 LAAASP
			IDHESA BIENES Y SERVICIOS SA DE CV	NO SE EMITE EVALUACIÓN CON FUNDAMENTO EN EL ART. 36 LAAASP
			DALISA SERVICES SA DE CV	NO SE EMITE EVALUACIÓN CON FUNDAMENTO EN EL ART. 36 LAAASP
			MUEBLES LA FORJA DE JUAN ESCOBAR SA DE CV	NO SE EMITE EVALUACIÓN CON FUNDAMENTO EN EL ART. 36 LAAASP
			DISTRIBUIDORA AXKAN KUALI SAS DE CV	NO SE EMITE EVALUACIÓN CON FUNDAMENTO EN EL ART. 36 LAAASP
			MOBILIARIO Y EQUIPO ESCOLAR DEL BAJIO S DE RL DE CV	NO SE EMITE EVALUACIÓN CON FUNDAMENTO EN EL ART. 36 LAAASP
			CARLOS ARTURO GARCIA RIVERA	NO SE EMITE EVALUACIÓN CON FUNDAMENTO EN EL ART. 36 LAAASP
			GRUPO EMPRESARIAL COR SERVICIOS Y ABASTECIMIENTO SA DE CV	NO SE EMITE EVALUACIÓN CON FUNDAMENTO EN EL ART. 36 LAAASP
			ERGONOMIA PRODUCTIVIDAD SA DE CV	NO SE EMITE EVALUACIÓN CON FUNDAMENTO EN EL ART. 36 LAAASP
			IMPULSORA DE CONSULTORIA E INGENIERIA MEXICANA SA DE CV	NO SE EMITE EVALUACIÓN CON FUNDAMENTO EN EL ART. 36 LAAASP
			BECOMAR DE MEXICO, S. DE R.L. DE C.V.	NO SE EMITE EVALUACIÓN CON FUNDAMENTO EN EL ART. 36 LAAASP
366	PUEBLA	CARRO PARA CURACIONES.	AH CORPORATIVO MEDICO DE MEXICO, S.A. DE C.V.	NO CUMPLEN
			SERPROF BIOMED SA DE CV	CUMPLE
			IMPULSORA DE CONSULTORIA E INGENIERIA MEXICANA SA DE CV	NO SE EMITE EVALUACIÓN CON FUNDAMENTO EN EL ART. 36 LAAASP
			TECNO COMERCIAL PAKTLI SA DE CV	NO SE EMITE EVALUACIÓN CON FUNDAMENTO EN EL ART. 36 LAAASP

GOBIERNO DE MÉXICO | IMSS

DIRECCIÓN DE ADMINISTRACIÓN
Unidad de Adquisiciones
Coordinación de Adquisición de Bienes y Contratación de Servicios
Coordinación Técnica de Adquisición de Bienes de Inversión y Activos
División de Equipo y Mobiliario Médico

ACTA DE FALLO

LICITACIÓN PÚBLICA INTERNACIONAL ELECTRÓNICA BAJO COBERTURA DE TRATADOS DE LIBRE COMERCIO QUE CONTENGA CAPÍTULO DE COMPRAS GUBERNAMENTALES
NÚMERO DE IDENTIFICACIÓN EN COMPRANET: LA-50-GYR-050GYR040-T-2-2024

PROGRAMA "MOBILIARIO MÉDICO Y DE LABORATORIO PARA HOSPITALES PRIORITARIOS"

PART.	DESTINO	DESCRIPCIÓN	LICITANTE	EVALUACIÓN TÉCNICA
			EDVAG CONCEPTOS COMERCIALES SA DE CV	NO SE EMITE EVALUACIÓN CON FUNDAMENTO EN EL ART. 36 LAAASP
			ERGONOMIA PRODUCTIVIDAD SA DE CV	NO SE EMITE EVALUACIÓN CON FUNDAMENTO EN EL ART. 36 LAAASP
			TECNOLOGIA INTEGRAL PERSONALIZABLE SA DE CV	NO SE EMITE EVALUACIÓN CON FUNDAMENTO EN EL ART. 36 LAAASP
			DISTRIBUIDORA AXKAN KUALI SAS DE CV	NO SE EMITE EVALUACIÓN POR SOBREPASAR EL TECHO PRESUPUESTAL
367	PUEBLA	CARRO PARA MEDICAMENTOS.	SERPROF BIOMED SA DE CV	CUMPLE
			TECNOLOGIA INTEGRAL PERSONALIZABLE SA DE CV	CUMPLE
			MUEBLES LA FORJA DE JUAN ESCOBAR SA DE CV	NO SE EMITE EVALUACIÓN CON FUNDAMENTO EN EL ART. 36 LAAASP
			IMPULSORA DE CONSULTORIA E INGENIERIA MEXICANA SA DE CV	NO SE EMITE EVALUACIÓN CON FUNDAMENTO EN EL ART. 36 LAAASP
			IDHESA BIENES Y SERVICIOS SA DE CV	NO SE EMITE EVALUACIÓN CON FUNDAMENTO EN EL ART. 36 LAAASP
			EDVAG CONCEPTOS COMERCIALES SA DE CV	NO SE EMITE EVALUACIÓN CON FUNDAMENTO EN EL ART. 36 LAAASP
			ERGONOMIA PRODUCTIVIDAD SA DE CV	NO SE EMITE EVALUACIÓN CON FUNDAMENTO EN EL ART. 36 LAAASP
			GRUPO EMPRESARIAL COR SERVICIOS Y ABASTECIMIENTO SA DE CV	NO SE EMITE EVALUACIÓN CON FUNDAMENTO EN EL ART. 36 LAAASP
			DISTRIBUIDORA AXKAN KUALI SAS DE CV	NO SE EMITE EVALUACIÓN CON FUNDAMENTO EN EL ART. 36 LAAASP
368	PUEBLA	CARRO PARA ROPA LIMPIA.	EDVAG CONCEPTOS COMERCIALES SA DE CV	CUMPLE
			DISTRIBUIDORA AXKAN KUALI SAS DE CV	CUMPLE
			IMPULSORA DE CONSULTORIA E INGENIERIA MEXICANA SA DE CV	NO SE EMITE EVALUACIÓN CON FUNDAMENTO EN EL ART. 36 LAAASP
369	PUEBLA	CARRO PORTAEXPEDIENTES.	SERPROF BIOMED SA DE CV	CUMPLE
			TECNOLOGIA INTEGRAL PERSONALIZABLE SA DE CV	CUMPLE
			EDVAG CONCEPTOS COMERCIALES SA DE CV	NO SE EMITE EVALUACIÓN CON FUNDAMENTO EN EL ART. 36 LAAASP
			IMPULSORA DE CONSULTORIA E INGENIERIA MEXICANA SA DE CV	NO SE EMITE EVALUACIÓN CON FUNDAMENTO EN EL ART. 36 LAAASP
			IDHESA BIENES Y SERVICIOS SA DE CV	NO SE EMITE EVALUACIÓN CON FUNDAMENTO EN EL ART. 36 LAAASP
			DISTRIBUIDORA AXKAN KUALI SAS DE CV	NO SE EMITE EVALUACIÓN CON FUNDAMENTO EN EL ART. 36 LAAASP

Durango 200, Piso 11, Col. Roma Norte, Alcaldía Cuauhtémoc, C. P. 06700, Ciudad de México
Tel. 55 5628 1600, Ext. 16824 www.imss.gob.mx

2024 Felipe Carrillo PUERTO

ANEXOS
DIVISIÓN DE CONTRATOS

ACTA DE FALLO

LICITACIÓN PÚBLICA INTERNACIONAL ELECTRÓNICA BAJO COBERTURA DE TRATADOS DE LIBRE COMERCIO QUE CONTENGA CAPÍTULO DE COMPRAS GUBERNAMENTALES
NÚMERO DE IDENTIFICACIÓN EN COMPRANET: LA-50-GYR-050GYR040-T-2-2024

PROGRAMA "MOBILIARIO MÉDICO Y DE LABORATORIO PARA HOSPITALES PRIORITARIOS"

PART.	DESTINO	DESCRIPCIÓN	LICITANTE	EVALUACIÓN TÉCNICA
			GRUPO EMPRESARIAL GOR SERVICIOS Y ABASTECIMIENTO SA DE CV	NO SE EMITE EVALUACIÓN CON FUNDAMENTO EN EL ART. 36 LAAASP
370	PUEBLA	CEPILLERA PARA USO QUIRÚRGICO.	INFRAESTRUCTURA HOSPITALARIA PROEMSA SA DE CV	CUMPLE
			DISTRIBUIDORA AXKAN KUALI SAS DE CV	CUMPLE
			EDVAG CONCEPTOS COMERCIALES SA DE CV	NO SE EMITE EVALUACIÓN CON FUNDAMENTO EN EL ART. 36 LAAASP
			ERGONOMIA PRODUCTIVIDAD SA DE CV.	NO SE EMITE EVALUACIÓN CON FUNDAMENTO EN EL ART. 36 LAAASP
			IMPULSORA DE CONSULTORIA E INGENIERIA MEXICANA SA DE CV	NO SE EMITE EVALUACIÓN CON FUNDAMENTO EN EL ART. 36 LAAASP
371	PUEBLA	CHAROLA CON TAPA PARA INSTRUMENTAL.	INFRAESTRUCTURA HOSPITALARIA PROEMSA SA DE CV	CUMPLE
			EDVAG CONCEPTOS COMERCIALES SA DE CV	CUMPLE
			IMPULSORA DE CONSULTORIA E INGENIERIA MEXICANA SA DE CV	NO SE EMITE EVALUACIÓN CON FUNDAMENTO EN EL ART. 36 LAAASP
			DISTRIBUIDORA AXKAN KUALI SAS DE CV	NO SE EMITE EVALUACIÓN CON FUNDAMENTO EN EL ART. 36 LAAASP
372	PUEBLA	CÓMODO PARA ADULTOS.	INFRAESTRUCTURA HOSPITALARIA PROEMSA SA DE CV	CUMPLE
			SERPROF BIOMED SA DE CV	CUMPLE
			IDHESA BIENES Y SERVICIOS SA DE CV	NO SE EMITE EVALUACIÓN CON FUNDAMENTO EN EL ART. 36 LAAASP
			EDVAG CONCEPTOS COMERCIALES SA DE CV	NO SE EMITE EVALUACIÓN CON FUNDAMENTO EN EL ART. 36 LAAASP
			GRUPO EMPRESARIAL GOR SERVICIOS Y ABASTECIMIENTO SA DE CV	NO SE EMITE EVALUACIÓN CON FUNDAMENTO EN EL ART. 36 LAAASP
			DISTRIBUIDORA AXKAN KUALI SAS DE CV	NO SE EMITE EVALUACIÓN CON FUNDAMENTO EN EL ART. 36 LAAASP
			JOSE MIGUEL URIBE ALVAREZ TOSTADO	NO SE EMITE EVALUACIÓN CON FUNDAMENTO EN EL ART. 36 LAAASP
			ERGONOMIA PRODUCTIVIDAD SA DE CV	NO SE EMITE EVALUACIÓN CON FUNDAMENTO EN EL ART. 36 LAAASP
373	PUEBLA	CÓMODO PARA MENORES.	SERPROF BIOMED SA DE CV	CUMPLE
			EDVAG CONCEPTOS COMERCIALES SA DE CV	CUMPLE
			IMPULSORA DE CONSULTORIA E INGENIERIA MEXICANA SA DE CV	NO SE EMITE EVALUACIÓN CON FUNDAMENTO EN EL ART. 36 LAAASP
			DISTRIBUIDORA AXKAN KUALI SAS DE CV	NO SE EMITE EVALUACIÓN CON FUNDAMENTO EN EL ART. 36 LAAASP

Durango 291, Piso 11, Col. Roma Norte, Alcaldía Cuauhtémoc, C. P. 06700, Ciudad de México
Tel: 55 5726 1700, ext. 14925. www.imss.gob.mx

2024 Felipe Carrillo PUERTO

GOBIERNO DE MÉXICO | IMSS

DIRECCIÓN DE ADMINISTRACIÓN
Unidad de Adquisiciones
Coordinación de Adquisición de Bienes y Contratación de Servicios
Coordinación Técnica de Adquisición de Bienes de Inversión y Activos
División de Equipo y Mobiliario Médico

ACTA DE FALLO

LICITACIÓN PÚBLICA INTERNACIONAL ELECTRÓNICA BAJO COBERTURA DE TRATADOS DE LIBRE COMERCIO QUE CONTENGA CAPÍTULO DE COMPRAS GUBERNAMENTALES
NÚMERO DE IDENTIFICACIÓN EN COMPRANET: LA-50-GYR-050GYR040-T-2-2024

PROGRAMA "MOBILIARIO MÉDICO Y DE LABORATORIO PARA HOSPITALES PRIORITARIOS"

PART.	DESTINO	DESCRIPCIÓN	LICITANTE	EVALUACIÓN TÉCNICA
374	PUEBLA	CUBETA DE ACERO INOXIDABLE CON PORTA CUBETA RODABLE.	INFRAESTRUCTURA HOSPITÁLARIA PROEMSA SA DE CV.	CUMPLE
			SERPROF BIOMED SA DE CV	CUMPLE
			EDVAG CONCEPTOS COMERCIALES SA DE CV	NO SE EMITE EVALUACIÓN CON FUNDAMENTO EN EL ART. 36 LAAASP
			DISTRIBUIDORA AXKAN KUALI SAS DE C.V.	NO SE EMITE EVALUACIÓN CON FUNDAMENTO EN EL ART. 36 LAAASP
			BECOMAR DE MEXICO, S. DE R.L. DE C.V.	NO SE EMITE EVALUACIÓN CON FUNDAMENTO EN EL ART. 36 LAAASP
			GRUPO EMPRESARIAL GOR SERVICIOS Y ABASTECIMIENTO SA DE CV	NO SE EMITE EVALUACIÓN CON FUNDAMENTO EN EL ART. 36 LAAASP
			JOSE MIGUEL URIBE ALVAREZ TOSTADO	NO SE EMITE EVALUACIÓN CON FUNDAMENTO EN EL ART. 36 LAAASP
			ERGONOMIA PRODUCTIVIDAD SA DE CV	NO SE EMITE EVALUACIÓN POR SOBREPASAR EL TECHO PRESUPUESTAL
			CARLOS ARTURO GARCIA RIVERA	NO SE EMITE EVALUACIÓN POR SOBREPASAR EL TECHO PRESUPUESTAL
375	PUEBLA	ESCALERILLA DE DOS PELDAÑOS.	TECNOLOGIA INTEGRAL PERSONALIZABLE SA DE CV	CUMPLE
			AH CORPORATIVO MEDICO DE MEXICO, S.A. DE C.V.	NO CUMPLEN
			SERPROF BIOMED SA DE CV	NO SE EMITE EVALUACIÓN CON FUNDAMENTO EN EL ART. 36 LAAASP
			JOSE MIGUEL URIBE ALVAREZ TOSTADO	NO SE EMITE EVALUACIÓN CON FUNDAMENTO EN EL ART. 36 LAAASP
			DISTRIBUIDORA AXKAN KUALI SAS DE CV	NO SE EMITE EVALUACIÓN CON FUNDAMENTO EN EL ART. 36 LAAASP
			IMPULSORA DE CONSULTORIA E INGENIERIA MEXICANA SA DE CV	NO SE EMITE EVALUACIÓN CON FUNDAMENTO EN EL ART. 36 LAAASP
			EDVAG CONCEPTOS COMERCIALES SA DE CV	NO SE EMITE EVALUACIÓN CON FUNDAMENTO EN EL ART. 36 LAAASP
			MUEBLES LA FONDA DE JUAN ESCOBAR SA DE CV	NO SE EMITE EVALUACIÓN CON FUNDAMENTO EN EL ART. 36 LAAASP
			GRUPO EMPRESARIAL GOR SERVICIOS Y ABASTECIMIENTO SA DE CV	NO SE EMITE EVALUACIÓN CON FUNDAMENTO EN EL ART. 36 LAAASP
			ARO MOBEL, S.A. DE C.V.	NO SE EMITE EVALUACIÓN CON FUNDAMENTO EN EL ART. 36 LAAASP
			ERGONOMIA PRODUCTIVIDAD SA DE CV	NO SE EMITE EVALUACIÓN CON FUNDAMENTO EN EL ART. 36 LAAASP
			TECNO COMERCIAL PARTU SA DE CV	NO SE EMITE EVALUACIÓN POR SOBREPASAR EL TECHO PRESUPUESTAL

Durango 291, Piso 11, Col. Roma Norte, Alcaldía Cuauhtémoc, C. P. 06700, Ciudad de México
Tel: 55 5726 1700, ext. 14925. www.imss.gob.mx

2024 Felipe Carrillo PUERTO

ACTA DE FALLO

LICITACIÓN PÚBLICA INTERNACIONAL ELECTRÓNICA BAJO COBERTURA DE TRATADOS DE LIBRE COMERCIO QUE CONTENGA CAPÍTULO DE COMPRAS GUBERNAMENTALES
NÚMERO DE IDENTIFICACIÓN EN COMPRANET: LA-50-GYR-050GYR040-T-2-2024

PROGRAMA "MOBILIARIO MÉDICO Y DE LABORATORIO PARA HOSPITALES PRIORITARIOS"

PART.	DESTINO	DESCRIPCIÓN	LICITANTE	EVALUACIÓN TÉCNICA
376	PUEBLA	ESTANTE GUARDA ESTERIL DE 90 CM.	INFRAESTRUCTURA HOSPITALARIA PROEMSA SA DE CV	CUMPLE
			EDVAG CONCEPTOS COMERCIALES SA DE CV	CUMPLE
			TECNOLOGIA INTEGRAL PERSONALIZABLE SA DE CV	NO SE EMITE EVALUACIÓN CON FUNDAMENTO EN EL ART. 36 LAAASP
			DISTRIBUIDORA AXKAN KUALI SAS DE CV	NO SE EMITE EVALUACIÓN CON FUNDAMENTO EN EL ART. 36 LAAASP
			GRUPO EMPRESARIAL TECNICARE SA DE CV	NO SE EMITE EVALUACIÓN CON FUNDAMENTO EN EL ART. 36 LAAASP
			BECOMAR DE MEXICO, S. DE R.L. DE C.V.	NO SE EMITE EVALUACIÓN CON FUNDAMENTO EN EL ART. 36 LAAASP
			MUEBLES LA FORJA DE JUAN ESCOBAR SA DE CV	NO SE EMITE EVALUACIÓN CON FUNDAMENTO EN EL ART. 36 LAAASP
			IMPULSORA DE CONSULTORIA E INGENIERIA MEXICANA SA DE CV	NO SE EMITE EVALUACIÓN CON FUNDAMENTO EN EL ART. 36 LAAASP
			ERGONOMIA PRODUCTIVIDAD SA DE CV	NO SE EMITE EVALUACIÓN POR SOBREPASAR EL TECHO PRESUPUESTAL
377	PUEBLA	ESTANTE GUARDA ESTERIL DE 120 CM.	INFRAESTRUCTURA HOSPITALARIA PROEMSA SA DE CV	CUMPLE
			IDHESA BIENES Y SERVICIOS SA DE CV	NO CUMPLEN
			EDVAG CONCEPTOS COMERCIALES SA DE CV	NO SE EMITE EVALUACIÓN CON FUNDAMENTO EN EL ART. 36 LAAASP
			DALISA SERVICES SA DE CV	NO SE EMITE EVALUACIÓN CON FUNDAMENTO EN EL ART. 36 LAAASP
			DISTRIBUIDORA AXKAN KUALI SAS DE CV	NO SE EMITE EVALUACIÓN CON FUNDAMENTO EN EL ART. 36 LAAASP
			TECNOLOGIA INTEGRAL PERSONALIZABLE SA DE CV	NO SE EMITE EVALUACIÓN CON FUNDAMENTO EN EL ART. 36 LAAASP
			IMPULSORA DE CONSULTORIA E INGENIERIA MEXICANA SA DE CV	NO SE EMITE EVALUACIÓN CON FUNDAMENTO EN EL ART. 36 LAAASP
			MUEBLES LA FORJA DE JUAN ESCOBAR SA DE CV	NO SE EMITE EVALUACIÓN CON FUNDAMENTO EN EL ART. 36 LAAASP
			GRUPO EMPRESARIAL TECNICARE SA DE CV	NO SE EMITE EVALUACIÓN CON FUNDAMENTO EN EL ART. 36 LAAASP
			BECOMAR DE MEXICO, S. DE R.L. DE C.V.	NO SE EMITE EVALUACIÓN POR SOBREPASAR EL TECHO PRESUPUESTAL
			ERGONOMIA PRODUCTIVIDAD SA DE CV	NO SE EMITE EVALUACIÓN POR SOBREPASAR EL TECHO PRESUPUESTAL
378	PUEBLA	JABONERA DE PEDAL	SERPROF BIOMED SA DE CV	CUMPLE

2024 Felipe Carrillo PUERTO

GOBIERNO DE MÉXICO | IMSS

DIRECCIÓN DE ADMINISTRACIÓN
Unidad de Adquisiciones
Coordinación de Adquisición de Bienes y Contratación de Servicios
Coordinación Técnica de Adquisición de Bienes de Inversión y Activos
División de Equipo y Mobiliario Médico

ACTA DE FALLO

LICITACIÓN PÚBLICA INTERNACIONAL ELECTRÓNICA BAJO COBERTURA DE TRATADOS DE LIBRE COMERCIO QUE CONTENGA CAPÍTULO DE COMPRAS GUBERNAMENTALES
NÚMERO DE IDENTIFICACIÓN EN COMPRANET: LA-50-GYR-050GYR040-T-2-2024

PROGRAMA "MOBILIARIO MÉDICO Y DE LABORATORIO PARA HOSPITALES PRIORITARIOS"

PART.	DESTINO	DESCRIPCIÓN	LICITANTE	EVALUACIÓN TÉCNICA
			DALISA SERVICES SA DE CV	CUMPLE
			CARLOS ARTURO GARCIA RIVERA	NO SE EMITE EVALUACIÓN CON FUNDAMENTO EN EL ART. 36 LAAASP
			EDVAG CONCEPTOS COMERCIALES SA DE CV	NO SE EMITE EVALUACIÓN CON FUNDAMENTO EN EL ART. 36 LAAASP
			DISTRIBUIDORA AXKAN KUALI SAS DE CV	NO SE EMITE EVALUACIÓN CON FUNDAMENTO EN EL ART. 36 LAAASP
			IDHESA BIENES Y SERVICIOS SA DE CV	NO SE EMITE EVALUACIÓN CON FUNDAMENTO EN EL ART. 36 LAAASP
379	PUEBLA	LAMPARA DE LUZ INTENSA.	EDVAG CONCEPTOS COMERCIALES SA DE CV	CUMPLE
380	PUEBLA	LAMPARA DE PIE RODABLE.	EDVAG CONCEPTOS COMERCIALES SA DE CV	CUMPLE
			CARLOS ARTURO GARCIA RIVERA	NO CUMPLEN.
			DISTRIBUIDORA AXKAN KUALI SAS DE CV	NO SE EMITE EVALUACIÓN CON FUNDAMENTO EN EL ART. 36 LAAASP
			SERPROF BIOMED SA DE CV	NO SE EMITE EVALUACIÓN CON FUNDAMENTO EN EL ART. 36 LAAASP
			TECNOLOGIA INTEGRAL PERSONALIZABLE SA DE CV	NO SE EMITE EVALUACIÓN CON FUNDAMENTO EN EL ART. 36 LAAASP
			IMPULSORA DE CONSULTORIA E INGENIERIA MEXICANA SA DE CV	NO SE EMITE EVALUACIÓN CON FUNDAMENTO EN EL ART. 36 LAAASP
389	PUEBLA	MESA CARRO ANESTESIOLOGO DE 70 CM.	SERPROF BIOMED SA DE CV	CUMPLE
			MUEBLES LA FORJA DE JUAN ESCOBAR SA DE CV	CUMPLE
			EDVAG CONCEPTOS COMERCIALES SA DE CV	NO SE EMITE EVALUACIÓN CON FUNDAMENTO EN EL ART. 36 LAAASP
			TECNOLOGIA INTEGRAL PERSONALIZABLE SA DE CV	NO SE EMITE EVALUACIÓN CON FUNDAMENTO EN EL ART. 36 LAAASP
			IMPULSORA DE CONSULTORIA E INGENIERIA MEXICANA SA DE CV	NO SE EMITE EVALUACIÓN CON FUNDAMENTO EN EL ART. 36 LAAASP
			DISTRIBUIDORA AXKAN KUALI SAS DE CV	NO SE EMITE EVALUACIÓN POR SOBREPASAR EL TECHO PRESUPUESTAL
390	PUEBLA	MESA DE 180 CM PARA ENSAMBLE CON REPISA INTERMEDIA.	MUEBLES LA FORJA DE JUAN ESCOBAR SA DE CV	CUMPLE
			DISTRIBUIDORA AXKAN KUALI SAS DE CV	CUMPLE
			EDVAG CONCEPTOS COMERCIALES SA DE CV	NO SE EMITE EVALUACIÓN CON FUNDAMENTO EN EL ART. 36 LAAASP
			TECNOLOGIA INTEGRAL PERSONALIZABLE SA DE CV	NO SE EMITE EVALUACIÓN POR SOBREPASAR EL TECHO PRESUPUESTAL

Durango 291, Piso 11, Col. Roma Norte, Alcaldía Cuauhtémoc, C. P. 06700, Ciudad de México.
Tel. 55 5726 1700, Ext. 14525 www.imss.gob.mx

2024 Felipe Carrillo PUERTO

ANEXOS
DIVISIÓN DE CONTRATOS

ACTA DE FALLO

LICITACIÓN PÚBLICA INTERNACIONAL ELECTRÓNICA BAJO COBERTURA DE TRATADOS DE LIBRE COMERCIO QUE CONTENGA CAPÍTULO DE COMPRAS GUBERNAMENTALES
NÚMERO DE IDENTIFICACIÓN EN COMPRANET: LA-50-GYR-050GYR040-T-2-2024

PROGRAMA "MOBILIARIO MÉDICO Y DE LABORATORIO PARA HOSPITALES PRIORITARIOS"

PART.	DESTINO	DESCRIPCIÓN	LICITANTE	EVALUACIÓN TÉCNICA
392	PUEBLA	MESA MAYO.	IDHESA BIENES Y SERVICIOS SA DE CV	NO CUMPLEN
			AH CORPORATIVO MEDICO DE MEXICO, S.A. DE C.V.	NO CUMPLEN
			SERPROF BIOMED SA DE CV	CUMPLE
			TECNOLOGIA INTEGRAL PERSONALIZABLE SA DE CV	NO SE EMITE EVALUACIÓN CON FUNDAMENTO EN EL ART. 36 LAAASP
			CARLOS ARTURO GARCIA RIVERA	NO SE EMITE EVALUACIÓN CON FUNDAMENTO EN EL ART. 36 LAAASP
			ERGONOMIA PRODUCTIVIDAD SA DE CV	NO SE EMITE EVALUACIÓN CON FUNDAMENTO EN EL ART. 36 LAAASP
			DALISA SERVICES SA DE CV	NO SE EMITE EVALUACIÓN CON FUNDAMENTO EN EL ART. 36 LAAASP
			IMPULSORA DE CONSULTORIA E INGENIERIA MEXICANA SA DE CV	NO SE EMITE EVALUACIÓN CON FUNDAMENTO EN EL ART. 36 LAAASP
			MUEBLES LA FORJA DE JUAN ESCOBAR SA DE CV	NO SE EMITE EVALUACIÓN CON FUNDAMENTO EN EL ART. 36 LAAASP
			EDVAG CONCEPTOS COMERCIALES SA DE CV	NO SE EMITE EVALUACIÓN CON FUNDAMENTO EN EL ART. 36 LAAASP
			GRUPO EMPRESARIAL TECNICARE SA DE CV	NO SE EMITE EVALUACIÓN CON FUNDAMENTO EN EL ART. 36 LAAASP
			INVITRO DIAGNOSTICS MEXICO SA DE CV	NO SE EMITE EVALUACIÓN CON FUNDAMENTO EN EL ART. 36 LAAASP
			DISTRIBUIDORA AXKAN KUALI SAS DE CV	NO SE EMITE EVALUACIÓN CON FUNDAMENTO EN EL ART. 36 LAAASP
			BECOMAR DE MEXICO, S. DE R.L. DE C.V.	NO SE EMITE EVALUACIÓN POR SOBREPASAR EL TECHO PRESUPUESTAL
393	PUEBLA	MESA PARA EXPLORACIÓN PEDIATRICA.	MUEBLES LA FORJA DE JUAN ESCOBAR SA DE CV	CUMPLE
			EDVAG CONCEPTOS COMERCIALES SA DE CV	CUMPLE
			DISTRIBUIDORA AXKAN KUALI SAS DE CV	NO SE EMITE EVALUACIÓN POR SOBREPASAR EL TECHO PRESUPUESTAL
			IMPULSORA DE CONSULTORIA E INGENIERIA MEXICANA SA DE CV	NO SE EMITE EVALUACIÓN POR SOBREPASAR EL TECHO PRESUPUESTAL
394	PUEBLA	MESA PARA INSTRUMENTAL QUIRURGICO.	SERPROF BIOMED SA DE CV	CUMPLE
			CARLOS ARTURO GARCIA RIVERA	NO CUMPLEN
			EDVAG CONCEPTOS COMERCIALES SA DE CV	NO SE EMITE EVALUACIÓN CON FUNDAMENTO EN EL ART. 36 LAAASP

Eugenio Sue 329, Piso 11, Col. Nueva Polanco, Alcaldía Cuauhtémoc, C. P. 06100, Ciudad de México
Tel. 55 5726 1700, Ext. 14928 www.imss.gob.mx

2024 Felipe Carrillo PUERTO

GOBIERNO DE MÉXICO | IMSS

DIRECCIÓN DE ADMINISTRACIÓN
Unidad de Adquisiciones
Coordinación de Adquisición de Bienes y Contratación de Servicios
Coordinación Técnica de Adquisición de Bienes de Inversión y Activos
División de Equipo y Mobiliario Médico

ACTA DE FALLO

LICITACIÓN PÚBLICA INTERNACIONAL ELECTRÓNICA BAJO COBERTURA DE TRATADOS DE LIBRE COMERCIO QUE CONTENGA CAPÍTULO DE COMPRAS GUBERNAMENTALES
NÚMERO DE IDENTIFICACIÓN EN COMPRANET: LA-50-GYR-050GYR040-T-2-2024

PROGRAMA "MOBILIARIO MÉDICO Y DE LABORATORIO PARA HOSPITALES PRIORITARIOS"

PART.	DESTINO	DESCRIPCIÓN	LICITANTE	EVALUACIÓN TÉCNICA
			INVITRO DIAGNOSTICS MEXICO SA DE CV	NO SE EMITE EVALUACIÓN CON FUNDAMENTO EN EL ART. 36 LAAASP
			IMPULSORA DE CONSULTORIA E INGENIERIA MEXICANA SA DE CV	NO SE EMITE EVALUACIÓN CON FUNDAMENTO EN EL ART. 36 LAAASP
			MUEBLES LA FORJA DE JUAN ESCOBAR SA DE CV	NO SE EMITE EVALUACIÓN CON FUNDAMENTO EN EL ART. 36 LAAASP
			DISTRIBUIDORA AXKAN KUALI SAS DE CV	NO SE EMITE EVALUACIÓN POR SOBREPASAR EL TECHO PRESUPUESTAL
395	PUEBLA	MESA PARA REHIDRATACION.	SERPROF BIOMED SA DE CV	CUMPLE
			EDVAG CONCEPTOS COMERCIALES SA DE CV	CUMPLE
			IMPULSORA DE CONSULTORIA E INGENIERIA MEXICANA SA DE CV	NO SE EMITE EVALUACIÓN CON FUNDAMENTO EN EL ART. 36 LAAASP
			DISTRIBUIDORA AXKAN KUALI SAS DE CV	NO SE EMITE EVALUACIÓN POR SOBREPASAR EL TECHO PRESUPUESTAL
396	PUEBLA	MESA PASTEUR.	AH CORPORATIVO MEDICO DE MEXICO, S.A. DE C.V.	NO CUMPLEN
			SERPROF BIOMED SA DE CV	CUMPLE
			CARLOS ARTURO GARCIA RIVERA	NO SE EMITE EVALUACIÓN CON FUNDAMENTO EN EL ART. 36 LAAASP
			IDHESA BIENES Y SERVICIOS SA DE CV	NO SE EMITE EVALUACIÓN CON FUNDAMENTO EN EL ART. 36 LAAASP
			TECNOLOGIA INTEGRAL PERSONALIZABLE SA DE CV	NO SE EMITE EVALUACIÓN CON FUNDAMENTO EN EL ART. 36 LAAASP
			EDVAG CONCEPTOS COMERCIALES SA DE CV	NO SE EMITE EVALUACIÓN CON FUNDAMENTO EN EL ART. 36 LAAASP
			DALISA SERVICES SA DE CV	NO SE EMITE EVALUACIÓN CON FUNDAMENTO EN EL ART. 36 LAAASP
			IMPULSORA DE CONSULTORIA E INGENIERIA MEXICANA SA DE CV	NO SE EMITE EVALUACIÓN CON FUNDAMENTO EN EL ART. 36 LAAASP
			INVITRO DIAGNOSTICS MEXICO SA DE CV	NO SE EMITE EVALUACIÓN CON FUNDAMENTO EN EL ART. 36 LAAASP
			MUEBLES LA FORJA DE JUAN ESCOBAR SA DE CV	NO SE EMITE EVALUACIÓN CON FUNDAMENTO EN EL ART. 36 LAAASP
			DISTRIBUIDORA AXKAN KUALI SAS DE CV	NO SE EMITE EVALUACIÓN CON FUNDAMENTO EN EL ART. 36 LAAASP
			TECNO COMERCIAL PARTLI SA DE CV	NO SE EMITE EVALUACIÓN CON FUNDAMENTO EN EL ART. 36 LAAASP
			ERGONOMIA PRODUCTIVIDAD SA DE CV	NO SE EMITE EVALUACIÓN CON FUNDAMENTO EN EL ART. 36 LAAASP
			BECOMAR DE MEXICO, S. DE R.L. DE C.V.	NO SE EMITE EVALUACIÓN POR SOBREPASAR EL TECHO

Durango 167, Piso 11, Col. Roma Norte, Alcaldía Cuauhtémoc, C. P. 06700, Ciudad de México
Tel. 55 5726 1700, Ext. 14928 www.imss.gob.mx

2024 Felipe Carrillo PUERTO

ACTA DE FALLO

LICITACIÓN PÚBLICA INTERNACIONAL ELECTRÓNICA BAJO COBERTURA DE TRATADOS DE LIBRE COMERCIO QUE CONTENGA CAPÍTULO DE COMPRAS GUBERNAMENTALES
NÚMERO DE IDENTIFICACIÓN EN COMPRANET: LA-50-GYR-050GYR040-T-2-2024

PROGRAMA "MOBILIARIO MÉDICO Y DE LABORATORIO PARA HOSPITALES PRIORITARIOS"

PART.	DESTINO	DESCRIPCIÓN	LICITANTE	EVALUACIÓN TÉCNICA
				PRESUPUESTAL
397	PUEBLA	MESA PUENTE.	SERBRIDE BIOMED SA DE CV	CUMPLE
			IDHESA BIENES Y SERVICIOS SA DE CV	NO CUMPLEN
			TECNOLOGIA INTEGRAL PERSONALIZABLE SA DE CV	NO SE EMITE EVALUACIÓN CON FUNDAMENTO EN EL ART. 36 LAAASP
			IMPULSORA DE CONSULTORIA E INGENIERIA MEXICANA SA DE CV	NO SE EMITE EVALUACIÓN CON FUNDAMENTO EN EL ART. 36 LAAASP
			INVITRO DIAGNOSTICS MEXICO SA DE CV	NO SE EMITE EVALUACIÓN CON FUNDAMENTO EN EL ART. 36 LAAASP
			EDVAG CONCEPTOS COMERCIALES SA DE CV	NO SE EMITE EVALUACIÓN CON FUNDAMENTO EN EL ART. 36 LAAASP
			CARLOS ARTURO GARCIA RIVERA	NO SE EMITE EVALUACIÓN CON FUNDAMENTO EN EL ART. 36 LAAASP
			MUEBLES LA FORJA DE JUAN ESCOBAR SA DE CV	NO SE EMITE EVALUACIÓN CON FUNDAMENTO EN EL ART. 36 LAAASP
			ERGONOMIA PRODUCTIVIDAD SA DE CV	NO SE EMITE EVALUACIÓN POR SOBREPASAR EL TECHO PRESUPUESTAL
			DISTRIBUIDORA AXKAN KUALI SAS DE CV	NO SE EMITE EVALUACIÓN POR SOBREPASAR EL TECHO PRESUPUESTAL
398	PUEBLA	MESA RIGIDA DE MADERA.	EDVAG CONCEPTOS COMERCIALES SA DE CV	CUMPLE
			DISTRIBUIDORA AXKAN KUALI SAS DE CV	NO SE EMITE EVALUACIÓN POR SOBREPASAR EL TECHO PRESUPUESTAL
			ERGONOMIA PRODUCTIVIDAD SA DE CV	NO SE EMITE EVALUACIÓN POR SOBREPASAR EL TECHO PRESUPUESTAL
399	PUEBLA	MESA RIÑON.	SERPROF BIOMED SA DE CV	CUMPLE
			IDHESA BIENES Y SERVICIOS SA DE CV	NO CUMPLEN
			TECNOLOGIA INTEGRAL PERSONALIZABLE SA DE CV	NO SE EMITE EVALUACIÓN CON FUNDAMENTO EN EL ART. 36 LAAASP
			CARLOS ARTURO GARCIA RIVERA	NO SE EMITE EVALUACIÓN CON FUNDAMENTO EN EL ART. 36 LAAASP
			EDVAG CONCEPTOS COMERCIALES SA DE CV	NO SE EMITE EVALUACIÓN CON FUNDAMENTO EN EL ART. 36 LAAASP
			IMPULSORA DE CONSULTORIA E INGENIERIA MEXICANA SA DE CV	NO SE EMITE EVALUACIÓN CON FUNDAMENTO EN EL ART. 36 LAAASP
			DISTRIBUIDORA AXKAN KUALI SAS DE CV	NO SE EMITE EVALUACIÓN CON FUNDAMENTO EN EL ART. 36 LAAASP

Durango 291, Piso 11, Col. Roma Norte, Alcaldía Cuauhtémoc, C. P. 06700, Ciudad de México
Tel: 55 5726 1700, Ext. 14020. www.imss.gob.mx

2024 Felipe Carrillo PUERTO

GOBIERNO DE MÉXICO | IMSS

DIRECCIÓN DE ADMINISTRACIÓN
Unidad de Adquisiciones
Coordinación de Adquisición de Bienes y Contratación de Servicios
Coordinación Técnica de Adquisición de Bienes de Inversión y Activos
División de Equipo y Mobiliario Médico

ACTA DE FALLO

LICITACIÓN PÚBLICA INTERNACIONAL ELECTRÓNICA BAJO COBERTURA DE TRATADOS DE LIBRE COMERCIO QUE CONTENGA CAPÍTULO DE COMPRAS GUBERNAMENTALES
NÚMERO DE IDENTIFICACIÓN EN COMPRANET: LA-50-GYR-050GYR040-T-2-2024

PROGRAMA "MOBILIARIO MÉDICO Y DE LABORATORIO PARA HOSPITALES PRIORITARIOS"

PART.	DESTINO	DESCRIPCIÓN	LICITANTE	EVALUACIÓN TÉCNICA
			ERGONOMIA PRODUCTIVIDAD SA DE CV	NO SE EMITE EVALUACIÓN CON FUNDAMENTO EN EL ART. 36 LAAASP
400	PUEBLA	REPISA DE 120 CM CONTRA MURO.	MUEBLES LA FORJA DE JUAN ESCOBAR SA DE CV	CUMPLE
			EDVAG CONCEPTOS COMERCIALES SA DE CV	CUMPLE
			IMPULSORA DE CONSULTORIA E INGENIERIA MEXICANA SA DE CV	NO SE EMITE EVALUACIÓN CON FUNDAMENTO EN EL ART. 36 LAAASP
			DISTRIBUIDORA AXKAN KUALI SAS DE CV	NO SE EMITE EVALUACIÓN CON FUNDAMENTO EN EL ART. 36 LAAASP
401	PUEBLA	REPISA DE 180 CM CONTRA MURO.	EDVAG CONCEPTOS COMERCIALES SA DE CV	CUMPLE
			MUEBLES LA FORJA DE JUAN ESCOBAR SA DE CV	CUMPLE
			IMPULSORA DE CONSULTORIA E INGENIERIA MEXICANA SA DE CV	NO SE EMITE EVALUACIÓN POR SOBREPASAR EL TECHO PRESUPUESTAL
			DISTRIBUIDORA AXKAN KUALI SAS DE CV	NO SE EMITE EVALUACIÓN POR SOBREPASAR EL TECHO PRESUPUESTAL
402	PUEBLA	RIEL PORTAVENOCLISIS.	META SUMINISTROS MEDICOS SA DE CV	CUMPLE
			IDHESA BIENES Y SERVICIOS SA DE CV	NO CUMPLEN
			EDVAG CONCEPTOS COMERCIALES SA DE CV	NO SE EMITE EVALUACIÓN CON FUNDAMENTO EN EL ART. 36 LAAASP
			DISTRIBUIDORA AXKAN KUALI SAS DE CV	NO SE EMITE EVALUACIÓN CON FUNDAMENTO EN EL ART. 36 LAAASP
			DALISA SERVICES SA DE CV	NO SE EMITE EVALUACIÓN CON FUNDAMENTO EN EL ART. 36 LAAASP
			JOSE MIGUEL URIBE ALVAREZ TOSTADO	NO SE EMITE EVALUACIÓN CON FUNDAMENTO EN EL ART. 36 LAAASP
			ERGONOMIA PRODUCTIVIDAD SA DE CV	NO SE EMITE EVALUACIÓN CON FUNDAMENTO EN EL ART. 36 LAAASP
			DISTRIBUIDORA INTERNACIONAL HOSPITALARIA SA DE CV	NO SE EMITE EVALUACIÓN CON FUNDAMENTO EN EL ART. 36 LAAASP
			IMPULSORA DE CONSULTORIA E INGENIERIA MEXICANA SA DE CV	NO SE EMITE EVALUACIÓN CON FUNDAMENTO EN EL ART. 36 LAAASP
403	PUEBLA	RIÑON DE ACERO INOXIDABLE DE 250 ML.	INFRAESTRUCTURA HOSPITALARIA PROEMSA SA DE CV	CUMPLE
			SERPROF BIOMED SA DE CV	CUMPLE
			GRUPO EMPRESARIAL GOP SERVICIOS Y ABASTECIMIENTO SA DE CV	NO SE EMITE EVALUACIÓN CON FUNDAMENTO EN EL ART. 36 LAAASP
			EDVAG CONCEPTOS COMERCIALES SA DE CV	NO SE EMITE EVALUACIÓN CON FUNDAMENTO EN EL ART. 36 LAAASP

Durango 291, Piso 11, Col. Roma Norte, Alcaldía Cuauhtémoc, C. P. 06700, Ciudad de México
Tel: 55 5726 1700, Ext. 14020. www.imss.gob.mx

2024 Felipe Carrillo PUERTO

ANEXOS
DIVISIÓN DE CONTRATOS

ACTA DE FALLO

LICITACIÓN PÚBLICA INTERNACIONAL ELECTRÓNICA BAJO COBERTURA DE TRATADOS DE LIBRE COMERCIO QUE CONTENGA CAPÍTULO DE COMPRAS GUBERNAMENTALES
NÚMERO DE IDENTIFICACIÓN EN COMPRANET: LA-50-GYR-050GYR040-T-2-2024

PROGRAMA "MOBILIARIO MÉDICO Y DE LABORATORIO PARA HOSPITALES PRIORITARIOS"

PART.	DESTINO	DESCRIPCIÓN	LICITANTE	EVALUACIÓN TÉCNICA
			DISTRIBUIDORA AXKAN KUALI SAS DE CV	NO SE EMITE EVALUACIÓN CON FUNDAMENTO EN EL ART. 36 LAAASP
			ERGONOMIA PRODUCTIVIDAD SA DE CV	NO SE EMITE EVALUACIÓN CON FUNDAMENTO EN EL ART. 36 LAAASP
			IDHESA BIENES Y SERVICIOS SA DE CV	NO SE EMITE EVALUACIÓN CON FUNDAMENTO EN EL ART. 36 LAAASP
			INVITRO DIAGNOSTICS MEXICO SA DE CV	NO SE EMITE EVALUACIÓN CON FUNDAMENTO EN EL ART. 36 LAAASP
			IMPULSORA DE CONSULTORIA E INGENIERIA MEXICANA SA DE CV	NO SE EMITE EVALUACIÓN CON FUNDAMENTO EN EL ART. 36 LAAASP
			CARLOS ARTURO GARCIA RIVERA	NO SE EMITE EVALUACIÓN CON FUNDAMENTO EN EL ART. 36 LAAASP
404	PUEBLA	RIÑON DE ACERO INOXIDABLE DE 500 ML.	INFRAESTRUCTURA HOSPITALARIA PROEMSA SA DE CV	CUMPLE
			SERPROF BIOMED SA DE CV	CUMPLE
			DISTRIBUIDORA AXKAN KUALI SAS DE CV	NO SE EMITE EVALUACIÓN CON FUNDAMENTO EN EL ART. 36 LAAASP
			EDVAG CONCEPTOS COMERCIALES SA DE CV	NO SE EMITE EVALUACIÓN CON FUNDAMENTO EN EL ART. 36 LAAASP
			DISTRIBUIDORA INTERNACIONAL HOSPITALARIA SA DE CV	NO SE EMITE EVALUACIÓN CON FUNDAMENTO EN EL ART. 36 LAAASP
			GRUPO EMPRESARIAL GOR SERVICIOS Y ABASTECIMIENTO SA DE CV	NO SE EMITE EVALUACIÓN CON FUNDAMENTO EN EL ART. 36 LAAASP
			ERGONOMIA PRODUCTIVIDAD SA DE CV	NO SE EMITE EVALUACIÓN CON FUNDAMENTO EN EL ART. 36 LAAASP
			IMPULSORA DE CONSULTORIA E INGENIERIA MEXICANA SA DE CV	NO SE EMITE EVALUACIÓN CON FUNDAMENTO EN EL ART. 36 LAAASP
			INVITRO DIAGNOSTICS MEXICO SA DE CV	NO SE EMITE EVALUACIÓN CON FUNDAMENTO EN EL ART. 36 LAAASP
			CARLOS ARTURO GARCIA RIVERA	NO SE EMITE EVALUACIÓN CON FUNDAMENTO EN EL ART. 36 LAAASP
			IDHESA BIENES Y SERVICIOS SA DE CV	NO SE EMITE EVALUACIÓN CON FUNDAMENTO EN EL ART. 36 LAAASP
405	PUEBLA	SILLA DE RUEDAS CON DESCANSAPIES.	IDHESA BIENES Y SERVICIOS SA DE CV	NO CUMPLEN
			SERPROF BIOMED SA DE CV	CUMPLE
			EDVAG CONCEPTOS COMERCIALES SA DE CV	NO SE EMITE EVALUACIÓN CON FUNDAMENTO EN EL ART. 36 LAAASP
			ERGONOMIA PRODUCTIVIDAD SA DE CV	NO SE EMITE EVALUACIÓN CON FUNDAMENTO EN EL ART. 36 LAAASP
406	PUEBLA	VASO PARA MEDICAMENTOS DE 30	INFRAESTRUCTURA HOSPITALARIA PROEMSA SA DE CV	CUMPLE

Durango 291, Piso 11, Col. Roma Norte, Alcaldía Cuauhtémoc, C. P. 06700, Ciudad de México.
Tel. 55 5723-1300, Ext. 14622. www.imss.gob.mx

GOBIERNO DE MÉXICO | IMSS

DIRECCIÓN DE ADMINISTRACIÓN
Unidad de Adquisiciones
Coordinación de Adquisición de Bienes y Contratación de Servicios
Coordinación Técnica de Adquisición de Bienes de Inversión y Activos
División de Equipo y Mobiliario Médico

ACTA DE FALLO

LICITACIÓN PÚBLICA INTERNACIONAL ELECTRÓNICA BAJO COBERTURA DE TRATADOS DE LIBRE COMERCIO QUE CONTENGA CAPÍTULO DE COMPRAS GUBERNAMENTALES
NÚMERO DE IDENTIFICACIÓN EN COMPRANET: LA-50-GYR-050GYR040-T-2-2024

PROGRAMA "MOBILIARIO MÉDICO Y DE LABORATORIO PARA HOSPITALES PRIORITARIOS"

PART.	DESTINO	DESCRIPCIÓN	LICITANTE	EVALUACIÓN TÉCNICA
		CM CUBICOS.	SERPROF BIOMED SA DE CV	CUMPLE
			IMPULSORA DE CONSULTORIA E INGENIERIA MEXICANA SA DE CV	NO SE EMITE EVALUACIÓN CON FUNDAMENTO EN EL ART. 36 LAAASP
			DISTRIBUIDORA AXKAN KUALI SAS DE CV	NO SE EMITE EVALUACIÓN CON FUNDAMENTO EN EL ART. 36 LAAASP
			EDVAG CONCEPTOS COMERCIALES SA DE CV	NO SE EMITE EVALUACIÓN CON FUNDAMENTO EN EL ART. 36 LAAASP
407	PUEBLA	VASO PARA MEDICAMENTOS DE 140 CM CUBICOS.	INFRAESTRUCTURA HOSPITALARIA PROEMSA SA DE CV	CUMPLE
			DISTRIBUIDORA AXKAN KUALI SAS DE CV	CUMPLE
			EDVAG CONCEPTOS COMERCIALES SA DE CV	NO SE EMITE EVALUACIÓN POR SOBREPASAR EL TECHO PRESUPUESTAL
408	PUEBLA	VASO CON TAPA DE UN LITRO.	INFRAESTRUCTURA HOSPITALARIA PROEMSA SA DE CV	CUMPLE
			EDVAG CONCEPTOS COMERCIALES SA DE CV	CUMPLE
			DISTRIBUIDORA AXKAN KUALI SAS DE CV	NO SE EMITE EVALUACIÓN CON FUNDAMENTO EN EL ART. 36 LAAASP
409	PUEBLA	BANQUETA DE ALTURA.	SERPROF BIOMED SA DE CV	CUMPLE
			IMPULSORA DE CONSULTORIA E INGENIERIA MEXICANA SA DE CV	CUMPLE
			GRUPO EMPRESARIAL GOR SERVICIOS Y ABASTECIMIENTO SA DE CV	NO SE EMITE EVALUACIÓN CON FUNDAMENTO EN EL ART. 36 LAAASP
			EDVAG CONCEPTOS COMERCIALES SA DE CV	NO SE EMITE EVALUACIÓN CON FUNDAMENTO EN EL ART. 36 LAAASP
			DISTRIBUIDORA AXKAN KUALI SAS DE CV	NO SE EMITE EVALUACIÓN POR SOBREPASAR EL TECHO PRESUPUESTAL
			TECNOLOGIA INTEGRAL PERSONALIZABLE SA DE CV	NO SE EMITE EVALUACIÓN POR SOBREPASAR EL TECHO PRESUPUESTAL
410	PUEBLA	DIVAN (CHAISE LONGUE).	EDVAG CONCEPTOS COMERCIALES SA DE CV	CUMPLE
			DISTRIBUIDORA AXKAN KUALI SAS DE CV	CUMPLE
			TECNOLOGIA INTEGRAL PERSONALIZABLE SA DE CV	NO SE EMITE EVALUACIÓN CON FUNDAMENTO EN EL ART. 36 LAAASP
			IMPULSORA DE CONSULTORIA E INGENIERIA MEXICANA SA DE CV	NO SE EMITE EVALUACIÓN CON FUNDAMENTO EN EL ART. 36 LAAASP
			MUEBLES LA FORJA DE JUAN ESCOBAR SA DE CV	NO SE EMITE EVALUACIÓN CON FUNDAMENTO EN EL ART. 36 LAAASP

Durango 291, Piso 11, Col. Roma Norte, Alcaldía Cuauhtémoc, C. P. 06700, Ciudad de México.
Tel. 55 5723-1300, Ext. 14622. www.imss.gob.mx

2024 Felipe Carrillo PUERTO

ACTA DE FALLO

LICITACIÓN PÚBLICA INTERNACIONAL ELECTRÓNICA BAJO COBERTURA DE TRATADOS DE LIBRE COMERCIO QUE CONTENGA CAPÍTULO DE COMPRAS GUBERNAMENTALES
NÚMERO DE IDENTIFICACIÓN EN COMPRANET: LA-50-GYR-050GYR040-T-2-2024

PROGRAMA "MOBILIARIO MÉDICO Y DE LABORATORIO PARA HOSPITALES PRIORITARIOS"

PART.	DESTINO	DESCRIPCIÓN	LICITANTE	EVALUACIÓN TÉCNICA
			ERGONOMIA PRODUCTIVIDAD SA DE CV	NO SE EMITE EVALUACIÓN CON FUNDAMENTO EN EL ART. 36 LAAASP
411	PUEBLA	LITERAS METÁLICAS.	EDVAC CONCEPTOS COMERCIALES SA DE CV	CUMPLE
			IDHESA BIENES Y SERVICIOS SA DE CV	NO CUMPLEN
			DALISA SERVICES SA DE CV	NO SE EMITE EVALUACIÓN CON FUNDAMENTO EN EL ART. 36 LAAASP
			ARO MOBEL, S.A. DE C.V.	NO SE EMITE EVALUACIÓN CON FUNDAMENTO EN EL ART. 36 LAAASP
			MUEBLES LA FORJA DE JUAN ESCOBAR SA DE CV	NO SE EMITE EVALUACIÓN CON FUNDAMENTO EN EL ART. 36 LAAASP
			ERGONOMIA PRODUCTIVIDAD SA DE CV	NO SE EMITE EVALUACIÓN CON FUNDAMENTO EN EL ART. 36 LAAASP
412	PUEBLA	ORINAL PARA VARONES.	INFRAESTRUCTURA HOSPITALARIA PROEMSA SA DE CV	CUMPLE
			SERPROF BIOMED SA DE CV	CUMPLE
			CARLOS ARTURO GARCIA RIVERA	NO SE EMITE EVALUACIÓN CON FUNDAMENTO EN EL ART. 36 LAAASP
			EDVAC CONCEPTOS COMERCIALES SA DE CV	NO SE EMITE EVALUACIÓN CON FUNDAMENTO EN EL ART. 36 LAAASP
			JOSE MIGUEL URIBE ALVAREZ TOSTADO	NO SE EMITE EVALUACIÓN CON FUNDAMENTO EN EL ART. 36 LAAASP
			DISTRIBUIDORA AXKAN KUALI SAS DE CV	NO SE EMITE EVALUACIÓN CON FUNDAMENTO EN EL ART. 36 LAAASP
			GRUPO EMPRESARIAL GOR SERVICIOS Y ABASTECIMIENTO SA DE CV	NO SE EMITE EVALUACIÓN CON FUNDAMENTO EN EL ART. 36 LAAASP
			IDHESA BIENES Y SERVICIOS SA DE CV	NO SE EMITE EVALUACIÓN CON FUNDAMENTO EN EL ART. 36 LAAASP
			IMPULSORA DE CONSULTORIA E INGENIERIA MEXICANA SA DE CV	NO SE EMITE EVALUACIÓN CON FUNDAMENTO EN EL ART. 36 LAAASP
			ERGONOMIA PRODUCTIVIDAD SA DE CV	NO SE EMITE EVALUACIÓN POR SOBREPASAR EL TECHO PRESUPUESTAL
413	PUEBLA	PORTAVENOCLISIS RODABLE.	INFRAESTRUCTURA HOSPITALARIA PROEMSA SA DE CV	CUMPLE
			SERPROF BIOMED SA DE CV	CUMPLE
			IDHESA BIENES Y SERVICIOS SA DE CV	NO SE EMITE EVALUACIÓN CON FUNDAMENTO EN EL ART. 36 LAAASP
			TECNOLOGIA INTEGRAL PERSONALIZABLE SA DE CV	NO SE EMITE EVALUACIÓN CON FUNDAMENTO EN EL ART. 36 LAAASP
			EDVAC CONCEPTOS COMERCIALES SA DE CV	NO SE EMITE EVALUACIÓN CON FUNDAMENTO EN EL ART. 36 LAAASP

Durango 291, Piso 11, Col. Roma Norte, Alcaldía Cuauhtémoc, C. P. 06700, Ciudad de México
Tel. 55 5628 1700, Ext. 14925 www.imss.gob.mx

2024 Felipe Carrillo PUERTO

GOBIERNO DE MÉXICO | IMSS

DIRECCIÓN DE ADMINISTRACIÓN
Unidad de Adquisiciones
Coordinación de Adquisición de Bienes y Contratación de Servicios
Coordinación Técnica de Adquisición de Bienes de Inversión y Activos
División de Equipo y Mobiliario Médico

ACTA DE FALLO

LICITACIÓN PÚBLICA INTERNACIONAL ELECTRÓNICA BAJO COBERTURA DE TRATADOS DE LIBRE COMERCIO QUE CONTENGA CAPÍTULO DE COMPRAS GUBERNAMENTALES
NÚMERO DE IDENTIFICACIÓN EN COMPRANET: LA-50-GYR-050GYR040-T-2-2024

PROGRAMA "MOBILIARIO MÉDICO Y DE LABORATORIO PARA HOSPITALES PRIORITARIOS"

PART.	DESTINO	DESCRIPCIÓN	LICITANTE	EVALUACIÓN TÉCNICA
			DALISA SERVICES SA DE CV	NO SE EMITE EVALUACIÓN CON FUNDAMENTO EN EL ART. 36 LAAASP
			IMPULSORA DE CONSULTORIA E INGENIERIA MEXICANA SA DE CV	NO SE EMITE EVALUACIÓN CON FUNDAMENTO EN EL ART. 36 LAAASP
			CARLOS ARTURO GARCIA RIVERA	NO SE EMITE EVALUACIÓN CON FUNDAMENTO EN EL ART. 36 LAAASP
			GRUPO EMPRESARIAL GOR SERVICIOS Y ABASTECIMIENTO SA DE CV	NO SE EMITE EVALUACIÓN CON FUNDAMENTO EN EL ART. 36 LAAASP
			DISTRIBUIDORA AXKAN KUALI SAS DE CV	NO SE EMITE EVALUACIÓN CON FUNDAMENTO EN EL ART. 36 LAAASP
			ERGONOMIA PRODUCTIVIDAD SA DE CV	NO SE EMITE EVALUACIÓN CON FUNDAMENTO EN EL ART. 36 LAAASP
414	PUEBLA	CARRO CUNA CON BASINET DE ACRILICO.	SERPROF BIOMED SA DE CV	CUMPLE
			IDHESA BIENES Y SERVICIOS SA DE CV	NO CUMPLEN
			DALISA SERVICES SA DE CV	NO SE EMITE EVALUACIÓN CON FUNDAMENTO EN EL ART. 36 LAAASP
			EDVAC CONCEPTOS COMERCIALES SA DE CV	NO SE EMITE EVALUACIÓN CON FUNDAMENTO EN EL ART. 36 LAAASP
			TECNO COMERCIAL PAKTLI SA DE CV	NO SE EMITE EVALUACIÓN CON FUNDAMENTO EN EL ART. 36 LAAASP
			TECNOLOGIA INTEGRAL PERSONALIZABLE SA DE CV	NO SE EMITE EVALUACIÓN CON FUNDAMENTO EN EL ART. 36 LAAASP
			ERGONOMIA PRODUCTIVIDAD SA DE CV	NO SE EMITE EVALUACIÓN CON FUNDAMENTO EN EL ART. 36 LAAASP
			DISTRIBUIDORA AXKAN KUALI SAS DE CV	NO SE EMITE EVALUACIÓN CON FUNDAMENTO EN EL ART. 36 LAAASP
			IMPULSORA DE CONSULTORIA E INGENIERIA MEXICANA SA DE CV	NO SE EMITE EVALUACIÓN CON FUNDAMENTO EN EL ART. 36 LAAASP
415	PUEBLA	MESA DE 150 CM PARA ATENCIÓN AL RECIEN NACIDO.	EDVAC CONCEPTOS COMERCIALES SA DE CV	CUMPLE
			MUEBLES LA FORJA DE JUAN ESCOBAR SA DE CV	CUMPLE
			DISTRIBUIDORA AXKAN KUALI SAS DE CV	NO SE EMITE EVALUACIÓN CON FUNDAMENTO EN EL ART. 36 LAAASP
			IMPULSORA DE CONSULTORIA E INGENIERIA MEXICANA SA DE CV	NO SE EMITE EVALUACIÓN POR SOBREPASAR EL TECHO PRESUPUESTAL
418	PUEBLA	MESA BAJA DE 90 CM CON CUBIERTA DE ACERO INOXIDABLE.	EDVAC CONCEPTOS COMERCIALES SA DE CV	CUMPLE
			DISTRIBUIDORA AXKAN KUALI SAS DE CV	CUMPLE
419	PUEBLA	MESA ALTA DE 120 CM CON RESPALDO.	EDVAC CONCEPTOS COMERCIALES SA DE CV	NO SE EMITE EVALUACIÓN POR SOBREPASAR EL TECHO PRESUPUESTAL

Durango 291, Piso 11, Col. Roma Norte, Alcaldía Cuauhtémoc, C.P. 06700, Ciudad de México
Tel. 55 5628 1700, Ext. 14925 www.imss.gob.mx

2024 Felipe Carrillo PUERTO

ANEXOS
DIVISIÓN DE CONTRATOS

ACTA DE FALLO

LICITACIÓN PÚBLICA INTERNACIONAL ELECTRÓNICA BAJO COBERTURA DE TRATADOS DE LIBRE COMERCIO QUE CONTENGA CAPÍTULO DE COMPRAS GUBERNAMENTALES
NÚMERO DE IDENTIFICACIÓN EN COMPRANET: LA-50-GYR-050GYR040-T-2-2024

PROGRAMA "MOBILIARIO MÉDICO Y DE LABORATORIO PARA HOSPITALES PRIORITARIOS"

PART.	DESTINO	DESCRIPCIÓN	LICITANTE	EVALUACIÓN TÉCNICA
			DISTRIBUIDORA AXKAN KUALI SAS DE CV	NO SE EMITE EVALUACION POR SOBREPASAR EL TECHO PRESUPUESTAL
420	PUEBLA	CARRO PARA CURACIONES EN ABS.	IMPULSORA DE CONSULTORIA E INGENIERIA MEXICANA SA DE CV	NO CUMPLEN
			EDVAG CONCEPTOS COMERCIALES SA DE CV	CUMPLE
421	PUEBLA	CARRO PARA ROPA SUCIA CON TAPA Y APERTURA DE PEDAL	EDVAG CONCEPTOS COMERCIALES SA DE CV	CUMPLE
			SERPROF BIOMED SA DE CV	CUMPLE
			ERGONOMIA PRODUCTIVIDAD SA DE CV	NO SE EMITE EVALUACIÓN CON FUNDAMENTO EN EL ART. 36 LAASSP
425	PUEBLA	SILLON DE EXTRACCIONES.	EDVAG CONCEPTOS COMERCIALES SA DE CV	CUMPLE
426	PUEBLA	VESTIDOR CON ARMARIO PARA CONSULTORIO.	EDVAG CONCEPTOS COMERCIALES SA DE CV	CUMPLE
			DISTRIBUIDORA AXKAN KUALI SAS DE CV	CUMPLE
427	PUEBLA	MESA ALTA DE 90 CM CON RESPALDO, CAJON Y PUERTAS ABATIBLES.	META SUMINISTROS MEDICOS SA DE CV	CUMPLE
			MUEBLES LA FORJA DE JUAN ESCOBAR SA DE CV	CUMPLE
			EDVAG CONCEPTOS COMERCIALES SA DE CV	NO SE EMITE EVALUACIÓN POR SOBREPASAR EL TECHO PRESUPUESTAL
			TECNOLOGIA INTEGRAL PERSONALIZABLE SA DE CV	NO SE EMITE EVALUACIÓN POR SOBREPASAR EL TECHO PRESUPUESTAL
			BECOMAR DE MEXICO, S. DE R.L. DE C.V.	NO SE EMITE EVALUACIÓN POR SOBREPASAR EL TECHO PRESUPUESTAL
			DALISA SERVICES SA DE CV	NO SE EMITE EVALUACIÓN POR SOBREPASAR EL TECHO PRESUPUESTAL
			ERGONOMIA PRODUCTIVIDAD SA DE CV	NO SE EMITE EVALUACIÓN POR SOBREPASAR EL TECHO PRESUPUESTAL
			DISTRIBUIDORA AXKAN KUALI SAS DE CV	NO SE EMITE EVALUACIÓN POR SOBREPASAR EL TECHO PRESUPUESTAL
428	PUEBLA	MESA ALTA DE 180 CM DE TRABAJO PARA 2 USUARIOS CON RESPALDO.	SERPROF BIOMED SA DE CV	CUMPLE
			MUEBLES LA FORJA DE JUAN ESCOBAR SA DE CV	CUMPLE
			EDVAG CONCEPTOS COMERCIALES SA DE CV	NO SE EMITE EVALUACIÓN CON FUNDAMENTO EN EL ART. 36 LAASSP

GOBIERNO DE MÉXICO | IMSS

DIRECCIÓN DE ADMINISTRACIÓN
Unidad de Adquisiciones
Coordinación de Adquisición de Bienes y Contratación de Servicios
Coordinación Técnica de Adquisición de Bienes de Inversión y Activos
División de Equipo y Mobiliario Médico

ACTA DE FALLO

LICITACIÓN PÚBLICA INTERNACIONAL ELECTRÓNICA BAJO COBERTURA DE TRATADOS DE LIBRE COMERCIO QUE CONTENGA CAPÍTULO DE COMPRAS GUBERNAMENTALES
NÚMERO DE IDENTIFICACIÓN EN COMPRANET: LA-50-GYR-050GYR040-T-2-2024

PROGRAMA "MOBILIARIO MÉDICO Y DE LABORATORIO PARA HOSPITALES PRIORITARIOS"

PART.	DESTINO	DESCRIPCIÓN	LICITANTE	EVALUACIÓN TÉCNICA
			DISTRIBUIDORA AXKAN KUALI SAS DE CV	NO SE EMITE EVALUACIÓN POR SOBREPASAR EL TECHO PRESUPUESTAL
429	PUEBLA	MESA ALTA DE 120 CM SIN RESPALDO Y 8 CAJONES.	SERPROF BIOMED SA DE CV	CUMPLE
			ERGONOMIA PRODUCTIVIDAD SA DE CV	CUMPLE
			EDVAG CONCEPTOS COMERCIALES SA DE CV	NO SE EMITE EVALUACIÓN CON FUNDAMENTO EN EL ART. 36 LAASSP
			DISTRIBUIDORA AXKAN KUALI SAS DE CV	NO SE EMITE EVALUACIÓN CON FUNDAMENTO EN EL ART. 36 LAASSP
			DALISA SERVICES SA DE CV	NO SE EMITE EVALUACIÓN CON FUNDAMENTO EN EL ART. 36 LAASSP
			MUEBLES LA FORJA DE JUAN ESCOBAR SA DE CV	NO SE EMITE EVALUACIÓN CON FUNDAMENTO EN EL ART. 36 LAASSP
			BECOMAR DE MEXICO, S. DE R.L. DE C.V.	NO SE EMITE EVALUACIÓN CON FUNDAMENTO EN EL ART. 36 LAASSP
430	PUEBLA	MESA ALTA DE 120 CM SIN RESPALDO Y PUERTAS ABATIBLES.	SERPROF BIOMED SA DE CV	CUMPLE
			EDVAG CONCEPTOS COMERCIALES SA DE CV	CUMPLE
			BECOMAR DE MEXICO, S. DE R.L. DE C.V.	NO SE EMITE EVALUACIÓN CON FUNDAMENTO EN EL ART. 36 LAASSP
			DISTRIBUIDORA AXKAN KUALI SAS DE CV	NO SE EMITE EVALUACIÓN CON FUNDAMENTO EN EL ART. 36 LAASSP
			MUEBLES LA FORJA DE JUAN ESCOBAR SA DE CV	NO SE EMITE EVALUACIÓN CON FUNDAMENTO EN EL ART. 36 LAASSP
431	PUEBLA	MESA ALTA DE 120 CM SIN RESPALDO, 2 CAJONES SUPERIORES Y PUERTAS ABATIBLES.	SERPROF BIOMED SA DE CV	CUMPLE
			EDVAG CONCEPTOS COMERCIALES SA DE CV	CUMPLE
			DISTRIBUIDORA AXKAN KUALI SAS DE CV	NO SE EMITE EVALUACIÓN CON FUNDAMENTO EN EL ART. 36 LAASSP
			BECOMAR DE MEXICO, S. DE R.L. DE C.V.	NO SE EMITE EVALUACIÓN CON FUNDAMENTO EN EL ART. 36 LAASSP
			MUEBLES LA FORJA DE JUAN ESCOBAR SA DE CV	NO SE EMITE EVALUACIÓN CON FUNDAMENTO EN EL ART. 36 LAASSP
432	PUEBLA	MESA ALTA DE 180 CM SIN RESPALDO, CAJONES CENTRALES Y PUERTAS ABATIBLES LATERALES.	DISTRIBUIDORA AXKAN KUALI SAS DE CV	CUMPLE
			EDVAG CONCEPTOS COMERCIALES SA DE CV	CUMPLE
435	SONORA	CARRO CAMILLA TIPO TRANSFER (LATERAL)	SERPROF BIOMED SA DE CV	CUMPLE
			TECNOLOGIA INTEGRAL PERSONALIZABLE SA DE CV	CUMPLE

ACTA DE FALLO

LICITACIÓN PÚBLICA INTERNACIONAL ELECTRÓNICA BAJO COBERTURA DE TRATADOS DE LIBRE COMERCIO QUE CONTENGA CAPÍTULO DE COMPRAS GUBERNAMENTALES
NÚMERO DE IDENTIFICACIÓN EN COMPRANET: LA-50-GYR-050GYR040-T-2-2024

PROGRAMA "MOBILIARIO MÉDICO Y DE LABORATORIO PARA HOSPITALES PRIORITARIOS"

PART.	DESTINO	DESCRIPCIÓN	LICITANTE	EVALUACIÓN TÉCNICA
			ERGONOMÍA PRODUCTIVIDAD SA DE CV	NO SE EMITE EVALUACIÓN CON FUNDAMENTO EN EL ART. 36 LAAASP
			EDVAG CONCEPTOS COMERCIALES SA DE CV	NO SE EMITE EVALUACIÓN CON FUNDAMENTO EN EL ART. 36 LAAASP
436	SONORA	JABONERA ELECTRICA	EDVAG CONCEPTOS COMERCIALES SA DE CV	CUMPLE
437	SONORA	MODULO PARA CONSULTORIO MEDICO DERECHO.	EDVAG CONCEPTOS COMERCIALES SA DE CV	CUMPLE
			MUEBLES LA FORJA DE JUAN ESCOBAR SA DE CV	CUMPLE
			ERGONOMÍA PRODUCTIVIDAD SA DE CV	NO SE EMITE EVALUACIÓN POR SOBREPASAR EL TECHO PRESUPUESTAL
438	SONORA	MODULO PARA CONSULTORIO MEDICO IZQUIERDO.	EDVAG CONCEPTOS COMERCIALES SA DE CV	CUMPLE
			MUEBLES LA FORJA DE JUAN ESCOBAR SA DE CV	CUMPLE
			ERGONOMÍA PRODUCTIVIDAD SA DE CV	NO SE EMITE EVALUACIÓN POR SOBREPASAR EL TECHO PRESUPUESTAL
439	SONORA	MESA ALTA DE 150 CM. CON CAJONERA CENTRAL.	EDVAG CONCEPTOS COMERCIALES SA DE CV	CUMPLE
			MUEBLES LA FORJA DE JUAN ESCOBAR SA DE CV	CUMPLE
440	SONORA	MESA ALTA DE 180 CM CON CAJONERA CENTRAL.	META SUMINISTROS MEDICOS SA DE CV	CUMPLE
			ERGONOMÍA PRODUCTIVIDAD SA DE CV	CUMPLE
			TECNOLOGIA INTEGRAL PERSONALIZABLE SA DE CV	NO SE EMITE EVALUACIÓN CON FUNDAMENTO EN EL ART. 36 LAAASP
			EDVAG CONCEPTOS COMERCIALES SA DE CV	NO SE EMITE EVALUACIÓN CON FUNDAMENTO EN EL ART. 36 LAAASP
			MUEBLES LA FORJA DE JUAN ESCOBAR SA DE CV	NO SE EMITE EVALUACIÓN CON FUNDAMENTO EN EL ART. 36 LAAASP
441	SONORA	CARRO PARA SUPERMERCADO.	EDVAG CONCEPTOS COMERCIALES SA DE CV	CUMPLE
446	SONORA	CARRO CAJONERO.	SERPROF BIOMED SA DE CV	NO CUMPLEN
			EDVAG CONCEPTOS COMERCIALES SA DE CV.	CUMPLE
			ERGONOMÍA PRODUCTIVIDAD SA DE CV	NO SE EMITE EVALUACIÓN CON FUNDAMENTO EN EL ART. 36 LAAASP
			IMPULSORA DE CONSULTORIA E INGENIERIA MEXICANA SA DE CV	NO SE EMITE EVALUACIÓN CON FUNDAMENTO EN EL ART. 36 LAAASP
			TECNO ROBLES DE MEXICO SA DE CV	NO SE EMITE EVALUACIÓN POR SOBREPASAR EL TECHO

GOBIERNO DE MÉXICO | IMSS

DIRECCIÓN DE ADMINISTRACIÓN
Unidad de Adquisiciones
Coordinación de Adquisición de Bienes y Contratación de Servicios
Coordinación Técnica de Adquisición de Bienes de Inversión y Activos
División de Equipo y Mobiliario Médico

ACTA DE FALLO

LICITACIÓN PÚBLICA INTERNACIONAL ELECTRÓNICA BAJO COBERTURA DE TRATADOS DE LIBRE COMERCIO QUE CONTENGA CAPÍTULO DE COMPRAS GUBERNAMENTALES
NÚMERO DE IDENTIFICACIÓN EN COMPRANET: LA-50-GYR-050GYR040-T-2-2024

PROGRAMA "MOBILIARIO MÉDICO Y DE LABORATORIO PARA HOSPITALES PRIORITARIOS"

PART.	DESTINO	DESCRIPCIÓN	LICITANTE	EVALUACIÓN TÉCNICA
				PRESUPUESTAL
			MUEBLES LA FORJA DE JUAN ESCOBAR SA DE CV	NO SE EMITE EVALUACIÓN POR SOBREPASAR EL TECHO PRESUPUESTAL
			BECOMAR DE MEXICO, S. DE R.L. DE C.V.	NO SE EMITE EVALUACIÓN POR SOBREPASAR EL TECHO PRESUPUESTAL
447	SONORA	CARRO DISTRIBUIDOR DE MUESTRAS.	EDVAG CONCEPTOS COMERCIALES SA DE CV	CUMPLE
			ERGONOMÍA PRODUCTIVIDAD SA DE CV	CUMPLE
448	SONORA	GABINETE PARA TOMA DE MUESTRAS.	EDVAG CONCEPTOS COMERCIALES SA DE CV	CUMPLE
			ERGONOMÍA PRODUCTIVIDAD SA DE CV	CUMPLE
449	SONORA	MESA ALTA DE 150 CM. CON CAJONERA LATERAL.	EDVAG CONCEPTOS COMERCIALES SA DE CV	NO SE EMITE EVALUACIÓN POR SOBREPASAR EL TECHO PRESUPUESTAL.
450	SONORA	MESA ALTA DE 80 CM CON CUBIERTA DE ACERO INOXIDABLE.	MUEBLES LA FORJA DE JUAN ESCOBAR SA DE CV	CUMPLE
			ERGONOMÍA PRODUCTIVIDAD SA DE CV	CUMPLE
			EDVAG CONCEPTOS COMERCIALES SA DE CV	NO SE EMITE EVALUACIÓN CON FUNDAMENTO EN EL ART. 36 LAAASP
			TECNO ROBLES DE MEXICO SA DE CV	NO SE EMITE EVALUACIÓN POR SOBREPASAR EL TECHO PRESUPUESTAL
451	SONORA	MESA ALTA DE 120 CM CON CUBIERTA DE ACERO INOXIDABLE.	MUEBLES LA FORJA DE JUAN ESCOBAR SA DE CV	CUMPLE
			EDVAG CONCEPTOS COMERCIALES SA DE CV	CUMPLE
452	SONORA	MESA ALTA DE 150 CM CON CUBIERTA DE ACERO INOXIDABLE.	EDVAG CONCEPTOS COMERCIALES SA DE CV	CUMPLE
454	SONORA	MESA BAJA DE 180 CM CON CUBIERTA DE MADERA.	EDVAG CONCEPTOS COMERCIALES SA DE CV	CUMPLE
			MUEBLES LA FORJA DE JUAN ESCOBAR SA DE CV	CUMPLE
			ERGONOMÍA PRODUCTIVIDAD SA DE CV	NO SE EMITE EVALUACIÓN CON FUNDAMENTO EN EL ART. 36 LAAASP
456	SONORA	MESA BAJA DE 180 CM CON CUBIERTA DE ACERO INOXIDABLE.	EDVAG CONCEPTOS COMERCIALES SA DE CV	CUMPLE
458	SONORA	REPISA ABATIBLE PARA TOMA DE MUESTRAS.	EDVAG CONCEPTOS COMERCIALES SA DE CV	CUMPLE
			TECNO ROBLES DE MEXICO SA DE CV	NO CUMPLEN

ANEXOS
DIVISIÓN DE CONTRATOS

ACTA DE FALLO

LICITACIÓN PÚBLICA INTERNACIONAL ELECTRÓNICA BAJO COBERTURA DE TRATADOS DE LIBRE COMERCIO QUE CONTENGA CAPÍTULO DE COMPRAS GUBERNAMENTALES
NÚMERO DE IDENTIFICACIÓN EN COMPRANET: LA-50-GYR-050GYR040-T-2-2024

PROGRAMA "MOBILIARIO MÉDICO Y DE LABORATORIO PARA HOSPITALES PRIORITARIOS"

PART.	DESTINO	DESCRIPCIÓN	LICITANTE	EVALUACIÓN TÉCNICA
459	SONORA	SILLA CAMA PARA DONADORES.	TECNOLOGIA INTEGRAL PERSONALIZABLE SA DE CV	NO SE EMITE EVALUACIÓN POR SOBREPASAR EL TECHO PRESUPUESTAL
			EDVAC CONCEPTOS COMERCIALES SA DE CV	NO SE EMITE EVALUACIÓN POR SOBREPASAR EL TECHO PRESUPUESTAL
460	SONORA	VITRINA DE 75 CM. CONTRA MURO.	EDVAG CONCEPTOS COMERCIALES SA DE CV	NO CUMPLEN
			ERGONOMIA PRODUCTIVIDAD SA DE CV	CUMPLE
461	SONORA	VITRINA DE 90 CM. CONTRA MURO CON LLAVES.	META SUMINISTROS MEDICOS SA DE CV	CUMPLE
			TECNOLOGIA INTEGRAL PERSONALIZABLE SA DE CV	CUMPLE
			EDVAG CONCEPTOS COMERCIALES SA DE CV	NO SE EMITE EVALUACIÓN CON FUNDAMENTO EN EL ART. 36 LAAASP
			ERGONOMIA PRODUCTIVIDAD SA DE CV	NO SE EMITE EVALUACIÓN CON FUNDAMENTO EN EL ART. 36 LAAASP
			BECOMAR DE MEXICO, S. DE R.L. DE C.V.	NO SE EMITE EVALUACIÓN CON FUNDAMENTO EN EL ART. 36 LAAASP
			MUEBLES LA FORJA DE JUAN ESCOBAR SA DE CV	NO SE EMITE EVALUACIÓN CON FUNDAMENTO EN EL ART. 36 LAAASP
			TECNO ROBLES DE MEXICO SA DE CV	NO SE EMITE EVALUACIÓN CON FUNDAMENTO EN EL ART. 36 LAAASP
462	SONORA	ANAQUEL GUARDA COMODOS.	META SUMINISTROS MEDICOS SA DE CV	CUMPLE
			IMPULSORA DE CONSULTORIA E INGENIERIA MEXICANA SA DE CV	NO CUMPLEN
			CARLOS ARTURO GARCIA RIVERA	NO SE EMITE EVALUACIÓN CON FUNDAMENTO EN EL ART. 36 LAAASP
			EDVAG CONCEPTOS COMERCIALES SA DE CV	NO SE EMITE EVALUACIÓN CON FUNDAMENTO EN EL ART. 36 LAAASP
			ERGONOMIA PRODUCTIVIDAD SA DE CV	NO SE EMITE EVALUACIÓN CON FUNDAMENTO EN EL ART. 36 LAAASP
			MUEBLES LA FORJA DE JUAN ESCOBAR SA DE CV	NO SE EMITE EVALUACIÓN CON FUNDAMENTO EN EL ART. 36 LAAASP
			TECNO ROBLES DE MEXICO SA DE CV	NO SE EMITE EVALUACIÓN POR SOBREPASAR EL TECHO PRESUPUESTAL
463	SONORA	BANCO GIRATORIO ACOJINADO CON RESPALDO CINCO APOYOS.	EDVAG CONCEPTOS COMERCIALES SA DE CV	NO SE EMITE EVALUACIÓN POR SOBREPASAR EL TECHO PRESUPUESTAL
			ERGONOMIA PRODUCTIVIDAD SA DE CV	NO SE EMITE EVALUACIÓN POR SOBREPASAR EL TECHO PRESUPUESTAL
464	SONORA	BANCO GIRATORIO ACOJINADO SIN	IMPULSORA DE CONSULTORIA E INGENIERIA MEXICANA SA DE CV	NO CUMPLEN

Durango 291, Piso 11, Col. Roma Norte, Alcaldía Cuauhtémoc, C. P. 06700, Ciudad de México
Tel. 55 5726 7700, Ext. 16925 www.imss.gob.mx

2024 Felipe Carrillo PUERTO

GOBIERNO DE MÉXICO | IMSS

DIRECCIÓN DE ADMINISTRACIÓN
Unidad de Adquisiciones
Coordinación de Adquisición de Bienes y Contratación de Servicios
Coordinación Técnica de Adquisición de Bienes de Inversión y Activos
División de Equipo y Mobiliario Médico

ACTA DE FALLO

LICITACIÓN PÚBLICA INTERNACIONAL ELECTRÓNICA BAJO COBERTURA DE TRATADOS DE LIBRE COMERCIO QUE CONTENGA CAPÍTULO DE COMPRAS GUBERNAMENTALES
NÚMERO DE IDENTIFICACIÓN EN COMPRANET: LA-50-GYR-050GYR040-T-2-2024

PROGRAMA "MOBILIARIO MÉDICO Y DE LABORATORIO PARA HOSPITALES PRIORITARIOS"

PART.	DESTINO	DESCRIPCIÓN	LICITANTE	EVALUACIÓN TÉCNICA
		RESPALDO.	EDVAG CONCEPTOS COMERCIALES SA DE CV	CUMPLE
465	SONORA	BANCO GIRATORIO CON RESPALDO DE ACERO INOXIDABLE.	AH CORPORATIVO MEDICO DE MEXICO, S.A. DE C.V.	CUMPLE
			CARLOS ARTURO GARCIA RIVERA	NO CUMPLEN
			INVITRO DIAGNOSTICS MEXICO SA DE CV	NO SE EMITE EVALUACIÓN CON FUNDAMENTO EN EL ART. 36 LAAASP
			EDVAG CONCEPTOS COMERCIALES SA DE CV	NO SE EMITE EVALUACIÓN CON FUNDAMENTO EN EL ART. 36 LAAASP
			IMPULSORA DE CONSULTORIA E INGENIERIA MEXICANA SA DE CV	NO SE EMITE EVALUACIÓN CON FUNDAMENTO EN EL ART. 36 LAAASP
			ERGONOMIA PRODUCTIVIDAD SA DE CV	NO SE EMITE EVALUACIÓN CON FUNDAMENTO EN EL ART. 36 LAAASP
			TECNOLOGIA INTEGRAL PERSONALIZABLE SA DE CV	NO SE EMITE EVALUACIÓN CON FUNDAMENTO EN EL ART. 36 LAAASP
			TECNO ROBLES DE MEXICO SA DE CV	NO SE EMITE EVALUACIÓN CON FUNDAMENTO EN EL ART. 36 LAAASP
466	SONORA	BANCO GIRATORIO DE ACERO INOXIDABLE.	SERPROF BIOMED SA DE CV	CUMPLE
			AH CORPORATIVO MEDICO DE MEXICO, S.A. DE C.V.	NO CUMPLEN
			CARLOS ARTURO GARCIA RIVERA	NO SE EMITE EVALUACIÓN CON FUNDAMENTO EN EL ART. 36 LAAASP
			TECNOLOGIA INTEGRAL PERSONALIZABLE SA DE CV	NO SE EMITE EVALUACIÓN CON FUNDAMENTO EN EL ART. 36 LAAASP
			INVITRO DIAGNOSTICS MEXICO SA DE CV	NO SE EMITE EVALUACIÓN CON FUNDAMENTO EN EL ART. 36 LAAASP
			IMPULSORA DE CONSULTORIA E INGENIERIA MEXICANA SA DE CV	NO SE EMITE EVALUACIÓN CON FUNDAMENTO EN EL ART. 36 LAAASP
			EDVAG CONCEPTOS COMERCIALES SA DE CV	NO SE EMITE EVALUACIÓN CON FUNDAMENTO EN EL ART. 36 LAAASP
			ERGONOMIA PRODUCTIVIDAD SA DE CV	NO SE EMITE EVALUACIÓN CON FUNDAMENTO EN EL ART. 36 LAAASP
			TECNO ROBLES DE MEXICO SA DE CV	NO SE EMITE EVALUACIÓN POR SOBREPASAR EL TECHO PRESUPUESTAL
467	SONORA	BANDEJA.	INFRAESTRUCTURA HOSPITALARIA PROEMSA SA DE CV	CUMPLE
			EDVAG CONCEPTOS COMERCIALES SA DE CV	CUMPLE
469	SONORA	BASCULA CON ESTADIMETRO.	ENCORE HEALTH S A P I DE CV	NO CUMPLEN
			CARLOS ARTURO GARCIA RIVERA	NO CUMPLEN

Durango 291, Piso 11, Col. Roma Norte, Alcaldía Cuauhtémoc, C. P. 06700, Ciudad de México
Tel. 55 5726 7700, Ext. 16925 www.imss.gob.mx

2024 Felipe Carrillo PUERTO

ACTA DE FALLO

LICITACIÓN PÚBLICA INTERNACIONAL ELECTRÓNICA BAJO COBERTURA DE TRATADOS DE LIBRE COMERCIO QUE CONTENGA CAPÍTULO DE COMPRAS GUBERNAMENTALES
NÚMERO DE IDENTIFICACIÓN EN COMPRANET: LA-50-GYR-050GYR040-T-2-2024

PROGRAMA "MOBILIARIO MÉDICO Y DE LABORATORIO PARA HOSPITALES PRIORITARIOS"

PART.	DESTINO	DESCRIPCIÓN	LICITANTE	EVALUACIÓN TÉCNICA
			SERPROF BIOMED SA DE CV	CUMPLE
			TECNO ROBLES DE MEXICO SA DE CV	NO SE EMITE EVALUACIÓN CON FUNDAMENTO EN EL ART. 36 LAAASP
			EDVAG CONCEPTOS COMERCIALES SA DE CV	NO SE EMITE EVALUACIÓN CON FUNDAMENTO EN EL ART. 36 LAAASP
			IMPULSORA DE CONSULTORIA E INGENIERIA MEXICANA SA DE CV	NO SE EMITE EVALUACIÓN CON FUNDAMENTO EN EL ART. 36 LAAASP
			ERGONOMIA PRODUCTIVIDAD SA DE CV	NO SE EMITE EVALUACIÓN CON FUNDAMENTO EN EL ART. 36 LAAASP
			INVITRO DIAGNOSTICS MEXICO SA DE CV	NO SE EMITE EVALUACIÓN CON FUNDAMENTO EN EL ART. 36 LAAASP
			INNOVACION MEDICA Y TECNOLOGIAS PARA LA SALUD MX SA DE CV	NO SE EMITE EVALUACIÓN CON FUNDAMENTO EN EL ART. 36 LAAASP
470	SONORA	BURO.	SERPROF BIOMED SA DE CV	CUMPLE
			MUEBLES BALUARTE SA DE CV	CUMPLE
			INFRAESTRUCTURA HOSPITALARIA PROEMSA SA DE CV	NO SE EMITE EVALUACIÓN CON FUNDAMENTO EN EL ART. 36 LAAASP
			TECNOLOGIA INTEGRAL PERSONALIZABLE SA DE CV	NO SE EMITE EVALUACIÓN CON FUNDAMENTO EN EL ART. 36 LAAASP
			EDVAG CONCEPTOS COMERCIALES SA DE CV	NO SE EMITE EVALUACIÓN CON FUNDAMENTO EN EL ART. 36 LAAASP
			MOBILIARIO Y EQUIPO ESCOLAR DEL BAJIO S DE RL DE CV	NO SE EMITE EVALUACIÓN CON FUNDAMENTO EN EL ART. 36 LAAASP
			CARLOS ARTURO GARCIA RIVERA	NO SE EMITE EVALUACIÓN CON FUNDAMENTO EN EL ART. 36 LAAASP
			ERGONOMIA PRODUCTIVIDAD SA DE CV	NO SE EMITE EVALUACIÓN CON FUNDAMENTO EN EL ART. 36 LAAASP
			IMPULSORA DE CONSULTORIA E INGENIERIA MEXICANA SA DE CV	NO SE EMITE EVALUACIÓN CON FUNDAMENTO EN EL ART. 36 LAAASP
			MUEBLES LA FORJA DE JUAN ESCOBAR SA DE CV	NO SE EMITE EVALUACIÓN CON FUNDAMENTO EN EL ART. 36 LAAASP
			DECOMAR DE MEXICO, S. DE R.L. DE C.V.	NO SE EMITE EVALUACIÓN CON FUNDAMENTO EN EL ART. 36 LAAASP
471	SONORA	CAMA INDIVIDUAL METALICA.	EDVAG CONCEPTOS COMERCIALES SA DE CV	CUMPLE
			IMPULSORA DE CONSULTORIA E INGENIERIA MEXICANA SA DE CV	CUMPLE
			MUEBLES LA FORJA DE JUAN ESCOBAR SA DE CV	NO SE EMITE EVALUACIÓN CON FUNDAMENTO EN EL ART. 36 LAAASP
472	SONORA.	CARRO PARA CURACIONES.	AH CORPORATIVO MEDICO DE MEXICO, S.A. DE C.V.	NO CUMPLEN

2024 Felipe Carrillo PUERTO

GOBIERNO DE MÉXICO | IMSS

DIRECCIÓN DE ADMINISTRACIÓN
Unidad de Adquisiciones
Coordinación de Adquisición de Bienes y Contratación de Servicios
Coordinación Técnica de Adquisición de Bienes de Inversión y Activos
División de Equipo y Mobiliario Médico

ACTA DE FALLO

LICITACIÓN PÚBLICA INTERNACIONAL ELECTRÓNICA BAJO COBERTURA DE TRATADOS DE LIBRE COMERCIO QUE CONTENGA CAPÍTULO DE COMPRAS GUBERNAMENTALES
NÚMERO DE IDENTIFICACIÓN EN COMPRANET: LA-50-GYR-050GYR040-T-2-2024

PROGRAMA "MOBILIARIO MÉDICO Y DE LABORATORIO PARA HOSPITALES PRIORITARIOS"

PART.	DESTINO	DESCRIPCIÓN	LICITANTE	EVALUACIÓN TÉCNICA
			SERPROF BIOMED SA DE CV	CUMPLE
			IMPULSORA DE CONSULTORIA E INGENIERIA MEXICANA SA DE CV	NO SE EMITE EVALUACIÓN CON FUNDAMENTO EN EL ART. 36 LAAASP
			ERGONOMIA PRODUCTIVIDAD SA DE CV	NO SE EMITE EVALUACIÓN CON FUNDAMENTO EN EL ART. 36 LAAASP
			EDVAG CONCEPTOS COMERCIALES SA DE CV	NO SE EMITE EVALUACIÓN CON FUNDAMENTO EN EL ART. 36 LAAASP
			TECNO ROBLES DE MEXICO SA DE CV	NO SE EMITE EVALUACIÓN POR SOBREPASAR EL TECHO PRESUPUESTAL
473	SONORA	CARRO PARA MEDICAMENTOS.	SERPROF BIOMED SA DE CV	CUMPLE
			IMPULSORA DE CONSULTORIA E INGENIERIA MEXICANA SA DE CV	NO CUMPLEN
			TECNOLOGIA INTEGRAL PERSONALIZABLE SA DE CV	NO SE EMITE EVALUACIÓN CON FUNDAMENTO EN EL ART. 36 LAAASP
			MUEBLES LA FORJA DE JUAN ESCOBAR SA DE CV	NO SE EMITE EVALUACIÓN CON FUNDAMENTO EN EL ART. 36 LAAASP
			ERGONOMIA PRODUCTIVIDAD SA DE CV	NO SE EMITE EVALUACIÓN CON FUNDAMENTO EN EL ART. 36 LAAASP
			EDVAG CONCEPTOS COMERCIALES SA DE CV	NO SE EMITE EVALUACIÓN CON FUNDAMENTO EN EL ART. 36 LAAASP
			TECNO ROBLES DE MEXICO SA DE CV	NO SE EMITE EVALUACIÓN POR SOBREPASAR EL TECHO PRESUPUESTAL
474	SONORA	CARRO PARA ROPA LIMPIA.	EDVAG CONCEPTOS COMERCIALES SA DE CV	CUMPLE.
			IMPULSORA DE CONSULTORIA E INGENIERIA MEXICANA SA DE CV	NO CUMPLEN
475	SONORA.	CARRO PORTAEXPEDIENTES.	SERPROF BIOMED SA DE CV	CUMPLE
			IMPULSORA DE CONSULTORIA E INGENIERIA MEXICANA SA DE CV	NO CUMPLEN
			TECNOLOGIA INTEGRAL PERSONALIZABLE SA DE CV	NO SE EMITE EVALUACIÓN CON FUNDAMENTO EN EL ART. 36 LAAASP
			EDVAG CONCEPTOS COMERCIALES SA DE CV	NO SE EMITE EVALUACIÓN CON FUNDAMENTO EN EL ART. 36 LAAASP
			TECNO ROBLES DE MEXICO SA DE CV	NO SE EMITE EVALUACIÓN POR SOBREPASAR EL TECHO PRESUPUESTAL
476	SONORA.	CEPILLERA PARA USO QUIRURGICO.	INFRAESTRUCTURA HOSPITALARIA PROEMSA SA DE CV	CUMPLE
			TECNO ROBLES DE MEXICO SA DE CV	NO CUMPLEN

Durango 291, Piso 11, Col. Roma Norte, Alcaldía Cuauhtémoc, C. P. 06700, Ciudad de México
Tel. 55 5726 1700, Ext. 14223 www.imss.gob.mx

2024 Felipe Carrillo PUERTO

ANEXOS

DIVISIÓN DE CONTRATOS

ACTA DE FALLO

LICITACIÓN PÚBLICA INTERNACIONAL ELECTRÓNICA BAJO COBERTURA DE TRATADOS DE LIBRE COMERCIO QUE CONTENGA CAPÍTULO DE COMPRAS GUBERNAMENTALES
NÚMERO DE IDENTIFICACIÓN EN COMPRANET: LA-50-GYR-050GYR040-T-2-2024

PROGRAMA "MOBILIARIO MÉDICO Y DE LABORATORIO PARA HOSPITALES PRIORITARIOS"

PART.	DESTINO	DESCRIPCIÓN	LICITANTE	EVALUACIÓN TÉCNICA
			EDVAG CONCEPTOS COMERCIALES SA DE CV	NO SE EMITE EVALUACIÓN CON FUNDAMENTO EN EL ART. 36 LAAASP
			ERGONOMIA PRODUCTIVIDAD SA DE CV	NO SE EMITE EVALUACIÓN CON FUNDAMENTO EN EL ART. 36 LAAASP
			IMPULSORA DE CONSULTORIA E INGENIERIA MEXICANA SA DE CV	NO SE EMITE EVALUACIÓN CON FUNDAMENTO EN EL ART. 36 LAAASP
477	SONORA	COMODO PARA ADULTOS.	INFRAESTRUCTURA HOSPITALARIA PROEMSA SA DE CV	CUMPLE
			SERPROF BIOMED SA DE CV	CUMPLE
			EDVAG CONCEPTOS COMERCIALES SA DE CV	NO SE EMITE EVALUACIÓN CON FUNDAMENTO EN EL ART. 36 LAAASP
			TECNO ROBLES DE MEXICO SA DE CV	NO SE EMITE EVALUACIÓN CON FUNDAMENTO EN EL ART. 36 LAAASP
			ERGONOMIA PRODUCTIVIDAD SA DE CV	NO SE EMITE EVALUACIÓN CON FUNDAMENTO EN EL ART. 36 LAAASP
478	SONORA	COMODO PARA MENORES.	SERPROF BIOMED SA DE CV	CUMPLE
			IMPULSORA DE CONSULTORIA E INGENIERIA MEXICANA SA DE CV	CUMPLE
			TECNO ROBLES DE MEXICO SA DE CV	NO SE EMITE EVALUACIÓN CON FUNDAMENTO EN EL ART. 36 LAAASP
			EDVAG CONCEPTOS COMERCIALES SA DE CV	NO SE EMITE EVALUACIÓN CON FUNDAMENTO EN EL ART. 36 LAAASP
479	SONORA	CUBETA DE ACERO INOXIDABLE CON PORTA CUBETA RODABLE.	INFRAESTRUCTURA HOSPITALARIA PROEMSA SA DE CV	CUMPLE
			TECNO ROBLES DE MEXICO SA DE CV	NO CUMPLEN
			SERPROF BIOMED SA DE CV	NO SE EMITE EVALUACIÓN CON FUNDAMENTO EN EL ART. 36 LAAASP
			CARLOS ARTURO GARCIA RIVERA	NO SE EMITE EVALUACIÓN CON FUNDAMENTO EN EL ART. 36 LAAASP
			BECOMAR DE MEXICO, S. DE R.L. DE C.V.	NO SE EMITE EVALUACIÓN CON FUNDAMENTO EN EL ART. 36 LAAASP
			EDVAG CONCEPTOS COMERCIALES SA DE CV	NO SE EMITE EVALUACIÓN CON FUNDAMENTO EN EL ART. 36 LAAASP
			ERGONOMIA PRODUCTIVIDAD SA DE CV	NO SE EMITE EVALUACIÓN POR SOBREPASAR EL TECHO PRESUPUESTAL
480	SONORA	ESCALERILLA DE DOS PELDAÑOS.	SERPROF BIOMED SA DE CV	CUMPLE
			TECNOLOGIA INTEGRAL PERSONALIZABLE SA DE CV	CUMPLE
			AH CORPORATIVO MEDICO DE MEXICO, S.A. DE C.V.	NO SE EMITE EVALUACIÓN CON FUNDAMENTO EN EL ART. 36 LAAASP

Durango 291, Piso 11, Col. Roma Norte, Alcaldía Cuauhtémoc, C.P. 06700, Ciudad de México
Tel. 55 5726 1700, ext. 14028. www.imss.gob.mx

2024 Felipe Carrillo PUERTO

GOBIERNO DE MÉXICO | IMSS

DIRECCIÓN DE ADMINISTRACIÓN
Unidad de Adquisiciones
Coordinación de Adquisición de Bienes y Contratación de Servicios
Coordinación Técnica de Adquisición de Bienes de Inversión y Activos
División de Equipo y Mobiliario Médico

ACTA DE FALLO

LICITACIÓN PÚBLICA INTERNACIONAL ELECTRÓNICA BAJO COBERTURA DE TRATADOS DE LIBRE COMERCIO QUE CONTENGA CAPÍTULO DE COMPRAS GUBERNAMENTALES
NÚMERO DE IDENTIFICACIÓN EN COMPRANET: LA-50-GYR-050GYR040-T-2-2024

PROGRAMA "MOBILIARIO MÉDICO Y DE LABORATORIO PARA HOSPITALES PRIORITARIOS"

PART.	DESTINO	DESCRIPCIÓN	LICITANTE	EVALUACIÓN TÉCNICA
			IMPULSORA DE CONSULTORIA E INGENIERIA MEXICANA SA DE CV	NO SE EMITE EVALUACIÓN CON FUNDAMENTO EN EL ART. 36 LAAASP
			MUEBLES LA FORJA DE JUAN ESCOBAR SA DE CV	NO SE EMITE EVALUACIÓN CON FUNDAMENTO EN EL ART. 36 LAAASP
			EDVAG CONCEPTOS COMERCIALES SA DE CV	NO SE EMITE EVALUACIÓN CON FUNDAMENTO EN EL ART. 36 LAAASP
			ERGONOMIA PRODUCTIVIDAD SA DE CV	NO SE EMITE EVALUACIÓN CON FUNDAMENTO EN EL ART. 36 LAAASP
			TECNO ROBLES DE MEXICO SA DE CV	NO SE EMITE EVALUACIÓN POR SOBREPASAR EL TECHO PRESUPUESTAL
481	SONORA	ESTANTE GUARDA ESTERIL DE 90 CM.	INFRAESTRUCTURA HOSPITALARIA PROEMSA SA DE CV	CUMPLE
			TECNOLOGIA INTEGRAL PERSONALIZABLE SA DE CV	CUMPLE
			EDVAG CONCEPTOS COMERCIALES SA DE CV	NO SE EMITE EVALUACIÓN CON FUNDAMENTO EN EL ART. 36 LAAASP
			IMPULSORA DE CONSULTORIA E INGENIERIA MEXICANA SA DE CV	NO SE EMITE EVALUACIÓN CON FUNDAMENTO EN EL ART. 36 LAAASP
			BECOMAR DE MEXICO, S. DE R.L. DE C.V.	NO SE EMITE EVALUACIÓN CON FUNDAMENTO EN EL ART. 36 LAAASP
			MUEBLES LA FORJA DE JUAN ESCOBAR SA DE CV	NO SE EMITE EVALUACIÓN CON FUNDAMENTO EN EL ART. 36 LAAASP
			TECNO ROBLES DE MEXICO SA DE CV	NO SE EMITE EVALUACIÓN CON FUNDAMENTO EN EL ART. 36 LAAASP
			ERGONOMIA PRODUCTIVIDAD SA DE CV	NO SE EMITE EVALUACIÓN POR SOBREPASAR EL TECHO PRESUPUESTAL
482	SONORA	ESTANTE GUARDA ESTERIL DE 120 CM.	INFRAESTRUCTURA HOSPITALARIA PROEMSA SA DE CV	CUMPLE
			IMPULSORA DE CONSULTORIA E INGENIERIA MEXICANA SA DE CV	NO CUMPLEN
			MUEBLES LA FORJA DE JUAN ESCOBAR SA DE CV	NO SE EMITE EVALUACIÓN CON FUNDAMENTO EN EL ART. 36 LAAASP
			EDVAG CONCEPTOS COMERCIALES SA DE CV.	NO SE EMITE EVALUACIÓN CON FUNDAMENTO EN EL ART. 36 LAAASP
			TECNOLOGIA INTEGRAL PERSONALIZABLE SA DE CV	NO SE EMITE EVALUACIÓN CON FUNDAMENTO EN EL ART. 36 LAAASP
			BECOMAR DE MEXICO, S. DE R.L. DE C.V.	NO SE EMITE EVALUACIÓN POR SOBREPASAR EL TECHO PRESUPUESTAL
			TECNO ROBLES DE MEXICO SA DE CV	NO SE EMITE EVALUACIÓN POR SOBREPASAR EL TECHO PRESUPUESTAL
			ERGONOMIA PRODUCTIVIDAD SA DE CV	NO SE EMITE EVALUACIÓN POR SOBREPASAR EL TECHO PRESUPUESTAL

Durango 291, Piso 11, Col. Roma Norte, Alcaldía Cuauhtémoc, C.P. 06700, Ciudad de México
Tel. 55 5726 1700, ext. 14028. www.imss.gob.mx

2024 Felipe Carrillo PUERTO

ACTA DE FALLO

LICITACIÓN PÚBLICA INTERNACIONAL ELECTRÓNICA BAJO COBERTURA DE TRATADOS DE LIBRE COMERCIO QUE CONTENGA CAPÍTULO DE COMPRAS GUBERNAMENTALES
NÚMERO DE IDENTIFICACIÓN EN COMPRANET: LA-50-GYR-050GYR040-T-2-2024

PROGRAMA "MOBILIARIO MÉDICO Y DE LABORATORIO PARA HOSPITALES PRIORITARIOS"

PART.	DESTINO	DESCRIPCIÓN	LICITANTE	EVALUACIÓN TÉCNICA
483	SONORA	JABONERA DE PEDAL	SERPROF BIOMED SA DE CV	CUMPLE
			CARLOS ARTURO GARCIA RIVERA	NO CUMPLEN
			EDVAG CONCEPTOS COMERCIALES SA DE CV	NO SE EMITE EVALUACIÓN CON FUNDAMENTO EN EL ART. 36 LAAASP
			TECNO ROBLES DE MEXICO SA DE CV	NO SE EMITE EVALUACIÓN POR SOBREPASAR EL TECHO PRESUPUESTAL
484	SONORA	LAMPARA DE LUZ INTENSA	EDVAG CONCEPTOS COMERCIALES SA DE CV	CUMPLE
485	SONORA	LAMPARA DE PIE RODABLE	CARLOS ARTURO GARCIA RIVERA	NO CUMPLEN
			EDVAG CONCEPTOS COMERCIALES SA DE CV	CUMPLE
			SERPROF BIOMED SA DE CV	NO SE EMITE EVALUACIÓN CON FUNDAMENTO EN EL ART. 36 LAAASP
			IMPULSORA DE CONSULTORIA E INGENIERIA MEXICANA SA DE CV	NO SE EMITE EVALUACIÓN CON FUNDAMENTO EN EL ART. 36 LAAASP
494	SONORA	MESA CARRO ANESTESIOLOGO DE 70 CM.	SERPROF BIOMED SA DE CV	CUMPLE
			MUEBLES LA FORJA DE JUAN ESCOBAR SA DE CV	CUMPLE
			IMPULSORA DE CONSULTORIA E INGENIERIA MEXICANA SA DE CV	NO SE EMITE EVALUACIÓN CON FUNDAMENTO EN EL ART. 36 LAAASP
			EDVAG CONCEPTOS COMERCIALES SA DE CV	NO SE EMITE EVALUACIÓN CON FUNDAMENTO EN EL ART. 36 LAAASP
			TECNOLOGIA INTEGRAL PERSONALIZABLE SA DE CV	NO SE EMITE EVALUACIÓN POR SOBREPASAR EL TECHO PRESUPUESTAL
			TECNO ROBLES DE MEXICO SA DE CV	NO SE EMITE EVALUACIÓN POR SOBREPASAR EL TECHO PRESUPUESTAL
496	SONORA	MESA DE 180 CM PARA ENSAMBLE CON REPISA INTERMEDIA.	MUEBLES LA FORJA DE JUAN ESCOBAR SA DE CV	CUMPLE
			EDVAG CONCEPTOS COMERCIALES SA DE CV	NO SE EMITE EVALUACIÓN POR SOBREPASAR EL TECHO PRESUPUESTAL
			TECNOLOGIA INTEGRAL PERSONALIZABLE SA DE CV	NO SE EMITE EVALUACIÓN POR SOBREPASAR EL TECHO PRESUPUESTAL
497	SONORA	MESA MAYO	AH CORPORATIVO MEDICO DE MEXICO, S.A. DE C.V.	NO CUMPLEN
			SERPROF BIOMED SA DE CV	CUMPLE
			TECNOLOGIA INTEGRAL PERSONALIZABLE SA DE CV	NO SE EMITE EVALUACIÓN CON FUNDAMENTO EN EL ART. 36 LAAASP

Durango 291, Piso 11, Col. Roma Norte, Alcaldía Cuauhtémoc, C. P. 06700, Ciudad de México
Tel. 55 5228 1700, Ext. 14023. www.imss.gob.mx

2024 Felipe Carrillo PUERTO

ACTA DE FALLO

LICITACIÓN PÚBLICA INTERNACIONAL ELECTRÓNICA BAJO COBERTURA DE TRATADOS DE LIBRE COMERCIO QUE CONTENGA CAPÍTULO DE COMPRAS GUBERNAMENTALES
NÚMERO DE IDENTIFICACIÓN EN COMPRANET: LA-50-GYR-050GYR040-T-2-2024

PROGRAMA "MOBILIARIO MÉDICO Y DE LABORATORIO PARA HOSPITALES PRIORITARIOS"

PART.	DESTINO	DESCRIPCIÓN	LICITANTE	EVALUACIÓN TÉCNICA
			CARLOS ARTURO GARCIA RIVERA	NO SE EMITE EVALUACIÓN CON FUNDAMENTO EN EL ART. 36 LAAASP
			ERGONOMIA PRODUCTIVIDAD SA DE CV	NO SE EMITE EVALUACIÓN CON FUNDAMENTO EN EL ART. 36 LAAASP
			IMPULSORA DE CONSULTORIA E INGENIERIA MEXICANA SA DE CV	NO SE EMITE EVALUACIÓN CON FUNDAMENTO EN EL ART. 36 LAAASP
			MUEBLES LA FORJA DE JUAN ESCOBAR SA DE CV	NO SE EMITE EVALUACIÓN CON FUNDAMENTO EN EL ART. 36 LAAASP
			INVITRO DIAGNOSTICS MEXICO SA DE CV	NO SE EMITE EVALUACIÓN CON FUNDAMENTO EN EL ART. 36 LAAASP
			EDVAG CONCEPTOS COMERCIALES SA DE CV	NO SE EMITE EVALUACIÓN CON FUNDAMENTO EN EL ART. 36 LAAASP
			TECNO ROBLES DE MEXICO SA DE CV	NO SE EMITE EVALUACIÓN POR SOBREPASAR EL TECHO PRESUPUESTAL
			BECOMAR DE MEXICO, S. DE R.L. DE C.V.	NO SE EMITE EVALUACIÓN POR SOBREPASAR EL TECHO PRESUPUESTAL
498	SONORA	MESA PARA EXPLORACION PEDIATRICA.	MUEBLES LA FORJA DE JUAN ESCOBAR SA DE CV	CUMPLE
			EDVAG CONCEPTOS COMERCIALES SA DE CV	CUMPLE
			IMPULSORA DE CONSULTORIA E INGENIERIA MEXICANA SA DE CV	NO SE EMITE EVALUACIÓN POR SOBREPASAR EL TECHO PRESUPUESTAL
499	SONORA	MESA PARA INSTRUMENTAL QUIRURGICO.	SERPROF BIOMED SA DE CV	CUMPLE
			CARLOS ARTURO GARCIA RIVERA	NO CUMPLEN
			INVITRO DIAGNOSTICS MEXICO SA DE CV	NO SE EMITE EVALUACIÓN CON FUNDAMENTO EN EL ART. 36 LAAASP
			IMPULSORA DE CONSULTORIA E INGENIERIA MEXICANA SA DE CV	NO SE EMITE EVALUACIÓN CON FUNDAMENTO EN EL ART. 36 LAAASP
			MUEBLES LA FORJA DE JUAN ESCOBAR SA DE CV	NO SE EMITE EVALUACIÓN CON FUNDAMENTO EN EL ART. 36 LAAASP
			EDVAG CONCEPTOS COMERCIALES SA DE CV	NO SE EMITE EVALUACIÓN CON FUNDAMENTO EN EL ART. 36 LAAASP
			TECNO ROBLES DE MEXICO SA DE CV	NO SE EMITE EVALUACIÓN POR SOBREPASAR EL TECHO PRESUPUESTAL
500	SONORA	MESA PARA REHIDRATACIÓN.	SERPROF BIOMED SA DE CV	CUMPLE
			EDVAG CONCEPTOS COMERCIALES SA DE CV	CUMPLE
			IMPULSORA DE CONSULTORIA E INGENIERIA MEXICANA SA DE CV	NO SE EMITE EVALUACIÓN CON FUNDAMENTO EN EL ART. 36 LAAASP

Durango 291, Piso 11, Col. Roma Norte, Alcaldía Cuauhtémoc, C. P. 06700, Ciudad de México
Tel. 55 5228 1700, Ext. 14023. www.imss.gob.mx

2024 Felipe Carrillo PUERTO

ANEXOS
DIVISIÓN DE CONTRATOS

ACTA DE FALLO

LICITACIÓN PÚBLICA INTERNACIONAL ELECTRÓNICA BAJO COBERTURA DE TRATADOS DE LIBRE COMERCIO QUE CONTENGA CAPÍTULO DE COMPRAS GUBERNAMENTALES
NÚMERO DE IDENTIFICACIÓN EN COMPRANET: LA-50-GYR-050GYR040-T-2-2024

PROGRAMA "MOBILIARIO MÉDICO Y DE LABORATORIO PARA HOSPITALES PRIORITARIOS"

PART.	DESTINO	DESCRIPCIÓN	LICITANTE	EVALUACIÓN TÉCNICA
501	SONORA	MESA PASTEUR.	SERPROF BIOMED SA DE CV	CUMPLE
			AH CORPORATIVO MEDICO DE MEXICO, S.A. DE C.V.	NO CUMPLEN
			CARLOS ARTURO GARCIA RIVERA	NO SE EMITE EVALUACIÓN CON FUNDAMENTO EN EL ART. 36 LAAASP
			TECNOLOGIA INTEGRAL PERSONALIZABLE SA DE CV	NO SE EMITE EVALUACIÓN CON FUNDAMENTO EN EL ART. 36 LAAASP
			IMPULSORA DE CONSULTORIA E INGENIERIA MEXICANA SA DE CV	NO SE EMITE EVALUACIÓN CON FUNDAMENTO EN EL ART. 36 LAAASP
			EDVAG CONCEPTOS COMERCIALES SA DE CV	NO SE EMITE EVALUACIÓN CON FUNDAMENTO EN EL ART. 36 LAAASP
			INVITRO DIAGNOSTICS MEXICO SA DE CV	NO SE EMITE EVALUACIÓN CON FUNDAMENTO EN EL ART. 36 LAAASP
			MUEBLES LA FORJA DE JUAN ESCOBAR SA DE CV	NO SE EMITE EVALUACIÓN CON FUNDAMENTO EN EL ART. 36 LAAASP
			ERGONOMIA PRODUCTIVIDAD SA DE CV	NO SE EMITE EVALUACIÓN CON FUNDAMENTO EN EL ART. 36 LAAASP
			TECNO ROBLES DE MEXICO SA DE CV	NO SE EMITE EVALUACIÓN POR SOBREPASAR EL TECHO PRESUPUESTAL
			BECOMAR DE MEXICO, S. DE R.L. DE C.V.	NO SE EMITE EVALUACIÓN POR SOBREPASAR EL TECHO PRESUPUESTAL
502	SONORA	MESA PUENTE.	SERPROF BIOMED SA DE CV	CUMPLE
			TECNOLOGIA INTEGRAL PERSONALIZABLE SA DE CV	CUMPLE
			IMPULSORA DE CONSULTORIA E INGENIERIA MEXICANA SA DE CV	NO SE EMITE EVALUACIÓN CON FUNDAMENTO EN EL ART. 36 LAAASP
			INVITRO DIAGNOSTICS MEXICO SA DE CV	NO SE EMITE EVALUACIÓN CON FUNDAMENTO EN EL ART. 36 LAAASP
			CARLOS ARTURO GARCIA RIVERA	NO SE EMITE EVALUACIÓN CON FUNDAMENTO EN EL ART. 36 LAAASP
			MUEBLES LA FORJA DE JUAN ESCOBAR SA DE CV	NO SE EMITE EVALUACIÓN CON FUNDAMENTO EN EL ART. 36 LAAASP
			EDVAG CONCEPTOS COMERCIALES SA DE CV	NO SE EMITE EVALUACIÓN CON FUNDAMENTO EN EL ART. 36 LAAASP
			ERGONOMIA PRODUCTIVIDAD SA DE CV	NO SE EMITE EVALUACIÓN POR SOBREPASAR EL TECHO PRESUPUESTAL
			TECNO ROBLES DE MEXICO SA DE CV	NO SE EMITE EVALUACIÓN POR SOBREPASAR EL TECHO PRESUPUESTAL
503	SONORA	MESA RIGIDA DE MADERA.	EDVAG CONCEPTOS COMERCIALES SA DE CV	CUMPLE

Durango 291, Piso 11, Col. Roma Norte, Alcaldía Cuauhtémoc, C.P. 06700, Ciudad de México
Tel. 55 5726 7100, Ext. 56825. www.imss.gob.mx

2024 Felipe Carrillo PUERTO

GOBIERNO DE MÉXICO | IMSS

DIRECCIÓN DE ADMINISTRACIÓN
Unidad de Adquisiciones
Coordinación de Adquisición de Bienes y Contratación de Servicios
Coordinación Técnica de Adquisición de Bienes de Inversión y Activos
División de Equipo y Mobiliario Médico

ACTA DE FALLO

LICITACIÓN PÚBLICA INTERNACIONAL ELECTRÓNICA BAJO COBERTURA DE TRATADOS DE LIBRE COMERCIO QUE CONTENGA CAPÍTULO DE COMPRAS GUBERNAMENTALES
NÚMERO DE IDENTIFICACIÓN EN COMPRANET: LA-50-GYR-050GYR040-T-2-2024

PROGRAMA "MOBILIARIO MÉDICO Y DE LABORATORIO PARA HOSPITALES PRIORITARIOS"

PART.	DESTINO	DESCRIPCIÓN	LICITANTE	EVALUACIÓN TÉCNICA
			ERGONOMIA PRODUCTIVIDAD SA DE CV	NO SE EMITE EVALUACIÓN POR SOBREPASAR EL TECHO PRESUPUESTAL
504	SONORA	MESA RINON.	SERPROF BIOMED SA DE CV	CUMPLE
			CARLOS ARTURO GARCIA RIVERA	NO CUMPLEN
			IMPULSORA DE CONSULTORIA E INGENIERIA MEXICANA SA DE CV	NO SE EMITE EVALUACIÓN CON FUNDAMENTO EN EL ART. 36 LAAASP
			TECNOLOGIA INTEGRAL PERSONALIZABLE SA DE CV	NO SE EMITE EVALUACIÓN CON FUNDAMENTO EN EL ART. 36 LAAASP
			EDVAG CONCEPTOS COMERCIALES SA DE CV	NO SE EMITE EVALUACIÓN CON FUNDAMENTO EN EL ART. 36 LAAASP
			ERGONOMIA PRODUCTIVIDAD SA DE CV	NO SE EMITE EVALUACIÓN CON FUNDAMENTO EN EL ART. 36 LAAASP
			TECNO ROBLES DE MEXICO SA DE CV	NO SE EMITE EVALUACIÓN POR SOBREPASAR EL TECHO PRESUPUESTAL
505	SONORA	REPISA DE 120 CM CONTRA MURO.	MUEBLES LA FORJA DE JUAN ESCOBAR SA DE CV	CUMPLE
			IMPULSORA DE CONSULTORIA E INGENIERIA MEXICANA SA DE CV	CUMPLE
			EDVAG CONCEPTOS COMERCIALES SA DE CV	NO SE EMITE EVALUACIÓN CON FUNDAMENTO EN EL ART. 36 LAAASP
			TECNO ROBLES DE MEXICO SA DE CV	NO SE EMITE EVALUACIÓN POR SOBREPASAR EL TECHO PRESUPUESTAL
506	SONORA	REPISA DE 130 CM CONTRA MURO.	EDVAG CONCEPTOS COMERCIALES SA DE CV	CUMPLE
			MUEBLES LA FORJA DE JUAN ESCOBAR SA DE CV	CUMPLE
			IMPULSORA DE CONSULTORIA E INGENIERIA MEXICANA SA DE CV	NO SE EMITE EVALUACIÓN POR SOBREPASAR EL TECHO PRESUPUESTAL
507	SONORA	RIEL PORTAVENOCLISIS.	META SUMINISTROS MEDICOS SA DE CV	CUMPLE
			ERGONOMIA PRODUCTIVIDAD SA DE CV.	CUMPLE
			EDVAG CONCEPTOS COMERCIALES SA DE CV	NO SE EMITE EVALUACIÓN CON FUNDAMENTO EN EL ART. 36 LAAASP
			TECNO ROBLES DE MEXICO SA DE CV	NO SE EMITE EVALUACIÓN CON FUNDAMENTO EN EL ART. 36 LAAASP
			IMPULSORA DE CONSULTORIA E INGENIERIA MEXICANA SA DE CV	NO SE EMITE EVALUACIÓN CON FUNDAMENTO EN EL ART. 36 LAAASP
508	SONORA	RIÑON DE ACERO INOXIDABLE DE 250	SERPROF BIOMED SA DE CV	CUMPLE

Durango 291, Piso 11, Col. Roma Norte, Alcaldía Cuauhtémoc, C.P. 06700, Ciudad de México
Tel. 55 5726 7100, Ext. 56825. www.imss.gob.mx

2024 Felipe Carrillo PUERTO

ACTA DE FALLO

LICITACIÓN PÚBLICA INTERNACIONAL ELECTRÓNICA BAJO COBERTURA DE TRATADOS DE LIBRE COMERCIO QUE CONTENGA CAPÍTULO DE COMPRAS GUBERNAMENTALES
NÚMERO DE IDENTIFICACIÓN EN COMPRANET: LA-50-GYR-050GYR040-T-2-2024

PROGRAMA "MOBILIARIO MÉDICO Y DE LABORATORIO PARA HOSPITALES PRIORITARIOS"

PART.	DESTINO	DESCRIPCIÓN	LICITANTE	EVALUACIÓN TÉCNICA
		ML.	INFRAESTRUCTURA HOSPITALARIA PROEMSA SA DE CV	CUMPLE
			TECNO ROBLES DE MEXICO SA DE CV	NO SE EMITE EVALUACIÓN CON FUNDAMENTO EN EL ART. 36 LAAASP
			EDVAG CONCEPTOS COMERCIALES SA DE CV	NO SE EMITE EVALUACIÓN CON FUNDAMENTO EN EL ART. 36 LAAASP
			ERGONOMIA PRODUCTIVIDAD SA DE CV	NO SE EMITE EVALUACIÓN CON FUNDAMENTO EN EL ART. 36 LAAASP
			INVITRO DIAGNOSTICS MEXICO SA DE CV	NO SE EMITE EVALUACIÓN CON FUNDAMENTO EN EL ART. 36 LAAASP
			IMPULSORA DE CONSULTORIA E INGENIERIA MEXICANA SA DE CV	NO SE EMITE EVALUACIÓN CON FUNDAMENTO EN EL ART. 36 LAAASP
			CARLOS ARTURO GARCIA RIVERA	NO SE EMITE EVALUACIÓN CON FUNDAMENTO EN EL ART. 36 LAAASP
S09	SONORA	RIÑON DE ACERO INOXIDABLE DE 500 ML	SERPROF BIOMED SA DE CV	CUMPLE
			INFRAESTRUCTURA HOSPITALARIA PROEMSA SA DE CV	CUMPLE
			TECNO ROBLES DE MEXICO SA DE CV	NO SE EMITE EVALUACIÓN CON FUNDAMENTO EN EL ART. 36 LAAASP
			ERGONOMIA PRODUCTIVIDAD SA DE CV	NO SE EMITE EVALUACIÓN CON FUNDAMENTO EN EL ART. 36 LAAASP
			EDVAG CONCEPTOS COMERCIALES SA DE CV	NO SE EMITE EVALUACIÓN CON FUNDAMENTO EN EL ART. 36 LAAASP
			IMPULSORA DE CONSULTORIA E INGENIERIA MEXICANA SA DE CV	NO SE EMITE EVALUACIÓN CON FUNDAMENTO EN EL ART. 36 LAAASP
			INVITRO DIAGNOSTICS MEXICO SA DE CV	NO SE EMITE EVALUACIÓN CON FUNDAMENTO EN EL ART. 36 LAAASP
			CARLOS ARTURO GARCIA RIVERA	NO SE EMITE EVALUACIÓN CON FUNDAMENTO EN EL ART. 36 LAAASP
S10	SONORA	SILLA DE RUEDAS CON DESCANSAPIES	SERPROF BIOMED SA DE CV	CUMPLE
			EDVAG CONCEPTOS COMERCIALES SA DE CV	CUMPLE
			ERGONOMIA PRODUCTIVIDAD SA DE CV	NO SE EMITE EVALUACIÓN CON FUNDAMENTO EN EL ART. 36 LAAASP
			TECNO ROBLES DE MEXICO SA DE CV	NO SE EMITE EVALUACIÓN CON FUNDAMENTO EN EL ART. 36 LAAASP
S11	SONORA	VASO PARA MEDICAMENTOS DE 30 CM CUBICOS.	SERPROF BIOMED SA DE CV	CUMPLE
			INFRAESTRUCTURA HOSPITALARIA PROEMSA SA DE CV	CUMPLE
			TECNO ROBLES DE MEXICO SA DE CV	NO SE EMITE EVALUACIÓN CON FUNDAMENTO EN EL ART. 36 LAAASP

Durango 291, Piso 11, Col. Roma Norte, Alcaldía Cuauhtémoc, C. P. 06700, Ciudad de México.
Tel: 55 5268 1700, Ext. 14225 www.imss.gob.mx

2024 Felipe Carrillo PUERTO

GOBIERNO DE MÉXICO | IMSS

DIRECCIÓN DE ADMINISTRACIÓN
Unidad de Adquisiciones
Coordinación de Adquisición de Bienes y Contratación de Servicios
Coordinación Técnica de Adquisición de Bienes de Inversión y Activos
División de Equipo y Mobiliario Médico

ACTA DE FALLO

LICITACIÓN PÚBLICA INTERNACIONAL ELECTRÓNICA BAJO COBERTURA DE TRATADOS DE LIBRE COMERCIO QUE CONTENGA CAPÍTULO DE COMPRAS GUBERNAMENTALES
NÚMERO DE IDENTIFICACIÓN EN COMPRANET: LA-50-GYR-050GYR040-T-2-2024

PROGRAMA "MOBILIARIO MÉDICO Y DE LABORATORIO PARA HOSPITALES PRIORITARIOS"

PART.	DESTINO	DESCRIPCIÓN	LICITANTE	EVALUACIÓN TÉCNICA
			IMPULSORA DE CONSULTORIA E INGENIERIA MEXICANA SA DE CV	NO SE EMITE EVALUACIÓN CON FUNDAMENTO EN EL ART. 36 LAAASP
			EDVAG CONCEPTOS COMERCIALES SA DE CV	NO SE EMITE EVALUACIÓN CON FUNDAMENTO EN EL ART. 36 LAAASP
S12	SONORA	VASO PARA MEDICAMENTOS DE 140 CM CUBICOS.	INFRAESTRUCTURA HOSPITALARIA PROEMSA SA DE CV	CUMPLE
			EDVAG CONCEPTOS COMERCIALES SA DE CV	NO SE EMITE EVALUACIÓN POR SOBREPASAR EL TECHO PRESUPUESTAL
S13	SONORA	VASO CON TAPA DE UN LITRO.	INFRAESTRUCTURA HOSPITALARIA PROEMSA SA DE CV	CUMPLE
			EDVAG CONCEPTOS COMERCIALES SA DE CV	CUMPLE
S14	SONORA	BANQUETA DE ALTURA.	SERPROF BIOMED SA DE CV	CUMPLE
			IMPULSORA DE CONSULTORIA E INGENIERIA MEXICANA SA DE CV	CUMPLE
			TECNO ROBLES DE MEXICO SA DE CV	NO SE EMITE EVALUACIÓN POR SOBREPASAR EL TECHO PRESUPUESTAL
			EDVAG CONCEPTOS COMERCIALES SA DE CV	NO SE EMITE EVALUACIÓN POR SOBREPASAR EL TECHO PRESUPUESTAL
			TECNOLOGIA INTEGRAL PERSONALIZABLE SA DE CV	NO SE EMITE EVALUACIÓN POR SOBREPASAR EL TECHO PRESUPUESTAL
S15	SONORA	DIVAN (CHAISE LONGUE).	TECNO ROBLES DE MEXICO SA DE CV	NO CUMPLEN
			EDVAG CONCEPTOS COMERCIALES SA DE CV	CUMPLE
			IMPULSORA DE CONSULTORIA E INGENIERIA MEXICANA SA DE CV	NO SE EMITE EVALUACIÓN CON FUNDAMENTO EN EL ART. 36 LAAASP
			ERGONOMIA PRODUCTIVIDAD SA DE CV	NO SE EMITE EVALUACIÓN CON FUNDAMENTO EN EL ART. 36 LAAASP
			MUEBLES LA FORJA DE JUAN ESCOBAR SA DE CV	NO SE EMITE EVALUACIÓN CON FUNDAMENTO EN EL ART. 36 LAAASP
			TECNOLOGIA INTEGRAL PERSONALIZABLE SA DE CV	NO SE EMITE EVALUACIÓN POR SOBREPASAR EL TECHO PRESUPUESTAL
S16	SONORA	LITERAS METALICAS.	EDVAG CONCEPTOS COMERCIALES SA DE CV	CUMPLE
			MUEBLES LA FORJA DE JUAN ESCOBAR SA DE CV	CUMPLE
			ERGONOMIA PRODUCTIVIDAD SA DE CV	NO SE EMITE EVALUACIÓN CON FUNDAMENTO EN EL ART. 36 LAAASP
			TECNO ROBLES DE MEXICO SA DE CV	NO SE EMITE EVALUACIÓN POR SOBREPASAR EL TECHO PRESUPUESTAL

Durango 291, Piso 11, Col. Roma Norte, Alcaldía Cuauhtémoc, C. P. 06700, Ciudad de México.
Tel: 55 5268 1700, Ext. 14225 www.imss.gob.mx

2024 Felipe Carrillo PUERTO

ANEXOS
DIVISIÓN DE CONTRATOS

ACTA DE FALLO

LICITACIÓN PÚBLICA INTERNACIONAL ELECTRÓNICA BAJO COBERTURA DE TRATADOS DE LIBRE COMERCIO QUE CONTENGA CAPÍTULO DE COMPRAS GUBERNAMENTALES
NÚMERO DE IDENTIFICACIÓN EN COMPRANET: LA-50-GYR-050GYR040-T-2-2024

PROGRAMA "MOBILIARIO MÉDICO Y DE LABORATORIO PARA HOSPITALES PRIORITARIOS"

PART.	DESTINO	DESCRIPCIÓN	LICITANTE	EVALUACIÓN TÉCNICA
517	SONORA	ORINAL PARA VARONES.	INFRAESTRUCTURA HOSPITALARIA PROEMSA SA DE CV	CUMPLE
			SERPROF BIOMED SA DE CV	CUMPLE
			CARLOS ARTURO GARCIA RIVERA	NO SE EMITE EVALUACIÓN CON FUNDAMENTO EN EL ART. 36 LAAASP
			TECNO ROBLES DE MEXICO SA DE CV	NO SE EMITE EVALUACIÓN CON FUNDAMENTO EN EL ART. 36 LAAASP
			EDVAG CONCEPTOS COMERCIALES SA DE CV	NO SE EMITE EVALUACIÓN CON FUNDAMENTO EN EL ART. 36 LAAASP
			IMPULSORA DE CONSULTORIA E INGENIERIA MEXICANA SA DE CV	NO SE EMITE EVALUACIÓN CON FUNDAMENTO EN EL ART. 36 LAAASP
			ERGONOMIA PRODUCTIVIDAD SA DE CV	NO SE EMITE EVALUACIÓN POR SOBREPASAR EL TECHO PRESUPUESTAL
518	SONORA	PORTAVENOCLISIS RODABLE.	INFRAESTRUCTURA HOSPITALARIA PROEMSA SA DE CV	CUMPLE
			SERPROF BIOMED SA DE CV	CUMPLE
			TECNOLOGIA INTEGRAL PERSONALIZABLE SA DE CV	NO SE EMITE EVALUACIÓN CON FUNDAMENTO EN EL ART. 36 LAAASP
			EDVAG CONCEPTOS COMERCIALES SA DE CV	NO SE EMITE EVALUACIÓN CON FUNDAMENTO EN EL ART. 36 LAAASP
			IMPULSORA DE CONSULTORIA E INGENIERIA MEXICANA SA DE CV	NO SE EMITE EVALUACIÓN CON FUNDAMENTO EN EL ART. 36 LAAASP
			CARLOS ARTURO GARCIA RIVERA	NO SE EMITE EVALUACIÓN CON FUNDAMENTO EN EL ART. 36 LAAASP
			ERGONOMIA PRODUCTIVIDAD SA DE CV	NO SE EMITE EVALUACIÓN CON FUNDAMENTO EN EL ART. 36 LAAASP
			TECNO ROBLES DE MEXICO SA DE CV	NO SE EMITE EVALUACIÓN POR SOBREPASAR EL TECHO PRESUPUESTAL
519	SONORA	CARRO CUNA CON BASINET DE ACRILICO.	SERPROF BIOMED SA DE CV	CUMPLE
			TECNO ROBLES DE MEXICO SA DE CV	NO CUMPLEN
			EDVAG CONCEPTOS COMERCIALES SA DE CV	NO SE EMITE EVALUACIÓN CON FUNDAMENTO EN EL ART. 36 LAAASP
			ERGONOMIA PRODUCTIVIDAD SA DE CV	NO SE EMITE EVALUACIÓN CON FUNDAMENTO EN EL ART. 36 LAAASP
			TECNOLOGIA INTEGRAL PERSONALIZABLE SA DE CV	NO SE EMITE EVALUACIÓN CON FUNDAMENTO EN EL ART. 36 LAAASP
			IMPULSORA DE CONSULTORIA E INGENIERIA MEXICANA SA DE CV	NO SE EMITE EVALUACIÓN CON FUNDAMENTO EN EL ART. 36 LAAASP
520	SONORA	BASCULA PESA BEBE TUBULAR TIPO	EDVAG CONCEPTOS COMERCIALES SA DE CV	CUMPLE

ACTA DE FALLO

LICITACIÓN PÚBLICA INTERNACIONAL ELECTRÓNICA BAJO COBERTURA DE TRATADOS DE LIBRE COMERCIO QUE CONTENGA CAPÍTULO DE COMPRAS GUBERNAMENTALES
NÚMERO DE IDENTIFICACIÓN EN COMPRANET: LA-50-GYR-050GYR040-T-2-2024

PROGRAMA "MOBILIARIO MÉDICO Y DE LABORATORIO PARA HOSPITALES PRIORITARIOS"

PART.	DESTINO	DESCRIPCIÓN	LICITANTE	EVALUACIÓN TÉCNICA
		DINAMOMETRO.	INNOVACION MEDICA Y TECNOLOGIAS PARA LA SALUD MX SA DE CV	NO SE EMITE EVALUACIÓN POR SOBREPASAR EL TECHO PRESUPUESTAL
522	SONORA	MESA DE 120 CM CON CUBIERTA DE LAMINADO PLASTICO.	EDVAG CONCEPTOS COMERCIALES SA DE CV	CUMPLE
523	SONORA	MESA DE 150 CM PARA ATENCION AL RECIEN NACIDO.	EDVAG CONCEPTOS COMERCIALES SA DE CV	CUMPLE
			MUEBLES LA FORJA DE JUAN ESCOBAR SA DE CV	CUMPLE
			IMPULSORA DE CONSULTORIA E INGENIERIA MEXICANA SA DE CV	NO SE EMITE EVALUACIÓN POR SOBREPASAR EL TECHO PRESUPUESTAL
526	SONORA	MESA BAJA DE 90 CM CON CUBIERTA DE ACERO INOXIDABLE.	EDVAG CONCEPTOS COMERCIALES SA DE CV	CUMPLE
527	SONORA	MESA ALTA DE 120 CM CON RESPALDO.	EDVAG CONCEPTOS COMERCIALES SA DE CV	NO SE EMITE EVALUACIÓN POR SOBREPASAR EL TECHO PRESUPUESTAL
528	SONORA	CARRO PARA CURACIONES EN ABS.	IMPULSORA DE CONSULTORIA E INGENIERIA MEXICANA SA DE CV	NO CUMPLEN
			EDVAG CONCEPTOS COMERCIALES SA DE CV	CUMPLE
529	SONORA	CARRO PARA ROPA SUCIA CON TAPA Y APERTURA DE PEDAL.	SERPROF BIOMED SA DE CV	CUMPLE
			EDVAG CONCEPTOS COMERCIALES SA DE CV	CUMPLE
			ERGONOMIA PRODUCTIVIDAD SA DE CV	NO SE EMITE EVALUACIÓN CON FUNDAMENTO EN EL ART. 36 LAAASP
533	SONORA	SILLON DE EXTRACCIONES.	EDVAG CONCEPTOS COMERCIALES SA DE CV	NO SE EMITE EVALUACIÓN POR SOBREPASAR EL TECHO PRESUPUESTAL
534	SONORA	VESTIDOR CON ARMARIO PARA CONSULTORIO.	EDVAG CONCEPTOS COMERCIALES SA DE CV	CUMPLE
535	SONORA	MESA ALTA DE 90 CM CON RESPALDO, CAJON Y PUERTAS ABATIBLES.	META SUMINISTROS MEDICOS SA DE CV	CUMPLE.
			MUEBLES LA FORJA DE JUAN ESCOBAR SA DE CV	CUMPLE
			TECNOLOGIA INTEGRAL PERSONALIZABLE SA DE CV	NO SE EMITE EVALUACIÓN POR SOBREPASAR EL TECHO PRESUPUESTAL
			DECOMAR DE MÉXICO, S. DE R.L. DE C.V.	NO SE EMITE EVALUACIÓN POR SOBREPASAR EL TECHO PRESUPUESTAL
			EDVAG CONCEPTOS COMERCIALES SA DE CV	NO SE EMITE EVALUACIÓN POR SOBREPASAR EL TECHO PRESUPUESTAL

ACTA DE FALLO

LICITACIÓN PÚBLICA INTERNACIONAL ELECTRÓNICA BAJO COBERTURA DE TRATADOS DE LIBRE COMERCIO QUE CONTENGA CAPÍTULO DE COMPRAS GUBERNAMENTALES
NÚMERO DE IDENTIFICACIÓN EN COMPRANET: LA-50-GYR-050GYR040-T-2-2024

PROGRAMA "MOBILIARIO MÉDICO Y DE LABORATORIO PARA HOSPITALES PRIORITARIOS"

PART.	DESTINO	DESCRIPCIÓN	LICITANTE	EVALUACIÓN TÉCNICA
			ERGONOMÍA PRODUCTIVIDAD SA DE CV	NO SE EMITE EVALUACIÓN POR SOBREPASAR EL TECHO PRESUPUESTAL
			TECNO ROBLES DE MÉXICO SA DE CV	NO SE EMITE EVALUACIÓN POR SOBREPASAR EL TECHO PRESUPUESTAL
536	SONORA	MESA ALTA DE 180 CM DE TRABAJO PARA 2 USUARIOS CON RESPALDO.	SERPROF BIOMED SA DE CV	CUMPLE
			MUEBLES LA FORJA DE JUAN ESCOBAR SA DE CV	CUMPLE
			TECNO ROBLES DE MÉXICO SA DE CV	NO SE EMITE EVALUACIÓN POR SOBREPASAR EL TECHO PRESUPUESTAL
			EDVAG CONCEPTOS COMERCIALES SA DE CV	NO SE EMITE EVALUACIÓN POR SOBREPASAR EL TECHO PRESUPUESTAL
537	SONORA	MESA ALTA DE 120 CM SIN RESPALDO Y 8 CAJONES.	SERPROF BIOMED SA DE CV	CUMPLE
			ERGONOMÍA PRODUCTIVIDAD SA DE CV	CUMPLE
			EDVAG CONCEPTOS COMERCIALES SA DE CV	NO SE EMITE EVALUACIÓN CON FUNDAMENTO EN EL ART. 36 LAAASP
			MUEBLES LA FORJA DE JUAN ESCOBAR SA DE CV	NO SE EMITE EVALUACIÓN CON FUNDAMENTO EN EL ART. 36 LAAASP
			BECOMAR DE MÉXICO, S. DE R.L. DE C.V.	NO SE EMITE EVALUACIÓN CON FUNDAMENTO EN EL ART. 36 LAAASP
			TECNO ROBLES DE MÉXICO SA DE CV	NO SE EMITE EVALUACIÓN POR SOBREPASAR EL TECHO PRESUPUESTAL
538	SONORA	MESA ALTA DE 120 CM SIN RESPALDO Y PUERTAS ABATIBLES.	SERPROF BIOMED SA DE CV	CUMPLE
			BECOMAR DE MÉXICO, S. DE R.L. DE C.V.	NO CUMPLEN
			EDVAG CONCEPTOS COMERCIALES SA DE CV	NO SE EMITE EVALUACIÓN CON FUNDAMENTO EN EL ART. 36 LAAASP
			MUEBLES LA FORJA DE JUAN ESCOBAR SA DE CV	NO SE EMITE EVALUACIÓN CON FUNDAMENTO EN EL ART. 36 LAAASP
539	SONORA	MESA ALTA DE 120 CM SIN RESPALDO, 2 CAJONES SUPERIORES Y PUERTAS ABATIBLES.	SERPROF BIOMED SA DE CV	CUMPLE
			BECOMAR DE MÉXICO, S. DE R.L. DE C.V.	NO CUMPLEN
			EDVAG CONCEPTOS COMERCIALES SA DE CV	NO SE EMITE EVALUACIÓN CON FUNDAMENTO EN EL ART. 36 LAAASP
			MUEBLES LA FORJA DE JUAN ESCOBAR SA DE CV	NO SE EMITE EVALUACIÓN CON FUNDAMENTO EN EL ART. 36 LAAASP
540	SONORA	MESA ALTA DE 180 CM SIN RESPALDO, CAJONES CENTRALES	EDVAG CONCEPTOS COMERCIALES SA DE CV	CUMPLE

Durango 291, Piso 11, Col. Roma Norte, Alcaldía Cuauhtémoc, C. P. 06700, Ciudad de México
Tel. 55 5726 7900, Ext. 16626 www.imss.gob.mx

2024 Felipe Carrillo PUERTO

GOBIERNO DE MÉXICO | IMSS

DIRECCIÓN DE ADMINISTRACIÓN
Unidad de Adquisiciones
Coordinación de Adquisición de Bienes y Contratación de Servicios
Coordinación Técnica de Adquisición de Bienes de Inversión y Activos
División de Equipo y Mobiliario Médico

ACTA DE FALLO

LICITACIÓN PÚBLICA INTERNACIONAL ELECTRÓNICA BAJO COBERTURA DE TRATADOS DE LIBRE COMERCIO QUE CONTENGA CAPÍTULO DE COMPRAS GUBERNAMENTALES
NÚMERO DE IDENTIFICACIÓN EN COMPRANET: LA-50-GYR-050GYR040-T-2-2024

PROGRAMA "MOBILIARIO MÉDICO Y DE LABORATORIO PARA HOSPITALES PRIORITARIOS"

PART.	DESTINO	DESCRIPCIÓN	LICITANTE	EVALUACIÓN TÉCNICA
		Y PUERTAS ABATIBLES LATERALES.		
543	YUCATAN	CARRO CAMILLA TIPO TRANSFER (LATERAL).	SERPROF BIOMED SA DE CV	CUMPLE
			TECNOLOGIA INTEGRAL PERSONALIZABLE SA DE CV	CUMPLE
			EDVAG CONCEPTOS COMERCIALES SA DE CV	NO SE EMITE EVALUACIÓN CON FUNDAMENTO EN EL ART. 36 LAAASP
			ERGONOMIA PRODUCTIVIDAD SA DE CV	NO SE EMITE EVALUACIÓN CON FUNDAMENTO EN EL ART. 36 LAAASP
			IMPULSORA DE CONSULTORIA E INGENIERIA MEXICANA SA DE CV	NO SE EMITE EVALUACIÓN CON FUNDAMENTO EN EL ART. 36 LAAASP
544	YUCATAN	JABONERA ELECTRICA	EDVAG CONCEPTOS COMERCIALES SA DE CV	CUMPLE
545	YUCATAN	MODULO PARA CONSULTORIO MEDICO DERECHO.	EDVAG CONCEPTOS COMERCIALES SA DE CV	CUMPLE
			MUEBLES LA FORJA DE JUAN ESCOBAR SA DE CV	CUMPLE
			ERGONOMIA PRODUCTIVIDAD SA DE CV	NO SE EMITE EVALUACIÓN POR SOBREPASAR EL TECHO PRESUPUESTAL
546	YUCATAN	MESA ALTA DE 150 CM CON CAJONERA CENTRAL.	EDVAG CONCEPTOS COMERCIALES SA DE CV	CUMPLE
			MUEBLES LA FORJA DE JUAN ESCOBAR SA DE CV	CUMPLE
547	YUCATAN	CARRO PARA SUPERMERCADO.	EDVAG CONCEPTOS COMERCIALES SA DE CV	CUMPLE
554	YUCATAN	CARRO CAJONERO.	SERPROF BIOMED SA DE CV	NO CUMPLEN
			EDVAG CONCEPTOS COMERCIALES SA DE CV	CUMPLE
			ERGONOMIA PRODUCTIVIDAD SA DE CV	NO SE EMITE EVALUACIÓN CON FUNDAMENTO EN EL ART. 36 LAAASP
			IMPULSORA DE CONSULTORIA E INGENIERIA MEXICANA SA DE CV	NO SE EMITE EVALUACIÓN CON FUNDAMENTO EN EL ART. 36 LAAASP
			MUEBLES LA FORJA DE JUAN ESCOBAR SA DE CV	NO SE EMITE EVALUACIÓN CON FUNDAMENTO EN EL ART. 36 LAAASP
			TECNO ROBLES DE MÉXICO SA DE CV	NO SE EMITE EVALUACIÓN CON FUNDAMENTO EN EL ART. 36 LAAASP
			BECOMAR DE MÉXICO, S. DE R.L. DE C.V.	NO SE EMITE EVALUACIÓN POR SOBREPASAR EL TECHO PRESUPUESTAL
555	YUCATAN	CARRO DISTRIBUIDOR DE MUESTRAS.	EDVAG CONCEPTOS COMERCIALES SA DE CV	CUMPLE
			ERGONOMIA PRODUCTIVIDAD SA DE CV	CUMPLE

Durango 291, Piso 11, Col. Roma Norte, Alcaldía Cuauhtémoc, C.P. 06700, Ciudad de México
Tel. 55 5726 7900, Ext. 16626 www.imss.gob.mx

2024 Felipe Carrillo PUERTO

ANEXOS
DIVISIÓN DE CONTRATOS

ACTA DE FALLO

LICITACIÓN PÚBLICA INTERNACIONAL ELECTRÓNICA BAJO COBERTURA DE TRATADOS DE LIBRE COMERCIO QUE CONTENGA CAPÍTULO DE COMPRAS GUBERNAMENTALES
NÚMERO DE IDENTIFICACIÓN EN COMPRANET: LA-50-GYR-050GYR040-T-2-2024

PROGRAMA "MOBILIARIO MÉDICO Y DE LABORATORIO PARA HOSPITALES PRIORITARIOS"

PART.	DESTINO	DESCRIPCIÓN	LICITANTE	EVALUACIÓN TÉCNICA
556	YUCATAN	GABINETE PARA TOMA DE MUESTRAS.	EDVAG CONCEPTOS COMERCIALES SA DE CV	CUMPLE
			ERGONOMIA PRODUCTIVIDAD SA DE CV	CUMPLE
557	YUCATAN	MESA ALTA DE 120 CM CON CUBIERTA DE ACERO INOXIDABLE.	MUEBLES LA FORJA DE JUAN ESCOBAR SA DE CV	CUMPLE
			EDVAG CONCEPTOS COMERCIALES SA DE CV	CUMPLE
559	YUCATAN	MESA BAJA DE 180 CM CON CUBIERTA DE MADERA.	EDVAG CONCEPTOS COMERCIALES SA DE CV	CUMPLE
			ERGONOMIA PRODUCTIVIDAD SA DE CV	CUMPLE
			MUEBLES LA FORJA DE JUAN ESCOBAR SA DE CV	NO SE EMITE EVALUACIÓN CON FUNDAMENTO EN EL ART. 36 LAAASP
560	YUCATAN	MESA BAJA DE 150 CM CON CUBIERTA DE ACERO INOXIDABLE.	EDVAG CONCEPTOS COMERCIALES SA DE CV	NO CUMPLEN
562	YUCATAN	REPISA ABATIBLE PARA TOMA DE MUESTRAS.	EDVAG CONCEPTOS COMERCIALES SA DE CV	CUMPLE
			TECNO ROBLES DE MEXICO SA DE CV	NO CUMPLEN
563	YUCATAN	VITRINA DE 90 CM CONTRA MURO CON LLAVES.	META SUMINISTROS MEDICOS SA DE CV	CUMPLE
			DALISA SERVICES SA DE CV	CUMPLE
			TECNOLOGIA INTEGRAL PERSONALIZABLE SA DE CV	NO SE EMITE EVALUACIÓN CON FUNDAMENTO EN EL ART. 36 LAAASP
			EDVAG CONCEPTOS COMERCIALES SA DE CV	NO SE EMITE EVALUACIÓN CON FUNDAMENTO EN EL ART. 36 LAAASP
			MUEBLES LA FORJA DE JUAN ESCOBAR SA DE CV	NO SE EMITE EVALUACIÓN CON FUNDAMENTO EN EL ART. 36 LAAASP
			ERGONOMIA PRODUCTIVIDAD SA DE CV	NO SE EMITE EVALUACIÓN CON FUNDAMENTO EN EL ART. 36 LAAASP
			BEGOMAR DE MEXICO, S. DE R.L. DE C.V.	NO SE EMITE EVALUACIÓN CON FUNDAMENTO EN EL ART. 36 LAAASP
			TECNO ROBLES DE MEXICO SA DE CV	NO SE EMITE EVALUACIÓN CON FUNDAMENTO EN EL ART. 36 LAAASP
564	YUCATAN	ANAQUEL GUARDA COMODOS.	META SUMINISTROS MEDICOS SA DE CV	CUMPLE
			EDVAG CONCEPTOS COMERCIALES SA DE CV	CUMPLE
			IMPULSORA DE CONSULTORIA E INGENIERIA MEXICANA SA DE CV	NO SE EMITE EVALUACIÓN CON FUNDAMENTO EN EL ART. 36 LAAASP
			MUEBLES LA FORJA DE JUAN ESCOBAR SA DE CV	NO SE EMITE EVALUACIÓN CON FUNDAMENTO EN EL ART. 36 LAAASP



ACTA DE FALLO

LICITACIÓN PÚBLICA INTERNACIONAL ELECTRÓNICA BAJO COBERTURA DE TRATADOS DE LIBRE COMERCIO QUE CONTENGA CAPÍTULO DE COMPRAS GUBERNAMENTALES
NÚMERO DE IDENTIFICACIÓN EN COMPRANET: LA-50-GYR-050GYR040-T-2-2024

PROGRAMA "MOBILIARIO MÉDICO Y DE LABORATORIO PARA HOSPITALES PRIORITARIOS"

PART.	DESTINO	DESCRIPCIÓN	LICITANTE	EVALUACIÓN TÉCNICA
			ERGONOMIA PRODUCTIVIDAD SA DE CV	NO SE EMITE EVALUACIÓN CON FUNDAMENTO EN EL ART. 36 LAAASP
			CARLOS ARTURO GARCIA RIVERA	NO SE EMITE EVALUACIÓN CON FUNDAMENTO EN EL ART. 36 LAAASP
			TECNO ROBLES DE MEXICO SA DE CV	NO SE EMITE EVALUACIÓN POR SOBREPASAR EL TECHO PRESUPUESTAL
565	YUCATAN	BANCO GIRATORIO CON RESPALDO DE ACERO INOXIDABLE.	AH CORPORATIVO MEDICO DE MEXICO, S.A. DE C.V.	CUMPLE
			CARLOS ARTURO GARCIA RIVERA	NO CUMPLEN
			INVITRO DIAGNOSTICS MEXICO SA DE CV	NO SE EMITE EVALUACIÓN CON FUNDAMENTO EN EL ART. 36 LAAASP
			EDVAG CONCEPTOS COMERCIALES SA DE CV	NO SE EMITE EVALUACIÓN CON FUNDAMENTO EN EL ART. 36 LAAASP
			IMPULSORA DE CONSULTORIA E INGENIERIA MEXICANA SA DE CV	NO SE EMITE EVALUACIÓN CON FUNDAMENTO EN EL ART. 36 LAAASP
			ERGONOMIA PRODUCTIVIDAD SA DE CV	NO SE EMITE EVALUACIÓN CON FUNDAMENTO EN EL ART. 36 LAAASP
			TECNO ROBLES DE MEXICO SA DE CV	NO SE EMITE EVALUACIÓN CON FUNDAMENTO EN EL ART. 36 LAAASP
			TECNOLOGIA INTEGRAL PERSONALIZABLE SA DE CV	NO SE EMITE EVALUACIÓN CON FUNDAMENTO EN EL ART. 36 LAAASP
566	YUCATAN.	BANCO GIRATORIO DE ACERO INOXIDABLE.	SERPROF BIOMED SA DE CV	CUMPLE
			AH CORPORATIVO MEDICO DE MEXICO, S.A. DE C.V.	NO CUMPLEN.
			CARLOS ARTURO GARCIA RIVERA	NO SE EMITE EVALUACIÓN CON FUNDAMENTO EN EL ART. 36 LAAASP
			EDVAG CONCEPTOS COMERCIALES SA DE CV	NO SE EMITE EVALUACIÓN CON FUNDAMENTO EN EL ART. 36 LAAASP
			INVITRO DIAGNOSTICS MEXICO SA DE CV	NO SE EMITE EVALUACIÓN CON FUNDAMENTO EN EL ART. 36 LAAASP
			TECNOLOGIA INTEGRAL PERSONALIZABLE SA DE CV	NO SE EMITE EVALUACIÓN CON FUNDAMENTO EN EL ART. 36 LAAASP
			IMPULSORA DE CONSULTORIA E INGENIERIA MEXICANA SA DE CV	NO SE EMITE EVALUACIÓN CON FUNDAMENTO EN EL ART. 36 LAAASP
			IDHESA BIENES Y SERVICIOS SA DE CV	NO SE EMITE EVALUACIÓN CON FUNDAMENTO EN EL ART. 36 LAAASP
			ERGONOMIA PRODUCTIVIDAD SA DE CV	NO SE EMITE EVALUACIÓN CON FUNDAMENTO EN EL ART. 36 LAAASP
			TECNO ROBLES DE MEXICO SA DE CV	NO SE EMITE EVALUACIÓN POR SOBREPASAR EL TECHO PRESUPUESTAL
567	YUCATAN	BANDEJA.	INFRAESTRUCTURA HOSPITALARIA PROEMSA SA DE CV	CUMPLE



ACTA DE FALLO

LICITACIÓN PÚBLICA INTERNACIONAL ELECTRÓNICA BAJO COBERTURA DE TRATADOS DE LIBRE COMERCIO QUE CONTENGA CAPÍTULO DE COMPRAS GUBERNAMENTALES
NÚMERO DE IDENTIFICACIÓN EN COMPRANET: LA-50-GYR-050GYR040-T-2-2024

PROGRAMA "MOBILIARIO MÉDICO Y DE LABORATORIO PARA HOSPITALES PRIORITARIOS"

PART.	DESTINO	DESCRIPCIÓN	LICITANTE	EVALUACIÓN TÉCNICA
			EDVAG CONCEPTOS COMERCIALES SA DE CV	CUMPLE
559	YUCATAN	BASCULA CON ESTADIMETRO.	ENCORE HEALTH S A P I DE CV	NO CUMPLEN
			CARLOS ARTURO GARCIA RIVERA	NO CUMPLEN
			SERPROF BIOMED SA DE CV	CUMPLE
			TECNO ROBLES DE MEXICO SA DE CV	NO SE EMITE EVALUACIÓN CON FUNDAMENTO EN EL ART. 36 LAAASP
			EDVAG CONCEPTOS COMERCIALES SA DE CV	NO SE EMITE EVALUACIÓN CON FUNDAMENTO EN EL ART. 36 LAAASP
			IMPULSORA DE CONSULTORIA E INGENIERIA MEXICANA SA DE CV	NO SE EMITE EVALUACIÓN CON FUNDAMENTO EN EL ART. 36 LAAASP
			ERGONOMIA PRODUCTIVIDAD SA DE CV	NO SE EMITE EVALUACIÓN CON FUNDAMENTO EN EL ART. 36 LAAASP
			INVITRO DIAGNOSTICS MEXICO SA DE CV	NO SE EMITE EVALUACIÓN CON FUNDAMENTO EN EL ART. 36 LAAASP
			INNOVACION MEDICA Y TECNOLOGIAS PARA LA SALUD MX SA DE CV	NO SE EMITE EVALUACIÓN CON FUNDAMENTO EN EL ART. 36 LAAASP
570	YUCATAN	BURO.	SERPROF BIOMED SA DE CV	CUMPLE
			INFRAESTRUCTURA HOSPITALARIA PROEMSA SA DE CV	CUMPLE
			TECNOLOGIA INTEGRAL PERSONALIZABLE SA DE CV	NO SE EMITE EVALUACIÓN CON FUNDAMENTO EN EL ART. 36 LAAASP
			IDHESA BIENES Y SERVICIOS SA DE CV	NO SE EMITE EVALUACIÓN CON FUNDAMENTO EN EL ART. 36 LAAASP
			EDVAG CONCEPTOS COMERCIALES SA DE CV	NO SE EMITE EVALUACIÓN CON FUNDAMENTO EN EL ART. 36 LAAASP
			MUEBLES LA FORJA DE JUAN ESCOBAR SA DE CV	NO SE EMITE EVALUACIÓN CON FUNDAMENTO EN EL ART. 36 LAAASP
			MOBILIARIO Y EQUIPO ESCOLAR DEL BAJIO S DE RL DE CV	NO SE EMITE EVALUACIÓN CON FUNDAMENTO EN EL ART. 36 LAAASP
			CARLOS ARTURO GARCIA RIVERA	NO SE EMITE EVALUACIÓN CON FUNDAMENTO EN EL ART. 36 LAAASP
			ERGONOMIA PRODUCTIVIDAD SA DE CV	NO SE EMITE EVALUACIÓN CON FUNDAMENTO EN EL ART. 36 LAAASP
			IMPULSORA DE CONSULTORIA E INGENIERIA MEXICANA SA DE CV	NO SE EMITE EVALUACIÓN CON FUNDAMENTO EN EL ART. 36 LAAASP
			BECOMAR DE MEXICO, S. DE R.L. DE C.V.	NO SE EMITE EVALUACIÓN CON FUNDAMENTO EN EL ART. 36 LAAASP
			TECNO ROBLES DE MEXICO SA DE CV	NO SE EMITE EVALUACIÓN POR SOBREPASAR EL TECHO PRESUPUESTAL

2024 Felipe Carrillo PUERTO

GOBIERNO DE MÉXICO | IMSS

DIRECCIÓN DE ADMINISTRACIÓN
Unidad de Adquisiciones
Coordinación de Adquisición de Bienes y Contratación de Servicios
Coordinación Técnica de Adquisición de Bienes de Inversión y Activos
División de Equipo y Mobiliario Médico

ACTA DE FALLO

LICITACIÓN PÚBLICA INTERNACIONAL ELECTRÓNICA BAJO COBERTURA DE TRATADOS DE LIBRE COMERCIO QUE CONTENGA CAPÍTULO DE COMPRAS GUBERNAMENTALES
NÚMERO DE IDENTIFICACIÓN EN COMPRANET: LA-50-GYR-050GYR040-T-2-2024

PROGRAMA "MOBILIARIO MÉDICO Y DE LABORATORIO PARA HOSPITALES PRIORITARIOS"

PART.	DESTINO	DESCRIPCIÓN	LICITANTE	EVALUACIÓN TÉCNICA
571	YUCATAN	CAMA INDIVIDUAL METALICA.	EDVAG CONCEPTOS COMERCIALES SA DE CV	CUMPLE
			MUEBLES LA FORJA DE JUAN ESCOBAR SA DE CV	CUMPLE
			IMPULSORA DE CONSULTORIA E INGENIERIA MEXICANA SA DE CV	NO SE EMITE EVALUACIÓN CON FUNDAMENTO EN EL ART. 36 LAAASP
572	YUCATAN	CARRO PARA CURACIONES.	AH CORPORATIVO MEDICO DE MEXICO, S.A. DE C.V.	NO CUMPLEN
			SERPROF BIOMED SA DE CV	CUMPLE
			IMPULSORA DE CONSULTORIA E INGENIERIA MEXICANA SA DE CV	NO SE EMITE EVALUACIÓN CON FUNDAMENTO EN EL ART. 36 LAAASP
			TECNOLOGIA INTEGRAL PERSONALIZABLE SA DE CV	NO SE EMITE EVALUACIÓN CON FUNDAMENTO EN EL ART. 36 LAAASP
			ERGONOMIA PRODUCTIVIDAD SA DE CV	NO SE EMITE EVALUACIÓN CON FUNDAMENTO EN EL ART. 36 LAAASP
			EDVAG CONCEPTOS COMERCIALES SA DE CV	NO SE EMITE EVALUACIÓN CON FUNDAMENTO EN EL ART. 36 LAAASP
			TECNO ROBLES DE MEXICO SA DE CV	NO SE EMITE EVALUACIÓN POR SOBREPASAR EL TECHO PRESUPUESTAL
573	YUCATAN	CARRO PARA MEDICAMENTOS.	SERPROF BIOMED SA DE CV	CUMPLE
			TECNOLOGIA INTEGRAL PERSONALIZABLE SA DE CV	CUMPLE
			IMPULSORA DE CONSULTORIA E INGENIERIA MEXICANA SA DE CV	NO SE EMITE EVALUACIÓN CON FUNDAMENTO EN EL ART. 36 LAAASP
			MUEBLES LA FORJA DE JUAN ESCOBAR SA DE CV	NO SE EMITE EVALUACIÓN CON FUNDAMENTO EN EL ART. 36 LAAASP
			ERGONOMIA PRODUCTIVIDAD SA DE CV	NO SE EMITE EVALUACIÓN CON FUNDAMENTO EN EL ART. 36 LAAASP
			EDVAG CONCEPTOS COMERCIALES SA DE CV	NO SE EMITE EVALUACIÓN CON FUNDAMENTO EN EL ART. 36 LAAASP
			TECNO ROBLES DE MEXICO SA DE CV	NO SE EMITE EVALUACIÓN POR SOBREPASAR EL TECHO PRESUPUESTAL
574	YUCATAN	CARRO PARA ROPA LIMPIA.	EDVAG CONCEPTOS COMERCIALES SA DE CV	CUMPLE
			IMPULSORA DE CONSULTORIA E INGENIERIA MEXICANA SA DE CV	NO CUMPLEN
575	YUCATAN	CARRO PORTAEXPEDIENTES.	SERPROF BIOMED SA DE CV	CUMPLE
			TECNOLOGIA INTEGRAL PERSONALIZABLE SA DE CV	CUMPLE
			IMPULSORA DE CONSULTORIA E INGENIERIA MEXICANA SA DE CV	NO SE EMITE EVALUACIÓN CON FUNDAMENTO EN EL ART. 36 LAAASP

Durango 291, Piso 11, Col. Roma Norte, Alcaldía Cuauhtémoc, C. P. 06700, Ciudad de México
Tel. 55 5726 0700, Ext. 14035 www.imss.gob.mx

2024 Felipe Carrillo PUERTO

ANEXOS
DIVISIÓN DE CONTRATOS

ACTA DE FALLO

LICITACIÓN PÚBLICA INTERNACIONAL ELECTRÓNICA BAJO COBERTURA DE TRATADOS DE LIBRE COMERCIO QUE CONTENGA CAPÍTULO DE COMPRAS GUBERNAMENTALES
NÚMERO DE IDENTIFICACIÓN EN COMPRANET: LA-50-GYR-050GYR040-T-2-2024

PROGRAMA "MOBILIARIO MÉDICO Y DE LABORATORIO PARA HOSPITALES PRIORITARIOS"

PART.	DESTINO	DESCRIPCIÓN	LICITANTE	EVALUACIÓN TÉCNICA
			EDVAG CONCEPTOS COMERCIALES SA DE CV	NO SE EMITE EVALUACIÓN CON FUNDAMENTO EN EL ART. 36 LAAASP
			DALISA SERVICES SA DE CV	NO SE EMITE EVALUACIÓN CON FUNDAMENTO EN EL ART. 36 LAAASP
			TECNO ROBLES DE MEXICO SA DE CV	NO SE EMITE EVALUACIÓN POR SOBREPASAR EL TECHO PRESUPUESTAL
576	YUCATAN	CEPILLERA PARA USO QUIRÚRGICO.	INFRAESTRUCTURA HOSPITALARIA PROEMSA SA DE CV	CUMPLE
			TECNO ROBLES DE MEXICO SA DE CV	NO CUMPLEN
			EDVAG CONCEPTOS COMERCIALES SA DE CV	NO SE EMITE EVALUACIÓN CON FUNDAMENTO EN EL ART. 36 LAAASP
			ERGONOMIA PRODUCTIVIDAD SA DE CV	NO SE EMITE EVALUACIÓN CON FUNDAMENTO EN EL ART. 36 LAAASP
			IMPULSORA DE CONSULTORIA E INGENIERIA MEXICANA SA DE CV	NO SE EMITE EVALUACIÓN CON FUNDAMENTO EN EL ART. 36 LAAASP
577	YUCATAN	COMODO PARA ADULTOS.	INFRAESTRUCTURA HOSPITALARIA PROEMSA SA DE CV	CUMPLE
			SERPROF BIOMED SA DE CV	CUMPLE
			IDHESA BIENES Y SERVICIOS SA DE CV	NO SE EMITE EVALUACIÓN CON FUNDAMENTO EN EL ART. 36 LAAASP
			EDVAG CONCEPTOS COMERCIALES SA DE CV	NO SE EMITE EVALUACIÓN CON FUNDAMENTO EN EL ART. 36 LAAASP
			TECNO ROBLES DE MEXICO SA DE CV	NO SE EMITE EVALUACIÓN CON FUNDAMENTO EN EL ART. 36 LAAASP
			ERGONOMIA PRODUCTIVIDAD SA DE CV	NO SE EMITE EVALUACIÓN CON FUNDAMENTO EN EL ART. 36 LAAASP
578	YUCATAN	COMODO PARA MENORES.	SERPROF BIOMED SA DE CV	CUMPLE
			TECNO ROBLES DE MEXICO SA DE CV	NO CUMPLEN
			EDVAG CONCEPTOS COMERCIALES SA DE CV	NO SE EMITE EVALUACIÓN CON FUNDAMENTO EN EL ART. 36 LAAASP
			IMPULSORA DE CONSULTORIA E INGENIERIA MEXICANA SA DE CV	NO SE EMITE EVALUACIÓN CON FUNDAMENTO EN EL ART. 36 LAAASP
579	YUCATAN	CUBETA DE ACERO INOXIDABLE CON PORTA CUBETA RODABLE.	INFRAESTRUCTURA HOSPITALARIA PROEMSA SA DE CV	CUMPLE
			TECNO ROBLES DE MEXICO SA DE CV	NO CUMPLEN
			SERPROF BIOMED SA DE CV	NO SE EMITE EVALUACIÓN CON FUNDAMENTO EN EL ART. 36 LAAASP
			CARLOS ARTURO GARCIA RIVERA	NO SE EMITE EVALUACIÓN CON FUNDAMENTO EN EL ART. 36 LAAASP

Durango 289, Piso 11, Col. Roma Norte, Alcaldía Cuauhtémoc, C. P. 06700, Ciudad de México.
Tel. 55 5726 1700, Ext. 14925. www.imss.gob.mx

2024 Felipe Carrillo PUERTO

GOBIERNO DE MÉXICO | IMSS

DIRECCIÓN DE ADMINISTRACIÓN
Unidad de Adquisiciones
Coordinación de Adquisición de Bienes y Contratación de Servicios
Coordinación Técnica de Adquisición de Bienes de Inversión y Activos
División de Equipo y Mobiliario Médico

ACTA DE FALLO

LICITACIÓN PÚBLICA INTERNACIONAL ELECTRÓNICA BAJO COBERTURA DE TRATADOS DE LIBRE COMERCIO QUE CONTENGA CAPÍTULO DE COMPRAS GUBERNAMENTALES
NÚMERO DE IDENTIFICACIÓN EN COMPRANET: LA-50-GYR-050GYR040-T-2-2024

PROGRAMA "MOBILIARIO MÉDICO Y DE LABORATORIO PARA HOSPITALES PRIORITARIOS"

PART.	DESTINO	DESCRIPCIÓN	LICITANTE	EVALUACIÓN TÉCNICA
			BECOMAR DE MEXICO, S. DE R.L. DE C.V.	NO SE EMITE EVALUACIÓN CON FUNDAMENTO EN EL ART. 36 LAAASP
			EDVAG CONCEPTOS COMERCIALES SA DE CV	NO SE EMITE EVALUACIÓN CON FUNDAMENTO EN EL ART. 36 LAAASP
			ERGONOMIA PRODUCTIVIDAD SA DE CV	NO SE EMITE EVALUACIÓN POR SOBREPASAR EL TECHO PRESUPUESTAL
580	YUCATAN	ESCALERILLA DE DOS PELDAÑOS.	SERPROF BIOMED SA DE CV	CUMPLE
			TECNOLOGIA INTEGRAL PERSONALIZABLE SA DE CV	CUMPLE
			AH CORPORATIVO MEDICO DE MEXICO, S.A. DE C.V.	NO SE EMITE EVALUACIÓN CON FUNDAMENTO EN EL ART. 36 LAAASP
			IMPULSORA DE CONSULTORIA E INGENIERIA MEXICANA SA DE CV	NO SE EMITE EVALUACIÓN CON FUNDAMENTO EN EL ART. 36 LAAASP
			EDVAG CONCEPTOS COMERCIALES SA DE CV	NO SE EMITE EVALUACIÓN CON FUNDAMENTO EN EL ART. 36 LAAASP
			MUEBLES LA FORJA DE JUAN ESCOBAR SA DE CV	NO SE EMITE EVALUACIÓN CON FUNDAMENTO EN EL ART. 36 LAAASP
			ERGONOMIA PRODUCTIVIDAD SA DE CV	NO SE EMITE EVALUACIÓN CON FUNDAMENTO EN EL ART. 36 LAAASP
			TECNO ROBLES DE MEXICO SA DE CV	NO SE EMITE EVALUACIÓN POR SOBREPASAR EL TECHO PRESUPUESTAL
581	YUCATAN	ESTANTE GUARDA ESTERIL DE 90 CM.	INFRAESTRUCTURA HOSPITALARIA PROEMSA SA DE CV	CUMPLE
			EDVAG CONCEPTOS COMERCIALES SA DE CV	CUMPLE
			TECNOLOGIA INTEGRAL PERSONALIZABLE SA DE CV	NO SE EMITE EVALUACIÓN CON FUNDAMENTO EN EL ART. 36 LAAASP
			BECOMAR DE MEXICO, S. DE R.L. DE C.V.	NO SE EMITE EVALUACIÓN CON FUNDAMENTO EN EL ART. 36 LAAASP
			IMPULSORA DE CONSULTORIA E INGENIERIA MEXICANA SA DE CV	NO SE EMITE EVALUACIÓN CON FUNDAMENTO EN EL ART. 36 LAAASP
			MUEBLES LA FORJA DE JUAN ESCOBAR SA DE CV	NO SE EMITE EVALUACIÓN CON FUNDAMENTO EN EL ART. 36 LAAASP
			TECNO ROBLES DE MEXICO SA DE CV	NO SE EMITE EVALUACIÓN CON FUNDAMENTO EN EL ART. 36 LAAASP
			ERGONOMIA PRODUCTIVIDAD SA DE CV	NO SE EMITE EVALUACIÓN POR SOBREPASAR EL TECHO PRESUPUESTAL
582	YUCATAN	ESTANTE GUARDA ESTERIL DE 120 CM.	INFRAESTRUCTURA HOSPITALARIA PROEMSA SA DE CV	CUMPLE
			EDVAG CONCEPTOS COMERCIALES SA DE CV	CUMPLE

Durango 289, Piso 11, Col. Roma Norte, Alcaldía Cuauhtémoc, C. P. 06700, Ciudad de México.
Tel. 55 5726 1700, Ext. 14925. www.imss.gob.mx

2024 Felipe Carrillo PUERTO

ACTA DE FALLO

LICITACIÓN PÚBLICA INTERNACIONAL ELECTRÓNICA BAJO COBERTURA DE TRATADOS DE LIBRE COMERCIO QUE CONTENGA CAPÍTULO DE COMPRAS GUBERNAMENTALES
NÚMERO DE IDENTIFICACIÓN EN COMPRANET: LA-50-GYR-050GYR040-T-2-2024

PROGRAMA "MOBILIARIO MÉDICO Y DE LABORATORIO PARA HOSPITALES PRIORITARIOS"

PART.	DESTINO	DESCRIPCIÓN	LICITANTE	EVALUACIÓN TÉCNICA
			IMPULSORA DE CONSULTORIA E INGENIERIA MEXICANA SA DE CV	NO SE EMITE EVALUACIÓN CON FUNDAMENTO EN EL ART. 36 LAAASP
			MUEBLES LA FORJA DE JUAN ESCOBAR SA DE CV	NO SE EMITE EVALUACIÓN CON FUNDAMENTO EN EL ART. 36 LAAASP
			DALISA SERVICES SA DE CV	NO SE EMITE EVALUACIÓN CON FUNDAMENTO EN EL ART. 36 LAAASP
			TECNOLOGIA INTEGRAL PERSONALIZABLE SA DE CV	NO SE EMITE EVALUACIÓN CON FUNDAMENTO EN EL ART. 36 LAAASP
			BECOMAR DE MEXICO, S. DE R.L. DE C.V.	NO SE EMITE EVALUACIÓN POR SOBREPASAR EL TECHO PRESUPUESTAL
			TECNO ROBLES DE MEXICO SA DE CV	NO SE EMITE EVALUACIÓN POR SOBREPASAR EL TECHO PRESUPUESTAL
			ERGONOMIA PRODUCTIVIDAD SA DE CV	NO SE EMITE EVALUACIÓN POR SOBREPASAR EL TECHO PRESUPUESTAL
583	YUCATAN	JABONERA DE PEDAL.	SERPROF BIOMED SA DE CV	CUMPLE
			CARLOS ARTURO GARCIA RIVERA	NO CUMPLEN
			EDVAG CONCEPTOS COMERCIALES SA DE CV	NO SE EMITE EVALUACIÓN CON FUNDAMENTO EN EL ART. 36 LAAASP
			IDINESA BIENES Y SERVICIOS SA DE CV	NO SE EMITE EVALUACIÓN POR SOBREPASAR EL TECHO PRESUPUESTAL
			TECNO ROBLES DE MEXICO SA DE CV	NO SE EMITE EVALUACIÓN POR SOBREPASAR EL TECHO PRESUPUESTAL
584	YUCATAN	LAMPARA DE PIE RODABLE.	CARLOS ARTURO GARCIA RIVERA	NO CUMPLEN.
			EDVAG CONCEPTOS COMERCIALES SA DE CV	CUMPLE
			SERPROF BIOMED SA DE CV	NO SE EMITE EVALUACIÓN CON FUNDAMENTO EN EL ART. 36 LAAASP
			IMPULSORA DE CONSULTORIA E INGENIERIA MEXICANA SA DE CV	NO SE EMITE EVALUACIÓN CON FUNDAMENTO EN EL ART. 36 LAAASP
594	YUCATAN	MESA CARRO ANESTESIÓLOGO DE 70 CM.	SERPROF BIOMED SA DE CV	CUMPLE
			MUEBLES LA FORJA DE JUAN ESCOBAR SA DE CV	CUMPLE
			EDVAG CONCEPTOS COMERCIALES SA DE CV	NO SE EMITE EVALUACIÓN CON FUNDAMENTO EN EL ART. 36 LAAASP
			IMPULSORA DE CONSULTORIA E INGENIERIA MEXICANA SA DE CV	NO SE EMITE EVALUACIÓN CON FUNDAMENTO EN EL ART. 36 LAAASP
			TECNOLOGIA INTEGRAL PERSONALIZABLE SA DE CV	NO SE EMITE EVALUACIÓN POR SOBREPASAR EL TECHO PRESUPUESTAL

GOBIERNO DE MÉXICO | IMSS

DIRECCIÓN DE ADMINISTRACIÓN
Unidad de Adquisiciones
Coordinación de Adquisición de Bienes y Contratación de Servicios
Coordinación Técnica de Adquisición de Bienes de Inversión y Activos
División de Equipo y Mobiliario Médico

ACTA DE FALLO

LICITACIÓN PÚBLICA INTERNACIONAL ELECTRÓNICA BAJO COBERTURA DE TRATADOS DE LIBRE COMERCIO QUE CONTENGA CAPÍTULO DE COMPRAS GUBERNAMENTALES
NÚMERO DE IDENTIFICACIÓN EN COMPRANET: LA-50-GYR-050GYR040-T-2-2024

PROGRAMA "MOBILIARIO MÉDICO Y DE LABORATORIO PARA HOSPITALES PRIORITARIOS"

PART.	DESTINO	DESCRIPCIÓN	LICITANTE	EVALUACIÓN TÉCNICA
			TECNO ROBLES DE MEXICO SA DE CV	NO SE EMITE EVALUACIÓN POR SOBREPASAR EL TECHO PRESUPUESTAL
596	YUCATAN	MESA DE 180 CM PARA ENSAMBLE CON REPISA INTERMEDIA.	MUEBLES LA FORJA DE JUAN ESCOBAR SA DE CV	CUMPLE
			EDVAG CONCEPTOS COMERCIALES SA DE CV	CUMPLE
			TECNOLOGIA INTEGRAL PERSONALIZABLE SA DE CV	NO SE EMITE EVALUACIÓN POR SOBREPASAR EL TECHO PRESUPUESTAL
597	YUCATAN	MESA MAYO.	AH CORPORATIVO MEDICO DE MEXICO, S.A. DE C.V.	NO CUMPLEN
			SERPROF BIOMED SA DE CV	CUMPLE
			CARLOS ARTURO GARCIA RIVERA	NO SE EMITE EVALUACIÓN CON FUNDAMENTO EN EL ART. 36 LAAASP
			TECNOLOGIA INTEGRAL PERSONALIZABLE SA DE CV	NO SE EMITE EVALUACIÓN CON FUNDAMENTO EN EL ART. 36 LAAASP
			ERGONOMIA PRODUCTIVIDAD SA DE CV	NO SE EMITE EVALUACIÓN CON FUNDAMENTO EN EL ART. 36 LAAASP
			IMPULSORA DE CONSULTORIA E INGENIERIA MEXICANA SA DE CV	NO SE EMITE EVALUACIÓN CON FUNDAMENTO EN EL ART. 36 LAAASP
			MUEBLES LA FORJA DE JUAN ESCOBAR SA DE CV	NO SE EMITE EVALUACIÓN CON FUNDAMENTO EN EL ART. 36 LAAASP
			EDVAG CONCEPTOS COMERCIALES SA DE CV	NO SE EMITE EVALUACIÓN CON FUNDAMENTO EN EL ART. 36 LAAASP
			DALISA SERVICES SA DE CV	NO SE EMITE EVALUACIÓN CON FUNDAMENTO EN EL ART. 36 LAAASP
			INVITRO DIAGNÓSTICS MEXICO SA DE CV	NO SE EMITE EVALUACIÓN CON FUNDAMENTO EN EL ART. 36 LAAASP
			TECNO ROBLES DE MEXICO SA DE CV	NO SE EMITE EVALUACIÓN CON FUNDAMENTO EN EL ART. 36 LAAASP
			BECOMAR DE MEXICO, S. DE R.L. DE C.V.	NO SE EMITE EVALUACIÓN POR SOBREPASAR EL TECHO PRESUPUESTAL
598	YUCATAN	MESA PARA EXPLORACION PEDIATRICA.	MUEBLES LA FORJA DE JUAN ESCOBAR SA DE CV	CUMPLE
			EDVAG CONCEPTOS COMERCIALES SA DE CV	CUMPLE
			IMPULSORA DE CONSULTORIA E INGENIERIA MEXICANA SA DE CV	NO SE EMITE EVALUACION POR SOBREPASAR EL TECHO PRESUPUESTAL
599	YUCATAN	MESA PARA INSTRUMENTAL QUIRÚRGICO.	SERPROF BIOMED SA DE CV	CUMPLE
			CARLOS ARTURO GARCIA RIVERA	NO CUMPLEN

Durango 291, Piso 11, Col. Roma Norte, Alcaldía Cuauhtémoc, C.P. 06700, Ciudad de México
Tel: 55 5726 1700, Ext. 14025. www.imss.gob.mx

2024 Felipe Carrillo PUERTO

ANEXOS

DIVISIÓN DE CONTRATOS

ACTA DE FALLO

LICITACIÓN PÚBLICA INTERNACIONAL ELECTRÓNICA BAJO COBERTURA DE TRATADOS DE LIBRE COMERCIO QUE CONTENGA CAPÍTULO DE COMPRAS GUBERNAMENTALES
NÚMERO DE IDENTIFICACIÓN EN COMPRANET: LA-50-GYR-050GYR040-T-2-2024

PROGRAMA "MOBILIARIO MÉDICO Y DE LABORATORIO PARA HOSPITALES PRIORITARIOS"

PART.	DESTINO	DESCRIPCIÓN	LICITANTE	EVALUACIÓN TÉCNICA
			INVITRO DIAGNOSTICS MEXICO SA DE CV.	NO SE EMITE EVALUACIÓN CON FUNDAMENTO EN EL ART. 36 LAAASP
			EDVAG CONCEPTOS COMERCIALES SA DE CV	NO SE EMITE EVALUACIÓN CON FUNDAMENTO EN EL ART. 36 LAAASP
			IMPULSORA DE CONSULTORIA E INGENIERIA MEXICANA SA DE CV.	NO SE EMITE EVALUACIÓN CON FUNDAMENTO EN EL ART. 36 LAAASP
			MUEBLES LA FORJA DE JUAN ESCOBAR SA DE CV	NO SE EMITE EVALUACIÓN CON FUNDAMENTO EN EL ART. 36 LAAASP
			TECNO ROBLES DE MEXICO SA DE CV	NO SE EMITE EVALUACIÓN POR SOBREPASAR EL TECHO PRESUPUESTAL
600	YUCATAN	MESA PARA REHIDRATACIÓN.	SERPPROF BIOMED SA DE CV	CUMPLE
			EDVAG CONCEPTOS COMERCIALES SA DE CV	CUMPLE
			IMPULSORA DE CONSULTORIA E INGENIERIA MEXICANA SA DE CV	NO SE EMITE EVALUACIÓN CON FUNDAMENTO EN EL ART. 36 LAAASP
601	YUCATAN	MESA PASTEUR.	AH CORPORATIVO MEDICO DE MEXICO, S.A. DE C.V.	NO CUMPLEN
			SERPROF BIOMED SA DE CV	CUMPLE
			CARLOS ARTURO GARCIA RIVERA	NO SE EMITE EVALUACIÓN CON FUNDAMENTO EN EL ART. 36 LAAASP
			IDHESA BIENES Y SERVICIOS SA DE CV	NO SE EMITE EVALUACIÓN CON FUNDAMENTO EN EL ART. 36 LAAASP
			TECNOLOGIA INTEGRAL PERSONALIZABLE SA DE CV	NO SE EMITE EVALUACIÓN CON FUNDAMENTO EN EL ART. 36 LAAASP
			EDVAG CONCEPTOS COMERCIALES SA DE CV	NO SE EMITE EVALUACIÓN CON FUNDAMENTO EN EL ART. 36 LAAASP
			IMPULSORA DE CONSULTORIA E INGENIERIA MEXICANA SA DE CV	NO SE EMITE EVALUACIÓN CON FUNDAMENTO EN EL ART. 36 LAAASP
			DALISA SERVICES SA DE CV	NO SE EMITE EVALUACIÓN CON FUNDAMENTO EN EL ART. 36 LAAASP
			INVITRO DIAGNOSTICS MEXICO SA DE CV	NO SE EMITE EVALUACIÓN CON FUNDAMENTO EN EL ART. 36 LAAASP
			MUEBLES LA FORJA DE JUAN ESCOBAR SA DE CV	NO SE EMITE EVALUACIÓN CON FUNDAMENTO EN EL ART. 36 LAAASP
			ERGONOMIA PRODUCTIVIDAD SA DE CV	NO SE EMITE EVALUACIÓN CON FUNDAMENTO EN EL ART. 36 LAAASP
			TECNO ROBLES DE MEXICO SA DE CV	NO SE EMITE EVALUACIÓN POR SOBREPASAR EL TECHO PRESUPUESTAL
			BECOMAR DE MEXICO, S. DE R.L. DE C.V.	NO SE EMITE EVALUACIÓN POR SOBREPASAR EL TECHO PRESUPUESTAL

Durango 291, Piso 11, Col. Roma Norte, Alcaldía Cuauhtémoc, C. P. 06700, Ciudad de México
Tel. 55 5726 1700, Ext. 14025 www.imss.gob.mx

2024 Felipe Carrillo PUERTO

GOBIERNO DE MÉXICO | IMSS

DIRECCIÓN DE ADMINISTRACIÓN
Unidad de Adquisiciones
Coordinación de Adquisición de Bienes y Contratación de Servicios
Coordinación Técnica de Adquisición de Bienes de Inversión y Activos
División de Equipo y Mobiliario Médico

ACTA DE FALLO

LICITACIÓN PÚBLICA INTERNACIONAL ELECTRÓNICA BAJO COBERTURA DE TRATADOS DE LIBRE COMERCIO QUE CONTENGA CAPÍTULO DE COMPRAS GUBERNAMENTALES
NÚMERO DE IDENTIFICACIÓN EN COMPRANET: LA-50-GYR-050GYR040-T-2-2024

PROGRAMA "MOBILIARIO MÉDICO Y DE LABORATORIO PARA HOSPITALES PRIORITARIOS"

PART.	DESTINO	DESCRIPCIÓN	LICITANTE	EVALUACIÓN TÉCNICA
602	YUCATAN	MESA PUENTE.	SERPROF BIOMED SA DE CV	CUMPLE
			TECNOLOGIA INTEGRAL PERSONALIZABLE SA DE CV	CUMPLE
			IMPULSORA DE CONSULTORIA E INGENIERIA MEXICANA SA DE CV	NO SE EMITE EVALUACIÓN CON FUNDAMENTO EN EL ART. 36 LAAASP
			INVITRO DIAGNOSTICS MEXICO SA DE CV	NO SE EMITE EVALUACIÓN CON FUNDAMENTO EN EL ART. 36 LAAASP
			CARLOS ARTURO GARCIA RIVERA	NO SE EMITE EVALUACIÓN CON FUNDAMENTO EN EL ART. 36 LAAASP
			EDVAG CONCEPTOS COMERCIALES SA DE CV	NO SE EMITE EVALUACIÓN CON FUNDAMENTO EN EL ART. 36 LAAASP
			MUEBLES LA FORJA DE JUAN ESCOBAR SA DE CV	NO SE EMITE EVALUACIÓN CON FUNDAMENTO EN EL ART. 36 LAAASP
			ERGONOMIA PRODUCTIVIDAD SA DE CV	NO SE EMITE EVALUACIÓN POR SOBREPASAR EL TECHO PRESUPUESTAL
			TECNO ROBLES DE MEXICO SA DE CV	NO SE EMITE EVALUACIÓN POR SOBREPASAR EL TECHO PRESUPUESTAL
603	YUCATAN	MESA RIGIDA DE MADERA.	EDVAG CONCEPTOS COMERCIALES SA DE CV	CUMPLE
			ERGONOMIA PRODUCTIVIDAD SA DE CV.	NO SE EMITE EVALUACIÓN POR SOBREPASAR EL TECHO PRESUPUESTAL
604	YUCATAN	MESA BINON.	SERPROF BIOMED SA DE CV	CUMPLE
			CARLOS ARTURO GARCIA RIVERA	NO CUMPLEN
			IMPULSORA DE CONSULTORIA E INGENIERIA MEXICANA SA DE CV	NO SE EMITE EVALUACIÓN CON FUNDAMENTO EN EL ART. 36 LAAASP
			EDVAG CONCEPTOS COMERCIALES SA DE CV.	NO SE EMITE EVALUACIÓN CON FUNDAMENTO EN EL ART. 36 LAAASP
			TECNOLOGIA INTEGRAL PERSONALIZABLE SA DE CV	NO SE EMITE EVALUACIÓN CON FUNDAMENTO EN EL ART. 36 LAAASP
			ERGONOMIA PRODUCTIVIDAD SA DE CV	NO SE EMITE EVALUACIÓN CON FUNDAMENTO EN EL ART. 36 LAAASP
			TECNO ROBLES DE MEXICO SA DE CV	NO SE EMITE EVALUACIÓN POR SOBREPASAR EL TECHO PRESUPUESTAL
605	YUCATAN	REPISA DE 120 CM CONTRA MURO.	MUEBLES LA FORJA DE JUAN ESCOBAR SA DE CV	CUMPLE
			EDVAG CONCEPTOS COMERCIALES SA DE CV	CUMPLE
			IMPULSORA DE CONSULTORIA E INGENIERIA MEXICANA SA DE CV	NO SE EMITE EVALUACIÓN CON FUNDAMENTO EN EL ART. 36 LAAASP

Durango 291, Piso 11, Col. Roma Norte, Alcaldía Cuauhtémoc, C. P. 06700, Ciudad de México
Tel. 55 5726 1700, Ext. 14025 www.imss.gob.mx

2024 Felipe Carrillo PUERTO

ACTA DE FALLO

LICITACIÓN PÚBLICA INTERNACIONAL ELECTRÓNICA BAJO COBERTURA DE TRATADOS DE LIBRE COMERCIO QUE CONTENGA CAPÍTULO DE COMPRAS GUBERNAMENTALES
NÚMERO DE IDENTIFICACIÓN EN COMPRANET: LA-50-GYR-050GYR040-T-2-2024

PROGRAMA "MOBILIARIO MÉDICO Y DE LABORATORIO PARA HOSPITALES PRIORITARIOS"

PART.	DESTINO	DESCRIPCIÓN	LICITANTE	EVALUACIÓN TÉCNICA
			TECNO ROBLES DE MEXICO SA DE CV	NO SE EMITE EVALUACIÓN POR SOBREPASAR EL TECHO PRESUPUESTAL
606	YUCATAN	RIEL PORTAVENOCLISIS.	META SUMINISTROS MEDICOS SA DE CV	CUMPLE
			IDHESA BIENES Y SERVICIOS SA DE CV	NO CUMPLEN
			EDVAG CONCEPTOS COMERCIALES SA DE CV	NO SE EMITE EVALUACIÓN CON FUNDAMENTO EN EL ART. 36 LAAASP
			ERGONOMIA PRODUCTIVIDAD SA DE CV	NO SE EMITE EVALUACIÓN CON FUNDAMENTO EN EL ART. 36 LAAASP
			TECNO ROBLES DE MEXICO SA DE CV	NO SE EMITE EVALUACIÓN CON FUNDAMENTO EN EL ART. 36 LAAASP
			IMPULSORA DE CONSULTORIA E INGENIERIA MEXICANA SA DE CV	NO SE EMITE EVALUACIÓN CON FUNDAMENTO EN EL ART. 36 LAAASP
607	YUCATAN	RIÑON DE ACERO INOXIDABLE DE 250 ML.	SERPROF BIOMED SA DE CV	CUMPLE
			INFRAESTRUCTURA HOSPITALARIA PROEMSA SA DE CV	CUMPLE
			TECNO ROBLES DE MEXICO SA DE CV	NO SE EMITE EVALUACIÓN CON FUNDAMENTO EN EL ART. 36 LAAASP
			EDVAG CONCEPTOS COMERCIALES SA DE CV	NO SE EMITE EVALUACIÓN CON FUNDAMENTO EN EL ART. 36 LAAASP
			ERGONOMIA PRODUCTIVIDAD SA DE CV	NO SE EMITE EVALUACIÓN CON FUNDAMENTO EN EL ART. 36 LAAASP
			INVITRO DIAGNOSTICS MEXICO SA DE CV	NO SE EMITE EVALUACIÓN CON FUNDAMENTO EN EL ART. 36 LAAASP
			IMPULSORA DE CONSULTORIA E INGENIERIA MEXICANA SA DE CV	NO SE EMITE EVALUACIÓN CON FUNDAMENTO EN EL ART. 36 LAAASP
			CARLOS ARTURO GARCIA RIVERA	NO SE EMITE EVALUACIÓN CON FUNDAMENTO EN EL ART. 36 LAAASP
608	YUCATAN	RIÑON DE ACERO INOXIDABLE DE 500 ML.	SERPROF BIOMED SA DE CV	CUMPLE
			INFRAESTRUCTURA HOSPITALARIA PROEMSA SA DE CV	CUMPLE
			TECNO ROBLES DE MEXICO SA DE CV	NO SE EMITE EVALUACIÓN CON FUNDAMENTO EN EL ART. 36 LAAASP
			EDVAG CONCEPTOS COMERCIALES SA DE CV	NO SE EMITE EVALUACIÓN CON FUNDAMENTO EN EL ART. 36 LAAASP
			ERGONOMIA PRODUCTIVIDAD SA DE CV	NO SE EMITE EVALUACIÓN CON FUNDAMENTO EN EL ART. 36 LAAASP
			IMPULSORA DE CONSULTORIA E INGENIERIA MEXICANA SA DE CV	NO SE EMITE EVALUACIÓN CON FUNDAMENTO EN EL ART. 36 LAAASP
			INVITRO DIAGNOSTICS MEXICO SA DE CV	NO SE EMITE EVALUACIÓN CON FUNDAMENTO EN EL ART. 36 LAAASP

Durango 291, Piso 3, Col. Roma Norte, Alcaldía Cuauhtémoc, C. P. 06700, Ciudad de México
Tel. 55 5726-1200, Ext. 14929 www.imss.gob.mx

2024 Felipe Carrillo PUERTO

GOBIERNO DE MÉXICO | IMSS

DIRECCIÓN DE ADMINISTRACIÓN
Unidad de Adquisiciones
Coordinación de Adquisición de Bienes y Contratación de Servicios
Coordinación Técnica de Adquisición de Bienes de Inversión y Activos
División de Equipo y Mobiliario Médico

ACTA DE FALLO

LICITACIÓN PÚBLICA INTERNACIONAL ELECTRÓNICA BAJO COBERTURA DE TRATADOS DE LIBRE COMERCIO QUE CONTENGA CAPÍTULO DE COMPRAS GUBERNAMENTALES
NÚMERO DE IDENTIFICACIÓN EN COMPRANET: LA-50-GYR-050GYR040-T-2-2024

PROGRAMA "MOBILIARIO MÉDICO Y DE LABORATORIO PARA HOSPITALES PRIORITARIOS"

PART.	DESTINO	DESCRIPCIÓN	LICITANTE	EVALUACIÓN TÉCNICA
			CARLOS ARTURO GARCIA RIVERA	NO SE EMITE EVALUACIÓN CON FUNDAMENTO EN EL ART. 36 LAAASP
609	YUCATAN	SILLA DE RUEDAS CON DESCANSAPIES.	SERPROF BIOMED SA DE CV	CUMPLE
			EDVAG CONCEPTOS COMERCIALES SA DE CV	CUMPLE
			TECNO ROBLES DE MEXICO SA DE CV	NO SE EMITE EVALUACIÓN CON FUNDAMENTO EN EL ART. 36 LAAASP
			ERGONOMIA PRODUCTIVIDAD SA DE CV	NO SE EMITE EVALUACIÓN CON FUNDAMENTO EN EL ART. 36 LAAASP
610	YUCATAN	VASO PARA MEDICAMENTOS DE 30 CM CUBICOS.	SERPROF BIOMED SA DE CV	CUMPLE
			INFRAESTRUCTURA HOSPITALARIA PROEMSA SA DE CV	CUMPLE
			TECNO ROBLES DE MEXICO SA DE CV	NO SE EMITE EVALUACIÓN CON FUNDAMENTO EN EL ART. 36 LAAASP
			IMPULSORA DE CONSULTORIA E INGENIERIA MEXICANA SA DE CV	NO SE EMITE EVALUACIÓN CON FUNDAMENTO EN EL ART. 36 LAAASP
			EDVAG CONCEPTOS COMERCIALES SA DE CV	NO SE EMITE EVALUACIÓN CON FUNDAMENTO EN EL ART. 36 LAAASP
611	YUCATAN	VASO PARA MEDICAMENTOS DE 140 CM CUBICOS.	INFRAESTRUCTURA HOSPITALARIA PROEMSA SA DE CV	CUMPLE
			EDVAG CONCEPTOS COMERCIALES SA DE CV	NO SE EMITE EVALUACIÓN POR SOBREPASAR EL TECHO PRESUPUESTAL
612	YUCATAN	VASO CON TAPA DE UN LITRO.	INFRAESTRUCTURA HOSPITALARIA PROEMSA SA DE CV	CUMPLE
			EDVAG CONCEPTOS COMERCIALES SA DE CV	CUMPLE
613	YUCATAN	BANQUETA DE ALTURA.	SERPROF BIOMED SA DE CV	CUMPLE
			IMPULSORA DE CONSULTORIA E INGENIERIA MEXICANA SA DE CV	CUMPLE
			EDVAG CONCEPTOS COMERCIALES SA DE CV	NO SE EMITE EVALUACIÓN POR SOBREPASAR EL TECHO PRESUPUESTAL
			TECNO ROBLES DE MEXICO SA DE CV	NO SE EMITE EVALUACIÓN POR SOBREPASAR EL TECHO PRESUPUESTAL
			TECNOLOGIA INTEGRAL PERSONALIZABLE SA DE CV	NO SE EMITE EVALUACIÓN POR SOBREPASAR EL TECHO PRESUPUESTAL
614	YUCATAN	DIVAN (CHAISE LONGUE)	EDVAG CONCEPTOS COMERCIALES SA DE CV	CUMPLE
			IMPULSORA DE CONSULTORIA E INGENIERIA MEXICANA SA DE CV	NO CUMPLEN

Durango 291, Piso 3, Col. Roma Norte, Alcaldía Cuauhtémoc, C. P. 06700, Ciudad de México
Tel. 55 5726-1200, Ext. 14929 www.imss.gob.mx

2024 Felipe Carrillo PUERTO

ANEXOS
DIVISIÓN DE CONTRATOS

ACTA DE FALLO

LICITACIÓN PÚBLICA INTERNACIONAL ELECTRÓNICA BAJO COBERTURA DE TRATADOS DE LIBRE COMERCIO QUE CONTENGA CAPÍTULO DE COMPRAS GUBERNAMENTALES
NÚMERO DE IDENTIFICACIÓN EN COMPRANET: LA-50-GYR-050GYR040-T-2-2024

PROGRAMA "MOBILIARIO MÉDICO Y DE LABORATORIO PARA HOSPITALES PRIORITARIOS"

PART.	DESTINO	DESCRIPCIÓN	LICITANTE	EVALUACIÓN TÉCNICA
			TECNO ROBLES DE MEXICO SA DE CV	NO SE EMITE EVALUACIÓN CON FUNDAMENTO EN EL ART. 36 LAAASP
			ERGONOMIA PRODUCTIVIDAD SA DE CV	NO SE EMITE EVALUACIÓN CON FUNDAMENTO EN EL ART. 36 LAAASP
			MUEBLES LA FORJA DE JUAN ESCOBAR SA DE CV	NO SE EMITE EVALUACIÓN CON FUNDAMENTO EN EL ART. 36 LAAASP
			TECNOLOGIA INTEGRAL PERSONALIZABLE SA DE CV	NO SE EMITE EVALUACIÓN POR SOBREPASAR EL TECHO PRESUPUESTAL
615	YUCATAN	LITERAS METÁLICAS.	EDVAG CONCEPTOS COMERCIALES SA DE CV	CUMPLE
			MUEBLES LA FORJA DE JUAN ESCOBAR SA DE CV	NO SE EMITE EVALUACIÓN CON FUNDAMENTO EN EL ART. 36 LAAASP
			TECNO ROBLES DE MEXICO SA DE CV	NO CUMPLEN
			ERGONOMIA PRODUCTIVIDAD SA DE CV	NO SE EMITE EVALUACIÓN CON FUNDAMENTO EN EL ART. 36 LAAASP
616	YUCATAN	ORINAL PARA VARONES.	INFRAESTRUCTURA HOSPITALARIA PROEMSA SA DE CV	CUMPLE
			SERPROF BIOMED SA DE CV	CUMPLE
			CARLOS ARTURO GARCIA RIVERA	NO SE EMITE EVALUACIÓN CON FUNDAMENTO EN EL ART. 36 LAAASP
			TECNO ROBLES DE MEXICO SA DE CV	NO SE EMITE EVALUACIÓN CON FUNDAMENTO EN EL ART. 36 LAAASP
			EDVAG CONCEPTOS COMERCIALES SA DE CV	NO SE EMITE EVALUACIÓN CON FUNDAMENTO EN EL ART. 36 LAAASP
			IDHESA BIENES Y SERVICIOS SA DE CV	NO SE EMITE EVALUACIÓN CON FUNDAMENTO EN EL ART. 36 LAAASP
			IMPULSORA DE CONSULTORIA E INGENIERIA MEXICANA SA DE CV	NO SE EMITE EVALUACIÓN CON FUNDAMENTO EN EL ART. 36 LAAASP
			ERGONOMIA PRODUCTIVIDAD SA DE CV	NO SE EMITE EVALUACIÓN POR SOBREPASAR EL TECHO PRESUPUESTAL
617	YUCATAN	POPTAVENOCLISIS RODABLE.	INFRAESTRUCTURA HOSPITALARIA PROEMSA SA DE CV	CUMPLE
			SERPROF BIOMED SA DE CV	CUMPLE
			EDVAG CONCEPTOS COMERCIALES SA DE CV	NO SE EMITE EVALUACIÓN CON FUNDAMENTO EN EL ART. 36 LAAASP
			TECNOLOGIA INTEGRAL PERSONALIZABLE SA DE CV	NO SE EMITE EVALUACIÓN CON FUNDAMENTO EN EL ART. 36 LAAASP
			IMPULSORA DE CONSULTORIA E INGENIERIA MEXICANA SA DE CV	NO SE EMITE EVALUACIÓN CON FUNDAMENTO EN EL ART. 36 LAAASP
			CARLOS ARTURO GARCIA RIVERA	NO SE EMITE EVALUACIÓN CON FUNDAMENTO EN EL ART. 36 LAAASP

Durango 291, Piso 11, Col. Roma Norte, Alcaldía Cuauhtémoc, C. P. 06700, Ciudad de México
Tel. 55 5726 1700, Ext. 76825. www.imss.gob.mx

2024 Felipe Carrillo PUERTO

GOBIERNO DE MÉXICO | IMSS

DIRECCIÓN DE ADMINISTRACIÓN
Unidad de Adquisiciones
Coordinación de Adquisición de Bienes y Contratación de Servicios
Coordinación Técnica de Adquisición de Bienes de Inversión y Activos
División de Equipo y Mobiliario Médico

ACTA DE FALLO

LICITACIÓN PÚBLICA INTERNACIONAL ELECTRÓNICA BAJO COBERTURA DE TRATADOS DE LIBRE COMERCIO QUE CONTENGA CAPÍTULO DE COMPRAS GUBERNAMENTALES
NÚMERO DE IDENTIFICACIÓN EN COMPRANET: LA-50-GYR-050GYR040-T-2-2024

PROGRAMA "MOBILIARIO MÉDICO Y DE LABORATORIO PARA HOSPITALES PRIORITARIOS"

PART.	DESTINO	DESCRIPCIÓN	LICITANTE	EVALUACIÓN TÉCNICA
			ERGONOMIA PRODUCTIVIDAD SA DE CV	NO SE EMITE EVALUACIÓN CON FUNDAMENTO EN EL ART. 36 LAAASP
			TECNO ROBLES DE MEXICO SA DE CV	NO SE EMITE EVALUACIÓN POR SOBREPASAR EL TECHO PRESUPUESTAL
618	YUCATAN	CARRO CUNA CON BASINET DE ACRILICO.	SERPROF BIOMED SA DE CV	CUMPLE
			EDVAG CONCEPTOS COMERCIALES SA DE CV	CUMPLE
			ERGONOMIA PRODUCTIVIDAD SA DE CV	NO SE EMITE EVALUACIÓN CON FUNDAMENTO EN EL ART. 36 LAAASP
			TECNOLOGIA INTEGRAL PERSONALIZABLE SA DE CV	NO SE EMITE EVALUACIÓN CON FUNDAMENTO EN EL ART. 36 LAAASP
			TECNO ROBLES DE MEXICO SA DE CV	NO SE EMITE EVALUACIÓN CON FUNDAMENTO EN EL ART. 36 LAAASP
			IMPULSORA DE CONSULTORIA E INGENIERIA MEXICANA SA DE CV	NO SE EMITE EVALUACIÓN CON FUNDAMENTO EN EL ART. 36 LAAASP
619	YUCATAN	BASCULA PESA BEBE TUBULAR TIPO DINAMOMETRO.	EDVAG CONCEPTOS COMERCIALES SA DE CV	CUMPLE
			INNOVACION MEDICA Y TECNOLOGIAS PARA LA SALUD MX SA DE CV	NO SE EMITE EVALUACIÓN POR SOBREPASAR EL TECHO PRESUPUESTAL
620	YUCATAN	MESA DE 150 CM PARA ATENCION AL RECIÉN NACIDO.	EDVAG CONCEPTOS COMERCIALES SA DE CV	CUMPLE
			MUEBLES LA FORJA DE JUAN ESCOBAR SA DE CV	CUMPLE
			IMPULSORA DE CONSULTORIA E INGENIERIA MEXICANA SA DE CV	NO SE EMITE EVALUACIÓN POR SOBREPASAR EL TECHO PRESUPUESTAL
623	YUCATAN	MESA ALTA DE 120 CM CON RESPALDO.	EDVAG CONCEPTOS COMERCIALES SA DE CV	NO SE EMITE EVALUACIÓN POR SOBREPASAR EL TECHO PRESUPUESTAL
624	YUCATAN	CARRO PARA CURACIONES EN ABS.	IMPULSORA DE CONSULTORIA E INGENIERIA MEXICANA SA DE CV	NO CUMPLEN
			EDVAG CONCEPTOS COMERCIALES SA DE CV	CUMPLE
625	YUCATAN	CARRO PARA ROPA SUCIA CON TAPA Y APERTURA DE PEDAL.	SERPROF BIOMED SA DE CV	CUMPLE
			EDVAG CONCEPTOS COMERCIALES SA DE CV	CUMPLE
			ERGONOMIA PRODUCTIVIDAD SA DE CV	NO SE EMITE EVALUACIÓN CON FUNDAMENTO EN EL ART. 36 LAAASP
628	YUCATAN	SILLON DE EXTRACCIONES.	EDVAG CONCEPTOS COMERCIALES SA DE CV	CUMPLE
629	YUCATAN	VESTIDOR CON ARMARIO PARA CONSULTORIO.	EDVAG CONCEPTOS COMERCIALES SA DE CV	CUMPLE

Durango 291, Piso 11, Col. Roma Norte, Alcaldía Cuauhtémoc, C. P. 06700, Ciudad de México
Tel. 55 5726 1700, Ext. 76825. www.imss.gob.mx

2024 Felipe Carrillo PUERTO

ACTA DE FALLO

LICITACIÓN PÚBLICA INTERNACIONAL ELECTRÓNICA BAJO COBERTURA DE TRATADOS DE LIBRE COMERCIO QUE CONTENGA CAPÍTULO DE COMPRAS GUBERNAMENTALES
NÚMERO DE IDENTIFICACIÓN EN COMPRANET: LA-50-GYR-050GYR040-T-2-2024

PROGRAMA "MOBILIARIO MÉDICO Y DE LABORATORIO PARA HOSPITALES PRIORITARIOS"

PART.	DESTINO	DESCRIPCIÓN	LICITANTE	EVALUACIÓN TÉCNICA
630	YUCATAN	MESA ALTA DE 90 CM CON RESPALDO, CAJON Y PUERTAS ABATIBLES.	META SUMINISTROS MEDICOS SA DE CV	CUMPLE
			MUEBLES LA FORJA DE JUAN ESCOBAR SA DE CV	CUMPLE
			EDVAG CONCEPTOS COMERCIALES SA DE CV	NO SE EMITE EVALUACIÓN POR SOBREPASAR EL TECHO PRESUPUESTAL
			TECNOLOGIA INTEGRAL PERSONALIZABLE SA DE CV	NO SE EMITE EVALUACIÓN POR SOBREPASAR EL TECHO PRESUPUESTAL
			BECOMAR DE MEXICO, S. DE R.L. DE C.V.	NO SE EMITE EVALUACIÓN POR SOBREPASAR EL TECHO PRESUPUESTAL
			ERGONOMIA PRODUCTIVIDAD SA DE CV	NO SE EMITE EVALUACIÓN POR SOBREPASAR EL TECHO PRESUPUESTAL
			DALISA SERVICES SA DE CV	NO SE EMITE EVALUACIÓN POR SOBREPASAR EL TECHO PRESUPUESTAL
			TECNO ROBLES DE MEXICO SA DE CV	NO SE EMITE EVALUACIÓN POR SOBREPASAR EL TECHO PRESUPUESTAL
633	YUCATAN	MESA ALTA DE 180 CM CON RESPALDO, CAJONES CENTRALES Y PUERTAS ABATIBLES LATERALES.	EDVAG CONCEPTOS COMERCIALES SA DE CV	CUMPLE
634	YUCATAN	MESA ALTA DE 180 CM DE TRABAJO PARA 2 USUARIOS CON RESPALDO.	SERPROF BIOMED SA DE CV	CUMPLE
			MUEBLES LA FORJA DE JUAN ESCOBAR SA DE CV	CUMPLE
			EDVAG CONCEPTOS COMERCIALES SA DE CV	NO SE EMITE EVALUACIÓN POR SOBREPASAR EL TECHO PRESUPUESTAL
			TECNO ROBLES DE MEXICO SA DE CV	NO SE EMITE EVALUACIÓN POR SOBREPASAR EL TECHO PRESUPUESTAL
635	YUCATAN	MESA ALTA DE 120 CM SIN RESPALDO Y 3 CAJONES.	SERPROF BIOMED SA DE CV	CUMPLE
			ERGONOMIA PRODUCTIVIDAD SA DE CV	CUMPLE
			EDVAG CONCEPTOS COMERCIALES SA DE CV	NO SE EMITE EVALUACIÓN CON FUNDAMENTO EN EL ART. 36 LAAASP
			MUEBLES LA FORJA DE JUAN ESCOBAR SA DE CV	NO SE EMITE EVALUACIÓN CON FUNDAMENTO EN EL ART. 36 LAAASP
			DALISA SERVICES SA DE CV	NO SE EMITE EVALUACIÓN CON FUNDAMENTO EN EL ART. 36 LAAASP
			BECOMAR DE MEXICO, S. DE R.L. DE C.V.	NO SE EMITE EVALUACIÓN CON FUNDAMENTO EN EL ART. 36 LAAASP

Durango 291, Piso 3, Col. Roma Norte, Alcaldía Cuauhtémoc, C. P. 06700, Ciudad de México
Tel. 55 5726 1700, Ext. 14923
www.imss.gob.mx

2024 Felipe Carrillo PUERTO

ACTA DE FALLO

LICITACIÓN PÚBLICA INTERNACIONAL ELECTRÓNICA BAJO COBERTURA DE TRATADOS DE LIBRE COMERCIO QUE CONTENGA CAPÍTULO DE COMPRAS GUBERNAMENTALES
NÚMERO DE IDENTIFICACIÓN EN COMPRANET: LA-50-GYR-050GYR040-T-2-2024

PROGRAMA "MOBILIARIO MÉDICO Y DE LABORATORIO PARA HOSPITALES PRIORITARIOS"

PART.	DESTINO	DESCRIPCIÓN	LICITANTE	EVALUACIÓN TÉCNICA
			TECNO ROBLES DE MEXICO SA DE CV	NO SE EMITE EVALUACIÓN POR SOBREPASAR EL TECHO PRESUPUESTAL
636	YUCATAN	MESA ALTA DE 120 CM SIN RESPALDO Y PUERTAS ABATIBLES.	SERPROF BIOMED SA DE CV	CUMPLE
			EDVAG CONCEPTOS COMERCIALES SA DE CV	CUMPLE
			BECOMAR DE MEXICO, S. DE R.L. DE C.V.	NO SE EMITE EVALUACIÓN CON FUNDAMENTO EN EL ART. 36 LAAASP
			MUEBLES LA FORJA DE JUAN ESCOBAR SA DE CV	NO SE EMITE EVALUACIÓN CON FUNDAMENTO EN EL ART. 36 LAAASP
638	YUCATAN	MESA ALTA DE 180 CM SIN RESPALDO, CAJONES CENTRALES Y PUERTAS ABATIBLES LATERALES.	EDVAG CONCEPTOS COMERCIALES SA DE CV	CUMPLE
639	YUCATAN	MESA ALTA DE 150 CM DE TRABAJO PARA 2 USUARIOS SIN RESPALDO.	EDVAG CONCEPTOS COMERCIALES SA DE CV	NO SE EMITE EVALUACIÓN POR SOBREPASAR EL TECHO PRESUPUESTAL
641	ZARAGOZA	CARRO CAMILLA TIPO TRANSFER (LATERAL)	SERPROF BIOMED SA DE CV	CUMPLE
			TECNOLOGIA INTEGRAL PERSONALIZABLE SA DE CV	CUMPLE
			DISTRIBUIDORA AXKAN KUALI SAS DE CV	NO SE EMITE EVALUACIÓN CON FUNDAMENTO EN EL ART. 36 LAAASP
			EDVAG CONCEPTOS COMERCIALES SA DE CV	NO SE EMITE EVALUACIÓN CON FUNDAMENTO EN EL ART. 36 LAAASP
			GRUPO EMPRESARIAL TECNICARE SA DE CV	NO SE EMITE EVALUACIÓN CON FUNDAMENTO EN EL ART. 36 LAAASP
			ERGONOMIA PRODUCTIVIDAD SA DE CV	NO SE EMITE EVALUACIÓN CON FUNDAMENTO EN EL ART. 36 LAAASP
			IMPULSORA DE CONSULTORIA E INGENIERIA MEXICANA SA DE CV	NO SE EMITE EVALUACIÓN CON FUNDAMENTO EN EL ART. 36 LAAASP
642	ZARAGOZA	JABONERA ELECTRICA	EDVAG CONCEPTOS COMERCIALES SA DE CV	CUMPLE
643	ZARAGOZA	MODULO PARA CONSULTORIO MEDICO DERECHO	IDHESA BIENES Y SERVICIOS SA DE CV	NO CUMPLEN
			EDVAG CONCEPTOS COMERCIALES SA DE CV	CUMPLE
			DISTRIBUIDORA AXKAN KUALI SAS DE CV	NO SE EMITE EVALUACIÓN CON FUNDAMENTO EN EL ART. 36 LAAASP
			ARO MOBEL S.A. DE C.V.	NO SE EMITE EVALUACIÓN CON FUNDAMENTO EN EL ART. 36 LAAASP
			MUEBLES LA FORJA DE JUAN ESCOBAR SA DE CV	NO SE EMITE EVALUACIÓN CON FUNDAMENTO EN EL ART. 36 LAAASP

Durango 291, Piso 3, Col. Roma Norte, Alcaldía Cuauhtémoc, C. P. 06700, Ciudad de México
Tel. 55 5726 1700, Ext. 14923
www.imss.gob.mx

2024 Felipe Carrillo PUERTO

ANEXOS
DIVISIÓN DE CONTRATOS

ACTA DE FALLO

LICITACIÓN PÚBLICA INTERNACIONAL ELECTRÓNICA BAJO COBERTURA DE TRATADOS DE LIBRE COMERCIO QUE CONTENGA CAPÍTULO DE COMPRAS GUBERNAMENTALES
NÚMERO DE IDENTIFICACIÓN EN COMPRANET: LA-50-GYR-050GYR040-T-2-2024

PROGRAMA "MOBILIARIO MÉDICO Y DE LABORATORIO PARA HOSPITALES PRIORITARIOS"

PART.	DESTINO	DESCRIPCIÓN	LICITANTE	EVALUACIÓN TÉCNICA
			ERGONOMIA PRODUCTIVIDAD SA DE CV	NO SE EMITE EVALUACIÓN POR SOBREPASAR EL TECHO PRESUPUESTAL
644	ZARAGOZA	MODULO PARA CONSULTORIO MEDICO IZQUIERDO.	ICHESA BIENES Y SERVICIOS SA DE CV	NO CUMPLEN
			EDVAG CONCEPTOS COMERCIALES SA DE CV	CUMPLE
			DISTRIBUIDORA AXKAN KUALI SAS DE CV	NO SE EMITE EVALUACIÓN CON FUNDAMENTO EN EL ART. 36 LAAASP
			ARO MOBEL, S.A. DE C.V.	NO SE EMITE EVALUACIÓN CON FUNDAMENTO EN EL ART. 36 LAAASP
			MUEBLES LA FORJA DE JUAN ESCOBAR SA DE CV	NO SE EMITE EVALUACIÓN CON FUNDAMENTO EN EL ART. 36 LAAASP
			ERGONOMIA PRODUCTIVIDAD SA DE CV	NO SE EMITE EVALUACIÓN POR SOBREPASAR EL TECHO PRESUPUESTAL
645	ZARAGOZA	MESA ALTA DE 150 CM CON CAJONERA CENTRAL.	EDVAG CONCEPTOS COMERCIALES SA DE CV	CUMPLE
			MUEBLES LA FORJA DE JUAN ESCOBAR SA DE CV	CUMPLE
			DISTRIBUIDORA AXKAN KUALI SAS DE CV	NO SE EMITE EVALUACIÓN CON FUNDAMENTO EN EL ART. 36 LAAASP
646	ZARAGOZA	MESA ALTA DE 180 CM CON CAJONERA CENTRAL.	META SUMINISTROS MEDICOS SA DE CV	CUMPLE
			TECNOLOGIA INTEGRAL PERSONALIZABLE SA DE CV	CUMPLE
			EDVAG CONCEPTOS COMERCIALES SA DE CV	NO SE EMITE EVALUACIÓN CON FUNDAMENTO EN EL ART. 36 LAAASP
			ERGONOMIA PRODUCTIVIDAD SA DE CV	NO SE EMITE EVALUACIÓN CON FUNDAMENTO EN EL ART. 36 LAAASP
			DALISA SERVICES SA DE CV	NO SE EMITE EVALUACIÓN CON FUNDAMENTO EN EL ART. 36 LAAASP
			DISTRIBUIDORA AXKAN KUALI SAS DE CV	NO SE EMITE EVALUACIÓN CON FUNDAMENTO EN EL ART. 36 LAAASP
			MUEBLES LA FORJA DE JUAN ESCOBAR SA DE CV	NO SE EMITE EVALUACIÓN CON FUNDAMENTO EN EL ART. 36 LAAASP
			GRUPO EMPRESARIAL TECNICARE SA DE CV	NO SE EMITE EVALUACIÓN CON FUNDAMENTO EN EL ART. 36 LAAASP
			TECNO ROBLES DE MEXICO SA DE CV	NO SE EMITE EVALUACIÓN CON FUNDAMENTO EN EL ART. 36 LAAASP
647	ZARAGOZA	CARRO PARA SUPERMERCADO.	EDVAG CONCEPTOS COMERCIALES SA DE CV	CUMPLE
648	ZARAGOZA	GABINETE BASE PARA CAMPANA DE EXTRACCION	EDVAG CONCEPTOS COMERCIALES SA DE CV	CUMPLE

Durango 291, Piso 1, Col. Roma Norte, Alcaldía Cuauhtémoc, C. P. 06700, Ciudad de México.
Tel. 55 5226-1700, Ext. 14932. www.imss.gob.mx

2024 Felipe Carrillo PUERTO

GOBIERNO DE MÉXICO | IMSS

DIRECCIÓN DE ADMINISTRACIÓN
Unidad de Adquisiciones
Coordinación de Adquisición de Bienes y Contratación de Servicios
Coordinación Técnica de Adquisición de Bienes de Inversión y Activos
División de Equipo y Mobiliario Médico

ACTA DE FALLO

LICITACIÓN PÚBLICA INTERNACIONAL ELECTRÓNICA BAJO COBERTURA DE TRATADOS DE LIBRE COMERCIO QUE CONTENGA CAPÍTULO DE COMPRAS GUBERNAMENTALES
NÚMERO DE IDENTIFICACIÓN EN COMPRANET: LA-50-GYR-050GYR040-T-2-2024

PROGRAMA "MOBILIARIO MÉDICO Y DE LABORATORIO PARA HOSPITALES PRIORITARIOS"

PART.	DESTINO	DESCRIPCIÓN	LICITANTE	EVALUACIÓN TÉCNICA
655	ZARAGOZA	CARRO CAJONERO.	EDVAG CONCEPTOS COMERCIALES SA DE CV	CUMPLE
			SERPROF BIOMED SA DE CV	NO CUMPLEN
			DISTRIBUIDORA AXKAN KUALI SAS DE CV	NO SE EMITE EVALUACIÓN CON FUNDAMENTO EN EL ART. 36 LAAASP
			ERGONOMIA PRODUCTIVIDAD SA DE CV	NO SE EMITE EVALUACIÓN CON FUNDAMENTO EN EL ART. 36 LAAASP
			IMPULSORA DE CONSULTORIA E INGENIERIA MEXICANA SA DE CV	NO SE EMITE EVALUACIÓN CON FUNDAMENTO EN EL ART. 36 LAAASP
			MUEBLES LA FORJA DE JUAN ESCOBAR SA DE CV	NO SE EMITE EVALUACIÓN CON FUNDAMENTO EN EL ART. 36 LAAASP
			TECNO ROBLES DE MEXICO SA DE CV	NO SE EMITE EVALUACIÓN CON FUNDAMENTO EN EL ART. 36 LAAASP
			BECOMAR DE MEXICO, S. DE R.L. DE C.V.	NO SE EMITE EVALUACIÓN POR SOBREPASAR EL TECHO PRESUPUESTAL
656	ZARAGOZA	CARRO DISTRIBUIDOR DE MUESTRAS.	DISTRIBUIDORA AXKAN KUALI SAS DE CV	CUMPLE
			EDVAG CONCEPTOS COMERCIALES SA DE CV	CUMPLE
			GRUPO EMPRESARIAL TECNICARE SA DE CV	NO SE EMITE EVALUACIÓN CON FUNDAMENTO EN EL ART. 36 LAAASP
			ERGONOMIA PRODUCTIVIDAD SA DE CV	NO SE EMITE EVALUACIÓN CON FUNDAMENTO EN EL ART. 36 LAAASP
657	ZARAGOZA	GABINETE PARA TOMA DE MUESTRAS.	DISTRIBUIDORA AXKAN KUALI SAS DE CV	CUMPLE
			TECNOLOGIA INTEGRAL PERSONALIZABLE SA DE CV	CUMPLE
			EDVAG CONCEPTOS COMERCIALES SA DE CV	NO SE EMITE EVALUACIÓN CON FUNDAMENTO EN EL ART. 36 LAAASP
			ERGONOMIA PRODUCTIVIDAD SA DE CV	NO SE EMITE EVALUACIÓN CON FUNDAMENTO EN EL ART. 36 LAAASP
			GRUPO EMPRESARIAL TECNICARE SA DE CV	NO SE EMITE EVALUACIÓN CON FUNDAMENTO EN EL ART. 36 LAAASP
658	ZARAGOZA	MESA ALTA DE 90 CM CON CUBIERTA DE ACERO INOXIDABLE.	MUEBLES LA FORJA DE JUAN ESCOBAR SA DE CV	CUMPLE
			EDVAG CONCEPTOS COMERCIALES SA DE CV	CUMPLE
			ERGONOMIA PRODUCTIVIDAD SA DE CV	NO SE EMITE EVALUACIÓN CON FUNDAMENTO EN EL ART. 36 LAAASP
			DISTRIBUIDORA AXKAN KUALI SAS DE CV	NO SE EMITE EVALUACIÓN CON FUNDAMENTO EN EL ART. 36 LAAASP
			TECNO ROBLES DE MEXICO SA DE CV	NO SE EMITE EVALUACIÓN CON FUNDAMENTO EN EL ART. 36 LAAASP

Durango 291, Piso 1, Col. Roma Norte, Alcaldía Cuauhtémoc, C. P. 06700, Ciudad de México.
Tel. 55 5226-1700, Ext. 14932. www.imss.gob.mx

2024 Felipe Carrillo PUERTO

ACTA DE FALLO

LICITACIÓN PÚBLICA INTERNACIONAL ELECTRÓNICA BAJO COBERTURA DE TRATADOS DE LIBRE COMERCIO QUE CONTENGA CAPÍTULO DE COMPRAS GUBERNAMENTALES
NÚMERO DE IDENTIFICACIÓN EN COMPRANET: LA-50-GYR-050GYR040-T-2-2024

PROGRAMA "MOBILIARIO MÉDICO Y DE LABORATORIO PARA HOSPITALES PRIORITARIOS"

PART.	DESTINO	DESCRIPCIÓN	LICITANTE	EVALUACIÓN TÉCNICA
659	ZARAGOZA	MESA ALTA DE 120 CM CON CUBIERTA DE ACERO INOXIDABLE.	MUEBLES LA FORJA DE JUAN ESCOBAR SA DE CV	CUMPLE
			EDVAG CONCEPTOS COMERCIALES SA DE CV	CUMPLE
			DISTRIBUIDORA AXKAN KUALI SAS DE CV	NO SE EMITE EVALUACIÓN CON FUNDAMENTO EN EL ART. 36 LAAASP
660	ZARAGOZA	MESA ALTA DE 150 CM CON CUBIERTA DE ACERO INOXIDABLE.	EDVAG CONCEPTOS COMERCIALES SA DE CV	CUMPLE
			DISTRIBUIDORA AXKAN KUALI SAS DE CV	CUMPLE
662	ZARAGOZA	MESA BAJA DE 180 CM CON CUBIERTA DE MADERA.	EDVAG CONCEPTOS COMERCIALES SA DE CV	CUMPLE
			MUEBLES LA FORJA DE JUAN ESCOBAR SA DE CV	CUMPLE
			DISTRIBUIDORA AXKAN KUALI SAS DE CV	NO SE EMITE EVALUACIÓN CON FUNDAMENTO EN EL ART. 36 LAAASP
			ERGONOMIA PRODUCTIVIDAD SA DE CV	NO SE EMITE EVALUACIÓN CON FUNDAMENTO EN EL ART. 36 LAAASP
664	ZARAGOZA	MESA BAJA DE 180 CM CON CUBIERTA DE ACERO INOXIDABLE.	EDVAG CONCEPTOS COMERCIALES SA DE CV	CUMPLE
			DISTRIBUIDORA AXKAN KUALI SAS DE CV	CUMPLE
666	ZARAGOZA	REPISA ABATIBLE PARA TOMA DE MUESTRAS.	TECNO ROBLES DE MEXICO SA DE CV	NO CUMPLEN
			EDVAG CONCEPTOS COMERCIALES SA DE CV	CUMPLE
			DISTRIBUIDORA AXKAN KUALI SAS DE CV	NO SE EMITE EVALUACIÓN CON FUNDAMENTO EN EL ART. 36 LAAASP
667	ZARAGOZA	SILLA CAMA PARA DONADORES.	DISTRIBUIDORA AXKAN KUALI SAS DE CV	CUMPLE
			TECNOLOGIA INTEGRAL PERSONALIZABLE SA DE CV	NO CUMPLEN
			EDVAG CONCEPTOS COMERCIALES SA DE CV	NO SE EMITE EVALUACIÓN POR SOBREPASAR EL TECHO PRESUPUESTAL
668	ZARAGOZA	VITRINA DE 75 CM CONTRA MURO.	EDVAG CONCEPTOS COMERCIALES SA DE CV	NO CUMPLEN
			DISTRIBUIDORA AXKAN KUALI SAS DE CV	CUMPLE
			ERGONOMIA PRODUCTIVIDAD SA DE CV	NO SE EMITE EVALUACIÓN CON FUNDAMENTO EN EL ART. 36 LAAASP
669	ZARAGOZA	VITRINA DE 90 CM CONTRA MURO CON LLAVES.	META SUMINISTROS MEDICOS SA DE CV	CUMPLE
			DALISA SERVICES SA DE CV	CUMPLE



ACTA DE FALLO

LICITACIÓN PÚBLICA INTERNACIONAL ELECTRÓNICA BAJO COBERTURA DE TRATADOS DE LIBRE COMERCIO QUE CONTENGA CAPÍTULO DE COMPRAS GUBERNAMENTALES
NÚMERO DE IDENTIFICACIÓN EN COMPRANET: LA-50-GYR-050GYR040-T-2-2024

PROGRAMA "MOBILIARIO MÉDICO Y DE LABORATORIO PARA HOSPITALES PRIORITARIOS"

PART.	DESTINO	DESCRIPCIÓN	LICITANTE	EVALUACIÓN TÉCNICA
			DISTRIBUIDORA AXKAN KUALI SAS DE CV	NO SE EMITE EVALUACIÓN CON FUNDAMENTO EN EL ART. 36 LAAASP
			TECNOLOGIA INTEGRAL PERSONALIZABLE SA DE CV	NO SE EMITE EVALUACIÓN CON FUNDAMENTO EN EL ART. 36 LAAASP
			EDVAG CONCEPTOS COMERCIALES SA DE CV	NO SE EMITE EVALUACIÓN CON FUNDAMENTO EN EL ART. 36 LAAASP
			TECNO ROBLES DE MEXICO SA DE CV	NO SE EMITE EVALUACIÓN CON FUNDAMENTO EN EL ART. 36 LAAASP
			IDHESA BIENES Y SERVICIOS SA DE CV	NO SE EMITE EVALUACIÓN CON FUNDAMENTO EN EL ART. 36 LAAASP
			MUEBLES LA FORJA DE JUAN ESCOBAR SA DE CV	NO SE EMITE EVALUACIÓN CON FUNDAMENTO EN EL ART. 36 LAAASP
			GRUPO EMPRESARIAL TECNICARE SA DE CV	NO SE EMITE EVALUACIÓN CON FUNDAMENTO EN EL ART. 36 LAAASP
			ERGONOMIA PRODUCTIVIDAD SA DE CV	NO SE EMITE EVALUACIÓN CON FUNDAMENTO EN EL ART. 36 LAAASP
			BECOMAR DE MEXICO, S. DE R.L. DE CV	NO SE EMITE EVALUACIÓN CON FUNDAMENTO EN EL ART. 36 LAAASP
670	ZARAGOZA	ANAQUEL GUARDA COMODOS.	META SUMINISTROS MEDICOS SA DE CV	CUMPLE
			IDHESA BIENES Y SERVICIOS SA DE CV	NO CUMPLEN
			EDVAG CONCEPTOS COMERCIALES SA DE CV	NO SE EMITE EVALUACIÓN CON FUNDAMENTO EN EL ART. 36 LAAASP
			IMPULSORA DE CONSULTORIA E INGENIERIA MEXICANA SA DE CV	NO SE EMITE EVALUACIÓN CON FUNDAMENTO EN EL ART. 36 LAAASP
			MUEBLES LA FORJA DE JUAN ESCOBAR SA DE CV	NO SE EMITE EVALUACIÓN CON FUNDAMENTO EN EL ART. 36 LAAASP
			CARLOS ARTURO GARCIA RIVERA	NO SE EMITE EVALUACIÓN CON FUNDAMENTO EN EL ART. 36 LAAASP
			DISTRIBUIDORA AXKAN KUALI SAS DE CV	NO SE EMITE EVALUACIÓN CON FUNDAMENTO EN EL ART. 36 LAAASP
			ERGONOMIA PRODUCTIVIDAD SA DE CV	NO SE EMITE EVALUACIÓN CON FUNDAMENTO EN EL ART. 36 LAAASP
			TECNO ROBLES DE MEXICO SA DE CV	NO SE EMITE EVALUACIÓN CON FUNDAMENTO EN EL ART. 36 LAAASP
671	ZARAGOZA	BANCO GIRATORIO ACOJINADO CON RESPALDO CINCO APOYOS.	DISTRIBUIDORA AXKAN KUALI SAS DE CV	CUMPLE
			EDVAG CONCEPTOS COMERCIALES SA DE CV	CUMPLE
			ERGONOMIA PRODUCTIVIDAD SA DE CV	NO SE EMITE EVALUACIÓN POR SOBREPASAR EL TECHO PRESUPUESTAL
672	ZARAGOZA	BANCO GIRATORIO ACOJINADO SIN	DISTRIBUIDORA AXKAN KUALI SAS DE CV	CUMPLE



ANEXOS
DIVISIÓN DE CONTRATOS

ACTA DE FALLO

LICITACIÓN PÚBLICA INTERNACIONAL ELECTRÓNICA BAJO COBERTURA DE TRATADOS DE LIBRE COMERCIO QUE CONTENGA CAPÍTULO DE COMPRAS GUBERNAMENTALES
NÚMERO DE IDENTIFICACIÓN EN COMPRANET: LA-50-GYR-050GYR040-T-2-2024

PROGRAMA "MOBILIARIO MÉDICO Y DE LABORATORIO PARA HOSPITALES PRIORITARIOS"

PART.	DESTINO	DESCRIPCIÓN	LICITANTE	EVALUACIÓN TÉCNICA
		RESPALDO.	IMPULSORA DE CONSULTORIA E INGENIERIA MEXICANA SA DE CV	NO CUMPLEN
			EDVAG CONCEPTOS COMERCIALES SA DE CV	NO SE EMITE EVALUACIÓN CON FUNDAMENTO EN EL ART. 36 LAAASP.
673	ZARAGOZA	BANCO GIRATORIO CON RESPALDO DE ACERO INOXIDABLE.	AH CORPORATIVO MEDICO DE MEXICO, S.A. DE C.V.	CUMPLE
			TECNO ROBLES DE MEXICO SA DE CV	NO CUMPLEN
			EDVAG CONCEPTOS COMERCIALES SA DE CV	NO SE EMITE EVALUACIÓN CON FUNDAMENTO EN EL ART. 36 LAAASP.
			CARLOS ARTURO GARCIA RIVERA	NO SE EMITE EVALUACIÓN CON FUNDAMENTO EN EL ART. 36 LAAASP.
			TECNOLOGIA INTEGRAL PERSONALIZABLE SA DE CV	NO SE EMITE EVALUACIÓN CON FUNDAMENTO EN EL ART. 36 LAAASP.
			INVITRO DIAGNOSTICS MEXICO SA DE CV	NO SE EMITE EVALUACIÓN CON FUNDAMENTO EN EL ART. 36 LAAASP.
			IDHESA BIENES Y SERVICIOS SA DE CV	NO SE EMITE EVALUACIÓN CON FUNDAMENTO EN EL ART. 36 LAAASP.
			IMPULSORA DE CONSULTORIA E INGENIERIA MEXICANA SA DE CV	NO SE EMITE EVALUACIÓN CON FUNDAMENTO EN EL ART. 36 LAAASP.
			ERGONOMIA PRODUCTIVIDAD SA DE CV	NO SE EMITE EVALUACIÓN CON FUNDAMENTO EN EL ART. 36 LAAASP.
			DISTRIBUIDORA AXKAN KUALI SAS DE CV	NO SE EMITE EVALUACIÓN CON FUNDAMENTO EN EL ART. 36 LAAASP.
			GRUPO EMPRESARIAL TECNICARE SA DE CV	NO SE EMITE EVALUACIÓN CON FUNDAMENTO EN EL ART. 36 LAAASP.
674	ZARAGOZA	BANCO GIRATORIO DE ACERO INOXIDABLE.	AH CORPORATIVO MEDICO DE MEXICO, S.A. DE C.V.	NO CUMPLEN
			SERPROF BIOMED SA DE CV	CUMPLE
			TECNOLOGIA INTEGRAL PERSONALIZABLE SA DE CV	NO SE EMITE EVALUACIÓN CON FUNDAMENTO EN EL ART. 36 LAAASP.
			CARLOS ARTURO GARCIA RIVERA	NO SE EMITE EVALUACIÓN CON FUNDAMENTO EN EL ART. 36 LAAASP.
			EDVAG CONCEPTOS COMERCIALES SA DE CV	NO SE EMITE EVALUACIÓN CON FUNDAMENTO EN EL ART. 36 LAAASP.
			INVITRO DIAGNOSTICS MEXICO SA DE CV	NO SE EMITE EVALUACIÓN CON FUNDAMENTO EN EL ART. 36 LAAASP.
			IDHESA BIENES Y SERVICIOS SA DE CV	NO SE EMITE EVALUACIÓN CON FUNDAMENTO EN EL ART. 36 LAAASP.
			IMPULSORA DE CONSULTORIA E INGENIERIA MEXICANA SA DE CV	NO SE EMITE EVALUACIÓN CON FUNDAMENTO EN EL ART. 36 LAAASP.
			DALISA SERVICES SA DE CV	NO SE EMITE EVALUACIÓN CON FUNDAMENTO EN EL ART. 36 LAAASP.

GOBIERNO DE MÉXICO | IMSS

DIRECCIÓN DE ADMINISTRACIÓN
Unidad de Adquisiciones
Coordinación de Adquisición de Bienes y Contratación de Servicios
Coordinación Técnica de Adquisición de Bienes de Inversión y Activos
División de Equipo y Mobiliario Médico

ACTA DE FALLO

LICITACIÓN PÚBLICA INTERNACIONAL ELECTRÓNICA BAJO COBERTURA DE TRATADOS DE LIBRE COMERCIO QUE CONTENGA CAPÍTULO DE COMPRAS GUBERNAMENTALES
NÚMERO DE IDENTIFICACIÓN EN COMPRANET: LA-50-GYR-050GYR040-T-2-2024

PROGRAMA "MOBILIARIO MÉDICO Y DE LABORATORIO PARA HOSPITALES PRIORITARIOS"

PART.	DESTINO	DESCRIPCIÓN	LICITANTE	EVALUACIÓN TÉCNICA
			TECNO ROBLES DE MEXICO SA DE CV	NO SE EMITE EVALUACIÓN CON FUNDAMENTO EN EL ART. 36 LAAASP.
			DISTRIBUIDORA AXKAN KUALI SAS DE CV	NO SE EMITE EVALUACIÓN CON FUNDAMENTO EN EL ART. 36 LAAASP.
			TECNO COMERCIAL PAKTLI SA DE CV	NO SE EMITE EVALUACIÓN CON FUNDAMENTO EN EL ART. 36 LAAASP.
			DISTRIBUIDORA INTERNACIONAL HOSPITALARIA SA DE CV	NO SE EMITE EVALUACIÓN CON FUNDAMENTO EN EL ART. 36 LAAASP.
			ERGONOMIA PRODUCTIVIDAD SA DE CV	NO SE EMITE EVALUACIÓN CON FUNDAMENTO EN EL ART. 36 LAAASP.
675	ZARAGOZA	BANDEJA.	INFRAESTRUCTURA HOSPITALARIA PROEMSA SA DE CV	CUMPLE
			EDVAG CONCEPTOS COMERCIALES SA DE CV	CUMPLE
677	ZARAGOZA	BASCULA CON ESTADIMETRO.	TECNO ROBLES DE MEXICO SA DE CV	NO CUMPLEN
			ENCORE HEALTH S A P I DE CV	NO CUMPLEN
			CARLOS ARTURO GARCIA RIVERA	NO CUMPLEN
			EDVAG CONCEPTOS COMERCIALES SA DE CV	CUMPLE
			SERPROF BIOMED SA DE CV	NO SE EMITE EVALUACIÓN CON FUNDAMENTO EN EL ART. 36 LAAASP.
			DALISA SERVICES SA DE CV	NO SE EMITE EVALUACIÓN CON FUNDAMENTO EN EL ART. 36 LAAASP.
			DISTRIBUIDORA INTERNACIONAL HOSPITALARIA SA DE CV	NO SE EMITE EVALUACIÓN CON FUNDAMENTO EN EL ART. 36 LAAASP.
			IMPULSORA DE CONSULTORIA E INGENIERIA MEXICANA SA DE CV	NO SE EMITE EVALUACIÓN CON FUNDAMENTO EN EL ART. 36 LAAASP.
			ERGONOMIA PRODUCTIVIDAD SA DE CV	NO SE EMITE EVALUACIÓN CON FUNDAMENTO EN EL ART. 36 LAAASP.
			INVITRO DIAGNOSTICS MEXICO SA DE CV	NO SE EMITE EVALUACIÓN CON FUNDAMENTO EN EL ART. 36 LAAASP.
			INNOVACION MEDICA Y TECNOLOGIAS PARA LA SALUD MX SA DE CV	NO SE EMITE EVALUACIÓN CON FUNDAMENTO EN EL ART. 36 LAAASP.
678	ZARAGOZA	BURO.	TECNOLOGIA INTEGRAL PERSONALIZABLE SA DE CV	CUMPLE
			INFRAESTRUCTURA HOSPITALARIA PROEMSA SA DE CV	CUMPLE
			MUEBLES BALUARTE SA DE CV	NO SE EMITE EVALUACIÓN CON FUNDAMENTO EN EL ART. 36 LAAASP.
			SERPROF BIOMED SA DE CV	NO SE EMITE EVALUACIÓN CON FUNDAMENTO EN EL ART. 36 LAAASP.

Durango 291, Piso 11, Col. Roma Norte, Alcaldía Cuauhtémoc, C. P. 06700, Ciudad de México
Tel. 55 5726-1700, Ext. 76925 www.imss.gob.mx

2024 Felipe Carrillo PUERTO

ACTA DE FALLO

LICITACIÓN PÚBLICA INTERNACIONAL ELECTRÓNICA BAJO COBERTURA DE TRATADOS DE LIBRE COMERCIO QUE CONTENGA CAPÍTULO DE COMPRAS GUBERNAMENTALES
NÚMERO DE IDENTIFICACIÓN EN COMPRANET: LA-50-GYR-050GYR040-T-2-2024

PROGRAMA "MOBILIARIO MÉDICO Y DE LABORATORIO PARA HOSPITALES PRIORITARIOS"

PART.	DESTINO	DESCRIPCIÓN	LICITANTE	EVALUACIÓN TÉCNICA
			DALISA SERVICES SA DE CV	NO SE EMITE EVALUACIÓN CON FUNDAMENTO EN EL ART. 36 LAAASP
			EDVAG CONCEPTOS COMERCIALES SA DE CV	NO SE EMITE EVALUACIÓN CON FUNDAMENTO EN EL ART. 36 LAAASP
			ARO NOBEL, S.A. DE C.V.	NO SE EMITE EVALUACIÓN CON FUNDAMENTO EN EL ART. 36 LAAASP
			IDHESA BIENES Y SERVICIOS SA DE CV	NO SE EMITE EVALUACIÓN CON FUNDAMENTO EN EL ART. 36 LAAASP
			MUEBLES LA FORJA DE JUAN ESCOBAR SA DE CV	NO SE EMITE EVALUACIÓN CON FUNDAMENTO EN EL ART. 36 LAAASP
			DISTRIBUIDORA AXKAN KUALI SAS DE CV	NO SE EMITE EVALUACIÓN CON FUNDAMENTO EN EL ART. 36 LAAASP
			MOBILIARIO Y EQUIPO ESCOLAR DEL BAJIO, S DE RL DE CV	NO SE EMITE EVALUACIÓN CON FUNDAMENTO EN EL ART. 36 LAAASP
			CARLOS ARTURO GARCIA RIVERA	NO SE EMITE EVALUACIÓN CON FUNDAMENTO EN EL ART. 36 LAAASP
			ERGONOMIA PRODUCTIVIDAD SA DE CV	NO SE EMITE EVALUACIÓN CON FUNDAMENTO EN EL ART. 36 LAAASP
			IMPULSORA DE CONSULTORIA E INGENIERIA MEXICANA SA DE CV	NO SE EMITE EVALUACIÓN CON FUNDAMENTO EN EL ART. 36 LAAASP
			BECOMAR DE MEXICO, S. DE R.L. DE C.V.	NO SE EMITE EVALUACIÓN CON FUNDAMENTO EN EL ART. 36 LAAASP
			TECNO ROBLES DE MEXICO SA DE CV	NO SE EMITE EVALUACIÓN CON FUNDAMENTO EN EL ART. 36 LAAASP
679	ZARAGOZA	CARRO PARA CURACIONES.	AH CORPORATIVO MEDICO DE MEXICO, S.A. DE C.V.	NO CUMPLEN
			SERPROF BIOMED SA DE CV	CUMPLE
			IMPULSORA DE CONSULTORIA E INGENIERIA MEXICANA SA DE CV	NO SE EMITE EVALUACIÓN CON FUNDAMENTO EN EL ART. 36 LAAASP
			TECNOLOGIA INTEGRAL PERSONALIZABLE SA DE CV	NO SE EMITE EVALUACIÓN CON FUNDAMENTO EN EL ART. 36 LAAASP
			TECHO COMERCIAL PAKTLI SA DE CV	NO SE EMITE EVALUACIÓN CON FUNDAMENTO EN EL ART. 36 LAAASP
			EDVAG CONCEPTOS COMERCIALES SA DE CV	NO SE EMITE EVALUACIÓN CON FUNDAMENTO EN EL ART. 36 LAAASP
			ERGONOMIA PRODUCTIVIDAD SA DE CV	NO SE EMITE EVALUACIÓN CON FUNDAMENTO EN EL ART. 36 LAAASP
			DISTRIBUIDORA AXKAN KUALI SAS DE CV	NO SE EMITE EVALUACIÓN POR SOBREPASAR EL TECHO PRESUPUESTAL
			TECNO ROBLES DE MEXICO SA DE CV	NO SE EMITE EVALUACIÓN POR SOBREPASAR EL TECHO PRESUPUESTAL
680	ZARAGOZA	CARRO PARA MEDICAMENTOS.	SERPROF BIOMED SA DE CV	CUMPLE

2024 Felipe Carrillo PUERTO

ACTA DE FALLO

LICITACIÓN PÚBLICA INTERNACIONAL ELECTRÓNICA BAJO COBERTURA DE TRATADOS DE LIBRE COMERCIO QUE CONTENGA CAPÍTULO DE COMPRAS GUBERNAMENTALES
NÚMERO DE IDENTIFICACIÓN EN COMPRANET: LA-50-GYR-050GYR040-T-2-2024

PROGRAMA "MOBILIARIO MÉDICO Y DE LABORATORIO PARA HOSPITALES PRIORITARIOS"

PART.	DESTINO	DESCRIPCIÓN	LICITANTE	EVALUACIÓN TÉCNICA
			TECNOLOGIA INTEGRAL PERSONALIZABLE SA DE CV	CUMPLE
			MUEBLES LA FORJA DE JUAN ESCOBAR SA DE CV	NO SE EMITE EVALUACIÓN CON FUNDAMENTO EN EL ART. 36 LAAASP
			IMPULSORA DE CONSULTORIA E INGENIERIA MEXICANA SA DE CV	NO SE EMITE EVALUACIÓN CON FUNDAMENTO EN EL ART. 36 LAAASP
			IDHESA BIENES Y SERVICIOS SA DE CV	NO SE EMITE EVALUACIÓN CON FUNDAMENTO EN EL ART. 36 LAAASP
			EDVAG CONCEPTOS COMERCIALES SA DE CV	NO SE EMITE EVALUACIÓN CON FUNDAMENTO EN EL ART. 36 LAAASP
			ERGONOMIA PRODUCTIVIDAD SA DE CV	NO SE EMITE EVALUACIÓN CON FUNDAMENTO EN EL ART. 36 LAAASP
			DISTRIBUIDORA AXKAN KUALI SAS DE CV	NO SE EMITE EVALUACIÓN CON FUNDAMENTO EN EL ART. 36 LAAASP
			TECNO ROBLES DE MEXICO SA DE CV	NO SE EMITE EVALUACIÓN CON FUNDAMENTO EN EL ART. 36 LAAASP
681	ZARAGOZA	CARRO PORTAEXPEDIENTES.	TECNOLOGIA INTEGRAL PERSONALIZABLE SA DE CV	CUMPLE
			SERPROF BIOMED SA DE CV	CUMPLE
			EDVAG CONCEPTOS COMERCIALES SA DE CV	NO SE EMITE EVALUACIÓN CON FUNDAMENTO EN EL ART. 36 LAAASP
			IMPULSORA DE CONSULTORIA E INGENIERIA MEXICANA SA DE CV	NO SE EMITE EVALUACIÓN CON FUNDAMENTO EN EL ART. 36 LAAASP
			IDHESA BIENES Y SERVICIOS SA DE CV	NO SE EMITE EVALUACIÓN CON FUNDAMENTO EN EL ART. 36 LAAASP
			DISTRIBUIDORA AXKAN KUALI SAS DE CV	NO SE EMITE EVALUACIÓN CON FUNDAMENTO EN EL ART. 36 LAAASP
			TECNO ROBLES DE MEXICO SA DE CV	NO SE EMITE EVALUACIÓN POR SOBREPASAR EL TECHO PRESUPUESTAL
682	ZARAGOZA	CEPILLERA PARA USO QUIRURGICO.	INFRAESTRUCTURA HOSPITALARIA PROEMSA SA DE CV	CUMPLE
			TECNO ROBLES DE MEXICO SA DE CV	NO CUMPLEN
			DISTRIBUIDORA AXKAN KUALI SAS DE CV	NO SE EMITE EVALUACIÓN CON FUNDAMENTO EN EL ART. 36 LAAASP
			EDVAG CONCEPTOS COMERCIALES SA DE CV	NO SE EMITE EVALUACIÓN CON FUNDAMENTO EN EL ART. 36 LAAASP
			ERGONOMIA PRODUCTIVIDAD SA DE CV	NO SE EMITE EVALUACIÓN CON FUNDAMENTO EN EL ART. 36 LAAASP
			IMPULSORA DE CONSULTORIA E INGENIERIA MEXICANA SA DE CV	NO SE EMITE EVALUACIÓN CON FUNDAMENTO EN EL ART. 36 LAAASP
683	ZARAGOZA	CHAROLA CON TAPA PARA INSTRUMENTAL	INFRAESTRUCTURA HOSPITALARIA PROEMSA SA DE CV	CUMPLE

2024 Felipe Carrillo PUERTO

ANEXOS
DIVISIÓN DE CONTRATOS

ACTA DE FALLO

LICITACIÓN PÚBLICA INTERNACIONAL ELECTRÓNICA BAJO COBERTURA DE TRATADOS DE LIBRE COMERCIO QUE CONTENGA CAPÍTULO DE COMPRAS GUBERNAMENTALES
NÚMERO DE IDENTIFICACIÓN EN COMPRANET: LA-50-GYR-050GYR040-T-2-2024

PROGRAMA "MOBILIARIO MÉDICO Y DE LABORATORIO PARA HOSPITALES PRIORITARIOS"

PART.	DESTINO	DESCRIPCIÓN	LICITANTE	EVALUACIÓN TÉCNICA
			EDVAG CONCEPTOS COMERCIALES SA DE CV	CUMPLE
			IMPULSORA DE CONSULTORIA E INGENIERIA MEXICANA SA DE CV	NO SE EMITE EVALUACIÓN CON FUNDAMENTO EN EL ART. 36 LAAASP
			DISTRIBUIDORA AXKAN KUALI SAS DE CV	NO SE EMITE EVALUACIÓN CON FUNDAMENTO EN EL ART. 36 LAAASP
684	ZARAGOZA	CÓMODO PARA ADULTOS.	INFRAESTRUCTURA HOSPITALARIA PROEMSA SA DE CV	CUMPLE
			SERPROF BIOMED SA DE CV	CUMPLE
			TECNO ROBLES DE MEXICO SA DE CV	NO SE EMITE EVALUACIÓN CON FUNDAMENTO EN EL ART. 36 LAAASP
			IDHESA BIENES Y SERVICIOS SA DE CV	NO SE EMITE EVALUACIÓN CON FUNDAMENTO EN EL ART. 36 LAAASP
			EDVAG CONCEPTOS COMERCIALES SA DE CV	NO SE EMITE EVALUACIÓN CON FUNDAMENTO EN EL ART. 36 LAAASP
			DISTRIBUIDORA AXKAN KUALI SAS DE CV	NO SE EMITE EVALUACIÓN CON FUNDAMENTO EN EL ART. 36 LAAASP
			JOSE MIGUEL URIBE ALVAREZ TOSTADO	NO SE EMITE EVALUACIÓN CON FUNDAMENTO EN EL ART. 36 LAAASP
			ERGONOMIA PRODUCTIVIDAD SA DE CV	NO SE EMITE EVALUACIÓN CON FUNDAMENTO EN EL ART. 36 LAAASP
685	ZARAGOZA	CÓMODO PARA MENORES.	SERPROF BIOMED SA DE CV	CUMPLE
			TECNO ROBLES DE MEXICO SA DE CV	NO CUMPLEN
			DISTRIBUIDORA AXKAN KUALI SAS DE CV	NO SE EMITE EVALUACIÓN CON FUNDAMENTO EN EL ART. 36 LAAASP
			EDVAG CONCEPTOS COMERCIALES SA DE CV	NO SE EMITE EVALUACIÓN CON FUNDAMENTO EN EL ART. 36 LAAASP
			IMPULSORA DE CONSULTORIA E INGENIERIA MEXICANA SA DE CV	NO SE EMITE EVALUACIÓN CON FUNDAMENTO EN EL ART. 36 LAAASP
686	ZARAGOZA	CUBETA DE ACERO INOXIDABLE CON PORTA CUBETA RODABLE.	TECNO ROBLES DE MEXICO SA DE CV	NO CUMPLEN
			INFRAESTRUCTURA HOSPITALARIA PROEMSA SA DE CV	CUMPLE
			SERPROF BIOMED SA DE CV	NO SE EMITE EVALUACIÓN CON FUNDAMENTO EN EL ART. 36 LAAASP
			CARLOS ARTURO GARCIA RIVERA	NO SE EMITE EVALUACIÓN CON FUNDAMENTO EN EL ART. 36 LAAASP
			EDVAG CONCEPTOS COMERCIALES SA DE CV	NO SE EMITE EVALUACIÓN CON FUNDAMENTO EN EL ART. 36 LAAASP
			DISTRIBUIDORA AXKAN KUALI SAS DE CV	NO SE EMITE EVALUACIÓN CON FUNDAMENTO EN EL ART. 36 LAAASP

Durango 291, Piso 11, Col. Roma Norte, Alcaldía Cuauhtémoc, C. P. 06700, Ciudad de México
Tel. 55 5726 1700, Ext. 15825. www.imss.gob.mx

GOBIERNO DE MÉXICO | IMSS

DIRECCIÓN DE ADMINISTRACIÓN
Unidad de Adquisiciones
Coordinación de Adquisición de Bienes y Contratación de Servicios
Coordinación Técnica de Adquisición de Bienes de Inversión y Activos
División de Equipo y Mobiliario Médico

ACTA DE FALLO

LICITACIÓN PÚBLICA INTERNACIONAL ELECTRÓNICA BAJO COBERTURA DE TRATADOS DE LIBRE COMERCIO QUE CONTENGA CAPÍTULO DE COMPRAS GUBERNAMENTALES
NÚMERO DE IDENTIFICACIÓN EN COMPRANET: LA-50-GYR-050GYR040-T-2-2024

PROGRAMA "MOBILIARIO MÉDICO Y DE LABORATORIO PARA HOSPITALES PRIORITARIOS"

PART.	DESTINO	DESCRIPCIÓN	LICITANTE	EVALUACIÓN TÉCNICA
			BECOMAR DE MEXICO, S. DE R.L. DE C.V.	NO SE EMITE EVALUACIÓN CON FUNDAMENTO EN EL ART. 36 LAAASP
			ERGONOMIA PRODUCTIVIDAD SA DE CV	NO SE EMITE EVALUACIÓN POR SOBREPASAR EL TECHO PRESUPUESTAL
687	ZARAGOZA	ESCALERILLA DE DOS PELDAÑOS.	TECNOLOGIA INTEGRAL PERSONALIZABLE SA DE CV	CUMPLE
			AH CORPORATIVO MEDICO DE MEXICO, S.A. DE C.V.	NO CUMPLEN.
			SERPROF BIOMED SA DE CV	NO SE EMITE EVALUACIÓN CON FUNDAMENTO EN EL ART. 36 LAAASP
			JOSE MIGUEL URIBE ALVAREZ TOSTADO	NO SE EMITE EVALUACIÓN CON FUNDAMENTO EN EL ART. 36 LAAASP
			DISTRIBUIDORA AXKAN KUALI SAS DE CV	NO SE EMITE EVALUACIÓN CON FUNDAMENTO EN EL ART. 36 LAAASP
			IMPULSORA DE CONSULTORIA E INGENIERIA MEXICANA SA DE CV	NO SE EMITE EVALUACIÓN CON FUNDAMENTO EN EL ART. 36 LAAASP
			EDVAG CONCEPTOS COMERCIALES SA DE CV	NO SE EMITE EVALUACIÓN CON FUNDAMENTO EN EL ART. 36 LAAASP
			MUEBLES LA HOJA DE JUAN ESCOBAR SA DE CV	NO SE EMITE EVALUACIÓN CON FUNDAMENTO EN EL ART. 36 LAAASP
			ARD MOBEL, S.A. DE C.V.	NO SE EMITE EVALUACIÓN CON FUNDAMENTO EN EL ART. 36 LAAASP
			ERGONOMIA PRODUCTIVIDAD SA DE CV	NO SE EMITE EVALUACIÓN CON FUNDAMENTO EN EL ART. 36 LAAASP
			TECNO COMERCIAL PAKTLI SA DE CV	NO SE EMITE EVALUACIÓN POR SOBREPASAR EL TECHO PRESUPUESTAL
			TECNO ROBLES DE MEXICO SA DE CV	NO SE EMITE EVALUACIÓN POR SOBREPASAR EL TECHO PRESUPUESTAL
688	ZARAGOZA	ESTANTE GUARDA ESTERIL DE 90 CM.	INFRAESTRUCTURA HOSPITALARIA PROEMSA SA DE CV	CUMPLE
			EDVAG CONCEPTOS COMERCIALES SA DE CV	CUMPLE
			TECNOLOGIA INTEGRAL PERSONALIZABLE SA DE CV	NO SE EMITE EVALUACIÓN CON FUNDAMENTO EN EL ART. 36 LAAASP
			TECNO ROBLES DE MEXICO SA DE CV	NO SE EMITE EVALUACIÓN CON FUNDAMENTO EN EL ART. 36 LAAASP
			DISTRIBUIDORA AXKAN KUALI SAS DE CV	NO SE EMITE EVALUACIÓN CON FUNDAMENTO EN EL ART. 36 LAAASP
			GRUPO EMPRESARIAL TECNICARE SA DE CV	NO SE EMITE EVALUACIÓN CON FUNDAMENTO EN EL ART. 36 LAAASP
			BECOMAR DE MEXICO, S. DE R.L. DE C.V.	NO SE EMITE EVALUACIÓN CON FUNDAMENTO EN EL ART. 36 LAAASP

Durango 291, Piso 11, Col. Roma Norte, Alcaldía Cuauhtémoc, C. P. 06700, Ciudad de México
Tel. 55 5726 1700, Ext. 15825. www.imss.gob.mx

2024 Felipe Carrillo PUERTO

ACTA DE FALLO

LICITACIÓN PÚBLICA INTERNACIONAL ELECTRÓNICA BAJO COBERTURA DE TRATADOS DE LIBRE COMERCIO QUE CONTENGA CAPÍTULO DE COMPRAS GUBERNAMENTALES
NÚMERO DE IDENTIFICACIÓN EN COMPRANET: LA-50-GYR-050GYR040-T-2-2024

PROGRAMA "MOBILIARIO MÉDICO Y DE LABORATORIO PARA HOSPITALES PRIORITARIOS"

PART.	DESTINO	DESCRIPCIÓN	LICITANTE	EVALUACIÓN TÉCNICA
			MUEBLES LA FORJA DE JUAN ESCOBAR SA DE CV	NO SE EMITE EVALUACIÓN CON FUNDAMENTO EN EL ART. 36 LAAASP
			IMPULSORA DE CONSULTORIA E INGENIERIA MEXICANA SA DE CV	NO SE EMITE EVALUACIÓN CON FUNDAMENTO EN EL ART. 36 LAAASP
			ERGONOMIA PRODUCTIVIDAD SA DE CV	NO SE EMITE EVALUACIÓN POR SOBREPASAR EL TECHO PRESUPUESTAL
689	ZARAGOZA	ESTANTE GUARDA ESTERIL DE 120 CM.	INFRAESTRUCTURA HOSPITALARIA PROEMSA SA DE CV	CUMPLE
			IDHESA BIENES Y SERVICIOS SA DE CV	NO CUMPLEN
			EDVAG CONCEPTOS COMERCIALES SA DE CV	NO SE EMITE EVALUACIÓN CON FUNDAMENTO EN EL ART. 36 LAAASP
			DALISA SERVICES SA DE CV	NO SE EMITE EVALUACIÓN CON FUNDAMENTO EN EL ART. 36 LAAASP
			DISTRIBUIDORA AXKAN KUALI SAS DE CV	NO SE EMITE EVALUACIÓN CON FUNDAMENTO EN EL ART. 36 LAAASP
			TECNOLOGIA INTEGRAL PERSONALIZABLE SA DE CV	NO SE EMITE EVALUACIÓN CON FUNDAMENTO EN EL ART. 36 LAAASP
			MUEBLES LA FORJA DE JUAN ESCOBAR SA DE CV	NO SE EMITE EVALUACIÓN CON FUNDAMENTO EN EL ART. 36 LAAASP
			IMPULSORA DE CONSULTORIA E INGENIERIA MEXICANA SA DE CV	NO SE EMITE EVALUACIÓN CON FUNDAMENTO EN EL ART. 36 LAAASP
			GRUPO EMPRESARIAL TECNICARE SA DE CV	NO SE EMITE EVALUACIÓN CON FUNDAMENTO EN EL ART. 36 LAAASP
			BECOMAR DE MEXICO, S. DE R.L. DE C.V.	NO SE EMITE EVALUACIÓN POR SOBREPASAR EL TECHO PRESUPUESTAL
			TECNO ROBLES DE MEXICO SA DE CV	NO SE EMITE EVALUACIÓN POR SOBREPASAR EL TECHO PRESUPUESTAL
			ERGONOMIA PRODUCTIVIDAD SA DE CV	NO SE EMITE EVALUACIÓN POR SOBREPASAR EL TECHO PRESUPUESTAL
690	ZARAGOZA	JABONERA DE PEDAL	SERPROF BIOMED SA DE CV	CUMPLE
			DALISA SERVICES SA DE CV	CUMPLE
			CARLOS ARTURO GARCIA RIVERA	NO SE EMITE EVALUACIÓN CON FUNDAMENTO EN EL ART. 36 LAAASP
			EDVAG CONCEPTOS COMERCIALES SA DE CV	NO SE EMITE EVALUACIÓN CON FUNDAMENTO EN EL ART. 36 LAAASP
			TECNO ROBLES DE MEXICO SA DE CV	NO SE EMITE EVALUACIÓN CON FUNDAMENTO EN EL ART. 36 LAAASP
			DISTRIBUIDORA AXKAN KUALI SAS DE CV	NO SE EMITE EVALUACIÓN CON FUNDAMENTO EN EL ART. 36 LAAASP

ACTA DE FALLO

LICITACIÓN PÚBLICA INTERNACIONAL ELECTRÓNICA BAJO COBERTURA DE TRATADOS DE LIBRE COMERCIO QUE CONTENGA CAPÍTULO DE COMPRAS GUBERNAMENTALES
NÚMERO DE IDENTIFICACIÓN EN COMPRANET: LA-50-GYR-050GYR040-T-2-2024

PROGRAMA "MOBILIARIO MÉDICO Y DE LABORATORIO PARA HOSPITALES PRIORITARIOS"

PART.	DESTINO	DESCRIPCIÓN	LICITANTE	EVALUACIÓN TÉCNICA
			IDHESA BIENES Y SERVICIOS SA DE CV	NO SE EMITE EVALUACIÓN CON FUNDAMENTO EN EL ART. 36 LAAASP
691	ZARAGOZA	LAMPARA DE LUZ INTENSA	EDVAG CONCEPTOS COMERCIALES SA DE CV	CUMPLE
692	ZARAGOZA	LAMPARA DE PIE RODABLE	EDVAG CONCEPTOS COMERCIALES SA DE CV	CUMPLE
			CARLOS ARTURO GARCIA RIVERA	NO CUMPLEN
			DISTRIBUIDORA AXKAN KUALI SAS DE CV	NO SE EMITE EVALUACIÓN CON FUNDAMENTO EN EL ART. 36 LAAASP
			SERPROF BIOMED SA DE CV	NO SE EMITE EVALUACIÓN CON FUNDAMENTO EN EL ART. 36 LAAASP
			TECNOLOGIA INTEGRAL PERSONALIZABLE SA DE CV	NO SE EMITE EVALUACIÓN CON FUNDAMENTO EN EL ART. 36 LAAASP
			IMPULSORA DE CONSULTORIA E INGENIERIA MEXICANA SA DE CV	NO SE EMITE EVALUACIÓN CON FUNDAMENTO EN EL ART. 36 LAAASP
702	ZARAGOZA	MESA CARRO ANESTESIOLOGO DE 70 CM.	SERPROF BIOMED SA DE CV	CUMPLE
			MUEBLES LA FORJA DE JUAN ESCOBAR SA DE CV	CUMPLE
			EDVAG CONCEPTOS COMERCIALES SA DE CV	NO SE EMITE EVALUACIÓN CON FUNDAMENTO EN EL ART. 36 LAAASP
			TECNOLOGIA INTEGRAL PERSONALIZABLE SA DE CV	NO SE EMITE EVALUACIÓN CON FUNDAMENTO EN EL ART. 36 LAAASP
			IMPULSORA DE CONSULTORIA E INGENIERIA MEXICANA SA DE CV	NO SE EMITE EVALUACIÓN CON FUNDAMENTO EN EL ART. 36 LAAASP
			TECNO ROBLES DE MEXICO SA DE CV	NO SE EMITE EVALUACIÓN POR SOBREPASAR EL TECHO PRESUPUESTAL
			DISTRIBUIDORA AXKAN KUALI SAS DE CV	NO SE EMITE EVALUACIÓN POR SOBREPASAR EL TECHO PRESUPUESTAL
704	ZARAGOZA	MESA DE 180 CM PARA ENSAMBLE CON REPISA INTERMEDIA	MUEBLES LA FORJA DE JUAN ESCOBAR SA DE CV	CUMPLE
			DISTRIBUIDORA AXKAN KUALI SAS DE CV	CUMPLE
			EDVAG CONCEPTOS COMERCIALES SA DE CV	NO SE EMITE EVALUACIÓN CON FUNDAMENTO EN EL ART. 36 LAAASP
			TECNOLOGIA INTEGRAL PERSONALIZABLE SA DE CV	NO SE EMITE EVALUACIÓN POR SOBREPASAR EL TECHO PRESUPUESTAL
705	ZARAGOZA	MESA MAYO	IDHESA BIENES Y SERVICIOS SA DE CV	NO CUMPLEN
			AN CORPORATIVO MEDICO DE MEXICO, S.A. DE C.V.	NO CUMPLEN

ANEXOS
DIVISIÓN DE CONTRATOS

ACTA DE FALLO

LICITACIÓN PÚBLICA INTERNACIONAL ELECTRÓNICA BAJO COBERTURA DE TRATADOS DE LIBRE COMERCIO QUE CONTENGA CAPÍTULO DE COMPRAS GUBERNAMENTALES
NÚMERO DE IDENTIFICACIÓN EN COMPRANET: LA-50-GYR-050GYR040-T-2-2024

PROGRAMA "MOBILIARIO MÉDICO Y DE LABORATORIO PARA HOSPITALES PRIORITARIOS"

PART.	DESTINO	DESCRIPCIÓN	LICITANTE	EVALUACIÓN TÉCNICA
			SERPROF BIOMED SA DE CV	CUMPLE
			TECNOLOGÍA INTEGRAL PERSONALIZABLE SA DE CV	NO SE EMITE EVALUACIÓN CON FUNDAMENTO EN EL ART. 36 LAAASP
			CARLOS ARTURO GARCÍA RIVERA	NO SE EMITE EVALUACIÓN CON FUNDAMENTO EN EL ART. 36 LAAASP
			ERGONOMÍA PRODUCTIVIDAD SA DE CV	NO SE EMITE EVALUACIÓN CON FUNDAMENTO EN EL ART. 36 LAAASP
			MUEBLES LA FORJA DE JUAN ESCOBAR SA DE CV	NO SE EMITE EVALUACIÓN CON FUNDAMENTO EN EL ART. 36 LAAASP
			DALISA SERVICES SA DE CV	NO SE EMITE EVALUACIÓN CON FUNDAMENTO EN EL ART. 36 LAAASP
			IMPULSORA DE CONSULTORIA E INGENIERIA MEXICANA SA DE CV	NO SE EMITE EVALUACIÓN CON FUNDAMENTO EN EL ART. 36 LAAASP
			EDVAG CONCEPTOS COMERCIALES SA DE CV	NO SE EMITE EVALUACIÓN CON FUNDAMENTO EN EL ART. 36 LAAASP
			GRUPO EMPRESARIAL TECNICARE SA DE CV	NO SE EMITE EVALUACIÓN CON FUNDAMENTO EN EL ART. 36 LAAASP
			INVITRO DIAGNOSTICS MEXICO SA DE CV	NO SE EMITE EVALUACIÓN CON FUNDAMENTO EN EL ART. 36 LAAASP
			DISTRIBUIDORA AXKAN KUALI SAS DE CV	NO SE EMITE EVALUACIÓN CON FUNDAMENTO EN EL ART. 36 LAAASP
			BECOMAR DE MEXICO, S. DE R.L. DE C.V.	NO SE EMITE EVALUACIÓN POR SOBREPASAR EL TECHO PRESUPUESTAL
706	ZARAGOZA	MESA PARA EXPLORACION PEDIATRICA	MUEBLES LA FORJA DE JUAN ESCOBAR SA DE CV	CUMPLE
			EDVAG CONCEPTOS COMERCIALES SA DE CV	CUMPLE
			DISTRIBUIDORA AXKAN KUALI SAS DE CV	NO SE EMITE EVALUACIÓN POR SOBREPASAR EL TECHO PRESUPUESTAL
			IMPULSORA DE CONSULTORIA E INGENIERIA MEXICANA SA DE CV	NO SE EMITE EVALUACIÓN POR SOBREPASAR EL TECHO PRESUPUESTAL
707	ZARAGOZA	MESA PARA INSTRUMENTAL QUIRURGICO	SERPROF BIOMED SA DE CV	CUMPLE
			CARLOS ARTURO GARCIA RIVERA	NO CUMPLEN
			TECNO ROBLES DE MEXICO SA DE CV	NO SE EMITE EVALUACIÓN CON FUNDAMENTO EN EL ART. 36 LAAASP
			EDVAG CONCEPTOS COMERCIALES SA DE CV	NO SE EMITE EVALUACIÓN CON FUNDAMENTO EN EL ART. 36 LAAASP
			INVITRO DIAGNOSTICS MEXICO SA DE CV	NO SE EMITE EVALUACIÓN CON FUNDAMENTO EN EL ART. 36 LAAASP

Durango 291, Piso 11, Col. Roma Norte, Alcaldía Cuauhtémoc, C.P. 06700, Ciudad de México.
Tel. 55 5726 1900, Ext. 16925. www.imss.gob.mx

2024 Felipe Carrillo PUERTO

GOBIERNO DE MÉXICO | IMSS

DIRECCIÓN DE ADMINISTRACIÓN
Unidad de Adquisiciones
Coordinación de Adquisición de Bienes y Contratación de Servicios
Coordinación Técnica de Adquisición de Bienes de Inversión y Activos
División de Equipo y Mobiliario Médico

ACTA DE FALLO

LICITACIÓN PÚBLICA INTERNACIONAL ELECTRÓNICA BAJO COBERTURA DE TRATADOS DE LIBRE COMERCIO QUE CONTENGA CAPÍTULO DE COMPRAS GUBERNAMENTALES
NÚMERO DE IDENTIFICACIÓN EN COMPRANET: LA-50-GYR-050GYR040-T-2-2024

PROGRAMA "MOBILIARIO MÉDICO Y DE LABORATORIO PARA HOSPITALES PRIORITARIOS"

PART.	DESTINO	DESCRIPCIÓN	LICITANTE	EVALUACIÓN TÉCNICA
			IMPULSORA DE CONSULTORIA E INGENIERIA MEXICANA SA DE CV	NO SE EMITE EVALUACIÓN CON FUNDAMENTO EN EL ART. 36 LAAASP
			MUEBLES LA FORJA DE JUAN ESCOBAR SA DE CV	NO SE EMITE EVALUACIÓN CON FUNDAMENTO EN EL ART. 36 LAAASP
			DISTRIBUIDORA AXKAN KUALI SAS DE CV	NO SE EMITE EVALUACIÓN POR SOBREPASAR EL TECHO PRESUPUESTAL
708	ZARAGOZA	MESA PARA REHIDRATACION	SERPROF BIOMED SA DE CV	CUMPLE
			EDVAG CONCEPTOS COMERCIALES SA DE CV	CUMPLE
			IMPULSORA DE CONSULTORIA E INGENIERIA MEXICANA SA DE CV	NO SE EMITE EVALUACIÓN CON FUNDAMENTO EN EL ART. 36 LAAASP
			DISTRIBUIDORA AXKAN KUALI SAS DE CV	NO SE EMITE EVALUACIÓN POR SOBREPASAR EL TECHO PRESUPUESTAL
709	ZARAGOZA	MESA PASTEUR	AH CORPORATIVO MEDICO DE MEXICO, S.A. DE C.V.	NO CUMPLEN
			SERPROF BIOMED SA DE CV	CUMPLE
			IDHESA BIENES Y SERVICIOS SA DE CV	NO SE EMITE EVALUACIÓN CON FUNDAMENTO EN EL ART. 36 LAAASP
			CARLOS ARTURO GARCIA RIVERA	NO SE EMITE EVALUACIÓN CON FUNDAMENTO EN EL ART. 36 LAAASP
			TECNOLOGÍA INTEGRAL PERSONALIZABLE SA DE CV	NO SE EMITE EVALUACIÓN CON FUNDAMENTO EN EL ART. 36 LAAASP
			EDVAG CONCEPTOS COMERCIALES SA DE CV	NO SE EMITE EVALUACIÓN CON FUNDAMENTO EN EL ART. 36 LAAASP
			DISTRIBUIDORA INTERNACIONAL HOSPITALARIA SA DE CV	NO SE EMITE EVALUACIÓN CON FUNDAMENTO EN EL ART. 36 LAAASP
			DALISA SERVICES SA DE CV	NO SE EMITE EVALUACIÓN CON FUNDAMENTO EN EL ART. 36 LAAASP
			TECNO ROBLES DE MEXICO SA DE CV	NO SE EMITE EVALUACIÓN CON FUNDAMENTO EN EL ART. 36 LAAASP
			IMPULSORA DE CONSULTORIA E INGENIERIA MEXICANA SA DE CV	NO SE EMITE EVALUACIÓN CON FUNDAMENTO EN EL ART. 36 LAAASP
			INVITRO DIAGNOSTICS MEXICO SA DE CV	NO SE EMITE EVALUACIÓN CON FUNDAMENTO EN EL ART. 36 LAAASP
			MUEBLES LA FORJA DE JUAN ESCOBAR SA DE CV	NO SE EMITE EVALUACIÓN CON FUNDAMENTO EN EL ART. 36 LAAASP
			DISTRIBUIDORA AXKAN KUALI SAS DE CV	NO SE EMITE EVALUACIÓN CON FUNDAMENTO EN EL ART. 36 LAAASP
			TECNO COMERCIAL PAKTLI SA DE CV	NO SE EMITE EVALUACIÓN CON FUNDAMENTO EN EL ART. 36 LAAASP
			ERGONOMIA PRODUCTIVIDAD SA DE CV	NO SE EMITE EVALUACIÓN CON FUNDAMENTO EN EL ART. 36 LAAASP

Durango 291, Piso 11, Col. Roma Norte, Alcaldía Cuauhtémoc, C.P. 06700, Ciudad de México.
Tel. 55 5726 1900, Ext. 16925. www.imss.gob.mx

2024 Felipe Carrillo PUERTO

ACTA DE FALLO

LICITACIÓN PÚBLICA INTERNACIONAL ELECTRÓNICA BAJO COBERTURA DE TRATADOS DE LIBRE COMERCIO QUE CONTENGA CAPÍTULO DE COMPRAS GUBERNAMENTALES
NÚMERO DE IDENTIFICACIÓN EN COMPRANET: LA-50-GYR-050GYR040-T-2-2024

PROGRAMA "MOBILIARIO MÉDICO Y DE LABORATORIO PARA HOSPITALES PRIORITARIOS"

PART.	DESTINO	DESCRIPCIÓN	LICITANTE	EVALUACIÓN TÉCNICA
			BECOMAR DE MEXICO, S. DE R.L. DE C.V.	NO SE EMITE EVALUACIÓN POR SOBREPASAR EL TECHO PRESUPUESTAL
710	ZARAGOZA	MESA PUENTE	SERPROF BIOMED SA DE CV	CUMPLE
			IDHESA BIENES Y SERVICIOS SA DE CV	NO CUMPLEN
			TECNOLOGIA INTEGRAL PERSONALIZABLE SA DE CV	NO SE EMITE EVALUACIÓN CON FUNDAMENTO EN EL ART. 36 LAAASP
			IMPULSORA DE CONSULTORIA E INGENIERIA MEXICANA SA DE CV	NO SE EMITE EVALUACIÓN CON FUNDAMENTO EN EL ART. 36 LAAASP
			EDVAG CONCEPTOS COMERCIALES SA DE CV	NO SE EMITE EVALUACIÓN CON FUNDAMENTO EN EL ART. 36 LAAASP
			INVITRO DIAGNOSTICS MEXICO SA DE CV	NO SE EMITE EVALUACIÓN CON FUNDAMENTO EN EL ART. 36 LAAASP
			CARLOS ARTURO GARCIA RIVERA	NO SE EMITE EVALUACIÓN CON FUNDAMENTO EN EL ART. 36 LAAASP
			DISTRIBUIDORA INTERNACIONAL HOSPITALARIA SA DE CV	NO SE EMITE EVALUACIÓN CON FUNDAMENTO EN EL ART. 36 LAAASP
			MUEBLES LA FORJA DE JUAN ESCOBAR SA DE CV	NO SE EMITE EVALUACIÓN CON FUNDAMENTO EN EL ART. 36 LAAASP
			TECNO ROBLES DE MEXICO SA DE CV	NO SE EMITE EVALUACIÓN POR SOBREPASAR EL TECHO PRESUPUESTAL
			ERGONOMIA PRODUCTIVIDAD SA DE CV	NO SE EMITE EVALUACIÓN POR SOBREPASAR EL TECHO PRESUPUESTAL
			DISTRIBUIDORA AXKAN KUALI SAS DE CV	NO SE EMITE EVALUACIÓN POR SOBREPASAR EL TECHO PRESUPUESTAL
711	ZARAGOZA	MESA RIGIDA DE MADERA	EDVAG CONCEPTOS COMERCIALES SA DE CV	CUMPLE
			DISTRIBUIDORA AXKAN KUALI SAS DE CV	NO SE EMITE EVALUACIÓN POR SOBREPASAR EL TECHO PRESUPUESTAL
			ERGONOMIA PRODUCTIVIDAD SA DE CV	NO SE EMITE EVALUACIÓN POR SOBREPASAR EL TECHO PRESUPUESTAL
712	ZARAGOZA	MESA RINON.	SERPROF BIOMED SA DE CV	CUMPLE
			IDHESA BIENES Y SERVICIOS SA DE CV	NO CUMPLEN
			TECNOLOGIA INTEGRAL PERSONALIZABLE SA DE CV	NO SE EMITE EVALUACIÓN CON FUNDAMENTO EN EL ART. 36 LAAASP
			CARLOS ARTURO GARCIA RIVERA	NO SE EMITE EVALUACIÓN CON FUNDAMENTO EN EL ART. 36 LAAASP
			EDVAG CONCEPTOS COMERCIALES SA DE CV	NO SE EMITE EVALUACIÓN CON FUNDAMENTO EN EL ART. 36 LAAASP

Durango 291, Piso 11, Col. Roma Norte, Alcaldía Cuauhtémoc, C. P. 06700, Ciudad de México
Tel. 55 5726 5700, Ext. 56938 www.imss.gob.mx

2024 Felipe Carrillo PUERTO

GOBIERNO DE MÉXICO | IMSS

DIRECCIÓN DE ADMINISTRACIÓN
Unidad de Adquisiciones
Coordinación de Adquisición de Bienes y Contratación de Servicios
Coordinación Técnica de Adquisición de Bienes de Inversión y Activos
División de Equipo y Mobiliario Médico

ACTA DE FALLO

LICITACIÓN PÚBLICA INTERNACIONAL ELECTRÓNICA BAJO COBERTURA DE TRATADOS DE LIBRE COMERCIO QUE CONTENGA CAPÍTULO DE COMPRAS GUBERNAMENTALES
NÚMERO DE IDENTIFICACIÓN EN COMPRANET: LA-50-GYR-050GYR040-T-2-2024

PROGRAMA "MOBILIARIO MÉDICO Y DE LABORATORIO PARA HOSPITALES PRIORITARIOS"

PART.	DESTINO	DESCRIPCIÓN	LICITANTE	EVALUACIÓN TÉCNICA
			IMPULSORA DE CONSULTORIA E INGENIERIA MEXICANA SA DE CV	NO SE EMITE EVALUACIÓN CON FUNDAMENTO EN EL ART. 36 LAAASP
			TECNO ROBLES DE MEXICO SA DE CV	NO SE EMITE EVALUACIÓN CON FUNDAMENTO EN EL ART. 36 LAAASP
			DISTRIBUIDORA AXKAN KUALI SAS DE CV	NO SE EMITE EVALUACIÓN CON FUNDAMENTO EN EL ART. 36 LAAASP
			ERGONOMIA PRODUCTIVIDAD SA DE CV	NO SE EMITE EVALUACIÓN CON FUNDAMENTO EN EL ART. 36 LAAASP
713	ZARAGOZA	REPISA DE 120 CM CONTRA MURO.	MUEBLES LA FORJA DE JUAN ESCOBAR SA DE CV	CUMPLE
			EDVAG CONCEPTOS COMERCIALES SA DE CV	CUMPLE
			IMPULSORA DE CONSULTORIA E INGENIERIA MEXICANA SA DE CV	NO SE EMITE EVALUACIÓN CON FUNDAMENTO EN EL ART. 36 LAAASP
			DISTRIBUIDORA AXKAN KUALI SAS DE CV	NO SE EMITE EVALUACIÓN CON FUNDAMENTO EN EL ART. 36 LAAASP
			TECNO ROBLES DE MEXICO SA DE CV	NO SE EMITE EVALUACIÓN POR SOBREPASAR EL TECHO PRESUPUESTAL
714	ZARAGOZA	REPISA DE 180 CM CONTRA MURO.	EDVAG CONCEPTOS COMERCIALES SA DE CV	CUMPLE
			MUEBLES LA FORJA DE JUAN ESCOBAR SA DE CV	CUMPLE
			IMPULSORA DE CONSULTORIA E INGENIERIA MEXICANA SA DE CV	NO SE EMITE EVALUACIÓN POR SOBREPASAR EL TECHO PRESUPUESTAL
			DISTRIBUIDORA AXKAN KUALI SAS DE CV	NO SE EMITE EVALUACIÓN POR SOBREPASAR EL TECHO PRESUPUESTAL
715	ZARAGOZA	RIEL PORTAVENOCLISIS.	META SUMINISTROS MÉDICOS SA DE CV	CUMPLE
			TECNO ROBLES DE MEXICO SA DE CV	NO CUMPLEN
			IDHESA BIENES Y SERVICIOS SA DE CV	NO SE EMITE EVALUACIÓN CON FUNDAMENTO EN EL ART. 36 LAAASP
			EDVAG CONCEPTOS COMERCIALES SA DE CV	NO SE EMITE EVALUACIÓN CON FUNDAMENTO EN EL ART. 36 LAAASP
			DISTRIBUIDORA AXKAN KUALI SAS DE CV	NO SE EMITE EVALUACIÓN CON FUNDAMENTO EN EL ART. 36 LAAASP
			DALISA SERVICES SA DE CV.	NO SE EMITE EVALUACIÓN CON FUNDAMENTO EN EL ART. 36 LAAASP
			JOSE MIGUEL URIBE ALVAREZ TOSTADO	NO SE EMITE EVALUACIÓN CON FUNDAMENTO EN EL ART. 36 LAAASP
			ERGONOMIA PRODUCTIVIDAD SA DE CV	NO SE EMITE EVALUACIÓN CON FUNDAMENTO EN EL ART. 36 LAAASP

Durango 291, Piso 11, Col. Roma Norte, Alcaldía Cuauhtémoc, C. P. 06700, Ciudad de México
Tel. 55 5726 5700, Ext. 56938 www.imss.gob.mx

2024 Felipe Carrillo PUERTO

ANEXOS
DIVISIÓN DE CONTRATOS

ACTA DE FALLO

LICITACIÓN PÚBLICA INTERNACIONAL ELECTRÓNICA BAJO COBERTURA DE TRATADOS DE LIBRE COMERCIO QUE CONTENGA CAPÍTULO DE COMPRAS GUBERNAMENTALES
NÚMERO DE IDENTIFICACIÓN EN COMPRANET: LA-50-GYR-050GYR040-T-2-2024

PROGRAMA "MOBILIARIO MÉDICO Y DE LABORATORIO PARA HOSPITALES PRIORITARIOS"

PART.	DESTINO	DESCRIPCIÓN	LICITANTE	EVALUACIÓN TÉCNICA
			DISTRIBUIDORA INTERNACIONAL HOSPITALARIA SA DE CV	NO SE EMITE EVALUACIÓN CON FUNDAMENTO EN EL ART. 36 LAAASP
			IMPULSORA DE CONSULTORIA E INGENIERIA MEXICANA SA DE CV	NO SE EMITE EVALUACIÓN CON FUNDAMENTO EN EL ART. 36 LAAASP
716	ZARAGOZA	RIÑON DE ACERO INOXIDABLE DE 250 ML.	INFRAESTRUCTURA HOSPITALARIA PROEMSA SA DE CV	CUMPLE
			SERPROF BIOMED SA DE CV	CUMPLE
			TECNO ROBLES DE MEXICO SA DE CV	NO SE EMITE EVALUACIÓN CON FUNDAMENTO EN EL ART. 36 LAAASP
			EDVAG CONCEPTOS COMERCIALES SA DE CV	NO SE EMITE EVALUACIÓN CON FUNDAMENTO EN EL ART. 36 LAAASP
			DISTRIBUIDORA AXKAN KUALI SAS DE CV	NO SE EMITE EVALUACIÓN CON FUNDAMENTO EN EL ART. 36 LAAASP
			ERGONOMIA PRODUCTIVIDAD SA DE CV	NO SE EMITE EVALUACIÓN CON FUNDAMENTO EN EL ART. 36 LAAASP
			IDHESA BIENES Y SERVICIOS SA DE CV	NO SE EMITE EVALUACIÓN CON FUNDAMENTO EN EL ART. 36 LAAASP
			INVITRO DIAGNOSTICS MEXICO SA DE CV	NO SE EMITE EVALUACIÓN CON FUNDAMENTO EN EL ART. 36 LAAASP
			IMPULSORA DE CONSULTORIA E INGENIERIA MEXICANA SA DE CV	NO SE EMITE EVALUACIÓN CON FUNDAMENTO EN EL ART. 36 LAAASP
			CARLOS ARTURO GARCIA RIVERA	NO SE EMITE EVALUACIÓN CON FUNDAMENTO EN EL ART. 36 LAAASP
717	ZARAGOZA	RIÑON DE ACERO INOXIDABLE DE 500 ML.	INFRAESTRUCTURA HOSPITALARIA PROEMSA SA DE CV	CUMPLE
			SERPROF BIOMED SA DE CV	CUMPLE
			TECNO ROBLES DE MEXICO SA DE CV	NO SE EMITE EVALUACIÓN CON FUNDAMENTO EN EL ART. 36 LAAASP
			EDVAG CONCEPTOS COMERCIALES SA DE CV	NO SE EMITE EVALUACIÓN CON FUNDAMENTO EN EL ART. 36 LAAASP
			DISTRIBUIDORA AXKAN KUALI SAS DE CV	NO SE EMITE EVALUACIÓN CON FUNDAMENTO EN EL ART. 36 LAAASP
			ERGONOMIA PRODUCTIVIDAD SA DE CV	NO SE EMITE EVALUACIÓN CON FUNDAMENTO EN EL ART. 36 LAAASP
			IMPULSORA DE CONSULTORIA E INGENIERIA MEXICANA SA DE CV	NO SE EMITE EVALUACIÓN CON FUNDAMENTO EN EL ART. 36 LAAASP
			INVITRO DIAGNOSTICS MEXICO SA DE CV	NO SE EMITE EVALUACIÓN CON FUNDAMENTO EN EL ART. 36 LAAASP
			CARLOS ARTURO GARCIA RIVERA	NO SE EMITE EVALUACIÓN CON FUNDAMENTO EN EL ART. 36 LAAASP
			IDHESA BIENES Y SERVICIOS SA DE CV	NO SE EMITE EVALUACIÓN CON FUNDAMENTO EN EL ART. 36 LAAASP

Durango 291, Piso 11, Col. Roma Norte, Alcaldía Cuauhtémoc, C.P. 06700, Ciudad de México
Tel. 55 5726 1700, Ext. 14925. www.imss.gob.mx

2024 Felipe Carrillo PUERTO

GOBIERNO DE MÉXICO | IMSS

DIRECCIÓN DE ADMINISTRACIÓN
Unidad de Adquisiciones
Coordinación de Adquisición de Bienes y Contratación de Servicios
Coordinación Técnica de Adquisición de Bienes de Inversión y Activos
División de Equipo y Mobiliario Médico

ACTA DE FALLO

LICITACIÓN PÚBLICA INTERNACIONAL ELECTRÓNICA BAJO COBERTURA DE TRATADOS DE LIBRE COMERCIO QUE CONTENGA CAPÍTULO DE COMPRAS GUBERNAMENTALES
NÚMERO DE IDENTIFICACIÓN EN COMPRANET: LA-50-GYR-050GYR040-T-2-2024

PROGRAMA "MOBILIARIO MÉDICO Y DE LABORATORIO PARA HOSPITALES PRIORITARIOS"

PART.	DESTINO	DESCRIPCIÓN	LICITANTE	EVALUACIÓN TÉCNICA
718	ZARAGOZA	SILLA DE RUEDAS CON DESCANSAPIES.	IDHESA BIENES Y SERVICIOS SA DE CV	NO CUMPLE N
			TECNO ROBLES DE MEXICO SA DE CV	NO CUMPLEN
			SERPROF BIOMED SA DE CV	CUMPLE
			EDVAG CONCEPTOS COMERCIALES SA DE CV.	NO SE EMITE EVALUACIÓN CON FUNDAMENTO EN EL ART. 36 LAAASP
			ERGONOMIA PRODUCTIVIDAD SA DE CV.	NO SE EMITE EVALUACIÓN CON FUNDAMENTO EN EL ART. 36 LAAASP
719	ZARAGOZA	VASO PARA MEDICAMENTOS DE 30 CM CUBICOS.	SERPROF BIOMED SA DE CV	CUMPLE
			TECNO ROBLES DE MEXICO SA DE CV	NO SE EMITE EVALUACIÓN CON FUNDAMENTO EN EL ART. 36 LAAASP
			IMPULSORA DE CONSULTORIA E INGENIERIA MEXICANA SA DE CV	NO SE EMITE EVALUACIÓN CON FUNDAMENTO EN EL ART. 36 LAAASP
			DISTRIBUIDORA AXKAN KUALI SAS DE CV	NO SE EMITE EVALUACIÓN CON FUNDAMENTO EN EL ART. 36 LAAASP
			EDVAG CONCEPTOS COMERCIALES SA DE CV	NO SE EMITE EVALUACIÓN CON FUNDAMENTO EN EL ART. 36 LAAASP
720	ZARAGOZA	VASO PARA MEDICAMENTOS DE 140 CM CUBICOS.	INFRAESTRUCTURA HOSPITALARIA PROEMSA SA DE CV	CUMPLE
			DISTRIBUIDORA AXKAN KUALI SAS DE CV	CUMPLE
			EDVAG CONCEPTOS COMERCIALES SA DE CV	NO SE EMITE EVALUACIÓN POR SOBREPASAR EL TECHO PRESUPUESTAL
721	ZARAGOZA	VASO CON TAPA DE UN LITRO.	INFRAESTRUCTURA HOSPITALARIA PROEMSA SA DE CV	CUMPLE
			EDVAG CONCEPTOS COMERCIALES SA DE CV	CUMPLE
			DISTRIBUIDORA AXKAN KUALI SAS DE CV	NO SE EMITE EVALUACIÓN CON FUNDAMENTO EN EL ART. 36 LAAASP
722	ZARAGOZA	BANQUETA DE ALTURA.	SERPROF BIOMED SA DE CV	CUMPLE
			TECNO ROBLES DE MEXICO SA DE CV	NO CUMPLEN
			IMPULSORA DE CONSULTORIA E INGENIERIA MEXICANA SA DE CV	NO SE EMITE EVALUACIÓN CON FUNDAMENTO EN EL ART. 36 LAAASP
			EDVAG CONCEPTOS COMERCIALES SA DE CV	NO SE EMITE EVALUACIÓN CON FUNDAMENTO EN EL ART. 36 LAAASP
			DISTRIBUIDORA AXKAN KUALI SAS DE CV.	NO SE EMITE EVALUACIÓN POR SOBREPASAR EL TECHO PRESUPUESTAL
			TECNOLOGIA INTEGRAL PERSONALIZABLE SA DE CV	NO SE EMITE EVALUACIÓN POR SOBREPASAR EL TECHO

Durango 291, Piso 11, Col. Roma Norte, Alcaldía Cuauhtémoc, C.P. 06700, Ciudad de México
Tel. 55 5726 1700, Ext. 14925. www.imss.gob.mx

2024 Felipe Carrillo PUERTO

ACTA DE FALLO

LICITACIÓN PÚBLICA INTERNACIONAL ELECTRÓNICA BAJO COBERTURA DE TRATADOS DE LIBRE COMERCIO QUE CONTENGA CAPÍTULO DE COMPRAS GUBERNAMENTALES
NÚMERO DE IDENTIFICACIÓN EN COMPRANET: LA-50-GYR-050GYR040-T-2-2024

PROGRAMA "MOBILIARIO MÉDICO Y DE LABORATORIO PARA HOSPITALES PRIORITARIOS"

PART.	DESTINO	DESCRIPCIÓN	LICITANTE	EVALUACIÓN TÉCNICA
				PRESUPUESTAL
723	ZARAGOZA	DIVAN (CHAISE LONGUE).	TECNO ROBLES DE MEXICO SA DE CV	NO CUMPLEN
			EDVAG CONCEPTOS COMERCIALES SA DE CV	CUMPLE
			DISTRIBUIDORA AXKAN KUALI SAS DE CV	NO SE EMITE EVALUACIÓN CON FUNDAMENTO EN EL ART. 36 LAAASP
			TECNOLOGIA INTEGRAL PERSONALIZABLE SA DE CV	NO SE EMITE EVALUACIÓN CON FUNDAMENTO EN EL ART. 36 LAAASP
			IMPULSORA DE CONSULTORIA E INGENIERIA MEXICANA SA DE CV	NO SE EMITE EVALUACIÓN CON FUNDAMENTO EN EL ART. 36 LAAASP
			MUEBLES LA FORJA DE JUAN ESCOBAR SA DE CV	NO SE EMITE EVALUACIÓN CON FUNDAMENTO EN EL ART. 36 LAAASP
			ERGONOMIA PRODUCTIVIDAD SA DE CV	NO SE EMITE EVALUACIÓN CON FUNDAMENTO EN EL ART. 36 LAAASP
724	ZARAGOZA	LITERAS METALICAS.	EDVAG CONCEPTOS COMERCIALES SA DE CV	CUMPLE
			IDHESA BIENES Y SERVICIOS SA DE CV	NO CUMPLEN
			TECNO ROBLES DE MEXICO SA DE CV	NO SE EMITE EVALUACIÓN CON FUNDAMENTO EN EL ART. 36 LAAASP
			DALISA SERVICES SA DE CV	NO SE EMITE EVALUACIÓN CON FUNDAMENTO EN EL ART. 36 LAAASP
			ARO MOBEL, S.A. DE C.V.	NO SE EMITE EVALUACIÓN CON FUNDAMENTO EN EL ART. 36 LAAASP
			MUEBLES LA FORJA DE JUAN ESCOBAR SA DE CV	NO SE EMITE EVALUACIÓN CON FUNDAMENTO EN EL ART. 36 LAAASP
			ERGONOMIA PRODUCTIVIDAD SA DE CV	NO SE EMITE EVALUACIÓN CON FUNDAMENTO EN EL ART. 36 LAAASP
725	ZARAGOZA	ORINAL PARA VARONES.	INFRAESTRUCTURA HOSPITALARIA PROEMSA SA DE CV	CUMPLE
			SERPROF BIOMED SA DE CV	CUMPLE
			TECNO ROBLES DE MEXICO SA DE CV	NO SE EMITE EVALUACIÓN CON FUNDAMENTO EN EL ART. 36 LAAASP
			CARLOS ARTURO GARCIA RIVERA	NO SE EMITE EVALUACIÓN CON FUNDAMENTO EN EL ART. 36 LAAASP
			EDVAG CONCEPTOS COMERCIALES SA DE CV	NO SE EMITE EVALUACIÓN CON FUNDAMENTO EN EL ART. 36 LAAASP
			JOSE MIGUEL JURIBE ALVAREZ TOSTADO	NO SE EMITE EVALUACIÓN CON FUNDAMENTO EN EL ART. 36 LAAASP
			DISTRIBUIDORA AXKAN KUALI SAS DE CV	NO SE EMITE EVALUACIÓN CON FUNDAMENTO EN EL ART. 36 LAAASP

Durango 291, Piso 11, Col. Roma Norte, Alcaldía Cuauhtémoc, C.P. 06700, Ciudad de México
Tel. 55 5726 1700, Ext. 11824 www.imss.gob.mx

2024 Felipe Carrillo PUERTO

GOBIERNO DE MÉXICO | IMSS

DIRECCIÓN DE ADMINISTRACIÓN
Unidad de Adquisiciones
Coordinación de Adquisición de Bienes y Contratación de Servicios
Coordinación Técnica de Adquisición de Bienes de Inversión y Activos
División de Equipo y Mobiliario Médico

ACTA DE FALLO

LICITACIÓN PÚBLICA INTERNACIONAL ELECTRÓNICA BAJO COBERTURA DE TRATADOS DE LIBRE COMERCIO QUE CONTENGA CAPÍTULO DE COMPRAS GUBERNAMENTALES
NÚMERO DE IDENTIFICACIÓN EN COMPRANET: LA-50-GYR-050GYR040-T-2-2024

PROGRAMA "MOBILIARIO MÉDICO Y DE LABORATORIO PARA HOSPITALES PRIORITARIOS"

PART.	DESTINO	DESCRIPCIÓN	LICITANTE	EVALUACIÓN TÉCNICA
			IDHESA BIENES Y SERVICIOS SA DE CV	NO SE EMITE EVALUACIÓN CON FUNDAMENTO EN EL ART. 36 LAAASP
			IMPULSORA DE CONSULTORIA E INGENIERIA MEXICANA SA DE CV	NO SE EMITE EVALUACIÓN CON FUNDAMENTO EN EL ART. 36 LAAASP
			ERGONOMIA PRODUCTIVIDAD SA DE CV	NO SE EMITE EVALUACIÓN POR SOBREPASAR EL TECHO PRESUPUESTAL
726	ZARAGOZA	PORTAVENOCLISIS RODABLE.	INFRAESTRUCTURA HOSPITALARIA PROEMSA SA DE CV	CUMPLE
			SERPROF BIOMED SA DE CV	CUMPLE
			IDHESA BIENES Y SERVICIOS SA DE CV	NO SE EMITE EVALUACIÓN CON FUNDAMENTO EN EL ART. 36 LAAASP
			TECNOLOGIA INTEGRAL PERSONALIZABLE SA DE CV	NO SE EMITE EVALUACIÓN CON FUNDAMENTO EN EL ART. 36 LAAASP
			EDVAG CONCEPTOS COMERCIALES SA DE CV	NO SE EMITE EVALUACIÓN CON FUNDAMENTO EN EL ART. 36 LAAASP
			DALISA SERVICES SA DE CV	NO SE EMITE EVALUACIÓN CON FUNDAMENTO EN EL ART. 36 LAAASP
			IMPULSORA DE CONSULTORIA E INGENIERIA MEXICANA SA DE CV	NO SE EMITE EVALUACIÓN CON FUNDAMENTO EN EL ART. 36 LAAASP
			CARLOS ARTURO GARCIA RIVERA	NO SE EMITE EVALUACIÓN CON FUNDAMENTO EN EL ART. 36 LAAASP
			DISTRIBUIDORA AXKAN KUALI SAS DE CV	NO SE EMITE EVALUACIÓN CON FUNDAMENTO EN EL ART. 36 LAAASP
			ERGONOMIA PRODUCTIVIDAD SA DE CV	NO SE EMITE EVALUACIÓN CON FUNDAMENTO EN EL ART. 36 LAAASP
			TECNO ROBLES DE MEXICO SA DE CV	NO SE EMITE EVALUACIÓN CON FUNDAMENTO EN EL ART. 36 LAAASP
727	ZARAGOZA	CARRO CUNA CON BASINET DE ACRILICO.	SERPROF BIOMED SA DE CV	CUMPLE
			EDVAG CONCEPTOS COMERCIALES SA DE CV	CUMPLE
			TECNO ROBLES DE MEXICO SA DE CV	NO SE EMITE EVALUACIÓN CON FUNDAMENTO EN EL ART. 36 LAAASP
			ERGONOMIA PRODUCTIVIDAD SA DE CV	NO SE EMITE EVALUACIÓN CON FUNDAMENTO EN EL ART. 36 LAAASP
			DISTRIBUIDORA AXKAN KUALI SAS DE CV	NO SE EMITE EVALUACIÓN CON FUNDAMENTO EN EL ART. 36 LAAASP
			IMPULSORA DE CONSULTORIA E INGENIERIA MEXICANA SA DE CV	NO SE EMITE EVALUACIÓN CON FUNDAMENTO EN EL ART. 36 LAAASP
728	ZARAGOZA	BASCULA PESA BEBE TUBULAR TIPO DINAMOMETRO.	EDVAG CONCEPTOS COMERCIALES SA DE CV	CUMPLE
			INNOVACION MEDICA Y TECNOLOGIAS PARA LA SALUD MX SA DE CV	NO SE EMITE EVALUACIÓN POR SOBREPASAR EL TECHO PRESUPUESTAL

Durango 291, Piso 11, Col. Roma Norte, Alcaldía Cuauhtémoc, C.P. 06700, Ciudad de México
Tel. 55 5726 1700, Ext. 11824 www.imss.gob.mx

2024 Felipe Carrillo PUERTO

ANEXOS
DIVISIÓN DE CONTRATOS

ACTA DE FALLO

LICITACIÓN PÚBLICA INTERNACIONAL ELECTRÓNICA BAJO COBERTURA DE TRATADOS DE LIBRE COMERCIO QUE CONTENGA CAPÍTULO DE COMPRAS GUBERNAMENTALES
NÚMERO DE IDENTIFICACIÓN EN COMPRANET: LA-50-GYR-050GYR040-T-2-2024
PROGRAMA "MOBILIARIO MÉDICO Y DE LABORATORIO PARA HOSPITALES PRIORITARIOS"

PART.	DESTINO	DESCRIPCIÓN	LICITANTE	EVALUACIÓN TÉCNICA
729	ZARAGOZA	CAMPANA DE EXTRACCION PLOMADA.	EDVAG CONCEPTOS COMERCIALES SA DE CV	NO CUMPLEN
730	ZARAGOZA	GABINETE PLOMADO PARA ALMACENAMIENTO DE RADIO ISOTOPOS.	EDVAG CONCEPTOS COMERCIALES SA DE CV	NO CUMPLEN
733	ZARAGOZA	MESA BAJA DE 90 CM CON CUBIERTA DE ACERO INOXIDABLE.	EDVAG CONCEPTOS COMERCIALES SA DE CV	CUMPLE
			DISTRIBUIDORA AXKAN KUALI SAS DE CV	CUMPLE
734	ZARAGOZA	MESA ALTA DE 120 CM CON RESPALDO.	EDVAG CONCEPTOS COMERCIALES SA DE CV	NO SE EMITE EVALUACIÓN POR SOBREPASAR EL TECHO PRESUPUESTAL
			DISTRIBUIDORA AXKAN KUALI SAS DE CV	NO SE EMITE EVALUACIÓN POR SOBREPASAR EL TECHO PRESUPUESTAL
735	ZARAGOZA	CARRO PARA CURACIONES EN ABS.	IMPULSORA DE CONSULTORIA E INGENIERIA MEXICANA SA DE CV	NO CUMPLEN
			EDVAG CONCEPTOS COMERCIALES SA DE CV	CUMPLE
736	ZARAGOZA	CARRO PARA ROPA SUCIA CON TAPA Y APERTURA DE PEDAL.	EDVAG CONCEPTOS COMERCIALES SA DE CV	CUMPLE
			SERPROF BIOMED SA DE CV	CUMPLE
			ERGONOMIA PRODUCTIVIDAD SA DE CV	NO SE EMITE EVALUACIÓN CON FUNDAMENTO EN EL ART. 36 LAAASP
739	ZARAGOZA	SILLON DE EXTRACCIONES.	EDVAG CONCEPTOS COMERCIALES SA DE CV	CUMPLE
740	ZARAGOZA	VESTIDOR CON ARMARIO PARA CONSULTORIO.	EDVAG CONCEPTOS COMERCIALES SA DE CV	CUMPLE
			DISTRIBUIDORA AXKAN KUALI SAS DE CV	CUMPLE
741	ZARAGOZA	MESA ALTA DE 90 CM CON RESPALDO, CAJON Y PUERTAS ABATIBLES.	META SUMINISTROS MEDICOS SA DE CV	CUMPLE
			MUEBLES LA FORJA DE JUAN ESCOBAR SA DE CV	CUMPLE
			EDVAG CONCEPTOS COMERCIALES SA DE CV	NO SE EMITE EVALUACIÓN CON FUNDAMENTO EN EL ART. 36 LAAASP
			TECNOLOGIA INTEGRAL PERSONALIZABLE SA DE CV	NO SE EMITE EVALUACIÓN POR SOBREPASAR EL TECHO PRESUPUESTAL
			BECOMAR DE MEXICO, S. DE R.L. DE C.V.	NO SE EMITE EVALUACIÓN POR SOBREPASAR EL TECHO PRESUPUESTAL
			DALISA SERVICES SA DE CV	NO SE EMITE EVALUACIÓN POR SOBREPASAR EL TECHO PRESUPUESTAL

Durango 291, Piso 11, Col. Roma Norte, Alcaldía Cuauhtémoc, C.P. 06700, Ciudad de México
Tel. 55 5265-1700, Ext. 14925. www.imss.gob.mx

2024 Felipe Carrillo PUERTO

GOBIERNO DE MÉXICO | IMSS

DIRECCIÓN DE ADMINISTRACIÓN
Unidad de Adquisiciones
Coordinación de Adquisición de Bienes y Contratación de Servicios
Coordinación Técnica de Adquisición de Bienes de Inversión y Activos
División de Equipo y Mobiliario Médico

ACTA DE FALLO

LICITACIÓN PÚBLICA INTERNACIONAL ELECTRÓNICA BAJO COBERTURA DE TRATADOS DE LIBRE COMERCIO QUE CONTENGA CAPÍTULO DE COMPRAS GUBERNAMENTALES
NÚMERO DE IDENTIFICACIÓN EN COMPRANET: LA-50-GYR-050GYR040-T-2-2024
PROGRAMA "MOBILIARIO MÉDICO Y DE LABORATORIO PARA HOSPITALES PRIORITARIOS"

PART.	DESTINO	DESCRIPCIÓN	LICITANTE	EVALUACIÓN TÉCNICA
			ERGONOMIA PRODUCTIVIDAD SA DE CV	NO SE EMITE EVALUACIÓN POR SOBREPASAR EL TECHO PRESUPUESTAL
			DISTRIBUIDORA AXKAN KUALI SAS DE CV	NO SE EMITE EVALUACIÓN POR SOBREPASAR EL TECHO PRESUPUESTAL
			TECNO ROBLES DE MEXICO SA DE CV	NO SE EMITE EVALUACIÓN POR SOBREPASAR EL TECHO PRESUPUESTAL
743	ZARAGOZA	MESA ALTA DE 180 CM DE TRABAJO PARA 2 USUARIOS CON RESPALDO.	SERPROF BIOMED SA DE CV	CUMPLE
			TECNO ROBLES DE MEXICO SA DE CV	NO CUMPLEN
			MUEBLES LA FORJA DE JUAN ESCOBAR SA DE CV	NO SE EMITE EVALUACIÓN CON FUNDAMENTO EN EL ART. 36 LAAASP
			EDVAG CONCEPTOS COMERCIALES SA DE CV	NO SE EMITE EVALUACIÓN CON FUNDAMENTO EN EL ART. 36 LAAASP
			DISTRIBUIDORA AXKAN KUALI SAS DE CV	NO SE EMITE EVALUACIÓN POR SOBREPASAR EL TECHO PRESUPUESTAL
744	ZARAGOZA	MESA ALTA DE 120 CM SIN RESPALDO Y 5 CAJONES.	SERPROF BIOMED SA DE CV	CUMPLE
			ERGONOMIA PRODUCTIVIDAD SA DE CV	CUMPLE
			EDVAG CONCEPTOS COMERCIALES SA DE CV	NO SE EMITE EVALUACIÓN CON FUNDAMENTO EN EL ART. 36 LAAASP
			TECNO ROBLES DE MEXICO SA DE CV	NO SE EMITE EVALUACIÓN CON FUNDAMENTO EN EL ART. 36 LAAASP
			DISTRIBUIDORA AXKAN KUALI SAS DE CV	NO SE EMITE EVALUACIÓN CON FUNDAMENTO EN EL ART. 36 LAAASP
			DALISA SERVICES SA DE CV	NO SE EMITE EVALUACIÓN CON FUNDAMENTO EN EL ART. 36 LAAASP
			MUEBLES LA FORJA DE JUAN ESCOBAR SA DE CV	NO SE EMITE EVALUACIÓN CON FUNDAMENTO EN EL ART. 36 LAAASP
			BECOMAR DE MEXICO, S. DE R.L. DE C.V.	NO SE EMITE EVALUACIÓN CON FUNDAMENTO EN EL ART. 36 LAAASP
745	ZARAGOZA	MESA ALTA DE 120 CM SIN RESPALDO Y PUERTAS ABATIBLES.	SERPROF BIOMED SA DE CV	CUMPLE
			EDVAG CONCEPTOS COMERCIALES SA DE CV	CUMPLE
			BECOMAR DE MEXICO, S. DE R.L. DE C.V.	NO SE EMITE EVALUACIÓN CON FUNDAMENTO EN EL ART. 36 LAAASP
			DISTRIBUIDORA AXKAN KUALI SAS DE CV	NO SE EMITE EVALUACIÓN CON FUNDAMENTO EN EL ART. 36 LAAASP
			MUEBLES LA FORJA DE JUAN ESCOBAR SA DE CV	NO SE EMITE EVALUACIÓN CON FUNDAMENTO EN EL ART. 36 LAAASP

Durango 291, Piso 11, Col. Roma Norte, Alcaldía Cuauhtémoc, C.P. 06700, Ciudad de México
Tel. 55 5265-1700, Ext. 14925. www.imss.gob.mx

2024 Felipe Carrillo PUERTO

ACTA DE FALLO

LICITACIÓN PÚBLICA INTERNACIONAL ELECTRÓNICA BAJO COBERTURA DE TRATADOS DE LIBRE COMERCIO QUE CONTENGA CAPÍTULO DE COMPRAS GUBERNAMENTALES
NÚMERO DE IDENTIFICACIÓN EN COMPRANET: LA-50-GYR-050GYR040-T-2-2024

PROGRAMA "MOBILIARIO MÉDICO Y DE LABORATORIO PARA HOSPITALES PRIORITARIOS"

PART.	DESTINO	DESCRIPCIÓN	LICITANTE	EVALUACIÓN TÉCNICA
746	ZARAGOZA	MESA ALTA DE 120 CM SIN RESPALDO, 2 CAJONES SUPERIORES Y PUERTAS ABATIBLES.	SERPROF BIOMED SA DE CV	CUMPLE
			EDVAG CONCEPTOS COMERCIALES SA DE CV	CUMPLE
			DISTRIBUIDORA AXKAN KUALI SAS DE CV	NO SE EMITE EVALUACIÓN CON FUNDAMENTO EN EL ART. 36 LAAASP
			BECOMAR DE MEXICO, S. DE R.L. DE C.V.	NO SE EMITE EVALUACIÓN CON FUNDAMENTO EN EL ART. 36 LAAASP
			MUEBLES LA FORJA DE JUAN ESCOBAR SA DE CV	NO SE EMITE EVALUACIÓN CON FUNDAMENTO EN EL ART. 36 LAAASP
747	ZARAGOZA	MESA ALTA DE 180 CM SIN RESPALDO, CAJONES CENTRALES Y PUERTAS ABATIBLES LATERALES.	EDVAG CONCEPTOS COMERCIALES SA DE CV	CUMPLE
			DISTRIBUIDORA AXKAN KUALI SAS DE CV	CUMPLE

En el documento denominado **"RESULTADO DE REVISIÓN TÉCNICA A PROPUESTAS DOCUMENTALES PRESENTADAS PARA EL PROCEDIMIENTO LA-50-GYR-050GYR040-T-2-2024"**, se señala el nombre de los servidores públicos que la elaboraron, Lic. Ricardo Ulises Pérez Delgado, Titular de la División de Evaluación y Análisis Financiero y el Arq. Juan Antonio Padilla Salazar, Responsable de Proyecto; lo anterior de conformidad con los artículos 36 de la Ley; 2 fracción III del Reglamento, numerales 4.39, primer párrafo de las POBALINES y 4.2.21.16 del Manual, como Área Técnica; verificando que las propuestas cumplan con todos los requisitos señalados en el Anexo Uno, Anexo Técnico, Anexo Dos, Términos y Condiciones y de acuerdo con el criterio de evaluación Binario establecidas en la Convocatoria, fundando y motivando las razones para aceptar o desechar las propuestas lo que queda de manifiesto en el **ANEXO II**, y que se tiene por reproducido en este apartado como si a la letra se insertare.

Con base en la evaluación realizada por la División de Evaluación y Análisis Financiero como Área Técnica, se concluye que, en virtud de que cumplen con los requisitos indispensables, resultan **solventes técnicamente** las propuestas de los siguientes licitantes:

NOMBRE O RAZÓN SOCIAL DEL LICITANTE	PARTIDAS
1. AH CORPORATIVO MÉDICO DE MEXICO, S.A. DE C.V.	139 249 359 465 565 673
2. DALISA SERVICES SA DE CV	192 195 355 378 563 669 690
3. DISTRIBUIDORA AXKAN KUALI SAS DE CV	111 112 113 123 124 125 126 127 128 130 132 134 135 136 137 149 158 161 172 188 191

Durango 291, Piso 11, Col. Roma Norte, Alcaldía Cuauhtémoc, C. P. 06700, Ciudad de México
Tel. 55 5726 1700, Ext. 14125. www.imss.gob.mx

2024 Felipe Carrillo PUERTO

GOBIERNO DE MÉXICO | IMSS

DIRECCIÓN DE ADMINISTRACIÓN
Unidad de Adquisiciones
Coordinación de Adquisición de Bienes y Contratación de Servicios
Coordinación Técnica de Adquisición de Bienes de Inversión y Activos
División de Equipo y Mobiliario Médico

ACTA DE FALLO

LICITACIÓN PÚBLICA INTERNACIONAL ELECTRÓNICA BAJO COBERTURA DE TRATADOS DE LIBRE COMERCIO QUE CONTENGA CAPÍTULO DE COMPRAS GUBERNAMENTALES
NÚMERO DE IDENTIFICACIÓN EN COMPRANET: LA-50-GYR-050GYR040-T-2-2024

PROGRAMA "MOBILIARIO MÉDICO Y DE LABORATORIO PARA HOSPITALES PRIORITARIOS"

NOMBRE O RAZÓN SOCIAL DEL LICITANTE	PARTIDAS
4. EDVAG CONCEPTOS COMERCIALES SA DE CV	195 204 212 217 218 222 223 327 332 342 343 346 350 352 353 354 357 358 368 370 390 407 410 418 426 432 656 657 660 664 667 668 671 672 704 720 733 740 747 2 3 4 5 7 14 15 16 20 22 24 33 36 38 41 44 53 79 75 83 85 88 90 95 96 101 107 110 111 113 115 116 122 123 124 128 130 132 134 141 144 146 149 152 160 174 176 179 181 182 186 189 191 192 196 198 199 204 205 207 212 218 221 222 223 224 226 233 234 237 229 241 243 251 254 256 259 262 270 271 286 289 292 296 299 301 302 307 312 313 318 324 329 330 331 332 334 341 342 344 345 346 348 350 352 357 361 364 368 371 373 376 379 380 393 395 398 400 401 408 410 411 415 418 420 421 425 426 430 431 432 436 437 438 439 441 446 447 448 451 452 454 456 458 464 467 471 474 484 485 498 500 503 506 510 513 515 516 520 522 523 526 528 529 534 540 544 545 546 547 554 555 556 557 559

Durango 291, Piso 11, Col. Roma Norte, Alcaldía Cuauhtémoc, C. P. 06700, Ciudad de México
Tel. 55 5726 1700, Ext. 14125. www.imss.gob.mx

2024 Felipe Carrillo PUERTO

ANEXOS
DIVISIÓN DE CONTRATOS

ACTA DE FALLO

LICITACIÓN PÚBLICA INTERNACIONAL ELECTRÓNICA BAJO COBERTURA DE TRATADOS DE LIBRE COMERCIO QUE CONTENGA CAPÍTULO DE COMPRAS GUBERNAMENTALES
NÚMERO DE IDENTIFICACIÓN EN COMPRANET: LA-50-GYR-050GYR040-T-2-2024

PROGRAMA "MOBILIARIO MÉDICO Y DE LABORATORIO PARA HOSPITALES PRIORITARIOS"

NOMBRE O RAZÓN SOCIAL DEL LICITANTE	PARTIDAS
	562 564 567 571 574 581 582 584 596 598 600 603 605 609 612 614 615 618 619 620 624 625 628 629 633 636 638 642 643 644 645 647 648 655 656 658 659 660 662 664 666 671 675 677 683 688 691 692 706 708 711 713 714 721 723 724 727 728 733 735 736 739 740 745 746 747
5. ERGONOMÍA PRODUCTIVIDAD SA DE CV	6 13 14 15 16 20 25 77 80 104 126 215 225 234 235 239 245 293 321 429 440 447 448 450 460 507 537 555 556 559 635 744
6. IMPULSORA DE CONSULTORIA E INGENIERIA MEXICANA SA DE CV.	38 46 75 84 181 190 264 291 300 409 471 478 505 514 613
7. INFRAESTRUCTURA HOSPITALARIA PROEMSA SA DE CV	33 43 44 45 47 49 50 78 79 81 82 83 87 88 141 151 152 153 155 157 158 184 185 187 188 189 193 194 251 261 262 263 265 267 268 294 295 298 299 303 304 361 365 370 371 372 374 376 377 403 404 406 407 408 412 413 467 476 477 479 481 482 508 509 511 512 513 517 518 567 570 576 577 579 581 582 607 608 610 611 612 616 617 675 678 682 683 684 686 688 689

Durango 291, Piso 11, Col. Roma Norte, Alcaldía Cuauhtémoc, C. P. 06700, Ciudad de México
Tel. 55 5228 1700, Ext. 44625 www.imss.gob.mx

2024 Felipe Carrillo PUERTO

GOBIERNO DE MÉXICO | IMSS

DIRECCIÓN DE ADMINISTRACIÓN
Unidad de Adquisiciones
Coordinación de Adquisición de Bienes y Contratación de Servicios
Coordinación Técnica de Adquisición de Bienes de Inversión y Activos
División de Equipo y Mobiliario Médico

ACTA DE FALLO

LICITACIÓN PÚBLICA INTERNACIONAL ELECTRÓNICA BAJO COBERTURA DE TRATADOS DE LIBRE COMERCIO QUE CONTENGA CAPÍTULO DE COMPRAS GUBERNAMENTALES
NÚMERO DE IDENTIFICACIÓN EN COMPRANET: LA-50-GYR-050GYR040-T-2-2024

PROGRAMA "MOBILIARIO MÉDICO Y DE LABORATORIO PARA HOSPITALES PRIORITARIOS"

NOMBRE O RAZÓN SOCIAL DEL LICITANTE	PARTIDAS
	716 719 720 721 725 726
8. INVITRO DIAGNOSTICS MEXICO SA DE CV	31
9. META SUMINISTROS MEDICOS SA DE CV	6 27 28 77 102 114 137 138 183 213 225 246 247 293 319 333 355 356 402 427 440 461 462 507 535 563 564 606 630 646 669 670 715 741
10. MUEBLES BALUARTE SA DE CV	470
11. MUEBLES LA FORJA DE JUAN ESCOBAR SA DE CV	3 4 5 17 64 66 68 76 86 90 102 103 127 146 172 174 182 199 213 214 224 235 236 256 280 281 284 291 302 307 319 320 344 345 348 389 390 393 400 401 415 427 428 437 438 439 450 451 454 494 496 498 505 506 516 523 535 536 545 546 557 571 594 596 598 605 620 630 634 645 658 659 662 702 704 706 713 714 741
12. SERPROF BIOMED SA DE CV	1 32 35 37 39 40 42 45 46 48 52 54 64 67 69 70 71 72 74 78 79 80 81 84 87 88 89 96 103 104 105 106 109 140 143 145 147 148 150 153 154 159 170 173 175 176 177 178 180 184 185 186 187 190 193 194 195 207 214 215 216 217 220 250 253 255 257 258 260 263 264 266 269 280 283 285 286

Durango 291, Piso 11, Col. Roma Norte, Alcaldía Cuauhtémoc, C. P. 06700, Ciudad de México
Tel. 55 5228 1700, Ext. 44625 www.imss.gob.mx

2024 Felipe Carrillo PUERTO

ACTA DE FALLO

LICITACIÓN PÚBLICA INTERNACIONAL ELECTRÓNICA BAJO COBERTURA DE TRATADOS DE LIBRE COMERCIO QUE CONTENGA CAPÍTULO DE COMPRAS GUBERNAMENTALES
NÚMERO DE IDENTIFICACIÓN EN COMPRANET: LA-50-GYR-050GYR040-T-2-2024

PROGRAMA "MOBILIARIO MÉDICO Y DE LABORATORIO PARA HOSPITALES PRIORITARIOS"

NOMBRE O RAZÓN SOCIAL DEL LICITANTE	PARTIDAS
	287 288 290 294 295 296 297 300 303 304 305 313 320 321 322 323 328 360 363 366 387 369 372 373 374 378 389 392 394 395 396 397 399 403 404 405 406 409 412 413 414 421 428 429 430 431 435 466 469 470 472 473 475 477 478 480 483 494 497 499 500 501 502 504 508 509 510 511 514 517 518 519 529 536 537 538 539 543 566 569 570 572 573 575 577 578 580 583 594 597 599 600 601 602 604 607 608 609 610 613 616 617 618 625 634 635 636 641 674 679 680 681 684 685 690 702 705 707 708 709 710 712 716 717 718 719 722 725 726 727 736 743 744 745 746
13. TECNOLOGIA INTEGRAL PERSONALIZABLE SA DE CV	1 27 48 69 72 145 156 157 170 180 220 246 255 258 266 267 288 290 305 328 333 343 365 367 369 375 435 461 480 481 502 543 573 575 580 602 641 646 657 678 680 681 687

Asimismo, se concluyó que **no cumplen satisfactoriamente** con los requisitos solicitados en la convocatoria y por lo tanto se **desechan técnicamente** las siguientes partidas:

ACTA DE FALLO

LICITACIÓN PÚBLICA INTERNACIONAL ELECTRÓNICA BAJO COBERTURA DE TRATADOS DE LIBRE COMERCIO QUE CONTENGA CAPÍTULO DE COMPRAS GUBERNAMENTALES
NÚMERO DE IDENTIFICACIÓN EN COMPRANET: LA-50-GYR-050GYR040-T-2-2024

PROGRAMA "MOBILIARIO MÉDICO Y DE LABORATORIO PARA HOSPITALES PRIORITARIOS"

NOMBRE O RAZÓN SOCIAL DEL LICITANTE	PARTIDAS
1. AH CORPORATIVO MEDICO DE MEXICO, S.A. DE C.V.	32 38 67 71 140 147 156 173 177 250 257 283 287 360 366 375 392 396 466 472 497 501 566 572 597 601 674 679 687 705 709
2. BECOMAR DE MEXICO, S. DE R.L. DE C.V.	105 106 216 322 323 538 539
3. IMPULSORA DE CONSULTORIA E INGENIERIA MEXICANA SA DE CV	28 30 36 40 41 42 50 85 95 138 144 148 150 178 206 247 254 259 260 283 301 312 358 364 420 462 464 473 474 475 482 528 574 614 624 672 735
4. INFRAESTRUCTURA HOSPITALARIA PROEMSA SA DE CV	297
5. TECNO ROBLES DE MEXICO SA DE CV	24 37 43 47 85 89 114 139 143 151 154 155 233 243 261 265 458 476 479 515 519 562 576 578 579 615 666 673 677 682 685 686 715 718 722 723 743

Propuestas no evaluadas:

NOMBRE O RAZÓN SOCIAL DEL LICITANTE	PARTIDA
1. AH CORPORATIVO MEDICO DE MEXICO S.A. DE C.V.	48 266 480 586
2. BECOMAR DE MEXICO, S. DE R.L. DE C.V.	13 27 37 47 49 50 67 71 102 104 122 137 145 155 157 158 173 177 214 215 217 233 246 255 265 267 268 283 287 319 321 341 355 365 374 376 377 392 396 427 428 430 431 448 461 470 473 481 482 497 501 535 537 556 563 570 579 581 582 597 601 630 635 636 655 669 678 686 688 689 705 709 741 744 745 746
3. DALISA SERVICES SA DE CV	102 140 143 146 158 159 173 177 183 194 213 216 255 293 319 321 333 360 363 365 377 392 395 402 411 413 414 427 429 575 582 597 601 630 635 646 674 677 678 689 705 709 715 724 726 741 744
4. URCONOMIA PRODUCTIVIDAD SA DE CV.	1 3 4 22 28 29 31 32 35 37 39 40 43 45 47 48 68 90 97 71 72 73 74 76 79 85 86 87 88 89 96 102 109 111 112 114 122 123 126 130 136 137 139 139 140 143 145 147 148 151 153 155 156 157 158 173

ANEXOS
DIVISIÓN DE CONTRATOS

ACTA DE FALLO

LICITACIÓN PÚBLICA INTERNACIONAL ELECTRÓNICA BAJO COBERTURA DE TRATADOS DE LIBRE COMERCIO QUE CONTENGA CAPÍTULO DE COMPRAS GUBERNAMENTALES
NÚMERO DE IDENTIFICACIÓN EN COMPRANET: LA-50-GYR-050GYR040-T-2-2024

PROGRAMA "MOBILIARIO MÉDICO Y DE LABORATORIO PARA HOSPITALES PRIORITARIOS"

NOMBRE O RAZÓN SOCIAL DEL LICITANTE	PARTIDA							
	177	178	179	180	183	184	185	186
	191	192	193	194	195	207	213	220
	222	223	333	246	247	248	249	250
	253	255	257	258	261	263	265	266
	267	268	282	287	288	289	290	294
	295	296	301	302	303	304	305	313
	319	328	330	331	333	341	342	343
	344	348	354	355	356	357	359	360
	363	365	366	367	370	372	374	375
	376	377	392	396	397	398	399	402
	403	404	405	410	411	412	413	414
	421	427	435	437	438	446	454	461
	462	463	465	466	469	470	472	473
	476	477	478	480	481	482	497	501
	502	503	504	508	509	510	515	516
	517	518	519	529	535	543	548	554
	563	564	565	568	569	570	572	573
	576	577	579	580	581	582	597	601
	602	603	604	606	607	608	609	614
	615	616	617	618	625	630	641	643
	644	646	655	656	657	658	682	688
	669	670	671	673	674	677	678	679
	680	682	684	686	687	688	689	705
	709	710	711	712	715	716	717	718
	723	724	735	726	727	736	761	
5. GRUPO EMPRESARIAL TECNICARE SA DE CV	328	342	343	355	359	376	377	392
	641	646	656	657	669	673	688	689
	705							
6. IMPULSORA DE CONSULTORIA E INGENIERIA MEXICANA SA DE CV	1	13	31	32	35	37	39	43
	44	48	49	54	64	67	68	69
	70	71	73	74	76	77	78	79
	81	87	88	89	90	109	122	135
	140	143	145	146	147	149	151	152
	154	156	157	158	161	176	173	174
	175	176	177	180	182	183	184	185
	187	191	193	194	195	199	220	233
	249	250	253	255	256	257	258	261
	262	266	267	271	280	283	284	285
	286	287	288	290	292	293	294	295
	297	303	304	305	307	328	341	356
	359	360	363	365	368	367	368	369
	370	371	373	375	376	377	380	389
	392	393	394	395	396	397	398	400
	401	402	403	404	406	410	412	413
	414	415	446	465	456	469	470	472
	476	480	481	485	494	497	408	499
	500	501	502	504	505	507	508	509
	511	515	517	518	519	523	543	554
	564	565	566	569	570	571	572	573
	575	576	578	580	581	582	584	594
	597	598	599	600	601	602	604	605

Durango 291, Piso 11, Col. Roma Norte, Alcaldía Cuauhtémoc, C. P. 06700, Ciudad de México
Tel. 55 5726 1700, Ext. 16625 www.imss.gob.mx

2024 Felipe Carrillo PUERTO

GOBIERNO DE MÉXICO | IMSS

DIRECCIÓN DE ADMINISTRACIÓN
Unidad de Adquisiciones
Coordinación de Adquisición de Bienes y Contratación de Servicios
Coordinación Técnica de Adquisición de Bienes de Inversión y Activos
División de Equipo y Mobiliario Médico

ACTA DE FALLO

LICITACIÓN PÚBLICA INTERNACIONAL ELECTRÓNICA BAJO COBERTURA DE TRATADOS DE LIBRE COMERCIO QUE CONTENGA CAPÍTULO DE COMPRAS GUBERNAMENTALES
NÚMERO DE IDENTIFICACIÓN EN COMPRANET: LA-50-GYR-050GYR040-T-2-2024

PROGRAMA "MOBILIARIO MÉDICO Y DE LABORATORIO PARA HOSPITALES PRIORITARIOS"

NOMBRE O RAZÓN SOCIAL DEL LICITANTE	PARTIDA							
	606	607	608	610	616	617	618	620
	641	655	670	673	674	677	678	679
	680	681	682	683	685	687	688	689
	692	702	705	706	707	708	709	710
	717	713	714	715	716	717	719	722
	723	725	726	727				
7. INFRAESTRUCTURA HOSPITALARIA PROEMSA SA DE CV	37	145	259	470				
8. MUEBLES LA FORJA DE JUAN ESCOBAR SA DE CV	6	13	16	20	27	28	37	38
	40	48	49	90	67	69	71	72
	75	85	104	105	106	111	112	113
	122	126	130	137	138	145	148	156
	167	158	170	173	175	177	178	181
	191	192	215	216	217	222	223	225
	233	239	248	256	259	266	267	268
	283	285	287	288	301	321	322	323
	330	331	332	333	341	355	356	365
	367	375	376	377	392	394	396	397
	410	411	429	430	431	440	446	461
	462	470	471	473	480	481	482	497
	499	501	502	515	537	538	539	554
	558	563	564	570	573	580	581	582
	597	599	631	602	614	615	635	636
	643	644	646	655	669	670	678	680
	687	688	689	705	707	709	710	723
	724	743	744	745	746			
9. TECNO COMERCIAL PAKTLI SA DE CV	360	366	375	396	414	674	679	687
	709							
10. TECNO ROBLES DE MÉXICO SA DE CV	6	13	16	27	28	31	32	35
	39	40	42	45	46	48	49	50
	52	64	67	69	71	72	74	75
	77	78	79	80	81	84	86	87
	88	102	103	104	122	126	134	137
	136	140	145	147	148	150	153	156
	157	158	159	170	173	175	177	180
	181	183	184	185	186	187	190	191
	192	193	194	195	213	214	215	225
	235	246	247	249	250	254	255	257
	258	260	263	264	266	267	268	269
	280	283	285	446	450	461	462	466
	466	468	472	473	475	477	478	480
	481	482	483	494	497	499	501	502
	504	505	507	508	509	510	511	514
	516	517	518	535	536	537	554	563
	564	565	566	569	570	572	573	575
	577	580	581	582	583	594	597	599
	601	602	604	605	608	607	608	609
	610	613	614	616	617	618	630	634
	635	646	655	656	669	670	674	678
	679	680	681	684	687	688	689	690
	702	707	709	710	712	713	716	717

Durango 291, Piso 11, Col. Roma Norte, Alcaldía Cuauhtémoc, C. P. 06700, Ciudad de México
Tel. 55 5726 1700, Ext. 16625 www.imss.gob.mx

2024 Felipe Carrillo PUERTO

ACTA DE FALLO

LICITACIÓN PÚBLICA INTERNACIONAL ELECTRÓNICA BAJO COBERTURA DE TRATADOS DE LIBRE COMERCIO QUE CONTENGA CAPÍTULO DE COMPRAS GUBERNAMENTALES
NÚMERO DE IDENTIFICACIÓN EN COMPRANET: LA-50-GYR-050GYR040-T-2-2024

PROGRAMA "MOBILIARIO MÉDICO Y DE LABORATORIO PARA HOSPITALES PRIORITARIOS"

NOMBRE O RAZÓN SOCIAL DEL LICITANTE	PARTIDA							
	719	724	725	726	727	741	744	

La Evaluación Técnica se realizó bajo la más estricta responsabilidad del área técnica.

A. EVALUACIÓN DE LA PROPUESTA ECONÓMICA

Se procedió a realizar la evaluación de las propuestas económicas de los licitantes, que cumplieron con los requisitos legales y administrativos y resultaron solventes técnicamente, de conformidad con el apartado 4. Requisitos que los Licitantes deberán cumplir, numeral 4.3 Proposición Económica.

Para que la propuesta fuera aceptada, debió cumplir en su totalidad con los aspectos económicos solicitados en el Formato Tres. Propuesta Económica, considerando el resultado de la junta de aclaraciones.

Se verificó que las propuestas económicas de los licitantes cumplieran con los requisitos establecidos en la Convocatoria, analizando las operaciones aritméticas y truncando los precios unitarios a dos decimales; adicionalmente.

De dicho análisis se detectaron errores aritméticos al realizar las operaciones matemáticas, por lo que se realiza la corrección, sin que ello implique la modificación del precio unitario ofertado, en términos del artículo 55 del Reglamento de la Ley, mismas que se señalan a continuación:

LICITANTE: SERPROF BIOMED SA DE CV

PART.	DESTINO	DESCRIPCIÓN	CANT.	PRECIO UNITARIO S/IVA	DICE: IMPORTE TOTAL OFERTADO S/IVA	DEBE DECIR: IMPORTE TOTAL OFERTADO S/IVA
32	BAJA CALIFORNIA	BANCO GIRATORIO DE ACERO INOXIDABLE.	133	1,146.67	152,506.67	152,507.11
35	BAJA CALIFORNIA	BASCULA CON ESTADIMETRO.	57	5,693.33	324,520.00	324,519.81
37	BAJA CALIFORNIA	BURO.	199	1,055.33	209,613.33	209,612.67
39	BAJA CALIFORNIA	CARRO PARA CURACIONES.	4	4,933.33	19,733.33	19,733.32
40	BAJA CALIFORNIA	CARRO PARA MEDICAMENTOS.	21	4,933.33	103,600.00	103,599.93
42	BAJA CALIFORNIA	CARRO PORTAEXPEDIENTES.	14	8,266.67	115,733.33	115,733.38

Durango 291, Piso 11, Col. Roma Norte, Alcaldía Cuauhtémoc, C. P. 06700, Ciudad de México.
Tel. 55 5726 1700, Ext. 14035. www.imss.gob.mx

2024 Felipe Carrillo PUERTO

ACTA DE FALLO

LICITACIÓN PÚBLICA INTERNACIONAL ELECTRÓNICA BAJO COBERTURA DE TRATADOS DE LIBRE COMERCIO QUE CONTENGA CAPÍTULO DE COMPRAS GUBERNAMENTALES
NÚMERO DE IDENTIFICACIÓN EN COMPRANET: LA-50-GYR-050GYR040-T-2-2024

PROGRAMA "MOBILIARIO MÉDICO Y DE LABORATORIO PARA HOSPITALES PRIORITARIOS"

PART.	DESTINO	DESCRIPCIÓN	CANT.	PRECIO UNITARIO S/IVA	DICE: IMPORTE TOTAL OFERTADO S/IVA	DEBE DECIR: IMPORTE TOTAL OFERTADO S/IVA
52	BAJA CALIFORNIA	JABONERA DE PEDAL.	22	7,733.33	170,133.33	170,133.26
54	BAJA CALIFORNIA	LAMPARA DE PIE RODABLE.	7	1,733.33	12,133.33	12,133.31
64	BAJA CALIFORNIA	MESA CARRO ANESTESIOLOGO DE 70 CM.	11	6,133.33	67,466.67	67,466.63
69	BAJA CALIFORNIA	MESA PARA INSTRUMENTAL QUIRURGICO.	12	3,933.33	47,200.00	47,199.96
70	BAJA CALIFORNIA	MESA PARA REHIDRATACION.	6	4,913.33	29,480.00	29,479.98
71	BAJA CALIFORNIA	MESA PASTEUR.	119	2,398.67	285,441.33	285,441.73
72	BAJA CALIFORNIA	MESA PUENTE.	214	1,466.67	313,866.67	313,867.38
76	BAJA CALIFORNIA	MESA RIÑON.	24	4,106.67	98,560.00	98,560.08
78	BAJA CALIFORNIA	RIÑON DE ACERO INOXIDABLE DE 250 ML.	10	101.33	1,013.33	1,013.30
79	BAJA CALIFORNIA	RIÑON DE ACERO INOXIDABLE DE 500 ML.	126	126.67	15,960.00	15,960.42
84	BAJA CALIFORNIA	BANQUETA DE ALTURA.	22	453.33	9,973.33	9,973.26
87	BAJA CALIFORNIA	ORINAL PARA VARONES.	154	366.67	56,466.67	56,467.18
88	BAJA CALIFORNIA	PORTAVENOCLISIS RODABLE.	117	1,106.67	129,480.00	129,480.39
89	BAJA CALIFORNIA	CARRO CUNA CON BASINET DE ACRILICO.	57	4,333.33	247,000.00	246,999.81
96	BAJA CALIFORNIA	CARRO PARA ROPA SUCIA CON TAPA Y APERTURA DE PEDAL.	96	6,933.33	665,600.00	665,599.68
103	BAJA CALIFORNIA	MESA ALTA DE 180 CM DE TRABAJO PARA 2 USUARIOS CON RESPALDO.	9	4,366.67	39,300.00	39,300.03
105	BAJA CALIFORNIA	MESA ALTA DE 120 CM SIN RESPALDO Y PUERTAS ABATIBLES.	4	5,042.67	20,170.67	20,170.68
140	CHIAPAS	BANCO GIRATORIO DE ACERO INOXIDABLE.	160	1,146.67	183,466.87	183,467.20
143	CHIAPAS	BASCULA CON ESTADIMETRO.	64	5,693.33	364,373.33	364,373.12
145	CHIAPAS	BURO.	197	1,053.33	207,506.67	207,506.01

Durango 291, Piso 11, Col. Roma Norte, Alcaldía Cuauhtémoc, C. P. 06700, Ciudad de México.
Tel. 55 5726 1700, Ext. 14035. www.imss.gob.mx

2024 Felipe Carrillo PUERTO

ANEXOS

DIVISIÓN DE CONTRATOS

ACTA DE FALLO

LICITACIÓN PÚBLICA INTERNACIONAL ELECTRÓNICA BAJO COBERTURA DE TRATADOS DE LIBRE COMERCIO QUE CONTENGA CAPITULO DE COMPRAS GUBERNAMENTALES
NÚMERO DE IDENTIFICACIÓN EN COMPRANET: LA-50-GYR-050GYR040-T-2-2024

PROGRAMA "MOBILIARIO MÉDICO Y DE LABORATORIO PARA HOSPITALES PRIORITARIOS"

PART.	DESTINO	DESCRIPCIÓN	CANT.	PRECIO UNITARIO S/IVA	DICE: IMPORTE TOTAL OFERTADO S/IVA	DEBE DECIR: IMPORTE TOTAL OFERTADO S/IVA
147	CHIAPAS	CARRO PARA CURACIONES.	5	4,933.33	24,666.67	24,666.65
148	CHIAPAS	CARRO PARA MEDICAMENTOS.	10	4,933.33	49,333.33	49,333.30
150	CHIAPAS	CARRO PORTAEXPEDIENTES.	9	8,266.67	74,400.00	74,400.03
159	CHIAPAS	JABONERA DE PEDAL.	25	7,733.33	193,333.33	193,333.25
170	CHIAPAS	MESA CARRO ANESTESIÓLOGO DE 70 CM.	9	6,133.33	55,200.00	55,199.97
175	CHIAPAS	MESA PARA INSTRUMENTAL QUIRÚRGICO.	9	3,933.33	35,400.00	35,399.97
176	CHIAPAS	MESA PARA REHIDRATACIÓN.	4	4,913.33	19,653.33	19,653.32
177	CHIAPAS	MESA PASTEUR.	136	2,398.67	326,216.67	326,219.12
178	CHIAPAS	MESA PUENTE.	12	1,466.67	17,600.00	17,600.04
180	CHIAPAS	MESA RIÑON.	24	4,106.67	98,560.00	98,560.08
184	CHIAPAS	RIÑON DE ACERO INOXIDABLE DE 250 ML.	12	101.33	1,216.00	1,215.96
185	CHIAPAS	RIÑON DE ACERO INOXIDABLE DE 500 ML.	104	126.67	13,173.33	13,173.68
190	CHIAPAS	BANQUETA DE ALTURA.	11	453.33	4,986.67	4,986.63
193	CHIAPAS	ORINAL PARA VARONES.	144	366.67	52,800.00	52,800.48
194	CHIAPAS	PORTAVENOCLISIS RODABLE.	91	1,106.67	100,706.67	100,706.97
195	CHIAPAS	CARRO CUNA CON BASINET DE ACRÍLICO.	28	4,333.33	121,333.33	121,333.24
207	CHIAPAS	CARRO PARA ROPA SUCIA CON TAPA Y APERTURA DE PEDAL.	73	6,933.33	506,133.33	506,133.09
214	CHIAPAS	MESA ALTA DE 180 CM DE TRABAJO PARA 2 USUARIOS CON RESPALDO.	9	4,366.67	39,300.00	39,300.03
216	CHIAPAS	MESA ALTA DE 120 CM SIN RESPALDO Y PUERTAS ABATIBLES.	4	5,042.67	20,170.67	20,170.68
250	CHIHUAHUA	BANCO GIRATORIO DE ACERO INOXIDABLE.	242	1,146.67	277,493.33	277,494.14
253	CHIHUAHUA	BÁSCULA CON ESTADÍMETRO.	64	5,693.33	364,373.33	364,373.12
255	CHIHUAHUA	BURÓ.	353	1,053.33	371,826.67	371,825.49

Durango 291, Piso 11, Col. Roma Norte, Alcaldía Cuauhtémoc, C.P. 06700, Ciudad de México
Tel. 55 5726 1700, Ext. 14525. www.imss.gob.mx

2024 Felipe Carrillo PUERTO

GOBIERNO DE MÉXICO | IMSS

DIRECCIÓN DE ADMINISTRACIÓN
Unidad de Adquisiciones
Coordinación de Adquisición de Bienes y Contratación de Servicios
Coordinación Técnica de Adquisición de Bienes de Inversión y Activos
División de Equipo y Mobiliario Médico

ACTA DE FALLO

LICITACIÓN PÚBLICA INTERNACIONAL ELECTRÓNICA BAJO COBERTURA DE TRATADOS DE LIBRE COMERCIO QUE CONTENGA CAPITULO DE COMPRAS GUBERNAMENTALES
NÚMERO DE IDENTIFICACIÓN EN COMPRANET: LA-50-GYR-050GYR040-T-2-2024

PROGRAMA "MOBILIARIO MÉDICO Y DE LABORATORIO PARA HOSPITALES PRIORITARIOS"

PART.	DESTINO	DESCRIPCIÓN	CANT.	PRECIO UNITARIO S/IVA	DICE: IMPORTE TOTAL OFERTADO S/IVA	DEBE DECIR: IMPORTE TOTAL OFERTADO S/IVA
257	CHIHUAHUA	CARRO PARA CURACIONES.	5	4,933.33	24,666.67	24,666.65
258	CHIHUAHUA	CARRO PARA MEDICAMENTOS.	24	4,933.33	118,400.00	118,399.92
260	CHIHUAHUA	CARRO PORTAEXPEDIENTES.	16	8,266.67	132,266.67	132,266.72
269	CHIHUAHUA	JABONERA DE PEDAL.	21	7,733.33	162,400.00	162,399.93
280	CHIHUAHUA	MESA CARRO ANESTESIÓLOGO DE 70 CM.	15	6,133.33	92,000.00	91,999.95
285	CHIHUAHUA	MESA PARA INSTRUMENTAL QUIRÚRGICO.	15	3,933.33	59,000.00	58,999.95
286	CHIHUAHUA	MESA PARA REHIDRATACIÓN.	6	4,913.33	29,480.00	29,479.98
287	CHIHUAHUA	MESA PASTEUR.	127	2,398.67	304,630.67	304,631.09
288	CHIHUAHUA	MESA PUENTE.	274	1,466.67	401,866.67	401,867.58
290	CHIHUAHUA	MESA RIÑON.	29	4,106.67	119,093.33	119,093.43
294	CHIHUAHUA	RIÑON DE ACERO INOXIDABLE DE 250 ML.	14	101.33	1,418.67	1,418.62
295	CHIHUAHUA	RIÑON DE ACERO INOXIDABLE DE 500 ML.	152	126.67	19,253.33	19,253.84
300	CHIHUAHUA	BANQUETA DE ALTURA.	27	453.33	12,240.00	12,239.91
303	CHIHUAHUA	ORINAL PARA VARONES.	199	366.67	72,966.67	72,967.33
304	CHIHUAHUA	PORTAVENOCLISIS RODABLE.	175	1,106.67	187,026.67	193,667.25
305	CHIHUAHUA	CARRO CUNA CON BASINET DE ACRÍLICO.	52	4,333.33	225,333.33	225,333.16
313	CHIHUAHUA	CARRO PARA ROPA SUCIA CON TAPA Y APERTURA DE PEDAL.	124	6,933.33	859,733.33	859,732.92
320	CHIHUAHUA	MESA ALTA DE 180 CM DE TRABAJO PARA 2 USUARIOS CON RESPALDO.	9	4,366.67	39,300.00	39,300.03
322	CHIHUAHUA	MESA ALTA DE 120 CM SIN RESPALDO Y PUERTAS ABATIBLES.	5	5,042.67	25,213.33	25,213.35
360	PUEBLA	BANCO GIRATORIO DE ACERO INOXIDABLE.	113	1,146.67	129,573.33	129,573.71
363	PUEBLA	BÁSCULA CON ESTADÍMETRO.	47	5,693.33	267,586.67	267,586.51
366	PUEBLA	CARRO PARA CURACIONES.	4	4,933.33	19,733.33	19,733.32

Durango 291, Piso 11, Col. Roma Norte, Alcaldía Cuauhtémoc, C.P. 06700, Ciudad de México
Tel. 55 5726 1700, Ext. 14525. www.imss.gob.mx

2024 Felipe Carrillo PUERTO

ACTA DE FALLO

LICITACIÓN PÚBLICA INTERNACIONAL ELECTRÓNICA BAJO COBERTURA DE TRATADOS DE LIBRE COMERCIO QUE CONTENGA CAPÍTULO DE COMPRAS GUBERNAMENTALES
NÚMERO DE IDENTIFICACIÓN EN COMPRANET: LA-50-GYR-050GYR040-T-2-2024

PROGRAMA "MOBILIARIO MÉDICO Y DE LABORATORIO PARA HOSPITALES PRIORITARIOS"

PART.	DESTINO	DESCRIPCIÓN	CANT.	PRECIO UNITARIO S/IVA	DICE: IMPORTE TOTAL OFERTADO S/IVA	DEBE DECIR: IMPORTE TOTAL OFERTADO S/IVA
367	PUEBLA	CARRO PARA MEDICAMENTOS.	16	4,933.33	78,933.33	78,933.28
369	PUEBLA	CARRO PORTAEXPEDIENTES.	13	8,266.67	107,466.67	107,466.71
372	PUEBLA	CÓMODO PARA ADULTOS.	324	800.00	259,200.00	259,200.00
378	PUEBLA	JABONERA DE PEDAL.	22	7,733.33	170,133.33	170,133.26
389	PUEBLA	MESA CARRO ANESTESIOLOGO DE 70 CM.	9	6,133.33	55,200.00	55,199.97
394	PUEBLA	MESA PARA INSTRUMENTAL QUIRÚRGICO.	10	3,933.33	39,333.33	39,333.30
395	PUEBLA	MESA PARA REHIDRATACION.	6	4,913.33	29,480.00	29,479.98
396	PUEBLA	MESA PASTEUR.	102	2,398.67	244,664.00	244,664.34
397	PUEBLA	MESA PUENTE.	174	1,466.67	255,200.00	255,200.58
399	PUEBLA	MESA RIÑON.	20	4,106.67	82,133.33	82,133.40
403	PUEBLA	RIÑON DE ACERO INOXIDABLE DE 250 ML.	13	101.33	1,317.33	1,317.29
404	PUEBLA	RIÑON DE ACERO INOXIDABLE DE 500 ML.	67	126.67	8,486.67	8,486.89
409	PUEBLA	BANQUETA DE ALTURA.	18	453.33	8,160.00	8,159.94
412	PUEBLA	ORINAL PARA VARONES.	148	366.67	54,266.67	54,267.16
413	PUEBLA	PORTAVENOCLISIS RODABLE.	99	1,106.67	109,560.00	109,560.33
414	PUEBLA	CARRO CUNA CON BASINET DE ACRILICO.	34	4,333.33	147,333.33	147,333.22
421	PUEBLA	CARRO PARA ROPA SUCIA CON TAPA Y APERTURA DE PEDAL.	93	6,933.33	644,800.00	644,799.69
428	PUEBLA	MESA ALTA DE 180 CM DE TRABAJO PARA 2 USUARIOS CON RESPALDO.	7	4,366.67	30,566.67	30,566.69
430	PUEBLA	MESA ALTA DE 120 CM SIN RESPALDO Y PUERTAS ABATIBLES.	5	5,042.67	25,213.33	25,213.35
466	SONORA	BANCO GIRATORIO DE ACERO INOXIDABLE.	86	1,146.67	98,613.33	98,613.62
469	SONORA	BASCULA CON ESTADIMETRO.	34	5,693.33	193,573.33	193,573.22
470	SONORA	BURO.	70	1,053.33	73,733.33	73,733.10

GOBIERNO DE MÉXICO | IMSS

DIRECCIÓN DE ADMINISTRACIÓN
Unidad de Adquisiciones
Coordinación de Adquisición de Bienes y Contratación de Servicios
Coordinación Técnica de Adquisición de Bienes de Inversión y Activos
División de Equipo y Mobiliario Médico

ACTA DE FALLO

LICITACIÓN PÚBLICA INTERNACIONAL ELECTRÓNICA BAJO COBERTURA DE TRATADOS DE LIBRE COMERCIO QUE CONTENGA CAPÍTULO DE COMPRAS GUBERNAMENTALES
NÚMERO DE IDENTIFICACIÓN EN COMPRANET: LA-50-GYR-050GYR040-T-2-2024

PROGRAMA "MOBILIARIO MÉDICO Y DE LABORATORIO PARA HOSPITALES PRIORITARIOS"

PART.	DESTINO	DESCRIPCIÓN	CANT.	PRECIO UNITARIO S/IVA	DICE: IMPORTE TOTAL OFERTADO S/IVA	DEBE DECIR: IMPORTE TOTAL OFERTADO S/IVA
472	SONORA	CARRO PARA CURACIONES.	3	4,933.33	14,800.00	14,799.99
473	SONORA	CARRO PARA MEDICAMENTOS.	20	4,933.33	98,666.67	98,666.60
475	SONORA	CARRO PORTAEXPEDIENTES.	13	8,266.67	107,466.67	107,466.71
483	SONORA	JABONERA DE PEDAL.	15	7,733.33	116,000.00	115,999.95
494	SONORA	MESA CARRO ANESTESIOLOGO DE 70 CM.	6	6,133.33	36,800.00	36,799.98
499	SONORA	MESA PARA INSTRUMENTAL QUIRÚRGICO.	7	3,933.33	27,533.33	27,533.31
500	SONORA	MESA PARA REHIDRATACION.	3	4,913.33	14,740.00	14,739.99
501	SONORA	MESA PASTEUR.	95	2,398.67	227,873.33	227,873.65
502	SONORA	MESA PUENTE.	90	1,466.67	132,000.00	132,000.30
504	SONORA	MESA RIÑON.	10	4,106.67	41,066.67	41,066.70
508	SONORA	RIÑON DE ACERO INOXIDABLE DE 250 ML.	7	101.33	709.33	709.31
509	SONORA	RIÑON DE ACERO INOXIDABLE DE 500 ML.	92	126.67	11,653.33	11,653.64
514	SONORA	BANQUETA DE ALTURA.	12	453.33	5,440.00	5,439.96
517	SONORA	ORINAL PARA VARONES.	143	366.67	52,433.33	52,433.81
518	SONORA	PORTAVENOCLISIS RODABLE.	66	1,106.67	73,040.00	73,040.22
519	SONORA	CARRO CUNA CON BASINET DE ACRILICO.	20	4,333.33	86,666.67	86,666.60
529	SONORA	CARRO PARA ROPA SUCIA CON TAPA Y APERTURA DE PEDAL.	73	6,933.33	506,133.33	506,133.09
535	SONORA	MESA ALTA DE 180 CM DE TRABAJO PARA 2 USUARIOS CON RESPALDO.	7	4,366.67	30,566.67	30,566.69
538	SONORA	MESA ALTA DE 120 CM SIN RESPALDO Y PUERTAS ABATIBLES.	4	5,042.67	20,170.67	20,170.68
566	YUCATAN	BANCO GIRATORIO DE ACERO INOXIDABLE.	58	1,146.67	66,506.67	66,506.86
569	YUCATAN	BASCULA CON ESTADIMETRO.	23	5,693.33	130,946.67	130,946.59
570	YUCATAN	BURO.	100	1,053.33	105,333.33	105,333.00

ANEXOS
DIVISIÓN DE CONTRATOS

ACTA DE FALLO

LICITACIÓN PÚBLICA INTERNACIONAL ELECTRÓNICA BAJO COBERTURA DE TRATADOS DE LIBRE COMERCIO QUE CONTENGA CAPÍTULO DE COMPRAS GUBERNAMENTALES
NÚMERO DE IDENTIFICACIÓN EN COMPRANET: LA-50-GYR-050GYR040-T-2-2024

PROGRAMA "MOBILIARIO MÉDICO Y DE LABORATORIO PARA HOSPITALES PRIORITARIOS"

PART.	DESTINO	DESCRIPCIÓN	CANT.	PRECIO UNITARIO S/IVA	DICE: IMPORTE TOTAL OFERTADO S/IVA	DEBE DECIR: IMPORTE TOTAL OFERTADO S/IVA
572	YUCATAN	CARRO PARA CURACIONES.	50	4,933.33	246,666.67	246,666.50
573	YUCATAN	CARRO PARA MEDICAMENTOS.	22	4,933.33	108,533.33	108,533.26
575	YUCATAN	CARRO PORTAEXPEDIENTES.	27	8,266.67	223,200.09	223,200.09
583	YUCATAN	JABONERA DE PEDAL.	11	7,733.33	85,066.67	85,066.63
594	YUCATAN	MESA CARRO ANESTESIÓLOGO DE 70 CM.	6	6,133.33	36,800.00	36,799.98
599	YUCATAN	MESA PARA INSTRUMENTAL QUIRÚRGICO.	6	3,933.33	23,600.00	23,599.98
600	YUCATAN	MESA PARA REHIDRATACION.	2	4,913.33	9,826.67	9,826.66
601	YUCATAN	MESA PASTEUR.	71	2,398.67	170,305.33	170,305.57
602	YUCATAN	MESA PUENTE.	74	1,466.67	108,533.33	108,533.58
604	YUCATAN	MESA RIÑON.	8	4,106.67	32,853.33	32,853.36
607	YUCATAN	RIÑON DE ACERO INOXIDABLE DE 250 ML.	9	101.33	912.00	911.97
608	YUCATAN	RIÑON DE ACERO INOXIDABLE DE 500 ML.	96	126.67	12,160.00	12,160.32
613	YUCATAN	BANQUETA DE ALTURA.	8	453.33	3,626.67	3,626.64
616	YUCATAN	ORINAL PARA VARONES.	114	366.67	41,800.00	41,800.38
617	YUCATAN	PORTAVENOCLISIS RODABLE.	43	1,106.67	47,586.67	47,586.81
618	YUCATAN	CARRO CUNA CON BASINET DE ACRILICO.	9	4,333.33	39,000.00	38,999.97
625	YUCATAN	CARRO PARA ROPA SUCIA CON TAPA Y APERTURA DE PEDAL.	67	6,933.33	464,533.33	464,533.11
634	YUCATAN	MESA ALTA DE 180 CM DE TRABAJO PARA 2 USUARIOS CON RESPALDO.	7	4,366.67	30,566.67	30,566.69
636	YUCATAN	MESA ALTA DE 120 CM SIN RESPALDO Y PUERTAS ABATIBLES.	8	5,042.67	40,341.33	40,341.36
674	ZARAGOZA	BANCO GIRATORIO DE ACERO INOXIDABLE.	184	1,146.67	210,986.67	210,987.28
679	ZARAGOZA	CARRO PARA CURACIONES.	3	4,933.33	14,800.00	14,799.99
680	ZARAGOZA	CARRO PARA MEDICAMENTOS.	18	4,933.33	88,800.00	88,799.94

Durango 291, Piso 11, Col. Roma Norte, Alcaldía Cuauhtémoc, C. P. 06700, Ciudad de México
Tel. 55 5979-1000, Ext. 14228 www.imss.gob.mx

2024 Felipe Carrillo PUERTO

GOBIERNO DE MÉXICO | IMSS

DIRECCIÓN DE ADMINISTRACIÓN
Unidad de Adquisiciones
Coordinación de Adquisición de Bienes y Contratación de Servicios
Coordinación Técnica de Adquisición de Bienes de Inversión y Activos
División de Equipo y Mobiliario Médico

ACTA DE FALLO

LICITACIÓN PÚBLICA INTERNACIONAL ELECTRÓNICA BAJO COBERTURA DE TRATADOS DE LIBRE COMERCIO QUE CONTENGA CAPÍTULO DE COMPRAS GUBERNAMENTALES
NÚMERO DE IDENTIFICACIÓN EN COMPRANET: LA-50-GYR-050GYR040-T-2-2024

PROGRAMA "MOBILIARIO MÉDICO Y DE LABORATORIO PARA HOSPITALES PRIORITARIOS"

PART.	DESTINO	DESCRIPCIÓN	CANT.	PRECIO UNITARIO S/IVA	DICE: IMPORTE TOTAL OFERTADO S/IVA	DEBE DECIR: IMPORTE TOTAL OFERTADO S/IVA
681	ZARAGOZA	CARRO PORTAEXPEDIENTES.	11	8,266.67	90,933.33	90,933.37
690	ZARAGOZA	JABONERA DE PEDAL.	15	7,733.33	116,000.00	115,999.95
702	ZARAGOZA	MESA CARRO ANESTESIOLOGO DE 70 CM.	8	6,133.33	49,066.67	49,066.64
707	ZARAGOZA	MESA PARA INSTRUMENTAL QUIRURGICO.	8	3,933.33	31,466.67	31,466.64
708	ZARAGOZA	MESA PARA REHIDRATACION.	6	4,913.33	29,480.00	29,479.98
709	ZARAGOZA	MESA PASTEUR.	90	2,398.67	215,880.00	215,880.30
710	ZARAGOZA	MESA PUENTE.	176	1,466.67	258,133.33	258,133.92
712	ZARAGOZA	MESA RIÑON.	19	4,106.67	78,026.67	78,026.73
716	ZARAGOZA	RIÑON DE ACERO INOXIDABLE DE 250 ML.	13	101.33	1,317.33	1,317.29
717	ZARAGOZA	RIÑON DE ACERO INOXIDABLE DE 500 ML.	65	126.67	8,233.33	8,233.55
722	ZARAGOZA	BANQUETA DE ALTURA.	15	453.33	6,800.00	6,799.95
725	ZARAGOZA	ORINAL PARA VARONES.	204	366.67	74,800.00	74,800.68
726	ZARAGOZA	PORTAVENOCLISIS RODABLE.	106	1,106.67	117,306.67	117,307.02
727	ZARAGOZA	CARRO CUNA CON BASINET DE ACRILICO.	1	4,333.33	4,333.33	4,333.33
736	ZARAGOZA	CARRO PARA ROPA SUCIA CON TAPA Y APERTURA DE PEDAL.	75	6,933.33	520,000.00	519,999.75
743	ZARAGOZA	MESA ALTA DE 180 CM DE TRABAJO PARA 2 USUARIOS CON RESPALDO.	9	4,366.67	39,300.00	39,300.03
745	ZARAGOZA	MESA ALTA DE 120 CM SIN RESPALDO Y PUERTAS ABATIBLES.	5	5,042.67	25,213.33	25213.35

La Evaluación Económica se contiene en el **Anexo III**, la cual se tiene por reproducida en este apartado como si a la letra se insertare y del cual se desprende lo siguiente:

	NOMBRE O RAZÓN SOCIAL DEL LICITANTE	PARTIDAS
1	AH CORPORATIVO MEDICO DE MEXICO, S.A. DE C.V.	139 249 359 465 565 673

Durango 291, Piso 11, Col. Roma Norte, Alcaldía Cuauhtémoc, C. P. 06700, Ciudad de México
Tel. 55 5979-1000, Ext. 14228 www.imss.gob.mx

2024 Felipe Carrillo PUERTO

ACTA DE FALLO

LICITACIÓN PÚBLICA INTERNACIONAL ELECTRÓNICA BAJO COBERTURA DE TRATADOS DE LIBRE COMERCIO QUE CONTENGA CAPÍTULO DE COMPRAS GUBERNAMENTALES
NÚMERO DE IDENTIFICACIÓN EN COMPRANET: LA-50-GYR-050GYR040-T-2-2024

PROGRAMA "MOBILIARIO MÉDICO Y DE LABORATORIO PARA HOSPITALES PRIORITARIOS"

NOMBRE O RAZÓN SOCIAL DEL LICITANTE	PARTIDAS
2. DALISA SERVICES SA DE CV	192 195 355 378 563 669 690
3. DISTRIBUIDORA AXKAN KUALI SAS DE CV	111 112 113 123 124 125 126 127 128 130 132 134 135 136 137 149 158 161 172 188 191 198 204 212 217 218 222 223 327 332 342 343 346 350 352 353 354 357 358 368 370 390 407 410 418 426 432 656 657 660 664 667 668 671 672 704 720 733 740 747
4. EDVAG CONCEPTOS COMERCIALES SA DE CV	2 3 4 5 7 14 15 16 20 22 24 33 36 38 41 44 53 70 75 83 85 86 90 95 96 101 107 110 111 113 115 116 122 123 124 128 130 132 134 141 144 146 149 152 160 174 176 179 181 182 186 189 191 192 196 198 199 204 206 207 212 218 221 222 223 224 226 233 234 237 239 241 243 251 254 256 259 262 270 271 286 289 292 296 298 301 302 307 312 313 318 324 329 330 331 332 334 341 342 344 345 346 348 350 352 357 361 364 368 371 373 376 379 380 393 395 398 400 401 408 410 411 415 418 420 421 425 426 430 431 432 436 437 438 439 441 446 447 448 451 452 454 456 458 464 467 471

ACTA DE FALLO

LICITACIÓN PÚBLICA INTERNACIONAL ELECTRÓNICA BAJO COBERTURA DE TRATADOS DE LIBRE COMERCIO QUE CONTENGA CAPÍTULO DE COMPRAS GUBERNAMENTALES
NÚMERO DE IDENTIFICACIÓN EN COMPRANET: LA-50-GYR-050GYR040-T-2-2024

PROGRAMA "MOBILIARIO MÉDICO Y DE LABORATORIO PARA HOSPITALES PRIORITARIOS"

NOMBRE O RAZÓN SOCIAL DEL LICITANTE	PARTIDAS
	474 484 485 498 500 503 506 510 513 515 516 520 522 523 526 528 529 534 540 544 545 546 547 554 555 556 557 559 562 564 567 571 574 581 582 584 596 598 600 603 605 609 612 614 615 618 619 620 624 625 628 629 633 636 638 642 643 644 645 647 648 655 656 658 659 660 662 664 666 671 675 677 683 688 691 692 706 708 711 713 714 721 723 724 727 728 733 735 736 739 740 745 746 747
5. ERGONOMIA PRODUCTIVIDAD SA DE CV	6 13 14 15 16 20 26 72 80 104 126 215 225 234 235 239 245 293 321 429 440 447 448 450 460 507 537 585 586 589 635 744
6. IMPULSORA DE CONSULTORIA E INGENIERIA MEXICANA SA DE CV	38 46 75 84 181 190 264 291 300 409 471 478 505 514 613
7. INFRAESTRUCTURA HOSPITALARIA PROEMSA SA DE CV	33 43 44 45 47 49 50 78 79 81 82 83 87 88 141 151 152 153 155 157 158 184 185 187 188 189 193 194 251 261 262 263 265 267 268 294 295 298 299 303 304 361 365 370 371 372 374 376 377 403 404 406 407 408 412 413 467 476 477 479 481 482 508

ANEXOS
DIVISIÓN DE CONTRATOS

ACTA DE FALLO

LICITACIÓN PÚBLICA INTERNACIONAL ELECTRÓNICA BAJO COBERTURA DE TRATADOS DE LIBRE COMERCIO QUE CONTENGA CAPÍTULO DE COMPRAS GUBERNAMENTALES
NÚMERO DE IDENTIFICACIÓN EN COMPRANET: LA-50-GYR-050GYR040-T-2-2024

PROGRAMA "MOBILIARIO MÉDICO Y DE LABORATORIO PARA HOSPITALES PRIORITARIOS"

NOMBRE O RAZÓN SOCIAL DEL LICITANTE	PARTIDAS
	509 511 512 513 517 518 567 570 576 577 579 581 582 607 608 610 611 612 616 617 675 678 682 683 684 686 688 689 716 717 720 721 725 726
8. INVITRO DIAGNOSTICS MEXICO SA DE CV	31
9. META SUMINISTROS MEDICOS SA DE CV	6 27 28 77 102 114 137 139 183 213 225 246 247 293 319 333 355 356 402 427 440 461 462 507 535 563 564 606 630 646 669 670 715 741
10. MUEBLES BALUARTE SA DE CV	470
11. MUEBLES LA FORJA DE JUAN ESCOBAR SA DE CV	3 4 5 17 64 66 68 76 86 90 102 103 127 146 172 174 182 199 213 214 224 235 236 256 260 281 284 291 302 307 319 320 344 345 348 386 390 393 400 401 415 427 436 437 438 439 450 451 454 494 496 498 505 506 516 523 535 536 545 546 557 571 594 596 598 605 620 630 634 645 658 659 662 702 704 706 713 714 741
12. SERPROF BIOMED SA DE CV	1 32 35 37 39 40 42 45 46 48 52 54 64 67 69 70 71 72 74 78 79 80 81 84 87 88 89 96 103 104 105 106 109 140 143 145 147 148 150 153 154 159 170 173 175 176 177 178 180

Durango 291, Piso 11, Col. Roma Norte, Alcaldía Cuauhtémoc, C.P. 06700, Ciudad de México
Tel. 55 5726 1700, Ext. 14225. www.gob.mx/imss

2024 Felipe Carrillo PUERTO

GOBIERNO DE MÉXICO | IMSS

DIRECCIÓN DE ADMINISTRACIÓN
Unidad de Adquisiciones
Coordinación de Adquisición de Bienes y Contratación de Servicios
Coordinación Técnica de Adquisición de Bienes de Inversión y Activos
División de Equipo y Mobiliario Médico

ACTA DE FALLO

LICITACIÓN PÚBLICA INTERNACIONAL ELECTRÓNICA BAJO COBERTURA DE TRATADOS DE LIBRE COMERCIO QUE CONTENGA CAPÍTULO DE COMPRAS GUBERNAMENTALES
NÚMERO DE IDENTIFICACIÓN EN COMPRANET: LA-50-GYR-050GYR040-T-2-2024

PROGRAMA "MOBILIARIO MÉDICO Y DE LABORATORIO PARA HOSPITALES PRIORITARIOS"

NOMBRE O RAZÓN SOCIAL DEL LICITANTE	PARTIDAS
	184 185 186 187 190 193 194 195 207 214 215 216 217 220 250 253 255 257 258 260 263 264 266 269 280 283 285 286 287 288 290 294 295 296 297 300 303 304 305 313 320 321 322 323 328 360 363 366 367 369 372 373 374 378 389 392 394 395 396 397 399 403 404 405 406 409 412 413 414 421 428 429 430 431 435 466 469 470 472 473 475 477 478 480 483 494 497 499 500 501 502 504 508 509 510 511 514 517 518 519 529 536 537 538 539 543 566 569 570 572 573 575 577 578 580 583 594 597 599 600 601 602 604 607 608 609 610 613 616 617 618 625 634 635 636 641 674 679 680 681 684 685 690 702 705 707 708 709 710 712 716 717 718 719 722 725 726 727 736 743 744 745 746
13. TECNOLOGIA INTEGRAL PERSONALIZABLE SA DE CV	1 27 48 49 72 145 156 157 170 180 220 246 255 258 266 267 288 290 305 328 333 343 365 367 369 375 435 461 480 481 502 543 573 575 580 602 641 646 657 678 680 681 687

Durango 291, Piso 11, Col. Roma Norte, Alcaldía Cuauhtémoc, C.P. 06700, Ciudad de México
Tel. 55 5726 1700, Ext. 14225. www.gob.mx/imss

2024 Felipe Carrillo PUERTO

ACTA DE FALLO

LICITACIÓN PÚBLICA INTERNACIONAL ELECTRÓNICA BAJO COBERTURA DE TRATADOS DE LIBRE COMERCIO QUE CONTENGA CAPÍTULO DE COMPRAS GUBERNAMENTALES
NÚMERO DE IDENTIFICACIÓN EN COMPRANET: LA-50-GYR-050GYR040-T-2-2024

PROGRAMA "MOBILIARIO MÉDICO Y DE LABORATORIO PARA HOSPITALES PRIORITARIOS"

El área contratante, la División de Equipo y Mobiliario Médico, a través de su Titular la Lic. Karla Pacheco Villanueva y la Lic. Ana Martha Bojorges González, Coordinador de Proyectos E1, realizaron la evaluación de las propuestas económicas, de conformidad con los numerales 4.39, segundo párrafo de las POBALINES, y 4.2.2.1.17 del Manual.

RELACIÓN DE LICITANTES CUYAS PROPOSICIONES SE DESECHARON

Para cumplir con lo previsto en la fracción I del artículo 37 de la Ley, se incluye un cuadro resumen de los licitantes cuyas proposiciones se desecharon, con la expresión sintética del motivo:

NOMBRE O RAZÓN SOCIAL DEL LICITANTE	PARTIDA	CAUSAL DE DESECHAMIENTO
AH CORPORATIVO MEDICO DE MEXICO, S.A. DE C.V.	31	DESECHAMIENTO LEGAL
AH CORPORATIVO MEDICO DE MEXICO, S.A. DE C.V.	32	DESECHAMIENTO TÉCNICO
AH CORPORATIVO MEDICO DE MEXICO, S.A. DE C.V.	39	DESECHAMIENTO TÉCNICO
AH CORPORATIVO MEDICO DE MEXICO, S.A. DE C.V.	67	DESECHAMIENTO TÉCNICO
AH CORPORATIVO MEDICO DE MEXICO, S.A. DE C.V.	71	DESECHAMIENTO TÉCNICO
AH CORPORATIVO MEDICO DE MEXICO, S.A. DE C.V.	140	DESECHAMIENTO TÉCNICO
AH CORPORATIVO MEDICO DE MEXICO, S.A. DE C.V.	147	DESECHAMIENTO TÉCNICO
AH CORPORATIVO MEDICO DE MEXICO, S.A. DE C.V.	156	DESECHAMIENTO TÉCNICO
AH CORPORATIVO MEDICO DE MEXICO, S.A. DE C.V.	173	DESECHAMIENTO TÉCNICO
AH CORPORATIVO MEDICO DE MEXICO, S.A. DE C.V.	177	DESECHAMIENTO TÉCNICO
AH CORPORATIVO MEDICO DE MEXICO, S.A. DE C.V.	250	DESECHAMIENTO TÉCNICO
AH CORPORATIVO MEDICO DE MEXICO, S.A. DE C.V.	257	DESECHAMIENTO TÉCNICO
AH CORPORATIVO MEDICO DE MEXICO, S.A. DE C.V.	283	DESECHAMIENTO TÉCNICO
AH CORPORATIVO MEDICO DE MEXICO, S.A. DE C.V.	287	DESECHAMIENTO TÉCNICO
AH CORPORATIVO MEDICO DE MEXICO, S.A. DE C.V.	360	DESECHAMIENTO TÉCNICO
AH CORPORATIVO MEDICO DE MEXICO, S.A. DE C.V.	366	DESECHAMIENTO TÉCNICO
AH CORPORATIVO MEDICO DE MEXICO, S.A. DE C.V.	375	DESECHAMIENTO TÉCNICO
AH CORPORATIVO MEDICO DE MEXICO, S.A. DE C.V.	392	DESECHAMIENTO TÉCNICO
AH CORPORATIVO MEDICO DE MEXICO, S.A. DE C.V.	396	DESECHAMIENTO TÉCNICO
AH CORPORATIVO MEDICO DE MEXICO, S.A. DE C.V.	466	DESECHAMIENTO TÉCNICO
AH CORPORATIVO MEDICO DE MEXICO, S.A. DE C.V.	472	DESECHAMIENTO TÉCNICO
AH CORPORATIVO MEDICO DE MEXICO, S.A. DE C.V.	497	DESECHAMIENTO TÉCNICO
AH CORPORATIVO MEDICO DE MEXICO, S.A. DE C.V.	501	DESECHAMIENTO TÉCNICO

GOBIERNO DE MÉXICO | IMSS

DIRECCIÓN DE ADMINISTRACIÓN
Unidad de Adquisiciones
Coordinación de Adquisición de Bienes y Contratación de Servicios
Coordinación Técnica de Adquisición de Bienes de Inversión y Activos
División de Equipo y Mobiliario Médico

ACTA DE FALLO

LICITACIÓN PÚBLICA INTERNACIONAL ELECTRÓNICA BAJO COBERTURA DE TRATADOS DE LIBRE COMERCIO QUE CONTENGA CAPÍTULO DE COMPRAS GUBERNAMENTALES
NÚMERO DE IDENTIFICACIÓN EN COMPRANET: LA-50-GYR-050GYR040-T-2-2024

PROGRAMA "MOBILIARIO MÉDICO Y DE LABORATORIO PARA HOSPITALES PRIORITARIOS"

NOMBRE O RAZÓN SOCIAL DEL LICITANTE	PARTIDA	CAUSAL DE DESECHAMIENTO
AH CORPORATIVO MEDICO DE MEXICO, S.A. DE C.V.	566	DESECHAMIENTO TÉCNICO
AH CORPORATIVO MEDICO DE MEXICO, S.A. DE C.V.	572	DESECHAMIENTO TÉCNICO
AH CORPORATIVO MEDICO DE MEXICO, S.A. DE C.V.	597	DESECHAMIENTO TÉCNICO
AH CORPORATIVO MEDICO DE MEXICO, S.A. DE C.V.	601	DESECHAMIENTO TÉCNICO
AH CORPORATIVO MEDICO DE MEXICO, S.A. DE C.V.	674	DESECHAMIENTO TÉCNICO
AH CORPORATIVO MEDICO DE MEXICO, S.A. DE C.V.	679	DESECHAMIENTO TÉCNICO
AH CORPORATIVO MEDICO DE MEXICO, S.A. DE C.V.	687	DESECHAMIENTO TÉCNICO
AH CORPORATIVO MEDICO DE MEXICO, S.A. DE C.V.	705	DESECHAMIENTO TÉCNICO
AH CORPORATIVO MEDICO DE MEXICO, S.A. DE C.V.	709	DESECHAMIENTO TÉCNICO
BECOMAR DE MEXICO, S. DE R.L. DE C.V.	8	PARTIDA ELIMINADA EN JUNTA DE ACLARACIONES
BECOMAR DE MEXICO, S. DE R.L. DE C.V.	9	PARTIDA ELIMINADA EN JUNTA DE ACLARACIONES
BECOMAR DE MEXICO, S. DE R.L. DE C.V.	11	PARTIDA ELIMINADA EN JUNTA DE ACLARACIONES
BECOMAR DE MEXICO, S. DE R.L. DE C.V.	55	PARTIDA ELIMINADA EN JUNTA DE ACLARACIONES
BECOMAR DE MEXICO, S. DE R.L. DE C.V.	57	PARTIDA ELIMINADA EN JUNTA DE ACLARACIONES
BECOMAR DE MEXICO, S. DE R.L. DE C.V.	58	PARTIDA ELIMINADA EN JUNTA DE ACLARACIONES
BECOMAR DE MEXICO, S. DE R.L. DE C.V.	60	PARTIDA ELIMINADA EN JUNTA DE ACLARACIONES
BECOMAR DE MEXICO, S. DE R.L. DE C.V.	61	PARTIDA ELIMINADA EN JUNTA DE ACLARACIONES
BECOMAR DE MEXICO, S. DE R.L. DE C.V.	63	PARTIDA ELIMINADA EN JUNTA DE ACLARACIONES
BECOMAR DE MEXICO, S. DE R.L. DE C.V.	105	DESECHAMIENTO TÉCNICO
BECOMAR DE MEXICO, S. DE R.L. DE C.V.	106	DESECHAMIENTO TÉCNICO
BECOMAR DE MEXICO, S. DE R.L. DE C.V.	117	PARTIDA ELIMINADA EN JUNTA DE ACLARACIONES
BECOMAR DE MEXICO, S. DE R.L. DE C.V.	118	PARTIDA ELIMINADA EN JUNTA DE ACLARACIONES
BECOMAR DE MEXICO, S. DE R.L. DE C.V.	120	PARTIDA ELIMINADA EN JUNTA DE ACLARACIONES
BECOMAR DE MEXICO, S. DE R.L. DE C.V.	162	PARTIDA ELIMINADA EN JUNTA DE ACLARACIONES
BECOMAR DE MEXICO, S. DE R.L. DE C.V.	163	PARTIDA ELIMINADA EN JUNTA DE ACLARACIONES
BECOMAR DE MEXICO, S. DE R.L. DE C.V.	164	PARTIDA ELIMINADA EN JUNTA DE ACLARACIONES

ANEXOS

DIVISIÓN DE CONTRATOS

ACTA DE FALLO

LICITACIÓN PÚBLICA INTERNACIONAL ELECTRÓNICA BAJO COBERTURA DE TRATADOS DE LIBRE COMERCIO QUE CONTENGA CAPÍTULO DE COMPRAS GUBERNAMENTALES
NÚMERO DE IDENTIFICACIÓN EN COMPRANET: LA-50-GYR-050GYR040-T-2-2024

PROGRAMA "MOBILIARIO MÉDICO Y DE LABORATORIO PARA HOSPITALES PRIORITARIOS"

NOMBRE O RAZON SOCIAL DEL LICITANTE	PARTIDA	CAUSAL DE DESECHAMIENTO
BECOMAR DE MEXICO, S. DE R.L. DE C.V.	166	PARTIDA ELIMINADA EN JUNTA DE ACLARACIONES
BECOMAR DE MEXICO, S. DE R.L. DE C.V.	167	PARTIDA ELIMINADA EN JUNTA DE ACLARACIONES
BECOMAR DE MEXICO, S. DE R.L. DE C.V.	169	PARTIDA ELIMINADA EN JUNTA DE ACLARACIONES
BECOMAR DE MEXICO, S. DE R.L. DE C.V.	216	DESECHAMIENTO TÉCNICO
BECOMAR DE MEXICO, S. DE R.L. DE C.V.	227	PARTIDA ELIMINADA EN JUNTA DE ACLARACIONES
BECOMAR DE MEXICO, S. DE R.L. DE C.V.	228	PARTIDA ELIMINADA EN JUNTA DE ACLARACIONES
BECOMAR DE MEXICO, S. DE R.L. DE C.V.	230	PARTIDA ELIMINADA EN JUNTA DE ACLARACIONES
BECOMAR DE MEXICO, S. DE R.L. DE C.V.	272	PARTIDA ELIMINADA EN JUNTA DE ACLARACIONES
BECOMAR DE MEXICO, S. DE R.L. DE C.V.	274	PARTIDA ELIMINADA EN JUNTA DE ACLARACIONES
BECOMAR DE MEXICO, S. DE R.L. DE C.V.	275	PARTIDA ELIMINADA EN JUNTA DE ACLARACIONES
BECOMAR DE MEXICO, S. DE R.L. DE C.V.	277	PARTIDA ELIMINADA EN JUNTA DE ACLARACIONES
BECOMAR DE MEXICO, S. DE R.L. DE C.V.	278	PARTIDA ELIMINADA EN JUNTA DE ACLARACIONES
BECOMAR DE MEXICO, S. DE R.L. DE C.V.	279	PARTIDA ELIMINADA EN JUNTA DE ACLARACIONES
BECOMAR DE MEXICO, S. DE R.L. DE C.V.	322	DESECHAMIENTO TÉCNICO
BECOMAR DE MEXICO, S. DE R.L. DE C.V.	323	DESECHAMIENTO TÉCNICO
BECOMAR DE MEXICO, S. DE R.L. DE C.V.	335	PARTIDA ELIMINADA EN JUNTA DE ACLARACIONES
BECOMAR DE MEXICO, S. DE R.L. DE C.V.	336	PARTIDA ELIMINADA EN JUNTA DE ACLARACIONES
BECOMAR DE MEXICO, S. DE R.L. DE C.V.	338	PARTIDA ELIMINADA EN JUNTA DE ACLARACIONES
BECOMAR DE MEXICO, S. DE R.L. DE C.V.	381	PARTIDA ELIMINADA EN JUNTA DE ACLARACIONES
BECOMAR DE MEXICO, S. DE R.L. DE C.V.	383	PARTIDA ELIMINADA EN JUNTA DE ACLARACIONES
BECOMAR DE MEXICO, S. DE R.L. DE C.V.	384	PARTIDA ELIMINADA EN JUNTA DE ACLARACIONES
BECOMAR DE MEXICO, S. DE R.L. DE C.V.	386	PARTIDA ELIMINADA EN JUNTA DE ACLARACIONES
BECOMAR DE MEXICO, S. DE R.L. DE C.V.	387	PARTIDA ELIMINADA EN JUNTA DE ACLARACIONES
BECOMAR DE MEXICO, S. DE R.L. DE C.V.	388	PARTIDA ELIMINADA EN JUNTA DE ACLARACIONES

Durango 291, Piso 11, Col. Roma Norte, Alcaldía Cuauhtémoc, C. P. 06700, Ciudad de México
Tel. 55 5228-1700, Ext. 14855 www.imss.gob.mx

2024 Felipe Carrillo PUERTO

GOBIERNO DE MÉXICO | IMSS

DIRECCIÓN DE ADMINISTRACIÓN
Unidad de Adquisiciones
Coordinación de Adquisición de Bienes y Contratación de Servicios
Coordinación Técnica de Adquisición de Bienes de Inversión y Activos
División de Equipo y Mobiliario Médico

ACTA DE FALLO

LICITACIÓN PÚBLICA INTERNACIONAL ELECTRÓNICA BAJO COBERTURA DE TRATADOS DE LIBRE COMERCIO QUE CONTENGA CAPÍTULO DE COMPRAS GUBERNAMENTALES
NÚMERO DE IDENTIFICACIÓN EN COMPRANET: LA-50-GYR-050GYR040-T-2-2024

PROGRAMA "MOBILIARIO MÉDICO Y DE LABORATORIO PARA HOSPITALES PRIORITARIOS"

NOMBRE O RAZON SOCIAL DEL LICITANTE	PARTIDA	CAUSAL DE DESECHAMIENTO
BECOMAR DE MEXICO, S. DE R.L. DE C.V.	442	PARTIDA ELIMINADA EN JUNTA DE ACLARACIONES
BECOMAR DE MEXICO, S. DE R.L. DE C.V.	444	PARTIDA ELIMINADA EN JUNTA DE ACLARACIONES
BECOMAR DE MEXICO, S. DE R.L. DE C.V.	486	PARTIDA ELIMINADA EN JUNTA DE ACLARACIONES
BECOMAR DE MEXICO, S. DE R.L. DE C.V.	488	PARTIDA ELIMINADA EN JUNTA DE ACLARACIONES
BECOMAR DE MEXICO, S. DE R.L. DE C.V.	489	PARTIDA ELIMINADA EN JUNTA DE ACLARACIONES
BECOMAR DE MEXICO, S. DE R.L. DE C.V.	491	PARTIDA ELIMINADA EN JUNTA DE ACLARACIONES
BECOMAR DE MEXICO, S. DE R.L. DE C.V.	492	PARTIDA ELIMINADA EN JUNTA DE ACLARACIONES
BECOMAR DE MEXICO, S. DE R.L. DE C.V.	493	PARTIDA ELIMINADA EN JUNTA DE ACLARACIONES
BECOMAR DE MEXICO, S. DE R.L. DE C.V.	538	DESECHAMIENTO TÉCNICO
BECOMAR DE MEXICO, S. DE R.L. DE C.V.	539	DESECHAMIENTO TÉCNICO
BECOMAR DE MEXICO, S. DE R.L. DE C.V.	548	PARTIDA ELIMINADA EN JUNTA DE ACLARACIONES
BECOMAR DE MEXICO, S. DE R.L. DE C.V.	551	PARTIDA ELIMINADA EN JUNTA DE ACLARACIONES
BECOMAR DE MEXICO, S. DE R.L. DE C.V.	585	PARTIDA ELIMINADA EN JUNTA DE ACLARACIONES
BECOMAR DE MEXICO, S. DE R.L. DE C.V.	587	PARTIDA ELIMINADA EN JUNTA DE ACLARACIONES
BECOMAR DE MEXICO, S. DE R.L. DE C.V.	588	PARTIDA ELIMINADA EN JUNTA DE ACLARACIONES
BECOMAR DE MEXICO, S. DE R.L. DE C.V.	590	PARTIDA ELIMINADA EN JUNTA DE ACLARACIONES
BECOMAR DE MEXICO, S. DE R.L. DE C.V.	591	PARTIDA ELIMINADA EN JUNTA DE ACLARACIONES
BECOMAR DE MEXICO, S. DE R.L. DE C.V.	593	PARTIDA ELIMINADA EN JUNTA DE ACLARACIONES
BECOMAR DE MEXICO, S. DE R.L. DE C.V.	649	PARTIDA ELIMINADA EN JUNTA DE ACLARACIONES
BECOMAR DE MEXICO, S. DE R.L. DE C.V.	650	PARTIDA ELIMINADA EN JUNTA DE ACLARACIONES
BECOMAR DE MEXICO, S. DE R.L. DE C.V.	652	PARTIDA ELIMINADA EN JUNTA DE ACLARACIONES
BECOMAR DE MEXICO, S. DE R.L. DE C.V.	693	PARTIDA ELIMINADA EN JUNTA DE ACLARACIONES
BECOMAR DE MEXICO, S. DE R.L. DE C.V.	695	PARTIDA ELIMINADA EN JUNTA DE ACLARACIONES
BECOMAR DE MEXICO, S. DE R.L. DE C.V.	696	PARTIDA ELIMINADA EN JUNTA DE

Durango 291, Piso 11, Col. Roma Norte, Alcaldía Cuauhtémoc, C. P. 06700, Ciudad de México
Tel. 55 5228-1700, Ext. 14855 www.imss.gob.mx

2024 Felipe Carrillo PUERTO

ACTA DE FALLO

LICITACIÓN PÚBLICA INTERNACIONAL ELECTRÓNICA BAJO COBERTURA DE TRATADOS DE LIBRE COMERCIO QUE CONTENGA CAPÍTULO DE COMPRAS GUBERNAMENTALES
NÚMERO DE IDENTIFICACIÓN EN COMPRANET: LA-50-GYR-050GYR040-T-2-2024

PROGRAMA "MOBILIARIO MÉDICO Y DE LABORATORIO PARA HOSPITALES PRIORITARIOS"

NOMBRE O RAZÓN SOCIAL DEL LICITANTE	PARTIDA	CAUSAL DE DESECHAMIENTO
		ACLARACIONES
BECOMAR DE MEXICO, S. DE R.L. DE C.V.	698	PARTIDA ELIMINADA EN JUNTA DE ACLARACIONES
BECOMAR DE MEXICO, S. DE R.L. DE C.V.	699	PARTIDA ELIMINADA EN JUNTA DE ACLARACIONES
BECOMAR DE MEXICO, S. DE R.L. DE C.V.	701	PARTIDA ELIMINADA EN JUNTA DE ACLARACIONES
DALISA SERVICES SA DE CV	304	DESECHAMIENTO LEGAL
DALISA SERVICES SA DE CV	305	DESECHAMIENTO LEGAL
DALISA SERVICES SA DE CV	569	DESECHAMIENTO LEGAL
DALISA SERVICES SA DE CV	570	DESECHAMIENTO LEGAL
ERGONOMIA PRODUCTIVIDAD SA DE CV	41	DESECHAMIENTO LEGAL
ERGONOMIA PRODUCTIVIDAD SA DE CV	149	DESECHAMIENTO LEGAL
ERGONOMIA PRODUCTIVIDAD SA DE CV	259	DESECHAMIENTO LEGAL
ERGONOMIA PRODUCTIVIDAD SA DE CV	368	DESECHAMIENTO LEGAL
ERGONOMIA PRODUCTIVIDAD SA DE CV	474	DESECHAMIENTO LEGAL
ERGONOMIA PRODUCTIVIDAD SA DE CV	574	DESECHAMIENTO LEGAL
GRUPO EMPRESARIAL TECNICARE SA DE CV	373	DESECHAMIENTO LEGAL
GRUPO EMPRESARIAL TECNICARE SA DE CV	684	DESECHAMIENTO LEGAL
IMPULSORA DE CONSULTORIA E INGENIERIA MEXICANA SA DE CV	28	DESECHAMIENTO TÉCNICO
IMPULSORA DE CONSULTORIA E INGENIERIA MEXICANA SA DE CV	30	DESECHAMIENTO TÉCNICO
IMPULSORA DE CONSULTORIA E INGENIERIA MEXICANA SA DE CV	36	DESECHAMIENTO TÉCNICO
IMPULSORA DE CONSULTORIA E INGENIERIA MEXICANA SA DE CV	40	DESECHAMIENTO TÉCNICO
IMPULSORA DE CONSULTORIA E INGENIERIA MEXICANA SA DE CV	41	DESECHAMIENTO TÉCNICO
IMPULSORA DE CONSULTORIA E INGENIERIA MEXICANA SA DE CV	42	DESECHAMIENTO TÉCNICO
IMPULSORA DE CONSULTORIA E INGENIERIA MEXICANA SA DE CV	50	DESECHAMIENTO TÉCNICO
IMPULSORA DE CONSULTORIA E INGENIERIA MEXICANA SA DE CV	85	DESECHAMIENTO TÉCNICO
IMPULSORA DE CONSULTORIA E INGENIERIA MEXICANA SA DE CV	95	DESECHAMIENTO TÉCNICO
IMPULSORA DE CONSULTORIA E INGENIERIA MEXICANA SA DE CV	138	DESECHAMIENTO TÉCNICO
IMPULSORA DE CONSULTORIA E INGENIERIA MEXICANA SA DE	144	DESECHAMIENTO TÉCNICO

ACTA DE FALLO

LICITACIÓN PÚBLICA INTERNACIONAL ELECTRÓNICA BAJO COBERTURA DE TRATADOS DE LIBRE COMERCIO QUE CONTENGA CAPÍTULO DE COMPRAS GUBERNAMENTALES
NÚMERO DE IDENTIFICACIÓN EN COMPRANET: LA-50-GYR-050GYR040-T-2-2024

PROGRAMA "MOBILIARIO MÉDICO Y DE LABORATORIO PARA HOSPITALES PRIORITARIOS"

NOMBRE O RAZÓN SOCIAL DEL LICITANTE	PARTIDA	CAUSAL DE DESECHAMIENTO
CV		
IMPULSORA DE CONSULTORIA E INGENIERIA MEXICANA SA DE CV	148	DESECHAMIENTO TÉCNICO
IMPULSORA DE CONSULTORIA E INGENIERIA MEXICANA SA DE CV	150	DESECHAMIENTO TÉCNICO
IMPULSORA DE CONSULTORIA E INGENIERIA MEXICANA SA DE CV	178	DESECHAMIENTO TÉCNICO
IMPULSORA DE CONSULTORIA E INGENIERIA MEXICANA SA DE CV	206	DESECHAMIENTO TÉCNICO
IMPULSORA DE CONSULTORIA E INGENIERIA MEXICANA SA DE CV	247	DESECHAMIENTO TÉCNICO
IMPULSORA DE CONSULTORIA E INGENIERIA MEXICANA SA DE CV	254	DESECHAMIENTO TÉCNICO
IMPULSORA DE CONSULTORIA E INGENIERIA MEXICANA SA DE CV	259	DESECHAMIENTO TÉCNICO
IMPULSORA DE CONSULTORIA E INGENIERIA MEXICANA SA DE CV	260	DESECHAMIENTO TÉCNICO
IMPULSORA DE CONSULTORIA E INGENIERIA MEXICANA SA DE CV	268	DESECHAMIENTO TÉCNICO
IMPULSORA DE CONSULTORIA E INGENIERIA MEXICANA SA DE CV	301	DESECHAMIENTO TÉCNICO
IMPULSORA DE CONSULTORIA E INGENIERIA MEXICANA SA DE CV	312	DESECHAMIENTO TÉCNICO
IMPULSORA DE CONSULTORIA E INGENIERIA MEXICANA SA DE CV	358	DESECHAMIENTO TÉCNICO
IMPULSORA DE CONSULTORIA E INGENIERIA MEXICANA SA DE CV	364	DESECHAMIENTO TÉCNICO
IMPULSORA DE CONSULTORIA E INGENIERIA MEXICANA SA DE CV	420	DESECHAMIENTO TÉCNICO
IMPULSORA DE CONSULTORIA E INGENIERIA MEXICANA SA DE CV	435	DESECHAMIENTO LEGAL
IMPULSORA DE CONSULTORIA E INGENIERIA MEXICANA SA DE CV	462	DESECHAMIENTO TÉCNICO
IMPULSORA DE CONSULTORIA E INGENIERIA MEXICANA SA DE CV	464	DESECHAMIENTO TÉCNICO
IMPULSORA DE CONSULTORIA E INGENIERIA MEXICANA SA DE CV	473	DESECHAMIENTO TÉCNICO
IMPULSORA DE CONSULTORIA E INGENIERIA MEXICANA SA DE CV	474	DESECHAMIENTO TÉCNICO
IMPULSORA DE CONSULTORIA E INGENIERIA MEXICANA SA DE CV	475	DESECHAMIENTO TÉCNICO
IMPULSORA DE CONSULTORIA E INGENIERIA MEXICANA SA DE CV	482	DESECHAMIENTO TÉCNICO
IMPULSORA DE CONSULTORIA E INGENIERIA MEXICANA SA DE CV	528	DESECHAMIENTO TÉCNICO

ANEXOS
DIVISIÓN DE CONTRATOS

ACTA DE FALLO

LICITACIÓN PÚBLICA INTERNACIONAL ELECTRÓNICA BAJO COBERTURA DE TRATADOS DE LIBRE COMERCIO QUE CONTENGA CAPÍTULO DE COMPRAS GUBERNAMENTALES
NÚMERO DE IDENTIFICACIÓN EN COMPRANET: LA-50-GYR-050GYR040-T-2-2024

PROGRAMA "MOBILIARIO MÉDICO Y DE LABORATORIO PARA HOSPITALES PRIORITARIOS"

NOMBRE O RAZÓN SOCIAL DEL LICITANTE	PARTIDA	CAUSAL DE DESECHAMIENTO
IMPULSORA DE CONSULTORIA E INGENIERIA MEXICANA SA DE CV	574	DESECHAMIENTO TÉCNICO
IMPULSORA DE CONSULTORIA E INGENIERIA MEXICANA SA DE CV	614	DESECHAMIENTO TÉCNICO
IMPULSORA DE CONSULTORIA E INGENIERIA MEXICANA SA DE CV	624	DESECHAMIENTO TÉCNICO
IMPULSORA DE CONSULTORIA E INGENIERIA MEXICANA SA DE CV	672	DESECHAMIENTO TÉCNICO
IMPULSORA DE CONSULTORIA E INGENIERIA MEXICANA SA DE CV	735	DESECHAMIENTO TÉCNICO
INFRAESTRUCTURA HOSPITALARIA PROEMSA SA DE CV	179	DESECHAMIENTO LEGAL
INFRAESTRUCTURA HOSPITALARIA PROEMSA SA DE CV	297	DESECHAMIENTO TÉCNICO
INFRAESTRUCTURA HOSPITALARIA PROEMSA SA DE CV	719	DESECHAMIENTO LEGAL
MUEBLES LA FORJA DE JUAN ESCOBAR SA DE CV	247	DESECHAMIENTO LEGAL
MUEBLES LA FORJA DE JUAN ESCOBAR SA DE CV	392	DESECHAMIENTO LEGAL
MUEBLES LA FORJA DE JUAN ESCOBAR SA DE CV	555	DESECHAMIENTO LEGAL
MUEBLES LA FORJA DE JUAN ESCOBAR SA DE CV	637	DESECHAMIENTO LEGAL
TECNO COMERCIAL PAKILI SA DE CV	677	DESECHAMIENTO LEGAL
TECNO ROBLES DE MEXICO SA DE CV	10	DESECHAMIENTO LEGAL
TECNO ROBLES DE MEXICO SA DE CV	11	DESECHAMIENTO LEGAL
TECNO ROBLES DE MEXICO SA DE CV	24	DESECHAMIENTO TÉCNICO
TECNO ROBLES DE MEXICO SA DE CV	37	DESECHAMIENTO TÉCNICO
TECNO ROBLES DE MEXICO SA DE CV	43	DESECHAMIENTO TÉCNICO
TECNO ROBLES DE MEXICO SA DE CV	47	DESECHAMIENTO TÉCNICO
TECNO ROBLES DE MEXICO SA DE CV	55	DESECHAMIENTO LEGAL
TECNO ROBLES DE MEXICO SA DE CV	57	DESECHAMIENTO LEGAL
TECNO ROBLES DE MEXICO SA DE CV	58	DESECHAMIENTO LEGAL
TECNO ROBLES DE MEXICO SA DE CV	59	DESECHAMIENTO LEGAL
TECNO ROBLES DE MEXICO SA DE CV	60	DESECHAMIENTO LEGAL
TECNO ROBLES DE MEXICO SA DE CV	61	DESECHAMIENTO LEGAL
TECNO ROBLES DE MEXICO SA DE CV	63	DESECHAMIENTO LEGAL
TECNO ROBLES DE MEXICO SA DE CV	65	DESECHAMIENTO LEGAL
TECNO ROBLES DE MEXICO SA DE CV	85	DESECHAMIENTO TÉCNICO
TECNO ROBLES DE MEXICO SA DE CV	89	DESECHAMIENTO TÉCNICO

GOBIERNO DE MÉXICO | IMSS

DIRECCIÓN DE ADMINISTRACIÓN
Unidad de Adquisiciones
Coordinación de Adquisición de Bienes y Contratación de Servicios
Coordinación Técnica de Adquisición de Bienes de Inversión y Activos
División de Equipo y Mobiliario Médico

ACTA DE FALLO

LICITACIÓN PÚBLICA INTERNACIONAL ELECTRÓNICA BAJO COBERTURA DE TRATADOS DE LIBRE COMERCIO QUE CONTENGA CAPÍTULO DE COMPRAS GUBERNAMENTALES
NÚMERO DE IDENTIFICACIÓN EN COMPRANET: LA-50-GYR-050GYR040-T-2-2024

PROGRAMA "MOBILIARIO MÉDICO Y DE LABORATORIO PARA HOSPITALES PRIORITARIOS"

NOMBRE O RAZÓN SOCIAL DEL LICITANTE	PARTIDA	CAUSAL DE DESECHAMIENTO
TECNO ROBLES DE MEXICO SA DE CV	114	DESECHAMIENTO TÉCNICO
TECNO ROBLES DE MEXICO SA DE CV	119	DESECHAMIENTO LEGAL
TECNO ROBLES DE MEXICO SA DE CV	120	DESECHAMIENTO LEGAL
TECNO ROBLES DE MEXICO SA DE CV	139	DESECHAMIENTO TÉCNICO
TECNO ROBLES DE MEXICO SA DE CV	143	DESECHAMIENTO TÉCNICO
TECNO ROBLES DE MEXICO SA DE CV	151	DESECHAMIENTO TÉCNICO
TECNO ROBLES DE MEXICO SA DE CV	154	DESECHAMIENTO TÉCNICO
TECNO ROBLES DE MEXICO SA DE CV	155	DESECHAMIENTO TÉCNICO
TECNO ROBLES DE MEXICO SA DE CV	162	DESECHAMIENTO LEGAL
TECNO ROBLES DE MEXICO SA DE CV	163	DESECHAMIENTO LEGAL
TECNO ROBLES DE MEXICO SA DE CV	164	DESECHAMIENTO LEGAL
TECNO ROBLES DE MEXICO SA DE CV	165	DESECHAMIENTO LEGAL
TECNO ROBLES DE MEXICO SA DE CV	166	DESECHAMIENTO LEGAL
TECNO ROBLES DE MEXICO SA DE CV	167	DESECHAMIENTO LEGAL
TECNO ROBLES DE MEXICO SA DE CV	169	DESECHAMIENTO LEGAL
TECNO ROBLES DE MEXICO SA DE CV	171	DESECHAMIENTO LEGAL
TECNO ROBLES DE MEXICO SA DE CV	178	DESECHAMIENTO LEGAL
TECNO ROBLES DE MEXICO SA DE CV	229	DESECHAMIENTO LEGAL
TECNO ROBLES DE MEXICO SA DE CV	230	DESECHAMIENTO LEGAL
TECNO ROBLES DE MEXICO SA DE CV	233	DESECHAMIENTO TÉCNICO
TECNO ROBLES DE MEXICO SA DE CV	243	DESECHAMIENTO TÉCNICO
TECNO ROBLES DE MEXICO SA DE CV	261	DESECHAMIENTO TÉCNICO
TECNO ROBLES DE MEXICO SA DE CV	265	DESECHAMIENTO TÉCNICO
TECNO ROBLES DE MEXICO SA DE CV	272	DESECHAMIENTO LEGAL
TECNO ROBLES DE MEXICO SA DE CV	274	DESECHAMIENTO LEGAL
TECNO ROBLES DE MEXICO SA DE CV	275	DESECHAMIENTO LEGAL
TECNO ROBLES DE MEXICO SA DE CV	276	DESECHAMIENTO LEGAL
TECNO ROBLES DE MEXICO SA DE CV	277	DESECHAMIENTO LEGAL
TECNO ROBLES DE MEXICO SA DE CV	278	DESECHAMIENTO LEGAL
TECNO ROBLES DE MEXICO SA DE CV	279	DESECHAMIENTO LEGAL
TECNO ROBLES DE MEXICO SA DE CV	287	DESECHAMIENTO LEGAL

ACTA DE FALLO

LICITACIÓN PÚBLICA INTERNACIONAL ELECTRÓNICA BAJO COBERTURA DE TRATADOS DE LIBRE COMERCIO QUE CONTENGA CAPÍTULO DE COMPRAS GUBERNAMENTALES
NÚMERO DE IDENTIFICACIÓN EN COMPRANET: LA-50-GYR-050GYR040-T-2-2024

PROGRAMA "MOBILIARIO MÉDICO Y DE LABORATORIO PARA HOSPITALES PRIORITARIOS"

NOMBRE O RAZÓN SOCIAL DEL LICITANTE	PARTIDA	CAUSAL DE DESECHAMIENTO
TECNO ROBLES DE MEXICO SA DE CV	288	DESECHAMIENTO LEGAL
TECNO ROBLES DE MEXICO SA DE CV	290	DESECHAMIENTO LEGAL
TECNO ROBLES DE MEXICO SA DE CV	291	DESECHAMIENTO LEGAL
TECNO ROBLES DE MEXICO SA DE CV	293	DESECHAMIENTO LEGAL
TECNO ROBLES DE MEXICO SA DE CV	294	DESECHAMIENTO LEGAL
TECNO ROBLES DE MEXICO SA DE CV	295	DESECHAMIENTO LEGAL
TECNO ROBLES DE MEXICO SA DE CV	296	DESECHAMIENTO LEGAL
TECNO ROBLES DE MEXICO SA DE CV	297	DESECHAMIENTO LEGAL
TECNO ROBLES DE MEXICO SA DE CV	300	DESECHAMIENTO LEGAL
TECNO ROBLES DE MEXICO SA DE CV	301	DESECHAMIENTO LEGAL
TECNO ROBLES DE MEXICO SA DE CV	302	DESECHAMIENTO LEGAL
TECNO ROBLES DE MEXICO SA DE CV	303	DESECHAMIENTO LEGAL
TECNO ROBLES DE MEXICO SA DE CV	304	DESECHAMIENTO LEGAL
TECNO ROBLES DE MEXICO SA DE CV	305	DESECHAMIENTO LEGAL
TECNO ROBLES DE MEXICO SA DE CV	319	DESECHAMIENTO LEGAL
TECNO ROBLES DE MEXICO SA DE CV	320	DESECHAMIENTO LEGAL
TECNO ROBLES DE MEXICO SA DE CV	321	DESECHAMIENTO LEGAL
TECNO ROBLES DE MEXICO SA DE CV	333	DESECHAMIENTO LEGAL
TECNO ROBLES DE MEXICO SA DE CV	337	DESECHAMIENTO LEGAL
TECNO ROBLES DE MEXICO SA DE CV	338	DESECHAMIENTO LEGAL
TECNO ROBLES DE MEXICO SA DE CV	341	DESECHAMIENTO LEGAL
TECNO ROBLES DE MEXICO SA DE CV	344	DESECHAMIENTO LEGAL
TECNO ROBLES DE MEXICO SA DE CV	352	DESECHAMIENTO LEGAL
TECNO ROBLES DE MEXICO SA DE CV	355	DESECHAMIENTO LEGAL
TECNO ROBLES DE MEXICO SA DE CV	356	DESECHAMIENTO LEGAL
TECNO ROBLES DE MEXICO SA DE CV	359	DESECHAMIENTO LEGAL
TECNO ROBLES DE MEXICO SA DE CV	360	DESECHAMIENTO LEGAL
TECNO ROBLES DE MEXICO SA DE CV	363	DESECHAMIENTO LEGAL
TECNO ROBLES DE MEXICO SA DE CV	365	DESECHAMIENTO LEGAL
TECNO ROBLES DE MEXICO SA DE CV	366	DESECHAMIENTO LEGAL
TECNO ROBLES DE MEXICO SA DE CV	367	DESECHAMIENTO LEGAL

Durango 291, Piso 11, Col. Roma Norte, Alcaldía Cuauhtémoc, C. P. 06700, Ciudad de México
Tel. 55 5726 1700, Ext. 14935 www.imss.gob.mx

2024 Felipe Carrillo PUERTO

GOBIERNO DE MÉXICO | IMSS

DIRECCIÓN DE ADMINISTRACIÓN
Unidad de Adquisiciones
Coordinación de Adquisición de Bienes y Contratación de Servicios
Coordinación Técnica de Adquisición de Bienes de Inversión y Activos
División de Equipo y Mobiliario Médico

ACTA DE FALLO

LICITACIÓN PÚBLICA INTERNACIONAL ELECTRÓNICA BAJO COBERTURA DE TRATADOS DE LIBRE COMERCIO QUE CONTENGA CAPÍTULO DE COMPRAS GUBERNAMENTALES
NÚMERO DE IDENTIFICACIÓN EN COMPRANET: LA-50-GYR-050GYR040-T-2-2024

PROGRAMA "MOBILIARIO MÉDICO Y DE LABORATORIO PARA HOSPITALES PRIORITARIOS"

NOMBRE O RAZÓN SOCIAL DEL LICITANTE	PARTIDA	CAUSAL DE DESECHAMIENTO
TECNO ROBLES DE MEXICO SA DE CV	369	DESECHAMIENTO LEGAL
TECNO ROBLES DE MEXICO SA DE CV	370	DESECHAMIENTO LEGAL
TECNO ROBLES DE MEXICO SA DE CV	372	DESECHAMIENTO LEGAL
TECNO ROBLES DE MEXICO SA DE CV	373	DESECHAMIENTO LEGAL
TECNO ROBLES DE MEXICO SA DE CV	374	DESECHAMIENTO LEGAL
TECNO ROBLES DE MEXICO SA DE CV	375	DESECHAMIENTO LEGAL
TECNO ROBLES DE MEXICO SA DE CV	376	DESECHAMIENTO LEGAL
TECNO ROBLES DE MEXICO SA DE CV	377	DESECHAMIENTO LEGAL
TECNO ROBLES DE MEXICO SA DE CV	378	DESECHAMIENTO LEGAL
TECNO ROBLES DE MEXICO SA DE CV	381	DESECHAMIENTO LEGAL
TECNO ROBLES DE MEXICO SA DE CV	383	DESECHAMIENTO LEGAL
TECNO ROBLES DE MEXICO SA DE CV	384	DESECHAMIENTO LEGAL
TECNO ROBLES DE MEXICO SA DE CV	385	DESECHAMIENTO LEGAL
TECNO ROBLES DE MEXICO SA DE CV	386	DESECHAMIENTO LEGAL
TECNO ROBLES DE MEXICO SA DE CV	387	DESECHAMIENTO LEGAL
TECNO ROBLES DE MEXICO SA DE CV	388	DESECHAMIENTO LEGAL
TECNO ROBLES DE MEXICO SA DE CV	389	DESECHAMIENTO LEGAL
TECNO ROBLES DE MEXICO SA DE CV	392	DESECHAMIENTO LEGAL
TECNO ROBLES DE MEXICO SA DE CV	394	DESECHAMIENTO LEGAL
TECNO ROBLES DE MEXICO SA DE CV	396	DESECHAMIENTO LEGAL
TECNO ROBLES DE MEXICO SA DE CV	397	DESECHAMIENTO LEGAL
TECNO ROBLES DE MEXICO SA DE CV	399	DESECHAMIENTO LEGAL
TECNO ROBLES DE MEXICO SA DE CV	400	DESECHAMIENTO LEGAL
TECNO ROBLES DE MEXICO SA DE CV	402	DESECHAMIENTO LEGAL
TECNO ROBLES DE MEXICO SA DE CV	403	DESECHAMIENTO LEGAL
TECNO ROBLES DE MEXICO SA DE CV	404	DESECHAMIENTO LEGAL
TECNO ROBLES DE MEXICO SA DE CV	405	DESECHAMIENTO LEGAL
TECNO ROBLES DE MEXICO SA DE CV	406	DESECHAMIENTO LEGAL
TECNO ROBLES DE MEXICO SA DE CV	409	DESECHAMIENTO LEGAL
TECNO ROBLES DE MEXICO SA DE CV	410	DESECHAMIENTO LEGAL
TECNO ROBLES DE MEXICO SA DE CV	411	DESECHAMIENTO LEGAL

Durango 291, Piso 11, Col. Roma Norte, Alcaldía Cuauhtémoc, C. P. 06700, Ciudad de México
Tel. 55 5726 1700, Ext. 14935 www.imss.gob.mx

2024 Felipe Carrillo PUERTO

ANEXOS

DIVISIÓN DE CONTRATOS

ACTA DE FALLO

LICITACIÓN PÚBLICA INTERNACIONAL ELECTRÓNICA BAJO COBERTURA DE TRATADOS DE LIBRE COMERCIO QUE CONTENGA CAPÍTULO DE COMPRAS GUBERNAMENTALES
NÚMERO DE IDENTIFICACIÓN EN COMPRANET: LA-50-GYR-050GYR040-T-2-2024

PROGRAMA "MOBILIARIO MÉDICO Y DE LABORATORIO PARA HOSPITALES PRIORITARIOS"

NOMBRE O RAZÓN SOCIAL DEL LICITANTE	PARTIDA	CAUSAL DE DESECHAMIENTO
TECNO ROBLES DE MEXICO SA DE CV	412	DESECHAMIENTO LEGAL
TECNO ROBLES DE MEXICO SA DE CV	413	DESECHAMIENTO LEGAL
TECNO ROBLES DE MEXICO SA DE CV	414	DESECHAMIENTO LEGAL
TECNO ROBLES DE MEXICO SA DE CV	427	DESECHAMIENTO LEGAL
TECNO ROBLES DE MEXICO SA DE CV	428	DESECHAMIENTO LEGAL
TECNO ROBLES DE MEXICO SA DE CV	429	DESECHAMIENTO LEGAL
TECNO ROBLES DE MEXICO SA DE CV	440	DESECHAMIENTO LEGAL
TECNO ROBLES DE MEXICO SA DE CV	443	DESECHAMIENTO LEGAL
TECNO ROBLES DE MEXICO SA DE CV	444	DESECHAMIENTO LEGAL
TECNO ROBLES DE MEXICO SA DE CV	458	DESECHAMIENTO TÉCNICO
TECNO ROBLES DE MEXICO SA DE CV	470	DESECHAMIENTO LEGAL
TECNO ROBLES DE MEXICO SA DE CV	476	DESECHAMIENTO TÉCNICO
TECNO ROBLES DE MEXICO SA DE CV	479	DESECHAMIENTO TÉCNICO
TECNO ROBLES DE MEXICO SA DE CV	486	DESECHAMIENTO LEGAL
TECNO ROBLES DE MEXICO SA DE CV	488	DESECHAMIENTO LEGAL
TECNO ROBLES DE MEXICO SA DE CV	489	DESECHAMIENTO LEGAL
TECNO ROBLES DE MEXICO SA DE CV	490	DESECHAMIENTO LEGAL
TECNO ROBLES DE MEXICO SA DE CV	491	DESECHAMIENTO LEGAL
TECNO ROBLES DE MEXICO SA DE CV	492	DESECHAMIENTO LEGAL
TECNO ROBLES DE MEXICO SA DE CV	493	DESECHAMIENTO LEGAL
TECNO ROBLES DE MEXICO SA DE CV	495	DESECHAMIENTO LEGAL
TECNO ROBLES DE MEXICO SA DE CV	515	DESECHAMIENTO TÉCNICO
TECNO ROBLES DE MEXICO SA DE CV	519	DESECHAMIENTO TÉCNICO
TECNO ROBLES DE MEXICO SA DE CV	549	DESECHAMIENTO LEGAL
TECNO ROBLES DE MEXICO SA DE CV	551	DESECHAMIENTO LEGAL
TECNO ROBLES DE MEXICO SA DE CV	562	DESECHAMIENTO TÉCNICO
TECNO ROBLES DE MEXICO SA DE CV	576	DESECHAMIENTO TÉCNICO
TECNO ROBLES DE MEXICO SA DE CV	578	DESECHAMIENTO TÉCNICO
TECNO ROBLES DE MEXICO SA DE CV	579	DESECHAMIENTO TÉCNICO
TECNO ROBLES DE MEXICO SA DE CV	585	DESECHAMIENTO LEGAL
TECNO ROBLES DE MEXICO SA DE CV	587	DESECHAMIENTO LEGAL



GOBIERNO DE MÉXICO | IMSS

DIRECCIÓN DE ADMINISTRACIÓN
Unidad de Adquisiciones
Coordinación de Adquisición de Bienes y Contratación de Servicios
Coordinación Técnica de Adquisición de Bienes de Inversión y Activos
División de Equipo y Mobiliario Médico

ACTA DE FALLO

LICITACIÓN PÚBLICA INTERNACIONAL ELECTRÓNICA BAJO COBERTURA DE TRATADOS DE LIBRE COMERCIO QUE CONTENGA CAPÍTULO DE COMPRAS GUBERNAMENTALES
NÚMERO DE IDENTIFICACIÓN EN COMPRANET: LA-50-GYR-050GYR040-T-2-2024

PROGRAMA "MOBILIARIO MÉDICO Y DE LABORATORIO PARA HOSPITALES PRIORITARIOS"

NOMBRE O RAZÓN SOCIAL DEL LICITANTE	PARTIDA	CAUSAL DE DESECHAMIENTO
TECNO ROBLES DE MEXICO SA DE CV	588	DESECHAMIENTO LEGAL
TECNO ROBLES DE MEXICO SA DE CV	589	DESECHAMIENTO LEGAL
TECNO ROBLES DE MEXICO SA DE CV	590	DESECHAMIENTO LEGAL
TECNO ROBLES DE MEXICO SA DE CV	591	DESECHAMIENTO LEGAL
TECNO ROBLES DE MEXICO SA DE CV	593	DESECHAMIENTO LEGAL
TECNO ROBLES DE MEXICO SA DE CV	595	DESECHAMIENTO LEGAL
TECNO ROBLES DE MEXICO SA DE CV	615	DESECHAMIENTO TÉCNICO
TECNO ROBLES DE MEXICO SA DE CV	651	DESECHAMIENTO LEGAL
TECNO ROBLES DE MEXICO SA DE CV	652	DESECHAMIENTO LEGAL
TECNO ROBLES DE MEXICO SA DE CV	666	DESECHAMIENTO TÉCNICO
TECNO ROBLES DE MEXICO SA DE CV	673	DESECHAMIENTO TÉCNICO
TECNO ROBLES DE MEXICO SA DE CV	677	DESECHAMIENTO TÉCNICO
TECNO ROBLES DE MEXICO SA DE CV	682	DESECHAMIENTO TÉCNICO
TECNO ROBLES DE MEXICO SA DE CV	685	DESECHAMIENTO TÉCNICO
TECNO ROBLES DE MEXICO SA DE CV	686	DESECHAMIENTO TÉCNICO
TECNO ROBLES DE MEXICO SA DE CV	693	DESECHAMIENTO LEGAL
TECNO ROBLES DE MEXICO SA DE CV	695	DESECHAMIENTO LEGAL
TECNO ROBLES DE MEXICO SA DE CV	696	DESECHAMIENTO LEGAL
TECNO ROBLES DE MEXICO SA DE CV	697	DESECHAMIENTO LEGAL
TECNO ROBLES DE MEXICO SA DE CV	698	DESECHAMIENTO LEGAL
TECNO ROBLES DE MEXICO SA DE CV	699	DESECHAMIENTO LEGAL
TECNO ROBLES DE MEXICO SA DE CV	701	DESECHAMIENTO LEGAL
TECNO ROBLES DE MEXICO SA DE CV	703	DESECHAMIENTO LEGAL
TECNO ROBLES DE MEXICO SA DE CV	705	DESECHAMIENTO LEGAL
TECNO ROBLES DE MEXICO SA DE CV	715	DESECHAMIENTO TÉCNICO
TECNO ROBLES DE MEXICO SA DE CV	718	DESECHAMIENTO TÉCNICO
TECNO ROBLES DE MEXICO SA DE CV	722	DESECHAMIENTO TÉCNICO
TECNO ROBLES DE MEXICO SA DE CV	723	DESECHAMIENTO TÉCNICO
TECNO ROBLES DE MEXICO SA DE CV	743	DESECHAMIENTO TÉCNICO

RELACIÓN DE LICITANTES CUYAS PROPOSICIONES NO FUERON EVALUADAS

Durango 291, Piso 11, Col. Roma Norte, Alcaldía Cuauhtémoc, C. P. 06700, Ciudad de México
Tel. 55 5726 9300, Ext. 14925. www.imss.gob.mx



2024 Felipe Carrillo PUERTO

ACTA DE FALLO

LICITACIÓN PÚBLICA INTERNACIONAL ELECTRÓNICA BAJO COBERTURA DE TRATADOS DE LIBRE COMERCIO QUE CONTENGA CAPÍTULO DE COMPRAS GUBERNAMENTALES
NÚMERO DE IDENTIFICACIÓN EN COMPRANET: LA-50-GYR-050GYR040-T-2-2024

PROGRAMA "MOBILIARIO MÉDICO Y DE LABORATORIO PARA HOSPITALES PRIORITARIOS"

De conformidad con lo previsto en el segundo párrafo del artículo 36 de la Ley, se incluye un cuadro resumen de los licitantes cuyas proposiciones no fueron evaluadas:

NOMBRE O RAZÓN SOCIAL DEL LICITANTE	PARTIDA	RAZÓN POR LA QUE NO FUERON EVALUADAS TÉCNICAMENTE
AH CORPORATIVO MEDICO DE MEXICO, S.A. DE C.V.	48	NO SE EMITE EVALUACIÓN CON FUNDAMENTO EN EL ART. 36 LAAASP
AH CORPORATIVO MEDICO DE MEXICO, S.A. DE C.V.	266	NO SE EMITE EVALUACIÓN CON FUNDAMENTO EN EL ART. 36 LAAASP.
AH CORPORATIVO MEDICO DE MEXICO, S.A. DE C.V.	480	NO SE EMITE EVALUACIÓN CON FUNDAMENTO EN EL ART. 36 LAAASP
AH CORPORATIVO MEDICO DE MEXICO, S.A. DE C.V.	580	NO SE EMITE EVALUACIÓN CON FUNDAMENTO EN EL ART. 36 LAAASP
BECOMAR DE MEXICO, S. DE R.L. DE C.V.	13	NO SE EMITE EVALUACIÓN POR SOBREPASAR EL TECHO PRESUPUESTAL
BECOMAR DE MEXICO, S. DE R.L. DE C.V.	27	NO SE EMITE EVALUACIÓN CON FUNDAMENTO EN EL ART. 36 LAAASP
BECOMAR DE MEXICO, S. DE R.L. DE C.V.	37	NO SE EMITE EVALUACIÓN CON FUNDAMENTO EN EL ART. 36 LAAASP
BECOMAR DE MEXICO, S. DE R.L. DE C.V.	47	NO SE EMITE EVALUACIÓN CON FUNDAMENTO EN EL ART. 36 LAAASP
BECOMAR DE MEXICO, S. DE R.L. DE C.V.	49	NO SE EMITE EVALUACIÓN CON FUNDAMENTO EN EL ART. 36 LAAASP
BECOMAR DE MEXICO, S. DE R.L. DE C.V.	50	NO SE EMITE EVALUACIÓN POR SOBREPASAR EL TECHO PRESUPUESTAL
BECOMAR DE MEXICO, S. DE R.L. DE C.V.	67	NO SE EMITE EVALUACIÓN POR SOBREPASAR EL TECHO PRESUPUESTAL
BECOMAR DE MEXICO, S. DE R.L. DE C.V.	71	NO SE EMITE EVALUACIÓN POR SOBREPASAR EL TECHO PRESUPUESTAL
BECOMAR DE MEXICO, S. DE R.L. DE C.V.	102	NO SE EMITE EVALUACIÓN POR SOBREPASAR EL TECHO PRESUPUESTAL
BECOMAR DE MEXICO, S. DE R.L. DE C.V.	104	NO SE EMITE EVALUACIÓN CON FUNDAMENTO EN EL ART. 36 LAAASP
BECOMAR DE MEXICO, S. DE R.L. DE C.V.	122	NO SE EMITE EVALUACIÓN POR SOBREPASAR EL TECHO PRESUPUESTAL

GOBIERNO DE MÉXICO | IMSS

DIRECCIÓN DE ADMINISTRACIÓN
Unidad de Adquisiciones
Coordinación de Adquisición de Bienes y Contratación de Servicios
Coordinación Técnica de Adquisición de Bienes de Inversión y Activos
División de Equipo y Mobiliario Médico

ACTA DE FALLO

LICITACIÓN PÚBLICA INTERNACIONAL ELECTRÓNICA BAJO COBERTURA DE TRATADOS DE LIBRE COMERCIO QUE CONTENGA CAPÍTULO DE COMPRAS GUBERNAMENTALES
NÚMERO DE IDENTIFICACIÓN EN COMPRANET: LA-50-GYR-050GYR040-T-2-2024

PROGRAMA "MOBILIARIO MÉDICO Y DE LABORATORIO PARA HOSPITALES PRIORITARIOS"

NOMBRE O RAZÓN SOCIAL DEL LICITANTE	PARTIDA	RAZÓN POR LA QUE NO FUERON EVALUADAS TÉCNICAMENTE
BECOMAR DE MEXICO, S. DE R.L. DE C.V.	137	NO SE EMITE EVALUACIÓN CON FUNDAMENTO EN EL ART. 36 LAAASP
BECOMAR DE MEXICO, S. DE R.L. DE C.V.	145	NO SE EMITE EVALUACIÓN CON FUNDAMENTO EN EL ART. 36 LAAASP
BECOMAR DE MEXICO, S. DE R.L. DE C.V.	155	NO SE EMITE EVALUACIÓN CON FUNDAMENTO EN EL ART. 36 LAAASP
BECOMAR DE MEXICO, S. DE R.L. DE C.V.	157	NO SE EMITE EVALUACIÓN CON FUNDAMENTO EN EL ART. 36 LAAASP
BECOMAR DE MEXICO, S. DE R.L. DE C.V.	158	NO SE EMITE EVALUACIÓN POR SOBREPASAR EL TECHO PRESUPUESTAL
BECOMAR DE MEXICO, S. DE R.L. DE C.V.	173	NO SE EMITE EVALUACIÓN POR SOBREPASAR EL TECHO PRESUPUESTAL
BECOMAR DE MEXICO, S. DE R.L. DE C.V.	177	NO SE EMITE EVALUACIÓN POR SOBREPASAR EL TECHO PRESUPUESTAL
BECOMAR DE MEXICO, S. DE R.L. DE C.V.	213	NO SE EMITE EVALUACIÓN POR SOBREPASAR EL TECHO PRESUPUESTAL
BECOMAR DE MEXICO, S. DE R.L. DE C.V.	215	NO SE EMITE EVALUACIÓN CON FUNDAMENTO EN EL ART. 36 LAAASP
BECOMAR DE MEXICO, S. DE R.L. DE C.V.	217	NO SE EMITE EVALUACIÓN CON FUNDAMENTO EN EL ART. 36 LAAASP
BECOMAR DE MEXICO, S. DE R.L. DE C.V.	233	NO SE EMITE EVALUACIÓN POR SOBREPASAR EL TECHO PRESUPUESTAL
BECOMAR DE MEXICO, S. DE R.L. DE C.V.	246	NO SE EMITE EVALUACIÓN CON FUNDAMENTO EN EL ART. 36 LAAASP
BECOMAR DE MEXICO, S. DE R.L. DE C.V.	255	NO SE EMITE EVALUACIÓN CON FUNDAMENTO EN EL ART. 36 LAAASP
BECOMAR DE MEXICO, S. DE R.L. DE C.V.	265	NO SE EMITE EVALUACIÓN CON FUNDAMENTO EN EL ART. 36 LAAASP
BECOMAR DE MEXICO, S. DE R.L. DE C.V.	267	NO SE EMITE EVALUACIÓN CON FUNDAMENTO EN EL ART. 36 LAAASP
BECOMAR DE MEXICO, S. DE R.L. DE C.V.	268	NO SE EMITE EVALUACIÓN POR SOBREPASAR EL TECHO PRESUPUESTAL
BECOMAR DE MEXICO, S. DE R.L. DE C.V.	283	NO SE EMITE EVALUACIÓN POR SOBREPASAR EL TECHO PRESUPUESTAL

ANEXOS

DIVISIÓN DE CONTRATOS

ACTA DE FALLO

LICITACIÓN PÚBLICA INTERNACIONAL ELECTRÓNICA BAJO COBERTURA DE TRATADOS DE LIBRE COMERCIO QUE CONTENGA CAPÍTULO DE COMPRAS GUBERNAMENTALES
NÚMERO DE IDENTIFICACIÓN EN COMPRANET: LA-50-GYR-050GYR040-T-2-2024

PROGRAMA "MOBILIARIO MÉDICO Y DE LABORATORIO PARA HOSPITALES PRIORITARIOS"

NOMBRE O RAZÓN SOCIAL DEL LICITANTE	PARTIDA	RAZÓN POR LA QUE NO FUERON EVALUADAS TÉCNICAMENTE
BECOMAR DE MEXICO, S. DE R.L. DE C.V.	287	NO SE EMITE EVALUACIÓN POR SOBREPASAR EL TECHO PRESUPUESTAL
BECOMAR DE MEXICO, S. DE R.L. DE C.V.	319	NO SE EMITE EVALUACIÓN POR SOBREPASAR EL TECHO PRESUPUESTAL
BECOMAR DE MEXICO, S. DE R.L. DE C.V.	321	NO SE EMITE EVALUACIÓN CON FUNDAMENTO EN EL ART. 36 LAAASP
BECOMAR DE MEXICO, S. DE R.L. DE C.V.	341	NO SE EMITE EVALUACIÓN POR SOBREPASAR EL TECHO PRESUPUESTAL
BECOMAR DE MEXICO, S. DE R.L. DE C.V.	355	NO SE EMITE EVALUACIÓN CON FUNDAMENTO EN EL ART. 36 LAAASP
BECOMAR DE MEXICO, S. DE R.L. DE C.V.	365	NO SE EMITE EVALUACIÓN CON FUNDAMENTO EN EL ART. 36 LAAASP
BECOMAR DE MEXICO, S. DE R.L. DE C.V.	374	NO SE EMITE EVALUACIÓN CON FUNDAMENTO EN EL ART. 36 LAAASP
BECOMAR DE MEXICO, S. DE R.L. DE C.V.	376	NO SE EMITE EVALUACIÓN CON FUNDAMENTO EN EL ART. 36 LAAASP
BECOMAR DE MEXICO, S. DE R.L. DE C.V.	377	NO SE EMITE EVALUACIÓN POR SOBREPASAR EL TECHO PRESUPUESTAL
BECOMAR DE MEXICO, S. DE R.L. DE C.V.	392	NO SE EMITE EVALUACIÓN POR SOBREPASAR EL TECHO PRESUPUESTAL
BECOMAR DE MEXICO, S. DE R.L. DE C.V.	396	NO SE EMITE EVALUACIÓN POR SOBREPASAR EL TECHO PRESUPUESTAL
BECOMAR DE MEXICO, S. DE R.L. DE C.V.	427	NO SE EMITE EVALUACIÓN POR SOBREPASAR EL TECHO PRESUPUESTAL
BECOMAR DE MEXICO, S. DE R.L. DE C.V.	429	NO SE EMITE EVALUACIÓN CON FUNDAMENTO EN EL ART. 36 LAAASP
BECOMAR DE MEXICO, S. DE R.L. DE C.V.	430	NO SE EMITE EVALUACIÓN CON FUNDAMENTO EN EL ART. 36 LAAASP
BECOMAR DE MEXICO, S. DE R.L. DE C.V.	431	NO SE EMITE EVALUACIÓN CON FUNDAMENTO EN EL ART. 36 LAAASP
BECOMAR DE MEXICO, S. DE R.L. DE C.V.	446	NO SE EMITE EVALUACIÓN POR SOBREPASAR EL TECHO PRESUPUESTAL
BECOMAR DE MEXICO, S. DE R.L. DE C.V.	461	NO SE EMITE EVALUACIÓN CON FUNDAMENTO EN EL ART. 36 LAAASP

GOBIERNO DE MÉXICO | IMSS

DIRECCIÓN DE ADMINISTRACIÓN
Unidad de Adquisiciones
Coordinación de Adquisición de Bienes y Contratación de Servicios
Coordinación Técnica de Adquisición de Bienes de Inversión y Activos
División de Equipo y Mobiliario Médico

ACTA DE FALLO

LICITACIÓN PÚBLICA INTERNACIONAL ELECTRÓNICA BAJO COBERTURA DE TRATADOS DE LIBRE COMERCIO QUE CONTENGA CAPÍTULO DE COMPRAS GUBERNAMENTALES
NÚMERO DE IDENTIFICACIÓN EN COMPRANET: LA-50-GYR-050GYR040-T-2-2024

PROGRAMA "MOBILIARIO MÉDICO Y DE LABORATORIO PARA HOSPITALES PRIORITARIOS"

NOMBRE O RAZÓN SOCIAL DEL LICITANTE	PARTIDA	RAZÓN POR LA QUE NO FUERON EVALUADAS TÉCNICAMENTE
BECOMAR DE MEXICO, S. DE R.L. DE C.V.	470	NO SE EMITE EVALUACIÓN CON FUNDAMENTO EN EL ART. 36 LAAASP
BECOMAR DE MEXICO, S. DE R.L. DE C.V.	479	NO SE EMITE EVALUACIÓN CON FUNDAMENTO EN EL ART. 36 LAAASP
BECOMAR DE MEXICO, S. DE R.L. DE C.V.	481	NO SE EMITE EVALUACIÓN CON FUNDAMENTO EN EL ART. 36 LAAASP
BECOMAR DE MEXICO, S. DE R.L. DE C.V.	482	NO SE EMITE EVALUACIÓN POR SOBREPASAR EL TECHO PRESUPUESTAL
BECOMAR DE MEXICO, S. DE R.L. DE C.V.	497	NO SE EMITE EVALUACIÓN POR SOBREPASAR EL TECHO PRESUPUESTAL
BECOMAR DE MEXICO, S. DE R.L. DE C.V.	501	NO SE EMITE EVALUACIÓN POR SOBREPASAR EL TECHO PRESUPUESTAL
BECOMAR DE MEXICO, S. DE R.L. DE C.V.	535	NO SE EMITE EVALUACIÓN POR SOBREPASAR EL TECHO PRESUPUESTAL
BECOMAR DE MEXICO, S. DE R.L. DE C.V.	537	NO SE EMITE EVALUACIÓN CON FUNDAMENTO EN EL ART. 36 LAAASP
BECOMAR DE MEXICO, S. DE R.L. DE C.V.	554	NO SE EMITE EVALUACIÓN POR SOBREPASAR EL TECHO PRESUPUESTAL
BECOMAR DE MEXICO, S. DE R.L. DE C.V.	563	NO SE EMITE EVALUACIÓN CON FUNDAMENTO EN EL ART. 36 LAAASP
BECOMAR DE MEXICO, S. DE R.L. DE C.V.	570	NO SE EMITE EVALUACIÓN CON FUNDAMENTO EN EL ART. 36 LAAASP
BECOMAR DE MEXICO, S. DE R.L. DE C.V.	579	NO SE EMITE EVALUACIÓN CON FUNDAMENTO EN EL ART. 36 LAAASP
BECOMAR DE MEXICO, S. DE R.L. DE C.V.	581	NO SE EMITE EVALUACIÓN CON FUNDAMENTO EN EL ART. 36 LAAASP
BECOMAR DE MEXICO, S. DE R.L. DE C.V.	582	NO SE EMITE EVALUACIÓN POR SOBREPASAR EL TECHO PRESUPUESTAL
BECOMAR DE MEXICO, S. DE R.L. DE C.V.	597	NO SE EMITE EVALUACIÓN POR SOBREPASAR EL TECHO PRESUPUESTAL
BECOMAR DE MEXICO, S. DE R.L. DE C.V.	601	NO SE EMITE EVALUACIÓN POR SOBREPASAR EL TECHO PRESUPUESTAL
BECOMAR DE MEXICO, S. DE R.L. DE C.V.	630	NO SE EMITE EVALUACIÓN POR SOBREPASAR EL TECHO

ACTA DE FALLO

LICITACIÓN PÚBLICA INTERNACIONAL ELECTRÓNICA BAJO COBERTURA DE TRATADOS DE LIBRE COMERCIO QUE CONTENGA CAPÍTULO DE COMPRAS GUBERNAMENTALES
NÚMERO DE IDENTIFICACIÓN EN COMPRANET: LA-50-GYR-050GYR040-T-2-2024

PROGRAMA "MOBILIARIO MÉDICO Y DE LABORATORIO PARA HOSPITALES PRIORITARIOS"

NOMBRE O RAZÓN SOCIAL DEL LICITANTE	PARTIDA	RAZÓN POR LA QUE NO FUERON EVALUADAS TÉCNICAMENTE
		PRESUPUESTAL
BECOMAR DE MEXICO, S. DE R.L. DE C.V.	635	NO SE EMITE EVALUACIÓN CON FUNDAMENTO EN EL ART. 36 LAAASP
BECOMAR DE MEXICO, S. DE R.L. DE C.V.	636	NO SE EMITE EVALUACIÓN CON FUNDAMENTO EN EL ART. 36 LAAASP
BECOMAR DE MEXICO, S. DE R.L. DE C.V.	655	NO SE EMITE EVALUACIÓN POR SOBREPASAR EL TECHO PRESUPUESTAL
BECOMAR DE MEXICO, S. DE R.L. DE C.V.	669	NO SE EMITE EVALUACIÓN CON FUNDAMENTO EN EL ART. 36 LAAASP
BECOMAR DE MEXICO, S. DE R.L. DE C.V.	678	NO SE EMITE EVALUACIÓN CON FUNDAMENTO EN EL ART. 36 LAAASP
BECOMAR DE MEXICO, S. DE R.L. DE C.V.	686	NO SE EMITE EVALUACIÓN CON FUNDAMENTO EN EL ART. 36 LAAASP
BECOMAR DE MEXICO, S. DE R.L. DE C.V.	688	NO SE EMITE EVALUACIÓN CON FUNDAMENTO EN EL ART. 36 LAAASP
BECOMAR DE MEXICO, S. DE R.L. DE C.V.	689	NO SE EMITE EVALUACIÓN POR SOBREPASAR EL TECHO PRESUPUESTAL
BECOMAR DE MEXICO, S. DE R.L. DE C.V.	705	NO SE EMITE EVALUACIÓN POR SOBREPASAR EL TECHO PRESUPUESTAL
BECOMAR DE MEXICO, S. DE R.L. DE C.V.	709	NO SE EMITE EVALUACIÓN POR SOBREPASAR EL TECHO PRESUPUESTAL
BECOMAR DE MEXICO, S. DE R.L. DE C.V.	741	NO SE EMITE EVALUACIÓN POR SOBREPASAR EL TECHO PRESUPUESTAL
BECOMAR DE MEXICO, S. DE R.L. DE C.V.	744	NO SE EMITE EVALUACIÓN CON FUNDAMENTO EN EL ART. 36 LAAASP
BECOMAR DE MEXICO, S. DE R.L. DE C.V.	745	NO SE EMITE EVALUACIÓN CON FUNDAMENTO EN EL ART. 36 LAAASP
BECOMAR DE MEXICO, S. DE R.L. DE C.V.	746	NO SE EMITE EVALUACIÓN CON FUNDAMENTO EN EL ART. 36 LAAASP
DALISA SERVICES SA DE CV	137	NO SE EMITE EVALUACIÓN CON FUNDAMENTO EN EL ART. 36 LAAASP
DALISA SERVICES SA DE CV	140	NO SE EMITE EVALUACIÓN CON FUNDAMENTO EN EL ART. 36 LAAASP

GOBIERNO DE MÉXICO | IMSS

DIRECCIÓN DE ADMINISTRACIÓN
Unidad de Adquisiciones
Coordinación de Adquisición de Bienes y Contratación de Servicios
Coordinación Técnica de Adquisición de Bienes de Inversión y Activos
División de Equipo y Mobiliario Médico

ACTA DE FALLO

LICITACIÓN PÚBLICA INTERNACIONAL ELECTRÓNICA BAJO COBERTURA DE TRATADOS DE LIBRE COMERCIO QUE CONTENGA CAPÍTULO DE COMPRAS GUBERNAMENTALES
NÚMERO DE IDENTIFICACIÓN EN COMPRANET: LA-50-GYR-050GYR040-T-2-2024

PROGRAMA "MOBILIARIO MÉDICO Y DE LABORATORIO PARA HOSPITALES PRIORITARIOS"

NOMBRE O RAZÓN SOCIAL DEL LICITANTE	PARTIDA	RAZÓN POR LA QUE NO FUERON EVALUADAS TÉCNICAMENTE
DALISA SERVICES SA DE CV	143	NO SE EMITE EVALUACIÓN CON FUNDAMENTO EN EL ART. 36 LAAASP
DALISA SERVICES SA DE CV	145	NO SE EMITE EVALUACIÓN CON FUNDAMENTO EN EL ART. 36 LAAASP
DALISA SERVICES SA DE CV	158	NO SE EMITE EVALUACIÓN CON FUNDAMENTO EN EL ART. 36 LAAASP
DALISA SERVICES SA DE CV	159	NO SE EMITE EVALUACIÓN CON FUNDAMENTO EN EL ART. 36 LAAASP
DALISA SERVICES SA DE CV	173	NO SE EMITE EVALUACIÓN CON FUNDAMENTO EN EL ART. 36 LAAASP
DALISA SERVICES SA DE CV	177	NO SE EMITE EVALUACIÓN CON FUNDAMENTO EN EL ART. 36 LAAASP
DALISA SERVICES SA DE CV	183	NO SE EMITE EVALUACIÓN CON FUNDAMENTO EN EL ART. 36 LAAASP
DALISA SERVICES SA DE CV	194	NO SE EMITE EVALUACIÓN CON FUNDAMENTO EN EL ART. 36 LAAASP
DALISA SERVICES SA DE CV	213	NO SE EMITE EVALUACIÓN POR SOBREPASAR EL TECHO PRESUPUESTAL
DALISA SERVICES SA DE CV	215	NO SE EMITE EVALUACIÓN CON FUNDAMENTO EN EL ART. 36 LAAASP
DALISA SERVICES SA DE CV	255	NO SE EMITE EVALUACIÓN CON FUNDAMENTO EN EL ART. 36 LAAASP
DALISA SERVICES SA DE CV	293	NO SE EMITE EVALUACIÓN CON FUNDAMENTO EN EL ART. 36 LAAASP
DALISA SERVICES SA DE CV	319	NO SE EMITE EVALUACIÓN POR SOBREPASAR EL TECHO PRESUPUESTAL
DALISA SERVICES SA DE CV	321	NO SE EMITE EVALUACIÓN CON FUNDAMENTO EN EL ART. 36 LAAASP
DALISA SERVICES SA DE CV	333	NO SE EMITE EVALUACIÓN CON FUNDAMENTO EN EL ART. 36 LAAASP
DALISA SERVICES SA DE CV	360	NO SE EMITE EVALUACIÓN CON FUNDAMENTO EN EL ART. 36 LAAASP
DALISA SERVICES SA DE CV	363	NO SE EMITE EVALUACIÓN CON FUNDAMENTO EN EL ART. 36 LAAASP
DALISA SERVICES SA DE CV	365	NO SE EMITE EVALUACIÓN CON FUNDAMENTO EN EL ART. 36 LAAASP

ANEXOS

DIVISIÓN DE CONTRATOS

ACTA DE FALLO

LICITACIÓN PÚBLICA INTERNACIONAL ELECTRÓNICA BAJO COBERTURA DE TRATADOS DE LIBRE COMERCIO QUE CONTENGA CAPÍTULO DE COMPRAS GUBERNAMENTALES
NÚMERO DE IDENTIFICACIÓN EN COMPRANET: LA-50-GYR-050GYR040-T-2-2024

PROGRAMA "MOBILIARIO MÉDICO Y DE LABORATORIO PARA HOSPITALES PRIORITARIOS"

NOMBRE O RAZÓN SOCIAL DEL LICITANTE	PARTIDA	RAZÓN POR LA QUE NO FUERON EVALUADAS TÉCNICAMENTE
DALISA SERVICES SA DE CV	377	NO SE EMITE EVALUACIÓN CON FUNDAMENTO EN EL ART. 36 LAAASP
DALISA SERVICES SA DE CV	392	NO SE EMITE EVALUACIÓN CON FUNDAMENTO EN EL ART. 36 LAAASP
DALISA SERVICES SA DE CV	396	NO SE EMITE EVALUACIÓN CON FUNDAMENTO EN EL ART. 36 LAAASP
DALISA SERVICES SA DE CV	402	NO SE EMITE EVALUACIÓN CON FUNDAMENTO EN EL ART. 36 LAAASP
DALISA SERVICES SA DE CV	411	NO SE EMITE EVALUACIÓN CON FUNDAMENTO EN EL ART. 36 LAAASP
DALISA SERVICES SA DE CV	413	NO SE EMITE EVALUACIÓN CON FUNDAMENTO EN EL ART. 36 LAAASP
DALISA SERVICES SA DE CV	414	NO SE EMITE EVALUACIÓN CON FUNDAMENTO EN EL ART. 36 LAAASP
DALISA SERVICES SA DE CV	427	NO SE EMITE EVALUACIÓN POR SOBREPASAR EL TECHO PRESUPUESTAL
DALISA SERVICES SA DE CV	429	NO SE EMITE EVALUACIÓN CON FUNDAMENTO EN EL ART. 36 LAAASP
DALISA SERVICES SA DE CV	575	NO SE EMITE EVALUACIÓN CON FUNDAMENTO EN EL ART. 36 LAAASP
DALISA SERVICES SA DE CV	582	NO SE EMITE EVALUACIÓN CON FUNDAMENTO EN EL ART. 36 LAAASP
DALISA SERVICES SA DE CV	597	NO SE EMITE EVALUACIÓN CON FUNDAMENTO EN EL ART. 36 LAAASP
DALISA SERVICES SA DE CV	601	NO SE EMITE EVALUACIÓN CON FUNDAMENTO EN EL ART. 36 LAAASP
DALISA SERVICES SA DE CV	630	NO SE EMITE EVALUACIÓN POR SOBREPASAR EL TECHO PRESUPUESTAL
DALISA SERVICES SA DE CV	635	NO SE EMITE EVALUACIÓN CON FUNDAMENTO EN EL ART. 36 LAAASP
DALISA SERVICES SA DE CV	646	NO SE EMITE EVALUACIÓN CON FUNDAMENTO EN EL ART. 36 LAAASP
DALISA SERVICES SA DE CV	674	NO SE EMITE EVALUACIÓN CON FUNDAMENTO EN EL ART. 36 LAAASP
DALISA SERVICES SA DE CV	677	NO SE EMITE EVALUACIÓN CON FUNDAMENTO EN EL ART. 36 LAAASP

ACTA DE FALLO

LICITACIÓN PÚBLICA INTERNACIONAL ELECTRÓNICA BAJO COBERTURA DE TRATADOS DE LIBRE COMERCIO QUE CONTENGA CAPÍTULO DE COMPRAS GUBERNAMENTALES
NÚMERO DE IDENTIFICACIÓN EN COMPRANET: LA-50-GYR-050GYR040-T-2-2024

PROGRAMA "MOBILIARIO MÉDICO Y DE LABORATORIO PARA HOSPITALES PRIORITARIOS"

NOMBRE O RAZÓN SOCIAL DEL LICITANTE	PARTIDA	RAZÓN POR LA QUE NO FUERON EVALUADAS TÉCNICAMENTE
DALISA SERVICES SA DE CV	678	NO SE EMITE EVALUACIÓN CON FUNDAMENTO EN EL ART. 36 LAAASP
DALISA SERVICES SA DE CV	689	NO SE EMITE EVALUACIÓN CON FUNDAMENTO EN EL ART. 36 LAAASP
DALISA SERVICES SA DE CV	705	NO SE EMITE EVALUACIÓN CON FUNDAMENTO EN EL ART. 36 LAAASP
DALISA SERVICES SA DE CV	709	NO SE EMITE EVALUACIÓN CON FUNDAMENTO EN EL ART. 36 LAAASP
DALISA SERVICES SA DE CV	715	NO SE EMITE EVALUACIÓN CON FUNDAMENTO EN EL ART. 36 LAAASP
DALISA SERVICES SA DE CV	724	NO SE EMITE EVALUACIÓN CON FUNDAMENTO EN EL ART. 36 LAAASP
DALISA SERVICES SA DE CV	726	NO SE EMITE EVALUACIÓN CON FUNDAMENTO EN EL ART. 36 LAAASP
DALISA SERVICES SA DE CV	741	NO SE EMITE EVALUACIÓN POR SOBREPASAR EL TECHO PRESUPUESTAL
DALISA SERVICES SA DE CV	744	NO SE EMITE EVALUACIÓN CON FUNDAMENTO EN EL ART. 36 LAAASP
ERGONOMIA PRODUCTIVIDAD SA DE CV	1	NO SE EMITE EVALUACIÓN CON FUNDAMENTO EN EL ART. 36 LAAASP
ERGONOMIA PRODUCTIVIDAD SA DE CV	3	NO SE EMITE EVALUACIÓN POR SOBREPASAR EL TECHO PRESUPUESTAL
ERGONOMIA PRODUCTIVIDAD SA DE CV	4	NO SE EMITE EVALUACIÓN POR SOBREPASAR EL TECHO PRESUPUESTAL
ERGONOMIA PRODUCTIVIDAD SA DE CV	27	NO SE EMITE EVALUACIÓN CON FUNDAMENTO EN EL ART. 36 LAAASP
ERGONOMIA PRODUCTIVIDAD SA DE CV	28	NO SE EMITE EVALUACIÓN CON FUNDAMENTO EN EL ART. 36 LAAASP
ERGONOMIA PRODUCTIVIDAD SA DE CV	29	NO SE EMITE EVALUACIÓN POR SOBREPASAR EL TECHO PRESUPUESTAL
ERGONOMIA PRODUCTIVIDAD SA DE CV	31	NO SE EMITE EVALUACIÓN CON FUNDAMENTO EN EL ART. 36 LAAASP
ERGONOMIA PRODUCTIVIDAD SA DE CV	32	NO SE EMITE EVALUACIÓN CON FUNDAMENTO EN EL ART. 36 LAAASP

ACTA DE FALLO

LICITACIÓN PÚBLICA INTERNACIONAL ELECTRÓNICA BAJO COBERTURA DE TRATADOS DE LIBRE COMERCIO QUE CONTENGA CAPÍTULO DE COMPRAS GUBERNAMENTALES
NÚMERO DE IDENTIFICACIÓN EN COMPRANET: LA-50-GYR-050GYR040-T-2-2024

PROGRAMA "MOBILIARIO MÉDICO Y DE LABORATORIO PARA HOSPITALES PRIORITARIOS"

NOMBRE O RAZÓN SOCIAL DEL LICITANTE	PARTIDA	RAZÓN POR LA QUE NO FUERON EVALUADAS TÉCNICAMENTE
ERGONOMIA PRODUCTIVIDAD SA DE CV	35	NO SE EMITE EVALUACIÓN CON FUNDAMENTO EN EL ART. 36 LAAASP
ERGONOMIA PRODUCTIVIDAD SA DE CV	37	NO SE EMITE EVALUACIÓN CON FUNDAMENTO EN EL ART. 36 LAAASP
ERGONOMIA PRODUCTIVIDAD SA DE CV	39	NO SE EMITE EVALUACIÓN CON FUNDAMENTO EN EL ART. 36 LAAASP
ERGONOMIA PRODUCTIVIDAD SA DE CV	40	NO SE EMITE EVALUACIÓN CON FUNDAMENTO EN EL ART. 36 LAAASP
ERGONOMIA PRODUCTIVIDAD SA DE CV	43	NO SE EMITE EVALUACIÓN CON FUNDAMENTO EN EL ART. 36 LAAASP
ERGONOMIA PRODUCTIVIDAD SA DE CV	45	NO SE EMITE EVALUACIÓN CON FUNDAMENTO EN EL ART. 36 LAAASP
ERGONOMIA PRODUCTIVIDAD SA DE CV	47	NO SE EMITE EVALUACIÓN POR SOBREPASAR EL TECHO PRESUPUESTAL
ERGONOMIA PRODUCTIVIDAD SA DE CV	48	NO SE EMITE EVALUACIÓN CON FUNDAMENTO EN EL ART. 36 LAAASP
ERGONOMIA PRODUCTIVIDAD SA DE CV	49	NO SE EMITE EVALUACIÓN POR SOBREPASAR EL TECHO PRESUPUESTAL
ERGONOMIA PRODUCTIVIDAD SA DE CV	50	NO SE EMITE EVALUACIÓN POR SOBREPASAR EL TECHO PRESUPUESTAL
ERGONOMIA PRODUCTIVIDAD SA DE CV	67	NO SE EMITE EVALUACIÓN CON FUNDAMENTO EN EL ART. 36 LAAASP
ERGONOMIA PRODUCTIVIDAD SA DE CV	71	NO SE EMITE EVALUACIÓN CON FUNDAMENTO EN EL ART. 36 LAAASP
ERGONOMIA PRODUCTIVIDAD SA DE CV	72	NO SE EMITE EVALUACIÓN POR SOBREPASAR EL TECHO PRESUPUESTAL
ERGONOMIA PRODUCTIVIDAD SA DE CV	73	NO SE EMITE EVALUACIÓN POR SOBREPASAR EL TECHO PRESUPUESTAL
ERGONOMIA PRODUCTIVIDAD SA DE CV	74	NO SE EMITE EVALUACIÓN CON FUNDAMENTO EN EL ART. 36 LAAASP
ERGONOMIA PRODUCTIVIDAD SA DE CV	78	NO SE EMITE EVALUACIÓN CON FUNDAMENTO EN EL ART. 36 LAAASP
ERGONOMIA PRODUCTIVIDAD SA DE CV	79	NO SE EMITE EVALUACIÓN CON FUNDAMENTO EN EL ART. 36 LAAASP

ACTA DE FALLO

LICITACIÓN PÚBLICA INTERNACIONAL ELECTRÓNICA BAJO COBERTURA DE TRATADOS DE LIBRE COMERCIO QUE CONTENGA CAPÍTULO DE COMPRAS GUBERNAMENTALES
NÚMERO DE IDENTIFICACIÓN EN COMPRANET: LA-50-GYR-050GYR040-T-2-2024

PROGRAMA "MOBILIARIO MÉDICO Y DE LABORATORIO PARA HOSPITALES PRIORITARIOS"

NOMBRE O RAZÓN SOCIAL DEL LICITANTE	PARTIDA	RAZÓN POR LA QUE NO FUERON EVALUADAS TÉCNICAMENTE
ERGONOMIA PRODUCTIVIDAD SA DE CV	85	NO SE EMITE EVALUACIÓN CON FUNDAMENTO EN EL ART. 36 LAAASP
ERGONOMIA PRODUCTIVIDAD SA DE CV	86	NO SE EMITE EVALUACIÓN CON FUNDAMENTO EN EL ART. 36 LAAASP
ERGONOMIA PRODUCTIVIDAD SA DE CV	87	NO SE EMITE EVALUACIÓN POR SOBREPASAR EL TECHO PRESUPUESTAL
ERGONOMIA PRODUCTIVIDAD SA DE CV	88	NO SE EMITE EVALUACIÓN CON FUNDAMENTO EN EL ART. 36 LAAASP
ERGONOMIA PRODUCTIVIDAD SA DE CV	89	NO SE EMITE EVALUACIÓN CON FUNDAMENTO EN EL ART. 36 LAAASP
ERGONOMIA PRODUCTIVIDAD SA DE CV	96	NO SE EMITE EVALUACIÓN CON FUNDAMENTO EN EL ART. 36 LAAASP
ERGONOMIA PRODUCTIVIDAD SA DE CV	102	NO SE EMITE EVALUACIÓN POR SOBREPASAR EL TECHO PRESUPUESTAL
ERGONOMIA PRODUCTIVIDAD SA DE CV	109	NO SE EMITE EVALUACIÓN CON FUNDAMENTO EN EL ART. 36 LAAASP
ERGONOMIA PRODUCTIVIDAD SA DE CV	111	NO SE EMITE EVALUACIÓN POR SOBREPASAR EL TECHO PRESUPUESTAL
ERGONOMIA PRODUCTIVIDAD SA DE CV	112	NO SE EMITE EVALUACIÓN POR SOBREPASAR EL TECHO PRESUPUESTAL
ERGONOMIA PRODUCTIVIDAD SA DE CV	114	NO SE EMITE EVALUACIÓN CON FUNDAMENTO EN EL ART. 36 LAAASP
ERGONOMIA PRODUCTIVIDAD SA DE CV	122	NO SE EMITE EVALUACIÓN CON FUNDAMENTO EN EL ART. 36 LAAASP
ERGONOMIA PRODUCTIVIDAD SA DE CV	123	NO SE EMITE EVALUACIÓN CON FUNDAMENTO EN EL ART. 36 LAAASP
ERGONOMIA PRODUCTIVIDAD SA DE CV	124	NO SE EMITE EVALUACIÓN CON FUNDAMENTO EN EL ART. 36 LAAASP
ERGONOMIA PRODUCTIVIDAD SA DE CV	130	NO SE EMITE EVALUACIÓN CON FUNDAMENTO EN EL ART. 36 LAAASP
ERGONOMIA PRODUCTIVIDAD SA DE CV	136	NO SE EMITE EVALUACIÓN CON FUNDAMENTO EN EL ART. 36 LAAASP
ERGONOMIA PRODUCTIVIDAD SA DE CV	137	NO SE EMITE EVALUACIÓN CON FUNDAMENTO EN EL ART. 36 LAAASP

ANEXOS
DIVISIÓN DE CONTRATOS

ACTA DE FALLO

LICITACIÓN PÚBLICA INTERNACIONAL ELECTRÓNICA BAJO COBERTURA DE TRATADOS DE LIBRE COMERCIO QUE CONTENGA CAPÍTULO DE COMPRAS GUBERNAMENTALES
NÚMERO DE IDENTIFICACIÓN EN COMPRANET: LA-50-GYR-050GYR040-T-2-2024

PROGRAMA "MOBILIARIO MÉDICO Y DE LABORATORIO PARA HOSPITALES PRIORITARIOS"

NOMBRE O RAZÓN SOCIAL DEL LICITANTE	PARTIDA	RAZÓN POR LA QUE NO FUERON EVALUADAS TÉCNICAMENTE
ERGONOMIA PRODUCTIVIDAD SA DE CV	138	NO SE EMITE EVALUACIÓN CON FUNDAMENTO EN EL ART. 36 LAAASP
ERGONOMIA PRODUCTIVIDAD SA DE CV	139	NO SE EMITE EVALUACIÓN CON FUNDAMENTO EN EL ART. 36 LAAASP
ERGONOMIA PRODUCTIVIDAD SA DE CV	140	NO SE EMITE EVALUACIÓN CON FUNDAMENTO EN EL ART. 36 LAAASP
ERGONOMIA PRODUCTIVIDAD SA DE CV	143	NO SE EMITE EVALUACIÓN CON FUNDAMENTO EN EL ART. 36 LAAASP
ERGONOMIA PRODUCTIVIDAD SA DE CV	145	NO SE EMITE EVALUACIÓN CON FUNDAMENTO EN EL ART. 36 LAAASP
ERGONOMIA PRODUCTIVIDAD SA DE CV	147	NO SE EMITE EVALUACIÓN CON FUNDAMENTO EN EL ART. 36 LAAASP
ERGONOMIA PRODUCTIVIDAD SA DE CV	148	NO SE EMITE EVALUACIÓN CON FUNDAMENTO EN EL ART. 36 LAAASP
ERGONOMIA PRODUCTIVIDAD SA DE CV	151	NO SE EMITE EVALUACIÓN CON FUNDAMENTO EN EL ART. 36 LAAASP
ERGONOMIA PRODUCTIVIDAD SA DE CV	153	NO SE EMITE EVALUACIÓN CON FUNDAMENTO EN EL ART. 36 LAAASP
ERGONOMIA PRODUCTIVIDAD SA DE CV	155	NO SE EMITE EVALUACIÓN POR SOBREPASAR EL TECHO PRESUPUESTAL
ERGONOMIA PRODUCTIVIDAD SA DE CV	156	NO SE EMITE EVALUACIÓN CON FUNDAMENTO EN EL ART. 36 LAAASP
ERGONOMIA PRODUCTIVIDAD SA DE CV	157	NO SE EMITE EVALUACIÓN POR SOBREPASAR EL TECHO PRESUPUESTAL
ERGONOMIA PRODUCTIVIDAD SA DE CV	158	NO SE EMITE EVALUACIÓN POR SOBREPASAR EL TECHO PRESUPUESTAL
ERGONOMIA PRODUCTIVIDAD SA DE CV	173	NO SE EMITE EVALUACIÓN CON FUNDAMENTO EN EL ART. 36 LAAASP
ERGONOMIA PRODUCTIVIDAD SA DE CV	177	NO SE EMITE EVALUACIÓN CON FUNDAMENTO EN EL ART. 36 LAAASP
ERGONOMIA PRODUCTIVIDAD SA DE CV	178	NO SE EMITE EVALUACIÓN POR SOBREPASAR EL TECHO PRESUPUESTAL
ERGONOMIA PRODUCTIVIDAD SA DE CV	179	NO SE EMITE EVALUACIÓN POR SOBREPASAR EL TECHO PRESUPUESTAL

Durango 291, Piso 11, Col. Roma Norte, Alcaldía Cuauhtémoc, C. P. 06700, Ciudad de México.
Tel: 55 5726-1700, Ext. 14928. www.imss.gob.mx

2024 Felipe Carrillo PUERTO

GOBIERNO DE MÉXICO | IMSS

DIRECCIÓN DE ADMINISTRACIÓN
Unidad de Adquisiciones
Coordinación de Adquisición de Bienes y Contratación de Servicios
Coordinación Técnica de Adquisición de Bienes de Inversión y Activos
División de Equipo y Mobiliario Médico

ACTA DE FALLO

LICITACIÓN PÚBLICA INTERNACIONAL ELECTRÓNICA BAJO COBERTURA DE TRATADOS DE LIBRE COMERCIO QUE CONTENGA CAPÍTULO DE COMPRAS GUBERNAMENTALES
NÚMERO DE IDENTIFICACIÓN EN COMPRANET: LA-50-GYR-050GYR040-T-2-2024

PROGRAMA "MOBILIARIO MÉDICO Y DE LABORATORIO PARA HOSPITALES PRIORITARIOS"

NOMBRE O RAZÓN SOCIAL DEL LICITANTE	PARTIDA	RAZÓN POR LA QUE NO FUERON EVALUADAS TÉCNICAMENTE
ERGONOMIA PRODUCTIVIDAD SA DE CV	180	NO SE EMITE EVALUACIÓN CON FUNDAMENTO EN EL ART. 36 LAAASP
ERGONOMIA PRODUCTIVIDAD SA DE CV	183	NO SE EMITE EVALUACIÓN CON FUNDAMENTO EN EL ART. 36 LAAASP
ERGONOMIA PRODUCTIVIDAD SA DE CV	184	NO SE EMITE EVALUACIÓN CON FUNDAMENTO EN EL ART. 36 LAAASP
ERGONOMIA PRODUCTIVIDAD SA DE CV	185	NO SE EMITE EVALUACIÓN CON FUNDAMENTO EN EL ART. 36 LAAASP
ERGONOMIA PRODUCTIVIDAD SA DE CV	186	NO SE EMITE EVALUACIÓN CON FUNDAMENTO EN EL ART. 36 LAAASP
ERGONOMIA PRODUCTIVIDAD SA DE CV	191	NO SE EMITE EVALUACIÓN CON FUNDAMENTO EN EL ART. 36 LAAASP
ERGONOMIA PRODUCTIVIDAD SA DE CV	192	NO SE EMITE EVALUACIÓN CON FUNDAMENTO EN EL ART. 36 LAAASP
ERGONOMIA PRODUCTIVIDAD SA DE CV	193	NO SE EMITE EVALUACIÓN POR SOBREPASAR EL TECHO PRESUPUESTAL
ERGONOMIA PRODUCTIVIDAD SA DE CV	194	NO SE EMITE EVALUACIÓN CON FUNDAMENTO EN EL ART. 36 LAAASP
ERGONOMIA PRODUCTIVIDAD SA DE CV	195	NO SE EMITE EVALUACIÓN CON FUNDAMENTO EN EL ART. 36 LAAASP
ERGONOMIA PRODUCTIVIDAD SA DE CV	207	NO SE EMITE EVALUACIÓN CON FUNDAMENTO EN EL ART. 36 LAAASP
ERGONOMIA PRODUCTIVIDAD SA DE CV	213	NO SE EMITE EVALUACIÓN POR SOBREPASAR EL TECHO PRESUPUESTAL
ERGONOMIA PRODUCTIVIDAD SA DE CV	220	NO SE EMITE EVALUACIÓN CON FUNDAMENTO EN EL ART. 36 LAAASP
ERGONOMIA PRODUCTIVIDAD SA DE CV	222	NO SE EMITE EVALUACIÓN POR SOBREPASAR EL TECHO PRESUPUESTAL
ERGONOMIA PRODUCTIVIDAD SA DE CV	223	NO SE EMITE EVALUACIÓN POR SOBREPASAR EL TECHO PRESUPUESTAL
ERGONOMIA PRODUCTIVIDAD SA DE CV	233	NO SE EMITE EVALUACIÓN CON FUNDAMENTO EN EL ART. 36 LAAASP
ERGONOMIA PRODUCTIVIDAD SA DE CV	246	NO SE EMITE EVALUACIÓN CON FUNDAMENTO EN EL ART. 36 LAAASP

Durango 291, Piso 11, Col. Roma Norte, Alcaldía Cuauhtémoc, C. P. 06700, Ciudad de México.
Tel: 55 5726-1700, Ext. 14928. www.imss.gob.mx

2024 Felipe Carrillo PUERTO

ACTA DE FALLO

LICITACIÓN PÚBLICA INTERNACIONAL ELECTRÓNICA BAJO COBERTURA DE TRATADOS DE LIBRE COMERCIO QUE CONTENGA CAPÍTULO DE COMPRAS GUBERNAMENTALES
NÚMERO DE IDENTIFICACIÓN EN COMPRANET: LA-50-GYR-050GYR040-T-2-2024

PROGRAMA "MOBILIARIO MÉDICO Y DE LABORATORIO PARA HOSPITALES PRIORITARIOS"

NOMBRE O RAZÓN SOCIAL DEL LICITANTE	PARTIDA	RAZÓN POR LA QUE NO FUERON EVALUADAS TÉCNICAMENTE
ERGONOMIA PRODUCTIVIDAD SA DE CV	247	NO SE EMITE EVALUACIÓN CON FUNDAMENTO EN EL ART. 36 LAAASP
ERGONOMIA PRODUCTIVIDAD SA DE CV	248	NO SE EMITE EVALUACIÓN POR SOBREPASAR EL TECHO PRESUPUESTAL
ERGONOMIA PRODUCTIVIDAD SA DE CV	249	NO SE EMITE EVALUACIÓN CON FUNDAMENTO EN EL ART. 36 LAAASP
ERGONOMIA PRODUCTIVIDAD SA DE CV	250	NO SE EMITE EVALUACIÓN CON FUNDAMENTO EN EL ART. 36 LAAASP
ERGONOMIA PRODUCTIVIDAD SA DE CV	253	NO SE EMITE EVALUACIÓN CON FUNDAMENTO EN EL ART. 36 LAAASP
ERGONOMIA PRODUCTIVIDAD SA DE CV	255	NO SE EMITE EVALUACIÓN CON FUNDAMENTO EN EL ART. 36 LAAASP
ERGONOMIA PRODUCTIVIDAD SA DE CV	257	NO SE EMITE EVALUACIÓN CON FUNDAMENTO EN EL ART. 36 LAAASP
ERGONOMIA PRODUCTIVIDAD SA DE CV	258	NO SE EMITE EVALUACIÓN CON FUNDAMENTO EN EL ART. 36 LAAASP
ERGONOMIA PRODUCTIVIDAD SA DE CV	261	NO SE EMITE EVALUACIÓN CON FUNDAMENTO EN EL ART. 36 LAAASP
ERGONOMIA PRODUCTIVIDAD SA DE CV	263	NO SE EMITE EVALUACIÓN CON FUNDAMENTO EN EL ART. 36 LAAASP
ERGONOMIA PRODUCTIVIDAD SA DE CV	265	NO SE EMITE EVALUACIÓN POR SOBREPASAR EL TECHO PRESUPUESTAL
ERGONOMIA PRODUCTIVIDAD SA DE CV	266	NO SE EMITE EVALUACIÓN CON FUNDAMENTO EN EL ART. 36 LAAASP
ERGONOMIA PRODUCTIVIDAD SA DE CV	267	NO SE EMITE EVALUACIÓN POR SOBREPASAR EL TECHO PRESUPUESTAL
ERGONOMIA PRODUCTIVIDAD SA DE CV	268	NO SE EMITE EVALUACIÓN POR SOBREPASAR EL TECHO PRESUPUESTAL
ERGONOMIA PRODUCTIVIDAD SA DE CV	283	NO SE EMITE EVALUACIÓN CON FUNDAMENTO EN EL ART. 36 LAAASP
ERGONOMIA PRODUCTIVIDAD SA DE CV	287	NO SE EMITE EVALUACIÓN CON FUNDAMENTO EN EL ART. 36 LAAASP
ERGONOMIA PRODUCTIVIDAD SA DE CV	288	NO SE EMITE EVALUACIÓN POR SOBREPASAR EL TECHO PRESUPUESTAL

GOBIERNO DE MÉXICO | IMSS

DIRECCIÓN DE ADMINISTRACIÓN
Unidad de Adquisiciones
Coordinación de Adquisición de Bienes y Contratación de Servicios
Coordinación Técnica de Adquisición de Bienes de Inversión y Activos
División de Equipo y Mobiliario Médico

ACTA DE FALLO

LICITACIÓN PÚBLICA INTERNACIONAL ELECTRÓNICA BAJO COBERTURA DE TRATADOS DE LIBRE COMERCIO QUE CONTENGA CAPÍTULO DE COMPRAS GUBERNAMENTALES
NÚMERO DE IDENTIFICACIÓN EN COMPRANET: LA-50-GYR-050GYR040-T-2-2024

PROGRAMA "MOBILIARIO MÉDICO Y DE LABORATORIO PARA HOSPITALES PRIORITARIOS"

NOMBRE O RAZÓN SOCIAL DEL LICITANTE	PARTIDA	RAZÓN POR LA QUE NO FUERON EVALUADAS TÉCNICAMENTE
ERGONOMIA PRODUCTIVIDAD SA DE CV	289	NO SE EMITE EVALUACIÓN POR SOBREPASAR EL TECHO PRESUPUESTAL
ERGONOMIA PRODUCTIVIDAD SA DE CV	290	NO SE EMITE EVALUACIÓN CON FUNDAMENTO EN EL ART. 36 LAAASP
ERGONOMIA PRODUCTIVIDAD SA DE CV	294	NO SE EMITE EVALUACIÓN CON FUNDAMENTO EN EL ART. 36 LAAASP
ERGONOMIA PRODUCTIVIDAD SA DE CV	295	NO SE EMITE EVALUACIÓN CON FUNDAMENTO EN EL ART. 36 LAAASP
ERGONOMIA PRODUCTIVIDAD SA DE CV	296	NO SE EMITE EVALUACIÓN CON FUNDAMENTO EN EL ART. 36 LAAASP
ERGONOMIA PRODUCTIVIDAD SA DE CV	301	NO SE EMITE EVALUACIÓN CON FUNDAMENTO EN EL ART. 36 LAAASP
ERGONOMIA PRODUCTIVIDAD SA DE CV	302	NO SE EMITE EVALUACIÓN CON FUNDAMENTO EN EL ART. 36 LAAASP
ERGONOMIA PRODUCTIVIDAD SA DE CV	303	NO SE EMITE EVALUACIÓN POR SOBREPASAR EL TECHO PRESUPUESTAL
ERGONOMIA PRODUCTIVIDAD SA DE CV	304	NO SE EMITE EVALUACIÓN CON FUNDAMENTO EN EL ART. 36 LAAASP
ERGONOMIA PRODUCTIVIDAD SA DE CV	305	NO SE EMITE EVALUACIÓN CON FUNDAMENTO EN EL ART. 36 LAAASP
ERGONOMIA PRODUCTIVIDAD SA DE CV	313	NO SE EMITE EVALUACIÓN CON FUNDAMENTO EN EL ART. 36 LAAASP
ERGONOMIA PRODUCTIVIDAD SA DE CV	319	NO SE EMITE EVALUACIÓN POR SOBREPASAR EL TECHO PRESUPUESTAL
ERGONOMIA PRODUCTIVIDAD SA DE CV	328	NO SE EMITE EVALUACIÓN CON FUNDAMENTO EN EL ART. 36 LAAASP
ERGONOMIA PRODUCTIVIDAD SA DE CV	330	NO SE EMITE EVALUACIÓN POR SOBREPASAR EL TECHO PRESUPUESTAL
ERGONOMIA PRODUCTIVIDAD SA DE CV	331	NO SE EMITE EVALUACIÓN POR SOBREPASAR EL TECHO PRESUPUESTAL
ERGONOMIA PRODUCTIVIDAD SA DE CV	333	NO SE EMITE EVALUACIÓN CON FUNDAMENTO EN EL ART. 36 LAAASP
ERGONOMIA PRODUCTIVIDAD SA DE CV	341	NO SE EMITE EVALUACIÓN CON FUNDAMENTO EN EL ART. 36 LAAASP

ANEXOS
DIVISIÓN DE CONTRATOS

ACTA DE FALLO

LICITACIÓN PÚBLICA INTERNACIONAL ELECTRÓNICA BAJO COBERTURA DE TRATADOS DE LIBRE COMERCIO QUE CONTENGA CAPÍTULO DE COMPRAS GUBERNAMENTALES
NÚMERO DE IDENTIFICACIÓN EN COMPRANET: LA-50-GYR-050GYR040-T-2-2024

PROGRAMA "MOBILIARIO MÉDICO Y DE LABORATORIO PARA HOSPITALES PRIORITARIOS"

NOMBRE O RAZÓN SOCIAL DEL LICITANTE	PARTIDA	RAZÓN POR LA QUE NO FUERON EVALUADAS TÉCNICAMENTE
ERGONOMIA PRODUCTIVIDAD SA DE CV	342	NO SE EMITE EVALUACIÓN CON FUNDAMENTO EN EL ART. 36 LAAASP
ERGONOMIA PRODUCTIVIDAD SA DE CV	343	NO SE EMITE EVALUACIÓN CON FUNDAMENTO EN EL ART. 36 LAAASP
ERGONOMIA PRODUCTIVIDAD SA DE CV	344	NO SE EMITE EVALUACIÓN CON FUNDAMENTO EN EL ART. 36 LAAASP
ERGONOMIA PRODUCTIVIDAD SA DE CV	348	NO SE EMITE EVALUACIÓN CON FUNDAMENTO EN EL ART. 36 LAAASP
ERGONOMIA PRODUCTIVIDAD SA DE CV	354	NO SE EMITE EVALUACIÓN CON FUNDAMENTO EN EL ART. 36 LAAASP
ERGONOMIA PRODUCTIVIDAD SA DE CV	355	NO SE EMITE EVALUACIÓN CON FUNDAMENTO EN EL ART. 36 LAAASP
ERGONOMIA PRODUCTIVIDAD SA DE CV	356	NO SE EMITE EVALUACIÓN CON FUNDAMENTO EN EL ART. 36 LAAASP
ERGONOMIA PRODUCTIVIDAD SA DE CV	357	NO SE EMITE EVALUACIÓN POR SOBREPASAR EL TECHO PRESUPUESTAL
ERGONOMIA PRODUCTIVIDAD SA DE CV	359	NO SE EMITE EVALUACIÓN CON FUNDAMENTO EN EL ART. 36 LAAASP
ERGONOMIA PRODUCTIVIDAD SA DE CV	360	NO SE EMITE EVALUACIÓN CON FUNDAMENTO EN EL ART. 36 LAAASP
ERGONOMIA PRODUCTIVIDAD SA DE CV	363	NO SE EMITE EVALUACIÓN CON FUNDAMENTO EN EL ART. 36 LAAASP
ERGONOMIA PRODUCTIVIDAD SA DE CV	365	NO SE EMITE EVALUACIÓN CON FUNDAMENTO EN EL ART. 36 LAAASP
ERGONOMIA PRODUCTIVIDAD SA DE CV	366	NO SE EMITE EVALUACIÓN CON FUNDAMENTO EN EL ART. 36 LAAASP
ERGONOMIA PRODUCTIVIDAD SA DE CV	367	NO SE EMITE EVALUACIÓN CON FUNDAMENTO EN EL ART. 36 LAAASP
ERGONOMIA PRODUCTIVIDAD SA DE CV	370	NO SE EMITE EVALUACIÓN CON FUNDAMENTO EN EL ART. 36 LAAASP
ERGONOMIA PRODUCTIVIDAD SA DE CV	372	NO SE EMITE EVALUACIÓN CON FUNDAMENTO EN EL ART. 36 LAAASP
ERGONOMIA PRODUCTIVIDAD SA DE CV	374	NO SE EMITE EVALUACIÓN POR SOBREPASAR EL TECHO PRESUPUESTAL
ERGONOMIA PRODUCTIVIDAD SA DE CV	375	NO SE EMITE EVALUACIÓN CON FUNDAMENTO EN EL ART. 36 LAAASP

ACTA DE FALLO

LICITACIÓN PÚBLICA INTERNACIONAL ELECTRÓNICA BAJO COBERTURA DE TRATADOS DE LIBRE COMERCIO QUE CONTENGA CAPÍTULO DE COMPRAS GUBERNAMENTALES
NÚMERO DE IDENTIFICACIÓN EN COMPRANET: LA-50-GYR-050GYR040-T-2-2024

PROGRAMA "MOBILIARIO MÉDICO Y DE LABORATORIO PARA HOSPITALES PRIORITARIOS"

NOMBRE O RAZÓN SOCIAL DEL LICITANTE	PARTIDA	RAZÓN POR LA QUE NO FUERON EVALUADAS TÉCNICAMENTE
ERGONOMIA PRODUCTIVIDAD SA DE CV	376	NO SE EMITE EVALUACIÓN POR SOBREPASAR EL TECHO PRESUPUESTAL
ERGONOMIA PRODUCTIVIDAD SA DE CV	377	NO SE EMITE EVALUACIÓN POR SOBREPASAR EL TECHO PRESUPUESTAL
ERGONOMIA PRODUCTIVIDAD SA DE CV	392	NO SE EMITE EVALUACIÓN CON FUNDAMENTO EN EL ART. 36 LAAASP
ERGONOMIA PRODUCTIVIDAD SA DE CV	396	NO SE EMITE EVALUACIÓN CON FUNDAMENTO EN EL ART. 36 LAAASP
ERGONOMIA PRODUCTIVIDAD SA DE CV	397	NO SE EMITE EVALUACIÓN POR SOBREPASAR EL TECHO PRESUPUESTAL
ERGONOMIA PRODUCTIVIDAD SA DE CV	398	NO SE EMITE EVALUACIÓN POR SOBREPASAR EL TECHO PRESUPUESTAL
ERGONOMIA PRODUCTIVIDAD SA DE CV	399	NO SE EMITE EVALUACIÓN CON FUNDAMENTO EN EL ART. 36 LAAASP
ERGONOMIA PRODUCTIVIDAD SA DE CV	402	NO SE EMITE EVALUACIÓN CON FUNDAMENTO EN EL ART. 36 LAAASP
ERGONOMIA PRODUCTIVIDAD SA DE CV	403	NO SE EMITE EVALUACIÓN CON FUNDAMENTO EN EL ART. 36 LAAASP
ERGONOMIA PRODUCTIVIDAD SA DE CV	404	NO SE EMITE EVALUACIÓN CON FUNDAMENTO EN EL ART. 36 LAAASP
ERGONOMIA PRODUCTIVIDAD SA DE CV	405	NO SE EMITE EVALUACIÓN CON FUNDAMENTO EN EL ART. 36 LAAASP
ERGONOMIA PRODUCTIVIDAD SA DE CV	410	NO SE EMITE EVALUACIÓN CON FUNDAMENTO EN EL ART. 36 LAAASP
ERGONOMIA PRODUCTIVIDAD SA DE CV	411	NO SE EMITE EVALUACIÓN CON FUNDAMENTO EN EL ART. 36 LAAASP
ERGONOMIA PRODUCTIVIDAD SA DE CV	412	NO SE EMITE EVALUACIÓN POR SOBREPASAR EL TECHO PRESUPUESTAL
ERGONOMIA PRODUCTIVIDAD SA DE CV	413	NO SE EMITE EVALUACIÓN CON FUNDAMENTO EN EL ART. 36 LAAASP
ERGONOMIA PRODUCTIVIDAD SA DE CV	416	NO SE EMITE EVALUACIÓN CON FUNDAMENTO EN EL ART. 36 LAAASP
ERGONOMIA PRODUCTIVIDAD SA DE CV	421	NO SE EMITE EVALUACIÓN CON FUNDAMENTO EN EL ART. 36 LAAASP

ACTA DE FALLO

LICITACIÓN PÚBLICA INTERNACIONAL ELECTRÓNICA BAJO COBERTURA DE TRATADOS DE LIBRE COMERCIO QUE CONTENGA CAPÍTULO DE COMPRAS GUBERNAMENTALES
NÚMERO DE IDENTIFICACIÓN EN COMPRANET: LA-50-GYR-050GYR040-T-2-2024

PROGRAMA "MOBILIARIO MÉDICO Y DE LABORATORIO PARA HOSPITALES PRIORITARIOS"

NOMBRE O RAZÓN SOCIAL DEL LICITANTE	PARTIDA	RAZÓN POR LA QUE NO FUERON EVALUADAS TÉCNICAMENTE
ERGONOMIA PRODUCTIVIDAD SA DE CV	427	NO SE EMITE EVALUACIÓN POR SOBREPASAR EL TECHO PRESUPUESTAL
ERGONOMIA PRODUCTIVIDAD SA DE CV	435	NO SE EMITE EVALUACIÓN CON FUNDAMENTO EN EL ART. 36 LAAASP
ERGONOMIA PRODUCTIVIDAD SA DE CV	437	NO SE EMITE EVALUACIÓN POR SOBREPASAR EL TECHO PRESUPUESTAL
ERGONOMIA PRODUCTIVIDAD SA DE CV	438	NO SE EMITE EVALUACIÓN POR SOBREPASAR EL TECHO PRESUPUESTAL
ERGONOMIA PRODUCTIVIDAD SA DE CV	446	NO SE EMITE EVALUACIÓN CON FUNDAMENTO EN EL ART. 36 LAAASP
ERGONOMIA PRODUCTIVIDAD SA DE CV	454	NO SE EMITE EVALUACIÓN CON FUNDAMENTO EN EL ART. 36 LAAASP
ERGONOMIA PRODUCTIVIDAD SA DE CV	461	NO SE EMITE EVALUACIÓN CON FUNDAMENTO EN EL ART. 36 LAAASP
ERGONOMIA PRODUCTIVIDAD SA DE CV	462	NO SE EMITE EVALUACIÓN CON FUNDAMENTO EN EL ART. 36 LAAASP
ERGONOMIA PRODUCTIVIDAD SA DE CV	463	NO SE EMITE EVALUACIÓN POR SOBREPASAR EL TECHO PRESUPUESTAL
ERGONOMIA PRODUCTIVIDAD SA DE CV	465	NO SE EMITE EVALUACIÓN CON FUNDAMENTO EN EL ART. 36 LAAASP
ERGONOMIA PRODUCTIVIDAD SA DE CV	466	NO SE EMITE EVALUACIÓN CON FUNDAMENTO EN EL ART. 36 LAAASP
ERGONOMIA PRODUCTIVIDAD SA DE CV	469	NO SE EMITE EVALUACIÓN CON FUNDAMENTO EN EL ART. 36 LAAASP
ERGONOMIA PRODUCTIVIDAD SA DE CV	470	NO SE EMITE EVALUACIÓN CON FUNDAMENTO EN EL ART. 36 LAAASP
ERGONOMIA PRODUCTIVIDAD SA DE CV	472	NO SE EMITE EVALUACIÓN CON FUNDAMENTO EN EL ART. 36 LAAASP
ERGONOMIA PRODUCTIVIDAD SA DE CV	473	NO SE EMITE EVALUACIÓN CON FUNDAMENTO EN EL ART. 36 LAAASP
ERGONOMIA PRODUCTIVIDAD SA DE CV	476	NO SE EMITE EVALUACIÓN CON FUNDAMENTO EN EL ART. 36 LAAASP
ERGONOMIA PRODUCTIVIDAD SA DE CV	477	NO SE EMITE EVALUACIÓN CON FUNDAMENTO EN EL ART. 36 LAAASP

GOBIERNO DE MÉXICO | IMSS

DIRECCIÓN DE ADMINISTRACIÓN
Unidad de Adquisiciones
Coordinación de Adquisición de Bienes y Contratación de Servicios
Coordinación Técnica de Adquisición de Bienes de Inversión y Activos
División de Equipo y Mobiliario Médico

ACTA DE FALLO

LICITACIÓN PÚBLICA INTERNACIONAL ELECTRÓNICA BAJO COBERTURA DE TRATADOS DE LIBRE COMERCIO QUE CONTENGA CAPÍTULO DE COMPRAS GUBERNAMENTALES
NÚMERO DE IDENTIFICACIÓN EN COMPRANET: LA-50-GYR-050GYR040-T-2-2024

PROGRAMA "MOBILIARIO MÉDICO Y DE LABORATORIO PARA HOSPITALES PRIORITARIOS"

NOMBRE O RAZÓN SOCIAL DEL LICITANTE	PARTIDA	RAZÓN POR LA QUE NO FUERON EVALUADAS TÉCNICAMENTE
ERGONOMIA PRODUCTIVIDAD SA DE CV	479	NO SE EMITE EVALUACIÓN POR SOBREPASAR EL TECHO PRESUPUESTAL
ERGONOMIA PRODUCTIVIDAD SA DE CV	480	NO SE EMITE EVALUACIÓN CON FUNDAMENTO EN EL ART. 36 LAAASP
ERGONOMIA PRODUCTIVIDAD SA DE CV	491	NO SE EMITE EVALUACIÓN POR SOBREPASAR EL TECHO PRESUPUESTAL
ERGONOMIA PRODUCTIVIDAD SA DE CV	492	NO SE EMITE EVALUACIÓN POR SOBREPASAR EL TECHO PRESUPUESTAL
ERGONOMIA PRODUCTIVIDAD SA DE CV	497	NO SE EMITE EVALUACIÓN CON FUNDAMENTO EN EL ART. 36 LAAASP
ERGONOMIA PRODUCTIVIDAD SA DE CV	501	NO SE EMITE EVALUACIÓN CON FUNDAMENTO EN EL ART. 36 LAAASP
ERGONOMIA PRODUCTIVIDAD SA DE CV	502	NO SE EMITE EVALUACIÓN POR SOBREPASAR EL TECHO PRESUPUESTAL
ERGONOMIA PRODUCTIVIDAD SA DE CV	503	NO SE EMITE EVALUACIÓN POR SOBREPASAR EL TECHO PRESUPUESTAL
ERGONOMIA PRODUCTIVIDAD SA DE CV	504	NO SE EMITE EVALUACIÓN CON FUNDAMENTO EN EL ART. 36 LAAASP
ERGONOMIA PRODUCTIVIDAD SA DE CV	508	NO SE EMITE EVALUACIÓN CON FUNDAMENTO EN EL ART. 36 LAAASP
ERGONOMIA PRODUCTIVIDAD SA DE CV	509	NO SE EMITE EVALUACIÓN CON FUNDAMENTO EN EL ART. 36 LAAASP
ERGONOMIA PRODUCTIVIDAD SA DE CV	510	NO SE EMITE EVALUACIÓN CON FUNDAMENTO EN EL ART. 36 LAAASP
ERGONOMIA PRODUCTIVIDAD SA DE CV	515	NO SE EMITE EVALUACIÓN CON FUNDAMENTO EN EL ART. 36 LAAASP
ERGONOMIA PRODUCTIVIDAD SA DE CV	516	NO SE EMITE EVALUACIÓN CON FUNDAMENTO EN EL ART. 36 LAAASP
ERGONOMIA PRODUCTIVIDAD SA DE CV	517	NO SE EMITE EVALUACIÓN POR SOBREPASAR EL TECHO PRESUPUESTAL
ERGONOMIA PRODUCTIVIDAD SA DE CV	518	NO SE EMITE EVALUACIÓN CON FUNDAMENTO EN EL ART. 36 LAAASP
ERGONOMIA PRODUCTIVIDAD SA DE CV	519	NO SE EMITE EVALUACIÓN CON FUNDAMENTO EN EL ART. 36 LAAASP

ANEXOS

DIVISIÓN DE CONTRATOS

ACTA DE FALLO

LICITACIÓN PÚBLICA INTERNACIONAL ELECTRÓNICA BAJO COBERTURA DE TRATADOS DE LIBRE COMERCIO QUE CONTENGA CAPÍTULO DE COMPRAS GUBERNAMENTALES
NÚMERO DE IDENTIFICACIÓN EN COMPRANET: LA-50-GYR-050GYR040-T-2-2024

PROGRAMA "MOBILIARIO MÉDICO Y DE LABORATORIO PARA HOSPITALES PRIORITARIOS"

NOMBRE O RAZÓN SOCIAL DEL LICITANTE	PARTIDA	RAZÓN POR LA QUE NO FUERON EVALUADAS TÉCNICAMENTE
ERGONOMIA PRODUCTIVIDAD SA DE CV	529	NO SE EMITE EVALUACIÓN CON FUNDAMENTO EN EL ART. 36 LAAASP
ERGONOMIA PRODUCTIVIDAD SA DE CV	535	NO SE EMITE EVALUACIÓN POR SOBREPASAR EL TECHO PRESUPUESTAL
ERGONOMIA PRODUCTIVIDAD SA DE CV	543	NO SE EMITE EVALUACIÓN CON FUNDAMENTO EN EL ART. 36 LAAASP
ERGONOMIA PRODUCTIVIDAD SA DE CV	545	NO SE EMITE EVALUACIÓN POR SOBREPASAR EL TECHO PRESUPUESTAL
ERGONOMIA PRODUCTIVIDAD SA DE CV	554	NO SE EMITE EVALUACIÓN CON FUNDAMENTO EN EL ART. 36 LAAASP
ERGONOMIA PRODUCTIVIDAD SA DE CV	563	NO SE EMITE EVALUACIÓN CON FUNDAMENTO EN EL ART. 36 LAAASP
ERGONOMIA PRODUCTIVIDAD SA DE CV	564	NO SE EMITE EVALUACIÓN CON FUNDAMENTO EN EL ART. 36 LAAASP
ERGONOMIA PRODUCTIVIDAD SA DE CV	565	NO SE EMITE EVALUACIÓN CON FUNDAMENTO EN EL ART. 36 LAAASP
ERGONOMIA PRODUCTIVIDAD SA DE CV	566	NO SE EMITE EVALUACIÓN CON FUNDAMENTO EN EL ART. 36 LAAASP
ERGONOMIA PRODUCTIVIDAD SA DE CV	569	NO SE EMITE EVALUACIÓN CON FUNDAMENTO EN EL ART. 36 LAAASP
ERGONOMIA PRODUCTIVIDAD SA DE CV	570	NO SE EMITE EVALUACIÓN CON FUNDAMENTO EN EL ART. 36 LAAASP
ERGONOMIA PRODUCTIVIDAD SA DE CV	572	NO SE EMITE EVALUACIÓN CON FUNDAMENTO EN EL ART. 36 LAAASP
ERGONOMIA PRODUCTIVIDAD SA DE CV	573	NO SE EMITE EVALUACIÓN CON FUNDAMENTO EN EL ART. 36 LAAASP
ERGONOMIA PRODUCTIVIDAD SA DE CV	576	NO SE EMITE EVALUACIÓN CON FUNDAMENTO EN EL ART. 36 LAAASP
ERGONOMIA PRODUCTIVIDAD SA DE CV	577	NO SE EMITE EVALUACIÓN CON FUNDAMENTO EN EL ART. 36 LAAASP
ERGONOMIA PRODUCTIVIDAD SA DE CV	579	NO SE EMITE EVALUACIÓN POR SOBREPASAR EL TECHO PRESUPUESTAL
ERGONOMIA PRODUCTIVIDAD SA DE CV	580	NO SE EMITE EVALUACIÓN CON FUNDAMENTO EN EL ART. 36 LAAASP
ERGONOMIA PRODUCTIVIDAD SA DE CV	581	NO SE EMITE EVALUACIÓN POR SOBREPASAR EL TECHO

ACTA DE FALLO

LICITACIÓN PÚBLICA INTERNACIONAL ELECTRÓNICA BAJO COBERTURA DE TRATADOS DE LIBRE COMERCIO QUE CONTENGA CAPÍTULO DE COMPRAS GUBERNAMENTALES
NÚMERO DE IDENTIFICACIÓN EN COMPRANET: LA-50-GYR-050GYR040-T-2-2024

PROGRAMA "MOBILIARIO MÉDICO Y DE LABORATORIO PARA HOSPITALES PRIORITARIOS"

NOMBRE O RAZÓN SOCIAL DEL LICITANTE	PARTIDA	RAZÓN POR LA QUE NO FUERON EVALUADAS TÉCNICAMENTE
		PRESUPUESTAL
ERGONOMIA PRODUCTIVIDAD SA DE CV	582	NO SE EMITE EVALUACIÓN POR SOBREPASAR EL TECHO PRESUPUESTAL
ERGONOMIA PRODUCTIVIDAD SA DE CV	597	NO SE EMITE EVALUACIÓN CON FUNDAMENTO EN EL ART. 36 LAAASP
ERGONOMIA PRODUCTIVIDAD SA DE CV	601	NO SE EMITE EVALUACIÓN CON FUNDAMENTO EN EL ART. 36 LAAASP
ERGONOMIA PRODUCTIVIDAD SA DE CV	602	NO SE EMITE EVALUACIÓN POR SOBREPASAR EL TECHO PRESUPUESTAL
ERGONOMIA PRODUCTIVIDAD SA DE CV	603	NO SE EMITE EVALUACIÓN POR SOBREPASAR EL TECHO PRESUPUESTAL
ERGONOMIA PRODUCTIVIDAD SA DE CV	604	NO SE EMITE EVALUACIÓN CON FUNDAMENTO EN EL ART. 36 LAAASP
ERGONOMIA PRODUCTIVIDAD SA DE CV	606	NO SE EMITE EVALUACIÓN CON FUNDAMENTO EN EL ART. 36 LAAASP
ERGONOMIA PRODUCTIVIDAD SA DE CV	607	NO SE EMITE EVALUACIÓN CON FUNDAMENTO EN EL ART. 36 LAAASP
ERGONOMIA PRODUCTIVIDAD SA DE CV	608	NO SE EMITE EVALUACIÓN CON FUNDAMENTO EN EL ART. 36 LAAASP
ERGONOMIA PRODUCTIVIDAD SA DE CV	609	NO SE EMITE EVALUACIÓN CON FUNDAMENTO EN EL ART. 36 LAAASP
ERGONOMIA PRODUCTIVIDAD SA DE CV	614	NO SE EMITE EVALUACIÓN CON FUNDAMENTO EN EL ART. 36 LAAASP
ERGONOMIA PRODUCTIVIDAD SA DE CV	615	NO SE EMITE EVALUACIÓN CON FUNDAMENTO EN EL ART. 36 LAAASP
ERGONOMIA PRODUCTIVIDAD SA DE CV	616	NO SE EMITE EVALUACIÓN POR SOBREPASAR EL TECHO PRESUPUESTAL
ERGONOMIA PRODUCTIVIDAD SA DE CV	617	NO SE EMITE EVALUACIÓN CON FUNDAMENTO EN EL ART. 36 LAAASP
ERGONOMIA PRODUCTIVIDAD SA DE CV	618	NO SE EMITE EVALUACIÓN CON FUNDAMENTO EN EL ART. 36 LAAASP
ERGONOMIA PRODUCTIVIDAD SA DE CV	625	NO SE EMITE EVALUACIÓN CON FUNDAMENTO EN EL ART. 36 LAAASP

ACTA DE FALLO

LICITACIÓN PÚBLICA INTERNACIONAL ELECTRÓNICA BAJO COBERTURA DE TRATADOS DE LIBRE COMERCIO QUE CONTENGA CAPÍTULO DE COMPRAS GUBERNAMENTALES
NÚMERO DE IDENTIFICACIÓN EN COMPRANET: LA-50-GYR-050GYR040-T-2-2024

PROGRAMA "MOBILIARIO MÉDICO Y DE LABORATORIO PARA HOSPITALES PRIORITARIOS"

NOMBRE O RAZÓN SOCIAL DEL LICITANTE	PARTIDA	RAZÓN POR LA QUE NO FUERON EVALUADAS TÉCNICAMENTE
ERGONOMIA PRODUCTIVIDAD SA DE CV	630	NO SE EMITE EVALUACIÓN POR SOBREPASAR EL TECHO PRESUPUESTAL
ERGONOMIA PRODUCTIVIDAD SA DE CV	641	NO SE EMITE EVALUACIÓN CON FUNDAMENTO EN EL ART. 36 LAAASP
ERGONOMIA PRODUCTIVIDAD SA DE CV	643	NO SE EMITE EVALUACIÓN POR SOBREPASAR EL TECHO PRESUPUESTAL
ERGONOMIA PRODUCTIVIDAD SA DE CV	644	NO SE EMITE EVALUACIÓN POR SOBREPASAR EL TECHO PRESUPUESTAL
ERGONOMIA PRODUCTIVIDAD SA DE CV	646	NO SE EMITE EVALUACIÓN CON FUNDAMENTO EN EL ART. 36 LAAASP
ERGONOMIA PRODUCTIVIDAD SA DE CV	655	NO SE EMITE EVALUACIÓN CON FUNDAMENTO EN EL ART. 36 LAAASP
ERGONOMIA PRODUCTIVIDAD SA DE CV	656	NO SE EMITE EVALUACIÓN CON FUNDAMENTO EN EL ART. 36 LAAASP
ERGONOMIA PRODUCTIVIDAD SA DE CV	657	NO SE EMITE EVALUACIÓN CON FUNDAMENTO EN EL ART. 36 LAAASP
ERGONOMIA PRODUCTIVIDAD SA DE CV	658	NO SE EMITE EVALUACIÓN CON FUNDAMENTO EN EL ART. 36 LAAASP
ERGONOMIA PRODUCTIVIDAD SA DE CV	662	NO SE EMITE EVALUACIÓN CON FUNDAMENTO EN EL ART. 36 LAAASP
ERGONOMIA PRODUCTIVIDAD SA DE CV	668	NO SE EMITE EVALUACIÓN CON FUNDAMENTO EN EL ART. 36 LAAASP
ERGONOMIA PRODUCTIVIDAD SA DE CV	669	NO SE EMITE EVALUACIÓN CON FUNDAMENTO EN EL ART. 36 LAAASP
ERGONOMIA PRODUCTIVIDAD SA DE CV	670	NO SE EMITE EVALUACIÓN CON FUNDAMENTO EN EL ART. 36 LAAASP
ERGONOMIA PRODUCTIVIDAD SA DE CV	671	NO SE EMITE EVALUACIÓN POR SOBREPASAR EL TECHO PRESUPUESTAL
ERGONOMIA PRODUCTIVIDAD SA DE CV	673	NO SE EMITE EVALUACIÓN CON FUNDAMENTO EN EL ART. 36 LAAASP
ERGONOMIA PRODUCTIVIDAD SA DE CV	674	NO SE EMITE EVALUACIÓN CON FUNDAMENTO EN EL ART. 36 LAAASP
ERGONOMIA PRODUCTIVIDAD SA DE CV	677	NO SE EMITE EVALUACIÓN CON FUNDAMENTO EN EL ART. 36 LAAASP

ACTA DE FALLO

LICITACIÓN PÚBLICA INTERNACIONAL ELECTRÓNICA BAJO COBERTURA DE TRATADOS DE LIBRE COMERCIO QUE CONTENGA CAPÍTULO DE COMPRAS GUBERNAMENTALES
NÚMERO DE IDENTIFICACIÓN EN COMPRANET: LA-50-GYR-050GYR040-T-2-2024

PROGRAMA "MOBILIARIO MÉDICO Y DE LABORATORIO PARA HOSPITALES PRIORITARIOS"

NOMBRE O RAZÓN SOCIAL DEL LICITANTE	PARTIDA	RAZÓN POR LA QUE NO FUERON EVALUADAS TÉCNICAMENTE
ERGONOMIA PRODUCTIVIDAD SA DE CV	678	NO SE EMITE EVALUACIÓN CON FUNDAMENTO EN EL ART. 36 LAAASP
ERGONOMIA PRODUCTIVIDAD SA DE CV	679	NO SE EMITE EVALUACIÓN CON FUNDAMENTO EN EL ART. 36 LAAASP
ERGONOMIA PRODUCTIVIDAD SA DE CV	680	NO SE EMITE EVALUACIÓN CON FUNDAMENTO EN EL ART. 36 LAAASP
ERGONOMIA PRODUCTIVIDAD SA DE CV	682	NO SE EMITE EVALUACIÓN CON FUNDAMENTO EN EL ART. 36 LAAASP
ERGONOMIA PRODUCTIVIDAD SA DE CV	684	NO SE EMITE EVALUACIÓN CON FUNDAMENTO EN EL ART. 36 LAAASP
ERGONOMIA PRODUCTIVIDAD SA DE CV	686	NO SE EMITE EVALUACIÓN POR SOBREPASAR EL TECHO PRESUPUESTAL
ERGONOMIA PRODUCTIVIDAD SA DE CV	687	NO SE EMITE EVALUACIÓN CON FUNDAMENTO EN EL ART. 36 LAAASP
ERGONOMIA PRODUCTIVIDAD SA DE CV	688	NO SE EMITE EVALUACIÓN POR SOBREPASAR EL TECHO PRESUPUESTAL
ERGONOMIA PRODUCTIVIDAD SA DE CV	689	NO SE EMITE EVALUACIÓN POR SOBREPASAR EL TECHO PRESUPUESTAL
ERGONOMIA PRODUCTIVIDAD SA DE CV	705	NO SE EMITE EVALUACIÓN CON FUNDAMENTO EN EL ART. 36 LAAASP
ERGONOMIA PRODUCTIVIDAD SA DE CV	709	NO SE EMITE EVALUACIÓN CON FUNDAMENTO EN EL ART. 36 LAAASP
ERGONOMIA PRODUCTIVIDAD SA DE CV	710	NO SE EMITE EVALUACIÓN POR SOBREPASAR EL TECHO PRESUPUESTAL
ERGONOMIA PRODUCTIVIDAD SA DE CV	711	NO SE EMITE EVALUACIÓN POR SOBREPASAR EL TECHO PRESUPUESTAL
ERGONOMIA PRODUCTIVIDAD SA DE CV	712	NO SE EMITE EVALUACIÓN CON FUNDAMENTO EN EL ART. 36 LAAASP
ERGONOMIA PRODUCTIVIDAD SA DE CV	715	NO SE EMITE EVALUACIÓN CON FUNDAMENTO EN EL ART. 36 LAAASP
ERGONOMIA PRODUCTIVIDAD SA DE CV	716	NO SE EMITE EVALUACIÓN CON FUNDAMENTO EN EL ART. 36 LAAASP
ERGONOMIA PRODUCTIVIDAD SA DE CV	717	NO SE EMITE EVALUACIÓN CON FUNDAMENTO EN EL ART. 36 LAAASP

ANEXOS

DIVISIÓN DE CONTRATOS

ACTA DE FALLO

LICITACIÓN PÚBLICA INTERNACIONAL ELECTRÓNICA BAJO COBERTURA DE TRATADOS DE LIBRE COMERCIO QUE CONTENGA CAPÍTULO DE COMPRAS GUBERNAMENTALES
NÚMERO DE IDENTIFICACIÓN EN COMPRANET: LA-50-GYR-050GYR040-T-2-2024

PROGRAMA "MOBILIARIO MÉDICO Y DE LABORATORIO PARA HOSPITALES PRIORITARIOS"

NOMBRE O RAZÓN SOCIAL DEL LICITANTE	PARTIDA	RAZÓN POR LA QUE NO FUERON EVALUADAS TÉCNICAMENTE
ERGONOMIA PRODUCTIVIDAD SA DE CV	718	NO SE EMITE EVALUACIÓN CON FUNDAMENTO EN EL ART. 36 LAAASP
ERGONOMIA PRODUCTIVIDAD SA DE CV	723	NO SE EMITE EVALUACIÓN CON FUNDAMENTO EN EL ART. 36 LAAASP
ERGONOMIA PRODUCTIVIDAD SA DE CV	724	NO SE EMITE EVALUACIÓN CON FUNDAMENTO EN EL ART. 36 LAAASP
ERGONOMIA PRODUCTIVIDAD SA DE CV	725	NO SE EMITE EVALUACIÓN POR SOBREPASAR EL TECHO PRESUPUESTAL
ERGONOMIA PRODUCTIVIDAD SA DE CV	726	NO SE EMITE EVALUACIÓN CON FUNDAMENTO EN EL ART. 36 LAAASP
ERGONOMIA PRODUCTIVIDAD SA DE CV	727	NO SE EMITE EVALUACIÓN CON FUNDAMENTO EN EL ART. 36 LAAASP
ERGONOMIA PRODUCTIVIDAD SA DE CV	736	NO SE EMITE EVALUACIÓN CON FUNDAMENTO EN EL ART. 36 LAAASP
ERGONOMIA PRODUCTIVIDAD SA DE CV	741	NO SE EMITE EVALUACIÓN POR SOBREPASAR EL TECHO PRESUPUESTAL
GRUPO EMPRESARIAL TECNICARE SA DE CV	328	NO SE EMITE EVALUACIÓN CON FUNDAMENTO EN EL ART. 36 LAAASP
GRUPO EMPRESARIAL TECNICARE SA DE CV	342	NO SE EMITE EVALUACIÓN CON FUNDAMENTO EN EL ART. 36 LAAASP
GRUPO EMPRESARIAL TECNICARE SA DE CV	343	NO SE EMITE EVALUACIÓN CON FUNDAMENTO EN EL ART. 36 LAAASP
GRUPO EMPRESARIAL TECNICARE SA DE CV	355	NO SE EMITE EVALUACIÓN CON FUNDAMENTO EN EL ART. 36 LAAASP
GRUPO EMPRESARIAL TECNICARE SA DE CV	359	NO SE EMITE EVALUACIÓN CON FUNDAMENTO EN EL ART. 36 LAAASP
GRUPO EMPRESARIAL TECNICARE SA DE CV	376	NO SE EMITE EVALUACIÓN CON FUNDAMENTO EN EL ART. 36 LAAASP
GRUPO EMPRESARIAL TECNICARE SA DE CV	377	NO SE EMITE EVALUACIÓN CON FUNDAMENTO EN EL ART. 36 LAAASP
GRUPO EMPRESARIAL TECNICARE SA DE CV	392	NO SE EMITE EVALUACIÓN CON FUNDAMENTO EN EL ART. 36 LAAASP
GRUPO EMPRESARIAL TECNICARE SA DE CV	641	NO SE EMITE EVALUACIÓN CON FUNDAMENTO EN EL ART. 36 LAAASP
GRUPO EMPRESARIAL TECNICARE SA DE CV	646	NO SE EMITE EVALUACIÓN CON FUNDAMENTO EN EL ART. 36 LAAASP

GOBIERNO DE MÉXICO | IMSS

DIRECCIÓN DE ADMINISTRACIÓN
Unidad de Adquisiciones
Coordinación de Adquisición de Bienes y Contratación de Servicios
Coordinación Técnica de Adquisición de Bienes de Inversión y Activos
División de Equipo y Mobiliario Médico

ACTA DE FALLO

LICITACIÓN PÚBLICA INTERNACIONAL ELECTRÓNICA BAJO COBERTURA DE TRATADOS DE LIBRE COMERCIO QUE CONTENGA CAPÍTULO DE COMPRAS GUBERNAMENTALES
NÚMERO DE IDENTIFICACIÓN EN COMPRANET: LA-50-GYR-050GYR040-T-2-2024

PROGRAMA "MOBILIARIO MÉDICO Y DE LABORATORIO PARA HOSPITALES PRIORITARIOS"

NOMBRE O RAZÓN SOCIAL DEL LICITANTE	PARTIDA	RAZÓN POR LA QUE NO FUERON EVALUADAS TÉCNICAMENTE
GRUPO EMPRESARIAL TECNICARE SA DE CV	656	NO SE EMITE EVALUACIÓN CON FUNDAMENTO EN EL ART. 36 LAAASP
GRUPO EMPRESARIAL TECNICARE SA DE CV	657	NO SE EMITE EVALUACIÓN CON FUNDAMENTO EN EL ART. 36 LAAASP
GRUPO EMPRESARIAL TECNICARE SA DE CV	669	NO SE EMITE EVALUACIÓN CON FUNDAMENTO EN EL ART. 36 LAAASP
GRUPO EMPRESARIAL TECNICARE SA DE CV	673	NO SE EMITE EVALUACIÓN CON FUNDAMENTO EN EL ART. 36 LAAASP
GRUPO EMPRESARIAL TECNICARE SA DE CV	688	NO SE EMITE EVALUACIÓN CON FUNDAMENTO EN EL ART. 36 LAAASP
GRUPO EMPRESARIAL TECNICARE SA DE CV	689	NO SE EMITE EVALUACIÓN CON FUNDAMENTO EN EL ART. 36 LAAASP
GRUPO EMPRESARIAL TECNICARE SA DE CV	705	NO SE EMITE EVALUACIÓN CON FUNDAMENTO EN EL ART. 36 LAAASP
IMPULSORA DE CONSULTORIA E INGENIERIA MEXICANA SA DE CV	1	NO SE EMITE EVALUACIÓN CON FUNDAMENTO EN EL ART. 36 LAAASP
IMPULSORA DE CONSULTORIA E INGENIERIA MEXICANA SA DE CV	13	NO SE EMITE EVALUACIÓN CON FUNDAMENTO EN EL ART. 36 LAAASP
IMPULSORA DE CONSULTORIA E INGENIERIA MEXICANA SA DE CV	31	NO SE EMITE EVALUACIÓN CON FUNDAMENTO EN EL ART. 36 LAAASP
IMPULSORA DE CONSULTORIA E INGENIERIA MEXICANA SA DE CV	32	NO SE EMITE EVALUACIÓN CON FUNDAMENTO EN EL ART. 36 LAAASP
IMPULSORA DE CONSULTORIA E INGENIERIA MEXICANA SA DE CV	35	NO SE EMITE EVALUACIÓN CON FUNDAMENTO EN EL ART. 36 LAAASP
IMPULSORA DE CONSULTORIA E INGENIERIA MEXICANA SA DE CV	37	NO SE EMITE EVALUACIÓN CON FUNDAMENTO EN EL ART. 36 LAAASP
IMPULSORA DE CONSULTORIA E INGENIERIA MEXICANA SA DE CV	39	NO SE EMITE EVALUACIÓN CON FUNDAMENTO EN EL ART. 36 LAAASP
IMPULSORA DE CONSULTORIA E INGENIERIA MEXICANA SA DE CV	43	NO SE EMITE EVALUACIÓN CON FUNDAMENTO EN EL ART. 36 LAAASP
IMPULSORA DE CONSULTORIA E INGENIERIA MEXICANA SA DE CV	44	NO SE EMITE EVALUACIÓN CON FUNDAMENTO EN EL ART. 36 LAAASP
IMPULSORA DE CONSULTORIA E INGENIERIA MEXICANA SA DE CV	48	NO SE EMITE EVALUACIÓN CON FUNDAMENTO EN EL ART. 36 LAAASP
IMPULSORA DE CONSULTORIA E INGENIERIA MEXICANA SA DE CV	49	NO SE EMITE EVALUACIÓN CON FUNDAMENTO EN EL ART. 36 LAAASP

ACTA DE FALLO

LICITACIÓN PÚBLICA INTERNACIONAL ELECTRÓNICA BAJO COBERTURA DE TRATADOS DE LIBRE COMERCIO QUE CONTENGA CAPÍTULO DE COMPRAS GUBERNAMENTALES
NÚMERO DE IDENTIFICACIÓN EN COMPRANET: LA-50-GYR-050GYR040-T-2-2024.

PROGRAMA "MOBILIARIO MÉDICO Y DE LABORATORIO PARA HOSPITALES PRIORITARIOS"

NOMBRE O RAZÓN SOCIAL DEL LICITANTE	PARTIDA	RAZÓN POR LA QUE NO FUERON EVALUADAS TÉCNICAMENTE
IMPULSORA DE CONSULTORIA E INGENIERIA MEXICANA SA DE CV	54	NO SE EMITE EVALUACIÓN CON FUNDAMENTO EN EL ART. 36 LAAASP
IMPULSORA DE CONSULTORIA E INGENIERIA MEXICANA SA DE CV	64	NO SE EMITE EVALUACIÓN CON FUNDAMENTO EN EL ART. 36 LAAASP
IMPULSORA DE CONSULTORIA E INGENIERIA MEXICANA SA DE CV	67	NO SE EMITE EVALUACIÓN CON FUNDAMENTO EN EL ART. 36 LAAASP
IMPULSORA DE CONSULTORIA E INGENIERIA MEXICANA SA DE CV	68	NO SE EMITE EVALUACIÓN POR SOBREPASAR EL TECHO PRESUPUESTAL
IMPULSORA DE CONSULTORIA E INGENIERIA MEXICANA SA DE CV	69	NO SE EMITE EVALUACIÓN CON FUNDAMENTO EN EL ART. 36 LAAASP
IMPULSORA DE CONSULTORIA E INGENIERIA MEXICANA SA DE CV	70	NO SE EMITE EVALUACIÓN CON FUNDAMENTO EN EL ART. 36 LAAASP
IMPULSORA DE CONSULTORIA E INGENIERIA MEXICANA SA DE CV	71	NO SE EMITE EVALUACIÓN CON FUNDAMENTO EN EL ART. 36 LAAASP
IMPULSORA DE CONSULTORIA E INGENIERIA MEXICANA SA DE CV	72	NO SE EMITE EVALUACIÓN CON FUNDAMENTO EN EL ART. 36 LAAASP
IMPULSORA DE CONSULTORIA E INGENIERIA MEXICANA SA DE CV	74	NO SE EMITE EVALUACIÓN CON FUNDAMENTO EN EL ART. 36 LAAASP
IMPULSORA DE CONSULTORIA E INGENIERIA MEXICANA SA DE CV	75	NO SE EMITE EVALUACIÓN POR SOBREPASAR EL TECHO PRESUPUESTAL
IMPULSORA DE CONSULTORIA E INGENIERIA MEXICANA SA DE CV	77	NO SE EMITE EVALUACIÓN CON FUNDAMENTO EN EL ART. 36 LAAASP
IMPULSORA DE CONSULTORIA E INGENIERIA MEXICANA SA DE CV	78	NO SE EMITE EVALUACIÓN CON FUNDAMENTO EN EL ART. 36 LAAASP
IMPULSORA DE CONSULTORIA E INGENIERIA MEXICANA SA DE CV	79	NO SE EMITE EVALUACIÓN CON FUNDAMENTO EN EL ART. 36 LAAASP
IMPULSORA DE CONSULTORIA E INGENIERIA MEXICANA SA DE CV	81	NO SE EMITE EVALUACIÓN CON FUNDAMENTO EN EL ART. 36 LAAASP
IMPULSORA DE CONSULTORIA E INGENIERIA MEXICANA SA DE CV	87	NO SE EMITE EVALUACIÓN CON FUNDAMENTO EN EL ART. 36 LAAASP
IMPULSORA DE CONSULTORIA E INGENIERIA MEXICANA SA DE CV	88	NO SE EMITE EVALUACIÓN CON FUNDAMENTO EN EL ART. 36 LAAASP
IMPULSORA DE CONSULTORIA E INGENIERIA MEXICANA SA DE CV	89	NO SE EMITE EVALUACIÓN CON FUNDAMENTO EN EL ART. 36 LAAASP
IMPULSORA DE CONSULTORIA E INGENIERIA MEXICANA SA DE CV	90	NO SE EMITE EVALUACIÓN POR SOBREPASAR EL TECHO PRESUPUESTAL

Durango 291, Piso 9, Col. Roma Norte, Alcaldía Cuauhtémoc, C.P. 06700, Ciudad de México
Tel. 55 5726 7100, Ext. 76072 www.imss.gob.mx

2024 Felipe Carrillo PUERTO

GOBIERNO DE MÉXICO | IMSS

DIRECCIÓN DE ADMINISTRACIÓN
Unidad de Adquisiciones
Coordinación de Adquisición de Bienes y Contratación de Servicios
Coordinación Técnica de Adquisición de Bienes de Inversión y Activos
División de Equipo y Mobiliario Médico

ACTA DE FALLO

LICITACIÓN PÚBLICA INTERNACIONAL ELECTRÓNICA BAJO COBERTURA DE TRATADOS DE LIBRE COMERCIO QUE CONTENGA CAPÍTULO DE COMPRAS GUBERNAMENTALES
NÚMERO DE IDENTIFICACIÓN EN COMPRANET: LA-50-GYR-050GYR040-T-2-2024

PROGRAMA "MOBILIARIO MÉDICO Y DE LABORATORIO PARA HOSPITALES PRIORITARIOS"

NOMBRE O RAZÓN SOCIAL DEL LICITANTE	PARTIDA	RAZÓN POR LA QUE NO FUERON EVALUADAS TÉCNICAMENTE
IMPULSORA DE CONSULTORIA E INGENIERIA MEXICANA SA DE CV	109	NO SE EMITE EVALUACIÓN CON FUNDAMENTO EN EL ART. 36 LAAASP
IMPULSORA DE CONSULTORIA E INGENIERIA MEXICANA SA DE CV	122	NO SE EMITE EVALUACIÓN CON FUNDAMENTO EN EL ART. 36 LAAASP
IMPULSORA DE CONSULTORIA E INGENIERIA MEXICANA SA DE CV	139	NO SE EMITE EVALUACIÓN CON FUNDAMENTO EN EL ART. 36 LAAASP
IMPULSORA DE CONSULTORIA E INGENIERIA MEXICANA SA DE CV	140	NO SE EMITE EVALUACIÓN CON FUNDAMENTO EN EL ART. 36 LAAASP
IMPULSORA DE CONSULTORIA E INGENIERIA MEXICANA SA DE CV	143	NO SE EMITE EVALUACIÓN CON FUNDAMENTO EN EL ART. 36 LAAASP
IMPULSORA DE CONSULTORIA E INGENIERIA MEXICANA SA DE CV	145	NO SE EMITE EVALUACIÓN CON FUNDAMENTO EN EL ART. 36 LAAASP
IMPULSORA DE CONSULTORIA E INGENIERIA MEXICANA SA DE CV	146	NO SE EMITE EVALUACIÓN CON FUNDAMENTO EN EL ART. 36 LAAASP
IMPULSORA DE CONSULTORIA E INGENIERIA MEXICANA SA DE CV	147	NO SE EMITE EVALUACIÓN CON FUNDAMENTO EN EL ART. 36 LAAASP
IMPULSORA DE CONSULTORIA E INGENIERIA MEXICANA SA DE CV	149	NO SE EMITE EVALUACIÓN CON FUNDAMENTO EN EL ART. 36 LAAASP
IMPULSORA DE CONSULTORIA E INGENIERIA MEXICANA SA DE CV	151	NO SE EMITE EVALUACIÓN CON FUNDAMENTO EN EL ART. 36 LAAASP
IMPULSORA DE CONSULTORIA E INGENIERIA MEXICANA SA DE CV	152	NO SE EMITE EVALUACIÓN CON FUNDAMENTO EN EL ART. 36 LAAASP
IMPULSORA DE CONSULTORIA E INGENIERIA MEXICANA SA DE CV	154	NO SE EMITE EVALUACIÓN CON FUNDAMENTO EN EL ART. 36 LAAASP
IMPULSORA DE CONSULTORIA E INGENIERIA MEXICANA SA DE CV	156	NO SE EMITE EVALUACIÓN CON FUNDAMENTO EN EL ART. 36 LAAASP
IMPULSORA DE CONSULTORIA E INGENIERIA MEXICANA SA DE CV	157	NO SE EMITE EVALUACIÓN CON FUNDAMENTO EN EL ART. 36 LAAASP
IMPULSORA DE CONSULTORIA E INGENIERIA MEXICANA SA DE CV	159	NO SE EMITE EVALUACIÓN CON FUNDAMENTO EN EL ART. 36 LAAASP
IMPULSORA DE CONSULTORIA E INGENIERIA MEXICANA SA DE CV	161	NO SE EMITE EVALUACIÓN CON FUNDAMENTO EN EL ART. 36 LAAASP
IMPULSORA DE CONSULTORIA E INGENIERIA MEXICANA SA DE CV	170	NO SE EMITE EVALUACIÓN CON FUNDAMENTO EN EL ART. 36 LAAASP
IMPULSORA DE CONSULTORIA E INGENIERIA MEXICANA SA DE CV	173	NO SE EMITE EVALUACIÓN CON FUNDAMENTO EN EL ART. 36 LAAASP

Durango 291, Piso 9, Col. Roma Norte, Alcaldía Cuauhtémoc, C.P. 06700, Ciudad de México
Tel. 55 5726 7100, Ext. 76072 www.imss.gob.mx

2024 Felipe Carrillo PUERTO

ANEXOS
DIVISIÓN DE CONTRATOS

ACTA DE FALLO

LICITACIÓN PÚBLICA INTERNACIONAL ELECTRÓNICA BAJO COBERTURA DE TRATADOS DE LIBRE COMERCIO QUE CONTENGA CAPÍTULO DE COMPRAS GUBERNAMENTALES
NÚMERO DE IDENTIFICACIÓN EN COMPRANET: LA-50-GYR-050GYR040-T-2-2024

PROGRAMA "MOBILIARIO MÉDICO Y DE LABORATORIO PARA HOSPITALES PRIORITARIOS"

NOMBRE O RAZÓN SOCIAL DEL LICITANTE	PARTIDA	RAZÓN POR LA QUE NO FUERON EVALUADAS TÉCNICAMENTE
IMPULSORA DE CONSULTORIA E INGENIERIA MEXICANA SA DE CV	174	NO SE EMITE EVALUACIÓN POR SOBREPASAR EL TECHO PRESUPUESTAL
IMPULSORA DE CONSULTORIA E INGENIERIA MEXICANA SA DE CV	175	NO SE EMITE EVALUACIÓN CON FUNDAMENTO EN EL ART. 36 LAAASP
IMPULSORA DE CONSULTORIA E INGENIERIA MEXICANA SA DE CV	176	NO SE EMITE EVALUACIÓN CON FUNDAMENTO EN EL ART. 36 LAAASP
IMPULSORA DE CONSULTORIA E INGENIERIA MEXICANA SA DE CV	177	NO SE EMITE EVALUACIÓN CON FUNDAMENTO EN EL ART. 36 LAAASP
IMPULSORA DE CONSULTORIA E INGENIERIA MEXICANA SA DE CV	180	NO SE EMITE EVALUACIÓN CON FUNDAMENTO EN EL ART. 36 LAAASP
IMPULSORA DE CONSULTORIA E INGENIERIA MEXICANA SA DE CV	182	NO SE EMITE EVALUACIÓN POR SOBREPASAR EL TECHO PRESUPUESTAL
IMPULSORA DE CONSULTORIA E INGENIERIA MEXICANA SA DE CV	183	NO SE EMITE EVALUACIÓN CON FUNDAMENTO EN EL ART. 36 LAAASP
IMPULSORA DE CONSULTORIA E INGENIERIA MEXICANA SA DE CV	184	NO SE EMITE EVALUACIÓN CON FUNDAMENTO EN EL ART. 36 LAAASP
IMPULSORA DE CONSULTORIA E INGENIERIA MEXICANA SA DE CV	185	NO SE EMITE EVALUACIÓN CON FUNDAMENTO EN EL ART. 36 LAAASP
IMPULSORA DE CONSULTORIA E INGENIERIA MEXICANA SA DE CV	187	NO SE EMITE EVALUACIÓN CON FUNDAMENTO EN EL ART. 36 LAAASP
IMPULSORA DE CONSULTORIA E INGENIERIA MEXICANA SA DE CV	191	NO SE EMITE EVALUACIÓN CON FUNDAMENTO EN EL ART. 36 LAAASP
IMPULSORA DE CONSULTORIA E INGENIERIA MEXICANA SA DE CV	193	NO SE EMITE EVALUACIÓN CON FUNDAMENTO EN EL ART. 36 LAAASP
IMPULSORA DE CONSULTORIA E INGENIERIA MEXICANA SA DE CV	194	NO SE EMITE EVALUACIÓN CON FUNDAMENTO EN EL ART. 36 LAAASP
IMPULSORA DE CONSULTORIA E INGENIERIA MEXICANA SA DE CV	195	NO SE EMITE EVALUACIÓN CON FUNDAMENTO EN EL ART. 36 LAAASP
IMPULSORA DE CONSULTORIA E INGENIERIA MEXICANA SA DE CV	199	NO SE EMITE EVALUACIÓN POR SOBREPASAR EL TECHO PRESUPUESTAL
IMPULSORA DE CONSULTORIA E INGENIERIA MEXICANA SA DE CV	220	NO SE EMITE EVALUACIÓN CON FUNDAMENTO EN EL ART. 36 LAAASP
IMPULSORA DE CONSULTORIA E INGENIERIA MEXICANA SA DE CV	233	NO SE EMITE EVALUACIÓN CON FUNDAMENTO EN EL ART. 36 LAAASP
IMPULSORA DE CONSULTORIA E INGENIERIA MEXICANA SA DE CV	249	NO SE EMITE EVALUACIÓN CON FUNDAMENTO EN EL ART. 36 LAAASP

GOBIERNO DE MÉXICO | IMSS

DIRECCIÓN DE ADMINISTRACIÓN
Unidad de Adquisiciones
Coordinación de Adquisición de Bienes y Contratación de Servicios
Coordinación Técnica de Adquisición de Bienes de Inversión y Activos
División de Equipo y Mobiliario Médico

ACTA DE FALLO

LICITACIÓN PÚBLICA INTERNACIONAL ELECTRÓNICA BAJO COBERTURA DE TRATADOS DE LIBRE COMERCIO QUE CONTENGA CAPÍTULO DE COMPRAS GUBERNAMENTALES
NÚMERO DE IDENTIFICACIÓN EN COMPRANET: LA-50-GYR-050GYR040-T-2-2024

PROGRAMA "MOBILIARIO MÉDICO Y DE LABORATORIO PARA HOSPITALES PRIORITARIOS"

NOMBRE O RAZÓN SOCIAL DEL LICITANTE	PARTIDA	RAZÓN POR LA QUE NO FUERON EVALUADAS TÉCNICAMENTE
IMPULSORA DE CONSULTORIA E INGENIERIA MEXICANA SA DE CV	250	NO SE EMITE EVALUACIÓN CON FUNDAMENTO EN EL ART. 36 LAAASP
IMPULSORA DE CONSULTORIA E INGENIERIA MEXICANA SA DE CV	253	NO SE EMITE EVALUACIÓN CON FUNDAMENTO EN EL ART. 36 LAAASP
IMPULSORA DE CONSULTORIA E INGENIERIA MEXICANA SA DE CV	255	NO SE EMITE EVALUACIÓN CON FUNDAMENTO EN EL ART. 36 LAAASP
IMPULSORA DE CONSULTORIA E INGENIERIA MEXICANA SA DE CV	256	NO SE EMITE EVALUACIÓN CON FUNDAMENTO EN EL ART. 36 LAAASP
IMPULSORA DE CONSULTORIA E INGENIERIA MEXICANA SA DE CV	257	NO SE EMITE EVALUACIÓN CON FUNDAMENTO EN EL ART. 36 LAAASP
IMPULSORA DE CONSULTORIA E INGENIERIA MEXICANA SA DE CV	258	NO SE EMITE EVALUACIÓN CON FUNDAMENTO EN EL ART. 36 LAAASP
IMPULSORA DE CONSULTORIA E INGENIERIA MEXICANA SA DE CV	261	NO SE EMITE EVALUACIÓN CON FUNDAMENTO EN EL ART. 36 LAAASP
IMPULSORA DE CONSULTORIA E INGENIERIA MEXICANA SA DE CV	262	NO SE EMITE EVALUACIÓN CON FUNDAMENTO EN EL ART. 36 LAAASP
IMPULSORA DE CONSULTORIA E INGENIERIA MEXICANA SA DE CV	266	NO SE EMITE EVALUACIÓN CON FUNDAMENTO EN EL ART. 36 LAAASP
IMPULSORA DE CONSULTORIA E INGENIERIA MEXICANA SA DE CV	267	NO SE EMITE EVALUACIÓN CON FUNDAMENTO EN EL ART. 36 LAAASP
IMPULSORA DE CONSULTORIA E INGENIERIA MEXICANA SA DE CV	271	NO SE EMITE EVALUACIÓN CON FUNDAMENTO EN EL ART. 36 LAAASP
IMPULSORA DE CONSULTORIA E INGENIERIA MEXICANA SA DE CV	280	NO SE EMITE EVALUACIÓN CON FUNDAMENTO EN EL ART. 36 LAAASP
IMPULSORA DE CONSULTORIA E INGENIERIA MEXICANA SA DE CV	283	NO SE EMITE EVALUACIÓN CON FUNDAMENTO EN EL ART. 36 LAAASP
IMPULSORA DE CONSULTORIA E INGENIERIA MEXICANA SA DE CV	284	NO SE EMITE EVALUACIÓN POR SOBREPASAR EL TECHO PRESUPUESTAL
IMPULSORA DE CONSULTORIA E INGENIERIA MEXICANA SA DE CV	285	NO SE EMITE EVALUACIÓN CON FUNDAMENTO EN EL ART. 36 LAAASP
IMPULSORA DE CONSULTORIA E INGENIERIA MEXICANA SA DE CV	286	NO SE EMITE EVALUACIÓN CON FUNDAMENTO EN EL ART. 36 LAAASP
IMPULSORA DE CONSULTORIA E INGENIERIA MEXICANA SA DE CV	287	NO SE EMITE EVALUACIÓN CON FUNDAMENTO EN EL ART. 36 LAAASP
IMPULSORA DE CONSULTORIA E INGENIERIA MEXICANA SA DE CV	288	NO SE EMITE EVALUACIÓN CON FUNDAMENTO EN EL ART. 36 LAAASP

ACTA DE FALLO

LICITACIÓN PÚBLICA INTERNACIONAL ELECTRÓNICA BAJO COBERTURA DE TRATADOS DE LIBRE COMERCIO QUE CONTENGA CAPÍTULO DE COMPRAS GUBERNAMENTALES
NÚMERO DE IDENTIFICACIÓN EN COMPRANET: LA-50-GYR-050GYR040-T-2-2024

PROGRAMA "MOBILIARIO MÉDICO Y DE LABORATORIO PARA HOSPITALES PRIORITARIOS"

NOMBRE O RAZÓN SOCIAL DEL LICITANTE	PARTIDA	RAZÓN POR LA QUE NO FUERON EVALUADAS TECNICAMENTE
IMPULSORA DE CONSULTORIA E INGENIERIA MEXICANA SA DE CV	290	NO SE EMITE EVALUACIÓN CON FUNDAMENTO EN EL ART. 36 LAAASP
IMPULSORA DE CONSULTORIA E INGENIERIA MEXICANA SA DE CV	292	NO SE EMITE EVALUACIÓN POR SOBREPASAR EL TECHO PRESUPUESTAL
IMPULSORA DE CONSULTORIA E INGENIERIA MEXICANA SA DE CV	293	NO SE EMITE EVALUACIÓN CON FUNDAMENTO EN EL ART. 36 LAAASP
IMPULSORA DE CONSULTORIA E INGENIERIA MEXICANA SA DE CV	294	NO SE EMITE EVALUACIÓN CON FUNDAMENTO EN EL ART. 36 LAAASP
IMPULSORA DE CONSULTORIA E INGENIERIA MEXICANA SA DE CV	295	NO SE EMITE EVALUACIÓN CON FUNDAMENTO EN EL ART. 36 LAAASP
IMPULSORA DE CONSULTORIA E INGENIERIA MEXICANA SA DE CV	297	NO SE EMITE EVALUACIÓN CON FUNDAMENTO EN EL ART. 36 LAAASP
IMPULSORA DE CONSULTORIA E INGENIERIA MEXICANA SA DE CV	303	NO SE EMITE EVALUACIÓN CON FUNDAMENTO EN EL ART. 36 LAAASP
IMPULSORA DE CONSULTORIA E INGENIERIA MEXICANA SA DE CV	304	NO SE EMITE EVALUACIÓN CON FUNDAMENTO EN EL ART. 36 LAAASP
IMPULSORA DE CONSULTORIA E INGENIERIA MEXICANA SA DE CV	305	NO SE EMITE EVALUACIÓN CON FUNDAMENTO EN EL ART. 36 LAAASP
IMPULSORA DE CONSULTORIA E INGENIERIA MEXICANA SA DE CV	307	NO SE EMITE EVALUACIÓN POR SOBREPASAR EL TECHO PRESUPUESTAL
IMPULSORA DE CONSULTORIA E INGENIERIA MEXICANA SA DE CV	338	NO SE EMITE EVALUACIÓN CON FUNDAMENTO EN EL ART. 36 LAAASP
IMPULSORA DE CONSULTORIA E INGENIERIA MEXICANA SA DE CV	341	NO SE EMITE EVALUACIÓN CON FUNDAMENTO EN EL ART. 36 LAAASP
IMPULSORA DE CONSULTORIA E INGENIERIA MEXICANA SA DE CV	356	NO SE EMITE EVALUACIÓN CON FUNDAMENTO EN EL ART. 36 LAAASP
IMPULSORA DE CONSULTORIA E INGENIERIA MEXICANA SA DE CV	359	NO SE EMITE EVALUACIÓN CON FUNDAMENTO EN EL ART. 36 LAAASP
IMPULSORA DE CONSULTORIA E INGENIERIA MEXICANA SA DE CV	360	NO SE EMITE EVALUACIÓN CON FUNDAMENTO EN EL ART. 36 LAAASP
IMPULSORA DE CONSULTORIA E INGENIERIA MEXICANA SA DE CV	363	NO SE EMITE EVALUACIÓN CON FUNDAMENTO EN EL ART. 36 LAAASP
IMPULSORA DE CONSULTORIA E INGENIERIA MEXICANA SA DE CV	365	NO SE EMITE EVALUACIÓN CON FUNDAMENTO EN EL ART. 36 LAAASP
IMPULSORA DE CONSULTORIA E INGENIERIA MEXICANA SA DE CV	366	NO SE EMITE EVALUACIÓN CON FUNDAMENTO EN EL ART. 36 LAAASP

ACTA DE FALLO

LICITACIÓN PÚBLICA INTERNACIONAL ELECTRÓNICA BAJO COBERTURA DE TRATADOS DE LIBRE COMERCIO QUE CONTENGA CAPÍTULO DE COMPRAS GUBERNAMENTALES
NÚMERO DE IDENTIFICACIÓN EN COMPRANET: LA-50-GYR-050GYR040-T-2-2024

PROGRAMA "MOBILIARIO MÉDICO Y DE LABORATORIO PARA HOSPITALES PRIORITARIOS"

NOMBRE O RAZÓN SOCIAL DEL LICITANTE	PARTIDA	RAZÓN POR LA QUE NO FUERON EVALUADAS TECNICAMENTE
IMPULSORA DE CONSULTORIA E INGENIERIA MEXICANA SA DE CV	367	NO SE EMITE EVALUACIÓN CON FUNDAMENTO EN EL ART. 36 LAAASP
IMPULSORA DE CONSULTORIA E INGENIERIA MEXICANA SA DE CV	368	NO SE EMITE EVALUACIÓN CON FUNDAMENTO EN EL ART. 36 LAAASP
IMPULSORA DE CONSULTORIA E INGENIERIA MEXICANA SA DE CV	369	NO SE EMITE EVALUACIÓN CON FUNDAMENTO EN EL ART. 36 LAAASP
IMPULSORA DE CONSULTORIA E INGENIERIA MEXICANA SA DE CV	370	NO SE EMITE EVALUACIÓN CON FUNDAMENTO EN EL ART. 36 LAAASP
IMPULSORA DE CONSULTORIA E INGENIERIA MEXICANA SA DE CV	371	NO SE EMITE EVALUACIÓN CON FUNDAMENTO EN EL ART. 36 LAAASP
IMPULSORA DE CONSULTORIA E INGENIERIA MEXICANA SA DE CV	373	NO SE EMITE EVALUACIÓN CON FUNDAMENTO EN EL ART. 36 LAAASP
IMPULSORA DE CONSULTORIA E INGENIERIA MEXICANA SA DE CV	375	NO SE EMITE EVALUACIÓN CON FUNDAMENTO EN EL ART. 36 LAAASP
IMPULSORA DE CONSULTORIA E INGENIERIA MEXICANA SA DE CV	376	NO SE EMITE EVALUACIÓN CON FUNDAMENTO EN EL ART. 36 LAAASP
IMPULSORA DE CONSULTORIA E INGENIERIA MEXICANA SA DE CV	377	NO SE EMITE EVALUACIÓN CON FUNDAMENTO EN EL ART. 36 LAAASP
IMPULSORA DE CONSULTORIA E INGENIERIA MEXICANA SA DE CV	380	NO SE EMITE EVALUACIÓN CON FUNDAMENTO EN EL ART. 36 LAAASP
IMPULSORA DE CONSULTORIA E INGENIERIA MEXICANA SA DE CV	389	NO SE EMITE EVALUACIÓN CON FUNDAMENTO EN EL ART. 36 LAAASP
IMPULSORA DE CONSULTORIA E INGENIERIA MEXICANA SA DE CV	392	NO SE EMITE EVALUACIÓN CON FUNDAMENTO EN EL ART. 36 LAAASP
IMPULSORA DE CONSULTORIA E INGENIERIA MEXICANA SA DE CV	393	NO SE EMITE EVALUACIÓN POR SOBREPASAR EL TECHO PRESUPUESTAL
IMPULSORA DE CONSULTORIA E INGENIERIA MEXICANA SA DE CV	394	NO SE EMITE EVALUACIÓN CON FUNDAMENTO EN EL ART. 36 LAAASP
IMPULSORA DE CONSULTORIA E INGENIERIA MEXICANA SA DE CV	395	NO SE EMITE EVALUACIÓN CON FUNDAMENTO EN EL ART. 36 LAAASP
IMPULSORA DE CONSULTORIA E INGENIERIA MEXICANA SA DE CV	396	NO SE EMITE EVALUACIÓN CON FUNDAMENTO EN EL ART. 36 LAAASP
IMPULSORA DE CONSULTORIA E INGENIERIA MEXICANA SA DE CV	397	NO SE EMITE EVALUACIÓN CON FUNDAMENTO EN EL ART. 36 LAAASP
IMPULSORA DE CONSULTORIA E INGENIERIA MEXICANA SA DE CV	399	NO SE EMITE EVALUACIÓN CON FUNDAMENTO EN EL ART. 36 LAAASP

ANEXOS
DIVISIÓN DE CONTRATOS

ACTA DE FALLO

LICITACIÓN PÚBLICA INTERNACIONAL ELECTRÓNICA BAJO COBERTURA DE TRATADOS DE LIBRE COMERCIO QUE CONTENGA CAPÍTULO DE COMPRAS GUBERNAMENTALES
NÚMERO DE IDENTIFICACIÓN EN COMPRANET: LA-50-GYR-050GYR040-T-2-2024

PROGRAMA "MOBILIARIO MÉDICO Y DE LABORATORIO PARA HOSPITALES PRIORITARIOS"

NOMBRE O RAZÓN SOCIAL DEL LICITANTE	PARTIDA	RAZÓN POR LA QUE NO FUERON EVALUADAS TÉCNICAMENTE
IMPULSORA DE CONSULTORIA E INGENIERIA MEXICANA SA DE CV	400	NO SE EMITE EVALUACIÓN CON FUNDAMENTO EN EL ART. 36 LAAASP
IMPULSORA DE CONSULTORIA E INGENIERIA MEXICANA SA DE CV	401	NO SE EMITE EVALUACIÓN POR SOBREPASAR EL TECHO PRESUPUESTAL
IMPULSORA DE CONSULTORIA E INGENIERIA MEXICANA SA DE CV	402	NO SE EMITE EVALUACIÓN CON FUNDAMENTO EN EL ART. 36 LAAASP
IMPULSORA DE CONSULTORIA E INGENIERIA MEXICANA SA DE CV	403	NO SE EMITE EVALUACIÓN CON FUNDAMENTO EN EL ART. 36 LAAASP
IMPULSORA DE CONSULTORIA E INGENIERIA MEXICANA SA DE CV	404	NO SE EMITE EVALUACIÓN CON FUNDAMENTO EN EL ART. 36 LAAASP
IMPULSORA DE CONSULTORIA E INGENIERIA MEXICANA SA DE CV	406	NO SE EMITE EVALUACIÓN CON FUNDAMENTO EN EL ART. 36 LAAASP
IMPULSORA DE CONSULTORIA E INGENIERIA MEXICANA SA DE CV	410	NO SE EMITE EVALUACIÓN CON FUNDAMENTO EN EL ART. 36 LAAASP
IMPULSORA DE CONSULTORIA E INGENIERIA MEXICANA SA DE CV	412	NO SE EMITE EVALUACIÓN CON FUNDAMENTO EN EL ART. 36 LAAASP
IMPULSORA DE CONSULTORIA E INGENIERIA MEXICANA SA DE CV	413	NO SE EMITE EVALUACIÓN CON FUNDAMENTO EN EL ART. 36 LAAASP
IMPULSORA DE CONSULTORIA E INGENIERIA MEXICANA SA DE CV	414	NO SE EMITE EVALUACIÓN CON FUNDAMENTO EN EL ART. 36 LAAASP
IMPULSORA DE CONSULTORIA E INGENIERIA MEXICANA SA DE CV	415	NO SE EMITE EVALUACIÓN POR SOBREPASAR EL TECHO PRESUPUESTAL
IMPULSORA DE CONSULTORIA E INGENIERIA MEXICANA SA DE CV	446	NO SE EMITE EVALUACIÓN CON FUNDAMENTO EN EL ART. 36 LAAASP
IMPULSORA DE CONSULTORIA E INGENIERIA MEXICANA SA DE CV	465	NO SE EMITE EVALUACIÓN CON FUNDAMENTO EN EL ART. 36 LAAASP
IMPULSORA DE CONSULTORIA E INGENIERIA MEXICANA SA DE CV	466	NO SE EMITE EVALUACIÓN CON FUNDAMENTO EN EL ART. 36 LAAASP
IMPULSORA DE CONSULTORIA E INGENIERIA MEXICANA SA DE CV	469	NO SE EMITE EVALUACIÓN CON FUNDAMENTO EN EL ART. 36 LAAASP
IMPULSORA DE CONSULTORIA E INGENIERIA MEXICANA SA DE CV	470	NO SE EMITE EVALUACIÓN CON FUNDAMENTO EN EL ART. 36 LAAASP
IMPULSORA DE CONSULTORIA E INGENIERIA MEXICANA SA DE CV	472	NO SE EMITE EVALUACIÓN CON FUNDAMENTO EN EL ART. 38 LAAASP
IMPULSORA DE CONSULTORIA E INGENIERIA MEXICANA SA DE CV	478	NO SE EMITE EVALUACIÓN CON FUNDAMENTO EN EL ART. 36 LAAASP

GOBIERNO DE MÉXICO | IMSS

DIRECCIÓN DE ADMINISTRACIÓN
Unidad de Adquisiciones
Coordinación de Adquisición de Bienes y Contratación de Servicios
Coordinación Técnica de Adquisición de Bienes de Inversión y Activos
División de Equipo y Mobiliario Médico

ACTA DE FALLO

LICITACIÓN PÚBLICA INTERNACIONAL ELECTRÓNICA BAJO COBERTURA DE TRATADOS DE LIBRE COMERCIO QUE CONTENGA CAPÍTULO DE COMPRAS GUBERNAMENTALES
NÚMERO DE IDENTIFICACIÓN EN COMPRANET: LA-50-GYR-050GYR040-T-2-2024

PROGRAMA "MOBILIARIO MÉDICO Y DE LABORATORIO PARA HOSPITALES PRIORITARIOS"

NOMBRE O RAZÓN SOCIAL DEL LICITANTE	PARTIDA	RAZÓN POR LA QUE NO FUERON EVALUADAS TÉCNICAMENTE
IMPULSORA DE CONSULTORIA E INGENIERIA MEXICANA SA DE CV	480	NO SE EMITE EVALUACIÓN CON FUNDAMENTO EN EL ART. 36 LAAASP
IMPULSORA DE CONSULTORIA E INGENIERIA MEXICANA SA DE CV	481	NO SE EMITE EVALUACIÓN CON FUNDAMENTO EN EL ART. 36 LAAASP
IMPULSORA DE CONSULTORIA E INGENIERIA MEXICANA SA DE CV	485	NO SE EMITE EVALUACIÓN CON FUNDAMENTO EN EL ART. 36 LAAASP
IMPULSORA DE CONSULTORIA E INGENIERIA MEXICANA SA DE CV	494	NO SE EMITE EVALUACIÓN CON FUNDAMENTO EN EL ART. 36 LAAASP
IMPULSORA DE CONSULTORIA E INGENIERIA MEXICANA SA DE CV	497	NO SE EMITE EVALUACIÓN CON FUNDAMENTO EN EL ART. 36 LAAASP
IMPULSORA DE CONSULTORIA E INGENIERIA MEXICANA SA DE CV	498	NO SE EMITE EVALUACIÓN POR SOBREPASAR EL TECHO PRESUPUESTAL
IMPULSORA DE CONSULTORIA E INGENIERIA MEXICANA SA DE CV	499	NO SE EMITE EVALUACIÓN CON FUNDAMENTO EN EL ART. 36 LAAASP
IMPULSORA DE CONSULTORIA E INGENIERIA MEXICANA SA DE CV	500	NO SE EMITE EVALUACIÓN CON FUNDAMENTO EN EL ART. 36 LAAASP
IMPULSORA DE CONSULTORIA E INGENIERIA MEXICANA SA DE CV	501	NO SE EMITE EVALUACIÓN CON FUNDAMENTO EN EL ART. 36 LAAASP
IMPULSORA DE CONSULTORIA E INGENIERIA MEXICANA SA DE CV	502	NO SE EMITE EVALUACIÓN CON FUNDAMENTO EN EL ART. 36 LAAASP
IMPULSORA DE CONSULTORIA E INGENIERIA MEXICANA SA DE CV	504	NO SE EMITE EVALUACIÓN CON FUNDAMENTO EN EL ART. 36 LAAASP
IMPULSORA DE CONSULTORIA E INGENIERIA MEXICANA SA DE CV	506	NO SE EMITE EVALUACIÓN POR SOBREPASAR EL TECHO PRESUPUESTAL
IMPULSORA DE CONSULTORIA E INGENIERIA MEXICANA SA DE CV	507	NO SE EMITE EVALUACIÓN CON FUNDAMENTO EN EL ART. 36 LAAASP
IMPULSORA DE CONSULTORIA E INGENIERIA MEXICANA SA DE CV	508	NO SE EMITE EVALUACIÓN CON FUNDAMENTO EN EL ART. 36 LAAASP
IMPULSORA DE CONSULTORIA E INGENIERIA MEXICANA SA DE CV	509	NO SE EMITE EVALUACIÓN CON FUNDAMENTO EN EL ART. 36 LAAASP
IMPULSORA DE CONSULTORIA E INGENIERIA MEXICANA SA DE CV	511	NO SE EMITE EVALUACIÓN CON FUNDAMENTO EN EL ART. 36 LAAASP
IMPULSORA DE CONSULTORIA E INGENIERIA MEXICANA SA DE CV	515	NO SE EMITE EVALUACIÓN CON FUNDAMENTO EN EL ART. 36 LAAASP
IMPULSORA DE CONSULTORIA E INGENIERIA MEXICANA SA DE CV	517	NO SE EMITE EVALUACIÓN CON FUNDAMENTO EN EL ART. 36 LAAASP

ACTA DE FALLO

LICITACIÓN PÚBLICA INTERNACIONAL ELECTRÓNICA BAJO COBERTURA DE TRATADOS DE LIBRE COMERCIO QUE CONTENGA CAPÍTULO DE COMPRAS GUBERNAMENTALES
NÚMERO DE IDENTIFICACIÓN EN COMPRANET: LA-50-GYR-050GYR040-T-2-2024

PROGRAMA "MOBILIARIO MÉDICO Y DE LABORATORIO PARA HOSPITALES PRIORITARIOS"

NOMBRE O RAZÓN SOCIAL DEL LICITANTE	PARTIDA	RAZÓN POR LA QUE NO FUERON EVALUADAS TÉCNICAMENTE
IMPULSORA DE CONSULTORIA E INGENIERIA MEXICANA SA DE CV	518	NO SE EMITE EVALUACIÓN CON FUNDAMENTO EN EL ART. 36 LAAASP
IMPULSORA DE CONSULTORIA E INGENIERIA MEXICANA SA DE CV	519	NO SE EMITE EVALUACIÓN CON FUNDAMENTO EN EL ART. 36 LAAASP
IMPULSORA DE CONSULTORIA E INGENIERIA MEXICANA SA DE CV	523	NO SE EMITE EVALUACIÓN POR SOBREPASAR EL TECHO PRESUPUESTAL
IMPULSORA DE CONSULTORIA E INGENIERIA MEXICANA SA DE CV	543	NO SE EMITE EVALUACIÓN CON FUNDAMENTO EN EL ART. 36 LAAASP
IMPULSORA DE CONSULTORIA E INGENIERIA MEXICANA SA DE CV	554	NO SE EMITE EVALUACIÓN CON FUNDAMENTO EN EL ART. 36 LAAASP
IMPULSORA DE CONSULTORIA E INGENIERIA MEXICANA SA DE CV	564	NO SE EMITE EVALUACIÓN CON FUNDAMENTO EN EL ART. 36 LAAASP
IMPULSORA DE CONSULTORIA E INGENIERIA MEXICANA SA DE CV	565	NO SE EMITE EVALUACIÓN CON FUNDAMENTO EN EL ART. 36 LAAASP
IMPULSORA DE CONSULTORIA E INGENIERIA MEXICANA SA DE CV	566	NO SE EMITE EVALUACIÓN CON FUNDAMENTO EN EL ART. 36 LAAASP
IMPULSORA DE CONSULTORIA E INGENIERIA MEXICANA SA DE CV	568	NO SE EMITE EVALUACIÓN CON FUNDAMENTO EN EL ART. 36 LAAASP
IMPULSORA DE CONSULTORIA E INGENIERIA MEXICANA SA DE CV	570	NO SE EMITE EVALUACIÓN CON FUNDAMENTO EN EL ART. 36 LAAASP
IMPULSORA DE CONSULTORIA E INGENIERIA MEXICANA SA DE CV	571	NO SE EMITE EVALUACIÓN CON FUNDAMENTO EN EL ART. 36 LAAASP
IMPULSORA DE CONSULTORIA E INGENIERIA MEXICANA SA DE CV	572	NO SE EMITE EVALUACIÓN CON FUNDAMENTO EN EL ART. 36 LAAASP
IMPULSORA DE CONSULTORIA E INGENIERIA MEXICANA SA DE CV	573	NO SE EMITE EVALUACIÓN CON FUNDAMENTO EN EL ART. 36 LAAASP
IMPULSORA DE CONSULTORIA E INGENIERIA MEXICANA SA DE CV	575	NO SE EMITE EVALUACIÓN CON FUNDAMENTO EN EL ART. 36 LAAASP
IMPULSORA DE CONSULTORIA E INGENIERIA MEXICANA SA DE CV	576	NO SE EMITE EVALUACIÓN CON FUNDAMENTO EN EL ART. 36 LAAASP
IMPULSORA DE CONSULTORIA E INGENIERIA MEXICANA SA DE CV	578	NO SE EMITE EVALUACIÓN CON FUNDAMENTO EN EL ART. 36 LAAASP
IMPULSORA DE CONSULTORIA E INGENIERIA MEXICANA SA DE CV	580	NO SE EMITE EVALUACIÓN CON FUNDAMENTO EN EL ART. 36 LAAASP
IMPULSORA DE CONSULTORIA E INGENIERIA MEXICANA SA DE CV	581	NO SE EMITE EVALUACIÓN CON FUNDAMENTO EN EL ART. 36 LAAASP

ACTA DE FALLO

LICITACIÓN PÚBLICA INTERNACIONAL ELECTRÓNICA BAJO COBERTURA DE TRATADOS DE LIBRE COMERCIO QUE CONTENGA CAPÍTULO DE COMPRAS GUBERNAMENTALES
NÚMERO DE IDENTIFICACIÓN EN COMPRANET: LA-50-GYR-050GYR040-T-2-2024

PROGRAMA "MOBILIARIO MÉDICO Y DE LABORATORIO PARA HOSPITALES PRIORITARIOS"

NOMBRE O RAZÓN SOCIAL DEL LICITANTE	PARTIDA	RAZÓN POR LA QUE NO FUERON EVALUADAS TÉCNICAMENTE
IMPULSORA DE CONSULTORIA E INGENIERIA MEXICANA SA DE CV	582	NO SE EMITE EVALUACIÓN CON FUNDAMENTO EN EL ART. 36 LAAASP
IMPULSORA DE CONSULTORIA E INGENIERIA MEXICANA SA DE CV	584	NO SE EMITE EVALUACIÓN CON FUNDAMENTO EN EL ART. 36 LAAASP
IMPULSORA DE CONSULTORIA E INGENIERIA MEXICANA SA DE CV	594	NO SE EMITE EVALUACIÓN CON FUNDAMENTO EN EL ART. 36 LAAASP
IMPULSORA DE CONSULTORIA E INGENIERIA MEXICANA SA DE CV	597	NO SE EMITE EVALUACIÓN CON FUNDAMENTO EN EL ART. 36 LAAASP
IMPULSORA DE CONSULTORIA E INGENIERIA MEXICANA SA DE CV	598	NO SE EMITE EVALUACIÓN POR SOBREPASAR EL TECHO PRESUPUESTAL
IMPULSORA DE CONSULTORIA E INGENIERIA MEXICANA SA DE CV	599	NO SE EMITE EVALUACIÓN CON FUNDAMENTO EN EL ART. 36 LAAASP
IMPULSORA DE CONSULTORIA E INGENIERIA MEXICANA SA DE CV	600	NO SE EMITE EVALUACIÓN CON FUNDAMENTO EN EL ART. 36 LAAASP
IMPULSORA DE CONSULTORIA E INGENIERIA MEXICANA SA DE CV	601	NO SE EMITE EVALUACIÓN CON FUNDAMENTO EN EL ART. 36 LAAASP
IMPULSORA DE CONSULTORIA E INGENIERIA MEXICANA SA DE CV	602	NO SE EMITE EVALUACIÓN CON FUNDAMENTO EN EL ART. 36 LAAASP
IMPULSORA DE CONSULTORIA E INGENIERIA MEXICANA SA DE CV	604	NO SE EMITE EVALUACIÓN CON FUNDAMENTO EN EL ART. 36 LAAASP
IMPULSORA DE CONSULTORIA E INGENIERIA MEXICANA SA DE CV	605	NO SE EMITE EVALUACIÓN CON FUNDAMENTO EN EL ART. 36 LAAASP
IMPULSORA DE CONSULTORIA E INGENIERIA MEXICANA SA DE CV	606	NO SE EMITE EVALUACIÓN CON FUNDAMENTO EN EL ART. 36 LAAASP
IMPULSORA DE CONSULTORIA E INGENIERIA MEXICANA SA DE CV	607	NO SE EMITE EVALUACIÓN CON FUNDAMENTO EN EL ART. 36 LAAASP
IMPULSORA DE CONSULTORIA E INGENIERIA MEXICANA SA DE CV	608	NO SE EMITE EVALUACIÓN CON FUNDAMENTO EN EL ART. 36 LAAASP
IMPULSORA DE CONSULTORIA E INGENIERIA MEXICANA SA DE CV	610	NO SE EMITE EVALUACIÓN CON FUNDAMENTO EN EL ART. 36 LAAASP
IMPULSORA DE CONSULTORIA E INGENIERIA MEXICANA SA DE CV	616	NO SE EMITE EVALUACIÓN CON FUNDAMENTO EN EL ART. 36 LAAASP
IMPULSORA DE CONSULTORIA E INGENIERIA MEXICANA SA DE CV	617	NO SE EMITE EVALUACIÓN CON FUNDAMENTO EN EL ART. 36 LAAASP
IMPULSORA DE CONSULTORIA E INGENIERIA MEXICANA SA DE CV	618	NO SE EMITE EVALUACIÓN CON FUNDAMENTO EN EL ART. 36 LAAASP

ANEXOS
DIVISIÓN DE CONTRATOS

ACTA DE FALLO

LICITACIÓN PÚBLICA INTERNACIONAL ELECTRÓNICA BAJO COBERTURA DE TRATADOS DE LIBRE COMERCIO QUE CONTENGA CAPÍTULO DE COMPRAS GUBERNAMENTALES
NÚMERO DE IDENTIFICACIÓN EN COMPRANET: LA-50-GYR-050GYR040-T-2-2024

PROGRAMA "MOBILIARIO MÉDICO Y DE LABORATORIO PARA HOSPITALES PRIORITARIOS"

NOMBRE O RAZÓN SOCIAL DEL LICITANTE	PARTIDA	RAZON POR LA QUE NO FUERON EVALUADAS TECNICAMENTE
IMPULSORA DE CONSULTORIA E INGENIERIA MEXICANA SA DE CV	620	NO SE EMITE EVALUACIÓN POR SOBREPASAR EL TECHO PRESUPUESTAL
IMPULSORA DE CONSULTORIA E INGENIERIA MEXICANA SA DE CV	641	NO SE EMITE EVALUACIÓN CON FUNDAMENTO EN EL ART. 36 LAAASP
IMPULSORA DE CONSULTORIA E INGENIERIA MEXICANA SA DE CV	655	NO SE EMITE EVALUACIÓN CON FUNDAMENTO EN EL ART. 36 LAAASP
IMPULSORA DE CONSULTORIA E INGENIERIA MEXICANA SA DE CV	670	NO SE EMITE EVALUACIÓN CON FUNDAMENTO EN EL ART. 36 LAAASP
IMPULSORA DE CONSULTORIA E INGENIERIA MEXICANA SA DE CV	673	NO SE EMITE EVALUACIÓN CON FUNDAMENTO EN EL ART. 36 LAAASP
IMPULSORA DE CONSULTORIA E INGENIERIA MEXICANA SA DE CV	674	NO SE EMITE EVALUACIÓN CON FUNDAMENTO EN EL ART. 36 LAAASP
IMPULSORA DE CONSULTORIA E INGENIERIA MEXICANA SA DE CV	677	NO SE EMITE EVALUACIÓN CON FUNDAMENTO EN EL ART. 36 LAAASP
IMPULSORA DE CONSULTORIA E INGENIERIA MEXICANA SA DE CV	678	NO SE EMITE EVALUACIÓN CON FUNDAMENTO EN EL ART. 36 LAAASP
IMPULSORA DE CONSULTORIA E INGENIERIA MEXICANA SA DE CV	679	NO SE EMITE EVALUACIÓN CON FUNDAMENTO EN EL ART. 36 LAAASP
IMPULSORA DE CONSULTORIA E INGENIERIA MEXICANA SA DE CV	680	NO SE EMITE EVALUACIÓN CON FUNDAMENTO EN EL ART. 36 LAAASP
IMPULSORA DE CONSULTORIA E INGENIERIA MEXICANA SA DE CV	681	NO SE EMITE EVALUACIÓN CON FUNDAMENTO EN EL ART. 36 LAAASP
IMPULSORA DE CONSULTORIA E INGENIERIA MEXICANA SA DE CV	682	NO SE EMITE EVALUACIÓN CON FUNDAMENTO EN EL ART. 36 LAAASP
IMPULSORA DE CONSULTORIA E INGENIERIA MEXICANA SA DE CV	683	NO SE EMITE EVALUACIÓN CON FUNDAMENTO EN EL ART. 36 LAAASP
IMPULSORA DE CONSULTORIA E INGENIERIA MEXICANA SA DE CV	685	NO SE EMITE EVALUACIÓN CON FUNDAMENTO EN EL ART. 36 LAAASP
IMPULSORA DE CONSULTORIA E INGENIERIA MEXICANA SA DE CV	687	NO SE EMITE EVALUACIÓN CON FUNDAMENTO EN EL ART. 36 LAAASP
IMPULSORA DE CONSULTORIA E INGENIERIA MEXICANA SA DE CV	688	NO SE EMITE EVALUACIÓN CON FUNDAMENTO EN EL ART. 36 LAAASP
IMPULSORA DE CONSULTORIA E INGENIERIA MEXICANA SA DE CV	689	NO SE EMITE EVALUACIÓN CON FUNDAMENTO EN EL ART. 36 LAAASP
IMPULSORA DE CONSULTORIA E INGENIERIA MEXICANA SA DE CV	692	NO SE EMITE EVALUACIÓN CON FUNDAMENTO EN EL ART. 36 LAAASP

GOBIERNO DE MÉXICO | IMSS

DIRECCIÓN DE ADMINISTRACIÓN
Unidad de Adquisiciones
Coordinación de Adquisición de Bienes y Contratación de Servicios
Coordinación Técnica de Adquisición de Bienes de Inversión y Activos
División de Equipo y Mobiliario Médico

ACTA DE FALLO

LICITACIÓN PÚBLICA INTERNACIONAL ELECTRÓNICA BAJO COBERTURA DE TRATADOS DE LIBRE COMERCIO QUE CONTENGA CAPÍTULO DE COMPRAS GUBERNAMENTALES
NÚMERO DE IDENTIFICACIÓN EN COMPRANET: LA-50-GYR-050GYR040-T-2-2024

PROGRAMA "MOBILIARIO MÉDICO Y DE LABORATORIO PARA HOSPITALES PRIORITARIOS"

NOMBRE O RAZÓN SOCIAL DEL LICITANTE	PARTIDA	RAZON POR LA QUE NO FUERON EVALUADAS TECNICAMENTE
IMPULSORA DE CONSULTORIA E INGENIERIA MEXICANA SA DE CV	702	NO SE EMITE EVALUACIÓN CON FUNDAMENTO EN EL ART. 36 LAAASP
IMPULSORA DE CONSULTORIA E INGENIERIA MEXICANA SA DE CV	705	NO SE EMITE EVALUACIÓN CON FUNDAMENTO EN EL ART. 36 LAAASP
IMPULSORA DE CONSULTORIA E INGENIERIA MEXICANA SA DE CV	706	NO SE EMITE EVALUACIÓN POR SOBREPASAR EL TECHO PRESUPUESTAL
IMPULSORA DE CONSULTORIA E INGENIERIA MEXICANA SA DE CV	707	NO SE EMITE EVALUACIÓN CON FUNDAMENTO EN EL ART. 36 LAAASP
IMPULSORA DE CONSULTORIA E INGENIERIA MEXICANA SA DE CV	708	NO SE EMITE EVALUACIÓN CON FUNDAMENTO EN EL ART. 36 LAAASP
IMPULSORA DE CONSULTORIA E INGENIERIA MEXICANA SA DE CV	709	NO SE EMITE EVALUACIÓN CON FUNDAMENTO EN EL ART. 36 LAAASP
IMPULSORA DE CONSULTORIA E INGENIERIA MEXICANA SA DE CV	710	NO SE EMITE EVALUACIÓN CON FUNDAMENTO EN EL ART. 36 LAAASP
IMPULSORA DE CONSULTORIA E INGENIERIA MEXICANA SA DE CV	712	NO SE EMITE EVALUACIÓN CON FUNDAMENTO EN EL ART. 36 LAAASP
IMPULSORA DE CONSULTORIA E INGENIERIA MEXICANA SA DE CV	713	NO SE EMITE EVALUACIÓN CON FUNDAMENTO EN EL ART. 36 LAAASP
IMPULSORA DE CONSULTORIA E INGENIERIA MEXICANA SA DE CV	714	NO SE EMITE EVALUACIÓN POR SOBREPASAR EL TECHO PRESUPUESTAL
IMPULSORA DE CONSULTORIA E INGENIERIA MEXICANA SA DE CV	715	NO SE EMITE EVALUACIÓN CON FUNDAMENTO EN EL ART. 36 LAAASP
IMPULSORA DE CONSULTORIA E INGENIERIA MEXICANA SA DE CV	716	NO SE EMITE EVALUACIÓN CON FUNDAMENTO EN EL ART. 36 LAAASP
IMPULSORA DE CONSULTORIA E INGENIERIA MEXICANA SA DE CV	717	NO SE EMITE EVALUACIÓN CON FUNDAMENTO EN EL ART. 36 LAAASP
IMPULSORA DE CONSULTORIA E INGENIERIA MEXICANA SA DE CV	719	NO SE EMITE EVALUACIÓN CON FUNDAMENTO EN EL ART. 36 LAAASP
IMPULSORA DE CONSULTORIA E INGENIERIA MEXICANA SA DE CV	722	NO SE EMITE EVALUACIÓN CON FUNDAMENTO EN EL ART. 36 LAAASP
IMPULSORA DE CONSULTORIA E INGENIERIA MEXICANA SA DE CV	723	NO SE EMITE EVALUACIÓN CON FUNDAMENTO EN EL ART. 36 LAAASP
IMPULSORA DE CONSULTORIA E INGENIERIA MEXICANA SA DE CV	725	NO SE EMITE EVALUACIÓN CON FUNDAMENTO EN EL ART. 36 LAAASP
IMPULSORA DE CONSULTORIA E INGENIERIA MEXICANA SA DE CV	726	NO SE EMITE EVALUACIÓN CON FUNDAMENTO EN EL ART. 36 LAAASP

ACTA DE FALLO

LICITACIÓN PÚBLICA INTERNACIONAL ELECTRÓNICA BAJO COBERTURA DE TRATADOS DE LIBRE COMERCIO QUE CONTENGA CAPÍTULO DE COMPRAS GUBERNAMENTALES
NÚMERO DE IDENTIFICACIÓN EN COMPRANET: LA-50-GYR-050GYR040-T-2-2024

PROGRAMA "MOBILIARIO MÉDICO Y DE LABORATORIO PARA HOSPITALES PRIORITARIOS"

NOMBRE O RAZÓN SOCIAL DEL LICITANTE	PARTIDA	RAZÓN POR LA QUE NO FUERON EVALUADAS TÉCNICAMENTE
IMPULSORA DE CONSULTORÍA E INGENIERÍA MEXICANA SA DE CV	727	NO SE EMITE EVALUACIÓN CON FUNDAMENTO EN EL ART. 36 LAAASP
INFRAESTRUCTURA HOSPITALARIA PROEMSA SA DE CV	37	NO SE EMITE EVALUACIÓN CON FUNDAMENTO EN EL ART. 36 LAAASP
INFRAESTRUCTURA HOSPITALARIA PROEMSA SA DE CV	145	NO SE EMITE EVALUACIÓN CON FUNDAMENTO EN EL ART. 36 LAAASP
INFRAESTRUCTURA HOSPITALARIA PROEMSA SA DE CV	255	NO SE EMITE EVALUACIÓN CON FUNDAMENTO EN EL ART. 36 LAAASP
INFRAESTRUCTURA HOSPITALARIA PROEMSA SA DE CV	470	NO SE EMITE EVALUACIÓN CON FUNDAMENTO EN EL ART. 36 LAAASP
MUEBLES LA FORJA DE JUAN ESCOBAR SA DE CV	6	NO SE EMITE EVALUACIÓN CON FUNDAMENTO EN EL ART. 36 LAAASP
MUEBLES LA FORJA DE JUAN ESCOBAR SA DE CV	13	NO SE EMITE EVALUACIÓN CON FUNDAMENTO EN EL ART. 36 LAAASP
MUEBLES LA FORJA DE JUAN ESCOBAR SA DE CV	16	NO SE EMITE EVALUACIÓN CON FUNDAMENTO EN EL ART. 36 LAAASP
MUEBLES LA FORJA DE JUAN ESCOBAR SA DE CV	20	NO SE EMITE EVALUACIÓN CON FUNDAMENTO EN EL ART. 36 LAAASP
MUEBLES LA FORJA DE JUAN ESCOBAR SA DE CV	27	NO SE EMITE EVALUACIÓN CON FUNDAMENTO EN EL ART. 36 LAAASP
MUEBLES LA FORJA DE JUAN ESCOBAR SA DE CV	28	NO SE EMITE EVALUACIÓN CON FUNDAMENTO EN EL ART. 36 LAAASP
MUEBLES LA FORJA DE JUAN ESCOBAR SA DE CV	37	NO SE EMITE EVALUACIÓN CON FUNDAMENTO EN EL ART. 36 LAAASP
MUEBLES LA FORJA DE JUAN ESCOBAR SA DE CV	38	NO SE EMITE EVALUACIÓN CON FUNDAMENTO EN EL ART. 36 LAAASP
MUEBLES LA FORJA DE JUAN ESCOBAR SA DE CV	40	NO SE EMITE EVALUACIÓN CON FUNDAMENTO EN EL ART. 36 LAAASP
MUEBLES LA FORJA DE JUAN ESCOBAR SA DE CV	48	NO SE EMITE EVALUACIÓN CON FUNDAMENTO EN EL ART. 36 LAAASP
MUEBLES LA FORJA DE JUAN ESCOBAR SA DE CV	49	NO SE EMITE EVALUACIÓN CON FUNDAMENTO EN EL ART. 36 LAAASP
MUEBLES LA FORJA DE JUAN ESCOBAR SA DE CV	50	NO SE EMITE EVALUACIÓN CON FUNDAMENTO EN EL ART. 36 LAAASP
MUEBLES LA FORJA DE JUAN ESCOBAR SA DE CV	67	NO SE EMITE EVALUACIÓN CON FUNDAMENTO EN EL ART. 36 LAAASP

GOBIERNO DE MÉXICO | IMSS

DIRECCIÓN DE ADMINISTRACIÓN
Unidad de Adquisiciones
Coordinación de Adquisición de Bienes y Contratación de Servicios
Coordinación Técnica de Adquisición de Bienes de Inversión y Activos
División de Equipo y Mobiliario Médico

ACTA DE FALLO

LICITACIÓN PÚBLICA INTERNACIONAL ELECTRÓNICA BAJO COBERTURA DE TRATADOS DE LIBRE COMERCIO QUE CONTENGA CAPÍTULO DE COMPRAS GUBERNAMENTALES
NÚMERO DE IDENTIFICACIÓN EN COMPRANET: LA-50-GYR-050GYR040-T-2-2024

PROGRAMA "MOBILIARIO MÉDICO Y DE LABORATORIO PARA HOSPITALES PRIORITARIOS"

NOMBRE O RAZÓN SOCIAL DEL LICITANTE	PARTIDA	RAZÓN POR LA QUE NO FUERON EVALUADAS TÉCNICAMENTE
MUEBLES LA FORJA DE JUAN ESCOBAR SA DE CV	69	NO SE EMITE EVALUACIÓN CON FUNDAMENTO EN EL ART. 36 LAAASP
MUEBLES LA FORJA DE JUAN ESCOBAR SA DE CV	71	NO SE EMITE EVALUACIÓN CON FUNDAMENTO EN EL ART. 36 LAAASP
MUEBLES LA FORJA DE JUAN ESCOBAR SA DE CV	72	NO SE EMITE EVALUACIÓN CON FUNDAMENTO EN EL ART. 36 LAAASP
MUEBLES LA FORJA DE JUAN ESCOBAR SA DE CV	75	NO SE EMITE EVALUACIÓN CON FUNDAMENTO EN EL ART. 36 LAAASP
MUEBLES LA FORJA DE JUAN ESCOBAR SA DE CV	85	NO SE EMITE EVALUACIÓN CON FUNDAMENTO EN EL ART. 36 LAAASP
MUEBLES LA FORJA DE JUAN ESCOBAR SA DE CV	104	NO SE EMITE EVALUACIÓN CON FUNDAMENTO EN EL ART. 36 LAAASP
MUEBLES LA FORJA DE JUAN ESCOBAR SA DE CV	105	NO SE EMITE EVALUACIÓN CON FUNDAMENTO EN EL ART. 36 LAAASP
MUEBLES LA FORJA DE JUAN ESCOBAR SA DE CV	106	NO SE EMITE EVALUACIÓN CON FUNDAMENTO EN EL ART. 36 LAAASP
MUEBLES LA FORJA DE JUAN ESCOBAR SA DE CV	111	NO SE EMITE EVALUACIÓN CON FUNDAMENTO EN EL ART. 36 LAAASP
MUEBLES LA FORJA DE JUAN ESCOBAR SA DE CV	112	NO SE EMITE EVALUACIÓN CON FUNDAMENTO EN EL ART. 36 LAAASP
MUEBLES LA FORJA DE JUAN ESCOBAR SA DE CV	113	NO SE EMITE EVALUACIÓN CON FUNDAMENTO EN EL ART. 36 LAAASP
MUEBLES LA FORJA DE JUAN ESCOBAR SA DE CV	122	NO SE EMITE EVALUACIÓN CON FUNDAMENTO EN EL ART. 36 LAAASP
MUEBLES LA FORJA DE JUAN ESCOBAR SA DE CV	126	NO SE EMITE EVALUACIÓN CON FUNDAMENTO EN EL ART. 36 LAAASP
MUEBLES LA FORJA DE JUAN ESCOBAR SA DE CV	130	NO SE EMITE EVALUACIÓN CON FUNDAMENTO EN EL ART. 36 LAAASP
MUEBLES LA FORJA DE JUAN ESCOBAR SA DE CV	137	NO SE EMITE EVALUACIÓN CON FUNDAMENTO EN EL ART. 36 LAAASP
MUEBLES LA FORJA DE JUAN ESCOBAR SA DE CV	138	NO SE EMITE EVALUACIÓN CON FUNDAMENTO EN EL ART. 36 LAAASP
MUEBLES LA FORJA DE JUAN ESCOBAR SA DE CV	145	NO SE EMITE EVALUACIÓN CON FUNDAMENTO EN EL ART. 36 LAAASP
MUEBLES LA FORJA DE JUAN ESCOBAR SA DE CV	148	NO SE EMITE EVALUACIÓN CON FUNDAMENTO EN EL ART. 36 LAAASP

ANEXOS
DIVISIÓN DE CONTRATOS

ACTA DE FALLO

LICITACIÓN PÚBLICA INTERNACIONAL ELECTRÓNICA BAJO COBERTURA DE TRATADOS DE LIBRE COMERCIO QUE CONTENGA CAPÍTULO DE COMPRAS GUBERNAMENTALES
NÚMERO DE IDENTIFICACIÓN EN COMPRANET: LA-50-GYR-050GYR040-T-2-2024

PROGRAMA "MOBILIARIO MÉDICO Y DE LABORATORIO PARA HOSPITALES PRIORITARIOS"

NOMBRE O RAZÓN SOCIAL DEL LICITANTE	PARTIDA	RAZÓN POR LA QUE NO FUERON EVALUADAS TÉCNICAMENTE
MUEBLES LA FORJA DE JUAN ESCOBAR SA DE CV	156	NO SE EMITE EVALUACIÓN CON FUNDAMENTO EN EL ART. 36 LAAASP
MUEBLES LA FORJA DE JUAN ESCOBAR SA DE CV	157	NO SE EMITE EVALUACIÓN CON FUNDAMENTO EN EL ART. 36 LAAASP
MUEBLES LA FORJA DE JUAN ESCOBAR SA DE CV	158	NO SE EMITE EVALUACIÓN CON FUNDAMENTO EN EL ART. 36 LAAASP
MUEBLES LA FORJA DE JUAN ESCOBAR SA DE CV	170	NO SE EMITE EVALUACIÓN CON FUNDAMENTO EN EL ART. 36 LAAASP
MUEBLES LA FORJA DE JUAN ESCOBAR SA DE CV	173	NO SE EMITE EVALUACIÓN CON FUNDAMENTO EN EL ART. 36 LAAASP
MUEBLES LA FORJA DE JUAN ESCOBAR SA DE CV	175	NO SE EMITE EVALUACIÓN CON FUNDAMENTO EN EL ART. 36 LAAASP
MUEBLES LA FORJA DE JUAN ESCOBAR SA DE CV	177	NO SE EMITE EVALUACIÓN CON FUNDAMENTO EN EL ART. 36 LAAASP
MUEBLES LA FORJA DE JUAN ESCOBAR SA DE CV	178	NO SE EMITE EVALUACIÓN CON FUNDAMENTO EN EL ART. 36 LAAASP
MUEBLES LA FORJA DE JUAN ESCOBAR SA DE CV	181	NO SE EMITE EVALUACIÓN CON FUNDAMENTO EN EL ART. 36 LAAASP
MUEBLES LA FORJA DE JUAN ESCOBAR SA DE CV	191	NO SE EMITE EVALUACIÓN CON FUNDAMENTO EN EL ART. 36 LAAASP
MUEBLES LA FORJA DE JUAN ESCOBAR SA DE CV	192	NO SE EMITE EVALUACIÓN CON FUNDAMENTO EN EL ART. 36 LAAASP
MUEBLES LA FORJA DE JUAN ESCOBAR SA DE CV	215	NO SE EMITE EVALUACIÓN CON FUNDAMENTO EN EL ART. 36 LAAASP
MUEBLES LA FORJA DE JUAN ESCOBAR SA DE CV	216	NO SE EMITE EVALUACIÓN CON FUNDAMENTO EN EL ART. 36 LAAASP
MUEBLES LA FORJA DE JUAN ESCOBAR SA DE CV	219	NO SE EMITE EVALUACIÓN CON FUNDAMENTO EN EL ART. 36 LAAASP
MUEBLES LA FORJA DE JUAN ESCOBAR SA DE CV	222	NO SE EMITE EVALUACIÓN CON FUNDAMENTO EN EL ART. 36 LAAASP
MUEBLES LA FORJA DE JUAN ESCOBAR SA DE CV	223	NO SE EMITE EVALUACIÓN CON FUNDAMENTO EN EL ART. 36 LAAASP
MUEBLES LA FORJA DE JUAN ESCOBAR SA DE CV	225	NO SE EMITE EVALUACIÓN CON FUNDAMENTO EN EL ART. 36 LAAASP
MUEBLES LA FORJA DE JUAN ESCOBAR SA DE CV	233	NO SE EMITE EVALUACIÓN CON FUNDAMENTO EN EL ART. 36 LAAASP

GOBIERNO DE MÉXICO | IMSS

DIRECCIÓN DE ADMINISTRACIÓN
Unidad de Adquisiciones
Coordinación de Adquisición de Bienes y Contratación de Servicios
Coordinación Técnica de Adquisición de Bienes de Inversión y Activos
División de Equipo y Mobiliario Médico

ACTA DE FALLO

LICITACIÓN PÚBLICA INTERNACIONAL ELECTRÓNICA BAJO COBERTURA DE TRATADOS DE LIBRE COMERCIO QUE CONTENGA CAPÍTULO DE COMPRAS GUBERNAMENTALES
NÚMERO DE IDENTIFICACIÓN EN COMPRANET: LA-50-GYR-050GYR040-T-2-2024

PROGRAMA "MOBILIARIO MÉDICO Y DE LABORATORIO PARA HOSPITALES PRIORITARIOS"

NOMBRE O RAZÓN SOCIAL DEL LICITANTE	PARTIDA	RAZÓN POR LA QUE NO FUERON EVALUADAS TÉCNICAMENTE
MUEBLES LA FORJA DE JUAN ESCOBAR SA DE CV	239	NO SE EMITE EVALUACIÓN CON FUNDAMENTO EN EL ART. 36 LAAASP
MUEBLES LA FORJA DE JUAN ESCOBAR SA DE CV	246	NO SE EMITE EVALUACIÓN CON FUNDAMENTO EN EL ART. 36 LAAASP
MUEBLES LA FORJA DE JUAN ESCOBAR SA DE CV	255	NO SE EMITE EVALUACIÓN CON FUNDAMENTO EN EL ART. 36 LAAASP
MUEBLES LA FORJA DE JUAN ESCOBAR SA DE CV	258	NO SE EMITE EVALUACIÓN CON FUNDAMENTO EN EL ART. 36 LAAASP
MUEBLES LA FORJA DE JUAN ESCOBAR SA DE CV	266	NO SE EMITE EVALUACIÓN CON FUNDAMENTO EN EL ART. 36 LAAASP
MUEBLES LA FORJA DE JUAN ESCOBAR SA DE CV	267	NO SE EMITE EVALUACIÓN CON FUNDAMENTO EN EL ART. 36 LAAASP
MUEBLES LA FORJA DE JUAN ESCOBAR SA DE CV	268	NO SE EMITE EVALUACIÓN CON FUNDAMENTO EN EL ART. 36 LAAASP
MUEBLES LA FORJA DE JUAN ESCOBAR SA DE CV	283	NO SE EMITE EVALUACIÓN CON FUNDAMENTO EN EL ART. 36 LAAASP
MUEBLES LA FORJA DE JUAN ESCOBAR SA DE CV	285	NO SE EMITE EVALUACIÓN CON FUNDAMENTO EN EL ART. 36 LAAASP
MUEBLES LA FORJA DE JUAN ESCOBAR SA DE CV	287	NO SE EMITE EVALUACIÓN CON FUNDAMENTO EN EL ART. 36 LAAASP
MUEBLES LA FORJA DE JUAN ESCOBAR SA DE CV	288	NO SE EMITE EVALUACIÓN CON FUNDAMENTO EN EL ART. 36 LAAASP
MUEBLES LA FORJA DE JUAN ESCOBAR SA DE CV	301	NO SE EMITE EVALUACIÓN CON FUNDAMENTO EN EL ART. 36 LAAASP
MUEBLES LA FORJA DE JUAN ESCOBAR SA DE CV	321	NO SE EMITE EVALUACIÓN CON FUNDAMENTO EN EL ART. 36 LAAASP
MUEBLES LA FORJA DE JUAN ESCOBAR SA DE CV	322	NO SE EMITE EVALUACIÓN CON FUNDAMENTO EN EL ART. 36 LAAASP
MUEBLES LA FORJA DE JUAN ESCOBAR SA DE CV	323	NO SE EMITE EVALUACIÓN CON FUNDAMENTO EN EL ART. 36 LAAASP
MUEBLES LA FORJA DE JUAN ESCOBAR SA DE CV	330	NO SE EMITE EVALUACIÓN CON FUNDAMENTO EN EL ART. 36 LAAASP
MUEBLES LA FORJA DE JUAN ESCOBAR SA DE CV	331	NO SE EMITE EVALUACIÓN CON FUNDAMENTO EN EL ART. 36 LAAASP
MUEBLES LA FORJA DE JUAN ESCOBAR SA DE CV	332	NO SE EMITE EVALUACIÓN CON FUNDAMENTO EN EL ART. 36 LAAASP

ACTA DE FALLO

LICITACIÓN PÚBLICA INTERNACIONAL ELECTRÓNICA BAJO COBERTURA DE TRATADOS DE LIBRE COMERCIO QUE CONTENGA CAPÍTULO DE COMPRAS GUBERNAMENTALES
NÚMERO DE IDENTIFICACIÓN EN COMPRANET: LA-50-GYR-050GYR040-T-2-2024

PROGRAMA "MOBILIARIO MÉDICO Y DE LABORATORIO PARA HOSPITALES PRIORITARIOS"

NOMBRE O RAZÓN SOCIAL DEL LICITANTE	PARTIDA	RAZÓN POR LA QUE NO FUERON EVALUADAS TÉCNICAMENTE
MUEBLES LA FORJA DE JUAN ESCOBAR SA DE CV	333	NO SE EMITE EVALUACIÓN CON FUNDAMENTO EN EL ART. 36 LAAASP
MUEBLES LA FORJA DE JUAN ESCOBAR SA DE CV	341	NO SE EMITE EVALUACIÓN CON FUNDAMENTO EN EL ART. 36 LAAASP
MUEBLES LA FORJA DE JUAN ESCOBAR SA DE CV	355	NO SE EMITE EVALUACIÓN CON FUNDAMENTO EN EL ART. 36 LAAASP
MUEBLES LA FORJA DE JUAN ESCOBAR SA DE CV	356	NO SE EMITE EVALUACIÓN CON FUNDAMENTO EN EL ART. 36 LAAASP
MUEBLES LA FORJA DE JUAN ESCOBAR SA DE CV	365	NO SE EMITE EVALUACIÓN CON FUNDAMENTO EN EL ART. 36 LAAASP
MUEBLES LA FORJA DE JUAN ESCOBAR SA DE CV	367	NO SE EMITE EVALUACIÓN CON FUNDAMENTO EN EL ART. 36 LAAASP
MUEBLES LA FORJA DE JUAN ESCOBAR SA DE CV	375	NO SE EMITE EVALUACIÓN CON FUNDAMENTO EN EL ART. 36 LAAASP
MUEBLES LA FORJA DE JUAN ESCOBAR SA DE CV	376	NO SE EMITE EVALUACIÓN CON FUNDAMENTO EN EL ART. 36 LAAASP
MUEBLES LA FORJA DE JUAN ESCOBAR SA DE CV	377	NO SE EMITE EVALUACIÓN CON FUNDAMENTO EN EL ART. 36 LAAASP
MUEBLES LA FORJA DE JUAN ESCOBAR SA DE CV	392	NO SE EMITE EVALUACIÓN CON FUNDAMENTO EN EL ART. 36 LAAASP
MUEBLES LA FORJA DE JUAN ESCOBAR SA DE CV	394	NO SE EMITE EVALUACIÓN CON FUNDAMENTO EN EL ART. 36 LAAASP
MUEBLES LA FORJA DE JUAN ESCOBAR SA DE CV	396	NO SE EMITE EVALUACIÓN CON FUNDAMENTO EN EL ART. 36 LAAASP
MUEBLES LA FORJA DE JUAN ESCOBAR SA DE CV	397	NO SE EMITE EVALUACIÓN CON FUNDAMENTO EN EL ART. 36 LAAASP
MUEBLES LA FORJA DE JUAN ESCOBAR SA DE CV	410	NO SE EMITE EVALUACIÓN CON FUNDAMENTO EN EL ART. 36 LAAASP
MUEBLES LA FORJA DE JUAN ESCOBAR SA DE CV	411	NO SE EMITE EVALUACIÓN CON FUNDAMENTO EN EL ART. 36 LAAASP
MUEBLES LA FORJA DE JUAN ESCOBAR SA DE CV	429	NO SE EMITE EVALUACIÓN CON FUNDAMENTO EN EL ART. 36 LAAASP
MUEBLES LA FORJA DE JUAN ESCOBAR SA DE CV	430	NO SE EMITE EVALUACIÓN CON FUNDAMENTO EN EL ART. 36 LAAASP
MUEBLES LA FORJA DE JUAN ESCOBAR SA DE CV	431	NO SE EMITE EVALUACIÓN CON FUNDAMENTO EN EL ART. 36 LAAASP

Durango 291, Piso 11, Col. Roma Norte, Alcaldía Cuauhtémoc, C.P. 06700, Ciudad de México
Tel. 55 5726 1700, Ext. 14522 www.imss.gob.mx

2024 Felipe Carrillo PUERTO

GOBIERNO DE MÉXICO | IMSS

DIRECCIÓN DE ADMINISTRACIÓN
Unidad de Adquisiciones
Coordinación de Adquisición de Bienes y Contratación de Servicios
Coordinación Técnica de Adquisición de Bienes de Inversión y Activos
División de Equipo y Mobiliario Médico

ACTA DE FALLO

LICITACIÓN PÚBLICA INTERNACIONAL ELECTRÓNICA BAJO COBERTURA DE TRATADOS DE LIBRE COMERCIO QUE CONTENGA CAPÍTULO DE COMPRAS GUBERNAMENTALES
NÚMERO DE IDENTIFICACIÓN EN COMPRANET: LA-50-GYR-050GYR040-T-2-2024

PROGRAMA "MOBILIARIO MÉDICO Y DE LABORATORIO PARA HOSPITALES PRIORITARIOS"

NOMBRE O RAZÓN SOCIAL DEL LICITANTE	PARTIDA	RAZÓN POR LA QUE NO FUERON EVALUADAS TÉCNICAMENTE
MUEBLES LA FORJA DE JUAN ESCOBAR SA DE CV	440	NO SE EMITE EVALUACIÓN CON FUNDAMENTO EN EL ART. 36 LAAASP
MUEBLES LA FORJA DE JUAN ESCOBAR SA DE CV	446	NO SE EMITE EVALUACIÓN POR SOBREPASAR EL TECHO PRESUPUESTAL
MUEBLES LA FORJA DE JUAN ESCOBAR SA DE CV	461	NO SE EMITE EVALUACIÓN CON FUNDAMENTO EN EL ART. 36 LAAASP
MUEBLES LA FORJA DE JUAN ESCOBAR SA DE CV	462	NO SE EMITE EVALUACIÓN CON FUNDAMENTO EN EL ART. 36 LAAASP
MUEBLES LA FORJA DE JUAN ESCOBAR SA DE CV	470	NO SE EMITE EVALUACIÓN CON FUNDAMENTO EN EL ART. 36 LAAASP
MUEBLES LA FORJA DE JUAN ESCOBAR SA DE CV	471	NO SE EMITE EVALUACIÓN CON FUNDAMENTO EN EL ART. 36 LAAASP
MUEBLES LA FORJA DE JUAN ESCOBAR SA DE CV	473	NO SE EMITE EVALUACIÓN CON FUNDAMENTO EN EL ART. 36 LAAASP
MUEBLES LA FORJA DE JUAN ESCOBAR SA DE CV	480	NO SE EMITE EVALUACIÓN CON FUNDAMENTO EN EL ART. 36 LAAASP
MUEBLES LA FORJA DE JUAN ESCOBAR SA DE CV	481	NO SE EMITE EVALUACIÓN CON FUNDAMENTO EN EL ART. 36 LAAASP
MUEBLES LA FORJA DE JUAN ESCOBAR SA DE CV	482	NO SE EMITE EVALUACIÓN CON FUNDAMENTO EN EL ART. 36 LAAASP
MUEBLES LA FORJA DE JUAN ESCOBAR SA DE CV	497	NO SE EMITE EVALUACIÓN CON FUNDAMENTO EN EL ART. 36 LAAASP
MUEBLES LA FORJA DE JUAN ESCOBAR SA DE CV	499	NO SE EMITE EVALUACIÓN CON FUNDAMENTO EN EL ART. 36 LAAASP
MUEBLES LA FORJA DE JUAN ESCOBAR SA DE CV	501	NO SE EMITE EVALUACIÓN CON FUNDAMENTO EN EL ART. 36 LAAASP
MUEBLES LA FORJA DE JUAN ESCOBAR SA DE CV	502	NO SE EMITE EVALUACIÓN CON FUNDAMENTO EN EL ART. 36 LAAASP
MUEBLES LA FORJA DE JUAN ESCOBAR SA DE CV	515	NO SE EMITE EVALUACIÓN CON FUNDAMENTO EN EL ART. 36 LAAASP
MUEBLES LA FORJA DE JUAN ESCOBAR SA DE CV	537	NO SE EMITE EVALUACIÓN CON FUNDAMENTO EN EL ART. 36 LAAASP
MUEBLES LA FORJA DE JUAN ESCOBAR SA DE CV	538	NO SE EMITE EVALUACIÓN CON FUNDAMENTO EN EL ART. 36 LAAASP
MUEBLES LA FORJA DE JUAN ESCOBAR SA DE CV	539	NO SE EMITE EVALUACIÓN CON FUNDAMENTO EN EL ART. 36 LAAASP

Durango 291, Piso 11, Col. Roma Norte, Alcaldía Cuauhtémoc, C.P. 06700, Ciudad de México
Tel. 55 5726 1700, Ext. 14522 www.imss.gob.mx

2024 Felipe Carrillo PUERTO

ANEXOS
DIVISIÓN DE CONTRATOS

ACTA DE FALLO

LICITACIÓN PÚBLICA INTERNACIONAL ELECTRÓNICA BAJO COBERTURA DE TRATADOS DE LIBRE COMERCIO QUE CONTENGA CAPÍTULO DE COMPRAS GUBERNAMENTALES
NÚMERO DE IDENTIFICACIÓN EN COMPRANET: LA-50-GYR-050GYR040-T-2-2024

PROGRAMA "MOBILIARIO MÉDICO Y DE LABORATORIO PARA HOSPITALES PRIORITARIOS"

NOMBRE O RAZÓN SOCIAL DEL LICITANTE	PARTIDA	RAZÓN POR LA QUE NO FUERON EVALUADAS TÉCNICAMENTE
MUEBLES LA FORJA DE JUAN ESCOBAR SA DE CV	554	NO SE EMITE EVALUACIÓN CON FUNDAMENTO EN EL ART. 36 LAAASP
MUEBLES LA FORJA DE JUAN ESCOBAR SA DE CV	559	NO SE EMITE EVALUACIÓN CON FUNDAMENTO EN EL ART. 36 LAAASP
MUEBLES LA FORJA DE JUAN ESCOBAR SA DE CV	563	NO SE EMITE EVALUACIÓN CON FUNDAMENTO EN EL ART. 36 LAAASP
MUEBLES LA FORJA DE JUAN ESCOBAR SA DE CV	564	NO SE EMITE EVALUACIÓN CON FUNDAMENTO EN EL ART. 36 LAAASP
MUEBLES LA FORJA DE JUAN ESCOBAR SA DE CV	570	NO SE EMITE EVALUACIÓN CON FUNDAMENTO EN EL ART. 36 LAAASP
MUEBLES LA FORJA DE JUAN ESCOBAR SA DE CV	573	NO SE EMITE EVALUACIÓN CON FUNDAMENTO EN EL ART. 36 LAAASP
MUEBLES LA FORJA DE JUAN ESCOBAR SA DE CV	580	NO SE EMITE EVALUACIÓN CON FUNDAMENTO EN EL ART. 36 LAAASP
MUEBLES LA FORJA DE JUAN ESCOBAR SA DE CV	581	NO SE EMITE EVALUACIÓN CON FUNDAMENTO EN EL ART. 36 LAAASP
MUEBLES LA FORJA DE JUAN ESCOBAR SA DE CV	582	NO SE EMITE EVALUACIÓN CON FUNDAMENTO EN EL ART. 36 LAAASP
MUEBLES LA FORJA DE JUAN ESCOBAR SA DE CV	597	NO SE EMITE EVALUACIÓN CON FUNDAMENTO EN EL ART. 36 LAAASP
MUEBLES LA FORJA DE JUAN ESCOBAR SA DE CV	599	NO SE EMITE EVALUACIÓN CON FUNDAMENTO EN EL ART. 36 LAAASP
MUEBLES LA FORJA DE JUAN ESCOBAR SA DE CV	601	NO SE EMITE EVALUACIÓN CON FUNDAMENTO EN EL ART. 36 LAAASP
MUEBLES LA FORJA DE JUAN ESCOBAR SA DE CV	602	NO SE EMITE EVALUACIÓN CON FUNDAMENTO EN EL ART. 36 LAAASP
MUEBLES LA FORJA DE JUAN ESCOBAR SA DE CV	614	NO SE EMITE EVALUACIÓN CON FUNDAMENTO EN EL ART. 36 LAAASP
MUEBLES LA FORJA DE JUAN ESCOBAR SA DE CV	615	NO SE EMITE EVALUACIÓN CON FUNDAMENTO EN EL ART. 36 LAAASP
MUEBLES LA FORJA DE JUAN ESCOBAR SA DE CV	635	NO SE EMITE EVALUACIÓN CON FUNDAMENTO EN EL ART. 36 LAAASP
MUEBLES LA FORJA DE JUAN ESCOBAR SA DE CV	636	NO SE EMITE EVALUACIÓN CON FUNDAMENTO EN EL ART. 36 LAAASP
MUEBLES LA FORJA DE JUAN ESCOBAR SA DE CV	643	NO SE EMITE EVALUACIÓN CON FUNDAMENTO EN EL ART. 36 LAAASP

GOBIERNO DE MÉXICO | IMSS

DIRECCIÓN DE ADMINISTRACIÓN
Unidad de Adquisiciones
Coordinación de Adquisición de Bienes y Contratación de Servicios
Coordinación Técnica de Adquisición de Bienes de Inversión y Activos
División de Equipo y Mobiliario Médico

ACTA DE FALLO

LICITACIÓN PÚBLICA INTERNACIONAL ELECTRÓNICA BAJO COBERTURA DE TRATADOS DE LIBRE COMERCIO QUE CONTENGA CAPÍTULO DE COMPRAS GUBERNAMENTALES
NÚMERO DE IDENTIFICACIÓN EN COMPRANET: LA-50-GYR-050GYR040-T-2-2024

PROGRAMA "MOBILIARIO MÉDICO Y DE LABORATORIO PARA HOSPITALES PRIORITARIOS"

NOMBRE O RAZÓN SOCIAL DEL LICITANTE	PARTIDA	RAZÓN POR LA QUE NO FUERON EVALUADAS TÉCNICAMENTE
MUEBLES LA FORJA DE JUAN ESCOBAR SA DE CV	644	NO SE EMITE EVALUACIÓN CON FUNDAMENTO EN EL ART. 36 LAAASP
MUEBLES LA FORJA DE JUAN ESCOBAR SA DE CV	646	NO SE EMITE EVALUACIÓN CON FUNDAMENTO EN EL ART. 36 LAAASP
MUEBLES LA FORJA DE JUAN ESCOBAR SA DE CV	655	NO SE EMITE EVALUACIÓN CON FUNDAMENTO EN EL ART. 36 LAAASP
MUEBLES LA FORJA DE JUAN ESCOBAR SA DE CV	669	NO SE EMITE EVALUACIÓN CON FUNDAMENTO EN EL ART. 36 LAAASP
MUEBLES LA FORJA DE JUAN ESCOBAR SA DE CV	670	NO SE EMITE EVALUACIÓN CON FUNDAMENTO EN EL ART. 36 LAAASP
MUEBLES LA FORJA DE JUAN ESCOBAR SA DE CV	678	NO SE EMITE EVALUACIÓN CON FUNDAMENTO EN EL ART. 36 LAAASP
MUEBLES LA FORJA DE JUAN ESCOBAR SA DE CV	680	NO SE EMITE EVALUACIÓN CON FUNDAMENTO EN EL ART. 36 LAAASP
MUEBLES LA FORJA DE JUAN ESCOBAR SA DE CV	687	NO SE EMITE EVALUACIÓN CON FUNDAMENTO EN EL ART. 36 LAAASP
MUEBLES LA FORJA DE JUAN ESCOBAR SA DE CV	688	NO SE EMITE EVALUACIÓN CON FUNDAMENTO EN EL ART. 36 LAAASP
MUEBLES LA FORJA DE JUAN ESCOBAR SA DE CV	689	NO SE EMITE EVALUACIÓN CON FUNDAMENTO EN EL ART. 36 LAAASP
MUEBLES LA FORJA DE JUAN ESCOBAR SA DE CV	705	NO SE EMITE EVALUACIÓN CON FUNDAMENTO EN EL ART. 36 LAAASP
MUEBLES LA FORJA DE JUAN ESCOBAR SA DE CV	707	NO SE EMITE EVALUACIÓN CON FUNDAMENTO EN EL ART. 36 LAAASP
MUEBLES LA FORJA DE JUAN ESCOBAR SA DE CV	709	NO SE EMITE EVALUACIÓN CON FUNDAMENTO EN EL ART. 36 LAAASP
MUEBLES LA FORJA DE JUAN ESCOBAR SA DE CV	710	NO SE EMITE EVALUACIÓN CON FUNDAMENTO EN EL ART. 36 LAAASP
MUEBLES LA FORJA DE JUAN ESCOBAR SA DE CV	723	NO SE EMITE EVALUACIÓN CON FUNDAMENTO EN EL ART. 36 LAAASP
MUEBLES LA FORJA DE JUAN ESCOBAR SA DE CV	724	NO SE EMITE EVALUACIÓN CON FUNDAMENTO EN EL ART. 36 LAAASP
MUEBLES LA FORJA DE JUAN ESCOBAR SA DE CV	743	NO SE EMITE EVALUACIÓN CON FUNDAMENTO EN EL ART. 36 LAAASP
MUEBLES LA FORJA DE JUAN ESCOBAR SA DE CV	744	NO SE EMITE EVALUACIÓN CON FUNDAMENTO EN EL ART. 36 LAAASP

ACTA DE FALLO

LICITACIÓN PÚBLICA INTERNACIONAL ELECTRÓNICA BAJO COBERTURA DE TRATADOS DE LIBRE COMERCIO QUE CONTENGA CAPÍTULO DE COMPRAS GUBERNAMENTALES
NÚMERO DE IDENTIFICACIÓN EN COMPRANET: LA-50-GYR-050GYR040-T-2-2024

PROGRAMA "MOBILIARIO MÉDICO Y DE LABORATORIO PARA HOSPITALES PRIORITARIOS"

NOMBRE O RAZÓN SOCIAL DEL LICITANTE	PARTIDA	RAZÓN POR LA QUE NO FUERON EVALUADAS TÉCNICAMENTE
MUEBLES LA FORJA DE JUAN ESCOBAR SA DE CV	745	NO SE EMITE EVALUACIÓN CON FUNDAMENTO EN EL ART. 36 LAAASP
MUEBLES LA FORJA DE JUAN ESCOBAR SA DE CV	746	NO SE EMITE EVALUACIÓN CON FUNDAMENTO EN EL ART. 36 LAAASP
TECNO COMERCIAL PAKTLI SA DE CV	360	NO SE EMITE EVALUACIÓN CON FUNDAMENTO EN EL ART. 36 LAAASP
TECNO COMERCIAL PAKTLI SA DE CV	366	NO SE EMITE EVALUACIÓN CON FUNDAMENTO EN EL ART. 36 LAAASP
TECNO COMERCIAL PAKTLI SA DE CV	375	NO SE EMITE EVALUACIÓN POR SOBREPASAR EL TECHO PRESUPUESTAL
TECNO COMERCIAL PAKTLI SA DE CV	396	NO SE EMITE EVALUACIÓN CON FUNDAMENTO EN EL ART. 36 LAAASP
TECNO COMERCIAL PAKTLI SA DE CV	414	NO SE EMITE EVALUACIÓN CON FUNDAMENTO EN EL ART. 36 LAAASP
TECNO COMERCIAL PAKTLI SA DE CV	674	NO SE EMITE EVALUACIÓN CON FUNDAMENTO EN EL ART. 36 LAAASP
TECNO COMERCIAL PAKTLI SA DE CV	679	NO SE EMITE EVALUACIÓN CON FUNDAMENTO EN EL ART. 36 LAAASP
TECNO COMERCIAL PAKTLI SA DE CV	687	NO SE EMITE EVALUACIÓN POR SOBREPASAR EL TECHO PRESUPUESTAL
TECNO COMERCIAL PAKTLI SA DE CV	708	NO SE EMITE EVALUACIÓN CON FUNDAMENTO EN EL ART. 36 LAAASP
TECNO ROBLES DE MEXICO SA DE CV	6	NO SE EMITE EVALUACIÓN POR SOBREPASAR EL TECHO PRESUPUESTAL
TECNO ROBLES DE MEXICO SA DE CV	13	NO SE EMITE EVALUACIÓN POR SOBREPASAR EL TECHO PRESUPUESTAL
TECNO ROBLES DE MEXICO SA DE CV	16	NO SE EMITE EVALUACIÓN POR SOBREPASAR EL TECHO PRESUPUESTAL
TECNO ROBLES DE MEXICO SA DE CV	27	NO SE EMITE EVALUACIÓN CON FUNDAMENTO EN EL ART. 36 LAAASP
TECNO ROBLES DE MEXICO SA DE CV	28	NO SE EMITE EVALUACIÓN POR SOBREPASAR EL TECHO PRESUPUESTAL
TECNO ROBLES DE MEXICO SA DE CV	31	NO SE EMITE EVALUACIÓN CON FUNDAMENTO EN EL ART. 36 LAAASP

Durango 291, Piso 11, Col. Roma Norte, Alcaldía Cuauhtémoc, C. P. 06700, Ciudad de México
Tel. 55 5628 1720, Ext. 14825. www.imss.gob.mx

2024 Felipe Carrillo PUERTO

GOBIERNO DE MÉXICO | IMSS

DIRECCIÓN DE ADMINISTRACIÓN
Unidad de Adquisiciones
Coordinación de Adquisición de Bienes y Contratación de Servicios
Coordinación Técnica de Adquisición de Bienes de Inversión y Activos
División de Equipo y Mobiliario Médico

ACTA DE FALLO

LICITACIÓN PÚBLICA INTERNACIONAL ELECTRÓNICA BAJO COBERTURA DE TRATADOS DE LIBRE COMERCIO QUE CONTENGA CAPÍTULO DE COMPRAS GUBERNAMENTALES
NÚMERO DE IDENTIFICACIÓN EN COMPRANET: LA-50-GYR-050GYR040-T-2-2024

PROGRAMA "MOBILIARIO MÉDICO Y DE LABORATORIO PARA HOSPITALES PRIORITARIOS"

NOMBRE O RAZÓN SOCIAL DEL LICITANTE	PARTIDA	RAZÓN POR LA QUE NO FUERON EVALUADAS TÉCNICAMENTE
TECNO ROBLES DE MEXICO SA DE CV	32	NO SE EMITE EVALUACIÓN CON FUNDAMENTO EN EL ART. 36 LAAASP
TECNO ROBLES DE MEXICO SA DE CV	35	NO SE EMITE EVALUACIÓN CON FUNDAMENTO EN EL ART. 36 LAAASP
TECNO ROBLES DE MEXICO SA DE CV	39	NO SE EMITE EVALUACIÓN POR SOBREPASAR EL TECHO PRESUPUESTAL
TECNO ROBLES DE MEXICO SA DE CV	40	NO SE EMITE EVALUACIÓN POR SOBREPASAR EL TECHO PRESUPUESTAL
TECNO ROBLES DE MEXICO SA DE CV	42	NO SE EMITE EVALUACIÓN POR SOBREPASAR EL TECHO PRESUPUESTAL
TECNO ROBLES DE MEXICO SA DE CV	45	NO SE EMITE EVALUACIÓN CON FUNDAMENTO EN EL ART. 36 LAAASP
TECNO ROBLES DE MEXICO SA DE CV	46	NO SE EMITE EVALUACIÓN CON FUNDAMENTO EN EL ART. 36 LAAASP
TECNO ROBLES DE MEXICO SA DE CV	48	NO SE EMITE EVALUACIÓN POR SOBREPASAR EL TECHO PRESUPUESTAL
TECNO ROBLES DE MEXICO SA DE CV	49	NO SE EMITE EVALUACIÓN CON FUNDAMENTO EN EL ART. 36 LAAASP
TECNO ROBLES DE MEXICO SA DE CV	50	NO SE EMITE EVALUACIÓN POR SOBREPASAR EL TECHO PRESUPUESTAL
TECNO ROBLES DE MEXICO SA DE CV	52	NO SE EMITE EVALUACIÓN POR SOBREPASAR EL TECHO PRESUPUESTAL
TECNO ROBLES DE MEXICO SA DE CV	64	NO SE EMITE EVALUACIÓN POR SOBREPASAR EL TECHO PRESUPUESTAL
TECNO ROBLES DE MEXICO SA DE CV	67	NO SE EMITE EVALUACIÓN POR SOBREPASAR EL TECHO PRESUPUESTAL
TECNO ROBLES DE MEXICO SA DE CV	69	NO SE EMITE EVALUACIÓN POR SOBREPASAR EL TECHO PRESUPUESTAL
TECNO ROBLES DE MEXICO SA DE CV	71	NO SE EMITE EVALUACIÓN POR SOBREPASAR EL TECHO PRESUPUESTAL
TECNO ROBLES DE MEXICO SA DE CV	72	NO SE EMITE EVALUACIÓN POR SOBREPASAR EL TECHO PRESUPUESTAL

Durango 291, Piso 11, Col. Roma Norte, Alcaldía Cuauhtémoc, C. P. 06700, Ciudad de México
Tel. 55 5628 1720, Ext. 14825. www.imss.gob.mx

2024 Felipe Carrillo PUERTO

ANEXOS

DIVISIÓN DE CONTRATOS

ACTA DE FALLO

LICITACIÓN PÚBLICA INTERNACIONAL ELECTRÓNICA BAJO COBERTURA DE TRATADOS DE LIBRE COMERCIO QUE CONTENGA CAPÍTULO DE COMPRAS GUBERNAMENTALES
NÚMERO DE IDENTIFICACIÓN EN COMPRANET: LA-50-GYR-050GYR040-T-2-2024

PROGRAMA "MOBILIARIO MÉDICO Y DE LABORATORIO PARA HOSPITALES PRIORITARIOS"

NOMBRE O RAZÓN SOCIAL DEL LICITANTE	PARTIDA	RAZÓN POR LA QUE NO FUERON EVALUADAS TÉCNICAMENTE
TECNO ROBLES DE MEXICO SA DE CV	74	NO SE EMITE EVALUACIÓN POR SOBREPASAR EL TECHO PRESUPUESTAL
TECNO ROBLES DE MEXICO SA DE CV	75	NO SE EMITE EVALUACIÓN POR SOBREPASAR EL TECHO PRESUPUESTAL
TECNO ROBLES DE MEXICO SA DE CV	77	NO SE EMITE EVALUACIÓN CON FUNDAMENTO EN EL ART. 36 LAAASP
TECNO ROBLES DE MEXICO SA DE CV	78	NO SE EMITE EVALUACIÓN CON FUNDAMENTO EN EL ART. 36 LAAASP
TECNO ROBLES DE MEXICO SA DE CV	79	NO SE EMITE EVALUACIÓN CON FUNDAMENTO EN EL ART. 36 LAAASP
TECNO ROBLES DE MEXICO SA DE CV	80	NO SE EMITE EVALUACIÓN CON FUNDAMENTO EN EL ART. 36 LAAASP
TECNO ROBLES DE MEXICO SA DE CV	81	NO SE EMITE EVALUACIÓN CON FUNDAMENTO EN EL ART. 36 LAAASP
TECNO ROBLES DE MEXICO SA DE CV	84	NO SE EMITE EVALUACIÓN POR SOBREPASAR EL TECHO PRESUPUESTAL
TECNO ROBLES DE MEXICO SA DE CV	86	NO SE EMITE EVALUACIÓN POR SOBREPASAR EL TECHO PRESUPUESTAL
TECNO ROBLES DE MEXICO SA DE CV	87	NO SE EMITE EVALUACIÓN CON FUNDAMENTO EN EL ART. 36 LAAASP
TECNO ROBLES DE MEXICO SA DE CV	88	NO SE EMITE EVALUACIÓN POR SOBREPASAR EL TECHO PRESUPUESTAL
TECNO ROBLES DE MEXICO SA DE CV	102	NO SE EMITE EVALUACIÓN POR SOBREPASAR EL TECHO PRESUPUESTAL
TECNO ROBLES DE MEXICO SA DE CV	103	NO SE EMITE EVALUACIÓN POR SOBREPASAR EL TECHO PRESUPUESTAL
TECNO ROBLES DE MEXICO SA DE CV	104	NO SE EMITE EVALUACIÓN POR SOBREPASAR EL TECHO PRESUPUESTAL
TECNO ROBLES DE MEXICO SA DE CV	122	NO SE EMITE EVALUACIÓN CON FUNDAMENTO EN EL ART. 36 LAAASP
TECNO ROBLES DE MEXICO SA DE CV	126	NO SE EMITE EVALUACIÓN POR SOBREPASAR EL TECHO PRESUPUESTAL

GOBIERNO DE MÉXICO | IMSS

DIRECCIÓN DE ADMINISTRACIÓN
Unidad de Adquisiciones
Coordinación de Adquisición de Bienes y Contratación de Servicios
Coordinación Técnica de Adquisición de Bienes de Inversión y Activos
División de Equipo y Mobiliario Médico

ACTA DE FALLO

LICITACIÓN PÚBLICA INTERNACIONAL ELECTRÓNICA BAJO COBERTURA DE TRATADOS DE LIBRE COMERCIO QUE CONTENGA CAPÍTULO DE COMPRAS GUBERNAMENTALES
NÚMERO DE IDENTIFICACIÓN EN COMPRANET: LA-50-GYR-050GYR040-T-2-2024

PROGRAMA "MOBILIARIO MÉDICO Y DE LABORATORIO PARA HOSPITALES PRIORITARIOS"

NOMBRE O RAZÓN SOCIAL DEL LICITANTE	PARTIDA	RAZÓN POR LA QUE NO FUERON EVALUADAS TÉCNICAMENTE
TECNO ROBLES DE MEXICO SA DE CV	134	NO SE EMITE EVALUACIÓN CON FUNDAMENTO EN EL ART. 36 LAAASP
TECNO ROBLES DE MEXICO SA DE CV	137	NO SE EMITE EVALUACIÓN CON FUNDAMENTO EN EL ART. 36 LAAASP
TECNO ROBLES DE MEXICO SA DE CV	138	NO SE EMITE EVALUACIÓN POR SOBREPASAR EL TECHO PRESUPUESTAL
TECNO ROBLES DE MEXICO SA DE CV	140	NO SE EMITE EVALUACIÓN CON FUNDAMENTO EN EL ART. 36 LAAASP
TECNO ROBLES DE MEXICO SA DE CV	145	NO SE EMITE EVALUACIÓN CON FUNDAMENTO EN EL ART. 36 LAAASP
TECNO ROBLES DE MEXICO SA DE CV	147	NO SE EMITE EVALUACIÓN POR SOBREPASAR EL TECHO PRESUPUESTAL
TECNO ROBLES DE MEXICO SA DE CV	148	NO SE EMITE EVALUACIÓN POR SOBREPASAR EL TECHO PRESUPUESTAL
TECNO ROBLES DE MEXICO SA DE CV	150	NO SE EMITE EVALUACIÓN POR SOBREPASAR EL TECHO PRESUPUESTAL
TECNO ROBLES DE MEXICO SA DE CV	153	NO SE EMITE EVALUACIÓN CON FUNDAMENTO EN EL ART. 36 LAAASP
TECNO ROBLES DE MEXICO SA DE CV	156	NO SE EMITE EVALUACIÓN POR SOBREPASAR EL TECHO PRESUPUESTAL
TECNO ROBLES DE MEXICO SA DE CV	157	NO SE EMITE EVALUACIÓN CON FUNDAMENTO EN EL ART. 36 LAAASP
TECNO ROBLES DE MEXICO SA DE CV	158	NO SE EMITE EVALUACIÓN POR SOBREPASAR EL TECHO PRESUPUESTAL
TECNO ROBLES DE MEXICO SA DE CV	159	NO SE EMITE EVALUACIÓN POR SOBREPASAR EL TECHO PRESUPUESTAL
TECNO ROBLES DE MEXICO SA DE CV	170	NO SE EMITE EVALUACIÓN POR SOBREPASAR EL TECHO PRESUPUESTAL
TECNO ROBLES DE MEXICO SA DE CV	173	NO SE EMITE EVALUACIÓN CON FUNDAMENTO EN EL ART. 36 LAAASP
TECNO ROBLES DE MEXICO SA DE CV	175	NO SE EMITE EVALUACIÓN POR SOBREPASAR EL TECHO PRESUPUESTAL

ACTA DE FALLO

LICITACIÓN PÚBLICA INTERNACIONAL ELECTRÓNICA BAJO COBERTURA DE TRATADOS DE LIBRE COMERCIO QUE CONTENGA CAPÍTULO DE COMPRAS GUBERNAMENTALES
NÚMERO DE IDENTIFICACIÓN EN COMPRANET: LA-50-GYR-050GYR040-T-2-2024

PROGRAMA "MOBILIARIO MÉDICO Y DE LABORATORIO PARA HOSPITALES PRIORITARIOS"

NOMBRE O RAZON SOCIAL DEL LICITANTE	PARTIDA	RAZÓN POR LA QUE NO FUERON EVALUADAS TÉCNICAMENTE
TECNO ROBLES DE MEXICO SA DE CV	177	NO SE EMITE EVALUACIÓN POR SOBREPASAR EL TECHO PRESUPUESTAL
TECNO ROBLES DE MEXICO SA DE CV	180	NO SE EMITE EVALUACIÓN POR SOBREPASAR EL TECHO PRESUPUESTAL
TECNO ROBLES DE MEXICO SA DE CV	181	NO SE EMITE EVALUACIÓN POR SOBREPASAR EL TECHO PRESUPUESTAL
TECNO ROBLES DE MEXICO SA DE CV	183	NO SE EMITE EVALUACIÓN CON FUNDAMENTO EN EL ART. 36 LAAASP
TECNO ROBLES DE MEXICO SA DE CV	184	NO SE EMITE EVALUACIÓN CON FUNDAMENTO EN EL ART. 36 LAAASP
TECNO ROBLES DE MEXICO SA DE CV	185	NO SE EMITE EVALUACIÓN CON FUNDAMENTO EN EL ART. 36 LAAASP
TECNO ROBLES DE MEXICO SA DE CV	186	NO SE EMITE EVALUACIÓN CON FUNDAMENTO EN EL ART. 36 LAAASP
TECNO ROBLES DE MEXICO SA DE CV	187	NO SE EMITE EVALUACIÓN CON FUNDAMENTO EN EL ART. 36 LAAASP
TECNO ROBLES DE MEXICO SA DE CV	190	NO SE EMITE EVALUACIÓN POR SOBREPASAR EL TECHO PRESUPUESTAL
TECNO ROBLES DE MEXICO SA DE CV	191	NO SE EMITE EVALUACIÓN CON FUNDAMENTO EN EL ART. 36 LAAASP
TECNO ROBLES DE MEXICO SA DE CV	192	NO SE EMITE EVALUACIÓN CON FUNDAMENTO EN EL ART. 36 LAAASP
TECNO ROBLES DE MEXICO SA DE CV	193	NO SE EMITE EVALUACIÓN CON FUNDAMENTO EN EL ART. 36 LAAASP
TECNO ROBLES DE MEXICO SA DE CV	194	NO SE EMITE EVALUACIÓN POR SOBREPASAR EL TECHO PRESUPUESTAL
TECNO ROBLES DE MEXICO SA DE CV	195	NO SE EMITE EVALUACIÓN CON FUNDAMENTO EN EL ART. 36 LAAASP
TECNO ROBLES DE MEXICO SA DE CV	213	NO SE EMITE EVALUACIÓN POR SOBREPASAR EL TECHO PRESUPUESTAL
TECNO ROBLES DE MEXICO SA DE CV	214	NO SE EMITE EVALUACIÓN CON FUNDAMENTO EN EL ART. 36 LAAASP
TECNO ROBLES DE MEXICO SA DE CV	215	NO SE EMITE EVALUACIÓN POR SOBREPASAR EL TECHO PRESUPUESTAL

2024 Felipe Carrillo PUERTO

GOBIERNO DE MÉXICO | IMSS

DIRECCIÓN DE ADMINISTRACIÓN
Unidad de Adquisiciones
Coordinación de Adquisición de Bienes y Contratación de Servicios
Coordinación Técnica de Adquisición de Bienes de Inversión y Activos
División de Equipo y Mobiliario Médico

ACTA DE FALLO

LICITACIÓN PÚBLICA INTERNACIONAL ELECTRÓNICA BAJO COBERTURA DE TRATADOS DE LIBRE COMERCIO QUE CONTENGA CAPÍTULO DE COMPRAS GUBERNAMENTALES
NÚMERO DE IDENTIFICACIÓN EN COMPRANET: LA-50-GYR-050GYR040-T-2-2024

PROGRAMA "MOBILIARIO MÉDICO Y DE LABORATORIO PARA HOSPITALES PRIORITARIOS"

NOMBRE O RAZON SOCIAL DEL LICITANTE	PARTIDA	RAZÓN POR LA QUE NO FUERON EVALUADAS TÉCNICAMENTE
TECNO ROBLES DE MEXICO SA DE CV	225	NO SE EMITE EVALUACIÓN POR SOBREPASAR EL TECHO PRESUPUESTAL
TECNO ROBLES DE MEXICO SA DE CV	235	NO SE EMITE EVALUACIÓN POR SOBREPASAR EL TECHO PRESUPUESTAL
TECNO ROBLES DE MEXICO SA DE CV	246	NO SE EMITE EVALUACIÓN CON FUNDAMENTO EN EL ART. 36 LAAASP
TECNO ROBLES DE MEXICO SA DE CV	247	NO SE EMITE EVALUACIÓN POR SOBREPASAR EL TECHO PRESUPUESTAL
TECNO ROBLES DE MEXICO SA DE CV	249	NO SE EMITE EVALUACIÓN CON FUNDAMENTO EN EL ART. 36 LAAASP
TECNO ROBLES DE MEXICO SA DE CV	250	NO SE EMITE EVALUACIÓN CON FUNDAMENTO EN EL ART. 36 LAAASP
TECNO ROBLES DE MEXICO SA DE CV	253	NO SE EMITE EVALUACIÓN CON FUNDAMENTO EN EL ART. 36 LAAASP
TECNO ROBLES DE MEXICO SA DE CV	255	NO SE EMITE EVALUACIÓN CON FUNDAMENTO EN EL ART. 36 LAAASP
TECNO ROBLES DE MEXICO SA DE CV	257	NO SE EMITE EVALUACIÓN POR SOBREPASAR EL TECHO PRESUPUESTAL
TECNO ROBLES DE MEXICO SA DE CV	258	NO SE EMITE EVALUACIÓN POR SOBREPASAR EL TECHO PRESUPUESTAL
TECNO ROBLES DE MEXICO SA DE CV	260	NO SE EMITE EVALUACIÓN POR SOBREPASAR EL TECHO PRESUPUESTAL
TECNO ROBLES DE MEXICO SA DE CV	263	NO SE EMITE EVALUACIÓN CON FUNDAMENTO EN EL ART. 36 LAAASP
TECNO ROBLES DE MEXICO SA DE CV	264	NO SE EMITE EVALUACIÓN CON FUNDAMENTO EN EL ART. 36 LAAASP
TECNO ROBLES DE MEXICO SA DE CV	266	NO SE EMITE EVALUACIÓN POR SOBREPASAR EL TECHO PRESUPUESTAL
TECNO ROBLES DE MEXICO SA DE CV	267	NO SE EMITE EVALUACIÓN CON FUNDAMENTO EN EL ART. 36 LAAASP
TECNO ROBLES DE MEXICO SA DE CV	268	NO SE EMITE EVALUACIÓN POR SOBREPASAR EL TECHO PRESUPUESTAL
TECNO ROBLES DE MEXICO SA DE CV	269	NO SE EMITE EVALUACIÓN POR SOBREPASAR EL TECHO

Durango 291, Piso 11, Col. Roma Norte, Alcaldía Cuauhtémoc, C.P. 06700, Ciudad de México
Tel. 55 5726 1700, Ext. 14925 www.imss.gob.mx

2024 Felipe Carrillo PUERTO

ANEXOS

DIVISIÓN DE CONTRATOS

ACTA DE FALLO

LICITACIÓN PÚBLICA INTERNACIONAL ELECTRÓNICA BAJO COBERTURA DE TRATADOS DE LIBRE COMERCIO QUE CONTENGA CAPÍTULO DE COMPRAS GUBERNAMENTALES
NÚMERO DE IDENTIFICACIÓN EN COMPRANET: LA-50-GYR-050GYR040-T-2-2024

PROGRAMA "MOBILIARIO MÉDICO Y DE LABORATORIO PARA HOSPITALES PRIORITARIOS"

NOMBRE O RAZÓN SOCIAL DEL LICITANTE	PARTIDA	RAZÓN POR LA QUE NO FUERON EVALUADAS TÉCNICAMENTE
		PRESUPUESTAL
TECNO ROBLES DE MEXICO SA DE CV	280	NO SE EMITE EVALUACIÓN POR SOBREPASAR EL TECHO PRESUPUESTAL
TECNO ROBLES DE MEXICO SA DE CV	283	NO SE EMITE EVALUACIÓN POR SOBREPASAR EL TECHO PRESUPUESTAL
TECNO ROBLES DE MEXICO SA DE CV	285	NO SE EMITE EVALUACIÓN POR SOBREPASAR EL TECHO PRESUPUESTAL
TECNO ROBLES DE MEXICO SA DE CV	446	NO SE EMITE EVALUACIÓN POR SOBREPASAR EL TECHO PRESUPUESTAL
TECNO ROBLES DE MEXICO SA DE CV	450	NO SE EMITE EVALUACIÓN POR SOBREPASAR EL TECHO PRESUPUESTAL
TECNO ROBLES DE MEXICO SA DE CV	461	NO SE EMITE EVALUACIÓN CON FUNDAMENTO EN EL ART. 36 LAAASP
TECNO ROBLES DE MEXICO SA DE CV	462	NO SE EMITE EVALUACIÓN POR SOBREPASAR EL TECHO PRESUPUESTAL
TECNO ROBLES DE MEXICO SA DE CV	465	NO SE EMITE EVALUACIÓN CON FUNDAMENTO EN EL ART. 36 LAAASP
TECNO ROBLES DE MEXICO SA DE CV	466	NO SE EMITE EVALUACIÓN POR SOBREPASAR EL TECHO PRESUPUESTAL
TECNO ROBLES DE MEXICO SA DE CV	469	NO SE EMITE EVALUACIÓN CON FUNDAMENTO EN EL ART. 36 LAAASP
TECNO ROBLES DE MEXICO SA DE CV	472	NO SE EMITE EVALUACIÓN POR SOBREPASAR EL TECHO PRESUPUESTAL
TECNO ROBLES DE MEXICO SA DE CV	473	NO SE EMITE EVALUACIÓN POR SOBREPASAR EL TECHO PRESUPUESTAL
TECNO ROBLES DE MEXICO SA DE CV	475	NO SE EMITE EVALUACIÓN POR SOBREPASAR EL TECHO PRESUPUESTAL
TECNO ROBLES DE MEXICO SA DE CV	477	NO SE EMITE EVALUACIÓN CON FUNDAMENTO EN EL ART. 36 LAAASP
TECNO ROBLES DE MEXICO SA DE CV	478	NO SE EMITE EVALUACIÓN CON FUNDAMENTO EN EL ART. 36 LAAASP

GOBIERNO DE MÉXICO | IMSS

DIRECCIÓN DE ADMINISTRACIÓN
Unidad de Adquisiciones
Coordinación de Adquisición de Bienes y Contratación de Servicios
Coordinación Técnica de Adquisición de Bienes de Inversión y Activos
División de Equipo y Mobiliario Médico

ACTA DE FALLO

LICITACIÓN PÚBLICA INTERNACIONAL ELECTRÓNICA BAJO COBERTURA DE TRATADOS DE LIBRE COMERCIO QUE CONTENGA CAPÍTULO DE COMPRAS GUBERNAMENTALES
NÚMERO DE IDENTIFICACIÓN EN COMPRANET: LA-50-GYR-050GYR040-T-2-2024

PROGRAMA "MOBILIARIO MÉDICO Y DE LABORATORIO PARA HOSPITALES PRIORITARIOS"

NOMBRE O RAZÓN SOCIAL DEL LICITANTE	PARTIDA	RAZÓN POR LA QUE NO FUERON EVALUADAS TÉCNICAMENTE
TECNO ROBLES DE MEXICO SA DE CV	480	NO SE EMITE EVALUACIÓN POR SOBREPASAR EL TECHO PRESUPUESTAL
TECNO ROBLES DE MEXICO SA DE CV	481	NO SE EMITE EVALUACIÓN CON FUNDAMENTO EN EL ART. 36 LAAASP
TECNO ROBLES DE MEXICO SA DE CV	482	NO SE EMITE EVALUACIÓN POR SOBREPASAR EL TECHO PRESUPUESTAL
TECNO ROBLES DE MEXICO SA DE CV	483	NO SE EMITE EVALUACIÓN POR SOBREPASAR EL TECHO PRESUPUESTAL
TECNO ROBLES DE MEXICO SA DE CV	484	NO SE EMITE EVALUACIÓN POR SOBREPASAR EL TECHO PRESUPUESTAL
TECNO ROBLES DE MEXICO SA DE CV	497	NO SE EMITE EVALUACIÓN POR SOBREPASAR EL TECHO PRESUPUESTAL
TECNO ROBLES DE MEXICO SA DE CV	499	NO SE EMITE EVALUACIÓN POR SOBREPASAR EL TECHO PRESUPUESTAL
TECNO ROBLES DE MEXICO SA DE CV	501	NO SE EMITE EVALUACIÓN POR SOBREPASAR EL TECHO PRESUPUESTAL
TECNO ROBLES DE MEXICO SA DE CV	502	NO SE EMITE EVALUACIÓN POR SOBREPASAR EL TECHO PRESUPUESTAL
TECNO ROBLES DE MEXICO SA DE CV	504	NO SE EMITE EVALUACIÓN POR SOBREPASAR EL TECHO PRESUPUESTAL
TECNO ROBLES DE MEXICO SA DE CV	505	NO SE EMITE EVALUACIÓN POR SOBREPASAR EL TECHO PRESUPUESTAL
TECNO ROBLES DE MEXICO SA DE CV	507	NO SE EMITE EVALUACIÓN CON FUNDAMENTO EN EL ART. 36 LAAASP
TECNO ROBLES DE MEXICO SA DE CV	508	NO SE EMITE EVALUACIÓN CON FUNDAMENTO EN EL ART. 36 LAAASP
TECNO ROBLES DE MEXICO SA DE CV	509	NO SE EMITE EVALUACIÓN CON FUNDAMENTO EN EL ART. 36 LAAASP
TECNO ROBLES DE MEXICO SA DE CV	510	NO SE EMITE EVALUACIÓN CON FUNDAMENTO EN EL ART. 36 LAAASP
TECNO ROBLES DE MEXICO SA DE CV	511	NO SE EMITE EVALUACIÓN CON FUNDAMENTO EN EL ART. 36 LAAASP

ACTA DE FALLO

LICITACIÓN PÚBLICA INTERNACIONAL ELECTRÓNICA BAJO COBERTURA DE TRATADOS DE LIBRE COMERCIO QUE CONTENGA CAPÍTULO DE COMPRAS GUBERNAMENTALES
NÚMERO DE IDENTIFICACIÓN EN COMPRANET: LA-50-GYR-050GYR040-T-2-2024

PROGRAMA "MOBILIARIO MÉDICO Y DE LABORATORIO PARA HOSPITALES PRIORITARIOS"

NOMBRE O RAZÓN SOCIAL DEL LICITANTE	PARTIDA	RAZÓN POR LA QUE NO FUERON EVALUADAS TÉCNICAMENTE
TECNO ROBLES DE MEXICO SA DE CV	514	NO SE EMITE EVALUACIÓN POR SOBREPASAR EL TECHO PRESUPUESTAL
TECNO ROBLES DE MEXICO SA DE CV	516	NO SE EMITE EVALUACIÓN POR SOBREPASAR EL TECHO PRESUPUESTAL
TECNO ROBLES DE MEXICO SA DE CV	517	NO SE EMITE EVALUACIÓN CON FUNDAMENTO EN EL ART. 36 LAAASP
TECNO ROBLES DE MEXICO SA DE CV	518	NO SE EMITE EVALUACIÓN POR SOBREPASAR EL TECHO PRESUPUESTAL
TECNO ROBLES DE MEXICO SA DE CV	535	NO SE EMITE EVALUACIÓN POR SOBREPASAR EL TECHO PRESUPUESTAL
TECNO ROBLES DE MEXICO SA DE CV	536	NO SE EMITE EVALUACIÓN POR SOBREPASAR EL TECHO PRESUPUESTAL
TECNO ROBLES DE MEXICO SA DE CV	537	NO SE EMITE EVALUACIÓN POR SOBREPASAR EL TECHO PRESUPUESTAL
TECNO ROBLES DE MEXICO SA DE CV	554	NO SE EMITE EVALUACIÓN CON FUNDAMENTO EN EL ART. 36 LAAASP
TECNO ROBLES DE MEXICO SA DE CV	563	NO SE EMITE EVALUACIÓN CON FUNDAMENTO EN EL ART. 36 LAAASP
TECNO ROBLES DE MEXICO SA DE CV	564	NO SE EMITE EVALUACIÓN POR SOBREPASAR EL TECHO PRESUPUESTAL
TECNO ROBLES DE MEXICO SA DE CV	565	NO SE EMITE EVALUACIÓN CON FUNDAMENTO EN EL ART. 36 LAAASP
TECNO ROBLES DE MEXICO SA DE CV	566	NO SE EMITE EVALUACIÓN POR SOBREPASAR EL TECHO PRESUPUESTAL
TECNO ROBLES DE MEXICO SA DE CV	569	NO SE EMITE EVALUACIÓN CON FUNDAMENTO EN EL ART. 36 LAAASP
TECNO ROBLES DE MEXICO SA DE CV	570	NO SE EMITE EVALUACIÓN POR SOBREPASAR EL TECHO PRESUPUESTAL
TECNO ROBLES DE MEXICO SA DE CV	572	NO SE EMITE EVALUACIÓN POR SOBREPASAR EL TECHO PRESUPUESTAL
TECNO ROBLES DE MEXICO SA DE CV	573	NO SE EMITE EVALUACIÓN POR SOBREPASAR EL TECHO PRESUPUESTAL

ACTA DE FALLO

LICITACIÓN PÚBLICA INTERNACIONAL ELECTRÓNICA BAJO COBERTURA DE TRATADOS DE LIBRE COMERCIO QUE CONTENGA CAPÍTULO DE COMPRAS GUBERNAMENTALES
NÚMERO DE IDENTIFICACIÓN EN COMPRANET: LA-50-GYR-050GYR040-T-2-2024

PROGRAMA "MOBILIARIO MÉDICO Y DE LABORATORIO PARA HOSPITALES PRIORITARIOS"

NOMBRE O RAZÓN SOCIAL DEL LICITANTE	PARTIDA	RAZÓN POR LA QUE NO FUERON EVALUADAS TÉCNICAMENTE
TECNO ROBLES DE MEXICO SA DE CV	575	NO SE EMITE EVALUACIÓN POR SOBREPASAR EL TECHO PRESUPUESTAL
TECNO ROBLES DE MEXICO SA DE CV	577	NO SE EMITE EVALUACIÓN CON FUNDAMENTO EN EL ART. 36 LAAASP
TECNO ROBLES DE MEXICO SA DE CV	580	NO SE EMITE EVALUACIÓN POR SOBREPASAR EL TECHO PRESUPUESTAL
TECNO ROBLES DE MEXICO SA DE CV	581	NO SE EMITE EVALUACIÓN CON FUNDAMENTO EN EL ART. 36 LAAASP
TECNO ROBLES DE MEXICO SA DE CV	582	NO SE EMITE EVALUACIÓN POR SOBREPASAR EL TECHO PRESUPUESTAL
TECNO ROBLES DE MEXICO SA DE CV	583	NO SE EMITE EVALUACIÓN POR SOBREPASAR EL TECHO PRESUPUESTAL
TECNO ROBLES DE MEXICO SA DE CV	594	NO SE EMITE EVALUACIÓN POR SOBREPASAR EL TECHO PRESUPUESTAL
TECNO ROBLES DE MEXICO SA DE CV	597	NO SE EMITE EVALUACIÓN CON FUNDAMENTO EN EL ART. 36 LAAASP
TECNO ROBLES DE MEXICO SA DE CV	599	NO SE EMITE EVALUACIÓN POR SOBREPASAR EL TECHO PRESUPUESTAL
TECNO ROBLES DE MEXICO SA DE CV	601	NO SE EMITE EVALUACIÓN POR SOBREPASAR EL TECHO PRESUPUESTAL
TECNO ROBLES DE MEXICO SA DE CV	602	NO SE EMITE EVALUACIÓN POR SOBREPASAR EL TECHO PRESUPUESTAL
TECNO ROBLES DE MEXICO SA DE CV	604	NO SE EMITE EVALUACIÓN POR SOBREPASAR EL TECHO PRESUPUESTAL
TECNO ROBLES DE MEXICO SA DE CV	605	NO SE EMITE EVALUACIÓN POR SOBREPASAR EL TECHO PRESUPUESTAL
TECNO ROBLES DE MEXICO SA DE CV	606	NO SE EMITE EVALUACIÓN CON FUNDAMENTO EN EL ART. 36 LAAASP
TECNO ROBLES DE MEXICO SA DE CV	607	NO SE EMITE EVALUACIÓN CON FUNDAMENTO EN EL ART. 36 LAAASP
TECNO ROBLES DE MEXICO SA DE CV	608	NO SE EMITE EVALUACIÓN CON FUNDAMENTO EN EL ART. 36 LAAASP

ANEXOS
DIVISIÓN DE CONTRATOS

ACTA DE FALLO

LICITACIÓN PÚBLICA INTERNACIONAL ELECTRÓNICA BAJO COBERTURA DE TRATADOS DE LIBRE COMERCIO QUE CONTENGA CAPÍTULO DE COMPRAS GUBERNAMENTALES
NÚMERO DE IDENTIFICACIÓN EN COMPRANET: LA-50-GYR-050GYR040-T-2-2024

PROGRAMA "MOBILIARIO MÉDICO Y DE LABORATORIO PARA HOSPITALES PRIORITARIOS"

NOMBRE O RAZÓN SOCIAL DEL LICITANTE	PARTIDA	RAZÓN POR LA QUE NO FUERON EVALUADAS TÉCNICAMENTE
TECNO ROBLES DE MEXICO SA DE CV	609	NO SE EMITE EVALUACIÓN CON FUNDAMENTO EN EL ART. 36 LAAASP
TECNO ROBLES DE MEXICO SA DE CV	610	NO SE EMITE EVALUACIÓN CON FUNDAMENTO EN EL ART. 36 LAAASP
TECNO ROBLES DE MEXICO SA DE CV	613	NO SE EMITE EVALUACIÓN POR SOBREPASAR EL TECHO PRESUPUESTAL
TECNO ROBLES DE MEXICO SA DE CV	614	NO SE EMITE EVALUACIÓN CON FUNDAMENTO EN EL ART. 36 LAAASP
TECNO ROBLES DE MEXICO SA DE CV	616	NO SE EMITE EVALUACIÓN CON FUNDAMENTO EN EL ART. 36 LAAASP
TECNO ROBLES DE MEXICO SA DE CV	617	NO SE EMITE EVALUACIÓN POR SOBREPASAR EL TECHO PRESUPUESTAL
TECNO ROBLES DE MEXICO SA DE CV	618	NO SE EMITE EVALUACIÓN CON FUNDAMENTO EN EL ART. 36 LAAASP
TECNO ROBLES DE MEXICO SA DE CV	630	NO SE EMITE EVALUACIÓN POR SOBREPASAR EL TECHO PRESUPUESTAL
TECNO ROBLES DE MEXICO SA DE CV	634	NO SE EMITE EVALUACIÓN POR SOBREPASAR EL TECHO PRESUPUESTAL
TECNO ROBLES DE MEXICO SA DE CV	635	NO SE EMITE EVALUACIÓN POR SOBREPASAR EL TECHO PRESUPUESTAL
TECNO ROBLES DE MEXICO SA DE CV	646	NO SE EMITE EVALUACIÓN CON FUNDAMENTO EN EL ART. 36 LAAASP
TECNO ROBLES DE MEXICO SA DE CV	655	NO SE EMITE EVALUACIÓN CON FUNDAMENTO EN EL ART. 36 LAAASP
TECNO ROBLES DE MEXICO SA DE CV	658	NO SE EMITE EVALUACIÓN CON FUNDAMENTO EN EL ART. 36 LAAASP
TECNO ROBLES DE MEXICO SA DE CV	669	NO SE EMITE EVALUACIÓN CON FUNDAMENTO EN EL ART. 36 LAAASP
TECNO ROBLES DE MEXICO SA DE CV	670	NO SE EMITE EVALUACIÓN CON FUNDAMENTO EN EL ART. 36 LAAASP
TECNO ROBLES DE MEXICO SA DE CV	674	NO SE EMITE EVALUACIÓN CON FUNDAMENTO EN EL ART. 36 LAAASP
TECNO ROBLES DE MEXICO SA DE CV	678	NO SE EMITE EVALUACIÓN CON FUNDAMENTO EN EL ART. 36 LAAASP

Durango 291, Piso 11, Col. Roma Norte, Alcaldía Cuauhtémoc, C. P. 06700, Ciudad de México
Tel. 55 5726 1700, Ext. 19925. www.imss.gob.mx

2024 Felipe Carrillo PUERTO

GOBIERNO DE MÉXICO | IMSS

DIRECCIÓN DE ADMINISTRACIÓN
Unidad de Adquisiciones
Coordinación de Adquisición de Bienes y Contratación de Servicios
Coordinación Técnica de Adquisición de Bienes de Inversión y Activos
División de Equipo y Mobiliario Médico

ACTA DE FALLO

LICITACIÓN PÚBLICA INTERNACIONAL ELECTRÓNICA BAJO COBERTURA DE TRATADOS DE LIBRE COMERCIO QUE CONTENGA CAPÍTULO DE COMPRAS GUBERNAMENTALES
NÚMERO DE IDENTIFICACIÓN EN COMPRANET: LA-50-GYR-050GYR040-T-2-2024

PROGRAMA "MOBILIARIO MÉDICO Y DE LABORATORIO PARA HOSPITALES PRIORITARIOS"

NOMBRE O RAZÓN SOCIAL DEL LICITANTE	PARTIDA	RAZÓN POR LA QUE NO FUERON EVALUADAS TÉCNICAMENTE
TECNO ROBLES DE MEXICO SA DE CV	679	NO SE EMITE EVALUACIÓN POR SOBREPASAR EL TECHO PRESUPUESTAL
TECNO ROBLES DE MEXICO SA DE CV	680	NO SE EMITE EVALUACIÓN CON FUNDAMENTO EN EL ART. 36 LAAASP
TECNO ROBLES DE MEXICO SA DE CV	681	NO SE EMITE EVALUACIÓN POR SOBREPASAR EL TECHO PRESUPUESTAL
TECNO ROBLES DE MEXICO SA DE CV	684	NO SE EMITE EVALUACIÓN CON FUNDAMENTO EN EL ART. 36 LAAASP
TECNO ROBLES DE MEXICO SA DE CV	687	NO SE EMITE EVALUACIÓN POR SOBREPASAR EL TECHO PRESUPUESTAL
TECNO ROBLES DE MEXICO SA DE CV	688	NO SE EMITE EVALUACIÓN CON FUNDAMENTO EN EL ART. 36 LAAASP
TECNO ROBLES DE MEXICO SA DE CV	689	NO SE EMITE EVALUACIÓN POR SOBREPASAR EL TECHO PRESUPUESTAL
TECNO ROBLES DE MEXICO SA DE CV	690	NO SE EMITE EVALUACIÓN CON FUNDAMENTO EN EL ART. 36 LAAASP
TECNO ROBLES DE MEXICO SA DE CV	702	NO SE EMITE EVALUACIÓN POR SOBREPASAR EL TECHO PRESUPUESTAL
TECNO ROBLES DE MEXICO SA DE CV	707	NO SE EMITE EVALUACIÓN CON FUNDAMENTO EN EL ART. 36 LAAASP
TECNO ROBLES DE MEXICO SA DE CV	709	NO SE EMITE EVALUACIÓN CON FUNDAMENTO EN EL ART. 36 LAAASP
TECNO ROBLES DE MEXICO SA DE CV	710	NO SE EMITE EVALUACIÓN POR SOBREPASAR EL TECHO PRESUPUESTAL
TECNO ROBLES DE MEXICO SA DE CV	712	NO SE EMITE EVALUACIÓN CON FUNDAMENTO EN EL ART. 36 LAAASP
TECNO ROBLES DE MEXICO SA DE CV	713	NO SE EMITE EVALUACIÓN POR SOBREPASAR EL TECHO PRESUPUESTAL
TECNO ROBLES DE MEXICO SA DE CV	716	NO SE EMITE EVALUACIÓN CON FUNDAMENTO EN EL ART. 36 LAAASP
TECNO ROBLES DE MEXICO SA DE CV	717	NO SE EMITE EVALUACIÓN CON FUNDAMENTO EN EL ART. 36 LAAASP
TECNO ROBLES DE MEXICO SA DE CV	719	NO SE EMITE EVALUACIÓN CON FUNDAMENTO EN EL ART. 36 LAAASP

Durango 291, Piso 11, Col. Roma Norte, Alcaldía Cuauhtémoc, C.P. 06700, Ciudad de México
Tel. 55 5726 1700, Ext. 19925. www.imss.gob.mx

2024 Felipe Carrillo PUERTO

ACTA DE FALLO

LICITACIÓN PÚBLICA INTERNACIONAL ELECTRÓNICA BAJO COBERTURA DE TRATADOS DE LIBRE COMERCIO QUE CONTENGA CAPÍTULO DE COMPRAS GUBERNAMENTALES
NÚMERO DE IDENTIFICACIÓN EN COMPRANET: LA-50-GYR-050GYR040-T-2-2024

PROGRAMA "MOBILIARIO MÉDICO Y DE LABORATORIO PARA HOSPITALES PRIORITARIOS"

NOMBRE O RAZÓN SOCIAL DEL LICITANTE	PARTIDA	RAZÓN POR LA QUE NO FUERON EVALUADAS TÉCNICAMENTE
TECNO ROBLES DE MEXICO SA DE CV	724	NO SE EMITE EVALUACIÓN CON FUNDAMENTO EN EL ART. 36 LAAASP
TECNO ROBLES DE MEXICO SA DE CV	725	NO SE EMITE EVALUACIÓN CON FUNDAMENTO EN EL ART. 36 LAAASP
TECNO ROBLES DE MEXICO SA DE CV	726	NO SE EMITE EVALUACIÓN CON FUNDAMENTO EN EL ART. 36 LAAASP
TECNO ROBLES DE MEXICO SA DE CV	727	NO SE EMITE EVALUACIÓN CON FUNDAMENTO EN EL ART. 36 LAAASP
TECNO ROBLES DE MEXICO SA DE CV	741	NO SE EMITE EVALUACIÓN POR SOBREPASAR EL TECHO PRESUPUESTAL
TECNO ROBLES DE MEXICO SA DE CV	744	NO SE EMITE EVALUACIÓN CON FUNDAMENTO EN EL ART. 36 LAAASP

RELACIÓN DE LICITANTES CUYAS PROPOSICIONES RESULTARON SOLVENTES

Para cumplir con lo previsto en la fracción II del artículo 37 de la Ley, se incluye un cuadro resumen de los licitantes cuyas proposiciones resultaron solventes:

NOMBRE O RAZÓN SOCIAL	PARTIDAS
1. AH CORPORATIVO MEDICO DE MEXICO, S.A. DE C.V.	139 249 359 465 565 673
2. DALISA SERVICES SA DE CV	192 195 355 378 563 669 690
3. DISTRIBUIDORA AXKAN KUALI SAS DE CV	111 112 113 123 124 125 126 127 128 130 132 134 135 136 137 149 158 161 172 188 191 198 204 212 217 218 222 223 327 332 342 343 346 350 352 353 354 357 358 368 370 390 407 410 418 426 432 656 657 660 664 667 668 671 672 704 720 733 740 747
4. EDVAG CONCEPTOS COMERCIALES SA DE CV	2 3 4 5 7 14 15 16 20 22 24 33 36 38 41 44 53 70 75 83 85 86 90 95 96 101 107 110 111 113 115 116 122 123 124 128 130 132 134 141 144 146 149 152 160 174 176 179 181 182

Durango 291, Piso 11, Col. Roma Norte, Alcaldía Cuauhtémoc, C.P. 06700, Ciudad de México
Tel. 55 5726-1700, Ext. 14025 www.imss.gob.mx

2024 Felipe Carrillo PUERTO

GOBIERNO DE MÉXICO | IMSS

DIRECCIÓN DE ADMINISTRACIÓN
Unidad de Adquisiciones
Coordinación de Adquisición de Bienes y Contratación de Servicios
Coordinación Técnica de Adquisición de Bienes de Inversión y Activos
División de Equipo y Mobiliario Médico

ACTA DE FALLO

LICITACIÓN PÚBLICA INTERNACIONAL ELECTRÓNICA BAJO COBERTURA DE TRATADOS DE LIBRE COMERCIO QUE CONTENGA CAPÍTULO DE COMPRAS GUBERNAMENTALES
NÚMERO DE IDENTIFICACIÓN EN COMPRANET: LA-50-GYR-050GYR040-T-2-2024

PROGRAMA "MOBILIARIO MÉDICO Y DE LABORATORIO PARA HOSPITALES PRIORITARIOS"

NOMBRE O RAZÓN SOCIAL	PARTIDAS
	186 189 191 192 196 198 199 204 206 207 212 218 221 222 223 224 226 233 234 237 239 241 243 251 254 256 259 262 270 271 286 289 292 296 299 301 302 307 312 313 318 324 329 330 331 332 334 341 342 344 345 346 348 350 352 357 361 364 368 371 373 376 379 380 393 395 398 400 401 408 410 411 415 418 420 421 425 426 430 431 432 436 437 438 439 441 446 447 448 451 452 454 456 458 464 467 471 474 484 485 498 500 503 506 510 513 515 516 520 522 523 526 528 529 534 540 544 545 546 547 554 555 556 557 559 562 564 567 571 574 581 582 584 596 598 600 603 605 609 612 614 615 618 619 620 624 625 628 629 633 636 638 642 643 644 645 647 648 655 656 658 659 660 662 664 666 671 675 677 683 688 691 692 706 708 711 713 714 721 723 724 727 728 733 735 736 739 740 745 746 747
5. ERGONOMIA PRODUCTIVIDAD SA DE CV	6 13 14 15 16 20 26 77 80 104 126 215 225 234 235 239 245 293 321 429 440 447 448 450 460 507 537 555 556 559 635 744
6. IMPULSORA DE CONSULTORIA E INGENIERIA MEXICANA SA DE CV	38 46 75 84 181 190 264 291 300 409 471 478 505 514 613
7. INFRAESTRUCTURA HOSPITALARIA PROEMSA SA DE CV	33 43 44 45 47 49 50 78 79 81 82 83 87 88 141 151 152 153 155 157 158 184 185 187 188 189 193 194 251 261 262 263 265 267 268 294 295 298 299 303

Durango 291, Piso 11, Col. Roma Norte, Alcaldía Cuauhtémoc, C.P. 06700, Ciudad de México
Tel. 55 5726-1700, Ext. 14025 www.imss.gob.mx

2024 Felipe Carrillo PUERTO

ANEXOS
DIVISIÓN DE CONTRATOS

ACTA DE FALLO

LICITACIÓN PÚBLICA INTERNACIONAL ELECTRÓNICA BAJO COBERTURA DE TRATADOS DE LIBRE COMERCIO QUE CONTENGA CAPÍTULO DE COMPRAS GUBERNAMENTALES
NÚMERO DE IDENTIFICACIÓN EN COMPRANET: LA-50-GYR-050GYR040-T-2-2024

PROGRAMA "MOBILIARIO MÉDICO Y DE LABORATORIO PARA HOSPITALES PRIORITARIOS"

NOMBRE O RAZÓN SOCIAL	PARTIDAS
	304 361 365 370 371 372 374 376 377 403 404 406 407 408 412 413 467 476 477 479 481 482 508 509 511 512 513 517 518 567 570 576 577 579 581 582 607 608 610 611 612 616 617 675 678 682 683 684 686 688 689 716 717 720 721 725 726
8. INVITRO DIAGNOSTICS MEXICO SA DE CV	31 6 27 28 77 102 114 137 138 183 213 225 246 247 293 319 333 355 356 402 427 440 461 462 507 535 563 564 606 630 646 669 670 715 741
9. MUEBLES BALUARTE SA DE CV	470
10. MUEBLES LA FORJA DE JUAN ESCOBAR SA DE CV	3 4 5 17 64 66 68 76 86 90 102 103 127 146 172 174 182 199 213 214 224 235 236 256 280 281 284 291 302 307 319 323 344 345 348 389 390 393 400 401 415 427 428 437 438 439 450 451 454 494 496 498 505 506 516 523 535 536 545 546 557 571 594 596 598 605 620 630 634 645 658 659 662 702 704 706 713 714 741
11. SERPROF BIOMED SA DE CV	1 32 35 37 39 40 42 45 46 48 52 54 64 67 69 70 71 72 74 78 79 80 81 84 87 88 89 96 103 104 105 106 109 140 143 145 147 148 150 153 154 159 170 173 175 176 177 178 180 184 185 186 187 190 193 194 195 207 214 215 216 217 220 250 253 255 257 258 260 263 264 266 269 280 283 285 286 287 288 290 294 295 296 297 300 303 304 305 313 320 321 322 323 328 360 363 366 367 369 372 373 374 378 389 392 394 395 396 397 399

Durango 221, Piso 11, Col. Roma Norte, Alcaldía Cuauhtémoc, C. P. 06700, Ciudad de México
Tel. 55 5726-1700 Ext. 14625. www.imss.gob.mx

2024 Felipe Carrillo PUERTO

GOBIERNO DE MÉXICO | IMSS

DIRECCIÓN DE ADMINISTRACIÓN
Unidad de Adquisiciones
Coordinación de Adquisición de Bienes y Contratación de Servicios
Coordinación Técnica de Adquisición de Bienes de Inversión y Activos
División de Equipo y Mobiliario Médico

ACTA DE FALLO

LICITACIÓN PÚBLICA INTERNACIONAL ELECTRÓNICA BAJO COBERTURA DE TRATADOS DE LIBRE COMERCIO QUE CONTENGA CAPÍTULO DE COMPRAS GUBERNAMENTALES
NÚMERO DE IDENTIFICACIÓN EN COMPRANET: LA-50-GYR-050GYR040-T-2-2024

PROGRAMA "MOBILIARIO MÉDICO Y DE LABORATORIO PARA HOSPITALES PRIORITARIOS"

NOMBRE O RAZÓN SOCIAL	PARTIDAS
	403 404 405 406 409 412 413 414 421 428 429 430 431 435 466 469 470 472 473 475 477 478 480 493 494 497 499 500 501 502 504 508 509 510 511 514 517 518 519 529 536 537 538 539 543 566 569 570 572 573 575 577 578 580 583 594 597 599 600 601 602 604 607 608 609 610 613 616 617 618 625 634 635 636 641 674 679 680 681 684 685 690 702 705 707 708 709 710 712 716 717 718 719 722 725 726 727 736 743 744 745 746
12. TECNOLOGÍA INTEGRAL PERSONALIZABLE SA DE CV	1 27 48 69 72 145 156 157 170 180 220 246 256 258 266 267 288 290 305 328 333 343 365 367 369 375 435 461 480 481 502 543 573 575 580 602 641 646 657 678 680 681 687

FALLO

Para cumplir con lo previsto en la fracción IV del artículo 37 de la Ley, con sustento en las evaluaciones que anteceden y que son la motivación y el fundamento que da soporte a esta decisión, la Lic. Karla Pacheco Villanueva, Titular de la División de Equipo y Mobiliario Médico, de conformidad con las facultades conferidas en el numeral 7.1.3.1.2.1 del Manual de Organización de la Dirección de Administración, así como el numeral 5.3.8., inciso a) de las Políticas, Bases y Lineamientos en Materia de Adquisiciones, Arrendamientos y Servicios del Instituto Mexicano del Seguro Social vigentes, emite el Fallo de la Licitación Pública Electrónica Internacional Bajo la Cobertura de los Tratados de Libre Comercio con Capítulo de Compras Gubernamentales, número LA-50-GYR-050GYR040-T-2-2024 relativa al Programa "Mobiliario Médico y de Laboratorio para Hospitales Prioritarios" y **adjudican 537 contratos** con vigencia a partir del día natural siguiente de la notificación del fallo y hasta el 31 de diciembre de 2024, a los siguientes licitantes:

Durango 221, Piso 11, Col. Roma Norte, Alcaldía Cuauhtémoc, C. P. 06700, Ciudad de México
Tel. 55 5726-1700 Ext. 14625. www.imss.gob.mx

2024 Felipe Carrillo PUERTO

ACTA DE FALLO

LICITACIÓN PÚBLICA INTERNACIONAL ELECTRÓNICA BAJO COBERTURA DE TRATADOS DE LIBRE COMERCIO QUE CONTENGA CAPÍTULO DE COMPRAS GUBERNAMENTALES
NÚMERO DE IDENTIFICACIÓN EN COMPRANET: LA-50-GYR-050GYR040-T-2-2024

PROGRAMA "MOBILIARIO MÉDICO Y DE LABORATORIO PARA HOSPITALES PRIORITARIOS"

Nombre: SERPROF BIOMED SA DE CV
No. de Contrato: 050GYR040T00224-001-00

PARTIDA	DESTINO	CUCOP	PREI	SAI	DESCRIPCION	CANT.	PRECIO UNITARIO	IMPORTE TOTAL SIN IVA
1	BAJA CALIFORNIA	53106569	16682	513.191.0903.01.01	CARRO CAMILLA TIPO TRANSFER (LATERAL).	5	$28,000.00	$140,000.00
							Subtotal	$140,000.00
							I.V.A.	$22,400.00
							Total	$162,400.00

Nombre: EDVAG CONCEPTOS COMERCIALES SA DE CV
No. de Contrato: 050GYR040T00224-002-00

PARTIDA	DESTINO	CUCOP	PREI	SAI	DESCRIPCION	CANT.	PRECIO UNITARIO	IMPORTE TOTAL SIN IVA
2	BAJA CALIFORNIA	51200063	16698	513.546.0029.01.01	JABONERA ELECTRICA	1	$2,176.00	$2,176.00
							Subtotal	$2,176.00
							I.V.A.	$348.16
							Total	$2,524.16

Nombre: MUEBLES LA FORJA DE JUAN ESCOBAR SA DE CV
No. de Contrato: 050GYR040T00224-003-00

PARTIDA	DESTINO	CUCOP	PREI	SAI	DESCRIPCION	CANT.	PRECIO UNITARIO	IMPORTE TOTAL SIN IVA
3	BAJA CALIFORNIA	51200144	16771	513.626.0287.01.01	MODULO PARA CONSULTORIO MEDICO DERECHO.	26	$57,000.00	$1,482,000.00
							Subtotal	$1,482,000.00
							I.V.A.	$237,120.00
							Total	$1,719,120.00

Durango 291, Piso 7, Col. Roma Norte, Alcaldía Cuauhtémoc, C. P. 06700, Ciudad de México
Tel. 55 5726-1700, Ext. 14925 www.imss.gob.mx

2024 Felipe Carrillo PUERTO

GOBIERNO DE MÉXICO | IMSS

DIRECCIÓN DE ADMINISTRACIÓN
Unidad de Adquisiciones
Coordinación de Adquisición de Bienes y Contratación de Servicios
Coordinación Técnica de Adquisición de Bienes de Inversión y Activos
División de Equipo y Mobiliario Médico

ACTA DE FALLO

LICITACIÓN PÚBLICA INTERNACIONAL ELECTRÓNICA BAJO COBERTURA DE TRATADOS DE LIBRE COMERCIO QUE CONTENGA CAPÍTULO DE COMPRAS GUBERNAMENTALES
NÚMERO DE IDENTIFICACIÓN EN COMPRANET: LA-50-GYR-050GYR040-T-2-2024

PROGRAMA "MOBILIARIO MÉDICO Y DE LABORATORIO PARA HOSPITALES PRIORITARIOS"

Nombre: MUEBLES LA FORJA DE JUAN ESCOBAR SA DE CV
No. de Contrato: 050GYR040T00224-004-00

PARTIDA	DESTINO	CUCOP	PREI	SAI	DESCRIPCION	CANT.	PRECIO UNITARIO	IMPORTE TOTAL SIN IVA
4	BAJA CALIFORNIA	51200145	16772	513.626.0295.01.01	MODULO PARA CONSULTORIO MEDICO IZQUIERDO.	16	$57,000.00	$912,000.00
							Subtotal	$912,000.00
							I.V.A.	$145,920.00
							Total	$1,057,920.00

Nombre: EDVAG CONCEPTOS COMERCIALES SA DE CV
No. de Contrato: 050GYR040T00224-005-00

PARTIDA	DESTINO	CUCOP	PREI	SAI	DESCRIPCION	CANT.	PRECIO UNITARIO	IMPORTE TOTAL SIN IVA
5	BAJA CALIFORNIA	51200173	16800	515.619.0059.01.01	MESA ALTA DE 150 CM CON CAJONERA CENTRAL.	5	$16,320.00	$81,600.00
							Subtotal	$81,600.00
							I.V.A.	$13,056.00
							Total	$94,656.00

Nombre: META SUMINISTROS MEDICOS SA DE CV
No. de Contrato: 050GYR040T00224-006-00

PARTIDA	DESTINO	CUCOP	PREI	SAI	DESCRIPCION	CANT.	PRECIO UNITARIO	IMPORTE TOTAL SIN IVA
6	BAJA CALIFORNIA	51200186	16810	515.619.0737.01.01	MESA ALTA DE 180 CM CON CAJONERA CENTRAL.	12	$4,510.00	$54,120.00
							Subtotal	$54,120.00
							I.V.A.	$8,659.20
							Total	$62,779.20

Durango 291, Piso 7, Col. Roma Norte, Alcaldía Cuauhtémoc, C. P. 06700, Ciudad de México
Tel. 55 5726-1700, Ext. 14925 www.imss.gob.mx

2024 Felipe Carrillo PUERTO

ANEXOS
DIVISIÓN DE CONTRATOS

ACTA DE FALLO

LICITACIÓN PÚBLICA INTERNACIONAL ELECTRÓNICA BAJO COBERTURA DE TRATADOS DE LIBRE COMERCIO QUE CONTENGA CAPÍTULO DE COMPRAS GUBERNAMENTALES
NÚMERO DE IDENTIFICACIÓN EN COMPRANET: LA-50-GYR-050GYR040-T-2-2024

PROGRAMA "MOBILIARIO MÉDICO Y DE LABORATORIO PARA HOSPITALES PRIORITARIOS"

Nombre: EDVAG CONCEPTOS COMERCIALES SA DE CV
No. de Contrato: 050GYR040T00224-007-00

PARTIDA	DESTINO	CUCOP	PREI	SAI	DESCRIPCION	CANT.	PRECIO UNITARIO	IMPORTE TOTAL SIN IVA
7	BAJA CALIFORNIA	51200158	18440	514.160.0014.00.01	CARRO PARA SUPERMERCADO.	8	$11,200.00	$89,600.00
							Subtotal	$89,600.00
							I.V.A.	$14,336.00
							Total	$103,936.00

Nombre: ERGONOMIA PRODUCTIVIDAD SA DE CV
No. de Contrato: 050GYR040T00224-008-00

PARTIDA	DESTINO	CUCOP	PREI	SAI	DESCRIPCION	CANT.	PRECIO UNITARIO	IMPORTE TOTAL SIN IVA
13	BAJA CALIFORNIA	51200159	20023	515.247.0118.00.01	CARRO CAJONERO.	11	$5,750.00	$63,250.00
							Subtotal	$63,250.00
							I.V.A.	$10,120.00
							Total	$73,370.00

Nombre: ERGONOMIA PRODUCTIVIDAD SA DE CV
No. de Contrato: 050GYR040T00224-009-00

PARTIDA	DESTINO	CUCOP	PREI	SAI	DESCRIPCION	CANT.	PRECIO UNITARIO	IMPORTE TOTAL SIN IVA
14	BAJA CALIFORNIA	53106587	20024	515.247.0125.00.01	CARRO DISTRIBUIDOR DE MUESTRAS	3	$13,382.00	$40,146.00
							Subtotal	$40,146.00
							I.V.A.	$6,423.36
							Total	$46,569.36

GOBIERNO DE MÉXICO | IMSS

DIRECCIÓN DE ADMINISTRACIÓN
Unidad de Adquisiciones
Coordinación de Adquisición de Bienes y Contratación de Servicios
Coordinación Técnica de Adquisición de Bienes de Inversión y Activos
División de Equipo y Mobiliario Médico

ACTA DE FALLO

LICITACIÓN PÚBLICA INTERNACIONAL ELECTRÓNICA BAJO COBERTURA DE TRATADOS DE LIBRE COMERCIO QUE CONTENGA CAPÍTULO DE COMPRAS GUBERNAMENTALES
NÚMERO DE IDENTIFICACIÓN EN COMPRANET: LA-50-GYR-050GYR040-T-2-2024

PROGRAMA "MOBILIARIO MÉDICO Y DE LABORATORIO PARA HOSPITALES PRIORITARIOS"

Nombre: ERGONOMIA PRODUCTIVIDAD SA DE CV
No. de Contrato: 050GYR040T00224-010-00

PARTIDA	DESTINO	CUCOP	PREI	SAI	DESCRIPCION	CANT.	PRECIO UNITARIO	IMPORTE TOTAL SIN IVA
15	BAJA CALIFORNIA	53106590	20025	515.451.0259.00.01	GABINETE PARA TOMA DE MUESTRAS.	8	$8,782.00	$70,256.00
							Subtotal	$70,256.00
							I.V.A.	$11,240.96
							Total	$81,496.96

Nombre: ERGONOMIA PRODUCTIVIDAD SA DE CV
No. de Contrato: 050GYR040T00224-011-00

PARTIDA	DESTINO	CUCOP	PREI	SAI	DESCRIPCION	CANT.	PRECIO UNITARIO	IMPORTE TOTAL SIN IVA
16	BAJA CALIFORNIA	51200199	20029	515.619.1227.00.01	MESA ALTA DE 90 CM CON CUBIERTA DE ACERO INOXIDABLE.	3	$9,410.00	$28,230.00
							Subtotal	$28,230.00
							I.V.A.	$4,516.80
							Total	$32,746.80

Nombre: MUEBLES LA FORJA DE JUAN ESCOBAR SA DE CV
No. de Contrato: 050GYR040T00224-012-00

PARTIDA	DESTINO	CUCOP	PREI	SAI	DESCRIPCION	CANT.	PRECIO UNITARIO	IMPORTE TOTAL SIN IVA
17	BAJA CALIFORNIA	51200161	20030	515.619.1232.00.01	MESA ALTA DE 120 CM CON CUBIERTA DE ACERO INOXIDABLE.	4	$12,000.00	$48,000.00
							Subtotal	$48,000.00
							I.V.A.	$7,680.00
							Total	$55,680.00

ACTA DE FALLO

LICITACIÓN PÚBLICA INTERNACIONAL ELECTRÓNICA BAJO COBERTURA DE TRATADOS DE LIBRE COMERCIO QUE CONTENGA CAPÍTULO DE COMPRAS GUBERNAMENTALES
NÚMERO DE IDENTIFICACIÓN EN COMPRANET: LA-50-GYR-050GYR040-T-2-2024

PROGRAMA "MOBILIARIO MÉDICO Y DE LABORATORIO PARA HOSPITALES PRIORITARIOS"

Nombre: EDVAG CONCEPTOS COMERCIALES SA DE CV
No. de Contrato: 050GYR040T00224-013-00

PARTIDA	DESTINO	CUCOP	PREI	SAI	DESCRIPCION	CANT.	PRECIO UNITARIO	IMPORTE TOTAL SIN IVA
20	BAJA CALIFORNIA	51200202	20036	515.619.1292.00.01	MESA BAJA DE 180 CM CON CUBIERTA DE MADERA.	2	$9,280.00	$18,560.00
							Subtotal	$18,560.00
							I.V.A.	$2,969.60
							Total	$21,529.60

Nombre: EDVAG CONCEPTOS COMERCIALES SA DE CV
No. de Contrato: 050GYR040T00224-014-00

PARTIDA	DESTINO	CUCOP	PREI	SAI	DESCRIPCION	CANT.	PRECIO UNITARIO	IMPORTE TOTAL SIN IVA
22	BAJA CALIFORNIA	51200206	20040	515.619.1337.00.01	MESA BAJA DE 180 CM CON CUBIERTA DE ACERO INOXIDABLE.	1	$16,000.00	$16,000.00
							Subtotal	$16,000.00
							I.V.A.	$2,560.00
							Total	$18,560.00

Nombre: EDVAG CONCEPTOS COMERCIALES SA DE CV
No. de Contrato: 050GYR040T00224-015-00

PARTIDA	DESTINO	CUCOP	PREI	SAI	DESCRIPCION	CANT.	PRECIO UNITARIO	IMPORTE TOTAL SIN IVA
24	BAJA CALIFORNIA	51200272	20042	515.784.0111.00.01	REPISA ABATIBLE PARA TOMA DE MUESTRAS.	8	$3,136.00	$25,088.00
							Subtotal	$25,088.00
							I.V.A.	$4,014.08
							Total	$29,102.08

GOBIERNO DE MÉXICO | IMSS

DIRECCIÓN DE ADMINISTRACIÓN
Unidad de Adquisiciones
Coordinación de Adquisición de Bienes y Contratación de Servicios
Coordinación Técnica de Adquisición de Bienes de Inversión y Activos
División de Equipo y Mobiliario Médico

ACTA DE FALLO

LICITACIÓN PÚBLICA INTERNACIONAL ELECTRÓNICA BAJO COBERTURA DE TRATADOS DE LIBRE COMERCIO QUE CONTENGA CAPÍTULO DE COMPRAS GUBERNAMENTALES
NÚMERO DE IDENTIFICACIÓN EN COMPRANET: LA-50-GYR-050GYR040-T-2-2024

PROGRAMA "MOBILIARIO MÉDICO Y DE LABORATORIO PARA HOSPITALES PRIORITARIOS"

Nombre: ERGONOMIA PRODUCTIVIDAD SA DE CV
No. de Contrato: 050GYR040T00224-016-00

PARTIDA	DESTINO	CUCOP	PREI	SAI	DESCRIPCION	CANT.	PRECIO UNITARIO	IMPORTE TOTAL SIN IVA
26	BAJA CALIFORNIA	51100273	20045	515.957.0322.00.01	VITRINA DE 75 CM CONTRA MURO.	1	$4,391.00	$4,391.00
							Subtotal	$4,391.00
							I.V.A.	$702.56
							Total	$5,093.56

Nombre: META SUMINISTROS MÉDICOS SA DE CV
No. de Contrato: 050GYR040T00224-017-00

PARTIDA	DESTINO	CUCOP	PREI	SAI	DESCRIPCION	CANT.	PRECIO UNITARIO	IMPORTE TOTAL SIN IVA
27	BAJA CALIFORNIA	51100274	20046	515.957.0337.00.01	VITRINA DE 90 CM CONTRA MURO CON LLAVES.	99	$1,670.00	$165,330.00
							Subtotal	$165,330.00
							I.V.A.	$26,452.80
							Total	$191,782.80

Nombre: META SUMINISTROS MEDICOS SA DE CV
No. de Contrato: 050GYR040T00224-018-00

PARTIDA	DESTINO	CUCOP	PREI	SAI	DESCRIPCION	CANT.	PRECIO UNITARIO	IMPORTE TOTAL SIN IVA
28	BAJA CALIFORNIA	51100257	20120	513.060.0065.00.01	ANAQUEL GUARDA COMODOS.	16	$4,460.00	$71,360.00
							Subtotal	$71,360.00
							I.V.A.	$11,417.60
							Total	$82,777.60

ANEXOS
DIVISIÓN DE CONTRATOS

ACTA DE FALLO

LICITACIÓN PÚBLICA INTERNACIONAL ELECTRÓNICA BAJO COBERTURA DE TRATADOS DE LIBRE COMERCIO QUE CONTENGA CAPÍTULO DE COMPRAS GUBERNAMENTALES
NÚMERO DE IDENTIFICACIÓN EN COMPRANET: LA-50-GYR-050GYR040-T-2-2024

PROGRAMA "MOBILIARIO MÉDICO Y DE LABORATORIO PARA HOSPITALES PRIORITARIOS"

Nombre: INVITRO DIAGNOSTICS MEXICO SA DE CV
No. de Contrato: 050GYR040T00224-019-00

PARTIDA	DESTINO	CUCOP	PREI	SAI	DESCRIPCION	CANT.	PRECIO UNITARIO	IMPORTE TOTAL SIN IVA
31	BAJA CALIFORNIA	51200038	20124	513.108.0363.00.01	BANCO GIRATORIO CON RESPALDO DE ACERO INOXIDABLE.	40	$2,950.00	$118,000.00
							Subtotal	$118,000.00
							I.V.A.	$18,880.00
							Total	$136,880.00

Nombre: SERPROF BIOMED SA DE CV
No. de Contrato: 050GYR040T00224-020-00

PARTIDA	DESTINO	CUCOP	PREI	SAI	DESCRIPCION	CANT.	PRECIO UNITARIO	IMPORTE TOTAL SIN IVA
32	BAJA CALIFORNIA	51200039	20125	513.108.0378.00.01	BANCO GIRATORIO DE ACERO INOXIDABLE.	133	$1,146.67	$152,507.11
							Subtotal	$152,507.11
							I.V.A.	$24,401.14
							Total	$176,908.25

Nombre: INFRAESTRUCTURA HOSPITALARIA PROEMSA SA DE CV
No. de Contrato: 050GYR040T00224-021-00

PARTIDA	DESTINO	CUCOP	PREI	SAI	DESCRIPCION	CANT.	PRECIO UNITARIO	IMPORTE TOTAL SIN IVA
33	BAJA CALIFORNIA	53200451	20126	513.113.0299.00.01	BANDEJA.	1	$771.00	$771.00
							Subtotal	$771.00
							I.V.A.	$123.36
							Total	$894.36

2024 Felipe Carrillo PUERTO

GOBIERNO DE MÉXICO | IMSS

DIRECCIÓN DE ADMINISTRACIÓN
Unidad de Adquisiciones
Coordinación de Adquisición de Bienes y Contratación de Servicios
Coordinación Técnica de Adquisición de Bienes de Inversión y Activos
División de Equipo y Mobiliario Médico

ACTA DE FALLO

LICITACIÓN PÚBLICA INTERNACIONAL ELECTRÓNICA BAJO COBERTURA DE TRATADOS DE LIBRE COMERCIO QUE CONTENGA CAPÍTULO DE COMPRAS GUBERNAMENTALES
NÚMERO DE IDENTIFICACIÓN EN COMPRANET: LA-50-GYR-050GYR040-T-2-2024

PROGRAMA "MOBILIARIO MÉDICO Y DE LABORATORIO PARA HOSPITALES PRIORITARIOS"

Nombre: SERPROF BIOMED SA DE CV
No. de Contrato: 050GYR040T00224-022-00

PARTIDA	DESTINO	CUCOP	PREI	SAI	DESCRIPCION	CANT.	PRECIO UNITARIO	IMPORTE TOTAL SIN IVA
35	BAJA CALIFORNIA	53106558	20128	513.130.0422.00.01	BASCULA CON ESTADIMETRO.	57	$5,693.33	$324,519.81
							Subtotal	$324,519.81
							I.V.A.	$51,923.17
							Total	$376,442.98

Nombre: EDVAG CONCEPTOS COMERCIALES SA DE CV
No. de Contrato: 050GYR040T00224-023-00

PARTIDA	DESTINO	CUCOP	PREI	SAI	DESCRIPCION	CANT.	PRECIO UNITARIO	IMPORTE TOTAL SIN IVA
36	BAJA CALIFORNIA	53106560	20130	513.130.0449.00.01	BASCULA PARA BEBE.	7	$7,040.00	$49,280.00
							Subtotal	$49,280.00
							I.V.A.	$7,884.80
							Total	$57,164.80

Nombre: SERPROF BIOMED SA DE CV
No. de Contrato: 050GYR040T00224-024-00

PARTIDA	DESTINO	CUCOP	PREI	SAI	DESCRIPCION	CANT.	PRECIO UNITARIO	IMPORTE TOTAL SIN IVA
37	BAJA CALIFORNIA	51200047	20133	513.143.0148.00.01	BURO.	199	$1,053.33	$209,612.67
							Subtotal	$209,612.67
							I.V.A.	$33,538.03
							Total	$243,150.70

Durango 291, Piso 11, Col. Roma Norte, Alcaldía Cuauhtémoc, C. P. 06700, Ciudad de México
Tel. 55 5726 0700, Ext. 14925. www.imss.gob.mx

2024 Felipe Carrillo PUERTO

ACTA DE FALLO

LICITACIÓN PÚBLICA INTERNACIONAL ELECTRÓNICA BAJO COBERTURA DE TRATADOS DE LIBRE COMERCIO QUE CONTENGA CAPÍTULO DE COMPRAS GUBERNAMENTALES
NÚMERO DE IDENTIFICACIÓN EN COMPRANET: LA-50-GYR-050GYR040-T-2-2024

PROGRAMA "MOBILIARIO MÉDICO Y DE LABORATORIO PARA HOSPITALES PRIORITARIOS"

Nombre: EDVAG CONCEPTOS COMERCIALES SA DE CV
No. de Contrato: 050GYR040T00224-025-00

PARTIDA	DESTINO	CUCOP	PREI	SAI	DESCRIPCION	CANT.	PRECIO UNITARIO	IMPORTE TOTAL SIN IVA
38	BAJA CALIFORNIA	51200049	20134	513.164.3374.00.01	CAMA INDIVIDUAL METALICA.	2	$4,000.00	$8,000.00
							Subtotal	$8,000.00
							I.V.A.	$1,280.00
							Total	$9,280.00

Nombre: SERPROF BIOMED SA DE CV
No. de Contrato: 050GYR040T00224-026-00

PARTIDA	DESTINO	CUCOP	PREI	SAI	DESCRIPCION	CANT.	PRECIO UNITARIO	IMPORTE TOTAL SIN IVA
39	BAJA CALIFORNIA	53106573	20136	513.191.0862.00.01	CARRO PARA CURACIONES.	4	$4,933.33	$19,733.32
							Subtotal	$19,733.32
							I.V.A.	$3,157.33
							Total	$22,890.65

Nombre: SERPROF BIOMED SA DE CV
No. de Contrato: 050GYR040T00224-027-00

PARTIDA	DESTINO	CUCOP	PREI	SAI	DESCRIPCION	CANT.	PRECIO UNITARIO	IMPORTE TOTAL SIN IVA
40	BAJA CALIFORNIA	53106576	20137	513.191.0877.00.01	CARRO PARA MEDICAMENTOS.	21	$4,933.33	$103,599.93
							Subtotal	$103,599.93
							I.V.A.	$16,575.99
							Total	$120,175.92

Durango 291, Piso 11, Col. Roma Norte, Alcaldía Cuauhtémoc, C. P. 06700, Ciudad de México
Tel. 55 5726 2700, Ext. 14923 www.imss.gob.mx
2024 Felipe Carrillo PUERTO

ACTA DE FALLO

LICITACIÓN PÚBLICA INTERNACIONAL ELECTRÓNICA BAJO COBERTURA DE TRATADOS DE LIBRE COMERCIO QUE CONTENGA CAPÍTULO DE COMPRAS GUBERNAMENTALES
NÚMERO DE IDENTIFICACIÓN EN COMPRANET: LA-50-GYR-050GYR040-T-2-2024

PROGRAMA "MOBILIARIO MÉDICO Y DE LABORATORIO PARA HOSPITALES PRIORITARIOS"

Nombre: EDVAG CONCEPTOS COMERCIALES SA DE CV
No. de Contrato: 050GYR040T00224-028-00

PARTIDA	DESTINO	CUCOP	PREI	SAI	DESCRIPCION	CANT.	PRECIO UNITARIO	IMPORTE TOTAL SIN IVA
41	BAJA CALIFORNIA	51200053	20138	513.191.0887.00.01	CARRO PARA ROPA LIMPIA.	2	$12,352.00	$24,704.00
							Subtotal	$24,704.00
							I.V.A.	$3,952.64
							Total	$28,656.64

Nombre: SERPROF BIOMED SA DE CV
No. de Contrato: 050GYR040T00224-029-00

PARTIDA	DESTINO	CUCOP	PREI	SAI	DESCRIPCION	CANT.	PRECIO UNITARIO	IMPORTE TOTAL SIN IVA
42	BAJA CALIFORNIA	53106577	20140	513.191.0903.00.01	CARRO PORTAEXPEDIENTES.	14	$8,266.67	$115,733.38
							Subtotal	$115,733.38
							I.V.A.	$18,517.34
							Total	$134,250.72

Nombre: INFRAESTRUCTURA HOSPITALARIA PROEMSA SA DE CV
No. de Contrato: 050GYR040T00224-030-00

PARTIDA	DESTINO	CUCOP	PREI	SAI	DESCRIPCION	CANT.	PRECIO UNITARIO	IMPORTE TOTAL SIN IVA
43	BAJA CALIFORNIA	53106578	20142	513.209.0061.00.01	CEPILLERA PARA USO QUIRÚRGICO.	67	$570.00	$38,190.00
							Subtotal	$38,190.00
							I.V.A.	$6,110.40
							Total	$44,300.40

Durango 291, Piso 11, Col. Roma Norte, Alcaldía Cuauhtémoc, C. P. 06700, Ciudad de México
Tel. 55 5726 2700, Ext. 14923 www.imss.gob.mx
2024 Felipe Carrillo PUERTO

ANEXOS
DIVISIÓN DE CONTRATOS

ACTA DE FALLO

LICITACIÓN PÚBLICA INTERNACIONAL ELECTRÓNICA BAJO COBERTURA DE TRATADOS DE LIBRE COMERCIO QUE CONTENGA CAPÍTULO DE COMPRAS GUBERNAMENTALES
NÚMERO DE IDENTIFICACIÓN EN COMPRANET: LA-50-GYR-050GYR040-T-2-2024

PROGRAMA "MOBILIARIO MÉDICO Y DE LABORATORIO PARA HOSPITALES PRIORITARIOS"

Nombre: INFRAESTRUCTURA HOSPITALARIA PROEMSA SA DE CV
No. de Contrato: 050GYR040T00224-031-00

PARTIDA	DESTINO	CUCOP	PREI	SAI	DESCRIPCION	CANT.	PRECIO UNITARIO	IMPORTE TOTAL SIN IVA
44	BAJA CALIFORNIA	53200453	20143	513.227.0176.00.01	CHAROLA CON TAPA PARA INSTRUMENTAL.	1	$612.00	$612.00
							Subtotal	$612.00
							I.V.A.	$97.92
							Total	$709.92

Nombre: INFRAESTRUCTURA HOSPITALARIA PROEMSA SA DE CV
No. de Contrato: 050GYR040T00224-032-00

PARTIDA	DESTINO	CUCOP	PREI	SAI	DESCRIPCION	CANT.	PRECIO UNITARIO	IMPORTE TOTAL SIN IVA
45	BAJA CALIFORNIA	53200456	20145	513.245.0113.00.01	COMODO PARA ADULTOS.	327	$738.00	$241,326.00
							Subtotal	$241,326.00
							I.V.A.	$38,612.16
							Total	$279,938.16

Nombre: SERPROF BIOMED SA DE CV
No. de Contrato: 050GYR040T00224-033-00

PARTIDA	DESTINO	CUCOP	PREI	SAI	DESCRIPCION	CANT.	PRECIO UNITARIO	IMPORTE TOTAL SIN IVA
46	BAJA CALIFORNIA	53200457	20146	513.245.0126.00.01	COMODO PARA MENORES.	28	$800.00	$22,400.00
							Subtotal	$22,400.00
							I.V.A.	$3,584.00
							Total	$25,984.00

Durango 291, Piso 11, Col. Roma Norte, Alcaldía Cuauhtémoc, C. P. 06700, Ciudad de México
Tel. 55 5726 1700, Ext. 14925. www.imss.gob.mx

2024 Felipe Carrillo PUERTO

GOBIERNO DE MÉXICO | IMSS

DIRECCIÓN DE ADMINISTRACIÓN
Unidad de Adquisiciones
Coordinación de Adquisición de Bienes y Contratación de Servicios
Coordinación Técnica de Adquisición de Bienes de Inversión y Activos
División de Equipo y Mobiliario Médico

ACTA DE FALLO

LICITACIÓN PÚBLICA INTERNACIONAL ELECTRÓNICA BAJO COBERTURA DE TRATADOS DE LIBRE COMERCIO QUE CONTENGA CAPÍTULO DE COMPRAS GUBERNAMENTALES
NÚMERO DE IDENTIFICACIÓN EN COMPRANET: LA-50-GYR-050GYR040-T-2-2024

PROGRAMA "MOBILIARIO MÉDICO Y DE LABORATORIO PARA HOSPITALES PRIORITARIOS"

Nombre: INFRAESTRUCTURA HOSPITALARIA PROEMSA SA DE CV
No. de Contrato: 050GYR040T00224-034-00

PARTIDA	DESTINO	CUCOP	PREI	SAI	DESCRIPCION	CANT.	PRECIO UNITARIO	IMPORTE TOTAL SIN IVA
47	BAJA CALIFORNIA	51200057	20147	513.254.0113.00.01	CUBETA DE ACERO INOXIDABLE CON PORTA CUBETA RODABLE.	281	$1,109.70	$311,825.70
							Subtotal	$311,825.70
							I.V.A.	$49,892.11
							Total	$361,717.81

Nombre: TECNOLOGIA INTEGRAL PERSONALIZABLE SA DE CV
No. de Contrato: 050GYR040T00224-035-00

PARTIDA	DESTINO	CUCOP	PREI	SAI	DESCRIPCION	CANT.	PRECIO UNITARIO	IMPORTE TOTAL SIN IVA
48	BAJA CALIFORNIA	51200060	20148	513.352.0111.00.01	ESCALERILLA DE DOS PELDAÑOS.	430	$994.00	$427,420.00
							Subtotal	$427,420.00
							I.V.A.	$68,387.20
							Total	$495,807.20

Nombre: INFRAESTRUCTURA HOSPITALARIA PROEMSA SA DE CV
No. de Contrato: 050GYR040T00224-036-00

PARTIDA	DESTINO	CUCOP	PREI	SAI	DESCRIPCION	CANT	PRECIO UNITARIO	IMPORTE TOTAL SIN IVA
49	BAJA CALIFORNIA	51100261	20149	513.360.0066.00.01	ESTANTE GUARDA ESTERIL DE 90 CM.	96	$5,662.55	$543,605.76
							Subtotal	$543,605.76
							I.V.A.	$86,976.92
							Total	$630,582.68

Durango 291, Piso 11, Col. Roma Norte, Alcaldía Cuauhtémoc, C. P. 06700, Ciudad de México
Tel. 55 5726 1700, Ext. 14925. www.imss.gob.mx

2024 Felipe Carrillo PUERTO

ACTA DE FALLO

LICITACIÓN PÚBLICA INTERNACIONAL ELECTRÓNICA BAJO COBERTURA DE TRATADOS DE LIBRE COMERCIO QUE CONTENGA CAPÍTULO DE COMPRAS GUBERNAMENTALES
NÚMERO DE IDENTIFICACIÓN EN COMPRANET: LA-50-GYR-050GYR040-T-2-2024

PROGRAMA "MOBILIARIO MÉDICO Y DE LABORATORIO PARA HOSPITALES PRIORITARIOS"

Nombre: INFRAESTRUCTURA HOSPITALARIA PROEMSA SA DE CV
No. de Contrato: 050GYR040T00224-037-00

PARTIDA	DESTINO	CUCOP	PREI	SAI	DESCRIPCION	CANT.	PRECIO UNITARIO	IMPORTE TOTAL SIN IVA
50	BAJA CALIFORNIA	51100260	20151	513.360.0071.00.01	ESTANTE GUARDA ESTERIL DE 120 CM.	14	$6,396.52	$89,551.28
							Subtotal	$89,551.28
							I.V.A.	$14,328.20
							Total	$103,879.48

Nombre: SERPROF BIOMED SA DE CV
No. de Contrato: 050GYR040T00224-038-00

PARTIDA	DESTINO	CUCOP	PREI	SAI	DESCRIPCION	CANT.	PRECIO UNITARIO	IMPORTE TOTAL SIN IVA
52	BAJA CALIFORNIA	51200062	20153	513.546.0061.00.01	JABONERA DE PEDAL	22	$7,733.33	$170,133.26
							Subtotal	$170,133.26
							I.V.A.	$27,221.32
							Total	$197,354.58

Nombre: EDVAG CONCEPTOS COMERCIALES SA DE CV
No. de Contrato: 050GYR040T00224-039-00

PARTIDA	DESTINO	CUCOP	PREI	SAI	DESCRIPCION	CANT.	PRECIO UNITARIO	IMPORTE TOTAL SIN IVA
53	BAJA CALIFORNIA	51200064	20154	513.567.0111.00.01	LAMPARA DE LUZ INTENSA.	16	$11,200.00	$179,200.00
							Subtotal	$179,200.00
							I.V.A.	$28,672.00
							Total	$207,872.00

GOBIERNO DE MÉXICO | IMSS

DIRECCIÓN DE ADMINISTRACIÓN
Unidad de Adquisiciones
Coordinación de Adquisición de Bienes y Contratación de Servicios
Coordinación Técnica de Adquisición de Bienes de Inversión y Activos
División de Equipo y Mobiliario Médico

ACTA DE FALLO

LICITACIÓN PÚBLICA INTERNACIONAL ELECTRÓNICA BAJO COBERTURA DE TRATADOS DE LIBRE COMERCIO QUE CONTENGA CAPÍTULO DE COMPRAS GUBERNAMENTALES
NÚMERO DE IDENTIFICACIÓN EN COMPRANET: LA-50-GYR-050GYR040-T-2-2024

PROGRAMA "MOBILIARIO MÉDICO Y DE LABORATORIO PARA HOSPITALES PRIORITARIOS"

Nombre: SERPROF BIOMED SA DE CV
No. de Contrato: 050GYR040T00224-040-00

PARTIDA	DESTINO	CUCOP	PREI	SAI	DESCRIPCION	CANT.	PRECIO UNITARIO	IMPORTE TOTAL SIN IVA
54	BAJA CALIFORNIA	51200065	20155	513.567.0128.00.01	LAMPARA DE PIE RODABLE.	7	$1,733.33	$12,133.31
							Subtotal	$12,133.31
							I.V.A.	$1,941.33
							Total	$14,074.64

Nombre: SERPROF BIOMED SA DE CV
No. de Contrato: 050GYR040T00224-041-00

PARTIDA	DESTINO	CUCOP	PREI	SAI	DESCRIPCION	CANT.	PRECIO UNITARIO	IMPORTE TOTAL SIN IVA
64	BAJA CALIFORNIA	51200110	20178	513.621.2732.00.01	MESA CARRO ANESTESIÓLOGO DE 70 CM.	11	$6,133.33	$67,466.63
							Subtotal	$67,466.63
							I.V.A.	$10,794.66
							Total	$78,261.29

Nombre: MUEBLES LA FORJA DE JUAN ESCOBAR SA DE CV
No. de Contrato: 050GYR040T00224-042-00

PARTIDA	DESTINO	CUCOP	PREI	SAI	DESCRIPCION	CANT.	PRECIO UNITARIO	IMPORTE TOTAL SIN IVA
66	BAJA CALIFORNIA	51200128	20181	513.621.2762.00.01	MESA DE 180 CM PARA ENSAMBLE CON REPISA INTERMEDIA.	2	$25,000.00	$50,000.00
							Subtotal	$50,000.00
							I.V.A.	$8,000.00
							Total	$58,000.00

ANEXOS
DIVISIÓN DE CONTRATOS

ACTA DE FALLO

LICITACIÓN PÚBLICA INTERNACIONAL ELECTRÓNICA BAJO COBERTURA DE TRATADOS DE LIBRE COMERCIO QUE CONTENGA CAPÍTULO DE COMPRAS GUBERNAMENTALES
NÚMERO DE IDENTIFICACIÓN EN COMPRANET: LA-50-GYR-050GYR040-T-2-2024

PROGRAMA "MOBILIARIO MÉDICO Y DE LABORATORIO PARA HOSPITALES PRIORITARIOS"

Nombre: SERPROF BIOMED SA DE CV
No. de Contrato: 050GYR040T00224-043-00

PARTIDA	DESTINO	CUCOP	PREI	SAI	DESCRIPCION	CANT.	PRECIO UNITARIO	IMPORTE TOTAL SIN IVA
67	BAJA CALIFORNIA	51200137	20183	513.621.2786.00.01	MESA MAYO.	130	$1,980.00	$257,400.00
							Subtotal	$257,400.00
							I.V.A.	$41,184.00
							Total	$298,584.00

Nombre: MUEBLES LA FORJA DE JUAN ESCOBAR SA DE CV
No. de Contrato: 050GYR040T00224-044-00

PARTIDA	DESTINO	CUCOP	PREI	SAI	DESCRIPCION	CANT.	PRECIO UNITARIO	IMPORTE TOTAL SIN IVA
68	BAJA CALIFORNIA	53106581	20184	513.621.2792.00.01	MESA PARA EXPLORACION PEDIATRICA.	2	$9,300.00	$18,600.00
							Subtotal	$18,600.00
							I.V.A.	$2,976.00
							Total	$21,576.00

Nombre: SERPROF BIOMED SA DE CV
No. de Contrato: 050GYR040T00224-045-00

PARTIDA	DESTINO	CUCOP	PREI	SAI	DESCRIPCION	CANT.	PRECIO UNITARIO	IMPORTE TOTAL SIN IVA
69	BAJA CALIFORNIA	53106582	20185	513.621.2804.00.01	MESA PARA INSTRUMENTAL QUIRURGICO.	12	$3,933.33	$47,199.96
							Subtotal	$47,199.96
							I.V.A.	$7,551.99
							Total	$54,751.95

Durango 291, Piso 11, Col. Roma Norte, Alcaldía Cuauhtémoc, C. P. 06700, Ciudad de México.
Tel: 55 5726-1700, Ext. 14925. www.imss.gob.mx

2024 Felipe Carrillo PUERTO

GOBIERNO DE MÉXICO | IMSS

DIRECCIÓN DE ADMINISTRACIÓN
Unidad de Adquisiciones
Coordinación de Adquisición de Bienes y Contratación de Servicios
Coordinación Técnica de Adquisición de Bienes de Inversión y Activos
División de Equipo y Mobiliario Médico

ACTA DE FALLO

LICITACIÓN PÚBLICA INTERNACIONAL ELECTRÓNICA BAJO COBERTURA DE TRATADOS DE LIBRE COMERCIO QUE CONTENGA CAPÍTULO DE COMPRAS GUBERNAMENTALES
NÚMERO DE IDENTIFICACIÓN EN COMPRANET: LA-50-GYR-050GYR040-T-2-2024

PROGRAMA "MOBILIARIO MÉDICO Y DE LABORATORIO PARA HOSPITALES PRIORITARIOS"

Nombre: SERPROF BIOMED SA DE CV
No. de Contrato: 050GYR040T00224-046-00

PARTIDA	DESTINO	CUCOP	PREI	SAI	DESCRIPCION	CANT.	PRECIO UNITARIO	IMPORTE TOTAL SIN IVA
70	BAJA CALIFORNIA	53106583	20186	513.621.2813.00.01	MESA PARA REHIDRATACION.	6	$4,913.33	$29,479.98
							Subtotal	$29,479.98
							I.V.A.	$4,716.80
							Total	$34,196.78

Nombre: SERPROF BIOMED SA DE CV
No. de Contrato: 050GYR040T00224-047-00

PARTIDA	DESTINO	CUCOP	PREI	SAI	DESCRIPCION	CANT.	PRECIO UNITARIO	IMPORTE TOTAL SIN IVA
71	BAJA CALIFORNIA	51200139	20187	513.621.2826.00.01	MESA PASTEUR.	119	$2,398.67	$285,441.73
							Subtotal	$285,441.73
							I.V.A.	$45,670.68
							Total	$331,112.41

Nombre: SERPROF BIOMED SA DE CV
No. de Contrato: 050GYR040T00224-048-00

PARTIDA	DESTINO	CUCOP	PREI	SAI	DESCRIPCION	CANT.	PRECIO UNITARIO	IMPORTE TOTAL SIN IVA
72	BAJA CALIFORNIA	51200141	20189	513.621.2847.00.01	MESA PUENTE.	214	$1,466.67	$313,867.38
							Subtotal	$313,867.38
							I.V.A.	$50,218.78
							Total	$364,086.16

Durango 291, Piso 11, Col. Roma Norte, Alcaldía Cuauhtémoc, C. P. 06700, Ciudad de México.
Tel: 55 5726-1700, Ext. 14925. www.imss.gob.mx

2024 Felipe Carrillo PUERTO

ACTA DE FALLO

LICITACIÓN PÚBLICA INTERNACIONAL ELECTRÓNICA BAJO COBERTURA DE TRATADOS DE LIBRE COMERCIO QUE CONTENGA CAPÍTULO DE COMPRAS GUBERNAMENTALES
NÚMERO DE IDENTIFICACIÓN EN COMPRANET: LA-50-GYR-050GYR040-T-2-2024

PROGRAMA "MOBILIARIO MÉDICO Y DE LABORATORIO PARA HOSPITALES PRIORITARIOS"

Nombre: SERPROF BIOMED SA DE CV
No. de Contrato: 050GYR040T00224-049-00

PARTIDA	DESTINO	CUCOP	PREI	SAI	DESCRIPCION	CANT.	PRECIO UNITARIO	IMPORTE TOTAL SIN IVA
74	BAJA CALIFORNIA	51200143	20191	513.621.2863.00.01	MESA RIÑON.	24	$4,106.67	$98,560.08
							Subtotal	$98,560.08
							I.V.A.	$15,769.51
							Total	$114,329.59

Nombre: IMPULSORA DE CONSULTORIA E INGENIERIA MEXICANA SA DE CV
No. de Contrato: 050GYR040T00224-050-00

PARTIDA	DESTINO	CUCOP	PREI	SAI	DESCRIPCION	CANT.	PRECIO UNITARIO	IMPORTE TOTAL SIN IVA
75	BAJA CALIFORNIA	51100262	20192	513.721.0438.00.01	REPISA DE 120 CM CONTRA MURO.	5	$3,886.32	$19,431.60
							Subtotal	$19,431.60
							I.V.A.	$3,109.06
							Total	$22,540.66

Nombre: MUEBLES LA FORJA DE JUAN ESCOBAR SA DE CV
No. de Contrato: 050GYR040T00224-051-00

PARTIDA	DESTINO	CUCOP	PREI	SAI	DESCRIPCION	CANT.	PRECIO UNITARIO	IMPORTE TOTAL SIN IVA
76	BAJA CALIFORNIA	51100264	20194	513.721.0456.00.01	REPISA DE 180 CM CONTRA MURO.	1	$6,000.00	$6,000.00
							Subtotal	$6,000.00
							I.V.A.	$960.00
							Total	$6,960.00

GOBIERNO DE MÉXICO | IMSS

DIRECCIÓN DE ADMINISTRACIÓN
Unidad de Adquisiciones
Coordinación de Adquisición de Bienes y Contratación de Servicios
Coordinación Técnica de Adquisición de Bienes de Inversión y Activos
División de Equipo y Mobiliario Médico

ACTA DE FALLO

LICITACIÓN PÚBLICA INTERNACIONAL ELECTRÓNICA BAJO COBERTURA DE TRATADOS DE LIBRE COMERCIO QUE CONTENGA CAPÍTULO DE COMPRAS GUBERNAMENTALES
NÚMERO DE IDENTIFICACIÓN EN COMPRANET: LA-50-GYR-050GYR040-T-2-2024

PROGRAMA "MOBILIARIO MÉDICO Y DE LABORATORIO PARA HOSPITALES PRIORITARIOS"

Nombre: META SUMINISTROS MEDICOS SA DE CV
No. de Contrato: 050GYR040T00224-052-00

PARTIDA	DESTINO	CUCOP	PREI	SAI	DESCRIPCION	CANT.	PRECIO UNITARIO	IMPORTE TOTAL SIN IVA
77	BAJA CALIFORNIA	51200154	20195	513.783.0075.00.01	RIEL PORTAVENOCLISIS.	483	$476.00	$229,908.00
							Subtotal	$229,908.00
							I.V.A.	$36,785.28
							Total	$266,693.28

Nombre: SERPROF BIOMED SA DE CV
No. de Contrato: 050GYR040T00224-053-00

PARTIDA	DESTINO	CUCOP	PREI	SAI	DESCRIPCION	CANT.	PRECIO UNITARIO	IMPORTE TOTAL SIN IVA
78	BAJA CALIFORNIA	53200459	20196	513.790.0089.00.01	RIÑON DE ACERO INOXIDABLE DE 250 ML.	10	$101.33	$1,013.30
							Subtotal	$1,013.30
							I.V.A.	$162.13
							Total	$1,175.43

Nombre: SERPROF BIOMED SA DE CV
No. de Contrato: 050GYR040T00224-054-00

PARTIDA	DESTINO	CUCOP	PREI	SAI	DESCRIPCION	CANT.	PRECIO UNITARIO	IMPORTE TOTAL SIN IVA
79	BAJA CALIFORNIA	53200461	20197	513.790.0091.00.01	RIÑON DE ACERO INOXIDABLE DE 500 ML.	126	$126.67	$15,960.42
							Subtotal	$15,960.42
							I.V.A.	$2,553.67
							Total	$18,514.09

Durango 291, Piso 11, Col. Roma Norte, Alcaldía Cuauhtémoc, C.P. 06700, Ciudad de México
Tel. 55 5726 1700, Ext. 14628 www.imss.gob.mx

2024 Felipe Carrillo PUERTO

ANEXOS
DIVISIÓN DE CONTRATOS

ACTA DE FALLO

LICITACIÓN PÚBLICA INTERNACIONAL ELECTRÓNICA BAJO COBERTURA DE TRATADOS DE LIBRE COMERCIO QUE CONTENGA CAPÍTULO DE COMPRAS GUBERNAMENTALES
NÚMERO DE IDENTIFICACIÓN EN COMPRANET: LA-50-GYR-050GYR040-T-2-2024

PROGRAMA "MOBILIARIO MÉDICO Y DE LABORATORIO PARA HOSPITALES PRIORITARIOS"

Nombre: SERPROF BIOMED SA DE CV
No. de Contrato: 050GYR040T00224-055-00

PARTIDA	DESTINO	CUCOP	PREI	SAI	DESCRIPCION	CANT.	PRECIO UNITARIO	IMPORTE TOTAL SIN IVA
80	BAJA CALIFORNIA	53106585	20198	513.810.0298.00.01	SILLA DE RUEDAS CON DESCANSAPIES.	41	$3,600.00	$147,600.00
							Subtotal	$147,600.00
							I.V.A.	$23,616.00
							Total	$171,216.00

Nombre: SERPROF BIOMED SA DE CV
No. de Contrato: 050GYR040T00224-056-00

PARTIDA	DESTINO	CUCOP	PREI	SAI	DESCRIPCION	CANT.	PRECIO UNITARIO	IMPORTE TOTAL SIN IVA
81	BAJA CALIFORNIA	53200465	20199	513.950.0122.00.01	VASO PARA MEDICAMENTOS DE 30 CM CUBICOS.	188	$100.00	$18,800.00
							Subtotal	$18,800.00
							I.V.A.	$3,008.00
							Total	$21,808.00

Nombre: INFRAESTRUCTURA HOSPITALARIA PROEMSA SA DE CV
No. de Contrato: 050GYR040T00224-057-00

PARTIDA	DESTINO	CUCOP	PREI	SAI	DESCRIPCION	CANT.	PRECIO UNITARIO	IMPORTE TOTAL SIN IVA
82	BAJA CALIFORNIA	53200463	20200	513.950.0137.00.01	VASO PARA MEDICAMENTOS DE 140 CM CUBICOS.	4	$223.50	$894.00
							Subtotal	$894.00
							I.V.A.	$143.04
							Total	$1,037.04

Durango 291, Piso 11, Col. Roma Norte, Alcaldía Cuauhtémoc, C. P. 06700, Ciudad de México.
Tel: 55 5726 1700, Ext. 14925. www.imss.gob.mx

GOBIERNO DE MÉXICO | IMSS

DIRECCIÓN DE ADMINISTRACIÓN
Unidad de Adquisiciones
Coordinación de Adquisición de Bienes y Contratación de Servicios
Coordinación Técnica de Adquisición de Bienes de Inversión y Activos
División de Equipo y Mobiliario Médico

ACTA DE FALLO

LICITACIÓN PÚBLICA INTERNACIONAL ELECTRÓNICA BAJO COBERTURA DE TRATADOS DE LIBRE COMERCIO QUE CONTENGA CAPÍTULO DE COMPRAS GUBERNAMENTALES
NÚMERO DE IDENTIFICACIÓN EN COMPRANET: LA-50-GYR-050GYR040-T-2-2024

PROGRAMA "MOBILIARIO MÉDICO Y DE LABORATORIO PARA HOSPITALES PRIORITARIOS"

Nombre: INFRAESTRUCTURA HOSPITALARIA PROEMSA SA DE CV
No. de Contrato: 050GYR040T00224-058-00

PARTIDA	DESTINO	CUCOP	PREI	SAI	DESCRIPCION	CANT.	PRECIO UNITARIO	IMPORTE TOTAL SIN IVA
83	BAJA CALIFORNIA	53200462	20201	513.950.0149.00.01	VASO CON TAPA DE UN LITRO.	2	$481.80	$963.60
							Subtotal	$963.60
							I.V.A.	$154.18
							Total	$1,117.78

Nombre: SERPROF BIOMED SA DE CV
No. de Contrato: 050GYR040T00224-059-00

PARTIDA	DESTINO	CUCOP	PREI	SAI	DESCRIPCION	CANT.	PRECIO UNITARIO	IMPORTE TOTAL SIN IVA
84	BAJA CALIFORNIA	51200041	20202	513.123.0266.00.01	BANQUETA DE ALTURA.	22	$453.33	$9,973.26
							Subtotal	$9,973.26
							I.V.A.	$1,595.72
							Total	$11,568.98

Nombre: EDVAG CONCEPTOS COMERCIALES SA DE CV
No. de Contrato: 050GYR040T00224-060-00

PARTIDA	DESTINO	CUCOP	PREI	SAI	DESCRIPCION	CANT.	PRECIO UNITARIO	IMPORTE TOTAL SIN IVA
85	BAJA CALIFORNIA	51200059	20203	513.219.0042.00.01	DIVAN (CHAISE LONGUE).	16	$7,040.00	$112,640.00
							Subtotal	$112,640.00
							I.V.A.	$18,022.40
							Total	$130,662.40

Durango 291, Piso 11, Col. Roma Norte, Alcaldía Cuauhtémoc, C. P. 06700, Ciudad de México.
Tel: 55 5726 1700, Ext. 14925. www.imss.gob.mx

2024 Felipe Carrillo PUERTO

ACTA DE FALLO

LICITACIÓN PÚBLICA INTERNACIONAL ELECTRÓNICA BAJO COBERTURA DE TRATADOS DE LIBRE COMERCIO QUE CONTENGA CAPÍTULO DE COMPRAS GUBERNAMENTALES
NÚMERO DE IDENTIFICACIÓN EN COMPRANET: LA-50-GYR-050GYR040-T-2-2024

PROGRAMA "MOBILIARIO MÉDICO Y DE LABORATORIO PARA HOSPITALES PRIORITARIOS"

Nombre: EDVAG CONCEPTOS COMERCIALES SA DE CV
No. de Contrato: 050GYR040T00224-061-00

PARTIDA	DESTINO	CUCOP	PREI	SAI	DESCRIPCION	CANT.	PRECIO UNITARIO	IMPORTE TOTAL SIN IVA
86	BAJA CALIFORNIA	51200074	20204	513.560.0023.00.01	LITERAS METALICAS	24	$7,040.00	$168,960.00
							Subtotal	$168,960.00
							I.V.A.	$27,033.60
							Total	$195,993.60

Nombre: SERPROF BIOMED SA DE CV
No. de Contrato: 050GYR040T00224-062-00

PARTIDA	DESTINO	CUCOP	PREI	SAI	DESCRIPCION	CANT.	PRECIO UNITARIO	IMPORTE TOTAL SIN IVA
87	BAJA CALIFORNIA	53200458	20205	513.635.0168.00.01	ORINAL PARA VARONES	154	$366.67	$56,467.18
							Subtotal	$56,467.18
							I.V.A.	$9,034.75
							Total	$65,501.93

Nombre: INFRAESTRUCTURA HOSPITALARIA PROEMSA SA DE CV
No. de Contrato: 050GYR040T00224-063-00

PARTIDA	DESTINO	CUCOP	PREI	SAI	DESCRIPCION	CANT.	PRECIO UNITARIO	IMPORTE TOTAL SIN IVA
88	BAJA CALIFORNIA	51200153	20206	513.635.0173.00.01	PORTAVENOCLISIS RODABLE.	117	$1,004.59	$117,537.03
							Subtotal	$117,537.03
							I.V.A.	$18,805.92
							Total	$136,342.95

GOBIERNO DE MÉXICO | IMSS

DIRECCIÓN DE ADMINISTRACIÓN
Unidad de Adquisiciones
Coordinación de Adquisición de Bienes y Contratación de Servicios
Coordinación Técnica de Adquisición de Bienes de Inversión y Activos
División de Equipo y Mobiliario Médico

ACTA DE FALLO

LICITACIÓN PÚBLICA INTERNACIONAL ELECTRÓNICA BAJO COBERTURA DE TRATADOS DE LIBRE COMERCIO QUE CONTENGA CAPÍTULO DE COMPRAS GUBERNAMENTALES
NÚMERO DE IDENTIFICACIÓN EN COMPRANET: LA-50-GYR-050GYR040-T-2-2024

PROGRAMA "MOBILIARIO MÉDICO Y DE LABORATORIO PARA HOSPITALES PRIORITARIOS"

Nombre: SERPROF BIOMED SA DE CV
No. de Contrato: 050GYR040T00224-064-00

PARTIDA	DESTINO	CUCOP	PREI	SAI	DESCRIPCION	CANT.	PRECIO UNITARIO	IMPORTE TOTAL SIN IVA
89	BAJA CALIFORNIA	53106570	20212	513.263.0086.00.01	CARRO CUNA CON BASINET DE ACRILICO.	57	$4,333.33	$246,999.81
							Subtotal	$246,999.81
							I.V.A.	$39,519.97
							Total	$286,519.78

Nombre: EDVAG CONCEPTOS COMERCIALES SA DE CV
No. de Contrato: 050GYR040T00224-065-00

PARTIDA	DESTINO	CUCOP	PREI	SAI	DESCRIPCION	CANT.	PRECIO UNITARIO	IMPORTE TOTAL SIN IVA
90	BAJA CALIFORNIA	51200119	20302	513.621.3076.00.01	MESA DE 150 CM PARA ATENCIÓN AL RECIEN NACIDO.	2	$18,880.00	$37,760.00
							Subtotal	$37,760.00
							I.V.A.	$6,041.60
							Total	$43,801.60

Nombre: EDVAG CONCEPTOS COMERCIALES SA DE CV
No. de Contrato: 050GYR040T00224-066-00

PARTIDA	DESTINO	CUCOP	PREI	SAI	DESCRIPCION	CANT.	PRECIO UNITARIO	IMPORTE TOTAL SIN IVA
95	BAJA CALIFORNIA	53106572	20547	513.191.0934.00.01	CARRO PARA CURACIONES EN ABS.	102	$44,800.00	$4,569,600.00
							Subtotal	$4,569,600.00
							I.V.A.	$731,136.00
							Total	$5,300,736.00

ANEXOS
DIVISIÓN DE CONTRATOS

ACTA DE FALLO

LICITACIÓN PÚBLICA INTERNACIONAL ELECTRÓNICA BAJO COBERTURA DE TRATADOS DE LIBRE COMERCIO QUE CONTENGA CAPÍTULO DE COMPRAS GUBERNAMENTALES
NÚMERO DE IDENTIFICACIÓN EN COMPRANET: LA-50-GYR-050GYR040-T-2-2024
PROGRAMA "MOBILIARIO MÉDICO Y DE LABORATORIO PARA HOSPITALES PRIORITARIOS"

Nombre: SERPROF BIOMED SA DE CV
No. de Contrato: 050GYR040T00224-067-00

PARTIDA	DESTINO	CUCOP	PREI	SAI	DESCRIPCION	CANT.	PRECIO UNITARIO	IMPORTE TOTAL SIN IVA
96	BAJA CALIFORNIA	51200054	20549	513.191.0946.00.01	CARRO PARA ROPA SUCIA CON TAPA Y APERTURA DE PEDAL.	96	$6,933.33	$665,599.68
							Subtotal	$665,599.68
							I.V.A.	$106,495.95
							Total	$772,095.63

Nombre: EDVAG CONCEPTOS COMERCIALES SA DE CV
No. de Contrato: 050GYR040T00224-068-00

PARTIDA	DESTINO	CUCOP	PREI	SAI	DESCRIPCION	CANT.	PRECIO UNITARIO	IMPORTE TOTAL SIN IVA
101	BAJA CALIFORNIA	51200157	20597	513.964.0017.00.01	VESTIDOR CON ARMARIO PARA CONSULTORIO.	2	$43,200.00	$86,400.00
							Subtotal	$86,400.00
							I.V.A.	$13,824.00
							Total	$100,224.00

Nombre: META SUMINISTROS MEDICOS SA DE CV
No. de Contrato: 050GYR040T00224-069-00

PARTIDA	DESTINO	CUCOP	PREI	SAI	DESCRIPCION	CANT.	PRECIO UNITARIO	IMPORTE TOTAL SIN IVA
102	BAJA CALIFORNIA	51200235	20603	515.619.1697.00.01	MESA ALTA DE 90 CM CON RESPALDO, CAJON Y PUERTAS ABATIBLES.	41	$3,720.00	$152,520.00
							Subtotal	$152,520.00
							I.V.A.	$24,403.20
							Total	$176,923.20

Durango 291, Piso 11, Col. Roma Norte, Alcaldía Cuauhtémoc, C.P. 06700, Ciudad de México
Tel. 55 5628-1720, Ext. 14925. www.imss.gob.mx

GOBIERNO DE MÉXICO | IMSS

DIRECCIÓN DE ADMINISTRACIÓN
Unidad de Adquisiciones
Coordinación de Adquisición de Bienes y Contratación de Servicios
Coordinación Técnica de Adquisición de Bienes de Inversión y Activos
División de Equipo y Mobiliario Médico

ACTA DE FALLO

LICITACIÓN PÚBLICA INTERNACIONAL ELECTRÓNICA BAJO COBERTURA DE TRATADOS DE LIBRE COMERCIO QUE CONTENGA CAPÍTULO DE COMPRAS GUBERNAMENTALES
NÚMERO DE IDENTIFICACIÓN EN COMPRANET: LA-50-GYR-050GYR040-T-2-2024
PROGRAMA "MOBILIARIO MÉDICO Y DE LABORATORIO PARA HOSPITALES PRIORITARIOS"

Nombre: SERPROF BIOMED SA DE CV
No. de Contrato: 050GYR040T00224-070-00

PARTIDA	DESTINO	CUCOP	PREI	SAI	DESCRIPCION	CANT.	PRECIO UNITARIO	IMPORTE TOTAL SIN IVA
103	BAJA CALIFORNIA	51200240	20615	515.619.1813.00.01	MESA ALTA DE 180 CM DE TRABAJO PARA 2 USUARIOS CON RESPALDO.	9	$4,366.67	$39,300.03
							Subtotal	$39,300.03
							I.V.A.	$6,288.00
							Total	$45,588.03

Nombre: SERPROF BIOMED SA DE CV
No. de Contrato: 050GYR040T00224-071-00

PARTIDA	DESTINO	CUCOP	PREI	SAI	DESCRIPCION	CANT.	PRECIO UNITARIO	IMPORTE TOTAL SIN IVA
104	BAJA CALIFORNIA	51200168	20620	515.619.1865.00.01	MESA ALTA DE 120 CM SIN RESPALDO Y 8 CAJONES.	13	$7,732.00	$100,516.00
							Subtotal	$100,516.00
							I.V.A.	$16,082.56
							Total	$116,598.56

Nombre: SERPROF BIOMED SA DE CV
No. de Contrato: 050GYR040T00224-072-00

PARTIDA	DESTINO	CUCOP	PREI	SAI	DESCRIPCION	CANT.	PRECIO UNITARIO	IMPORTE TOTAL SIN IVA
105	BAJA CALIFORNIA	51200169	20621	515.619.1676.00.01	MESA ALTA DE 120 CM SIN RESPALDO Y PUERTAS ABATIBLES.	4	$5,042.67	$20,170.68
							Subtotal	$20,170.68
							I.V.A.	$3,227.31
							Total	$23,397.99

Durango 291, Piso 11, Col. Roma Norte, Alcaldía Cuauhtémoc, C.P. 06700, Ciudad de México
Tel. 55 5628-1720, Ext. 14925. www.imss.gob.mx

ACTA DE FALLO

LICITACIÓN PÚBLICA INTERNACIONAL ELECTRÓNICA BAJO COBERTURA DE TRATADOS DE LIBRE COMERCIO QUE CONTENGA CAPÍTULO DE COMPRAS GUBERNAMENTALES
NÚMERO DE IDENTIFICACIÓN EN COMPRANET: LA-50-GYR-050GYR040-T-2-2024

PROGRAMA "MOBILIARIO MÉDICO Y DE LABORATORIO PARA HOSPITALES PRIORITARIOS"

Nombre: SERPROF BIOMED SA DE CV
No. de Contrato: 050GYR040T00224-073-00

PARTIDA	DESTINO	CUCOP	PREI	SAI	DESCRIPCION	CANT.	PRECIO UNITARIO	IMPORTE TOTAL SIN IVA
106	BAJA CALIFORNIA	51200170	20622	515.619.1883.00.01	MESA ALTA DE 120 CM SIN RESPALDO, 2 CAJONES SUPERIORES Y PUERTAS ABATIBLES.	5	$6,292.00	$31,460.00
							Subtotal	$31,460.00
							I.V.A.	$5,033.60
							Total	$36,493.60

Nombre: EDVAG CONCEPTOS COMERCIALES SA DE CV
No. de Contrato: 050GYR040T00224-074-00

PARTIDA	DESTINO	CUCOP	PREI	SAI	DESCRIPCION	CANT.	PRECIO UNITARIO	IMPORTE TOTAL SIN IVA
107	BAJA CALIFORNIA	51200244	20627	515.619.1937.00.01	MESA ALTA DE 180 CM SIN RESPALDO, CAJONES CENTRALES Y PUERTAS ABATIBLES LATERALES.	1	$39,520.00	$39,520.00
							Subtotal	$39,520.00
							I.V.A.	$6,323.20
							Total	$45,843.20

Nombre: SERPROF BIOMED SA DE CV
No. de Contrato: 050GYR040T00224-075-00

PARTIDA	DESTINO	CUCOP	PREI	SAI	DESCRIPCION	CANT.	PRECIO UNITARIO	IMPORTE TOTAL SIN IVA
109	CHIAPAS	53106569	16682	513.191.0803.01.01	CARRO CAMILLA TIPO TRANSFER (LATERAL).	3	$28,000.00	$84,000.00
							Subtotal	$84,000.00
							I.V.A.	$13,440.00
							Total	$97,440.00

GOBIERNO DE MÉXICO | IMSS

DIRECCIÓN DE ADMINISTRACIÓN
Unidad de Adquisiciones
Coordinación de Adquisición de Bienes y Contratación de Servicios
Coordinación Técnica de Adquisición de Bienes de Inversión y Activos
División de Equipo y Mobiliario Médico

ACTA DE FALLO

LICITACIÓN PÚBLICA INTERNACIONAL ELECTRÓNICA BAJO COBERTURA DE TRATADOS DE LIBRE COMERCIO QUE CONTENGA CAPÍTULO DE COMPRAS GUBERNAMENTALES
NÚMERO DE IDENTIFICACIÓN EN COMPRANET: LA-50-GYR-050GYR040-T-2-2024

PROGRAMA "MOBILIARIO MÉDICO Y DE LABORATORIO PARA HOSPITALES PRIORITARIOS"

Nombre: EDVAG CONCEPTOS COMERCIALES SA DE CV
No. de Contrato: 050GYR040T00224-076-00

PARTIDA	DESTINO	CUCOP	PREI	SAI	DESCRIPCION	CANT.	PRECIO UNITARIO	IMPORTE TOTAL SIN IVA
110	CHIAPAS	51200063	16698	513.546.0029.01.01	JABONERA ELECTRICA	1	$1,700.00	$1,700.00
							Subtotal	$1,700.00
							I.V.A.	$272.00
							Total	$1,972.00

Nombre: DISTRIBUIDORA AXKAN KUALI SAS DE CV
No. de Contrato: 050GYR040T00224-077-00

PARTIDA	DESTINO	CUCOP	PREI	SAI	DESCRIPCION	CANT.	PRECIO UNITARIO	IMPORTE TOTAL SIN IVA
111	CHIAPAS	51200144	16771	513.626.0287.01.01	MODULO PARA CONSULTORIO MEDICO DERECHO.	31	$37,598.00	$1,165,538.00
							Subtotal	$1,165,538.00
							I.V.A.	$186,486.08
							Total	$1,352,024.08

Nombre: DISTRIBUIDORA AXKAN KUALI SAS DE CV
No. de Contrato: 050GYR040T00224-078-00

PARTIDA	DESTINO	CUCOP	PREI	SAI	DESCRIPCION	CANT.	PRECIO UNITARIO	IMPORTE TOTAL SIN IVA
112	CHIAPAS	51200145	16772	513.626.0295.01.01	MODULO PARA CONSULTORIO MEDICO IZQUIERDO.	19	$37,598.00	$714,362.00
							Subtotal	$714,362.00
							I.V.A.	$114,297.92
							Total	$828,659.92

ANEXOS
DIVISIÓN DE CONTRATOS

ACTA DE FALLO

LICITACIÓN PÚBLICA INTERNACIONAL ELECTRÓNICA BAJO COBERTURA DE TRATADOS DE LIBRE COMERCIO QUE CONTENGA CAPÍTULO DE COMPRAS GUBERNAMENTALES
NÚMERO DE IDENTIFICACIÓN EN COMPRANET: LA-50-GYR-050GYR040-T-2-2024

PROGRAMA "MOBILIARIO MÉDICO Y DE LABORATORIO PARA HOSPITALES PRIORITARIOS"

Nombre: DISTRIBUIDORA AXKAN KUALI SAS DE CV
No. de Contrato: 050GYR040T00224-079-00

PARTIDA	DESTINO	CUCOP	PREI	SAI	DESCRIPCION	CANT.	PRECIO UNITARIO	IMPORTE TOTAL SIN IVA
113	CHIAPAS	51200173	16809	515.619.0059.01.01	MESA ALTA DE 150 CM CON CAJONERA CENTRAL.	1	$12,398.00	$12,398.00
							Subtotal	$12,398.00
							I.V.A.	$1,983.68
							Total	$14,381.68

Nombre: META SUMINISTROS MEDICOS SA DE CV
No. de Contrato: 050GYR040T00224-080-00

PARTIDA	DESTINO	CUCOP	PREI	SAI	DESCRIPCION	CANT.	PRECIO UNITARIO	IMPORTE TOTAL SIN IVA
114	CHIAPAS	51200186	16810	515.619.0737.01.01	MESA ALTA DE 180 CM CON CAJONERA CENTRAL.	12	$4,510.00	$54,120.00
							Subtotal	$54,120.00
							I.V.A.	$8,659.20
							Total	$62,779.20

Nombre: EDVAG CONCEPTOS COMERCIALES SA DE CV
No. de Contrato: 050GYR040T00224-081-00

PARTIDA	DESTINO	CUCOP	PREI	SAI	DESCRIPCION	CANT.	PRECIO UNITARIO	IMPORTE TOTAL SIN IVA
115	CHIAPAS	51200156	18449	514.160.0014.00.01	CARRO PARA SUPERMERCADO.	8	$8,750.00	$70,000.00
							Subtotal	$70,000.00
							I.V.A.	$11,200.00
							Total	$81,200.00

Durango 291, Piso 11, Col. Roma Norte, Alcaldía Cuauhtémoc, C. P. 06700, Ciudad de México.
Tel. 55 5726 1700, Ext. 14325 www.imss.gob.mx

2024 Felipe Carrillo PUERTO

GOBIERNO DE MÉXICO | IMSS

DIRECCIÓN DE ADMINISTRACIÓN
Unidad de Adquisiciones
Coordinación de Adquisición de Bienes y Contratación de Servicios
Coordinación Técnica de Adquisición de Bienes de Inversión y Activos
División de Equipo y Mobiliario Médico

ACTA DE FALLO

LICITACIÓN PÚBLICA INTERNACIONAL ELECTRÓNICA BAJO COBERTURA DE TRATADOS DE LIBRE COMERCIO QUE CONTENGA CAPÍTULO DE COMPRAS GUBERNAMENTALES
NÚMERO DE IDENTIFICACIÓN EN COMPRANET: LA-50-GYR-050GYR040-T-2-2024

PROGRAMA "MOBILIARIO MÉDICO Y DE LABORATORIO PARA HOSPITALES PRIORITARIOS"

Nombre: EDVAG CONCEPTOS COMERCIALES SA DE CV
No. de Contrato: 050GYR040T00224-082-00

PARTIDA	DESTINO	CUCOP	PREI	SAI	DESCRIPCION	CANT.	PRECIO UNITARIO	IMPORTE TOTAL SIN IVA
116	CHIAPAS	51100268	18447	515.451.0206.00.01	GABINETE BASE PARA CAMPANA DE EXTRACCION.	1	$33,000.00	$33,000.00
							Subtotal	$33,000.00
							I.V.A.	$5,280.00
							Total	$38,280.00

Nombre: EDVAG CONCEPTOS COMERCIALES SA DE CV
No. de Contrato: 050GYR040T00224-083-00

PARTIDA	DESTINO	CUCOP	PREI	SAI	DESCRIPCION	CANT.	PRECIO UNITARIO	IMPORTE TOTAL SIN IVA
122	CHIAPAS	51200159	20023	515.247.0118.00.01	CARRO CAJONERO.	11	$4,750.00	$52,250.00
							Subtotal	$52,250.00
							I.V.A.	$8,360.00
							Total	$60,610.00

Nombre: DISTRIBUIDORA AXKAN KUALI SAS DE CV
No. de Contrato: 050GYR040T00224-084-00

PARTIDA	DESTINO	CUCOP	PREI	SAI	DESCRIPCION	CANT.	PRECIO UNITARIO	IMPORTE TOTAL SIN IVA
123	CHIAPAS	53106587	20024	515.247.0125.00.01	CARRO DISTRIBUIDOR DE MUESTRAS.	2	$8,498.00	$16,996.00
							Subtotal	$16,996.00
							I.V.A.	$2,719.36
							Total	$19,715.36

Durango 291, Piso 11, Col. Roma Norte, Alcaldía Cuauhtémoc, C. P. 06700, Ciudad de México.
Tel. 55 5726 1700, Ext. 14325 www.imss.gob.mx

2024 Felipe Carrillo PUERTO

ACTA DE FALLO

LICITACIÓN PÚBLICA INTERNACIONAL ELECTRÓNICA BAJO COBERTURA DE TRATADOS DE LIBRE COMERCIO QUE CONTENGA CAPÍTULO DE COMPRAS GUBERNAMENTALES
NÚMERO DE IDENTIFICACIÓN EN COMPRANET: LA-50-GYR-050GYR040-T-2-2024

PROGRAMA "MOBILIARIO MÉDICO Y DE LABORATORIO PARA HOSPITALES PRIORITARIOS"

Nombre: DISTRIBUIDORA AXKAN KUALI SAS DE CV
No. de Contrato: 050GYR040T00224-085-00

PARTIDA	DESTINO	CUCOP	PREI	SAI	DESCRIPCION	CANT.	PRECIO UNITARIO	IMPORTE TOTAL SIN IVA
124	CHIAPAS	53106590	20025	515.451.0259.00.01	GABINETE PARA TOMA DE MUESTRAS.	3	$5,268.00	$15,804.00
							Subtotal	$15,804.00
							I.V.A.	$2,528.64
							Total	$18,332.64

Nombre: DISTRIBUIDORA AXKAN KUALI SAS DE CV
No. de Contrato: 050GYR040T00224-086-00

PARTIDA	DESTINO	CUCOP	PREI	SAI	DESCRIPCION	CANT.	PRECIO UNITARIO	IMPORTE TOTAL SIN IVA
125	CHIAPAS	51200174	20026	515.619.1195.00.01	MESA ALTA DE 150 CM CON CAJONERA LATERAL.	4	$13,898.00	$55,592.00
							Subtotal	$55,592.00
							I.V.A.	$8,894.72
							Total	$64,486.72

Nombre: ERGONOMIA PRODUCTIVIDAD SA DE CV
No. de Contrato: 050GYR040T00224-087-00

PARTIDA	DESTINO	CUCOP	PREI	SAI	DESCRIPCION	CANT.	PRECIO UNITARIO	IMPORTE TOTAL SIN IVA
126	CHIAPAS	51200199	20029	515.619.1227.00.01	MESA ALTA DE 90 CM CON CUBIERTA DE ACERO INOXIDABLE.	4	$9,410.00	$37,640.00
							Subtotal	$37,640.00
							I.V.A.	$6,022.40
							Total	$43,662.40

Durango 291, Piso 1, Col. Roma Norte, Alcaldía Cuauhtémoc, C. P. 06700, Ciudad de México
Tel: 55 5726 1700, Ext. 14925 www.imss.gob.mx

2024 Felipe Carrillo PUERTO

GOBIERNO DE MÉXICO | IMSS

DIRECCIÓN DE ADMINISTRACIÓN
Unidad de Adquisiciones
Coordinación de Adquisición de Bienes y Contratación de Servicios
Coordinación Técnica de Adquisición de Bienes de Inversión y Activos
División de Equipo y Mobiliario Médico

ACTA DE FALLO

LICITACIÓN PÚBLICA INTERNACIONAL ELECTRÓNICA BAJO COBERTURA DE TRATADOS DE LIBRE COMERCIO QUE CONTENGA CAPÍTULO DE COMPRAS GUBERNAMENTALES
NÚMERO DE IDENTIFICACIÓN EN COMPRANET: LA-50-GYR-050GYR040-T-2-2024

PROGRAMA "MOBILIARIO MÉDICO Y DE LABORATORIO PARA HOSPITALES PRIORITARIOS"

Nombre: MUEBLES LA FORJA DE JUAN ESCOBAR SA DE CV
No. de Contrato: 050GYR040T00224-088-00

PARTIDA	DESTINO	CUCOP	PREI	SAI	DESCRIPCION	CANT.	PRECIO UNITARIO	IMPORTE TOTAL SIN IVA
127	CHIAPAS	51200161	20030	515.619.1232.00.01	MESA ALTA DE 120 CM CON CUBIERTA DE ACERO INOXIDABLE.	4	$11,800.00	$47,200.00
							Subtotal	$47,200.00
							I.V.A.	$7,552.00
							Total	$54,752.00

Nombre: DISTRIBUIDORA AXKAN KUALI SAS DE CV
No. de Contrato: 050GYR040T00224-089-00

PARTIDA	DESTINO	CUCOP	PREI	SAI	DESCRIPCION	CANT.	PRECIO UNITARIO	IMPORTE TOTAL SIN IVA
128	CHIAPAS	51200176	20031	515.619.1244.00.01	MESA ALTA DE 150 CM CON CUBIERTA DE ACERO INOXIDABLE.	1	$13,898.00	$13,898.00
							Subtotal	$13,898.00
							I.V.A.	$2,223.68
							Total	$16,121.68

Nombre: EDVAG CONCEPTOS COMERCIALES SA DE CV
No. de Contrato: 050GYR040T00224-090-00

PARTIDA	DESTINO	CUCOP	PREI	SAI	DESCRIPCION	CANT.	PRECIO UNITARIO	IMPORTE TOTAL SIN IVA
130	CHIAPAS	51200202	20036	515.619.1292.00.01	MESA BAJA DE 180 CM CON CUBIERTA DE MADERA.	2	$7,250.00	$14,500.00
							Subtotal	$14,500.00
							I.V.A.	$2,320.00
							Total	$16,820.00

Durango 291, Piso 1, Col. Roma Norte, Alcaldía Cuauhtémoc, C. P. 06700, Ciudad de México
Tel: 55 5726 1700, Ext. 14925 www.imss.gob.mx

2024 Felipe Carrillo PUERTO

ANEXOS
DIVISIÓN DE CONTRATOS

ACTA DE FALLO

LICITACIÓN PÚBLICA INTERNACIONAL ELECTRÓNICA BAJO COBERTURA DE TRATADOS DE LIBRE COMERCIO QUE CONTENGA CAPÍTULO DE COMPRAS GUBERNAMENTALES
NÚMERO DE IDENTIFICACIÓN EN COMPRANET: LA-50-GYR-050GYR040-T-2-2024

PROGRAMA "MOBILIARIO MÉDICO Y DE LABORATORIO PARA HOSPITALES PRIORITARIOS"

Nombre: EDVAG CONCEPTOS COMERCIALES SA DE CV
No. de Contrato: 050GYR040T00224-091-00

PARTIDA	DESTINO	CUCOP	PREI	SAI	DESCRIPCION	CANT.	PRECIO UNITARIO	IMPORTE TOTAL SIN IVA
132	CHIAPAS	51200206	20040	515.619.1337.00.01	MESA BAJA DE 180 CM CON CUBIERTA DE ACERO INOXIDABLE.	1	$12,500.00	$12,500.00
							Subtotal	$12,500.00
							I.V.A.	$2,000.00
							Total	$14,500.00

Nombre: DISTRIBUIDORA AXKAN KUALI SAS DE CV
No. de Contrato: 050GYR040T00224-092-00

PARTIDA	DESTINO	CUCOP	PREI	SAI	DESCRIPCION	CANT.	PRECIO UNITARIO	IMPORTE TOTAL SIN IVA
134	CHIAPAS	51200272	20042	515.784.0111.00.01	REPISA ABATIBLE PARA TOMA DE MUESTRAS.	3	$2,168.00	$6,504.00
							Subtotal	$6,504.00
							I.V.A.	$1,040.64
							Total	$7,544.64

Nombre: DISTRIBUIDORA AXKAN KUALI SAS DE CV
No. de Contrato: 050GYR040T00224-093-00

PARTIDA	DESTINO	CUCOP	PREI	SAI	DESCRIPCION	CANT.	PRECIO UNITARIO	IMPORTE TOTAL SIN IVA
135	CHIAPAS	51200274	20044	515.825.0128.00.01	SILLA CAMA PARA DONADORES.	4	$8,498.00	$33,992.00
							Subtotal	$33,992.00
							I.V.A.	$5,438.72
							Total	$39,430.72

Durango 291, Piso 11, Col. Roma Norte, Alcaldía Cuauhtémoc, C. P. 06700, Ciudad de México
Tel. 55 5226 7700, Ext. 14525 www.imss.gob.mx

2024 Felipe Carrillo PUERTO

GOBIERNO DE MÉXICO | IMSS

DIRECCIÓN DE ADMINISTRACIÓN
Unidad de Adquisiciones
Coordinación de Adquisición de Bienes y Contratación de Servicios
Coordinación Técnica de Adquisición de Bienes de Inversión y Activos
División de Equipo y Mobiliario Médico

ACTA DE FALLO

LICITACIÓN PÚBLICA INTERNACIONAL ELECTRÓNICA BAJO COBERTURA DE TRATADOS DE LIBRE COMERCIO QUE CONTENGA CAPÍTULO DE COMPRAS GUBERNAMENTALES
NÚMERO DE IDENTIFICACIÓN EN COMPRANET: LA-50-GYR-050GYR040-T-2-2024

PROGRAMA "MOBILIARIO MÉDICO Y DE LABORATORIO PARA HOSPITALES PRIORITARIOS"

Nombre: DISTRIBUIDORA AXKAN KUALI SAS DE CV
No. de Contrato: 050GYR040T00224-094-00

PARTIDA	DESTINO	CUCOP	PREI	SAI	DESCRIPCION	CANT.	PRECIO UNITARIO	IMPORTE TOTAL SIN IVA
136	CHIAPAS	51100273	20045	515.957.0322.00.01	VITRINA DE 75 CM CONTRA MURO.	1	$2,668.00	$2,668.00
							Subtotal	$2,668.00
							I.V.A.	$426.88
							Total	$3,094.88

Nombre: META SUMINISTROS MEDICOS SA DE CV
No. de Contrato: 050GYR040T00224-095-00

PARTIDA	DESTINO	CUCOP	PREI	SAI	DESCRIPCION	CANT.	PRECIO UNITARIO	IMPORTE TOTAL SIN IVA
137	CHIAPAS	51100274	20046	515.957.0337.00.01	VITRINA DE 90 CM CONTRA MURO CON LLAVES.	78	$1,670.00	$130,260.00
							Subtotal	$130,260.00
							I.V.A.	$20,841.60
							Total	$151,101.60

Nombre: META SUMINISTROS MEDICOS SA DE CV
No. de Contrato: 050GYR040T00224-096-00

PARTIDA	DESTINO	CUCOP	PREI	SAI	DESCRIPCION	CANT.	PRECIO UNITARIO	IMPORTE TOTAL SIN IVA
138	CHIAPAS	51100257	20120	513.060.0065.00.01	ANAQUEL GUARDA COMODOS.	18	$4,460.00	$80,280.00
							Subtotal	$80,280.00
							I.V.A.	$12,844.80
							Total	$93,124.80

Durango 291, Piso 11, Col. Roma Norte, Alcaldía Cuauhtémoc, C. P. 06700, Ciudad de México
Tel. 55 5226 7700, Ext. 14525 www.imss.gob.mx

2024 Felipe Carrillo PUERTO

ACTA DE FALLO

LICITACIÓN PÚBLICA INTERNACIONAL ELECTRÓNICA BAJO COBERTURA DE TRATADOS DE LIBRE COMERCIO QUE CONTENGA CAPÍTULO DE COMPRAS GUBERNAMENTALES
NÚMERO DE IDENTIFICACIÓN EN COMPRANET: LA-50-GYR-050GYR040-T-2-2024

PROGRAMA "MOBILIARIO MÉDICO Y DE LABORATORIO PARA HOSPITALES PRIORITARIOS"

Nombre: AH CORPORATIVO MEDICO DE MEXICO, S.A. DE C.V.
No. de Contrato: 050GYR040T00224-097-00

PARTIDA	DESTINO	CUCOP	PREI	SAI	DESCRIPCION	CANT.	PRECIO UNITARIO	IMPORTE TOTAL SIN IVA
139	CHIAPAS	51200038	20124	513.108.0363.00.01	BANCO GIRATORIO CON RESPALDO DE ACERO INOXIDABLE.	1	$1,339.44	$1,339.44
							Subtotal	$1,339.44
							I.V.A.	$214.31
							Total	$1,553.75

Nombre: SERPROF BIOMED SA DE CV
No. de Contrato: 050GYR040T00224-098-00

PARTIDA	DESTINO	CUCOP	PREI	SAI	DESCRIPCION	CANT.	PRECIO UNITARIO	IMPORTE TOTAL SIN IVA
140	CHIAPAS	51200039	20125	513.108.0378.00.01	BANCO GIRATORIO DE ACERO INOXIDABLE.	160	$1,146.67	$183,467.20
							Subtotal	$183,467.20
							I.V.A.	$29,354.75
							Total	$212,821.95

Nombre: INFRAESTRUCTURA HOSPITALARIA PROEMSA SA DE CV
No. de Contrato: 050GYR040T00224-099-00

PARTIDA	DESTINO	CUCOP	PREI	SAI	DESCRIPCION	CANT.	PRECIO UNITARIO	IMPORTE TOTAL SIN IVA
141	CHIAPAS	53260451	20126	513.113.0299.00.01	BANDEJA.	1	$675.00	$675.00
							Subtotal	$675.00
							I.V.A.	$108.00
							Total	$783.00

Durango 291, Piso 11, Col. Roma Norte, Alcaldía Cuauhtémoc, C.P. 06700, Ciudad de México
Tel. 55 5726 7700, Ext. 18225 www.imss.gob.mx

2024 Felipe Carrillo PUERTO

ACTA DE FALLO

LICITACIÓN PÚBLICA INTERNACIONAL ELECTRÓNICA BAJO COBERTURA DE TRATADOS DE LIBRE COMERCIO QUE CONTENGA CAPÍTULO DE COMPRAS GUBERNAMENTALES
NÚMERO DE IDENTIFICACIÓN EN COMPRANET: LA-50-GYR-050GYR040-T-2-2024

PROGRAMA "MOBILIARIO MÉDICO Y DE LABORATORIO PARA HOSPITALES PRIORITARIOS"

Nombre: SERPROF BIOMED SA DE CV
No. de Contrato: 050GYR040T00224-100-00

PARTIDA	DESTINO	CUCOP	PREI	SAI	DESCRIPCION	CANT.	PRECIO UNITARIO	IMPORTE TOTAL SIN IVA
143	CHIAPAS	53106558	20128	513.130.0422.00.01	BASCULA CON ESTADIMETRO.	64	$5,693.33	$364,373.12
							Subtotal	$364,373.12
							I.V.A.	$58,299.70
							Total	$422,672.82

Nombre: EDVAG CONCEPTOS COMERCIALES SA DE CV
No. de Contrato: 050GYR040T00224-101-00

PARTIDA	DESTINO	CUCOP	PREI	SAI	DESCRIPCION	CANT.	PRECIO UNITARIO	IMPORTE TOTAL SIN IVA
144	CHIAPAS	53106560	20130	513.130.0449.00.01	BASCULA PARA BEBE.	2	$5,500.00	$11,000.00
							Subtotal	$11,000.00
							I.V.A.	$1,760.00
							Total	$12,760.00

Nombre: TECNOLOGIA INTEGRAL PERSONALIZABLE SA DE CV
No. de Contrato: 050GYR040T00224-102-00

PARTIDA	DESTINO	CUCOP	PREI	SAI	DESCRIPCION	CANT.	PRECIO UNITARIO	IMPORTE TOTAL SIN IVA
145	CHIAPAS	51200047	20133	513.143.0146.00.01	BURO.	197	$998.00	$196,606.00
							Subtotal	$196,606.00
							I.V.A.	$31,456.96
							Total	$228,062.96

Durango 291, Piso 11, Col. Roma Norte, Alcaldía Cuauhtémoc, C.P. 06700, Ciudad de México
Tel. 55 5726 7700, Ext. 18225 www.imss.gob.mx

2024 Felipe Carrillo PUERTO

ANEXOS
DIVISIÓN DE CONTRATOS

ACTA DE FALLO

LICITACIÓN PÚBLICA INTERNACIONAL ELECTRÓNICA BAJO COBERTURA DE TRATADOS DE LIBRE COMERCIO QUE CONTENGA CAPÍTULO DE COMPRAS GUBERNAMENTALES
NÚMERO DE IDENTIFICACIÓN EN COMPRANET: LA-50-GYR-050GYR040-T-2-2024

PROGRAMA "MOBILIARIO MÉDICO Y DE LABORATORIO PARA HOSPITALES PRIORITARIOS"

Nombre: MUEBLES LA FORJA DE JUAN ESCOBAR SA DE CV
No. de Contrato: 050GYR040T00224-103-00

PARTIDA	DESTINO	CUCOP	PREI	SAI	DESCRIPCION	CANT.	PRECIO UNITARIO	IMPORTE TOTAL SIN IVA
146	CHIAPAS	51200049	20134	513.164.3374.00.01	CAMA INDIVIDUAL METALICA	2	$1,500.00	$3,000.00
							Subtotal	$3,000.00
							I.V.A.	$480.00
							Total	$3,480.00

Nombre: SERPROF BIOMED SA DE CV
No. de Contrato: 050GYR040T00224-104-00

PARTIDA	DESTINO	CUCOP	PREI	SAI	DESCRIPCION	CANT.	PRECIO UNITARIO	IMPORTE TOTAL SIN IVA
147	CHIAPAS	53106573	20136	513.191.0862.00.01	CARRO PARA CURACIONES.	5	$4,933.33	$24,666.65
							Subtotal	$24,666.65
							I.V.A.	$3,946.66
							Total	$28,613.31

Nombre: SERPROF BIOMED SA DE CV
No. de Contrato: 050GYR040T00224-105-00

PARTIDA	DESTINO	CUCOP	PREI	SAI	DESCRIPCION	CANT.	PRECIO UNITARIO	IMPORTE TOTAL SIN IVA
148	CHIAPAS	53106576	20137	513.191.0877.00.01	CARRO PARA MEDICAMENTOS.	10	$4,933.33	$49,333.30
							Subtotal	$49,333.30
							I.V.A.	$7,893.33
							Total	$57,226.63

GOBIERNO DE MÉXICO | IMSS

DIRECCIÓN DE ADMINISTRACIÓN
Unidad de Adquisiciones
Coordinación de Adquisición de Bienes y Contratación de Servicios
Coordinación Técnica de Adquisición de Bienes de Inversión y Activos
División de Equipo y Mobiliario Médico

ACTA DE FALLO

LICITACIÓN PÚBLICA INTERNACIONAL ELECTRÓNICA BAJO COBERTURA DE TRATADOS DE LIBRE COMERCIO QUE CONTENGA CAPÍTULO DE COMPRAS GUBERNAMENTALES
NÚMERO DE IDENTIFICACIÓN EN COMPRANET: LA-50-GYR-050GYR040-T-2-2024

PROGRAMA "MOBILIARIO MÉDICO Y DE LABORATORIO PARA HOSPITALES PRIORITARIOS"

Nombre: DISTRIBUIDORA AXKAN KUALI SAS DE CV
No. de Contrato: 050GYR040T00224-106-00

PARTIDA	DESTINO	CUCOP	PREI	SAI	DESCRIPCION	CANT.	PRECIO UNITARIO	IMPORTE TOTAL SIN IVA
149	CHIAPAS	51200053	20138	513.191.0887.00.01	CARRO PARA ROPA LIMPIA.	2	$9,558.00	$19,116.00
							Subtotal	$19,116.00
							I.V.A.	$3,058.56
							Total	$22,174.56

Nombre: SERPROF BIOMED SA DE CV
No. de Contrato: 050GYR040T00224-107-00

PARTIDA	DESTINO	CUCOP	PREI	SAI	DESCRIPCION	CANT.	PRECIO UNITARIO	IMPORTE TOTAL SIN IVA
150	CHIAPAS	53106577	20140	513.191.0903.00.01	CARRO PORTAEXPEDIENTES.	9	$8,266.67	$74,400.03
							Subtotal	$74,400.03
							I.V.A.	$11,904.00
							Total	$86,304.03

Nombre: INFRAESTRUCTURA HOSPITALARIA PROEMSA SA DE CV
No. de Contrato: 050GYR040T00224-108-00

PARTIDA	DESTINO	CUCOP	PREI	SAI	DESCRIPCION	CANT.	PRECIO UNITARIO	IMPORTE TOTAL SIN IVA
151	CHIAPAS	53106578	20142	513.209.0081.00.01	CEPILLERA PARA USO QUIRÚRGICO.	74	$528.00	$39,072.00
							Subtotal	$39,072.00
							I.V.A.	$6,251.52
							Total	$45,323.52

ACTA DE FALLO

LICITACIÓN PÚBLICA INTERNACIONAL ELECTRÓNICA BAJO COBERTURA DE TRATADOS DE LIBRE COMERCIO QUE CONTENGA CAPÍTULO DE COMPRAS GUBERNAMENTALES
NÚMERO DE IDENTIFICACIÓN EN COMPRANET: LA-50-GYR-050GYR040-T-2-2024

PROGRAMA "MOBILIARIO MÉDICO Y DE LABORATORIO PARA HOSPITALES PRIORITARIOS"

Nombre: EDVAG CONCEPTOS COMERCIALES SA DE CV
No. de Contrato: 050GYR040T00224-109-00

PARTIDA	DESTINO	CUCOP	PREI	SAI	DESCRIPCION	CANT.	PRECIO UNITARIO	IMPORTE TOTAL SIN IVA
152	CHIAPAS	53200453	20143	513.227.0176.00.01	CHAROLA CON TAPA PARA INSTRUMENTAL.	1	$1,725.00	$1,725.00
							Subtotal	$1,725.00
							I.V.A.	$276.00
							Total	$2,001.00

Nombre: INFRAESTRUCTURA HOSPITALARIA PROEMSA SA DE CV
No. de Contrato: 050GYR040T00224-110-00

PARTIDA	DESTINO	CUCOP	PREI	SAI	DESCRIPCION	CANT.	PRECIO UNITARIO	IMPORTE TOTAL SIN IVA
153	CHIAPAS	53200456	20145	513.245.0113.00.01	COMODO PARA ADULTOS.	284	$696.00	$197,664.00
							Subtotal	$197,664.00
							I.V.A.	$31,626.24
							Total	$229,290.24

Nombre: SERPROF BIOMED SA DE CV
No. de Contrato: 050GYR040T00224-111-00

PARTIDA	DESTINO	CUCOP	PREI	SAI	DESCRIPCION	CANT.	PRECIO UNITARIO	IMPORTE TOTAL SIN IVA
154	CHIAPAS	53200457	20146	513.245.0126.00.01	COMODO PARA MENORES.	22	$800.00	$17,600.00
							Subtotal	$17,600.00
							I.V.A.	$2,816.00
							Total	$20,416.00

GOBIERNO DE MÉXICO | IMSS

DIRECCIÓN DE ADMINISTRACIÓN
Unidad de Adquisiciones
Coordinación de Adquisición de Bienes y Contratación de Servicios
Coordinación Técnica de Adquisición de Bienes de Inversión y Activos
División de Equipo y Mobiliario Médico

ACTA DE FALLO

LICITACIÓN PÚBLICA INTERNACIONAL ELECTRÓNICA BAJO COBERTURA DE TRATADOS DE LIBRE COMERCIO QUE CONTENGA CAPÍTULO DE COMPRAS GUBERNAMENTALES
NÚMERO DE IDENTIFICACIÓN EN COMPRANET: LA-50-GYR-050GYR040-T-2-2024

PROGRAMA "MOBILIARIO MÉDICO Y DE LABORATORIO PARA HOSPITALES PRIORITARIOS"

Nombre: INFRAESTRUCTURA HOSPITALARIA PROEMSA SA DE CV
No. de Contrato: 050GYR040T00224-112-00

PARTIDA	DESTINO	CUCOP	PREI	SAI	DESCRIPCION	CANT.	PRECIO UNITARIO	IMPORTE TOTAL SIN IVA
155	CHIAPAS	51200057	20147	513.254.0113.00.01	CUBETA DE ACERO INOXIDABLE CON PORTA CUBETA RODABLE.	237	$1,067.70	$253,044.90
							Subtotal	$253,044.90
							I.V.A.	$40,487.18
							Total	$293,532.08

Nombre: TECNOLOGIA INTEGRAL PERSONALIZABLE SA DE CV
No. de Contrato: 050GYR040T00224-113-00

PARTIDA	DESTINO	CUCOP	PREI	SAI	DESCRIPCION	CANT.	PRECIO UNITARIO	IMPORTE TOTAL SIN IVA
156	CHIAPAS	51200060	20148	513.352.0111.00.01	ESCALERILLA DE DOS PELDAÑOS.	340	$878.00	$298,520.00
							Subtotal	$298,520.00
							I.V.A.	$47,763.20
							Total	$346,283.20

Nombre: INFRAESTRUCTURA HOSPITALARIA PROEMSA SA DE CV
No. de Contrato: 050GYR040T00224-114-00

PARTIDA	DESTINO	CUCOP	PREI	SAI	DESCRIPCION	CANT.	PRECIO UNITARIO	IMPORTE TOTAL SIN IVA
157	CHIAPAS	51100261	20149	513.360.0066.00.01	ESTANTE GUARDA ESTERIL DE 90 CM.	98	$5,447.53	$533,857.94
							Subtotal	$533,857.94
							I.V.A.	$85,417.27
							Total	$619,275.21

ANEXOS
DIVISIÓN DE CONTRATOS

ACTA DE FALLO

LICITACIÓN PÚBLICA INTERNACIONAL ELECTRÓNICA BAJO COBERTURA DE TRATADOS DE LIBRE COMERCIO QUE CONTENGA CAPÍTULO DE COMPRAS GUBERNAMENTALES
NÚMERO DE IDENTIFICACIÓN EN COMPRANET: LA-50-GYR-050GYR040-T-2-2024

PROGRAMA "MOBILIARIO MÉDICO Y DE LABORATORIO PARA HOSPITALES PRIORITARIOS"

Nombre: INFRAESTRUCTURA HOSPITALARIA PROEMSA SA DE CV
No. de Contrato: 050GYR040T00224-115-00

PARTIDA	DESTINO	CUCOP	PREI	SAI	DESCRIPCION	CANT.	PRECIO UNITARIO	IMPORTE TOTAL SIN IVA
158	CHIAPAS	51100260	20151	513.360.0071.00.01	ESTANTE GUARDA ESTERIL DE 120 CM.	15	$6,177.95	$92,669.25
							Subtotal	$92,669.25
							I.V.A.	$14,827.08
							Total	$107,496.33

Nombre: SERPROF BIOMED SA DE CV
No. de Contrato: 050GYR040T00224-116-00

PARTIDA	DESTINO	CUCOP	PREI	SAI	DESCRIPCION	CANT.	PRECIO UNITARIO	IMPORTE TOTAL SIN IVA
159	CHIAPAS	51200062	20153	513.546.0061.00.01	JABONERA DE PEDAL.	25	$7,733.33	$193,333.25
							Subtotal	$193,333.25
							I.V.A.	$30,933.32
							Total	$224,266.57

Nombre: EDVAG CONCEPTOS COMERCIALES SA DE CV
No. de Contrato: 050GYR040T00224-117-00

PARTIDA	DESTINO	CUCOP	PREI	SAI	DESCRIPCION	CANT.	PRECIO UNITARIO	IMPORTE TOTAL SIN IVA
160	CHIAPAS	51200064	20154	513.567.0111.00.01	LAMPARA DE LUZ INTENSA.	15	$8,750.00	$131,250.00
							Subtotal	$131,250.00
							I.V.A.	$21,000.00
							Total	$152,250.00

ACTA DE FALLO

LICITACIÓN PÚBLICA INTERNACIONAL ELECTRÓNICA BAJO COBERTURA DE TRATADOS DE LIBRE COMERCIO QUE CONTENGA CAPÍTULO DE COMPRAS GUBERNAMENTALES
NÚMERO DE IDENTIFICACIÓN EN COMPRANET: LA-50-GYR-050GYR040-T-2-2024

PROGRAMA "MOBILIARIO MÉDICO Y DE LABORATORIO PARA HOSPITALES PRIORITARIOS"

Nombre: DISTRIBUIDORA AXKAN KUALI SAS DE CV
No. de Contrato: 050GYR040T00224-118-00

PARTIDA	DESTINO	CUCOP	PREI	SAI	DESCRIPCION	CANT.	PRECIO UNITARIO	IMPORTE TOTAL SIN IVA
161	CHIAPAS	51200065	20155	513.567.0128.00.01	LAMPARA DE PIE RODABLE.	6	$1,439.00	$8,634.00
							Subtotal	$8,634.00
							I.V.A.	$1,381.44
							Total	$10,015.44

Nombre: SERPROF BIOMED SA DE CV
No. de Contrato: 050GYR040T00224-119-00

PARTIDA	DESTINO	CUCOP	PREI	SAI	DESCRIPCION	CANT.	PRECIO UNITARIO	IMPORTE TOTAL SIN IVA
170	CHIAPAS	51200110	20178	513.621.2732.00.01	MESA CARRO ANESTESIOLOGO DE 70 CM.	9	$6,133.33	$55,199.97
							Subtotal	$55,199.97
							I.V.A.	$8,832.00
							Total	$64,031.97

Nombre: MUEBLES LA FORJA DE JUAN ESCOBAR SA DE CV
No. de Contrato: 050GYR040T00224-120-00

PARTIDA	DESTINO	CUCOP	PREI	SAI	DESCRIPCION	CANT.	PRECIO UNITARIO	IMPORTE TOTAL SIN IVA
172	CHIAPAS	51200128	20181	513.621.2762.00.01	MESA DE 180 CM PARA ENSAMBLE CON REPISA INTERMEDIA.	2	$23,000.00	$46,000.00
							Subtotal	$46,000.00
							I.V.A.	$7,360.00
							Total	$53,360.00

ACTA DE FALLO

LICITACIÓN PÚBLICA INTERNACIONAL ELECTRÓNICA BAJO COBERTURA DE TRATADOS DE LIBRE COMERCIO QUE CONTENGA CAPÍTULO DE COMPRAS GUBERNAMENTALES
NÚMERO DE IDENTIFICACIÓN EN COMPRANET: LA-50-GYR-050GYR040-T-2-2024

PROGRAMA "MOBILIARIO MÉDICO Y DE LABORATORIO PARA HOSPITALES PRIORITARIOS"

Nombre: SERPROF BIOMED SA DE CV
No. de Contrato: 050GYR040T00224-121-00

PARTIDA	DESTINO	CUCOP	PREI	SAI	DESCRIPCION	CANT.	PRECIO UNITARIO	IMPORTE TOTAL SIN IVA
173	CHIAPAS	51200137	20183	513.621.2786.00.01	MESA MAYO.	111	$1,980.00	$219,780.00
							Subtotal	$219,780.00
							I.V.A.	$35,164.80
							Total	$254,944.80

Nombre: MUEBLES LA FORJA DE JUAN ESCOBAR SA DE CV
No. de Contrato: 050GYR040T00224-122-00

PARTIDA	DESTINO	CUCOP	PREI	SAI	DESCRIPCION	CANT.	PRECIO UNITARIO	IMPORTE TOTAL SIN IVA
174	CHIAPAS	53106581	20184	513.621.2792.00.01	MESA PARA EXPLORACIÓN PEDIATRICA.	2	$9,000.00	$18,000.00
							Subtotal	$18,000.00
							I.V.A.	$2,880.00
							Total	$20,880.00

Nombre: SERPROF BIOMED SA DE CV
No. de Contrato: 050GYR040T00224-123-00

PARTIDA	DESTINO	CUCOP	PREI	SAI	DESCRIPCION	CANT.	PRECIO UNITARIO	IMPORTE TOTAL SIN IVA
175	CHIAPAS	53106582	20185	513.621.2804.00.01	MESA PARA INSTRUMENTAL QUIRURGICO.	9	$3,933.33	$35,399.97
							Subtotal	$35,399.97
							I.V.A.	$5,664.00
							Total	$41,063.97

ACTA DE FALLO

LICITACIÓN PÚBLICA INTERNACIONAL ELECTRÓNICA BAJO COBERTURA DE TRATADOS DE LIBRE COMERCIO QUE CONTENGA CAPÍTULO DE COMPRAS GUBERNAMENTALES
NÚMERO DE IDENTIFICACIÓN EN COMPRANET: LA-50-GYR-050GYR040-T-2-2024

PROGRAMA "MOBILIARIO MÉDICO Y DE LABORATORIO PARA HOSPITALES PRIORITARIOS"

Nombre: SERPROF BIOMED SA DE CV
No. de Contrato: 050GYR040T00224-124-00

PARTIDA	DESTINO	CUCOP	PREI	SAI	DESCRIPCION	CANT.	PRECIO UNITARIO	IMPORTE TOTAL SIN IVA
176	CHIAPAS	53106583	20186	513.621.2813.00.01	MESA PARA REHIDRATACION.	4	$4,913.33	$19,653.32
							Subtotal	$19,653.32
							I.V.A.	$3,144.53
							Total	$22,797.85

Nombre: SERPROF BIOMED SA DE CV
No. de Contrato: 050GYR040T00224-125-00

PARTIDA	DESTINO	CUCOP	PREI	SAI	DESCRIPCION	CANT.	PRECIO UNITARIO	IMPORTE TOTAL SIN IVA
177	CHIAPAS	51200139	20187	513.621.2826.00.01	MESA PASTEUR.	136	$2,398.67	$326,219.12
							Subtotal	$326,219.12
							I.V.A.	$52,195.06
							Total	$378,414.18

Nombre: SERPROF BIOMED SA DE CV
No. de Contrato: 050GYR040T00224-126-00

PARTIDA	DESTINO	CUCOP	PREI	SAI	DESCRIPCION	CANT.	PRECIO UNITARIO	IMPORTE TOTAL SIN IVA
178	CHIAPAS	51200141	20189	513.621.2847.00.01	MESA PUENTE.	12	$1,466.67	$17,600.04
							Subtotal	$17,600.04
							I.V.A.	$2,816.01
							Total	$20,416.05

ANEXOS
DIVISIÓN DE CONTRATOS

ACTA DE FALLO

LICITACIÓN PÚBLICA INTERNACIONAL ELECTRÓNICA BAJO COBERTURA DE TRATADOS DE LIBRE COMERCIO QUE CONTENGA CAPÍTULO DE COMPRAS GUBERNAMENTALES
NÚMERO DE IDENTIFICACIÓN EN COMPRANET: LA-50-GYR-050GYR040-T-2-2024

PROGRAMA "MOBILIARIO MÉDICO Y DE LABORATORIO PARA HOSPITALES PRIORITARIOS"

Nombre: EDVAG CONCEPTOS COMERCIALES SA DE CV
No. de Contrato: 050GYR040T00224-127-00

PARTIDA	DESTINO	CUCOP	PREI	SAI	DESCRIPCION	CANT.	PRECIO UNITARIO	IMPORTE TOTAL SIN IVA
179	CHIAPAS	51200142	20190	513.621.2837.00.01	MESA RIGIDA DE MADERA.	3	$13,750.00	$41,250.00
							Subtotal	$41,250.00
							I.V.A.	$6,600.00
							Total	$47,850.00

Nombre: SERPROF BIOMED SA DE CV
No. de Contrato: 050GYR040T00224-128-00

PARTIDA	DESTINO	CUCOP	PREI	SAI	DESCRIPCION	CANT.	PRECIO UNITARIO	IMPORTE TOTAL SIN IVA
180	CHIAPAS	51200143	20191	513.621.2865.00.01	MESA RINON.	24	$4,106.67	$98,560.08
							Subtotal	$98,560.08
							I.V.A.	$15,769.61
							Total	$114,329.69

Nombre: IMPULSORA DE CONSULTORIA E INGENIERIA MEXICANA SA DE CV
No. de Contrato: 050GYR040T00224-129-00

PARTIDA	DESTINO	CUCOP	PREI	SAI	DESCRIPCION	CANT.	PRECIO UNITARIO	IMPORTE TOTAL SIN IVA
181	CHIAPAS	51100262	20192	513.771.0438.00.01	REPISA DE 120 CM CONTRA MURO.	7	$3,886.32	$27,204.24
							Subtotal	$27,204.24
							I.V.A.	$4,352.68
							Total	$31,556.92

2024 Felipe Carrillo PUERTO

GOBIERNO DE MÉXICO | IMSS

DIRECCIÓN DE ADMINISTRACIÓN
Unidad de Adquisiciones
Coordinación de Adquisición de Bienes y Contratación de Servicios
Coordinación Técnica de Adquisición de Bienes de Inversión y Activos
División de Equipo y Mobiliario Médico

ACTA DE FALLO

LICITACIÓN PÚBLICA INTERNACIONAL ELECTRÓNICA BAJO COBERTURA DE TRATADOS DE LIBRE COMERCIO QUE CONTENGA CAPÍTULO DE COMPRAS GUBERNAMENTALES
NÚMERO DE IDENTIFICACIÓN EN COMPRANET: LA-50-GYR-050GYR040-T-2-2024

PROGRAMA "MOBILIARIO MÉDICO Y DE LABORATORIO PARA HOSPITALES PRIORITARIOS"

Nombre: EDVAG CONCEPTOS COMERCIALES SA DE CV
No. de Contrato: 050GYR040T00224-130-00

PARTIDA	DESTINO	CUCOP	PREI	SAI	DESCRIPCION	CANT.	PRECIO UNITARIO	IMPORTE TOTAL SIN IVA
182	CHIAPAS	51100264	20194	513.771.0456.00.01	REPISA DE 180 CM CONTRA MURO.	1	$5,000.00	$5,000.00
							Subtotal	$5,000.00
							I.V.A.	$800.00
							Total	$5,800.00

Nombre: META SUMINISTROS MEDICOS SA DE CV
No. de Contrato: 050GYR040T00224-131-00

PARTIDA	DESTINO	CUCOP	PREI	SAI	DESCRIPCION	CANT.	PRECIO UNITARIO	IMPORTE TOTAL SIN IVA
183	CHIAPAS	51200154	20195	513.783.0075.00.01	RIEL PORTAVENOCLISIS.	365	$476.00	$173,740.00
							Subtotal	$173,740.00
							I.V.A.	$27,798.40
							Total	$201,538.40

Nombre: SERPROF BIOMED SA DE CV
No. de Contrato: 050GYR040T00224-132-00

PARTIDA	DESTINO	CUCOP	PREI	SAI	DESCRIPCION	CANT.	PRECIO UNITARIO	IMPORTE TOTAL SIN IVA
184	CHIAPAS	53200459	20196	513.790.0089.00.01	RINON DE ACERO INOXIDABLE DE 250 ML.	12	$101.33	$1,215.96
							Subtotal	$1,215.96
							I.V.A.	$194.55
							Total	$1,410.51

Durango 200, Piso 8, Col. Roma Norte, Alcaldía Cuauhtémoc, C. P. 06700, Ciudad de México
Tel. 55 5728-1700, Ext. 14925. www.imss.gob.mx

2024 Felipe Carrillo PUERTO

ACTA DE FALLO

LICITACIÓN PÚBLICA INTERNACIONAL ELECTRÓNICA BAJO COBERTURA DE TRATADOS DE LIBRE COMERCIO QUE CONTENGA CAPÍTULO DE COMPRAS GUBERNAMENTALES
NÚMERO DE IDENTIFICACIÓN EN COMPRANET: LA-50-GYR-050GYR040-T-2-2024

PROGRAMA "MOBILIARIO MÉDICO Y DE LABORATORIO PARA HOSPITALES PRIORITARIOS"

Nombre: SERPROF BIOMED SA DE CV
No. de Contrato: 050GYR040T00224-133-00

PARTIDA	DESTINO	CUCOP	PREI	SAI	DESCRIPCION	CANT.	PRECIO UNITARIO	IMPORTE TOTAL SIN IVA
185	CHIAPAS	53200461	20197	513.790.0091.00.01	RIÑON DE ACERO INOXIDABLE DE 500 ML.	104	$126.67	$13,173.68
							Subtotal	$13,173.68
							I.V.A.	$2,107.79
							Total	$15,281.47

Nombre: SERPROF BIOMED SA DE CV
No. de Contrato: 050GYR040T00224-134-00

PARTIDA	DESTINO	CUCOP	PREI	SAI	DESCRIPCION	CANT.	PRECIO UNITARIO	IMPORTE TOTAL SIN IVA
186	CHIAPAS	53106585	20198	513.810.0298.00.01	SILLA DE RUEDAS CON DESCANSAPIES.	67	$3,600.00	$241,200.00
							Subtotal	$241,200.00
							I.V.A.	$38,592.00
							Total	$279,792.00

Nombre: SERPROF BIOMED SA DE CV
No. de Contrato: 050GYR040T00224-135-00

PARTIDA	DESTINO	CUCOP	PREI	SAI	DESCRIPCION	CANT.	PRECIO UNITARIO	IMPORTE TOTAL SIN IVA
187	CHIAPAS	53200465	20199	513.950.0122.00.01	VASO PARA MEDICAMENTOS DE 30 CM CUBICOS.	12	$100.00	$1,200.00
							Subtotal	$1,200.00
							I.V.A.	$192.00
							Total	$1,392.00

ACTA DE FALLO

LICITACIÓN PÚBLICA INTERNACIONAL ELECTRÓNICA BAJO COBERTURA DE TRATADOS DE LIBRE COMERCIO QUE CONTENGA CAPÍTULO DE COMPRAS GUBERNAMENTALES
NÚMERO DE IDENTIFICACIÓN EN COMPRANET: LA-50-GYR-050GYR040-T-2-2024

PROGRAMA "MOBILIARIO MÉDICO Y DE LABORATORIO PARA HOSPITALES PRIORITARIOS"

Nombre: INFRAESTRUCTURA HOSPITALARIA PROEMSA SA DE CV
No. de Contrato: 050GYR040T00224-136-00

PARTIDA	DESTINO	CUCOP	PREI	SAI	DESCRIPCION	CANT.	PRECIO UNITARIO	IMPORTE TOTAL SIN IVA
188	CHIAPAS	53200463	20200	513.950.0137.00.01	VASO PARA MEDICAMENTOS DE 140 CM CUBICOS.	4	$181.50	$726.00
							Subtotal	$726.00
							I.V.A.	$116.16
							Total	$842.16

Nombre: INFRAESTRUCTURA HOSPITALARIA PROEMSA SA DE CV
No. de Contrato: 050GYR040T00224-137-00

PARTIDA	DESTINO	CUCOP	PREI	SAI	DESCRIPCION	CANT.	PRECIO UNITARIO	IMPORTE TOTAL SIN IVA
189	CHIAPAS	53200462	20201	513.950.0149.00.01	VASO CON TAPA DE UN LITRO.	2	$439.80	$879.60
							Subtotal	$879.60
							I.V.A.	$140.74
							Total	$1,020.34

Nombre: SERPROF BIOMED SA DE CV
No. de Contrato: 050GYR040T00224-138-00

PARTIDA	DESTINO	CUCOP	PREI	SAI	DESCRIPCION	CANT.	PRECIO UNITARIO	IMPORTE TOTAL SIN IVA
190	CHIAPAS	53200041	20202	513.123.0266.00.01	BANQUETA DE ALTURA.	11	$453.33	$4,986.63
							Subtotal	$4,986.63
							I.V.A.	$797.86
							Total	$5,784.49

ANEXOS
DIVISIÓN DE CONTRATOS

ACTA DE FALLO

LICITACIÓN PÚBLICA INTERNACIONAL ELECTRÓNICA BAJO COBERTURA DE TRATADOS DE LIBRE COMERCIO QUE CONTENGA CAPÍTULO DE COMPRAS GUBERNAMENTALES
NÚMERO DE IDENTIFICACIÓN EN COMPRANET: LA-50-GYR-050GYR040-T-2-2024

PROGRAMA "MOBILIARIO MÉDICO Y DE LABORATORIO PARA HOSPITALES PRIORITARIOS"

Nombre: DISTRIBUIDORA AXKAN KUALI SAS DE CV
No. de Contrato: 050GYR040T00224-139-00

PARTIDA	DESTINO	CUCOP	PREI	SAI	DESCRIPCION	CANT.	PRECIO UNITARIO	IMPORTE TOTAL SIN IVA
191	CHIAPAS	51200659	20203	513.219.0042.00.01	DIVAN (CHAISE LONGUE).	14	$4,998.00	$69,972.00
							Subtotal	$69,972.00
							I.V.A.	$11,195.52
							Total	$81,167.52

Nombre: EDVAC CONCEPTOS COMERCIALES SA DE CV
No. de Contrato: 050GYR040T00224-140-00

PARTIDA	DESTINO	CUCOP	PREI	SAI	DESCRIPCION	CANT.	PRECIO UNITARIO	IMPORTE TOTAL SIN IVA
192	CHIAPAS	51200074	20204	513.560.0023.00.01	LITERAS METALICAS.	18	$5,500.00	$99,000.00
							Subtotal	$99,000.00
							I.V.A.	$15,840.00
							Total	$114,840.00

Nombre: INFRAESTRUCTURA HOSPITALARIA PROEMSA SA DE CV
No. de Contrato: 050GYR040T00224-141-00

PARTIDA	DESTINO	CUCOP	PREI	SAI	DESCRIPCION	CANT.	PRECIO UNITARIO	IMPORTE TOTAL SIN IVA
193	CHIAPAS	53200458	20205	513.635.0168.00.01	ORINAL PARA VARONES.	144	$339.00	$48,816.00
							Subtotal	$48,816.00
							I.V.A.	$7,810.56
							Total	$56,626.56

Durango 291, Piso 11, Col. Roma Norte, Alcaldía Cuauhtémoc, C. P. 06700, Ciudad de México
Tel. 55 5726-1900, Ext. 14825. www.imss.gob.mx

2024 Felipe Carrillo PUERTO

GOBIERNO DE MÉXICO | IMSS

DIRECCIÓN DE ADMINISTRACIÓN
Unidad de Adquisiciones
Coordinación de Adquisición de Bienes y Contratación de Servicios
Coordinación Técnica de Adquisición de Bienes de Inversión y Activos
División de Equipo y Mobiliario Médico

ACTA DE FALLO

LICITACIÓN PÚBLICA INTERNACIONAL ELECTRÓNICA BAJO COBERTURA DE TRATADOS DE LIBRE COMERCIO QUE CONTENGA CAPÍTULO DE COMPRAS GUBERNAMENTALES
NÚMERO DE IDENTIFICACIÓN EN COMPRANET: LA-50-GYR-050GYR040-T-2-2024

PROGRAMA "MOBILIARIO MÉDICO Y DE LABORATORIO PARA HOSPITALES PRIORITARIOS"

Nombre: INFRAESTRUCTURA HOSPITALARIA PROEMSA SA DE CV
No. de Contrato: 050GYR040T00224-142-00

PARTIDA	DESTINO	CUCOP	PREI	SAI	DESCRIPCION	CANT.	PRECIO UNITARIO	IMPORTE TOTAL SIN IVA
194	CHIAPAS	51200153	20206	513.635.0173.00.01	PORTAVENOCLISIS RODABLE.	91	$789.56	$71,849.96
							Subtotal	$71,849.96
							I.V.A.	$11,495.99
							Total	$83,345.95

Nombre: SERPROF BIOMED SA DE CV
No. de Contrato: 050GYR040T00224-143-00

PARTIDA	DESTINO	CUCOP	PREI	SAI	DESCRIPCION	CANT	PRECIO UNITARIO	IMPORTE TOTAL SIN IVA
195	CHIAPAS	53106570	20212	513.263.0086.00.01	CARRO CUNA CON BASINET DE ACRILICO.	28	$4,333.33	$121,333.24
							Subtotal	$121,333.24
							I.V.A.	$19,413.32
							Total	$140,746.56

Nombre: EDVAC CONCEPTOS COMERCIALES SA DE CV
No. de Contrato: 050GYR040T00224-144-00

PARTIDA	DESTINO	CUCOP	PREI	SAI	DESCRIPCION	CANT.	PRECIO UNITARIO	IMPORTE TOTAL SIN IVA
196	CHIAPAS	53106562	20274	513.130.0459.00.01	BASCULA PESA BEBE TUBULAR TIPO DINAMOMETRO.	3	$6,250.00	$18,750.00
							Subtotal	$18,750.00
							I.V.A.	$3,000.00
							Total	$21,750.00

Durango 291, Piso 11, Col. Roma Norte, Alcaldía Cuauhtémoc, C. P. 06700, Ciudad de México
Tel. 55 5726-1900, Ext. 14825. www.imss.gob.mx

2024 Felipe Carrillo PUERTO

ACTA DE FALLO

LICITACIÓN PÚBLICA INTERNACIONAL ELECTRÓNICA BAJO COBERTURA DE TRATADOS DE LIBRE COMERCIO QUE CONTENGA CAPÍTULO DE COMPRAS GUBERNAMENTALES
NÚMERO DE IDENTIFICACIÓN EN COMPRANET: LA-50-GYR-050GYR040-T-2-2024

PROGRAMA "MOBILIARIO MÉDICO Y DE LABORATORIO PARA HOSPITALES PRIORITARIOS"

Nombre: DISTRIBUIDORA AXKAN KUALI SAS DE CV
No. de Contrato: 050GYR040T00224-145-00

PARTIDA	DESTINO	CUCOP	PREI	SAI	DESCRIPCION	CANT.	PRECIO UNITARIO	IMPORTE TOTAL SIN IVA
198	CHIAPAS	51200112	20292	513.621.2972.00.01	MESA DE 120 CM CON CUBIERTA DE LAMINADO PLASTICO.	1	$5,698.00	$5,698.00
							Subtotal	$5,698.00
							I.V.A.	$911.68
							Total	$6,609.68

Nombre: EDVAG CONCEPTOS COMERCIALES SA DE CV
No. de Contrato: 050GYR040T00224-146-00

PARTIDA	DESTINO	CUCOP	PREI	SAI	DESCRIPCION	CANT.	PRECIO UNITARIO	IMPORTE TOTAL SIN IVA
199	CHIAPAS	51200119	20302	513.621.3076.00.01	MESA DE 150 CM PARA ATENCION AL RECIEN NACIDO.	2	$14,750.00	$29,500.00
							Subtotal	$29,500.00
							I.V.A.	$4,720.00
							Total	$34,220.00

Nombre: DISTRIBUIDORA AXKAN KUALI SAS DE CV
No. de Contrato: 050GYR040T00224-147-00

PARTIDA	DESTINO	CUCOP	PREI	SAI	DESCRIPCION	CANT.	PRECIO UNITARIO	IMPORTE TOTAL SIN IVA
204	CHIAPAS	51200214	20321	515.619.1417.00.01	MESA BAJA DE 90 CM CON CUBIERTA DE ACERO INOXIDABLE.	2	$9,298.00	$18,596.00
							Subtotal	$18,596.00
							I.V.A.	$2,975.36
							Total	$21,571.36

Durango 291, Piso 11, Col. Roma Norte, Alcaldía Cuauhtémoc, C. P. 06700, Ciudad de México
Tel. 55 5726 1700, Ext. 14923. www.imss.gob.mx

2024 Felipe Carrillo PUERTO

GOBIERNO DE MÉXICO | IMSS

DIRECCIÓN DE ADMINISTRACIÓN
Unidad de Adquisiciones
Coordinación de Adquisición de Bienes y Contratación de Servicios
Coordinación Técnica de Adquisición de Bienes de Inversión y Activos
División de Equipo y Mobiliario Médico

ACTA DE FALLO

LICITACIÓN PÚBLICA INTERNACIONAL ELECTRÓNICA BAJO COBERTURA DE TRATADOS DE LIBRE COMERCIO QUE CONTENGA CAPÍTULO DE COMPRAS GUBERNAMENTALES
NÚMERO DE IDENTIFICACIÓN EN COMPRANET: LA-50-GYR-050GYR040-T-2-2024

PROGRAMA "MOBILIARIO MÉDICO Y DE LABORATORIO PARA HOSPITALES PRIORITARIOS"

Nombre: EDVAG CONCEPTOS COMERCIALES SA DE CV
No. de Contrato: 050GYR040T00224-148-00

PARTIDA	DESTINO	CUCOP	PREI	SAI	DESCRIPCION	CANT.	PRECIO UNITARIO	IMPORTE TOTAL SIN IVA
206	CHIAPAS	53106572	20547	513.191.0934.00.01	CARRO PARA CURACIONES EN ABS.	94	$35,000.00	$3,290,000.00
							Subtotal	$3,290,000.00
							I.V.A.	$526,400.00
							Total	$3,816,400.00

Nombre: SERPROF BIOMED SA DE CV
No. de Contrato: 050GYR040T00224-149-00

PARTIDA	DESTINO	CUCOP	PREI	SAI	DESCRIPCION	CANT.	PRECIO UNITARIO	IMPORTE TOTAL SIN IVA
207	CHIAPAS	51200054	20549	513.191.0946.00.01	CARRO PARA ROPA SUCIA CON TAPA Y APERTURA DE PEDAL.	73	$6,933.33	$506,133.09
							Subtotal	$506,133.09
							I.V.A.	$80,981.29
							Total	$587,114.38

Nombre: EDVAG CONCEPTOS COMERCIALES SA DE CV
No. de Contrato: 050GYR040T00224-150-00

PARTIDA	DESTINO	CUCOP	PREI	SAI	DESCRIPCION	CANT.	PRECIO UNITARIO	IMPORTE TOTAL SIN IVA
212	CHIAPAS	51200157	20597	513.964.0017.00.01	VESTIDOR CON ARMARIO PARA CONSULTORIO.	2	$33,750.00	$67,500.00
							Subtotal	$67,500.00
							I.V.A.	$10,800.00
							Total	$78,300.00

Durango 291, Piso 11, Col. Roma Norte, Alcaldía Cuauhtémoc, C. P. 06700, Ciudad de México
Tel. 55 5726 1700, Ext. 14923. www.imss.gob.mx

2024 Felipe Carrillo PUERTO

ANEXOS
DIVISIÓN DE CONTRATOS

GOBIERNO DE MÉXICO | IMSS

DIRECCIÓN DE ADMINISTRACIÓN
Unidad de Adquisiciones
Coordinación de Adquisición de Bienes y Contratación de Servicios
Coordinación Técnica de Adquisición de Bienes de Inversión y Activos
División de Equipo y Mobiliario Médico

ACTA DE FALLO

LICITACIÓN PÚBLICA INTERNACIONAL ELECTRÓNICA BAJO COBERTURA DE TRATADOS DE LIBRE COMERCIO QUE CONTENGA CAPÍTULO DE COMPRAS GUBERNAMENTALES
NÚMERO DE IDENTIFICACIÓN EN COMPRANET: LA-50-GYR-050GYR040-T-2-2024

PROGRAMA "MOBILIARIO MEDICO Y DE LABORATORIO PARA HOSPITALES PRIORITARIOS"

Nombre: META SUMINISTROS MEDICOS SA DE CV
No. de Contrato: 050GYR040T00224-151-00

PARTIDA	DESTINO	CUCOP	PREI	SAI	DESCRIPCION	CANT.	PRECIO UNITARIO	IMPORTE TOTAL SIN IVA
213	CHIAPAS	51200235	20603	515.619.1697.00.01	MESA ALTA DE 90 CM CON RESPALDO, CAJON Y PUERTAS ABATIBLES.	22	$3,720.00	$81,840.00
							Subtotal	$81,840.00
							I.V.A.	$13,094.40
							Total	$94,934.40

Nombre: SERPROF BIOMED SA DE CV
No. de Contrato: 050GYR040T00224-152-00

PARTIDA	DESTINO	CUCOP	PREI	SAI	DESCRIPCION	CANT.	PRECIO UNITARIO	IMPORTE TOTAL SIN IVA
214	CHIAPAS	51200240	20615	515.619.1813.00.01	MESA ALTA DE 180 CM DE TRABAJO PARA 2 USUARIOS CON RESPALDO.	9	$4,366.67	$39,300.03
							Subtotal	$39,300.03
							I.V.A.	$6,288.00
							Total	$45,588.03

Nombre: SERPROF BIOMED SA DE CV
No. de Contrato: 050GYR040T00224-153-00

PARTIDA	DESTINO	CUCOP	PREI	SAI	DESCRIPCION	CANT.	PRECIO UNITARIO	IMPORTE TOTAL SIN IVA
215	CHIAPAS	51200168	20620	515.619.1865.00.01	MESA ALTA DE 120 CM SIN RESPALDO Y 8 CAJONES.	12	$7,732.00	$92,784.00
							Subtotal	$92,784.00
							I.V.A.	$14,845.44
							Total	$107,629.44

Durango 291, Piso 11, Col. Roma Norte, Alcaldía Cuauhtémoc, C. P. 06700, Ciudad de México
Tel. 55 5726 1700, Ext. 14925. www.imss.gob.mx

2024 Felipe Carrillo PUERTO

GOBIERNO DE MÉXICO | IMSS

DIRECCIÓN DE ADMINISTRACIÓN
Unidad de Adquisiciones
Coordinación de Adquisición de Bienes y Contratación de Servicios
Coordinación Técnica de Adquisición de Bienes de Inversión y Activos
División de Equipo y Mobiliario Médico

ACTA DE FALLO

LICITACIÓN PÚBLICA INTERNACIONAL ELECTRÓNICA BAJO COBERTURA DE TRATADOS DE LIBRE COMERCIO QUE CONTENGA CAPÍTULO DE COMPRAS GUBERNAMENTALES
NÚMERO DE IDENTIFICACIÓN EN COMPRANET: LA-50-GYR-050GYR040-T-2-2024

PROGRAMA "MOBILIARIO MÉDICO Y DE LABORATORIO PARA HOSPITALES PRIORITARIOS"

Nombre: SERPROF BIOMED SA DE CV
No. de Contrato: 050GYR040T00224-154-00

PARTIDA	DESTINO	CUCOP	PREI	SAI	DESCRIPCION	CANT.	PRECIO UNITARIO	IMPORTE TOTAL SIN IVA
216	CHIAPAS	51200169	20621	515.619.1876.00.01	MESA ALTA DE 120 CM SIN RESPALDO Y PUERTAS ABATIBLES.	4	$5,042.67	$20,170.68
							Subtotal	$20,170.68
							I.V.A.	$3,227.31
							Total	$23,397.99

Nombre: SERPROF BIOMED SA DE CV
No. de Contrato: 050GYR040T00224-155-00

PARTIDA	DESTINO	CUCOP	PREI	SAI	DESCRIPCION	CANT.	PRECIO UNITARIO	IMPORTE TOTAL SIN IVA
217	CHIAPAS	51200170	20622	515.619.1883.00.01	MESA ALTA DE 120 CM SIN RESPALDO, 2 CAJONES SUPERIORES Y PUERTAS ABATIBLES.	5	$6,292.00	$31,460.00
							Subtotal	$31,460.00
							I.V.A.	$5,033.60
							Total	$36,493.60

Nombre: DISTRIBUIDORA AXKAN KUALI SAS DE CV
No. de Contrato: 050GYR040T00224-156-00

PARTIDA	DESTINO	CUCOP	PREI	SAI	DESCRIPCION	CANT.	PRECIO UNITARIO	IMPORTE TOTAL SIN IVA
218	CHIAPAS	51200244	20627	515.619.1937.00.01	MESA ALTA DE 180 CM SIN RESPALDO, CAJONES CENTRALES Y PUERTAS ABATIBLES LATERALES.	2	$22,989.00	$45,978.00
							Subtotal	$45,978.00
							I.V.A.	$7,356.48

Durango 291, Piso 11, Col. Roma Norte, Alcaldía Cuauhtémoc, C. P. 06700, Ciudad de México
Tel. 55 5726 1700, Ext. 14925. www.imss.gob.mx

2024 Felipe Carrillo PUERTO

ACTA DE FALLO

LICITACIÓN PÚBLICA INTERNACIONAL ELECTRÓNICA BAJO COBERTURA DE TRATADOS DE LIBRE COMERCIO QUE CONTENGA CAPÍTULO DE COMPRAS GUBERNAMENTALES
NÚMERO DE IDENTIFICACIÓN EN COMPRANET: LA-50-GYR-050GYR040-T-2-2024

PROGRAMA "MOBILIARIO MÉDICO Y DE LABORATORIO PARA HOSPITALES PRIORITARIOS"

PARTIDA	DESTINO	CUCOP	PREI	SAI	DESCRIPCION	CANT.	PRECIO UNITARIO	IMPORTE TOTAL SIN IVA
							Total	$53,334.48

Nombre: SERPROF BIOMED SA DE CV
No. de Contrato: 050GYR040T00224-157-00

PARTIDA	DESTINO	CUCOP	PREI	SAI	DESCRIPCION	CANT.	PRECIO UNITARIO	IMPORTE TOTAL SIN IVA
220	CHIHUAHUA	53106569	16682	513.191.0803.01.01	CARRO CAMILLA TIPO TRANSFER (LATERAL).	5	$28,000.00	$140,000.00
							Subtotal	$140,000.00
							I.V.A.	$22,400.00
							Total	$162,400.00

Nombre: EDVAG CONCEPTOS COMERCIALES SA DE CV
No. de Contrato: 050GYR040T00224-158-00

PARTIDA	DESTINO	CUCOP	PREI	SAI	DESCRIPCION	CANT.	PRECIO UNITARIO	IMPORTE TOTAL SIN IVA
221	CHIHUAHUA	51200063	16698	513.546.0029.01.01	JABONERA ELECTRICA	1	$1,904.00	$1,904.00
							Subtotal	$1,904.00
							I.V.A.	$304.64
							Total	$2,208.64

Nombre: DISTRIBUIDORA AXKAN KUALI SAS DE CV
No. de Contrato: 050GYR040T00224-159-00

PARTIDA	DESTINO	CUCOP	PREI	SAI	DESCRIPCION	CANT.	PRECIO UNITARIO	IMPORTE TOTAL SIN IVA
222	CHIHUAHUA	51200144	16771	515.626.0287.01.01	MODULO PARA CONSULTORIO MEDICO DERECHO.	33	$37,598.00	$1,240,734.00
							Subtotal	$1,240,734.00
							I.V.A.	$198,517.44
							Total	$1,439,251.44

GOBIERNO DE MÉXICO | IMSS

DIRECCIÓN DE ADMINISTRACIÓN
Unidad de Adquisiciones
Coordinación de Adquisición de Bienes y Contratación de Servicios
Coordinación Técnica de Adquisición de Bienes de Inversión y Activos
División de Equipo y Mobiliario Médico

ACTA DE FALLO

LICITACIÓN PÚBLICA INTERNACIONAL ELECTRÓNICA BAJO COBERTURA DE TRATADOS DE LIBRE COMERCIO QUE CONTENGA CAPÍTULO DE COMPRAS GUBERNAMENTALES
NÚMERO DE IDENTIFICACIÓN EN COMPRANET: LA-50-GYR-050GYR040-T-2-2024

PROGRAMA "MOBILIARIO MÉDICO Y DE LABORATORIO PARA HOSPITALES PRIORITARIOS"

Nombre: DISTRIBUIDORA AXKAN KUALI SAS DE CV
No. de Contrato: 050GYR040T00224-160-00

PARTIDA	DESTINO	CUCOP	PREI	SAI	DESCRIPCION	CANT.	PRECIO UNITARIO	IMPORTE TOTAL SIN IVA
223	CHIHUAHUA	51200145	16772	513.626.0295.01.01	MODULO PARA CONSULTORIO MEDICO IZQUIERDO.	20	$37,598.00	$751,960.00
							Subtotal	$751,960.00
							I.V.A.	$120,313.60
							Total	$872,273.60

Nombre: EDVAG CONCEPTOS COMERCIALES SA DE CV
No. de Contrato: 050GYR040T00224-161-00

PARTIDA	DESTINO	CUCOP	PREI	SAI	DESCRIPCION	CANT.	PRECIO UNITARIO	IMPORTE TOTAL SIN IVA
224	CHIHUAHUA	51200173	16800	515.619.0059.01.01	MESA ALTA DE 150 CM. CON CAJONERA CENTRAL.	5	$14,280.00	$71,400.00
							Subtotal	$71,400.00
							I.V.A.	$11,424.00
							Total	$82,824.00

Nombre: META SUMINISTROS MEDICOS SA DE CV
No. de Contrato: 050GYR040T00224-162-00

PARTIDA	DESTINO	CUCOP	PREI	SAI	DESCRIPCION	CANT.	PRECIO UNITARIO	IMPORTE TOTAL SIN IVA
225	CHIHUAHUA	51200186	16810	515.619.0737.01.01	MESA ALTA DE 180 CM CON CAJONERA CENTRAL.	15	$4,510.00	$67,650.00
							Subtotal	$67,650.00
							I.V.A.	$10,824.00
							Total	$78,474.00

Durango 291, Piso 11, Col. Roma Norte, Alcaldía Cuauhtémoc, C.P. 06700, Ciudad de México
Tel. 55 5726-1700, Ext. 14928 www.imss.gob.mx

2024 Felipe Carrillo PUERTO

ANEXOS
DIVISIÓN DE CONTRATOS

ACTA DE FALLO

LICITACIÓN PÚBLICA INTERNACIONAL ELECTRÓNICA BAJO COBERTURA DE TRATADOS DE LIBRE COMERCIO QUE CONTENGA CAPÍTULO DE COMPRAS GUBERNAMENTALES
NÚMERO DE IDENTIFICACIÓN EN COMPRANET: LA-50-GYR-050GYR040-T-2-2024

PROGRAMA "MOBILIARIO MÉDICO Y DE LABORATORIO PARA HOSPITALES PRIORITARIOS"

Nombre: EDVAG CONCEPTOS COMERCIALES SA DE CV
No. de Contrato: 050GYR040T00224-163-00

PARTIDA	DESTINO	CUCOP	PREI	SAI	DESCRIPCION	CANT.	PRECIO UNITARIO	IMPORTE TOTAL SIN IVA
226	CHIHUAHUA	51200158	19440	514.160.0014.00.01	CARRO PARA SUPERMERCADO.	7	$9,800.00	$68,600.00
							Subtotal	$68,600.00
							I.V.A.	$10,976.00
							Total	$79,576.00

Nombre: EDVAG CONCEPTOS COMERCIALES SA DE CV
No. de Contrato: 050GYR040T00224-164-00

PARTIDA	DESTINO	CUCOP	PREI	SAI	DESCRIPCION	CANT.	PRECIO UNITARIO	IMPORTE TOTAL SIN IVA
233	CHIHUAHUA	51200159	20023	515.247.0118.00.01	CARRO CAJONERO.	12	$5,320.00	$63,840.00
							Subtotal	$63,840.00
							I.V.A.	$10,214.40
							Total	$74,054.40

Nombre: ERGONOMIA PRODUCTIVIDAD SA DE CV
No. de Contrato: 050GYR040T00224-165-00

PARTIDA	DESTINO	CUCOP	PREI	SAI	DESCRIPCION	CANT.	PRECIO UNITARIO	IMPORTE TOTAL SIN IVA
234	CHIHUAHUA	53106587	20024	515.247.0125.00.01	CARRO DISTRIBUIDOR DE MUESTRAS.	2	$13,382.00	$26,764.00
							Subtotal	$26,764.00
							I.V.A.	$4,282.24
							Total	$31,046.24

Durango 291, Piso 1, Col. Roma Norte, Alcaldía Cuauhtémoc, C.P. 06700, Ciudad de México
Tel. 55 5628 1700, Ext. 14826. www.imss.gob.mx

2024 Felipe Carrillo PUERTO

GOBIERNO DE MÉXICO | IMSS

DIRECCIÓN DE ADMINISTRACIÓN
Unidad de Adquisiciones
Coordinación de Adquisición de Bienes y Contratación de Servicios
Coordinación Técnica de Adquisición de Bienes de Inversión y Activos
División de Equipo y Mobiliario Médico

ACTA DE FALLO

LICITACIÓN PÚBLICA INTERNACIONAL ELECTRÓNICA BAJO COBERTURA DE TRATADOS DE LIBRE COMERCIO QUE CONTENGA CAPÍTULO DE COMPRAS GUBERNAMENTALES
NÚMERO DE IDENTIFICACIÓN EN COMPRANET: LA-50-GYR-050GYR040-T-2-2024

PROGRAMA "MOBILIARIO MÉDICO Y DE LABORATORIO PARA HOSPITALES PRIORITARIOS"

Nombre: MUEBLES LA FORJA DE JUAN ESCOBAR SA DE CV
No. de Contrato: 050GYR040T00224-166-00

PARTIDA	DESTINO	CUCOP	PREI	SAI	DESCRIPCION	CANT.	PRECIO UNITARIO	IMPORTE TOTAL SIN IVA
235	CHIHUAHUA	51200199	20029	515.619.1227.00.01	MESA ALTA DE 90 CM CON CUBIERTA DE ACERO INOXIDABLE.	3	$6,800.00	$20,400.00
							Subtotal	$20,400.00
							I.V.A.	$3,264.00
							Total	$23,664.00

Nombre: MUEBLES LA FORJA DE JUAN ESCOBAR SA DE CV
No. de Contrato: 050GYR040T00224-167-00

PARTIDA	DESTINO	CUCOP	PREI	SAI	DESCRIPCION	CANT.	PRECIO UNITARIO	IMPORTE TOTAL SIN IVA
236	CHIHUAHUA	51200161	20030	515.619.1232.00.01	MESA ALTA DE 120 CM CON CUBIERTA DE ACERO INOXIDABLE.	6	$7,500.00	$45,000.00
							Subtotal	$45,000.00
							I.V.A.	$7,200.00
							Total	$52,200.00

Nombre: EDVAG CONCEPTOS COMERCIALES SA DE CV
No. de Contrato: 050GYR040T00224-168-00

PARTIDA	DESTINO	CUCOP	PREI	SAI	DESCRIPCION	CANT.	PRECIO UNITARIO	IMPORTE TOTAL SIN IVA
237	CHIHUAHUA	51200176	20031	515.619.1244.00.01	MESA ALTA DE 150 CM CON CUBIERTA DE ACERO INOXIDABLE.	1	$16,800.00	$16,800.00
							Subtotal	$16,800.00
							I.V.A.	$2,688.00
							Total	$19,488.00

Durango 291, Piso 1, Col. Roma Norte, Alcaldía Cuauhtémoc, C.P. 06700, Ciudad de México
Tel. 55 5628 1700, Ext. 14826. www.imss.gob.mx

2024 Felipe Carrillo PUERTO

ACTA DE FALLO

LICITACIÓN PÚBLICA INTERNACIONAL ELECTRÓNICA BAJO COBERTURA DE TRATADOS DE LIBRE COMERCIO QUE CONTENGA CAPÍTULO DE COMPRAS GUBERNAMENTALES
NÚMERO DE IDENTIFICACIÓN EN COMPRANET: LA-50-GYR-050GYR040-T-2-2024

PROGRAMA "MOBILIARIO MÉDICO Y DE LABORATORIO PARA HOSPITALES PRIORITARIOS"

Nombre: EDVAG CONCEPTOS COMERCIALES SA DE CV
No. de Contrato: 050GYR040T00224-169-00

PARTIDA	DESTINO	CUCOP	PREI	SAI	DESCRIPCION	CANT.	PRECIO UNITARIO	IMPORTE TOTAL SIN IVA
239	CHIHUAHUA	51200202	20036	515.619.1292.00.01	MESA BAJA DE 180 CM CON CUBIERTA DE MADERA.	2	$8,120.00	$16,240.00
							Subtotal	$16,240.00
							I.V.A.	$2,598.40
							Total	$18,838.40

Nombre: EDVAG CONCEPTOS COMERCIALES SA DE CV
No. de Contrato: 050GYR040T00224-170-00

PARTIDA	DESTINO	CUCOP	PREI	SAI	DESCRIPCION	CANT.	PRECIO UNITARIO	IMPORTE TOTAL SIN IVA
241	CHIHUAHUA	51200206	20040	515.619.1337.00.01	MESA BAJA DE 180 CM CON CUBIERTA DE ACERO INOXIDABLE.	1	$14,000.00	$14,000.00
							Subtotal	$14,000.00
							I.V.A.	$2,240.00
							Total	$16,240.00

Nombre: EDVAG CONCEPTOS COMERCIALES SA DE CV
No. de Contrato: 050GYR040T00224-171-00

PARTIDA	DESTINO	CUCOP	PREI	SAI	DESCRIPCION	CANT.	PRECIO UNITARIO	IMPORTE TOTAL SIN IVA
243	CHIHUAHUA	51200272	20042	515.784.0111.00.01	REPISA ABATIBLE PARA TOMA DE MUESTRAS.	8	$2,744.00	$21,952.00
							Subtotal	$21,952.00
							I.V.A.	$3,512.32
							Total	$25,464.32

Durango 291, Piso 11, Col. Roma Norte, Alcaldía Cuauhtémoc, C.P. 06700, Ciudad de México.
Tel. 55 5723-1700, Ext. 14228 www.imss.gob.mx

2024 Felipe Carrillo PUERTO

GOBIERNO DE MÉXICO | IMSS

DIRECCIÓN DE ADMINISTRACIÓN
Unidad de Adquisiciones
Coordinación de Adquisición de Bienes y Contratación de Servicios
Coordinación Técnica de Adquisición de Bienes de Inversión y Activos
División de Equipo y Mobiliario Médico

ACTA DE FALLO

LICITACIÓN PÚBLICA INTERNACIONAL ELECTRÓNICA BAJO COBERTURA DE TRATADOS DE LIBRE COMERCIO QUE CONTENGA CAPÍTULO DE COMPRAS GUBERNAMENTALES
NÚMERO DE IDENTIFICACIÓN EN COMPRANET: LA-50-GYR-050GYR040-T-2-2024

PROGRAMA "MOBILIARIO MÉDICO Y DE LABORATORIO PARA HOSPITALES PRIORITARIOS"

Nombre: ERGONOMIA PRODUCTIVIDAD SA DE CV
No. de Contrato: 050GYR040T00224-172-00

PARTIDA	DESTINO	CUCOP	PREI	SAI	DESCRIPCION	CANT.	PRECIO UNITARIO	IMPORTE TOTAL SIN IVA
245	CHIHUAHUA	51100273	20045	515.957.0322.00.01	VITRINA DE 75 CM CONTRA MURO.	1	$4,391.00	$4,391.00
							Subtotal	$4,391.00
							I.V.A.	$702.56
							Total	$5,093.56

Nombre: META SUMINISTROS MEDICOS SA DE CV
No. de Contrato: 050GYR040T00224-173-00

PARTIDA	DESTINO	CUCOP	PREI	SAI	DESCRIPCION	CANT.	PRECIO UNITARIO	IMPORTE TOTAL SIN IVA
246	CHIHUAHUA	51100274	20046	515.957.0337.00.01	VITRINA DE 90 CM CONTRA MURO CON LLAVES.	115	$1,670.00	$192,050.00
							Subtotal	$192,050.00
							I.V.A.	$30,728.00
							Total	$222,778.00

Nombre: META SUMINISTROS MEDICOS SA DE CV
No. de Contrato: 050GYR040T00224-174-00

PARTIDA	DESTINO	CUCOP	PREI	SAI	DESCRIPCION	CANT.	PRECIO UNITARIO	IMPORTE TOTAL SIN IVA
247	CHIHUAHUA	51100257	20120	513.060.0065.00.01	ANAQUEL GUARDA COMODOS.	18	$4,460.00	$80,280.00
							Subtotal	$80,280.00
							I.V.A.	$12,844.80
							Total	$93,124.80

Durango 291, Piso 11, Col. Roma Norte, Alcaldía Cuauhtémoc, C.P. 06700, Ciudad de México.
Tel. 55 5723-1700, Ext. 14228 www.imss.gob.mx

2024 Felipe Carrillo PUERTO

ANEXOS
DIVISIÓN DE CONTRATOS

ACTA DE FALLO

LICITACIÓN PÚBLICA INTERNACIONAL ELECTRÓNICA BAJO COBERTURA DE TRATADOS DE LIBRE COMERCIO QUE CONTENGA CAPÍTULO DE COMPRAS GUBERNAMENTALES
NÚMERO DE IDENTIFICACIÓN EN COMPRANET: LA-50-GYR-050GYR040-T-2-2024

PROGRAMA "MOBILIARIO MÉDICO Y DE LABORATORIO PARA HOSPITALES PRIORITARIOS"

Nombre: AH CORPORATIVO MEDICO DE MEXICO, S.A. DE C.V.
No. de Contrato: 050GYR040T00224-175-00

PARTIDA	DESTINO	CUCOP	PREI	SAI	DESCRIPCION	CANT.	PRECIO UNITARIO	IMPORTE TOTAL SIN IVA
249	CHIHUAHUA	51200038	20124	513.108.0363.00.01	BANCO GIRATORIO CON RESPALDO DE ACERO INOXIDABLE.	46	$1,403.49	$64,560.54
							Subtotal	$64,560.54
							I.V.A.	$10,329.69
							Total	$74,890.23

Nombre: SERPROF BIOMED SA DE CV
No. de Contrato: 050GYR040T00224-176-00

PARTIDA	DESTINO	CUCOP	PREI	SAI	DESCRIPCION	CANT.	PRECIO UNITARIO	IMPORTE TOTAL SIN IVA
250	CHIHUAHUA	51200039	20125	513.108.0378.00.01	BANCO GIRATORIO DE ACERO INOXIDABLE.	242	$1,146.67	$277,494.14
							Subtotal	$277,494.14
							I.V.A.	$44,399.06
							Total	$321,893.20

Nombre: INFRAESTRUCTURA HOSPITALARIA PROEMSA SA DE CV
No. de Contrato: 050GYR040T00224-177-00

PARTIDA	DESTINO	CUCOP	PREI	SAI	DESCRIPCION	CANT.	PRECIO UNITARIO	IMPORTE TOTAL SIN IVA
251	CHIHUAHUA	53200451	20126	513.113.0299.00.01	BANDEJA.	1	$678.00	$678.00
							Subtotal	$678.00
							I.V.A.	$108.48
							Total	$786.48

GOBIERNO DE MÉXICO | IMSS

DIRECCIÓN DE ADMINISTRACIÓN
Unidad de Adquisiciones
Coordinación de Adquisición de Bienes y Contratación de Servicios
Coordinación Técnica de Adquisición de Bienes de Inversión y Activos
División de Equipo y Mobiliario Médico

ACTA DE FALLO

LICITACIÓN PÚBLICA INTERNACIONAL ELECTRÓNICA BAJO COBERTURA DE TRATADOS DE LIBRE COMERCIO QUE CONTENGA CAPÍTULO DE COMPRAS GUBERNAMENTALES
NÚMERO DE IDENTIFICACIÓN EN COMPRANET: LA-50-GYR-050GYR040-T-2-2024

PROGRAMA "MOBILIARIO MÉDICO Y DE LABORATORIO PARA HOSPITALES PRIORITARIOS"

Nombre: SERPROF BIOMED SA DE CV
No. de Contrato: 050GYR040T00224-178-00

PARTIDA	DESTINO	CUCOP	PREI	SAI	DESCRIPCION	CANT.	PRECIO UNITARIO	IMPORTE TOTAL SIN IVA
253	CHIHUAHUA	53106358	20128	513.130.0422.00.01	BASCULA CON ESTADIMETRO.	64	$5,693.33	$364,373.12
							Subtotal	$364,373.12
							I.V.A.	$58,299.70
							Total	$422,672.82

Nombre: EDVAG CONCEPTOS COMERCIALES SA DE CV
No. de Contrato: 050GYR040T00224-179-00

PARTIDA	DESTINO	CUCOP	PREI	SAI	DESCRIPCION	CANT.	PRECIO UNITARIO	IMPORTE TOTAL SIN IVA
254	CHIHUAHUA	53106560	20130	513.130.0449.00.01	BASCULA PARA BEBE.	6	$6,160.00	$36,960.00
							Subtotal	$36,960.00
							I.V.A.	$5,913.60
							Total	$42,873.60

Nombre: TECNOLOGÍA INTEGRAL PERSONALIZABLE SA DE CV
No. de Contrato: 050GYR040T00224-180-00

PARTIDA	DESTINO	CUCOP	PREI	SAI	DESCRIPCION	CANT.	PRECIO UNITARIO	IMPORTE TOTAL SIN IVA
255	CHIHUAHUA	51200047	20133	513.143.0148.00.01	BURO.	353	$896.00	$316,288.00
							Subtotal	$316,288.00
							I.V.A.	$50,606.08
							Total	$366,894.08

ACTA DE FALLO

LICITACIÓN PÚBLICA INTERNACIONAL ELECTRÓNICA BAJO COBERTURA DE TRATADOS DE LIBRE COMERCIO QUE CONTENGA CAPÍTULO DE COMPRAS GUBERNAMENTALES
NÚMERO DE IDENTIFICACIÓN EN COMPRANET: LA-50-GYR-050GYR040-T-2-2024

PROGRAMA "MOBILIARIO MÉDICO Y DE LABORATORIO PARA HOSPITALES PRIORITARIOS"

Nombre: EDVAG CONCEPTOS COMERCIALES SA DE CV
No. de Contrato: 050GYR040T00224-181-00

PARTIDA	DESTINO	CUCOP	PREI	SAI	DESCRIPCION	CANT.	PRECIO UNITARIO	IMPORTE TOTAL SIN IVA
256	CHIHUAHUA	51200049	20134	513.164.3374.00.01	CAMA INDIVIDUAL METÁLICA.	2	$3,500.00	$7,000.00
							Subtotal	$7,000.00
							I.V.A.	$1,120.00
							Total	$8,120.00

Nombre: SERPROF BIOMED SA DE CV
No. de Contrato: 050GYR040T00224-182-00

PARTIDA	DESTINO	CUCOP	PREI	SAI	DESCRIPCION	CANT.	PRECIO UNITARIO	IMPORTE TOTAL SIN IVA
257	CHIHUAHUA	53106573	20136	513.191.0862.00.01	CARRO PARA CURACIONES.	5	$4,933.33	$24,666.65
							Subtotal	$24,666.65
							I.V.A.	$3,946.66
							Total	$28,613.31

Nombre: SERPROF BIOMED SA DE CV
No. de Contrato: 050GYR040T00224-183-00

PARTIDA	DESTINO	CUCOP	PREI	SAI	DESCRIPCION	CANT.	PRECIO UNITARIO	IMPORTE TOTAL SIN IVA
258	CHIHUAHUA	53106576	20137	513.191.0877.00.01	CARRO PARA MEDICAMENTOS.	24	$4,933.33	$118,399.92
							Subtotal	$118,399.92
							I.V.A.	$18,943.99
							Total	$137,343.91

Durango 291, Piso 11, Col. Roma Norte, Alcaldía Cuauhtémoc, C. P. 06700, Ciudad de México.
Tel. 55 5226 1700, Ext. 16925. www.imss.gob.mx

2024 Felipe Carrillo PUERTO

GOBIERNO DE MÉXICO | IMSS

DIRECCIÓN DE ADMINISTRACIÓN
Unidad de Adquisiciones
Coordinación de Adquisición de Bienes y Contratación de Servicios
Coordinación Técnica de Adquisición de Bienes de Inversión y Activos
División de Equipo y Mobiliario Médico

ACTA DE FALLO

LICITACIÓN PÚBLICA INTERNACIONAL ELECTRÓNICA BAJO COBERTURA DE TRATADOS DE LIBRE COMERCIO QUE CONTENGA CAPÍTULO DE COMPRAS GUBERNAMENTALES
NÚMERO DE IDENTIFICACIÓN EN COMPRANET: LA-50-GYR-050GYR040-T-2-2024

PROGRAMA "MOBILIARIO MÉDICO Y DE LABORATORIO PARA HOSPITALES PRIORITARIOS"

Nombre: EDVAG CONCEPTOS COMERCIALES SA DE CV
No. de Contrato: 050GYR040T00224-184-00

PARTIDA	DESTINO	CUCOP	PREI	SAI	DESCRIPCION	CANT.	PRECIO UNITARIO	IMPORTE TOTAL SIN IVA
259	CHIHUAHUA	51200053	20138	513.191.0887.00.01	CARRO PARA ROPA LIMPIA.	6	$10,808.00	$64,848.00
							Subtotal	$64,848.00
							I.V.A.	$10,375.68
							Total	$75,223.68

Nombre: SERPROF BIOMED SA DE CV
No. de Contrato: 050GYR040T00224-185-00

PARTIDA	DESTINO	CUCOP	PREI	SAI	DESCRIPCION	CANT.	PRECIO UNITARIO	IMPORTE TOTAL SIN IVA
260	CHIHUAHUA	53106577	20140	513.191.0903.00.01	CARRO PORTAEXPEDIENTES.	16	$8,266.67	$132,266.72
							Subtotal	$132,266.72
							I.V.A.	$21,162.68
							Total	$153,429.40

Nombre: INFRAESTRUCTURA HOSPITALARIA PROEMSA SA DE CV
No. de Contrato: 050GYR040T00224-186-00

PARTIDA	DESTINO	CUCOP	PREI	SAI	DESCRIPCION	CANT.	PRECIO UNITARIO	IMPORTE TOTAL SIN IVA
261	CHIHUAHUA	53106578	20142	513.209.0061.00.01	CEPILLERA PARA USO QUIRÚRGICO.	64	$531.00	$33,984.00
							Subtotal	$33,984.00
							I.V.A.	$5,437.44
							Total	$39,421.44

Durango 291, Piso 11, Col. Roma Norte, Alcaldía Cuauhtémoc, C. P. 06700, Ciudad de México.
Tel. 55 5226 1700, Ext. 16925. www.imss.gob.mx

2024 Felipe Carrillo PUERTO

ANEXOS
DIVISIÓN DE CONTRATOS

ACTA DE FALLO

LICITACIÓN PÚBLICA INTERNACIONAL ELECTRÓNICA BAJO COBERTURA DE TRATADOS DE LIBRE COMERCIO QUE CONTENGA CAPÍTULO DE COMPRAS GUBERNAMENTALES
NÚMERO DE IDENTIFICACIÓN EN COMPRANET: LA-50-GYR-050GYR040-T-2-2024

PROGRAMA "MOBILIARIO MÉDICO Y DE LABORATORIO PARA HOSPITALES PRIORITARIOS"

Nombre: INFRAESTRUCTURA HOSPITALARIA PROEMSA SA DE CV
No. de Contrato: 050GYR040T00224-187-00

PARTIDA	DESTINO	CUCOP	PREI	SAI	DESCRIPCION	CANT.	PRECIO UNITARIO	IMPORTE TOTAL SIN IVA
262	CHIHUAHUA	53200453	20143	513.227.0176.00.01	CHAROLA CON TAPA PARA INSTRUMENTAL.	1	$573.00	$573.00
							Subtotal	$573.00
							I.V.A.	$91.68
							Total	$664.68

Nombre: INFRAESTRUCTURA HOSPITALARIA PROEMSA SA DE CV
No. de Contrato: 050GYR040T00224-188-00

PARTIDA	DESTINO	CUCOP	PREI	SAI	DESCRIPCION	CANT.	PRECIO UNITARIO	IMPORTE TOTAL SIN IVA
263	CHIHUAHUA	53200456	20145	513.245.0113.00.01	COMODO PARA ADULTOS.	397	$699.00	$277,503.00
							Subtotal	$277,503.00
							I.V.A.	$44,400.48
							Total	$321,903.48

Nombre: SERPROF BIOMED SA DE CV
No. de Contrato: 050GYR040T00224-189-00

PARTIDA	DESTINO	CUCOP	PREI	SAI	DESCRIPCION	CANT.	PRECIO UNITARIO	IMPORTE TOTAL SIN IVA
264	CHIHUAHUA	53200457	20146	513.245.0126.00.01	COMODO PARA MENORES.	38	$800.00	$30,400.00
							Subtotal	$30,400.00
							I.V.A.	$4,864.00
							Total	$35,264.00

Durango 291, Piso 11, Col. Roma Norte, Alcaldía Cuauhtémoc, C.P. 06700, Ciudad de México
Tel. 55 5238 4700, Ext. 14825. www.imss.gob.mx

2024 Felipe Carrillo PUERTO

DIRECCIÓN DE ADMINISTRACIÓN
VºBº

GOBIERNO DE MÉXICO | IMSS

DIRECCIÓN DE ADMINISTRACIÓN
Unidad de Adquisiciones
Coordinación de Adquisición de Bienes y Contratación de Servicios
Coordinación Técnica de Adquisición de Bienes de Inversión y Activos
División de Equipo y Mobiliario Médico

ACTA DE FALLO

LICITACIÓN PÚBLICA INTERNACIONAL ELECTRÓNICA BAJO COBERTURA DE TRATADOS DE LIBRE COMERCIO QUE CONTENGA CAPÍTULO DE COMPRAS GUBERNAMENTALES
NÚMERO DE IDENTIFICACIÓN EN COMPRANET: LA-50-GYR-050GYR040-T-2-2024

PROGRAMA "MOBILIARIO MÉDICO Y DE LABORATORIO PARA HOSPITALES PRIORITARIOS"

Nombre: INFRAESTRUCTURA HOSPITALARIA PROEMSA SA DE CV
No. de Contrato: 050GYR040T00224-190-00

PARTIDA	DESTINO	CUCOP	PREI	SAI	DESCRIPCION	CANT.	PRECIO UNITARIO	IMPORTE TOTAL SIN IVA
265	CHIHUAHUA	51200057	20147	513.254.0113.00.01	CUBETA DE ACERO INOXIDABLE CON PORTA CUBETA RODABLE.	288	$1,070.70	$308,361.60
							Subtotal	$308,361.60
							I.V.A.	$49,337.86
							Total	$357,699.46

Nombre: TECNOLOGIA INTEGRAL PERSONALIZABLE SA DE CV
No. de Contrato: 050GYR040T00224-191-00

PARTIDA	DESTINO	CUCOP	PREI	SAI	DESCRIPCION	CANT.	PRECIO UNITARIO	IMPORTE TOTAL SIN IVA
266	CHIHUAHUA	51200060	20148	513.352.0111.00.01	ESCALERILLA DE DOS PELDAÑOS.	527	$900.00	$474,300.00
							Subtotal	$474,300.00
							I.V.A.	$75,888.00
							Total	$550,188.00

Nombre: INFRAESTRUCTURA HOSPITALARIA PROEMSA SA DE CV
No. de Contrato: 050GYR040T00224-192-00

PARTIDA	DESTINO	CUCOP	PREI	SAI	DESCRIPCION	CANT.	PRECIO UNITARIO	IMPORTE TOTAL SIN IVA
267	CHIHUAHUA	51100261	20149	513.360.0066.00.01	ESTANTE GUARDA ESTERIL DE 90 CM.	102	$5,511.58	$562,181.16
							Subtotal	$562,181.16
							I.V.A.	$89,948.99
							Total	$652,130.15

Durango 291, Piso 11, Col. Roma Norte, Alcaldía Cuauhtémoc, C. P. 06700, Ciudad de México
Tel. 55 5238 4700, Ext. 14825. www.imss.gob.mx

2024 Felipe Carrillo PUERTO

ACTA DE FALLO

LICITACIÓN PÚBLICA INTERNACIONAL ELECTRÓNICA BAJO COBERTURA DE TRATADOS DE LIBRE COMERCIO QUE CONTENGA CAPÍTULO DE COMPRAS GUBERNAMENTALES
NÚMERO DE IDENTIFICACIÓN EN COMPRANET: LA-50-GYR-050GYR040-T-2-2024

PROGRAMA "MOBILIARIO MÉDICO Y DE LABORATORIO PARA HOSPITALES PRIORITARIOS"

Nombre: INFRAESTRUCTURA HOSPITALARIA PROEMSA SA DE CV
No. de Contrato: 050GYR040T00224-193-00

PARTIDA	DESTINO	CUCOP	PREI	SAI	DESCRIPCION	CANT.	PRECIO UNITARIO	IMPORTE TOTAL SIN IVA
268	CHIHUAHUA	51100260	20151	513.360.0071.00.01	ESTANTE GUARDA ESTERIL DE 120 CM.	14	$6,245.54	$87,437.56
							Subtotal	$87,437.56
							I.V.A.	$13,990.01
							Total	$101,427.57

Nombre: SERPROF BIOMED SA DE CV
No. de Contrato: 050GYR040T00224-194-00

PARTIDA	DESTINO	CUCOP	PREI	SAI	DESCRIPCION	CANT.	PRECIO UNITARIO	IMPORTE TOTAL SIN IVA
269	CHIHUAHUA	51200062	20153	513.546.0061.00.01	JABONERA DE PEDAL	21	$7,733.33	$162,399.93
							Subtotal	$162,399.93
							I.V.A.	$25,983.99
							Total	$188,383.92

Nombre: EDVAG CONCEPTOS COMERCIALES SA DE CV
No. de Contrato: 050GYR040T00224-195-00

PARTIDA	DESTINO	CUCOP	PREI	SAI	DESCRIPCION	CANT.	PRECIO UNITARIO	IMPORTE TOTAL SIN IVA
270	CHIHUAHUA	51200064	20154	513.567.0111.00.01	LAMPARA DE LUZ INTENSA.	16	$9,800.00	$156,800.00
							Subtotal	$156,800.00
							I.V.A.	$25,088.00
							Total	$181,888.00

Durango 291, Piso 11, Col. Roma Norte, Alcaldía Cuauhtémoc, C. P. 06700, Ciudad de México
Tel. 55 5726-1700, Ext. 14925 www.imss.gob.mx

2024 Felipe Carrillo PUERTO

GOBIERNO DE MÉXICO | IMSS

DIRECCIÓN DE ADMINISTRACIÓN
Unidad de Adquisiciones
Coordinación de Adquisición de Bienes y Contratación de Servicios
Coordinación Técnica de Adquisición de Bienes de Inversión y Activos
División de Equipo y Mobiliario Médico

ACTA DE FALLO

LICITACIÓN PÚBLICA INTERNACIONAL ELECTRÓNICA BAJO COBERTURA DE TRATADOS DE LIBRE COMERCIO QUE CONTENGA CAPÍTULO DE COMPRAS GUBERNAMENTALES
NÚMERO DE IDENTIFICACIÓN EN COMPRANET: LA-50-GYR-050GYR040-T-2-2024

PROGRAMA "MOBILIARIO MÉDICO Y DE LABORATORIO PARA HOSPITALES PRIORITARIOS"

Nombre: EDVAG CONCEPTOS COMERCIALES SA DE CV
No. de Contrato: 050GYR040T00224-196-00

PARTIDA	DESTINO	CUCOP	PREI	SAI	DESCRIPCION	CANT.	PRECIO UNITARIO	IMPORTE TOTAL SIN IVA
271	CHIHUAHUA	51200065	20155	513.567.0128.00.01	LAMPARA DE PIE RODABLE.	7	$1,666.00	$11,662.00
							Subtotal	$11,662.00
							I.V.A.	$1,865.92
							Total	$13,527.92

Nombre: SERPROF BIOMED SA DE CV
No. de Contrato: 050GYR040T00224-197-00

PARTIDA	DESTINO	CUCOP	PREI	SAI	DESCRIPCION	CANT.	PRECIO UNITARIO	IMPORTE TOTAL SIN IVA
280	CHIHUAHUA	51200110	20178	513.621.2732.00.01	MESA CARRO ANESTESIOLOGO DE 70 CM.	15	$6,133.33	$91,999.95
							Subtotal	$91,999.95
							I.V.A.	$14,719.99
							Total	$106,719.94

Nombre: MUEBLES LA FORJA DE JUAN ESCOBAR SA DE CV
No. de Contrato: 050GYR040T00224-198-00

PARTIDA	DESTINO	CUCOP	PREI	SAI	DESCRIPCION	CANT.	PRECIO UNITARIO	IMPORTE TOTAL SIN IVA
281	CHIHUAHUA	51200128	20181	513.621.2762.00.01	MESA DE 180 CM PARA ENSAMBLE CON REPISA INTERMEDIA.	2	$24,000.00	$48,000.00
							Subtotal	$48,000.00
							I.V.A.	$7,680.00
							Total	$55,680.00

Durango 291, Piso 11, Col. Roma Norte, Alcaldía Cuauhtémoc, C. P. 06700, Ciudad de México
Tel. 55 5726-1700, Ext. 14925 www.imss.gob.mx

2024 Felipe Carrillo PUERTO

ANEXOS
DIVISIÓN DE CONTRATOS

ANEXOS

GOBIERNO DE MÉXICO | IMSS

DIRECCIÓN DE ADMINISTRACIÓN
Unidad de Adquisiciones
Coordinación de Adquisición de Bienes y Contratación de Servicios
Coordinación Técnica de Adquisición de Bienes de Inversión y Activos
División de Equipo y Mobiliario Médico

ACTA DE FALLO

LICITACIÓN PÚBLICA INTERNACIONAL ELECTRÓNICA BAJO COBERTURA DE TRATADOS DE LIBRE COMERCIO QUE CONTENGA CAPÍTULO DE COMPRAS GUBERNAMENTALES
NÚMERO DE IDENTIFICACIÓN EN COMPRANET: LA-50-GYR-050GYR040-T-2-2024

PROGRAMA "MOBILIARIO MÉDICO Y DE LABORATORIO PARA HOSPITALES PRIORITARIOS"

Nombre: SERPROF BIOMED SA DE CV
No. de Contrato: 050GYR040T00224-199-00

PARTIDA	DESTINO	CUCOP	PREI	SAI	DESCRIPCION	CANT.	PRECIO UNITARIO	IMPORTE TOTAL SIN IVA
283	CHIHUAHUA	51200137	20183	513.621.2786.00.01	MESA MAYO.	160	$1,980.00	$316,800.00
							Subtotal	$316,800.00
							I.V.A.	$50,688.00
							Total	$367,488.00

Nombre: MUEBLES LA FORJA DE JUAN ESCOBAR SA DE CV
No. de Contrato: 050GYR040T00224-200-00

PARTIDA	DESTINO	CUCOP	PREI	SAI	DESCRIPCION	CANT.	PRECIO UNITARIO	IMPORTE TOTAL SIN IVA
284	CHIHUAHUA	53106581	20184	513.621.2792.00.01	MESA PARA EXPLORACION PEDIATRICA.	2	$9,000.00	$18,000.00
							Subtotal	$18,000.00
							I.V.A.	$2,880.00
							Total	$20,880.00

Nombre: SERPROF BIOMED SA DE CV
No. de Contrato: 050GYR040T00224-201-00

PARTIDA	DESTINO	CUCOP	PREI	SAI	DESCRIPCION	CANT.	PRECIO UNITARIO	IMPORTE TOTAL SIN IVA
285	CHIHUAHUA	53106582	20185	513.621.2804.00.01	MESA PARA INSTRUMENTAL QUIRURGICO.	15	$3,933.33	$58,999.95
							Subtotal	$58,999.95
							I.V.A.	$9,439.99
							Total	$68,439.94

Durango 291, Piso 11, Col. Roma Norte, Alcaldía Cuauhtémoc, C. P. 06700, Ciudad de México.
Tel. 55 5726 1700, Ext. 14925. www.imss.gob.mx

2024 Felipe Carrillo PUERTO

GOBIERNO DE MÉXICO | IMSS

DIRECCIÓN DE ADMINISTRACIÓN
Unidad de Adquisiciones
Coordinación de Adquisición de Bienes y Contratación de Servicios
Coordinación Técnica de Adquisición de Bienes de Inversión y Activos
División de Equipo y Mobiliario Médico

ACTA DE FALLO

LICITACIÓN PÚBLICA INTERNACIONAL ELECTRÓNICA BAJO COBERTURA DE TRATADOS DE LIBRE COMERCIO QUE CONTENGA CAPÍTULO DE COMPRAS GUBERNAMENTALES
NÚMERO DE IDENTIFICACIÓN EN COMPRANET: LA-50-GYR-050GYR040-T-2-2024

PROGRAMA "MOBILIARIO MÉDICO Y DE LABORATORIO PARA HOSPITALES PRIORITARIOS"

Nombre: SERPROF BIOMED SA DE CV
No. de Contrato: 050GYR040T00224-202-00

PARTIDA	DESTINO	CUCOP	PREI	SAI	DESCRIPCION	CANT.	PRECIO UNITARIO	IMPORTE TOTAL SIN IVA
286	CHIHUAHUA	53106583	20186	513.621.2813.00.01	MESA PARA REHIDRATACION.	6	$4,913.33	$29,479.98
							Subtotal	$29,479.98
							I.V.A.	$4,716.80
							Total	$34,196.78

Nombre: SERPROF BIOMED SA DE CV
No. de Contrato: 050GYR040T00224-203-00

PARTIDA	DESTINO	CUCOP	PREI	SAI	DESCRIPCION	CANT.	PRECIO UNITARIO	IMPORTE TOTAL SIN IVA
287	CHIHUAHUA	51200139	20187	513.621.2826.00.01	MESA PASTEUR.	127	$2,398.67	$304,631.09
							Subtotal	$304,631.09
							I.V.A.	$48,740.97
							Total	$353,372.06

Nombre: SERPROF BIOMED SA DE CV
No. de Contrato: 050GYR040T00224-204-00

PARTIDA	DESTINO	CUCOP	PREI	SAI	DESCRIPCION	CANT.	PRECIO UNITARIO	IMPORTE TOTAL SIN IVA
288	CHIHUAHUA	51200141	20189	513.621.2847.00.01	MESA PUENTE.	274	$1,466.67	$401,867.58
							Subtotal	$401,867.58
							I.V.A.	$64,298.81
							Total	$466,166.39

Durango 291, Piso 11, Col. Roma Norte, Alcaldía Cuauhtémoc, C. P. 06700, Ciudad de México.
Tel. 55 5726 1700, Ext. 14925. www.imss.gob.mx

2024 Felipe Carrillo PUERTO

ACTA DE FALLO

LICITACIÓN PÚBLICA INTERNACIONAL ELECTRÓNICA BAJO COBERTURA DE TRATADOS DE LIBRE COMERCIO QUE CONTENGA CAPÍTULO DE COMPRAS GUBERNAMENTALES
NÚMERO DE IDENTIFICACIÓN EN COMPRANET: LA-50-GYR-050GYR040-T-2-2024

PROGRAMA "MOBILIARIO MÉDICO Y DE LABORATORIO PARA HOSPITALES PRIORITARIOS"

Nombre: EDVAG CONCEPTOS COMERCIALES SA DE CV
No. de Contrato: 050GYR040T00224-205-00

PARTIDA	DESTINO	CUCOP	PREI	SAI	DESCRIPCION	CANT.	PRECIO UNITARIO	IMPORTE TOTAL SIN IVA
289	CHIHUAHUA	51200142	20190	513.621.2857.00.01	MESA RIGIDA DE MADERA.	3	$15,400.00	$46,200.00
							Subtotal	$46,200.00
							I.V.A.	$7,392.00
							Total	$53,592.00

Nombre: SERPROF BIOMED SA DE CV
No. de Contrato: 050GYR040T00224-206-00

PARTIDA	DESTINO	CUCOP	PREI	SAI	DESCRIPCION	CANT.	PRECIO UNITARIO	IMPORTE TOTAL SIN IVA
290	CHIHUAHUA	51200143	20191	513.621.2865.00.01	MESA RINON.	29	$4,106.67	$119,093.43
							Subtotal	$119,093.43
							I.V.A.	$19,054.95
							Total	$138,148.38

Nombre: MUEBLES LA FORJA DE JUAN ESCOBAR SA DE CV
No. de Contrato: 050GYR040T00224-207-00

PARTIDA	DESTINO	CUCOP	PREI	SAI	DESCRIPCION	CANT.	PRECIO UNITARIO	IMPORTE TOTAL SIN IVA
291	CHIHUAHUA	51100262	20192	513.771.0438.00.01	REPISA DE 120 CM CONTRA MURO.	5	$2,900.00	$14,500.00
							Subtotal	$14,500.00
							I.V.A.	$2,320.00
							Total	$16,820.00

Durango 291, Piso 11, Col. Roma Norte, Alcaldía Cuauhtémoc, C.P. 06700, Ciudad de México
Tel: 55 5726-1700, Ext. 14925. www.imss.gob.mx

2024 Felipe Carrillo PUERTO

GOBIERNO DE MÉXICO | IMSS

DIRECCIÓN DE ADMINISTRACIÓN
Unidad de Adquisiciones
Coordinación de Adquisición de Bienes y Contratación de Servicios
Coordinación Técnica de Adquisición de Bienes de Inversión y Activos
División de Equipo y Mobiliario Médico

ACTA DE FALLO

LICITACIÓN PÚBLICA INTERNACIONAL ELECTRÓNICA BAJO COBERTURA DE TRATADOS DE LIBRE COMERCIO QUE CONTENGA CAPÍTULO DE COMPRAS GUBERNAMENTALES
NÚMERO DE IDENTIFICACIÓN EN COMPRANET: LA-50-GYR-050GYR040-T-2-2024

PROGRAMA "MOBILIARIO MÉDICO Y DE LABORATORIO PARA HOSPITALES PRIORITARIOS"

Nombre: EDVAG CONCEPTOS COMERCIALES SA DE CV
No. de Contrato: 050GYR040T00224-208-00

PARTIDA	DESTINO	CUCOP	PREI	SAI	DESCRIPCION	CANT.	PRECIO UNITARIO	IMPORTE TOTAL SIN IVA
292	CHIHUAHUA	51100264	20194	513.771.0456.00.01	REPISA DE 180 CM CONTRA MURO.	1	$5,600.00	$5,600.00
							Subtotal	$5,600.00
							I.V.A.	$896.00
							Total	$6,496.00

Nombre: META SUMINISTROS MEDICOS SA DE CV
No. de Contrato: 050GYR040T00224-209-00

PARTIDA	DESTINO	CUCOP	PREI	SAI	DESCRIPCION	CANT.	PRECIO UNITARIO	IMPORTE TOTAL SIN IVA
293	CHIHUAHUA	51200154	20195	513.783.0075.00.01	RIEL PORTAVENOCLISIS.	593	$476.00	$282,268.00
							Subtotal	$282,268.00
							I.V.A.	$45,162.88
							Total	$327,430.88

Nombre: SERPROF BIOMED SA DE CV
No. de Contrato: 050GYR040T00224-210-00

PARTIDA	DESTINO	CUCOP	PREI	SAI	DESCRIPCION	CANT.	PRECIO UNITARIO	IMPORTE TOTAL SIN IVA
294	CHIHUAHUA	53200459	20196	513.790.0089.00.01	RINON DE ACERO INOXIDABLE DE 250 ML.	14	$101.33	$1,418.62
							Subtotal	$1,418.62
							I.V.A.	$226.98
							Total	$1,645.60

Durango 291, Piso 11, Col. Roma Norte, Alcaldía Cuauhtémoc, C.P. 06700, Ciudad de México
Tel: 55 5726-1700, Ext. 14925. www.imss.gob.mx

2024 Felipe Carrillo PUERTO

ANEXOS
DIVISIÓN DE CONTRATOS

ACTA DE FALLO

LICITACIÓN PÚBLICA INTERNACIONAL ELECTRÓNICA BAJO COBERTURA DE TRATADOS DE LIBRE COMERCIO QUE CONTENGA CAPÍTULO DE COMPRAS GUBERNAMENTALES
NÚMERO DE IDENTIFICACIÓN EN COMPRANET: LA-50-GYR-050GYR040-T-2-2024

PROGRAMA "MOBILIARIO MÉDICO Y DE LABORATORIO PARA HOSPITALES PRIORITARIOS"

Nombre: SERPROF BIOMED SA DE CV
No. de Contrato: 050GYR040T00224-211-00

PARTIDA	DESTINO	CUCOP	PREI	SAI	DESCRIPCION	CANT.	PRECIO UNITARIO	IMPORTE TOTAL SIN IVA
295	CHIHUAHUA	53200461	20197	513.790.0091.00.01	RIÑON DE ACERO INOXIDABLE DE 500 ML.	152	$126.67	$19,253.84
							Subtotal	$19,253.84
							I.V.A.	$3,080.61
							Total	$22,334.45

Nombre: SERPROF BIOMED SA DE CV
No. de Contrato: 050GYR040T00224-212-00

PARTIDA	DESTINO	CUCOP	PREI	SAI	DESCRIPCION	CANT.	PRECIO UNITARIO	IMPORTE TOTAL SIN IVA
296	CHIHUAHUA	53106585	20198	513.810.0298.00.01	SILLA DE RUEDAS CON DESCANSAPIES.	29	$3,600.00	$104,400.00
							Subtotal	$104,400.00
							I.V.A.	$16,704.00
							Total	$121,104.00

Nombre: SERPROF BIOMED SA DE CV
No. de Contrato: 050GYR040T00224-213-00

PARTIDA	DESTINO	CUCOP	PREI	SAI	DESCRIPCION	CANT.	PRECIO UNITARIO	IMPORTE TOTAL SIN IVA
297	CHIHUAHUA	53200465	20199	513.950.0122.00.01	VASO PARA MEDICAMENTOS DE 30 CM CUBICOS.	232	$100.00	$23,200.00
							Subtotal	$23,200.00
							I.V.A.	$3,712.00
							Total	$26,912.00

GOBIERNO DE MÉXICO | IMSS

DIRECCIÓN DE ADMINISTRACIÓN
Unidad de Adquisiciones
Coordinación de Adquisición de Bienes y Contratación de Servicios
Coordinación Técnica de Adquisición de Bienes de Inversión y Activos
División de Equipo y Mobiliario Médico

ACTA DE FALLO

LICITACIÓN PÚBLICA INTERNACIONAL ELECTRÓNICA BAJO COBERTURA DE TRATADOS DE LIBRE COMERCIO QUE CONTENGA CAPÍTULO DE COMPRAS GUBERNAMENTALES
NÚMERO DE IDENTIFICACIÓN EN COMPRANET: LA-50-GYR-050GYR040-T-2-2024

PROGRAMA "MOBILIARIO MÉDICO Y DE LABORATORIO PARA HOSPITALES PRIORITARIOS"

Nombre: INFRAESTRUCTURA HOSPITALARIA PROEMSA SA DE CV
No. de Contrato: 050GYR040T00224-214-00

PARTIDA	DESTINO	CUCOP	PREI	SAI	DESCRIPCION	CANT.	PRECIO UNITARIO	IMPORTE TOTAL SIN IVA
298	CHIHUAHUA	53200463	20200	513.950.0137.00.01	VASO PARA MEDICAMENTOS DE 140 CM CUBICOS.	4	$184.50	$738.00
							Subtotal	$738.00
							I.V.A.	$118.08
							Total	$856.08

Nombre: INFRAESTRUCTURA HOSPITALARIA PROEMSA SA DE CV
No. de Contrato: 050GYR040T00224-215-00

PARTIDA	DESTINO	CUCOP	PREI	SAI	DESCRIPCION	CANT.	PRECIO UNITARIO	IMPORTE TOTAL SIN IVA
299	CHIHUAHUA	53200462	20201	513.950.0149.00.01	VASO CON TAPA DE UN LITRO.	2	$442.80	$885.60
							Subtotal	$885.60
							I.V.A.	$141.70
							Total	$1,027.30

Nombre: SERPROF BIOMED SA DE CV
No. de Contrato: 050GYR040T00224-216-00

PARTIDA	DESTINO	CUCOP	PREI	SAI	DESCRIPCION	CANT.	PRECIO UNITARIO	IMPORTE TOTAL SIN IVA
300	CHIHUAHUA	51200041	20202	513.123.0266.00.01	BANQUETA DE ALTURA.	27	$453.33	$12,239.91
							Subtotal	$12,239.91
							I.V.A.	$1,958.39
							Total	$14,198.30

ACTA DE FALLO

LICITACIÓN PÚBLICA INTERNACIONAL ELECTRÓNICA BAJO COBERTURA DE TRATADOS DE LIBRE COMERCIO QUE CONTENGA CAPÍTULO DE COMPRAS GUBERNAMENTALES
NÚMERO DE IDENTIFICACIÓN EN COMPRANET: LA-50-GYR-050GYR040-T-2-2024

PROGRAMA "MOBILIARIO MÉDICO Y DE LABORATORIO PARA HOSPITALES PRIORITARIOS"

Nombre: EDVAG CONCEPTOS COMERCIALES SA DE CV
No. de Contrato: 050GYR040T00224-217-00

PARTIDA	DESTINO	CUCOP	PREI	SAI	DESCRIPCION	CANT.	PRECIO UNITARIO	IMPORTE TOTAL SIN IVA
301	CHIHUAHUA	51200059	20203	513.219.0042.00.01	DIVAN (CHAISE LONGUE).	17	$6,160.00	$104,720.00
							Subtotal	$104,720.00
							I.V.A.	$16,755.20
							Total	$121,475.20

Nombre: EDVAG CONCEPTOS COMERCIALES SA DE CV
No. de Contrato: 050GYR040T00224-218-00

PARTIDA	DESTINO	CUCOP	PREI	SAI	DESCRIPCION	CANT.	PRECIO UNITARIO	IMPORTE TOTAL SIN IVA
302	CHIHUAHUA	51200074	20204	513.560.0023.00.01	LITERAS METALICAS.	24	$6,160.00	$147,840.00
							Subtotal	$147,840.00
							I.V.A.	$23,654.40
							Total	$171,494.40

Nombre: INFRAESTRUCTURA HOSPITALARIA PROEMSA SA DE CV
No. de Contrato: 050GYR040T00224-219-00

PARTIDA	DESTINO	CUCOP	PREI	SAI	DESCRIPCION	CANT.	PRECIO UNITARIO	IMPORTE TOTAL SIN IVA
303	CHIHUAHUA	53200458	20205	513.635.0168.00.01	ORINAL PARA VARONES.	199	$342.00	$68,058.00
							Subtotal	$68,058.00
							I.V.A.	$10,889.28
							Total	$78,947.28

GOBIERNO DE MÉXICO | IMSS

DIRECCIÓN DE ADMINISTRACIÓN
Unidad de Adquisiciones
Coordinación de Adquisición de Bienes y Contratación de Servicios
Coordinación Técnica de Adquisición de Bienes de Inversión y Activos
División de Equipo y Mobiliario Médico

ACTA DE FALLO

LICITACIÓN PÚBLICA INTERNACIONAL ELECTRÓNICA BAJO COBERTURA DE TRATADOS DE LIBRE COMERCIO QUE CONTENGA CAPÍTULO DE COMPRAS GUBERNAMENTALES
NÚMERO DE IDENTIFICACIÓN EN COMPRANET: LA-50-GYR-050GYR040-T-2-2024

PROGRAMA "MOBILIARIO MÉDICO Y DE LABORATORIO PARA HOSPITALES PRIORITARIOS"

Nombre: INFRAESTRUCTURA HOSPITALARIA PROEMSA SA DE CV
No. de Contrato: 050GYR040T00224-220-00

PARTIDA	DESTINO	CUCOP	PREI	SAI	DESCRIPCION	CANT.	PRECIO UNITARIO	IMPORTE TOTAL SIN IVA
304	CHIHUAHUA	51200153	20206	513.635.0173.00.01	PORTAVENOCLISIS RODABLE.	174	$853.61	$148,528.14
							Subtotal	$148,528.14
							I.V.A.	$23,764.50
							Total	$172,292.64

Nombre: SERPROF BIOMED SA DE CV
No. de Contrato: 050GYR040T00224-221-00

PARTIDA	DESTINO	CUCOP	PREI	SAI	DESCRIPCION	CANT.	PRECIO UNITARIO	IMPORTE TOTAL SIN IVA
305	CHIHUAHUA	53106570	20212	513.263.0086.00.01	CARRO CUNA CON BASINET DE ACRILICO.	52	$4,333.33	$225,333.16
							Subtotal	$225,333.16
							I.V.A.	$36,053.31
							Total	$261,386.47

Nombre: EDVAG CONCEPTOS COMERCIALES SA DE CV
No. de Contrato: 050GYR040T00224-222-00

PARTIDA	DESTINO	CUCOP	PREI	SAI	DESCRIPCION	CANT.	PRECIO UNITARIO	IMPORTE TOTAL SIN IVA
307	CHIHUAHUA	51200119	20302	513.621.3076.00.01	MESA DE 150 CM PARA ATENCION AL RECIEN NACIDO.	3	$16,520.00	$49,560.00
							Subtotal	$49,560.00
							I.V.A.	$7,929.60
							Total	$57,489.60

ANEXOS
DIVISIÓN DE CONTRATOS

ACTA DE FALLO

LICITACIÓN PÚBLICA INTERNACIONAL ELECTRÓNICA BAJO COBERTURA DE TRATADOS DE LIBRE COMERCIO QUE CONTENGA CAPÍTULO DE COMPRAS GUBERNAMENTALES
NÚMERO DE IDENTIFICACIÓN EN COMPRANET: LA-50-GYR-050GYR040-T-2-2024

PROGRAMA "MOBILIARIO MÉDICO Y DE LABORATORIO PARA HOSPITALES PRIORITARIOS"

Nombre: EDVAG CONCEPTOS COMERCIALES SA DE CV
No. de Contrato: 050GYR040T00224-223-00

PARTIDA	DESTINO	CUCOP	PREI	SAI	DESCRIPCION	CANT.	PRECIO UNITARIO	IMPORTE TOTAL SIN IVA
312	CHIHUAHUA	53106572	20547	513.191.0934.00.01	CARRO PARA CURACIONES EN ABS.	119	$39,200.00	$4,664,800.00
							Subtotal	$4,664,800.00
							I.V.A.	$746,368.00
							Total	$5,411,168.00

Nombre: SERPROF BIOMED SA DE CV
No. de Contrato: 050GYR040T00224-224-00

PARTIDA	DESTINO	CUCOP	PREI	SAI	DESCRIPCION	CANT.	PRECIO UNITARIO	IMPORTE TOTAL SIN IVA
313	CHIHUAHUA	51200054	20549	513.191.0946.00.01	CARRO PARA ROPA SUCIA CON TAPA Y APERTURA DE PEDAL.	124	$6,933.33	$859,732.92
							Subtotal	$859,732.92
							I.V.A.	$137,557.27
							Total	$997,290.19

Nombre: EDVAG CONCEPTOS COMERCIALES SA DE CV
No. de Contrato: 050GYR040T00224-225-00

PARTIDA	DESTINO	CUCOP	PREI	SAI	DESCRIPCION	CANT.	PRECIO UNITARIO	IMPORTE TOTAL SIN IVA
318	CHIHUAHUA	51200157	20597	513.964.0017.00.01	VESTIDOR CON ARMARIO PARA CONSULTORIO.	2	$37,800.00	$75,600.00
							Subtotal	$75,600.00
							I.V.A.	$12,096.00
							Total	$87,696.00

Durango 291, Piso 11, Col. Roma Norte, Alcaldía Cuauhtémoc, C. P. 06700, Ciudad de México
Tel. 55 5726-1300, Ext. 14925. www.imss.gob.mx

2024 Felipe Carrillo PUERTO

GOBIERNO DE MÉXICO | IMSS

DIRECCIÓN DE ADMINISTRACIÓN
Unidad de Adquisiciones
Coordinación de Adquisición de Bienes y Contratación de Servicios
Coordinación Técnica de Adquisición de Bienes de Inversión y Activos
División de Equipo y Mobiliario Médico

ACTA DE FALLO

LICITACIÓN PÚBLICA INTERNACIONAL ELECTRÓNICA BAJO COBERTURA DE TRATADOS DE LIBRE COMERCIO QUE CONTENGA CAPÍTULO DE COMPRAS GUBERNAMENTALES
NÚMERO DE IDENTIFICACIÓN EN COMPRANET: LA-50-GYR-050GYR040-T-2-2024

PROGRAMA "MOBILIARIO MÉDICO Y DE LABORATORIO PARA HOSPITALES PRIORITARIOS"

Nombre: METASUMINISTROS MEDICOS SA DE CV
No. de Contrato: 050GYR040T00224-226-00

PARTIDA	DESTINO	CUCOP	PREI	SAI	DESCRIPCION	CANT.	PRECIO UNITARIO	IMPORTE TOTAL SIN IVA
319	CHIHUAHUA	51200235	20603	515.619.1697.00.01	MESA ALTA DE 90 CM CON RESPALDO, CAJON Y PUERTAS ABATIBLES.	46	$3,720.00	$171,120.00
							Subtotal	$171,120.00
							I.V.A.	$27,379.20
							Total	$198,499.20

Nombre: SERPROF BIOMED SA DE CV
No. de Contrato: 050GYR040T00224-227-00

PARTIDA	DESTINO	CUCOP	PREI	SAI	DESCRIPCION	CANT.	PRECIO UNITARIO	IMPORTE TOTAL SIN IVA
320	CHIHUAHUA	51200240	20615	515.619.1813.00.01	MESA ALTA DE 180 CM DE TRABAJO PARA 2 USUARIOS CON RESPALDO.	9	$4,366.67	$39,300.03
							Subtotal	$39,300.03
							I.V.A.	$6,288.00
							Total	$45,588.03

Nombre: SERPROF BIOMED SA DE CV
No. de Contrato: 050GYR040T00224-228-00

PARTIDA	DESTINO	CUCOP	PREI	SAI	DESCRIPCION	CANT.	PRECIO UNITARIO	IMPORTE TOTAL SIN IVA
321	CHIHUAHUA	51200168	20620	515.619.1865.00.01	MESA ALTA DE 120 CM SIN RESPALDO Y 8 CAJONES.	18	$7,732.00	$139,176.00
							Subtotal	$139,176.00
							I.V.A.	$22,268.16
							Total	$161,444.16

Durango 291, Piso 11, Col. Roma Norte, Alcaldía Cuauhtémoc, C. P. 06700, Ciudad de México
Tel. 55 5726-1300, Ext. 14925. www.imss.gob.mx

2024 Felipe Carrillo PUERTO

ACTA DE FALLO

LICITACIÓN PÚBLICA INTERNACIONAL ELECTRÓNICA BAJO COBERTURA DE TRATADOS DE LIBRE COMERCIO QUE CONTENGA CAPÍTULO DE COMPRAS GUBERNAMENTALES
NÚMERO DE IDENTIFICACIÓN EN COMPRANET: LA-50-GYR-050GYR040-T-2-2024

PROGRAMA "MOBILIARIO MÉDICO Y DE LABORATORIO PARA HOSPITALES PRIORITARIOS"

Nombre: SERPROF BIOMED SA DE CV
No. de Contrato: 050GYR040T00224-229-00

PARTIDA	DESTINO	CUCOP	PREI	SAI	DESCRIPCION	CANT.	PRECIO UNITARIO	IMPORTE TOTAL SIN IVA
322	CHIHUAHUA	51200169	20621	515.619.1976.00.01	MESA ALTA DE 120 CM SIN RESPALDO Y PUERTAS ABATIBLES.	5	$5,042.67	$25,213.35
							Subtotal	$25,213.35
							I.V.A.	$4,034.14
							Total	$29,247.49

Nombre: SERPROF BIOMED SA DE CV
No. de Contrato: 050GYR040T00224-230-00

PARTIDA	DESTINO	CUCOP	PREI	SAI	DESCRIPCION	CANT.	PRECIO UNITARIO	IMPORTE TOTAL SIN IVA
323	CHIHUAHUA	51200170	20622	515.619.1883.00.01	MESA ALTA DE 120 CM SIN RESPALDO, 2 CAJONES SUPERIORES Y PUERTAS ABATIBLES.	5	$6,292.00	$31,460.00
							Subtotal	$31,460.00
							I.V.A.	$5,033.60
							Total	$36,493.60

Nombre: EDVAG CONCEPTOS COMERCIALES SA DE CV
No. de Contrato: 050GYR040T00224-231-00

PARTIDA	DESTINO	CUCOP	PREI	SAI	DESCRIPCION	CANT.	PRECIO UNITARIO	IMPORTE TOTAL SIN IVA
324	CHIHUAHUA	51200244	20627	515.619.1937.00.01	MESA ALTA DE 180 CM SIN RESPALDO, CAJONES CENTRALES Y PUERTAS ABATIBLES LATERALES.	1	$34,580.00	$34,580.00
							Subtotal	$34,580.00
							I.V.A.	$5,532.80
							Total	$40,112.80

Durango 291, Piso 11, Col. Roma Norte, Alcaldía Cuauhtémoc, C.P. 06700, Ciudad de México
Tel. 55 5726-1700, Ext. 14925. www.imss.gob.mx

2024 Felipe Carrillo PUERTO

GOBIERNO DE MÉXICO | IMSS

DIRECCIÓN DE ADMINISTRACIÓN
Unidad de Adquisiciones
Coordinación de Adquisición de Bienes y Contratación de Servicios
Coordinación Técnica de Adquisición de Bienes de Inversión y Activos
División de Equipo y Mobiliario Médico

ACTA DE FALLO

LICITACIÓN PÚBLICA INTERNACIONAL ELECTRÓNICA BAJO COBERTURA DE TRATADOS DE LIBRE COMERCIO QUE CONTENGA CAPÍTULO DE COMPRAS GUBERNAMENTALES
NÚMERO DE IDENTIFICACIÓN EN COMPRANET: LA-50-GYR-050GYR040-T-2-2024

PROGRAMA "MOBILIARIO MÉDICO Y DE LABORATORIO PARA HOSPITALES PRIORITARIOS"

Nombre: DISTRIBUIDORA AXKAN KUALI SAS DE CV
No. de Contrato: 050GYR040T00224-232-00

PARTIDA	DESTINO	CUCOP	PREI	SAI	DESCRIPCION	CANT.	PRECIO UNITARIO	IMPORTE TOTAL SIN IVA
327	PUEBLA	51200051	16665	513.164.0251.01.01	CAMA TRABAJO DE PARTO.	8	$7,999.00	$63,992.00
							Subtotal	$63,992.00
							I.V.A.	$10,238.72
							Total	$74,230.72

Nombre: SERPROF BIOMED SA DE CV
No. de Contrato: 050GYR040T00224-233-00

PARTIDA	DESTINO	CUCOP	PREI	SAI	DESCRIPCION	CANT.	PRECIO UNITARIO	IMPORTE TOTAL SIN IVA
328	PUEBLA	53106569	16682	513.191.0803.01.01	CARRO CAMILLA TIPO TRANSFER (LATERAL).	4	$28,000.00	$112,000.00
							Subtotal	$112,000.00
							I.V.A.	$17,920.00
							Total	$129,920.00

Nombre: EDVAG CONCEPTOS COMERCIALES SA DE CV
No. de Contrato: 050GYR040T00224-234-00

PARTIDA	DESTINO	CUCOP	PREI	SAI	DESCRIPCION	CANT.	PRECIO UNITARIO	IMPORTE TOTAL SIN IVA
329	PUEBLA	51200063	16698	513.546.0029.01.01	JABONERA ELECTRICA	1	$1,292.00	$1,292.00
							Subtotal	$1,292.00
							I.V.A.	$206.72
							Total	$1,498.72

Durango 291, Piso 11, Col. Roma Norte, Alcaldía Cuauhtémoc, C.P. 06700, Ciudad de México
Tel. 55 5726-1700, Ext. 14925. www.imss.gob.mx

2024 Felipe Carrillo PUERTO

ANEXOS
DIVISIÓN DE CONTRATOS

GOBIERNO DE MÉXICO | IMSS

DIRECCIÓN DE ADMINISTRACIÓN
Unidad de Adquisiciones
Coordinación de Adquisición de Bienes y Contratación de Servicios
Coordinación Técnica de Adquisición de Bienes de Inversión y Activos
División de Equipo y Mobiliario Médico

ACTA DE FALLO

LICITACIÓN PÚBLICA INTERNACIONAL ELECTRÓNICA BAJO COBERTURA DE TRATADOS DE LIBRE COMERCIO QUE CONTENGA CAPÍTULO DE COMPRAS GUBERNAMENTALES
NÚMERO DE IDENTIFICACIÓN EN COMPRANET: LA-50-GYR-050GYR040-T-2-2024
PROGRAMA "MOBILIARIO MÉDICO Y DE LABORATORIO PARA HOSPITALES PRIORITARIOS"

Nombre: EDVAG CONCEPTOS COMERCIALES SA DE CV
No. de Contrato: 050GYR040T00224-235-00

PARTIDA	DESTINO	CUCOP	PREI	SAI	DESCRIPCION	CANT.	PRECIO UNITARIO	IMPORTE TOTAL SIN IVA
330	PUEBLA	51200144	16771	513.626.0287.01.01	MODULO PARA CONSULTORIO MEDICO DERECHO.	21	$34,200.00	$718,200.00
							Subtotal	$718,200.00
							I.V.A.	$114,912.00
							Total	$833,112.00

Nombre: EDVAG CONCEPTOS COMERCIALES SA DE CV
No. de Contrato: 050GYR040T00224-236-00

PARTIDA	DESTINO	CUCOP	PREI	SAI	DESCRIPCION	CANT.	PRECIO UNITARIO	IMPORTE TOTAL SIN IVA
331	PUEBLA	51200145	16772	513.626.0295.01.01	MODULO PARA CONSULTORIO MEDICO IZQUIERDO.	12	$34,200.00	$410,400.00
							Subtotal	$410,400.00
							I.V.A.	$65,664.00
							Total	$476,064.00

Nombre: EDVAG CONCEPTOS COMERCIALES SA DE CV
No. de Contrato: 050GYR040T00224-237-00

PARTIDA	DESTINO	CUCOP	PREI	SAI	DESCRIPCION	CANT.	PRECIO UNITARIO	IMPORTE TOTAL SIN IVA
332	PUEBLA	51200173	16800	515.619.0059.01.01	MESA ALTA DE 150 CM CON CAJONERA CENTRAL.	5	$9,690.00	$48,450.00
							Subtotal	$48,450.00
							I.V.A.	$7,752.00
							Total	$56,202.00

Durango 291, Piso 11, Col. Roma Norte, Alcaldía Cuauhtémoc, C. P. 06700, Ciudad de México
Tel. 55 5726 0700, Ext. 14925 www.imss.gob.mx

2024 Felipe Carrillo PUERTO

GOBIERNO DE MÉXICO | IMSS

DIRECCIÓN DE ADMINISTRACIÓN
Unidad de Adquisiciones
Coordinación de Adquisición de Bienes y Contratación de Servicios
Coordinación Técnica de Adquisición de Bienes de Inversión y Activos
División de Equipo y Mobiliario Médico

ACTA DE FALLO

LICITACIÓN PÚBLICA INTERNACIONAL ELECTRÓNICA BAJO COBERTURA DE TRATADOS DE LIBRE COMERCIO QUE CONTENGA CAPÍTULO DE COMPRAS GUBERNAMENTALES
NÚMERO DE IDENTIFICACIÓN EN COMPRANET: LA-50-GYR-050GYR040-T-2-2024
PROGRAMA "MOBILIARIO MÉDICO Y DE LABORATORIO PARA HOSPITALES PRIORITARIOS"

Nombre: META SUMINISTROS MEDICOS SA DE CV
No. de Contrato: 050GYR040T00224-238-00

PARTIDA	DESTINO	CUCOP	PREI	SAI	DESCRIPCION	CANT.	PRECIO UNITARIO	IMPORTE TOTAL SIN IVA
333	PUEBLA	51200186	16810	515.619.0737.01.01	MESA ALTA DE 180 CM CON CAJONERA CENTRAL.	15	$4,510.00	$67,650.00
							Subtotal	$67,650.00
							I.V.A.	$10,824.00
							Total	$78,474.00

Nombre: EDVAG CONCEPTOS COMERCIALES SA DE CV
No. de Contrato: 050GYR040T00224-239-00

PARTIDA	DESTINO	CUCOP	PREI	SAI	DESCRIPCION	CANT.	PRECIO UNITARIO	IMPORTE TOTAL SIN IVA
334	PUEBLA	51200158	18440	514.160.0014.00.01	CARRO PARA SUPERMERCADO.	8	$6,650.00	$53,200.00
							Subtotal	$53,200.00
							I.V.A.	$8,512.00
							Total	$61,712.00

Nombre: EDVAG CONCEPTOS COMERCIALES SA DE CV
No. de Contrato: 050GYR040T00224-240-00

PARTIDA	DESTINO	CUCOP	PREI	SAI	DESCRIPCION	CANT.	PRECIO UNITARIO	IMPORTE TOTAL SIN IVA
341	PUEBLA	51200159	20023	515.247.0118.00.01	CARRO CAJONERO.	11	$3,610.00	$39,710.00
							Subtotal	$39,710.00
							I.V.A.	$6,353.60
							Total	$46,063.60

Durango 291, Piso 11, Col. Roma Norte, Alcaldía Cuauhtémoc, C. P. 06700, Ciudad de México
Tel. 55 5726 0700, Ext. 14925 www.imss.gob.mx

2024 Felipe Carrillo PUERTO

ACTA DE FALLO

LICITACIÓN PÚBLICA INTERNACIONAL ELECTRÓNICA BAJO COBERTURA DE TRATADOS DE LIBRE COMERCIO QUE CONTENGA CAPÍTULO DE COMPRAS GUBERNAMENTALES
NÚMERO DE IDENTIFICACIÓN EN COMPRANET: LA-50-GYR-050GYR040-T-2-2024

PROGRAMA "MOBILIARIO MÉDICO Y DE LABORATORIO PARA HOSPITALES PRIORITARIOS"

Nombre: DISTRIBUIDORA AXKAN KUALI SAS DE CV
No. de Contrato: 050GYR040T00224-241-00

PARTIDA	DESTINO	CUCOP	PREI	SAI	DESCRIPCION	CANT.	PRECIO UNITARIO	IMPORTE TOTAL SIN IVA
342	PUEBLA	53106587	20024	515.247.0125.00.01	CARRO DISTRIBUIDOR DE MUESTRAS.	2	$8,498.00	$16,996.00
							Subtotal	$16,996.00
							I.V.A.	$2,719.36
							Total	$19,715.36

Nombre: DISTRIBUIDORA AXKAN KUALI SAS DE CV
No. de Contrato: 050GYR040T00224-242-00

PARTIDA	DESTINO	CUCOP	PREI	SAI	DESCRIPCION	CANT.	PRECIO UNITARIO	IMPORTE TOTAL SIN IVA
343	PUEBLA	53106590	20025	515.451.0259.00.01	GABINETE PARA TOMA DE MUESTRAS.	8	$5,268.00	$42,144.00
							Subtotal	$42,144.00
							I.V.A.	$6,743.04
							Total	$48,887.04

Nombre: MUEBLES LA FORJA DE JUAN ESCOBAR SA DE CV
No. de Contrato: 050GYR040T00224-243-00

PARTIDA	DESTINO	CUCOP	PREI	SAI	DESCRIPCION	CANT.	PRECIO UNITARIO	IMPORTE TOTAL SIN IVA
344	PUEBLA	51200199	20029	515.619.1227.00.01	MESA ALTA DE 90 CM CON CUBIERTA DE ACERO INOXIDABLE.	3	$6,300.00	$18,900.00
							Subtotal	$18,900.00
							I.V.A.	$3,024.00
							Total	$21,924.00

GOBIERNO DE MÉXICO | IMSS

DIRECCIÓN DE ADMINISTRACIÓN
Unidad de Adquisiciones
Coordinación de Adquisición de Bienes y Contratación de Servicios
Coordinación Técnica de Adquisición de Bienes de Inversión y Activos
División de Equipo y Mobiliario Médico

ACTA DE FALLO

LICITACIÓN PÚBLICA INTERNACIONAL ELECTRÓNICA BAJO COBERTURA DE TRATADOS DE LIBRE COMERCIO QUE CONTENGA CAPÍTULO DE COMPRAS GUBERNAMENTALES
NÚMERO DE IDENTIFICACIÓN EN COMPRANET: LA-50-GYR-050GYR040-T-2-2024

PROGRAMA "MOBILIARIO MÉDICO Y DE LABORATORIO PARA HOSPITALES PRIORITARIOS"

Nombre: MUEBLES LA FORJA DE JUAN ESCOBAR SA DE CV
No. de Contrato: 050GYR040T00224-244-00

PARTIDA	DESTINO	CUCOP	PREI	SAI	DESCRIPCION	CANT.	PRECIO UNITARIO	IMPORTE TOTAL SIN IVA
345	PUEBLA	51200161	20030	515.619.1232.00.01	MESA ALTA DE 120 CM CON CUBIERTA DE ACERO INOXIDABLE.	4	$7,000.00	$28,000.00
							Subtotal	$28,000.00
							I.V.A.	$4,480.00
							Total	$32,480.00

Nombre: EDVAG CONCEPTOS COMERCIALES SA DE CV
No. de Contrato: 050GYR040T00224-245-00

PARTIDA	DESTINO	CUCOP	PREI	SAI	DESCRIPCION	CANT.	PRECIO UNITARIO	IMPORTE TOTAL SIN IVA
346	PUEBLA	51200176	20031	515.619.1244.00.01	MESA ALTA DE 150 CM CON CUBIERTA DE ACERO INOXIDABLE.	1	$11,400.00	$11,400.00
							Subtotal	$11,400.00
							I.V.A.	$1,824.00
							Total	$13,224.00

Nombre: EDVAG CONCEPTOS COMERCIALES SA DE CV
No. de Contrato: 050GYR040T00224-246-00

PARTIDA	DESTINO	CUCOP	PREI	SAI	DESCRIPCION	CANT.	PRECIO UNITARIO	IMPORTE TOTAL SIN IVA
348	PUEBLA	51200202	20036	515.619.1292.00.01	MESA BAJA DE 180 CM CON CUBIERTA DE MADERA.	2	$5,510.00	$11,020.00
							Subtotal	$11,020.00
							I.V.A.	$1,763.20
							Total	$12,783.20

ANEXOS
DIVISIÓN DE CONTRATOS

ACTA DE FALLO

LICITACIÓN PÚBLICA INTERNACIONAL ELECTRÓNICA BAJO COBERTURA DE TRATADOS DE LIBRE COMERCIO QUE CONTENGA CAPÍTULO DE COMPRAS GUBERNAMENTALES
NÚMERO DE IDENTIFICACIÓN EN COMPRANET: LA-50-GYR-050GYR040-T-2-2024

PROGRAMA "MOBILIARIO MÉDICO Y DE LABORATORIO PARA HOSPITALES PRIORITARIOS"

Nombre: EDVAG CONCEPTOS COMERCIALES SA DE CV
No. de Contrato: 050GYR040T00224-247-00

PARTIDA	DESTINO	CUCOP	PREI	SAI	DESCRIPCION	CANT.	PRECIO UNITARIO	IMPORTE TOTAL SIN IVA
350	PUEBLA	51200206	20040	515.619.1337.00.01	MESA BAJA DE 180 CM CON CUBIERTA DE ACERO INOXIDABLE.	1	$9,500.00	$9,500.00
							Subtotal	$9,500.00
							I.V.A.	$1,520.00
							Total	$11,020.00

Nombre: EDVAG CONCEPTOS COMERCIALES SA DE CV
No. de Contrato: 050GYR040T00224-248-00

PARTIDA	DESTINO	CUCOP	PREI	SAI	DESCRIPCION	CANT.	PRECIO UNITARIO	IMPORTE TOTAL SIN IVA
352	PUEBLA	51200272	20042	515.784.0111.00.01	REPISA ABATIBLE PARA TOMA DE MUESTRAS.	8	$1,862.00	$14,896.00
							Subtotal	$14,896.00
							I.V.A.	$2,383.36
							Total	$17,279.36

Nombre: DISTRIBUIDORA AXKAN KUALI SAS DE CV
No. de Contrato: 050GYR040T00224-249-00

PARTIDA	DESTINO	CUCOP	PREI	SAI	DESCRIPCION	CANT.	PRECIO UNITARIO	IMPORTE TOTAL SIN IVA
353	PUEBLA	51200274	20044	515.825.0128.00.01	SILLA CAMA PARA DONADORES.	4	$8,498.00	$33,992.00
							Subtotal	$33,992.00
							I.V.A.	$5,438.72
							Total	$39,430.72

Durango 291, Piso 11, Col. Roma Norte, Alcaldía Cuauhtémoc, C.P. 06700, Ciudad de México
Tel. 55 5726 7100, Ext. 14923 www.imss.gob.mx

2024 Felipe Carrillo PUERTO

GOBIERNO DE MÉXICO | IMSS

DIRECCIÓN DE ADMINISTRACIÓN
Unidad de Adquisiciones
Coordinación de Adquisición de Bienes y Contratación de Servicios
Coordinación Técnica de Adquisición de Bienes de Inversión y Activos
División de Equipo y Mobiliario Médico

ACTA DE FALLO

LICITACIÓN PÚBLICA INTERNACIONAL ELECTRÓNICA BAJO COBERTURA DE TRATADOS DE LIBRE COMERCIO QUE CONTENGA CAPÍTULO DE COMPRAS GUBERNAMENTALES
NÚMERO DE IDENTIFICACIÓN EN COMPRANET: LA-50-GYR-050GYR040-T-2-2024

PROGRAMA "MOBILIARIO MÉDICO Y DE LABORATORIO PARA HOSPITALES PRIORITARIOS"

Nombre: DISTRIBUIDORA AXKAN KUALI SAS DE CV
No. de Contrato: 050GYR040T00224-250-00

PARTIDA	DESTINO	CUCOP	PREI	SAI	DESCRIPCION	CANT.	PRECIO UNITARIO	IMPORTE TOTAL SIN IVA
354	PUEBLA	51100273	20045	515.957.0322.00.01	VITRINA DE 75 CM CONTRA MURO.	1	$2,668.00	$2,668.00
							Subtotal	$2,668.00
							I.V.A.	$426.88
							Total	$3,094.88

Nombre: META SUMINISTROS MEDICOS SA DE CV
No. de Contrato: 050GYR040T00224-251-00

PARTIDA	DESTINO	CUCOP	PREI	SAI	DESCRIPCION	CANT.	PRECIO UNITARIO	IMPORTE TOTAL SIN IVA
355	PUEBLA	51100274	20046	515.957.0337.00.01	VITRINA DE 90 CM CONTRA MURO CON LLAVES.	90	$1,670.00	$150,300.00
							Subtotal	$150,300.00
							I.V.A.	$24,048.00
							Total	$174,348.00

Nombre: META SUMINISTROS MEDICOS SA DE CV
No. de Contrato: 050GYR040T00224-252-00

PARTIDA	DESTINO	CUCOP	PREI	SAI	DESCRIPCION	CANT.	PRECIO UNITARIO	IMPORTE TOTAL SIN IVA
356	PUEBLA	51100737	20120	513.060.0065.00.01	ANAQUEL GUARDA COMODOS.	17	$4,460.00	$75,820.00
							Subtotal	$75,820.00
							I.V.A.	$12,131.20
							Total	$87,951.20

Durango 291, Piso 11, Col. Roma Norte, Alcaldía Cuauhtémoc, C.P. 06700, Ciudad de México
Tel. 55 5726 7100, Ext. 14923 www.imss.gob.mx

2024 Felipe Carrillo PUERTO

ACTA DE FALLO

LICITACIÓN PÚBLICA INTERNACIONAL ELECTRÓNICA BAJO COBERTURA DE TRATADOS DE LIBRE COMERCIO QUE CONTENGA CAPÍTULO DE COMPRAS GUBERNAMENTALES
NÚMERO DE IDENTIFICACIÓN EN COMPRANET: LA-50-GYR-050GYR040-T-2-2024

PROGRAMA "MOBILIARIO MÉDICO Y DE LABORATORIO PARA HOSPITALES PRIORITARIOS"

Nombre: DISTRIBUIDORA AXKAN KUALI SAS DE CV
No. de Contrato: 050GYR040T00224-253-00

PARTIDA	DESTINO	CUCOP	PREI	SAI	DESCRIPCION	CANT.	PRECIO UNITARIO	IMPORTE TOTAL SIN IVA
357	PUEBLA	51200036	20122	513.108.0345.00.01	BANCO GIRATORIO ACOJINADO CON RESPALDO CINCO APOYOS.	4	$3,868.00	$15,472.00
							Subtotal	$15,472.00
							I.V.A.	$2,475.52
							Total	$17,947.52

Nombre: DISTRIBUIDORA AXKAN KUALI SAS DE CV
No. de Contrato: 050GYR040T00224-254-00

PARTIDA	DESTINO	CUCOP	PREI	SAI	DESCRIPCION	CANT.	PRECIO UNITARIO	IMPORTE TOTAL SIN IVA
358	PUEBLA	51200037	20123	513.108.0355.00.01	BANCO GIRATORIO ACOJINADO SIN RESPALDO.	1	$1,278.00	$1,278.00
							Subtotal	$1,278.00
							I.V.A.	$204.48
							Total	$1,482.48

Nombre: AH CORPORATIVO MEDICO DE MEXICO, S.A. DE C.V.
No. de Contrato: 050GYR040T00224-255-00

PARTIDA	DESTINO	CUCOP	PREI	SAI	DESCRIPCION	CANT.	PRECIO UNITARIO	IMPORTE TOTAL SIN IVA
359	PUEBLA	51200038	20124	513.108.0363.00.01	BANCO GIRATORIO CON RESPALDO DE ACERO INOXIDABLE.	36	$1,226.02	$44,136.72
							Subtotal	$44,136.72
							I.V.A.	$7,061.88
							Total	$51,198.60

ACTA DE FALLO

LICITACIÓN PÚBLICA INTERNACIONAL ELECTRÓNICA BAJO COBERTURA DE TRATADOS DE LIBRE COMERCIO QUE CONTENGA CAPÍTULO DE COMPRAS GUBERNAMENTALES
NÚMERO DE IDENTIFICACIÓN EN COMPRANET: LA-50-GYR-050GYR040-T-2-2024

PROGRAMA "MOBILIARIO MÉDICO Y DE LABORATORIO PARA HOSPITALES PRIORITARIOS"

Nombre: SERPROF BIOMED SA DE CV
No. de Contrato: 050GYR040T00224-256-00

PARTIDA	DESTINO	CUCOP	PREI	SAI	DESCRIPCION	CANT.	PRECIO UNITARIO	IMPORTE TOTAL SIN IVA
360	PUEBLA	51200039	20125	513.108.0378.00.01	BANCO GIRATORIO DE ACERO INOXIDABLE.	113	$1,146.67	$129,573.71
							Subtotal	$129,573.71
							I.V.A.	$20,731.79
							Total	$150,305.50

Nombre: INFRAESTRUCTURA HOSPITALARIA PROEMSA SA DE CV
No. de Contrato: 050GYR040T00224-257-00

PARTIDA	DESTINO	CUCOP	PREI	SAI	DESCRIPCION	CANT.	PRECIO UNITARIO	IMPORTE TOTAL SIN IVA
361	PUEBLA	53200451	20126	513.113.0299.00.01	BANDEJA.	1	$639.00	$639.00
							Subtotal	$639.00
							I.V.A.	$102.24
							Total	$741.24

Nombre: SERPROF BIOMED SA DE CV
No. de Contrato: 050GYR040T00224-258-00

PARTIDA	DESTINO	CUCOP	PREI	SAI	DESCRIPCION	CANT.	PRECIO UNITARIO	IMPORTE TOTAL SIN IVA
363	PUEBLA	53106558	20128	513.130.0422.00.01	BASCULA CON ESTADIMETRO.	47	$5,693.33	$267,586.51
							Subtotal	$267,586.51
							I.V.A.	$42,813.84
							Total	$310,400.35

ANEXOS
DIVISIÓN DE CONTRATOS

ACTA DE FALLO

LICITACIÓN PÚBLICA INTERNACIONAL ELECTRÓNICA BAJO COBERTURA DE TRATADOS DE LIBRE COMERCIO QUE CONTENGA CAPÍTULO DE COMPRAS GUBERNAMENTALES
NÚMERO DE IDENTIFICACIÓN EN COMPRANET: LA-50-GYR-050GYR040-T-2-2024

PROGRAMA "MOBILIARIO MÉDICO Y DE LABORATORIO PARA HOSPITALES PRIORITARIOS"

Nombre: EDVAG CONCEPTOS COMERCIALES SA DE CV
No. de Contrato: 050GYR040T00224-259-00

PARTIDA	DESTINO	CUCOP	PREI	SAI	DESCRIPCION	CANT.	PRECIO UNITARIO	IMPORTE TOTAL SIN IVA
364	PUEBLA	53106560	20130	513.130.0449.00.01	BASCULA PARA BEBE	5	$4,180.00	$20,900.00
							Subtotal	$20,900.00
							I.V.A.	$3,344.00
							Total	$24,244.00

Nombre: TECNOLOGIA INTEGRAL PERSONALIZABLE SA DE CV
No. de Contrato: 050GYR040T00224-260-00

PARTIDA	DESTINO	CUCOP	PREI	SAI	DESCRIPCION	CANT.	PRECIO UNITARIO	IMPORTE TOTAL SIN IVA
365	PUEBLA	51200047	20133	513.143.0148.00.01	BURO	228	$826.00	$188,328.00
							Subtotal	$188,328.00
							I.V.A.	$30,132.48
							Total	$218,460.48

Nombre: SERPROF BIOMED SA DE CV
No. de Contrato: 050GYR040T00224-261-00

PARTIDA	DESTINO	CUCOP	PREI	SAI	DESCRIPCION	CANT.	PRECIO UNITARIO	IMPORTE TOTAL SIN IVA
366	PUEBLA	53106573	20136	513.191.0862.00.01	CARRO PARA CURACIONES	4	$4,933.33	$19,733.32
							Subtotal	$19,733.32
							I.V.A.	$3,157.33
							Total	$22,890.65

Durango 291, Piso 11, Col. Roma Norte, Alcaldía Cuauhtémoc, C. P. 06700, Ciudad de México
Tel. 55 5726 1700, Ext. 14423 www.imss.gob.mx

2024 Felipe Carrillo PUERTO

GOBIERNO DE MÉXICO | IMSS

DIRECCIÓN DE ADMINISTRACIÓN
Unidad de Adquisiciones
Coordinación de Adquisición de Bienes y Contratación de Servicios
Coordinación Técnica de Adquisición de Bienes de Inversión y Activos
División de Equipo y Mobiliario Médico

ACTA DE FALLO

LICITACIÓN PÚBLICA INTERNACIONAL ELECTRÓNICA BAJO COBERTURA DE TRATADOS DE LIBRE COMERCIO QUE CONTENGA CAPÍTULO DE COMPRAS GUBERNAMENTALES
NÚMERO DE IDENTIFICACIÓN EN COMPRANET: LA-50-GYR-050GYR040-T-2-2024

PROGRAMA "MOBILIARIO MÉDICO Y DE LABORATORIO PARA HOSPITALES PRIORITARIOS"

Nombre: SERPROF BIOMED SA DE CV
No. de Contrato: 050GYR040T00224-262-00

PARTIDA	DESTINO	CUCOP	PREI	SAI	DESCRIPCION	CANT.	PRECIO UNITARIO	IMPORTE TOTAL SIN IVA
367	PUEBLA	53106576	20137	513.191.0877.00.01	CARRO PARA MEDICAMENTOS	16	$4,933.33	$78,933.28
							Subtotal	$78,933.28
							I.V.A.	$12,629.32
							Total	$91,562.60

Nombre: EDVAG CONCEPTOS COMERCIALES SA DE CV
No. de Contrato: 050GYR040T00224-263-00

PARTIDA	DESTINO	CUCOP	PREI	SAI	DESCRIPCION	CANT.	PRECIO UNITARIO	IMPORTE TOTAL SIN IVA
368	PUEBLA	51200053	20138	513.191.0887.00.01	CARRO PARA ROPA LIMPIA	2	$7,334.00	$14,668.00
							Subtotal	$14,668.00
							I.V.A.	$2,346.88
							Total	$17,014.88

Nombre: SERPROF BIOMED SA DE CV
No. de Contrato: 050GYR040T00224-264-00

PARTIDA	DESTINO	CUCOP	PREI	SAI	DESCRIPCION	CANT.	PRECIO UNITARIO	IMPORTE TOTAL SIN IVA
369	PUEBLA	53106577	20140	513.191.0903.00.01	CARRO PORTAEXPEDIENTES	13	$8,266.67	$107,466.71
							Subtotal	$107,466.71
							I.V.A.	$17,194.67
							Total	$124,661.38

Durango 291, Piso 11, Col. Roma Norte, Alcaldía Cuauhtémoc, C. P. 06700, Ciudad de México
Tel. 55 5726 1700, Ext. 14423 www.imss.gob.mx

2024 Felipe Carrillo PUERTO

ACTA DE FALLO

LICITACIÓN PÚBLICA INTERNACIONAL ELECTRÓNICA BAJO COBERTURA DE TRATADOS DE LIBRE COMERCIO QUE CONTENGA CAPÍTULO DE COMPRAS GUBERNAMENTALES
NÚMERO DE IDENTIFICACIÓN EN COMPRANET: LA-50-GYR-050GYR040-T-2-2024

PROGRAMA "MOBILIARIO MÉDICO Y DE LABORATORIO PARA HOSPITALES PRIORITARIOS"

Nombre: INFRAESTRUCTURA HOSPITALARIA PROEMSA SA DE CV
No. de Contrato: 050GYR040T00224-265-00

PARTIDA	DESTINO	CUCOP	PREI	SAI	DESCRIPCION	CANT.	PRECIO UNITARIO	IMPORTE TOTAL SIN IVA
370	PUEBLA	53106578	20142	513.209.0061.00.01	CEPILLERA PARA USO QUIRÚRGICO.	67	$492.00	$32,964.00
							Subtotal	$32,964.00
							I.V.A.	$5,274.24
							Total	$38,238.24

Nombre: INFRAESTRUCTURA HOSPITALARIA PROEMSA SA DE CV
No. de Contrato: 050GYR040T00224-266-00

PARTIDA	DESTINO	CUCOP	PREI	SAI	DESCRIPCION	CANT.	PRECIO UNITARIO	IMPORTE TOTAL SIN IVA
371	PUEBLA	53200453	20143	513.227.0176.00.01	CHAROLA CON TAPA PARA INSTRUMENTAL.	1	$534.00	$534.00
							Subtotal	$534.00
							I.V.A.	$85.44
							Total	$619.44

Nombre: INFRAESTRUCTURA HOSPITALARIA PROEMSA SA DE CV
No. de Contrato: 050GYR040T00224-267-00

PARTIDA	DESTINO	CUCOP	PREI	SAI	DESCRIPCION	CANT.	PRECIO UNITARIO	IMPORTE TOTAL SIN IVA
372	PUEBLA	53200456	20145	513.245.0113.00.01	COMODO PARA ADULTOS.	324	$660.00	$213,840.00
							Subtotal	$213,840.00
							I.V.A.	$34,214.40
							Total	$248,054.40

Durango 291, Piso 11, Col. Roma Norte, Alcaldía Cuauhtémoc, C. P. 06700, Ciudad de México
Tel. 55 5726 1900, Ext. 14228 www.imss.gob.mx
2024 Felipe Carrillo PUERTO

ACTA DE FALLO

LICITACIÓN PÚBLICA INTERNACIONAL ELECTRÓNICA BAJO COBERTURA DE TRATADOS DE LIBRE COMERCIO QUE CONTENGA CAPÍTULO DE COMPRAS GUBERNAMENTALES
NÚMERO DE IDENTIFICACIÓN EN COMPRANET: LA-50-GYR-050GYR040-T-2-2024

PROGRAMA "MOBILIARIO MÉDICO Y DE LABORATORIO PARA HOSPITALES PRIORITARIOS"

Nombre: SERPROF BIOMED SA DE CV
No. de Contrato: 050GYR040T00224-268-00

PARTIDA	DESTINO	CUCOP	PREI	SAI	DESCRIPCION	CANT.	PRECIO UNITARIO	IMPORTE TOTAL SIN IVA
373	PUEBLA	53200457	20146	513.245.0126.00.01	COMODO PARA MENORES.	36	$800.00	$28,800.00
							Subtotal	$28,800.00
							I.V.A.	$4,608.00
							Total	$33,408.00

Nombre: INFRAESTRUCTURA HOSPITALARIA PROEMSA SA DE CV
No. de Contrato: 050GYR040T00224-269-00

PARTIDA	DESTINO	CUCOP	PREI	SAI	DESCRIPCION	CANT.	PRECIO UNITARIO	IMPORTE TOTAL SIN IVA
374	PUEBLA	51200057	20147	513.254.0113.00.01	CUBETA DE ACERO INOXIDABLE CON PORTA CUBETA RODABLE.	228	$1,031.70	$235,227.60
							Subtotal	$235,227.60
							I.V.A.	$37,636.42
							Total	$272,864.02

Nombre: TECNOLOGIA INTEGRAL PERSONALIZABLE SA DE CV
No. de Contrato: 050GYR040T00224-270-00

PARTIDA	DESTINO	CUCOP	PREI	SAI	DESCRIPCION	CANT.	PRECIO UNITARIO	IMPORTE TOTAL SIN IVA
375	PUEBLA	51200060	20148	513.352.0111.00.01	ESCALERILLA DE DOS PELDAÑOS.	348	$858.00	$298,584.00
							Subtotal	$298,584.00
							I.V.A.	$47,773.44
							Total	$346,357.44

Durango 291, Piso 11, Col. Roma Norte, Alcaldía Cuauhtémoc, C. P. 06700, Ciudad de México
Tel. 55 5726 1900, Ext. 14228 www.imss.gob.mx
2024 Felipe Carrillo PUERTO

ANEXOS
DIVISIÓN DE CONTRATOS

ACTA DE FALLO

LICITACIÓN PÚBLICA INTERNACIONAL ELECTRÓNICA BAJO COBERTURA DE TRATADOS DE LIBRE COMERCIO QUE CONTENGA CAPÍTULO DE COMPRAS GUBERNAMENTALES
NÚMERO DE IDENTIFICACIÓN EN COMPRANET: LA-50-GYR-050GYR040-T-2-2024

PROGRAMA "MOBILIARIO MÉDICO Y DE LABORATORIO PARA HOSPITALES PRIORITARIOS"

Nombre: INFRAESTRUCTURA HOSPITALARIA PROEMSA SA DE CV
No. de Contrato: 050GYR040T00224-271-00

PARTIDA	DESTINO	CUCOP	PREI	SAI	DESCRIPCION	CANT.	PRECIO UNITARIO	IMPORTE TOTAL SIN IVA
376	PUEBLA	51100261	20149	513.360.0066.00.01	ESTANTE GUARDA ESTERIL DE 90 CM.	96	$5,334.11	$512,074.56
							Subtotal	$512,074.56
							I.V.A.	$81,931.93
							Total	$594,006.49

Nombre: INFRAESTRUCTURA HOSPITALARIA PROEMSA SA DE CV
No. de Contrato: 050GYR040T00224-272-00

PARTIDA	DESTINO	CUCOP	PREI	SAI	DESCRIPCION	CANT.	PRECIO UNITARIO	IMPORTE TOTAL SIN IVA
377	PUEBLA	51100260	20151	513.360.0071.00.01	ESTANTE GUARDA ESTERIL DE 120 CM.	14	$6,068.07	$84,952.98
							Subtotal	$84,952.98
							I.V.A.	$13,592.48
							Total	$98,545.46

Nombre: SERPROF BIOMED SA DE CV
No. de Contrato: 050GYR040T00224-273-00

PARTIDA	DESTINO	CUCOP	PREI	SAI	DESCRIPCION	CANT.	PRECIO UNITARIO	IMPORTE TOTAL SIN IVA
378	PUEBLA	51200062	20153	513.546.0081.00.01	JABONERA DE PEDAL.	22	$7,733.33	$170,133.26
							Subtotal	$170,133.26
							I.V.A.	$27,221.32
							Total	$197,354.58

GOBIERNO DE MÉXICO | IMSS

DIRECCIÓN DE ADMINISTRACIÓN
Unidad de Adquisiciones
Coordinación de Adquisición de Bienes y Contratación de Servicios
Coordinación Técnica de Adquisición de Bienes de Inversión y Activos
División de Equipo y Mobiliario Médico

ACTA DE FALLO

LICITACIÓN PÚBLICA INTERNACIONAL ELECTRÓNICA BAJO COBERTURA DE TRATADOS DE LIBRE COMERCIO QUE CONTENGA CAPÍTULO DE COMPRAS GUBERNAMENTALES
NÚMERO DE IDENTIFICACIÓN EN COMPRANET: LA-50-GYR-050GYR040-T-2-2024

PROGRAMA "MOBILIARIO MÉDICO Y DE LABORATORIO PARA HOSPITALES PRIORITARIOS"

Nombre: EDVAG CONCEPTOS COMERCIALES SA DE CV
No. de Contrato: 050GYR040T00224-274-00

PARTIDA	DESTINO	CUCOP	PREI	SAI	DESCRIPCION	CANT.	PRECIO UNITARIO	IMPORTE TOTAL SIN IVA
379	PUEBLA	51200064	20154	513.567.0111.00.01	LAMPARA DE LUZ INTENSA.	15	$6,650.00	$99,750.00
							Subtotal	$99,750.00
							I.V.A.	$15,960.00
							Total	$115,710.00

Nombre: EDVAG CONCEPTOS COMERCIALES SA DE CV
No. de Contrato: 050GYR040T00224-275-00

PARTIDA	DESTINO	CUCOP	PREI	SAI	DESCRIPCION	CANT.	PRECIO UNITARIO	IMPORTE TOTAL SIN IVA
380	PUEBLA	51200065	20155	513.567.0128.00.01	LAMPARA DE PIE RODABLE.	7	$1,130.50	$7,913.50
							Subtotal	$7,913.50
							I.V.A.	$1,266.16
							Total	$9,179.66

Nombre: SERPROF BIOMED SA DE CV
No. de Contrato: 050GYR040T00224-276-00

PARTIDA	DESTINO	CUCOP	PREI	SAI	DESCRIPCION	CANT.	PRECIO UNITARIO	IMPORTE TOTAL SIN IVA
389	PUEBLA	51200110	20178	513.621.2732.00.01	MESA CARRO ANESTESIOLOGO DE 70 CM.	9	$6,133.33	$55,199.97
							Subtotal	$55,199.97
							I.V.A.	$8,832.00
							Total	$64,031.97

ACTA DE FALLO

LICITACIÓN PÚBLICA INTERNACIONAL ELECTRÓNICA BAJO COBERTURA DE TRATADOS DE LIBRE COMERCIO QUE CONTENGA CAPÍTULO DE COMPRAS GUBERNAMENTALES
NÚMERO DE IDENTIFICACIÓN EN COMPRANET: LA-50-GYR-050GYR040-T-2-2024

PROGRAMA "MOBILIARIO MÉDICO Y DE LABORATORIO PARA HOSPITALES PRIORITARIOS"

Nombre: MUEBLES LA FORJA DE JUAN ESCOBAR SA DE CV
No. de Contrato: 050GYR040T00224-277-00

PARTIDA	DESTINO	CUCOP	PREI	SAI	DESCRIPCION	CANT.	PRECIO UNITARIO	IMPORTE TOTAL SIN IVA
390	PUEBLA	51200128	20181	513.621.2762.00.01	MESA DE 180 CM PARA ENSAMBLE CON REPISA INTERMEDIA.	2	$22,000.00	$44,000.00
							Subtotal	$44,000.00
							I.V.A.	$7,040.00
							Total	$51,040.00

Nombre: SERPROF BIOMED SA DE CV
No. de Contrato: 050GYR040T00224-278-00

PARTIDA	DESTINO	CUCOP	PREI	SAI	DESCRIPCION	CANT.	PRECIO UNITARIO	IMPORTE TOTAL SIN IVA
392	PUEBLA	51200137	20183	513.621.2786.00.01	MESA MAYO.	103	$1,980.00	$203,940.00
							Subtotal	$203,940.00
							I.V.A.	$32,630.40
							Total	$236,570.40

Nombre: MUEBLES LA FORJA DE JUAN ESCOBAR SA DE CV
No. de Contrato: 050GYR040T00224-279-00

PARTIDA	DESTINO	CUCOP	PREI	SAI	DESCRIPCION	CANT.	PRECIO UNITARIO	IMPORTE TOTAL SIN IVA
393	PUEBLA	53106281	20184	513.621.2792.00.01	MESA PARA EXPLORACION PEDIATRICA.	4	$7,200.00	$28,800.00
							Subtotal	$28,800.00
							I.V.A.	$4,608.00
							Total	$33,408.00

Durango 291, Piso 11, Col. Roma Norte, Alcaldía Cuauhtémoc, C. P. 06700, Ciudad de México
Tel: 55 5726 1700, Ext. 14825 www.imss.gob.mx

2024 Felipe Carrillo PUERTO

GOBIERNO DE MÉXICO | IMSS

DIRECCIÓN DE ADMINISTRACIÓN
Unidad de Adquisiciones
Coordinación de Adquisición de Bienes y Contratación de Servicios
Coordinación Técnica de Adquisición de Bienes de Inversión y Activos
División de Equipo y Mobiliario Médico

ACTA DE FALLO

LICITACIÓN PÚBLICA INTERNACIONAL ELECTRÓNICA BAJO COBERTURA DE TRATADOS DE LIBRE COMERCIO QUE CONTENGA CAPÍTULO DE COMPRAS GUBERNAMENTALES
NÚMERO DE IDENTIFICACIÓN EN COMPRANET: LA-50-GYR-050GYR040-T-2-2024

PROGRAMA "MOBILIARIO MÉDICO Y DE LABORATORIO PARA HOSPITALES PRIORITARIOS"

Nombre: SERPROF BIOMED SA DE CV
No. de Contrato: 050GYR040T00224-280-00

PARTIDA	DESTINO	CUCOP	PREI	SAI	DESCRIPCION	CANT.	PRECIO UNITARIO	IMPORTE TOTAL SIN IVA
394	PUEBLA	53106582	20185	513.621.2804.00.01	MESA PARA INSTRUMENTAL QUIRURGICO.	10	$3,933.33	$39,333.30
							Subtotal	$39,333.30
							I.V.A.	$6,293.33
							Total	$45,626.63

Nombre: SERPROF BIOMED SA DE CV
No. de Contrato: 050GYR040T00224-281-00

PARTIDA	DESTINO	CUCOP	PREI	SAI	DESCRIPCION	CANT.	PRECIO UNITARIO	IMPORTE TOTAL SIN IVA
395	PUEBLA	53106583	20186	513.621.2813.00.01	MESA PARA REHIDRATACION.	6	$4,913.33	$29,479.98
							Subtotal	$29,479.98
							I.V.A.	$4,716.80
							Total	$34,196.78

Nombre: SERPROF BIOMED SA DE CV
No. de Contrato: 050GYR040T00224-282-00

PARTIDA	DESTINO	CUCOP	PREI	SAI	DESCRIPCION	CANT.	PRECIO UNITARIO	IMPORTE TOTAL SIN IVA
396	PUEBLA	51200139	20187	513.621.2826.00.01	MESA PASTEUR.	102	$2,398.67	$244,664.34
							Subtotal	$244,664.34
							I.V.A.	$39,146.29
							Total	$283,810.63

Durango 291, Piso 11, Col. Roma Norte, Alcaldía Cuauhtémoc, C. P. 06700, Ciudad de México
Tel: 55 5726 1700, Ext. 14825 www.imss.gob.mx

2024 Felipe Carrillo PUERTO

ANEXOS
DIVISIÓN DE CONTRATOS

ACTA DE FALLO

LICITACIÓN PÚBLICA INTERNACIONAL ELECTRÓNICA BAJO COBERTURA DE TRATADOS DE LIBRE COMERCIO QUE CONTENGA CAPÍTULO DE COMPRAS GUBERNAMENTALES
NÚMERO DE IDENTIFICACIÓN EN COMPRANET: LA-50-GYR-050GYR040-T-2-2024

PROGRAMA "MOBILIARIO MÉDICO Y DE LABORATORIO PARA HOSPITALES PRIORITARIOS"

Nombre: SERPROF BIOMED SA DE CV
No. de Contrato: 050GYR040T00224-283-00

PARTIDA	DESTINO	CUCOP	PREI	SAI	DESCRIPCION	CANT.	PRECIO UNITARIO	IMPORTE TOTAL SIN IVA
397	PUEBLA	51200141	20189	513.621.2847.00.01	MESA PUENTE.	174	$1,466.67	$255,200.58
							Subtotal	$255,200.58
							I.V.A.	$40,832.09
							Total	$296,032.67

Nombre: EDVAG CONCEPTOS COMERCIALES SA DE CV
No. de Contrato: 050GYR040T00224-284-00

PARTIDA	DESTINO	CUCOP	PREI	SAI	DESCRIPCION	CANT.	PRECIO UNITARIO	IMPORTE TOTAL SIN IVA
398	PUEBLA	51200142	20190	513.621.2857.00.01	MESA RIGIDA DE MADERA.	4	$10,450.00	$41,800.00
							Subtotal	$41,800.00
							I.V.A.	$6,688.00
							Total	$48,488.00

Nombre: SERPROF BIOMED SA DE CV
No. de Contrato: 050GYR040T00224-285-00

PARTIDA	DESTINO	CUCOP	PREI	SAI	DESCRIPCION	CANT.	PRECIO UNITARIO	IMPORTE TOTAL SIN IVA
399	PUEBLA	51200143	20191	513.621.2865.00.01	MESA RINON.	20	$4,106.67	$82,133.40
							Subtotal	$82,133.40
							I.V.A.	$13,141.34
							Total	$95,274.74

Durango 291, Piso 11, Col. Roma Norte, Alcaldía Cuauhtémoc, C.P. 06700, Ciudad de México
Tel. 55 5726-1700, Ext. 11425. www.imss.gob.mx

2024 Felipe Carrillo PUERTO

GOBIERNO DE MÉXICO | IMSS

DIRECCIÓN DE ADMINISTRACIÓN
Unidad de Adquisiciones
Coordinación de Adquisición de Bienes y Contratación de Servicios
Coordinación Técnica de Adquisición de Bienes de Inversión y Activos
División de Equipo y Mobiliario Médico

ACTA DE FALLO

LICITACIÓN PÚBLICA INTERNACIONAL ELECTRÓNICA BAJO COBERTURA DE TRATADOS DE LIBRE COMERCIO QUE CONTENGA CAPÍTULO DE COMPRAS GUBERNAMENTALES
NÚMERO DE IDENTIFICACIÓN EN COMPRANET: LA-50-GYR-050GYR040-T-2-2024

PROGRAMA "MOBILIARIO MÉDICO Y DE LABORATORIO PARA HOSPITALES PRIORITARIOS"

Nombre: MUEBLES LA FORJA DE JUAN ESCOBAR SA DE CV
No. de Contrato: 050GYR040T00224-286-00

PARTIDA	DESTINO	CUCOP	PREI	SAI	DESCRIPCION	CANT.	PRECIO UNITARIO	IMPORTE TOTAL SIN IVA
400	PUEBLA	51100262	20192	513.771.0438.00.01	REPISA DE 120 CM. CONTRA MURO.	8	$2,800.00	$22,400.00
							Subtotal	$22,400.00
							I.V.A.	$3,584.00
							Total	$25,984.00

Nombre: EDVAG CONCEPTOS COMERCIALES SA DE CV
No. de Contrato: 050GYR040T00224-287-00

PARTIDA	DESTINO	CUCOP	PREI	SAI	DESCRIPCION	CANT.	PRECIO UNITARIO	IMPORTE TOTAL SIN IVA
401	PUEBLA	51100264	20194	513.771.0456.00.01	REPISA DE 180 CM CONTRA MURO.	1	$3,800.00	$3,800.00
							Subtotal	$3,800.00
							I.V.A.	$608.00
							Total	$4,408.00

Nombre: META SUMINISTROS MEDICOS SA DE CV
No. de Contrato: 050GYR040T00224-288-00

PARTIDA	DESTINO	CUCOP	PREI	SAI	DESCRIPCION	CANT.	PRECIO UNITARIO	IMPORTE TOTAL SIN IVA
402	PUEBLA	51200154	20195	513.783.0075.00.01	RIEL PORTAVENOCLISIS.	400	$476.00	$190,400.00
							Subtotal	$190,400.00
							I.V.A.	$30,464.00
							Total	$220,864.00

Durango 291, Piso 11, Col. Roma Norte, Alcaldía Cuauhtémoc, C.P. 06700, Ciudad de México
Tel. 55 5726-1700, Ext. 11425. www.imss.gob.mx

2024 Felipe Carrillo PUERTO

ACTA DE FALLO

LICITACIÓN PÚBLICA INTERNACIONAL ELECTRÓNICA BAJO COBERTURA DE TRATADOS DE LIBRE COMERCIO QUE CONTENGA CAPÍTULO DE COMPRAS GUBERNAMENTALES
NÚMERO DE IDENTIFICACIÓN EN COMPRANET: LA-50-GYR-050GYR040-T-2-2024

PROGRAMA "MOBILIARIO MÉDICO Y DE LABORATORIO PARA HOSPITALES PRIORITARIOS"

Nombre: INFRAESTRUCTURA HOSPITALARIA PROEMSA SA DE CV
No. de Contrato: 050GYR040T00224-289-00

PARTIDA	DESTINO	CUCOP	PREI	SAI	DESCRIPCION	CANT.	PRECIO UNITARIO	IMPORTE TOTAL SIN IVA
403	PUEBLA	53200459	20196	513.790.0089.00.01	RIÑON DE ACERO INOXIDABLE DE 250 ML.	13	$88.80	$1,154.40
							Subtotal	$1,154.40
							I.V.A.	$184.70
							Total	$1,339.10

Nombre: INFRAESTRUCTURA HOSPITALARIA PROEMSA SA DE CV
No. de Contrato: 050GYR040T00224-290-00

PARTIDA	DESTINO	CUCOP	PREI	SAI	DESCRIPCION	CANT.	PRECIO UNITARIO	IMPORTE TOTAL SIN IVA
404	PUEBLA	53200461	20197	513.790.0091.00.01	RIÑON DE ACERO INOXIDABLE DE 500 ML.	67	$108.75	$7,286.25
							Subtotal	$7,286.25
							I.V.A.	$1,165.80
							Total	$8,452.05

Nombre: SERPROF BIOMED SA DE CV
No. de Contrato: 050GYR040T00224-291-00

PARTIDA	DESTINO	CUCOP	PREI	SAI	DESCRIPCION	CANT.	PRECIO UNITARIO	IMPORTE TOTAL SIN IVA
405	PUEBLA	53106585	20198	513.810.0298.00.01	SILLA DE RUEDAS CON DESCANSAPIES	69	$3,600.00	$248,400.00
							Subtotal	$248,400.00
							I.V.A.	$39,744.00
							Total	$288,144.00

ACTA DE FALLO

LICITACIÓN PÚBLICA INTERNACIONAL ELECTRÓNICA BAJO COBERTURA DE TRATADOS DE LIBRE COMERCIO QUE CONTENGA CAPÍTULO DE COMPRAS GUBERNAMENTALES
NÚMERO DE IDENTIFICACIÓN EN COMPRANET: LA-50-GYR-050GYR040-T-2-2024

PROGRAMA "MOBILIARIO MÉDICO Y DE LABORATORIO PARA HOSPITALES PRIORITARIOS"

Nombre: INFRAESTRUCTURA HOSPITALARIA PROEMSA SA DE CV
No. de Contrato: 050GYR040T00224-292-00

PARTIDA	DESTINO	CUCOP	PREI	SAI	DESCRIPCION	CANT.	PRECIO UNITARIO	IMPORTE TOTAL SIN IVA
406	PUEBLA	53200465	20199	513.950.0122.00.01	VASO PARA MEDICAMENTOS DE 30 CM CUBICOS.	132	$87.75	$11,583.00
							Subtotal	$11,583.00
							I.V.A.	$1,853.28
							Total	$13,436.28

Nombre: INFRAESTRUCTURA HOSPITALARIA PROEMSA SA DE CV
No. de Contrato: 050GYR040T00224-293-00

PARTIDA	DESTINO	CUCOP	PREI	SAI	DESCRIPCION	CANT.	PRECIO UNITARIO	IMPORTE TOTAL SIN IVA
407	PUEBLA	53200463	20200	513.950.0137.00.01	VASO PARA MEDICAMENTOS DE 140 CM CUBICOS.	4	$145.50	$582.00
							Subtotal	$582.00
							I.V.A.	$93.12
							Total	$675.12

Nombre: INFRAESTRUCTURA HOSPITALARIA PROEMSA SA DE CV
No. de Contrato: 050GYR040T00224-294-00

PARTIDA	DESTINO	CUCOP	PREI	SAI	DESCRIPCION	CANT.	PRECIO UNITARIO	IMPORTE TOTAL SIN IVA
408	PUEBLA	53200462	20201	513.950.0143.00.01	VASO CON TAPA DE UN LITRO.	4	$403.80	$1,615.20
							Subtotal	$1,615.20
							I.V.A.	$258.43
							Total	$1,873.63

ANEXOS
DIVISIÓN DE CONTRATOS

ACTA DE FALLO

LICITACIÓN PÚBLICA INTERNACIONAL ELECTRÓNICA BAJO COBERTURA DE TRATADOS DE LIBRE COMERCIO QUE CONTENGA CAPÍTULO DE COMPRAS GUBERNAMENTALES
NÚMERO DE IDENTIFICACIÓN EN COMPRANET: LA-50-GYR-050GYR040-T-2-2024

PROGRAMA "MOBILIARIO MÉDICO Y DE LABORATORIO PARA HOSPITALES PRIORITARIOS"

Nombre: SERPROF BIOMED SA DE CV
No. de Contrato: 050GYR040T00224-295-00

PARTIDA	DESTINO	CUCOP	PREI	SAI	DESCRIPCION	CANT.	PRECIO UNITARIO	IMPORTE TOTAL SIN IVA
409	PUEBLA	51200041	20202	513.123.0266.00.01	BANQUETA DE ALTURA.	18	$453.33	$8,159.94
							Subtotal	$8,159.94
							I.V.A.	$1,305.59
							Total	$9,465.53

Nombre: EDVAG CONCEPTOS COMERCIALES SA DE CV
No. de Contrato: 050GYR040T00224-296-00

PARTIDA	DESTINO	CUCOP	PREI	SAI	DESCRIPCION	CANT.	PRECIO UNITARIO	IMPORTE TOTAL SIN IVA
410	PUEBLA	51200059	20203	513.219.0042.00.01	DIVAN (CHAISE LONGUE).	16	$4,180.00	$66,880.00
							Subtotal	$66,880.00
							I.V.A.	$10,700.80
							Total	$77,580.80

Nombre: EDVAG CONCEPTOS COMERCIALES SA DE CV
No. de Contrato: 050GYR040T00224-297-00

PARTIDA	DESTINO	CUCOP	PREI	SAI	DESCRIPCION	CANT.	PRECIO UNITARIO	IMPORTE TOTAL SIN IVA
411	PUEBLA	51200074	20204	513.560.0023.00.01	LITERAS METÁLICAS.	24	$4,180.00	$100,320.00
							Subtotal	$100,320.00
							I.V.A.	$16,051.20
							Total	$116,371.20

GOBIERNO DE MÉXICO | IMSS

DIRECCIÓN DE ADMINISTRACIÓN
Unidad de Adquisiciones
Coordinación de Adquisición de Bienes y Contratación de Servicios
Coordinación Técnica de Adquisición de Bienes de Inversión y Activos
División de Equipo y Mobiliario Médico

ACTA DE FALLO

LICITACIÓN PÚBLICA INTERNACIONAL ELECTRÓNICA BAJO COBERTURA DE TRATADOS DE LIBRE COMERCIO QUE CONTENGA CAPÍTULO DE COMPRAS GUBERNAMENTALES
NÚMERO DE IDENTIFICACIÓN EN COMPRANET: LA-50-GYR-050GYR040-T-2-2024

PROGRAMA "MOBILIARIO MÉDICO Y DE LABORATORIO PARA HOSPITALES PRIORITARIOS"

Nombre: INFRAESTRUCTURA HOSPITALARIA PROEMSA SA DE CV
No. de Contrato: 050GYR040T00224-298-00

PARTIDA	DESTINO	CUCOP	PREI	SAI	DESCRIPCION	CANT.	PRECIO UNITARIO	IMPORTE TOTAL SIN IVA
412	PUEBLA	53200458	20205	513.635.0168.00.01	ORINAL PARA VARONES.	148	$303.00	$44,844.00
							Subtotal	$44,844.00
							I.V.A.	$7,175.04
							Total	$52,019.04

Nombre: INFRAESTRUCTURA HOSPITALARIA PROEMSA SA DE CV
No. de Contrato: 050GYR040T00224-299-00

PARTIDA	DESTINO	CUCOP	PREI	SAI	DESCRIPCION	CANT.	PRECIO UNITARIO	IMPORTE TOTAL SIN IVA
413	PUEBLA	51200153	20206	513.635.0173.00.01	PORTAVENOCLISIS RODABLE.	99	$676.14	$66,937.86
							Subtotal	$66,937.86
							I.V.A.	$10,710.06
							Total	$77,647.92

Nombre: SERPROF BIOMED SA DE CV
No. de Contrato: 050GYR040T00224-300-00

PARTIDA	DESTINO	CUCOP	PREI	SAI	DESCRIPCION	CANT.	PRECIO UNITARIO	IMPORTE TOTAL SIN IVA
414	PUEBLA	53106570	20212	513.263.0086.00.01	CARRO CUNA CON BASINET DE ACRILICO.	34	$4,333.33	$147,333.22
							Subtotal	$147,333.22
							I.V.A.	$23,573.32
							Total	$170,906.54

ACTA DE FALLO

LICITACIÓN PÚBLICA INTERNACIONAL ELECTRÓNICA BAJO COBERTURA DE TRATADOS DE LIBRE COMERCIO QUE CONTENGA CAPÍTULO DE COMPRAS GUBERNAMENTALES
NÚMERO DE IDENTIFICACIÓN EN COMPRANET: LA-50-GYR-050GYR040-T-2-2024

PROGRAMA "MOBILIARIO MÉDICO Y DE LABORATORIO PARA HOSPITALES PRIORITARIOS"

Nombre: EDVAG CONCEPTOS COMERCIALES SA DE CV
No. de Contrato: 050GYR040T00224-301-00

PARTIDA	DESTINO	CUCOP	PREI	SAI	DESCRIPCION	CANT.	PRECIO UNITARIO	IMPORTE TOTAL SIN IVA
415	PUEBLA	51200119	20302	513.621.3076.00.01	MESA DE 150 CM PARA ATENCION AL RECIEN NACIDO.	2	$11,210.00	$22,420.00
							Subtotal	$22,420.00
							I.V.A.	$3,587.20
							Total	$26,007.20

Nombre: EDVAG CONCEPTOS COMERCIALES SA DE CV
No. de Contrato: 050GYR040T00224-302-00

PARTIDA	DESTINO	CUCOP	PREI	SAI	DESCRIPCION	CANT.	PRECIO UNITARIO	IMPORTE TOTAL SIN IVA
418	PUEBLA	51200214	20321	515.619.1417.00.01	MESA BAJA DE 90 CM CON CUBIERTA DE ACERO INOXIDABLE.	2	$7,600.00	$15,200.00
							Subtotal	$15,200.00
							I.V.A.	$2,432.00
							Total	$17,632.00

Nombre: EDVAG CONCEPTOS COMERCIALES SA DE CV
No. de Contrato: 050GYR040T00224-303-00

PARTIDA	DESTINO	CUCOP	PREI	SAI	DESCRIPCION	CANT.	PRECIO UNITARIO	IMPORTE TOTAL SIN IVA
420	PUEBLA	53106572	20547	513.191.0934.00.01	CARRO PARA CURACIONES EN ABS.	82	$26,600.00	$2,181,200.00
							Subtotal	$2,181,200.00
							I.V.A.	$348,992.00
							Total	$2,530,192.00

ACTA DE FALLO

LICITACIÓN PÚBLICA INTERNACIONAL ELECTRÓNICA BAJO COBERTURA DE TRATADOS DE LIBRE COMERCIO QUE CONTENGA CAPÍTULO DE COMPRAS GUBERNAMENTALES
NÚMERO DE IDENTIFICACIÓN EN COMPRANET: LA-50-GYR-050GYR040-T-2-2024

PROGRAMA "MOBILIARIO MÉDICO Y DE LABORATORIO PARA HOSPITALES PRIORITARIOS"

Nombre: EDVAG CONCEPTOS COMERCIALES SA DE CV
No. de Contrato: 050GYR040T00224-304-00

PARTIDA	DESTINO	CUCOP	PREI	SAI	DESCRIPCION	CANT.	PRECIO UNITARIO	IMPORTE TOTAL SIN IVA
421	PUEBLA	51200054	20549	513.191.0946.00.01	CARRO PARA ROPA SUCIA CON TAPA Y APERTURA DE PEDAL.	93	$6,650.00	$618,450.00
							Subtotal	$618,450.00
							I.V.A.	$98,952.00
							Total	$717,402.00

Nombre: EDVAG CONCEPTOS COMERCIALES SA DE CV
No. de Contrato: 050GYR040T00224-305-00

PARTIDA	DESTINO	CUCOP	PREI	SAI	DESCRIPCION	CANT.	PRECIO UNITARIO	IMPORTE TOTAL SIN IVA
425	PUEBLA	51200275	20589	515.958.0017.00.01	SILLON DE EXTRACCIONES.	7	$19,950.00	$139,650.00
							Subtotal	$139,650.00
							I.V.A.	$22,344.00
							Total	$161,994.00

Nombre: EDVAG CONCEPTOS COMERCIALES SA DE CV
No. de Contrato: 050GYR040T00224-306-00

PARTIDA	DESTINO	CUCOP	PREI	SAI	DESCRIPCION	CANT.	PRECIO UNITARIO	IMPORTE TOTAL SIN IVA
426	PUEBLA	51200157	20597	513.964.0017.00.01	VESTIDOR CON ARMARIO PARA CONSULTORIO.	2	$25,650.00	$51,300.00
							Subtotal	$51,300.00
							I.V.A.	$8,208.00
							Total	$59,508.00

ANEXOS
DIVISIÓN DE CONTRATOS

ACTA DE FALLO

LICITACIÓN PÚBLICA INTERNACIONAL ELECTRÓNICA BAJO COBERTURA DE TRATADOS DE LIBRE COMERCIO QUE CONTENGA CAPÍTULO DE COMPRAS GUBERNAMENTALES
NÚMERO DE IDENTIFICACIÓN EN COMPRANET: LA-50-GYR-050GYR040-T-2-2024

PROGRAMA "MOBILIARIO MÉDICO Y DE LABORATORIO PARA HOSPITALES PRIORITARIOS"

Nombre: META SUMINISTROS MEDICOS SA DE CV
No. de Contrato: 050GYR040T00224-307-00

PARTIDA	DESTINO	CUCOP	PREI	SAI	DESCRIPCION	CANT.	PRECIO UNITARIO	IMPORTE TOTAL SIN IVA
427	PUEBLA	51200235	20603	515.619.1697.00.01	MESA ALTA DE 90 CM CON RESPALDO, CAJON Y PUERTAS ABATIBLES.	37	$3,720.00	$137,640.00
							Subtotal	$137,640.00
							I.V.A.	$22,022.40
							Total	$159,662.40

Nombre: SERPROF BIOMED SA DE CV
No. de Contrato: 050GYR040T00224-308-00

PARTIDA	DESTINO	CUCOP	PREI	SAI	DESCRIPCION	CANT.	PRECIO UNITARIO	IMPORTE TOTAL SIN IVA
428	PUEBLA	51200240	20615	515.619.1813.00.01	MESA ALTA DE 180 CM DE TRABAJO PARA 2 USUARIOS CON RESPALDO.	7	$4,366.67	$30,566.69
							Subtotal	$30,566.69
							I.V.A.	$4,890.67
							Total	$35,457.36

Nombre: SERPROF BIOMED SA DE CV
No. de Contrato: 050GYR040T00224-309-00

PARTIDA	DESTINO	CUCOP	PREI	SAI	DESCRIPCION	CANT.	PRECIO UNITARIO	IMPORTE TOTAL SIN IVA
429	PUEBLA	51200168	20620	515.619.1865.00.01	MESA ALTA DE 120 CM SIN RESPALDO Y 8 CAJONES.	14	$7,732.00	$108,248.00
							Subtotal	$108,248.00
							I.V.A.	$17,319.68
							Total	$125,567.68

Durango 291, Piso 11, Col. Roma Norte, Alcaldía Cuauhtémoc, C.P. 06700, Ciudad de México
Tel: 55 5726-7700, Ext. 14925 www.imss.gob.mx

2024 Felipe Carrillo PUERTO

GOBIERNO DE MÉXICO | IMSS

DIRECCIÓN DE ADMINISTRACIÓN
Unidad de Adquisiciones
Coordinación de Adquisición de Bienes y Contratación de Servicios
Coordinación Técnica de Adquisición de Bienes de Inversión y Activos
División de Equipo y Mobiliario Médico

ACTA DE FALLO

LICITACIÓN PÚBLICA INTERNACIONAL ELECTRÓNICA BAJO COBERTURA DE TRATADOS DE LIBRE COMERCIO QUE CONTENGA CAPÍTULO DE COMPRAS GUBERNAMENTALES
NÚMERO DE IDENTIFICACIÓN EN COMPRANET: LA-50-GYR-050GYR040-T-2-2024

PROGRAMA "MOBILIARIO MÉDICO Y DE LABORATORIO PARA HOSPITALES PRIORITARIOS"

Nombre: SERPROF BIOMED SA DE CV
No. de Contrato: 050GYR040T00224-310-00

PARTIDA	DESTINO	CUCOP	PREI	SAI	DESCRIPCION	CANT.	PRECIO UNITARIO	IMPORTE TOTAL SIN IVA
430	PUEBLA	51200169	20621	515.619.1876.00.01	MESA ALTA DE 120 CM SIN RESPALDO Y PUERTAS ABATIBLES.	5	$5,042.67	$25,213.35
							Subtotal	$25,213.35
							I.V.A.	$4,034.14
							Total	$29,247.49

Nombre: SERPROF BIOMED SA DE CV
No. de Contrato: 050GYR040T00224-311-00

PARTIDA	DESTINO	CUCOP	PREI	SAI	DESCRIPCION	CANT.	PRECIO UNITARIO	IMPORTE TOTAL SIN IVA
431	PUEBLA	51200170	20622	515.619.1883.00.01	MESA ALTA DE 120 CM SIN RESPALDO, 2 CAJONES SUPERIORES Y PUERTAS ABATIBLES.	5	$6,292.00	$31,460.00
							Subtotal	$31,460.00
							I.V.A.	$5,033.60
							Total	$36,493.60

Nombre: DISTRIBUIDORA AXKAN KUALI SAS DE CV
No. de Contrato: 050GYR040T00224-312-00

PARTIDA	DESTINO	CUCOP	PREI	SAI	DESCRIPCION	CANT.	PRECIO UNITARIO	IMPORTE TOTAL SIN IVA
432	PUEBLA	51200244	20627	515.619.1937.00.01	MESA ALTA DE 180 CM SIN RESPALDO, CAJONES CENTRALES Y PUERTAS ABATIBLES LATERALES.	1	$22,989.00	$22,989.00
							Subtotal	$22,989.00
							I.V.A.	$3,678.24
							Total	$26,667.24

Durango 291, Piso 11, Col. Roma Norte, Alcaldía Cuauhtémoc, C.P. 06700, Ciudad de México
Tel: 55 5726-7700, Ext. 14925 www.imss.gob.mx

2024 Felipe Carrillo PUERTO

ACTA DE FALLO

LICITACIÓN PÚBLICA INTERNACIONAL ELECTRÓNICA BAJO COBERTURA DE TRATADOS DE LIBRE COMERCIO QUE CONTENGA CAPÍTULO DE COMPRAS GUBERNAMENTALES
NÚMERO DE IDENTIFICACIÓN EN COMPRANET: LA-50-GYR-050GYR040-T-2-2024

PROGRAMA "MOBILIARIO MÉDICO Y DE LABORATORIO PARA HOSPITALES PRIORITARIOS"

Nombre: SERPROF BIOMED SA DE CV
No. de Contrato: 050GYR040T00224-313-00

PARTIDA	DESTINO	CUCOP	PREI	SAI	DESCRIPCION	CANT.	PRECIO UNITARIO	IMPORTE TOTAL SIN IVA
435	SONORA	53106569	16682	513.191.0803.01.01	CARRO CAMILLA TIPO TRANSFER (LATERAL).	3	$28,000.00	$84,000.00
							Subtotal	$84,000.00
							I.V.A.	$13,440.00
							Total	$97,440.00

Nombre: EDVAG CONCEPTOS COMERCIALES SA DE CV
No. de Contrato: 050GYR040T00224-314-00

PARTIDA	DESTINO	CUCOP	PREI	SAI	DESCRIPCION	CANT.	PRECIO UNITARIO	IMPORTE TOTAL SIN IVA
436	SONORA	51200063	16698	513.546.0029.01.01	JABONERA ELECTRICA	1	$1,700.00	$1,700.00
							Subtotal	$1,700.00
							I.V.A.	$272.00
							Total	$1,972.00

Nombre: EDVAG CONCEPTOS COMERCIALES SA DE CV
No. de Contrato: 050GYR040T00224-315-00

PARTIDA	DESTINO	CUCOP	PREI	SAI	DESCRIPCION	CANT.	PRECIO UNITARIO	IMPORTE TOTAL SIN IVA
437	SONORA	51200144	16771	513.626.0287.01.01	MODULO PARA CONSULTORIO MEDICO DERECHO.	16	$45,000.00	$720,000.00
							Subtotal	$720,000.00
							I.V.A.	$115,200.00
							Total	$835,200.00

ACTA DE FALLO

LICITACIÓN PÚBLICA INTERNACIONAL ELECTRÓNICA BAJO COBERTURA DE TRATADOS DE LIBRE COMERCIO QUE CONTENGA CAPÍTULO DE COMPRAS GUBERNAMENTALES
NÚMERO DE IDENTIFICACIÓN EN COMPRANET: LA-50-GYR-050GYR040-T-2-2024

PROGRAMA "MOBILIARIO MÉDICO Y DE LABORATORIO PARA HOSPITALES PRIORITARIOS"

Nombre: EDVAG CONCEPTOS COMERCIALES SA DE CV
No. de Contrato: 050GYR040T00224-316-00

PARTIDA	DESTINO	CUCOP	PREI	SAI	DESCRIPCION	CANT.	PRECIO UNITARIO	IMPORTE TOTAL SIN IVA
438	SONORA	51200145	16772	513.626.0295.01.01	MODULO PARA CONSULTORIO MEDICO IZQUIERDO.	9	$45,000.00	$405,000.00
							Subtotal	$405,000.00
							I.V.A.	$64,800.00
							Total	$469,800.00

Nombre: EDVAG CONCEPTOS COMERCIALES SA DE CV
No. de Contrato: 050GYR040T00224-317-00

PARTIDA	DESTINO	CUCOP	PREI	SAI	DESCRIPCION	CANT.	PRECIO UNITARIO	IMPORTE TOTAL SIN IVA
439	SONORA	51200173	16800	515.619.0059.01.01	MESA ALTA DE 150 CM CON CAJONERA CENTRAL.	1	$12,750.00	$12,750.00
							Subtotal	$12,750.00
							I.V.A.	$2,040.00
							Total	$14,790.00

Nombre: META SUMINISTROS MEDICOS SA DE CV
No. de Contrato: 050GYR040T00224-318-00

PARTIDA	DESTINO	CUCOP	PREI	SAI	DESCRIPCION	CANT.	PRECIO UNITARIO	IMPORTE TOTAL SIN IVA
440	SONORA	51200186	16810	515.619.0737.01.01	MESA ALTA DE 180 CM CON CAJONERA CENTRAL.	12	$4,510.00	$54,120.00
							Subtotal	$54,120.00
							I.V.A.	$8,659.20
							Total	$62,779.20

ANEXOS
DIVISIÓN DE CONTRATOS

ACTA DE FALLO

LICITACIÓN PÚBLICA INTERNACIONAL ELECTRÓNICA BAJO COBERTURA DE TRATADOS DE LIBRE COMERCIO QUE CONTENGA CAPÍTULO DE COMPRAS GUBERNAMENTALES
NÚMERO DE IDENTIFICACIÓN EN COMPRANET: LA-50-GYR-050GYR040-T-2-2024

PROGRAMA "MOBILIARIO MÉDICO Y DE LABORATORIO PARA HOSPITALES PRIORITARIOS"

Nombre: EDVAG CONCEPTOS COMERCIALES SA DE CV
No. de Contrato: 050GYR040T00224-319-00

PARTIDA	DESTINO	CUCOP	PREI	SAI	DESCRIPCION	CANT.	PRECIO UNITARIO	IMPORTE TOTAL SIN IVA
441	SONORA	51200158	18440	514.160.0014.00.01	CARRO PARA SUPERMERCADO.	8	$8,750.00	$70,000.00
							Subtotal	$70,000.00
							I.V.A.	$11,200.00
							Total	$81,200.00

Nombre: EDVAG CONCEPTOS COMERCIALES SA DE CV
No. de Contrato: 050GYR040T00224-320-00

PARTIDA	DESTINO	CUCOP	PREI	SAI	DESCRIPCION	CANT.	PRECIO UNITARIO	IMPORTE TOTAL SIN IVA
446	SONORA	51200159	20023	515.247.0118.00.01	CARRO CAJONERO.	10	$4,750.00	$47,500.00
							Subtotal	$47,500.00
							I.V.A.	$7,600.00
							Total	$55,100.00

Nombre: EDVAG CONCEPTOS COMERCIALES SA DE CV
No. de Contrato: 050GYR040T00224-321-00

PARTIDA	DESTINO	CUCOP	PREI	SAI	DESCRIPCION	CANT.	PRECIO UNITARIO	IMPORTE TOTAL SIN IVA
447	SONORA	53106587	20024	515.247.0125.00.01	CARRO DISTRIBUIDOR DE MUESTRAS.	2	$12,250.00	$24,500.00
							Subtotal	$24,500.00
							I.V.A.	$3,920.00
							Total	$28,420.00

GOBIERNO DE MÉXICO | IMSS

DIRECCIÓN DE ADMINISTRACIÓN
Unidad de Adquisiciones
Coordinación de Adquisición de Bienes y Contratación de Servicios
Coordinación Técnica de Adquisición de Bienes de Inversión y Activos
División de Equipo y Mobiliario Médico

ACTA DE FALLO

LICITACIÓN PÚBLICA INTERNACIONAL ELECTRÓNICA BAJO COBERTURA DE TRATADOS DE LIBRE COMERCIO QUE CONTENGA CAPÍTULO DE COMPRAS GUBERNAMENTALES
NÚMERO DE IDENTIFICACIÓN EN COMPRANET: LA-50-GYR-050GYR040-T-2-2024

PROGRAMA "MOBILIARIO MÉDICO Y DE LABORATORIO PARA HOSPITALES PRIORITARIOS"

Nombre: EDVAG CONCEPTOS COMERCIALES SA DE CV
No. de Contrato: 050GYR040T00224-322-00

PARTIDA	DESTINO	CUCOP	PREI	SAI	DESCRIPCION	CANT.	PRECIO UNITARIO	IMPORTE TOTAL SIN IVA
448	SONORA	53106590	20025	515.451.0259.00.01	GABINETE PARA TOMA DE MUESTRAS.	6	$8,500.00	$51,000.00
							Subtotal	$51,000.00
							I.V.A.	$8,160.00
							Total	$59,160.00

Nombre: MUEBLES LA FORJA DE JUAN ESCOBAR SA DE CV
No. de Contrato: 050GYR040T00224-323-00

PARTIDA	DESTINO	CUCOP	PREI	SAI	DESCRIPCION	CANT.	PRECIO UNITARIO	IMPORTE TOTAL SIN IVA
450	SONORA	51200199	20029	515.619.1227.00.01	MESA ALTA DE 90 CM CON CUBIERTA DE ACERO INOXIDABLE.	4	$7,100.00	$28,400.00
							Subtotal	$28,400.00
							I.V.A.	$4,544.00
							Total	$32,944.00

Nombre: MUEBLES LA FORJA DE JUAN ESCOBAR SA DE CV
No. de Contrato: 050GYR040T00224-324-00

PARTIDA	DESTINO	CUCOP	PREI	SAI	DESCRIPCION	CANT.	PRECIO UNITARIO	IMPORTE TOTAL SIN IVA
451	SONORA	51200161	20030	515.619.1232.00.01	MESA ALTA DE 120 CM CON CUBIERTA DE ACERO INOXIDABLE.	4	$10,000.00	$40,000.00
							Subtotal	$40,000.00
							I.V.A.	$6,400.00
							Total	$46,400.00

ACTA DE FALLO

LICITACIÓN PÚBLICA INTERNACIONAL ELECTRÓNICA BAJO COBERTURA DE TRATADOS DE LIBRE COMERCIO QUE CONTENGA CAPÍTULO DE COMPRAS GUBERNAMENTALES
NÚMERO DE IDENTIFICACIÓN EN COMPRANET: LA-50-GYR-050GYR040-T-2-2024

PROGRAMA "MOBILIARIO MÉDICO Y DE LABORATORIO PARA HOSPITALES PRIORITARIOS"

Nombre: EDVAG CONCEPTOS COMERCIALES SA DE CV
No. de Contrato: 050GYR040T00224-325-00

PARTIDA	DESTINO	CUCOP	PREI	SAI	DESCRIPCION	CANT.	PRECIO UNITARIO	IMPORTE TOTAL SIN IVA
452	SONORA	51200176	20031	515.619.1244.00.01	MESA ALTA DE 150 CM CON CUBIERTA DE ACERO INOXIDABLE.	1	$15,000.00	$15,000.00
							Subtotal	$15,000.00
							I.V.A.	$2,400.00
							Total	$17,400.00

Nombre: EDVAG CONCEPTOS COMERCIALES SA DE CV
No. de Contrato: 050GYR040T00224-326-00

PARTIDA	DESTINO	CUCOP	PREI	SAI	DESCRIPCION	CANT.	PRECIO UNITARIO	IMPORTE TOTAL SIN IVA
454	SONORA	51200202	20036	515.619.1292.00.01	MESA BAJA DE 180 CM CON CUBIERTA DE MADERA.	2	$7,250.00	$14,500.00
							Subtotal	$14,500.00
							I.V.A.	$2,320.00
							Total	$16,820.00

Nombre: EDVAG CONCEPTOS COMERCIALES SA DE CV
No. de Contrato: 050GYR040T00224-327-00

PARTIDA	DESTINO	CUCOP	PREI	SAI	DESCRIPCION	CANT.	PRECIO UNITARIO	IMPORTE TOTAL SIN IVA
456	SONORA	51200206	20040	515.619.1337.00.01	MESA BAJA DE 180 CM CON CUBIERTA DE ACERO INOXIDABLE.	1	$12,500.00	$12,500.00
							Subtotal	$12,500.00
							I.V.A.	$2,000.00
							Total	$14,500.00

GOBIERNO DE MÉXICO | IMSS

DIRECCIÓN DE ADMINISTRACIÓN
Unidad de Adquisiciones
Coordinación de Adquisición de Bienes y Contratación de Servicios
Coordinación Técnica de Adquisición de Bienes de Inversión y Activos
División de Equipo y Mobiliario Médico

ACTA DE FALLO

LICITACIÓN PÚBLICA INTERNACIONAL ELECTRÓNICA BAJO COBERTURA DE TRATADOS DE LIBRE COMERCIO QUE CONTENGA CAPÍTULO DE COMPRAS GUBERNAMENTALES
NÚMERO DE IDENTIFICACIÓN EN COMPRANET: LA-50-GYR-050GYR040-T-2-2024

PROGRAMA "MOBILIARIO MÉDICO Y DE LABORATORIO PARA HOSPITALES PRIORITARIOS"

Nombre: EDVAG CONCEPTOS COMERCIALES SA DE CV
No. de Contrato: 050GYR040T00224-328-00

PARTIDA	DESTINO	CUCOP	PREI	SAI	DESCRIPCION	CANT.	PRECIO UNITARIO	IMPORTE TOTAL SIN IVA
458	SONORA	51200272	20042	515.784.0111.00.01	REPISA ABATIBLE PARA TOMA DE MUESTRAS.	6	$2,450.00	$14,700.00
							Subtotal	$14,700.00
							I.V.A.	$2,352.00
							Total	$17,052.00

Nombre: ERGONOMÍA PRODUCTIVIDAD SA DE CV
No. de Contrato: 050GYR040T00224-329-00

PARTIDA	DESTINO	CUCOP	PREI	SAI	DESCRIPCION	CANT.	PRECIO UNITARIO	IMPORTE TOTAL SIN IVA
460	SONORA	51100273	20045	515.957.0322.00.01	VITRINA DE 75 CM CONTRA MURO.	1	$4,391.00	$4,391.00
							Subtotal	$4,391.00
							I.V.A.	$702.56
							Total	$5,093.56

Nombre: META SUMINISTROS MEDICOS SA DE CV
No. de Contrato: 050GYR040T00224-330-00

PARTIDA	DESTINO	CUCOP	PREI	SAI	DESCRIPCION	CANT.	PRECIO UNITARIO	IMPORTE TOTAL SIN IVA
461	SONORA	51100274	20046	515.957.0337.00.01	VITRINA DE 90 CM CONTRA MURO CON LLAVES.	79	$1,670.00	$131,930.00
							Subtotal	$131,930.00
							I.V.A.	$21,108.80
							Total	$153,038.80

ANEXOS
DIVISIÓN DE CONTRATOS

ACTA DE FALLO

LICITACIÓN PÚBLICA INTERNACIONAL ELECTRÓNICA BAJO COBERTURA DE TRATADOS DE LIBRE COMERCIO QUE CONTENGA CAPÍTULO DE COMPRAS GUBERNAMENTALES
NÚMERO DE IDENTIFICACIÓN EN COMPRANET: LA-50-GYR-050GYR040-T-2-2024

PROGRAMA "MOBILIARIO MÉDICO Y DE LABORATORIO PARA HOSPITALES PRIORITARIOS"

Nombre: META SUMINISTROS MEDICOS SA DE CV
No. de Contrato: 050GYR040T00224-331-00

PARTIDA	DESTINO	CUCOP	PREI	SAI	DESCRIPCION	CANT.	PRECIO UNITARIO	IMPORTE TOTAL SIN IVA
462	SONORA	51100257	20120	513.060.0065.00.01	ANAQUEL GUARDA COMODOS.	16	$4,460.00	$71,360.00
							Subtotal	$71,360.00
							I.V.A.	$11,417.60
							Total	$82,777.60

Nombre: EDVAG CONCEPTOS COMERCIALES SA DE CV
No. de Contrato: 050GYR040T00224-332-00

PARTIDA	DESTINO	CUCOP	PREI	SAI	DESCRIPCION	CANT.	PRECIO UNITARIO	IMPORTE TOTAL SIN IVA
464	SONORA	51200037	20123	513.108.0355.00.01	BANCO GIRATORIO ACOJINADO SIN RESPALDO.	1	$4,500.00	$4,500.00
							Subtotal	$4,500.00
							I.V.A.	$720.00
							Total	$5,220.00

Nombre: AH CORPORATIVO MEDICO DE MEXICO, S.A. DE C.V.
No. de Contrato: 050GYR040T00224-333-00

PARTIDA	DESTINO	CUCOP	PREI	SAI	DESCRIPCION	CANT.	PRECIO UNITARIO	IMPORTE TOTAL SIN IVA
465	SONORA	51200038	20124	513.108.0363.00.01	BANCO GIRATORIO CON RESPALDO DE ACERO INOXIDABLE.	27	$1,463.40	$39,511.80
							Subtotal	$39,511.80
							I.V.A.	$6,321.89
							Total	$45,833.69

Durango 291, Piso 11, Col. Roma Norte, Alcaldía Cuauhtémoc, C. P. 06700, Ciudad de México
Tel. 55 5726 1700, Ext. 34925. www.imss.gob.mx

2024 Felipe Carrillo PUERTO

GOBIERNO DE MÉXICO | IMSS

DIRECCIÓN DE ADMINISTRACIÓN
Unidad de Adquisiciones
Coordinación de Adquisición de Bienes y Contratación de Servicios
Coordinación Técnica de Adquisición de Bienes de Inversión y Activos
División de Equipo y Mobiliario Médico

ACTA DE FALLO

LICITACIÓN PÚBLICA INTERNACIONAL ELECTRÓNICA BAJO COBERTURA DE TRATADOS DE LIBRE COMERCIO QUE CONTENGA CAPÍTULO DE COMPRAS GUBERNAMENTALES
NÚMERO DE IDENTIFICACIÓN EN COMPRANET: LA-50-GYR-050GYR040-T-2-2024

PROGRAMA "MOBILIARIO MÉDICO Y DE LABORATORIO PARA HOSPITALES PRIORITARIOS"

Nombre: SERPROF BIOMED SA DE CV
No. de Contrato: 050GYR040T00224-334-00

PARTIDA	DESTINO	CUCOP	PREI	SAI	DESCRIPCION	CANT.	PRECIO UNITARIO	IMPORTE TOTAL SIN IVA
466	SONORA	51200039	20125	513.108.0378.00.01	BANCO GIRATORIO DE ACERO INOXIDABLE.	86	$1,146.67	$98,613.62
							Subtotal	$98,613.62
							I.V.A.	$15,778.18
							Total	$114,391.80

Nombre: INFRAESTRUCTURA HOSPITALARIA PROEMSA SA DE CV
No. de Contrato: 050GYR040T00224-335-00

PARTIDA	DESTINO	CUCOP	PREI	SAI	DESCRIPCION	CANT.	PRECIO UNITARIO	IMPORTE TOTAL SIN IVA
467	SONORA	53200451	20126	513.113.0299.00.01	BANDEJA.	1	$690.00	$690.00
							Subtotal	$690.00
							I.V.A.	$110.40
							Total	$800.40

Nombre: SERPROF BIOMED SA DE CV
No. de Contrato: 050GYR040T00224-336-00

PARTIDA	DESTINO	CUCOP	PREI	SAI	DESCRIPCION	CANT.	PRECIO UNITARIO	IMPORTE TOTAL SIN IVA
469	SONORA	53106558	20128	513.130.0422.00.01	BASCULA CON ESTADIMETRO.	34	$5,693.33	$193,573.22
							Subtotal	$193,573.22
							I.V.A.	$30,971.72
							Total	$224,544.94

Durango 291, Piso 11, Col. Roma Norte, Alcaldía Cuauhtémoc, C. P. 06700, Ciudad de México
Tel. 55 5726 1700, Ext. 34925. www.imss.gob.mx

2024 Felipe Carrillo PUERTO

ACTA DE FALLO

LICITACIÓN PÚBLICA INTERNACIONAL ELECTRÓNICA BAJO COBERTURA DE TRATADOS DE LIBRE COMERCIO QUE CONTENGA CAPÍTULO DE COMPRAS GUBERNAMENTALES
NÚMERO DE IDENTIFICACIÓN EN COMPRANET: LA-50-GYR-050GYR040-T-2-2024

PROGRAMA "MOBILIARIO MÉDICO Y DE LABORATORIO PARA HOSPITALES PRIORITARIOS"

Nombre: SERPROF BIOMED SA DE CV
No. de Contrato: 050GYR040T00224-337-00

PARTIDA	DESTINO	CUCOP	PREI	SAI	DESCRIPCION	CANT.	PRECIO UNITARIO	IMPORTE TOTAL SIN IVA
470	SONORA	51200047	20133	513.143.0148.00.01	BURO.	70	$1,053.33	$73,733.10
							Subtotal	$73,733.10
							I.V.A.	$11,797.30
							Total	$85,530.40

Nombre: EDVAG CONCEPTOS COMERCIALES SA DE CV
No. de Contrato: 050GYR040T00224-338-00

PARTIDA	DESTINO	CUCOP	PREI	SAI	DESCRIPCION	CANT.	PRECIO UNITARIO	IMPORTE TOTAL SIN IVA
471	SONORA	51200049	20134	513.164.3374.00.01	CAMA INDIVIDUAL METALICA	1	$3,125.00	$3,125.00
							Subtotal	$3,125.00
							I.V.A.	$500.00
							Total	$3,625.00

Nombre: SERPROF BIOMED SA DE CV
No. de Contrato: 050GYR040T00224-339-00

PARTIDA	DESTINO	CUCOP	PREI	SAI	DESCRIPCION	CANT.	PRECIO UNITARIO	IMPORTE TOTAL SIN IVA
472	SONORA	53106573	20136	513.191.0862.00.01	CARRO PARA CURACIONES.	3	$4,933.33	$14,799.99
							Subtotal	$14,799.99
							I.V.A.	$2,368.00
							Total	$17,167.99

GOBIERNO DE MÉXICO | IMSS

DIRECCIÓN DE ADMINISTRACIÓN
Unidad de Adquisiciones
Coordinación de Adquisición de Bienes y Contratación de Servicios
Coordinación Técnica de Adquisición de Bienes de Inversión y Activos
División de Equipo y Mobiliario Médico

ACTA DE FALLO

LICITACIÓN PÚBLICA INTERNACIONAL ELECTRÓNICA BAJO COBERTURA DE TRATADOS DE LIBRE COMERCIO QUE CONTENGA CAPÍTULO DE COMPRAS GUBERNAMENTALES
NÚMERO DE IDENTIFICACIÓN EN COMPRANET: LA-50-GYR-050GYR040-T-2-2024

PROGRAMA "MOBILIARIO MÉDICO Y DE LABORATORIO PARA HOSPITALES PRIORITARIOS"

Nombre: SERPROF BIOMED SA DE CV
No. de Contrato: 050GYR040T00224-340-00

PARTIDA	DESTINO	CUCOP	PREI	SAI	DESCRIPCION	CANT.	PRECIO UNITARIO	IMPORTE TOTAL SIN IVA
473	SONORA	53106576	20137	513.191.0877.00.01	CARRO PARA MEDICAMENTOS.	20	$4,933.33	$98,666.60
							Subtotal	$98,666.60
							I.V.A.	$15,786.66
							Total	$114,453.26

Nombre: EDVAG CONCEPTOS COMERCIALES SA DE CV
No. de Contrato: 050GYR040T00224-341-00

PARTIDA	DESTINO	CUCOP	PREI	SAI	DESCRIPCION	CANT.	PRECIO UNITARIO	IMPORTE TOTAL SIN IVA
474	SONORA	51200053	20138	513.191.0887.00.01	CARRO PARA ROPA LIMPIA.	1	$9,650.00	$9,650.00
							Subtotal	$9,650.00
							I.V.A.	$1,544.00
							Total	$11,194.00

Nombre: SERPROF BIOMED SA DE CV
No. de Contrato: 050GYR040T00224-342-00

PARTIDA	DESTINO	CUCOP	PREI	SAI	DESCRIPCION	CANT.	PRECIO UNITARIO	IMPORTE TOTAL SIN IVA
475	SONORA	53106577	20140	513.191.0903.00.01	CARRO PORTAEXPEDIENTES.	13	$8,266.67	$107,466.71
							Subtotal	$107,466.71
							I.V.A.	$17,194.67
							Total	$124,661.38

ANEXOS
DIVISIÓN DE CONTRATOS

ACTA DE FALLO

LICITACIÓN PÚBLICA INTERNACIONAL ELECTRÓNICA BAJO COBERTURA DE TRATADOS DE LIBRE COMERCIO QUE CONTENGA CAPÍTULO DE COMPRAS GUBERNAMENTALES
NÚMERO DE IDENTIFICACIÓN EN COMPRANET: LA-50-GYR-050GYR040-T-2-2024

PROGRAMA "MOBILIARIO MÉDICO Y DE LABORATORIO PARA HOSPITALES PRIORITARIOS"

Nombre: INFRAESTRUCTURA HOSPITALARIA PROEMSA SA DE CV
No. de Contrato: 050GYR040T00224-343-00

PARTIDA	DESTINO	CUCOP	PREI	SAI	DESCRIPCION	CANT.	PRECIO UNITARIO	IMPORTE TOTAL SIN IVA
476	SONORA	53106578	20142	513.209.0061.00.01	CEPILLERA PARA USO QUIRURGICO.	46	$543.00	$24,978.00
							Subtotal	$24,978.00
							I.V.A.	$3,996.48
							Total	$28,974.48

Nombre: INFRAESTRUCTURA HOSPITALARIA PROEMSA SA DE CV
No. de Contrato: 050GYR040T00224-344-00

PARTIDA	DESTINO	CUCOP	PREI	SAI	DESCRIPCION	CANT.	PRECIO UNITARIO	IMPORTE TOTAL SIN IVA
477	SONORA	53200456	20145	513.245.0113.00.01	COMODO PARA ADULTOS.	261	$711.00	$185,571.00
							Subtotal	$185,571.00
							I.V.A.	$29,691.36
							Total	$215,262.36

Nombre: SERPROF BIOMED SA DE CV
No. de Contrato: 050GYR040T00224-345-00

PARTIDA	DESTINO	CUCOP	PREI	SAI	DESCRIPCION	CANT.	PRECIO UNITARIO	IMPORTE TOTAL SIN IVA
478	SONORA	53200457	20146	513.245.0126.00.01	COMODO PARA MENORES.	16	$800.00	$12,800.00
							Subtotal	$12,800.00
							I.V.A.	$2,048.00
							Total	$14,848.00

Durango 261, Piso 11, Col. Roma Norte, Alcaldía Cuauhtémoc, C. P. 06700, Ciudad de México
Tel: 55 5226-1700, Ext. 14925. www.imss.gob.mx

GOBIERNO DE MÉXICO | IMSS

DIRECCIÓN DE ADMINISTRACIÓN
Unidad de Adquisiciones
Coordinación de Adquisición de Bienes y Contratación de Servicios
Coordinación Técnica de Adquisición de Bienes de Inversión y Activos
División de Equipo y Mobiliario Médico

ACTA DE FALLO

LICITACIÓN PÚBLICA INTERNACIONAL ELECTRÓNICA BAJO COBERTURA DE TRATADOS DE LIBRE COMERCIO QUE CONTENGA CAPÍTULO DE COMPRAS GUBERNAMENTALES
NÚMERO DE IDENTIFICACIÓN EN COMPRANET: LA-50-GYR-050GYR040-T-2-2024

PROGRAMA "MOBILIARIO MÉDICO Y DE LABORATORIO PARA HOSPITALES PRIORITARIOS"

Nombre: INFRAESTRUCTURA HOSPITALARIA PROEMSA SA DE CV
No. de Contrato: 050GYR040T00224-346-00

PARTIDA	DESTINO	CUCOP	PREI	SAI	DESCRIPCION	CANT.	PRECIO UNITARIO	IMPORTE TOTAL SIN IVA
479	SONORA	51200057	20147	513.254.0113.00.01	CUBETA DE ACERO INOXIDABLE CON PORTA CUBETA RODABLE.	159.	$1,082.70	$172,149.30
							Subtotal	$172,149.30
							I.V.A.	$27,543.89
							Total	$199,693.19

Nombre: SERPROF BIOMED SA DE CV
No. de Contrato: 050GYR040T00224-347-00

PARTIDA	DESTINO	CUCOP	PREI	SAI	DESCRIPCION	CANT.	PRECIO UNITARIO	IMPORTE TOTAL SIN IVA
480	SONORA	51200060	20148	513.352.0111.00.01	ESCALERILLA DE DOS PELDAÑOS.	212	$1,040.00	$220,480.00
							Subtotal	$220,480.00
							I.V.A.	$35,276.80
							Total	$255,756.80

Nombre: INFRAESTRUCTURA HOSPITALARIA PROEMSA SA DE CV
No. de Contrato: 050GYR040T00224-348-00

PARTIDA	DESTINO	CUCOP	PREI	SAI	DESCRIPCION	CANT.	PRECIO UNITARIO	IMPORTE TOTAL SIN IVA
481	SONORA	51100261	20149	513.360.0066.00.01	ESTANTE GUARDA ESTERIL DE 90 CM.	96	$5,571.49	$534,863.04
							Subtotal	$534,863.04
							I.V.A.	$85,578.09
							Total	$620,441.13

Durango 261, Piso 11, Col. Roma Norte, Alcaldía Cuauhtémoc, C. P. 06700, Ciudad de México
Tel: 55 5226-1700, Ext. 14925. www.imss.gob.mx

2024 Felipe Carrillo PUERTO

ACTA DE FALLO

LICITACIÓN PÚBLICA INTERNACIONAL ELECTRÓNICA BAJO COBERTURA DE TRATADOS DE LIBRE COMERCIO QUE CONTENGA CAPÍTULO DE COMPRAS GUBERNAMENTALES
NÚMERO DE IDENTIFICACIÓN EN COMPRANET: LA-50-GYR-050GYR040-T-2-2024

PROGRAMA "MOBILIARIO MÉDICO Y DE LABORATORIO PARA HOSPITALES PRIORITARIOS"

Nombre: INFRAESTRUCTURA HOSPITALARIA PROEMSA SA DE CV
No. de Contrato: 050GYR040T00224-349-00

PARTIDA	DESTINO	CUCOP	PREI	SAI	DESCRIPCION	CANT.	PRECIO UNITARIO	IMPORTE TOTAL SIN IVA
482	SONORA	51100260	20151	513.360.0071.00.01	ESTANTE GUARDA ESTERIL, DE 120 CM.	14	$6,305.45	$88,276.30
							Subtotal	$88,276.30
							I.V.A.	$14,124.21
							Total	$102,400.51

Nombre: SERPROF BIOMED SA DE CV
No. de Contrato: 050GYR040T00224-350-00

PARTIDA	DESTINO	CUCOP	PREI	SAI	DESCRIPCION	CANT.	PRECIO UNITARIO	IMPORTE TOTAL SIN IVA
483	SONORA	51200062	20153	513.546.0061.00.01	JARONERA DE PEDAL	15	$7,733.33	$115,999.95
							Subtotal	$115,999.95
							I.V.A.	$18,559.99
							Total	$134,559.94

Nombre: EDVAG CONCEPTOS COMERCIALES SA DE CV
No. de Contrato: 050GYR040T00224-351-00

PARTIDA	DESTINO	CUCOP	PREI	SAI	DESCRIPCION	CANT.	PRECIO UNITARIO	IMPORTE TOTAL SIN IVA
484	SONORA	51200064	20154	513.567.0111.00.01	LAMPARA DE LUZ INTENSA.	15	$8,750.00	$131,250.00
							Subtotal	$131,250.00
							I.V.A.	$21,000.00
							Total	$152,250.00

Durango 291, Piso 11, Col. Roma Norte, Alcaldía Cuauhtémoc, C. P. 06700, Ciudad de México
Tel. 55 5726 7700, Ext. 16925. www.imss.gob.mx

2024 Felipe Carrillo PUERTO

GOBIERNO DE MÉXICO | IMSS

DIRECCIÓN DE ADMINISTRACIÓN
Unidad de Adquisiciones
Coordinación de Adquisición de Bienes y Contratación de Servicios
Coordinación Técnica de Adquisición de Bienes de Inversión y Activos
División de Equipo y Mobiliario Médico

ACTA DE FALLO

LICITACIÓN PÚBLICA INTERNACIONAL ELECTRÓNICA BAJO COBERTURA DE TRATADOS DE LIBRE COMERCIO QUE CONTENGA CAPÍTULO DE COMPRAS GUBERNAMENTALES
NÚMERO DE IDENTIFICACIÓN EN COMPRANET: LA-50-GYR-050GYR040-T-2-2024

PROGRAMA "MOBILIARIO MÉDICO Y DE LABORATORIO PARA HOSPITALES PRIORITARIOS"

Nombre: EDVAG CONCEPTOS COMERCIALES SA DE CV
No. de Contrato: 050GYR040T00224-352-00

PARTIDA	DESTINO	CUCOP	PREI	SAI	DESCRIPCION	CANT.	PRECIO UNITARIO	IMPORTE TOTAL SIN IVA
485	SONORA	51200065	20155	513.567.0128.00.01	LAMPARA DE PIE RODABLE.	5	$1,487.50	$7,437.50
							Subtotal	$7,437.50
							I.V.A.	$1,190.00
							Total	$8,627.50

Nombre: SERPROF BIOMED SA DE CV
No. de Contrato: 050GYR040T00224-353-00

PARTIDA	DESTINO	CUCOP	PREI	SAI	DESCRIPCION	CANT.	PRECIO UNITARIO	IMPORTE TOTAL SIN IVA
494	SONORA	51200170	20178	513.621.2732.00.01	MESA CARRO ANESTESIOLOGO DE 70 CM.	6	$6,133.33	$36,799.98
							Subtotal	$36,799.98
							I.V.A.	$5,888.00
							Total	$42,687.98

Nombre: MUEBLES LA FORJA DE JUAN ESCOBAR SA DE CV
No. de Contrato: 050GYR040T00224-354-00

PARTIDA	DESTINO	CUCOP	PREI	SAI	DESCRIPCION	CANT.	PRECIO UNITARIO	IMPORTE TOTAL SIN IVA
496	SONORA	51200128	20181	513.621.2762.00.01	MESA DE 180 CM PARA ENSAMBLE CON REPISA INTERMEDIA.	2	$24,000.00	$48,000.00
							Subtotal	$48,000.00
							I.V.A.	$7,680.00
							Total	$55,680.00

Durango 291, Piso 11, Col. Roma Norte, Alcaldía Cuauhtémoc, C. P. 06700, Ciudad de México
Tel. 55 5726 7700, Ext. 16925. www.imss.gob.mx

2024 Felipe Carrillo PUERTO

ANEXOS
DIVISIÓN DE CONTRATOS

ACTA DE FALLO

LICITACIÓN PÚBLICA INTERNACIONAL ELECTRÓNICA BAJO COBERTURA DE TRATADOS DE LIBRE COMERCIO QUE CONTENGA CAPÍTULO DE COMPRAS GUBERNAMENTALES
NÚMERO DE IDENTIFICACIÓN EN COMPRANET: LA-50-GYR-050GYR040-T-2-2024

PROGRAMA "MOBILIARIO MÉDICO Y DE LABORATORIO PARA HOSPITALES PRIORITARIOS"

Nombre: SERPROF BIOMED SA DE CV
No. de Contrato: 050GYR040T00224-355-00

PARTIDA	DESTINO	CUCOP	PREI	SAI	DESCRIPCION	CANT.	PRECIO UNITARIO	IMPORTE TOTAL SIN IVA
497	SONORA	51200137	20183	513.621.2786.00.01	MESA MAYO.	72	$1,980.00	$142,560.00
							Subtotal	$142,560.00
							I.V.A.	$22,809.60
							Total	$165,369.60

Nombre: MUEBLES LA FORJA DE JUAN ESCOBAR SA DE CV
No. de Contrato: 050GYR040T00224-356-00

PARTIDA	DESTINO	CUCOP	PREI	SAI	DESCRIPCION	CANT.	PRECIO UNITARIO	IMPORTE TOTAL SIN IVA
498	SONORA	53106581	20184	513.621.2792.00.01	MESA PARA EXPLORACIÓN PEDIATRICA.	1	$9,000.00	$9,000.00
							Subtotal	$9,000.00
							I.V.A.	$1,440.00
							Total	$10,440.00

Nombre: SERPROF BIOMED SA DE CV
No. de Contrato: 050GYR040T00224-357-00

PARTIDA	DESTINO	CUCOP	PREI	SAI	DESCRIPCION	CANT.	PRECIO UNITARIO	IMPORTE TOTAL SIN IVA
499	SONORA	53106582	20185	513.621.2804.00.01	MESA PARA INSTRUMENTAL QUIRÚRGICO.	7	$3,933.33	$27,533.31
							Subtotal	$27,533.31
							I.V.A.	$4,405.33
							Total	$31,938.64

Durango 291, Piso 11, Col. Roma Norte, Alcaldía Cuauhtémoc, C. P. 06700, Ciudad de México
Tel. 55 5726 1700, Ext. 14925. www.imss.gob.mx

2024 Felipe Carrillo PUERTO

GOBIERNO DE MÉXICO | IMSS

DIRECCIÓN DE ADMINISTRACIÓN
Unidad de Adquisiciones
Coordinación de Adquisición de Bienes y Contratación de Servicios
Coordinación Técnica de Adquisición de Bienes de Inversión y Activos
División de Equipo y Mobiliario Médico

ACTA DE FALLO

LICITACIÓN PÚBLICA INTERNACIONAL ELECTRÓNICA BAJO COBERTURA DE TRATADOS DE LIBRE COMERCIO QUE CONTENGA CAPÍTULO DE COMPRAS GUBERNAMENTALES
NÚMERO DE IDENTIFICACIÓN EN COMPRANET: LA-50-GYR-050GYR040-T-2-2024

PROGRAMA "MOBILIARIO MÉDICO Y DE LABORATORIO PARA HOSPITALES PRIORITARIOS"

PARTIDA	DESTINO	CUCOP	PREI	SAI	DESCRIPCION	CANT.	PRECIO UNITARIO	IMPORTE TOTAL SIN IVA

Nombre: SERPROF BIOMED SA DE CV
No. de Contrato: 050GYR040T00224-358-00

PARTIDA	DESTINO	CUCOP	PREI	SAI	DESCRIPCION	CANT.	PRECIO UNITARIO	IMPORTE TOTAL SIN IVA
500	SONORA	53106583	20186	513.621.2813.00.01	MESA PARA REHIDRATACIÓN.	3	$4,913.33	$14,739.99
							Subtotal	$14,739.99
							I.V.A.	$2,358.40
							Total	$17,098.39

Nombre: SERPROF BIOMED SA DE CV
No. de Contrato: 050GYR040T00224-359-00

PARTIDA	DESTINO	CUCOP	PREI	SAI	DESCRIPCION	CANT.	PRECIO UNITARIO	IMPORTE TOTAL SIN IVA
501	SONORA	51200139	20187	513.621.2826.00.01	MESA PASTEUR.	95	$2,398.67	$227,873.65
							Subtotal	$227,873.65
							I.V.A.	$36,459.78
							Total	$264,333.43

Nombre: SERPROF BIOMED SA DE CV
No. de Contrato: 050GYR040T00224-360-00

PARTIDA	DESTINO	CUCOP	PREI	SAI	DESCRIPCION	CANT.	PRECIO UNITARIO	IMPORTE TOTAL SIN IVA
502	SONORA	51200141	20189	513.621.2847.00.01	MESA PUENTE.	90	$1,466.67	$132,000.30
							Subtotal	$132,000.30
							I.V.A.	$21,120.05
							Total	$153,120.35

Durango 291, Piso 11, Col. Roma Norte, Alcaldía Cuauhtémoc, C. P. 06700, Ciudad de México
Tel. 55 5726 1700, Ext. 14925. www.imss.gob.mx

2024 Felipe Carrillo PUERTO

ACTA DE FALLO

LICITACIÓN PÚBLICA INTERNACIONAL ELECTRÓNICA BAJO COBERTURA DE TRATADOS DE LIBRE COMERCIO QUE CONTENGA CAPÍTULO DE COMPRAS GUBERNAMENTALES
NÚMERO DE IDENTIFICACIÓN EN COMPRANET: LA-50-GYR-050GYR040-T-2-2024

PROGRAMA "MOBILIARIO MÉDICO Y DE LABORATORIO PARA HOSPITALES PRIORITARIOS"

Nombre: EDVAG CONCEPTOS COMERCIALES SA DE CV
No. de Contrato: 050GYR040T00224-361-00

PARTIDA	DESTINO	CUCOP	PREI	SAI	DESCRIPCION	CANT.	PRECIO UNITARIO	IMPORTE TOTAL SIN IVA
503	SONORA	51200142	20190	513.621.2857.00.01	MESA RIGIDA DE MADERA	2	$13,750.00	$27,500.00
						Subtotal		$27,500.00
						I.V.A.		$4,400.00
						Total		$31,900.00

Nombre: SERPROF BIOMED SA DE CV
No. de Contrato: 050GYR040T00224-362-00

PARTIDA	DESTINO	CUCOP	PREI	SAI	DESCRIPCION	CANT.	PRECIO UNITARIO	IMPORTE TOTAL SIN IVA
504	SONORA	51200143	20191	513.621.2865.00.01	MESA RINON	10	$4,106.67	$41,066.70
						Subtotal		$41,066.70
						I.V.A.		$6,570.67
						Total		$47,637.37

Nombre: MUEBLES LA FORJA DE JUAN ESCOBAR SA DE CV
No. de Contrato: 050GYR040T00224-363-00

PARTIDA	DESTINO	CUCOP	PREI	SAI	DESCRIPCION	CANT.	PRECIO UNITARIO	IMPORTE TOTAL SIN IVA
505	SONORA	51100262	20192	513.771.0438.00.01	REPISA DE 120 CM CONTRA MURO.	5	$2,900.00	$14,500.00
						Subtotal		$14,500.00
						I.V.A.		$2,320.00
						Total		$16,820.00

ACTA DE FALLO

LICITACIÓN PÚBLICA INTERNACIONAL ELECTRÓNICA BAJO COBERTURA DE TRATADOS DE LIBRE COMERCIO QUE CONTENGA CAPÍTULO DE COMPRAS GUBERNAMENTALES
NÚMERO DE IDENTIFICACIÓN EN COMPRANET: LA-50-GYR-050GYR040-T-2-2024

PROGRAMA "MOBILIARIO MÉDICO Y DE LABORATORIO PARA HOSPITALES PRIORITARIOS"

Nombre: EDVAG CONCEPTOS COMERCIALES SA DE CV
No. de Contrato: 050GYR040T00224-364-00

PARTIDA	DESTINO	CUCOP	PREI	SAI	DESCRIPCION	CANT.	PRECIO UNITARIO	IMPORTE TOTAL SIN IVA
506	SONORA	51100264	20194	513.771.0456.00.01	REPISA DE 180 CM CONTRA MURO.	1	$5,000.00	$5,000.00
						Subtotal		$5,000.00
						I.V.A.		$800.00
						Total		$5,800.00

Nombre: META SUMINISTROS MEDICOS SA DE CV
No. de Contrato: 050GYR040T00224-365-00

PARTIDA	DESTINO	CUCOP	PREI	SAI	DESCRIPCION	CANT.	PRECIO UNITARIO	IMPORTE TOTAL SIN IVA
507	SONORA	51200154	20195	513.783.0075.00.01	RIEL PORTAVENOCLISIS.	238	$476.00	$113,288.00
						Subtotal		$113,288.00
						I.V.A.		$18,126.08
						Total		$131,414.08

Nombre: SERPROF BIOMED SA DE CV
No. de Contrato: 050GYR040T00224-366-00

PARTIDA	DESTINO	CUCOP	PREI	SAI	DESCRIPCION	CANT.	PRECIO UNITARIO	IMPORTE TOTAL SIN IVA
508	SONORA	53200459	20196	513.790.0089.00.01	RINON DE ACERO INOXIDABLE DE 250 ML.	7	$101.33	$709.31
						Subtotal		$709.31
						I.V.A.		$113.49
						Total		$822.80

ANEXOS
DIVISIÓN DE CONTRATOS

ACTA DE FALLO

LICITACIÓN PÚBLICA INTERNACIONAL ELECTRÓNICA BAJO COBERTURA DE TRATADOS DE LIBRE COMERCIO QUE CONTENGA CAPÍTULO DE COMPRAS GUBERNAMENTALES
NÚMERO DE IDENTIFICACIÓN EN COMPRANET: LA-50-GYR-050GYR040-T-2-2024

PROGRAMA "MOBILIARIO MÉDICO Y DE LABORATORIO PARA HOSPITALES PRIORITARIOS"

Nombre: SERPROF BIOMED SA DE CV
No. de Contrato: 050GYR040T00224-367-00

PARTIDA	DESTINO	CUCOP	PREI	SAI	DESCRIPCION	CANT.	PRECIO UNITARIO	IMPORTE TOTAL SIN IVA
509	SONORA	53200461	20197	513.790.0091.00.01	RIÑON DE ACERO INOXIDABLE DE 500 ML.	92	$126.67	$11,653.64
							Subtotal	$11,653.64
							I.V.A.	$1,864.58
							Total	$13,518.22

Nombre: SERPROF BIOMED SA DE CV
No. de Contrato: 050GYR040T00224-368-00

PARTIDA	DESTINO	CUCOP	PREI	SAI	DESCRIPCION	CANT.	PRECIO UNITARIO	IMPORTE TOTAL SIN IVA
510	SONORA	53106585	20198	513.810.0298.00.01	SILLA DE RUEDAS CON DESCANSAPIES.	26	$3,600.00	$93,600.00
							Subtotal	$93,600.00
							I.V.A.	$14,976.00
							Total	$108,576.00

Nombre: SERPROF BIOMED SA DE CV
No. de Contrato: 050GYR040T00224-369-00

PARTIDA	DESTINO	CUCOP	PREI	SAI	DESCRIPCION	CANT.	PRECIO UNITARIO	IMPORTE TOTAL SIN IVA
511	SONORA	53200465	20199	513.950.0122.00.01	VASO PARA MEDICAMENTOS DE 30 CM CUBICOS.	189	$100.00	$18,900.00
							Subtotal	$18,900.00
							I.V.A.	$3,024.00
							Total	$21,924.00

ACTA DE FALLO

LICITACIÓN PÚBLICA INTERNACIONAL ELECTRÓNICA BAJO COBERTURA DE TRATADOS DE LIBRE COMERCIO QUE CONTENGA CAPÍTULO DE COMPRAS GUBERNAMENTALES
NÚMERO DE IDENTIFICACIÓN EN COMPRANET: LA-50-GYR-050GYR040-T-2-2024

PROGRAMA "MOBILIARIO MÉDICO Y DE LABORATORIO PARA HOSPITALES PRIORITARIOS"

Nombre: INFRAESTRUCTURA HOSPITALARIA PROEMSA SA DE CV
No. de Contrato: 050GYR040T00224-370-00

PARTIDA	DESTINO	CUCOP	PREI	SAI	DESCRIPCION	CANT.	PRECIO UNITARIO	IMPORTE TOTAL SIN IVA
512	SONORA	53200463	20200	513.950.0137.00.01	VASO PARA MEDICAMENTOS DE 140 CM CUBICOS.	4	$196.50	$786.00
							Subtotal	$786.00
							I.V.A.	$125.76
							Total	$911.76

Nombre: INFRAESTRUCTURA HOSPITALARIA PROEMSA SA DE CV
No. de Contrato: 050GYR040T00224-371-00

PARTIDA	DESTINO	CUCOP	PREI	SAI	DESCRIPCION	CANT.	PRECIO UNITARIO	IMPORTE TOTAL SIN IVA
513	SONORA	53200462	20201	513.950.0149.00.01	VASO CON TAPA DE UN LITRO.	2	$454.80	$909.60
							Subtotal	$909.60
							I.V.A.	$145.54
							Total	$1,055.14

Nombre: SERPROF BIOMED SA DE CV
No. de Contrato: 050GYR040T00224-372-00

PARTIDA	DESTINO	CUCOP	PREI	SAI	DESCRIPCION	CANT.	PRECIO UNITARIO	IMPORTE TOTAL SIN IVA
514	SONORA	51200041	20202	513.123.0266.00.01	BANQUETA DE ALTURA.	12	$453.33	$5,439.96
							Subtotal	$5,439.96
							I.V.A.	$870.39
							Total	$6,310.35

ACTA DE FALLO

LICITACIÓN PÚBLICA INTERNACIONAL ELECTRÓNICA BAJO COBERTURA DE TRATADOS DE LIBRE COMERCIO QUE CONTENGA CAPÍTULO DE COMPRAS GUBERNAMENTALES
NÚMERO DE IDENTIFICACIÓN EN COMPRANET: LA-50-GYR-050GYR040-T-2-2024

PROGRAMA "MOBILIARIO MÉDICO Y DE LABORATORIO PARA HOSPITALES PRIORITARIOS"

Nombre: EDVAG CONCEPTOS COMERCIALES SA DE CV
No. de Contrato: 050GYR040T00224-373-00

PARTIDA	DESTINO	CUCOP	PREI	SAI	DESCRIPCION	CANT.	PRECIO UNITARIO	IMPORTE TOTAL SIN IVA
515	SONORA	51200059	20203	513.219.0042.00.01	DIVAN (CHAISE LONGUE).	11	$5,500.00	$60,500.00
							Subtotal	$60,500.00
							I.V.A.	$9,680.00
							Total	$70,180.00

Nombre: EDVAG CONCEPTOS COMERCIALES SA DE CV
No. de Contrato: 050GYR040T00224-374-00

PARTIDA	DESTINO	CUCOP	PREI	SAI	DESCRIPCION	CANT.	PRECIO UNITARIO	IMPORTE TOTAL SIN IVA
516	SONORA	51200074	20204	513.560.0023.00.01	LITERAS METALICAS.	16	$5,500.00	$88,000.00
							Subtotal	$88,000.00
							I.V.A.	$14,080.00
							Total	$102,080.00

Nombre: INFRAESTRUCTURA HOSPITALARIA PROEMSA SA DE CV
No. de Contrato: 050GYR040T00224-375-00

PARTIDA	DESTINO	CUCOP	PREI	SAI	DESCRIPCION	CANT.	PRECIO UNITARIO	IMPORTE TOTAL SIN IVA
517	SONORA	53200458	20205	513.635.0168.00.01	ORINAL PARA VARONES.	143	$354.00	$50,622.00
							Subtotal	$50,622.00
							I.V.A.	$8,099.52
							Total	$58,721.52

GOBIERNO DE MÉXICO | IMSS

DIRECCIÓN DE ADMINISTRACIÓN
Unidad de Adquisiciones
Coordinación de Adquisición de Bienes y Contratación de Servicios
Coordinación Técnica de Adquisición de Bienes de Inversión y Activos
División de Equipo y Mobiliario Médico

ACTA DE FALLO

LICITACIÓN PÚBLICA INTERNACIONAL ELECTRÓNICA BAJO COBERTURA DE TRATADOS DE LIBRE COMERCIO QUE CONTENGA CAPÍTULO DE COMPRAS GUBERNAMENTALES
NÚMERO DE IDENTIFICACION EN COMPRANET: LA-50-GYR-050GYR040-T-2-2024

PROGRAMA "MOBILIARIO MÉDICO Y DE LABORATORIO PARA HOSPITALES PRIORITARIOS"

Nombre: INFRAESTRUCTURA HOSPITALARIA PROEMSA SA DE CV
No. de Contrato: 050GYR040T00224-376-00

PARTIDA	DESTINO	CUCOP	PREI	SAI	DESCRIPCION	CANT.	PRECIO UNITARIO	IMPORTE TOTAL SIN IVA
518	SONORA	51200153	20206	513.635.0173.00.01	PORTAVENOCLISIS RODABLE.	66	$913.52	$60,292.32
							Subtotal	$60,292.32
							I.V.A.	$9,646.77
							Total	$69,939.09

Nombre: SERPROF BIOMED SA DE CV
No. de Contrato: 050GYR040T00224-377-00

PARTIDA	DESTINO	CUCOP	PREI	SAI	DESCRIPCION	CANT.	PRECIO UNITARIO	IMPORTE TOTAL SIN IVA
519	SONORA	53106570	20212	513.263.0086.00.01	CARRO CUNA CON BASINET DE ACRILICO.	20	$4,333.33	$86,666.60
							Subtotal	$86,666.60
							I.V.A.	$13,866.66
							Total	$100,533.26

Nombre: EDVAG CONCEPTOS COMERCIALES SA DE CV
No. de Contrato: 050GYR040T00224-378-00

PARTIDA	DESTINO	CUCOP	PREI	SAI	DESCRIPCION	CANT.	PRECIO UNITARIO	IMPORTE TOTAL SIN IVA
520	SONORA	53106562	20274	513.130.0459.00.01	BASCULA PESA BEBE TUBULAR TIPO DINAMOMETRO.	4	$6,250.00	$25,000.00
							Subtotal	$25,000.00
							I.V.A.	$4,000.00
							Total	$29,000.00

ANEXOS
DIVISIÓN DE CONTRATOS

ACTA DE FALLO

LICITACIÓN PÚBLICA INTERNACIONAL ELECTRÓNICA BAJO COBERTURA DE TRATADOS DE LIBRE COMERCIO QUE CONTENGA CAPÍTULO DE COMPRAS GUBERNAMENTALES
NÚMERO DE IDENTIFICACIÓN EN COMPRANET: LA-50-GYR-050GYR040-T-2-2024

PROGRAMA "MOBILIARIO MÉDICO Y DE LABORATORIO PARA HOSPITALES PRIORITARIOS"

Nombre: EDVAG CONCEPTOS COMERCIALES SA DE CV
No. de Contrato: 050GYR040T00224-379-00

PARTIDA	DESTINO	CUCOP	PREI	SAI	DESCRIPCION	CANT.	PRECIO UNITARIO	IMPORTE TOTAL SIN IVA
522	SONORA	51200112	20292	513.621.2972.00.01	MESA DE 120 CM CON CUBIERTA DE LAMINADO PLASTICO.	1	$9,500.00	$9,500.00
							Subtotal	$9,500.00
							I.V.A.	$1,520.00
							Total	$11,020.00

Nombre: EDVAG CONCEPTOS COMERCIALES SA DE CV
No. de Contrato: 050GYR040T00224-380-00

PARTIDA	DESTINO	CUCOP	PREI	SAI	DESCRIPCION	CANT.	PRECIO UNITARIO	IMPORTE TOTAL SIN IVA
523	SONORA	51200119	20302	513.621.3076.00.01	MESA DE 150 CM PARA ATENCION AL RECIEN NACIDO.	2	$14,750.00	$29,500.00
							Subtotal	$29,500.00
							I.V.A.	$4,720.00
							Total	$34,220.00

Nombre: EDVAG CONCEPTOS COMERCIALES SA DE CV
No. de Contrato: 050GYR040T00224-381-00

PARTIDA	DESTINO	CUCOP	PREI	SAI	DESCRIPCION	CANT.	PRECIO UNITARIO	IMPORTE TOTAL SIN IVA
526	SONORA	51200214	20321	515.619.1417.00.01	MESA BAJA DE 90 CM CON CUBIERTA DE ACERO INOXIDABLE.	2	$10,000.00	$20,000.00
							Subtotal	$20,000.00
							I.V.A.	$3,200.00
							Total	$23,200.00

ACTA DE FALLO

LICITACIÓN PÚBLICA INTERNACIONAL ELECTRÓNICA BAJO COBERTURA DE TRATADOS DE LIBRE COMERCIO QUE CONTENGA CAPÍTULO DE COMPRAS GUBERNAMENTALES
NÚMERO DE IDENTIFICACIÓN EN COMPRANET: LA-50-GYR-050GYR040-T-2-2024

PROGRAMA "MOBILIARIO MÉDICO Y DE LABORATORIO PARA HOSPITALES PRIORITARIOS"

Nombre: EDVAG CONCEPTOS COMERCIALES SA DE CV
No. de Contrato: 050GYR040T00224-382-00

PARTIDA	DESTINO	CUCOP	PREI	SAI	DESCRIPCION	CANT.	PRECIO UNITARIO	IMPORTE TOTAL SIN IVA
528	SONORA	53106572	20547	513.191.0934.00.01	CARRO PARA CURACIONES EN ABS.	75	$35,000.00	$2,625,000.00
							Subtotal	$2,625,000.00
							I.V.A.	$420,000.00
							Total	$3,045,000.00

Nombre: SERPROF BIOMED SA DE CV
No. de Contrato: 050GYR040T00224-383-00

PARTIDA	DESTINO	CUCOP	PREI	SAI	DESCRIPCION	CANT.	PRECIO UNITARIO	IMPORTE TOTAL SIN IVA
529	SONORA	51200054	20549	513.191.0946.00.01	CARRO PARA ROPA SUCIA CON TAPA Y APERTURA DE PEDAL.	73	$6,933.33	$506,133.09
							Subtotal	$506,133.09
							I.V.A.	$80,981.29
							Total	$587,114.38

Nombre: EDVAG CONCEPTOS COMERCIALES SA DE CV
No. de Contrato: 050GYR040T00224-384-00

PARTIDA	DESTINO	CUCOP	PREI	SAI	DESCRIPCION	CANT.	PRECIO UNITARIO	IMPORTE TOTAL SIN IVA
534	SONORA	51200157	20597	513.964.0017.00.01	VESTIDOR CON ARMARIO PARA CONSULTORIO.	3	$33,750.00	$101,250.00
							Subtotal	$101,250.00
							I.V.A.	$16,200.00
							Total	$117,450.00

ACTA DE FALLO

LICITACIÓN PÚBLICA INTERNACIONAL ELECTRÓNICA BAJO COBERTURA DE TRATADOS DE LIBRE COMERCIO QUE CONTENGA CAPÍTULO DE COMPRAS GUBERNAMENTALES
NÚMERO DE IDENTIFICACIÓN EN COMPRANET: LA-50-GYR-050GYR040-T-2-2024

PROGRAMA "MOBILIARIO MÉDICO Y DE LABORATORIO PARA HOSPITALES PRIORITARIOS"

Nombre: META SUMINISTROS MEDICOS SA DE CV
No. de Contrato: 050GYR040T00224-385-00

PARTIDA	DESTINO	CUCOP	PREI	SAI	DESCRIPCION	CANT.	PRECIO UNITARIO	IMPORTE TOTAL SIN IVA
535	SONORA	51200235	20603	515.619.1697.00.01	MESA ALTA DE 90 CM CON RESPALDO, CAJON Y PUERTAS ABATIBLES.	19	$3,720.00	$70,680.00
							Subtotal	$70,680.00
							I.V.A.	$11,308.80
							Total	$81,988.80

Nombre: SERPROF BIOMED SA DE CV
No. de Contrato: 050GYR040T00224-386-00

PARTIDA	DESTINO	CUCOP	PREI	SAI	DESCRIPCION	CANT.	PRECIO UNITARIO	IMPORTE TOTAL SIN IVA
536	SONORA	51200240	20615	515.619.1813.00.01	MESA ALTA DE 180 CM DE TRABAJO PARA 2 USUARIOS CON RESPALDO.	7	$4,366.67	$30,566.69
							Subtotal	$30,566.69
							I.V.A.	$4,890.67
							Total	$35,457.36

Nombre: SERPROF BIOMED SA DE CV
No. de Contrato: 050GYR040T00224-387-00

PARTIDA	DESTINO	CUCOP	PREI	SAI	DESCRIPCION	CANT.	PRECIO UNITARIO	IMPORTE TOTAL SIN IVA
537	SONORA	51200168	20620	515.619.1865.00.01	MESA ALTA DE 120 CM SIN RESPALDO Y 8 CAJONES.	11	$7,732.00	$85,052.00
							Subtotal	$85,052.00
							I.V.A.	$13,608.32
							Total	$98,660.32

ACTA DE FALLO

LICITACIÓN PÚBLICA INTERNACIONAL ELECTRÓNICA BAJO COBERTURA DE TRATADOS DE LIBRE COMERCIO QUE CONTENGA CAPÍTULO DE COMPRAS GUBERNAMENTALES
NÚMERO DE IDENTIFICACIÓN EN COMPRANET: LA-50-GYR-050GYR040-T-2-2024

PROGRAMA "MOBILIARIO MÉDICO Y DE LABORATORIO PARA HOSPITALES PRIORITARIOS"

Nombre: SERPROF BIOMED SA DE CV
No. de Contrato: 050GYR040T00224-388-00

PARTIDA	DESTINO	CUCOP	PREI	SAI	DESCRIPCION	CANT.	PRECIO UNITARIO	IMPORTE TOTAL SIN IVA
538	SONORA	51200169	20621	515.619.1876.00.01	MESA ALTA DE 120 CM SIN RESPALDO Y PUERTAS ABATIBLES.	4	$5,042.67	$20,170.68
							Subtotal	$20,170.68
							I.V.A.	$3,227.31
							Total	$23,397.99

Nombre: SERPROF BIOMED SA DE CV
No. de Contrato: 050GYR040T00224-389-00

PARTIDA	DESTINO	CUCOP	PREI	SAI	DESCRIPCION	CANT.	PRECIO UNITARIO	IMPORTE TOTAL SIN IVA
539	SONORA	51200170	20622	515.619.1883.00.01	MESA ALTA DE 120 CM SIN RESPALDO, 2 CAJONES SUPERIORES Y PUERTAS ABATIBLES.	5	$6,292.00	$31,460.00
							Subtotal	$31,460.00
							I.V.A.	$5,033.60
							Total	$36,493.60

Nombre: EDVAG CONCEPTOS COMERCIALES SA DE CV
No. de Contrato: 050GYR040T00224-390-00

PARTIDA	DESTINO	CUCOP	PREI	SAI	DESCRIPCION	CANT.	PRECIO UNITARIO	IMPORTE TOTAL SIN IVA
540	SONORA	51200244	20627	515.619.1937.00.01	MESA ALTA DE 180 CM SIN RESPALDO, CAJONES CENTRALES Y PUERTAS ABATIBLES LATERALES.	1	$30,875.00	$30,875.00
							Subtotal	$30,875.00
							I.V.A.	$4,940.00
							Total	$35,815.00

ANEXOS
DIVISIÓN DE CONTRATOS

ACTA DE FALLO

LICITACIÓN PÚBLICA INTERNACIONAL ELECTRÓNICA BAJO COBERTURA DE TRATADOS DE LIBRE COMERCIO QUE CONTENGA CAPÍTULO DE COMPRAS GUBERNAMENTALES
NÚMERO DE IDENTIFICACIÓN EN COMPRANET: LA-50-GYR-050GYR040-T-2-2024

PROGRAMA "MOBILIARIO MÉDICO Y DE LABORATORIO PARA HOSPITALES PRIORITARIOS"

Nombre: SERPROF BIOMED SA DE CV
No. de Contrato: 050GYR040T00224-391-00

PARTIDA	DESTINO	CUCOP	PREI	SAI	DESCRIPCION	CANT.	PRECIO UNITARIO	IMPORTE TOTAL SIN IVA
543	YUCATAN	53106569	16682	513.191.0803.01.01	CARRO CAMILLA TIPO TRANSFER (LATERAL).	4	$28,000.00	$112,000.00
							Subtotal	$112,000.00
							I.V.A.	$17,920.00
							Total	$129,920.00

Nombre: EDVAG CONCEPTOS COMERCIALES SA DE CV
No. de Contrato: 050GYR040T00224-392-00

PARTIDA	DESTINO	CUCOP	PREI	SAI	DESCRIPCION	CANT.	PRECIO UNITARIO	IMPORTE TOTAL SIN IVA
544	YUCATAN	51200063	16698	513.546.0029.01.01	JABONERA ELECTRICA	1	$1,428.00	$1,428.00
							Subtotal	$1,428.00
							I.V.A.	$228.48
							Total	$1,656.48

Nombre: EDVAG CONCEPTOS COMERCIALES SA DE CV
No. de Contrato: 050GYR040T00224-393-00

PARTIDA	DESTINO	CUCOP	PREI	SAI	DESCRIPCION	CANT.	PRECIO UNITARIO	IMPORTE TOTAL SIN IVA
545	YUCATAN	51200144	16771	513.626.0287.01.01	MODULO PARA CONSULTORIO MEDICO DERECHO.	3	$37,800.00	$113,400.00
							Subtotal	$113,400.00
							I.V.A.	$18,144.00
							Total	$131,544.00

ACTA DE FALLO

LICITACIÓN PÚBLICA INTERNACIONAL ELECTRÓNICA BAJO COBERTURA DE TRATADOS DE LIBRE COMERCIO QUE CONTENGA CAPÍTULO DE COMPRAS GUBERNAMENTALES
NÚMERO DE IDENTIFICACIÓN EN COMPRANET: LA-50-GYR-050GYR040-T-2-2024

PROGRAMA "MOBILIARIO MÉDICO Y DE LABORATORIO PARA HOSPITALES PRIORITARIOS"

Nombre: EDVAG CONCEPTOS COMERCIALES SA DE CV
No. de Contrato: 050GYR040T00224-394-00

PARTIDA	DESTINO	CUCOP	PREI	SAI	DESCRIPCION	CANT.	PRECIO UNITARIO	IMPORTE TOTAL SIN IVA
546	YUCATAN	51200173	16800	515.619.0059.01.01	MESA ALTA DE 150 CM CON CAJONERA CENTRAL.	2	$10,710.00	$21,420.00
							Subtotal	$21,420.00
							I.V.A.	$3,427.20
							Total	$24,847.20

Nombre: EDVAG CONCEPTOS COMERCIALES SA DE CV
No. de Contrato: 050GYR040T00224-395-00

PARTIDA	DESTINO	CUCOP	PREI	SAI	DESCRIPCION	CANT.	PRECIO UNITARIO	IMPORTE TOTAL SIN IVA
547	YUCATAN	51200158	18440	514.160.0014.00.01	CARRO PARA SUPERMERCADO.	6	$7,350.00	$44,100.00
							Subtotal	$44,100.00
							I.V.A.	$7,056.00
							Total	$51,156.00

Nombre: EDVAG CONCEPTOS COMERCIALES SA DE CV
No. de Contrato: 050GYR040T00224-396-00

PARTIDA	DESTINO	CUCOP	PREI	SAI	DESCRIPCION	CANT.	PRECIO UNITARIO	IMPORTE TOTAL SIN IVA
554	YUCATAN	51200159	20023	515.247.0118.00.01	CARRO CAJONERO.	5	$3,990.00	$19,950.00
							Subtotal	$19,950.00
							I.V.A.	$3,192.00
							Total	$23,142.00

ACTA DE FALLO

LICITACIÓN PÚBLICA INTERNACIONAL ELECTRÓNICA BAJO COBERTURA DE TRATADOS DE LIBRE COMERCIO QUE CONTENGA CAPÍTULO DE COMPRAS GUBERNAMENTALES
NÚMERO DE IDENTIFICACIÓN EN COMPRANET: LA-50-GYR-050GYR040-T-2-2024

PROGRAMA "MOBILIARIO MÉDICO Y DE LABORATORIO PARA HOSPITALES PRIORITARIOS"

Nombre: EDVAG CONCEPTOS COMERCIALES SA DE CV
No. de Contrato: 050GYR040T00224-397-00

PARTIDA	DESTINO	CUCOP	PREI	SAI	DESCRIPCION	CANT.	PRECIO UNITARIO	IMPORTE TOTAL SIN IVA
555	YUCATAN	53106587	20024	515.247.0125.00.01	CARRO DISTRIBUIDOR DE MUESTRAS.	2	$10,290.00	$20,580.00
							Subtotal	$20,580.00
							I.V.A.	$3,292.80
							Total	$23,872.80

Nombre: EDVAG CONCEPTOS COMERCIALES SA DE CV
No. de Contrato: 050GYR040T00224-398-00

PARTIDA	DESTINO	CUCOP	PREI	SAI	DESCRIPCION	CANT.	PRECIO UNITARIO	IMPORTE TOTAL SIN IVA
556	YUCATAN	53106590	20025	515.451.0259.00.01	CABINETE PARA TOMA DE MUESTRAS.	6	$7,140.00	$42,840.00
							Subtotal	$42,840.00
							I.V.A.	$6,854.40
							Total	$49,694.40

Nombre: MUEBLES LA FORJA DE JUAN ESCOBAR SA DE CV
No. de Contrato: 050GYR040T00224-399-00

PARTIDA	DESTINO	CUCOP	PREI	SAI	DESCRIPCION	CANT.	PRECIO UNITARIO	IMPORTE TOTAL SIN IVA
557	YUCATAN	51200161	20030	515.619.1232.00.01	MESA ALTA DE 120 CM CON CUBIERTA DE ACERO INOXIDABLE.	3	$8,000.00	$24,000.00
							Subtotal	$24,000.00
							I.V.A.	$3,840.00
							Total	$27,840.00

GOBIERNO DE MÉXICO | IMSS

DIRECCIÓN DE ADMINISTRACIÓN
Unidad de Adquisiciones
Coordinación de Adquisición de Bienes y Contratación de Servicios
Coordinación Técnica de Adquisición de Bienes de Inversión y Activos
División de Equipo y Mobiliario Médico

ACTA DE FALLO

LICITACIÓN PÚBLICA INTERNACIONAL ELECTRÓNICA BAJO COBERTURA DE TRATADOS DE LIBRE COMERCIO QUE CONTENGA CAPÍTULO DE COMPRAS GUBERNAMENTALES
NÚMERO DE IDENTIFICACIÓN EN COMPRANET: LA-50-GYR-050GYR040-T-2-2024

PROGRAMA "MOBILIARIO MÉDICO Y DE LABORATORIO PARA HOSPITALES PRIORITARIOS"

Nombre: EDVAG CONCEPTOS COMERCIALES SA DE CV
No. de Contrato: 050GYR040T00224-400-00

PARTIDA	DESTINO	CUCOP	PREI	SAI	DESCRIPCION	CANT.	PRECIO UNITARIO	IMPORTE TOTAL SIN IVA
559	YUCATAN	51200202	20036	515.619.1292.00.01	MESA BAJA DE 180 CM CON CUBIERTA DE MADERA.	1	$6,090.00	$6,090.00
							Subtotal	$6,090.00
							I.V.A.	$974.40
							Total	$7,064.40

Nombre: EDVAG CONCEPTOS COMERCIALES SA DE CV
No. de Contrato: 050GYR040T00224-401-00

PARTIDA	DESTINO	CUCOP	PREI	SAI	DESCRIPCION	CANT.	PRECIO UNITARIO	IMPORTE TOTAL SIN IVA
562	YUCATAN	51200272	20042	515.784.0111.00.01	REPISA ABATIBLE PARA TOMA DE MUESTRAS.	6	$2,058.00	$12,348.00
							Subtotal	$12,348.00
							I.V.A.	$1,975.68
							Total	$14,323.68

Nombre: META SUMINISTROS MEDICOS SA DE CV
No. de Contrato: 050GYR040T00224-402-00

PARTIDA	DESTINO	CUCOP	PREI	SAI	DESCRIPCION	CANT.	PRECIO UNITARIO	IMPORTE TOTAL SIN IVA
563	YUCATAN	51100274	20048	515.957.0337.00.01	VITRINA DE 90 CM CONTRA MURO CON LLAVES.	105	$1,670.00	$175,350.00
							Subtotal	$175,350.00
							I.V.A.	$28,056.00
							Total	$203,406.00

ANEXOS
DIVISIÓN DE CONTRATOS

ACTA DE FALLO

LICITACIÓN PÚBLICA INTERNACIONAL ELECTRÓNICA BAJO COBERTURA DE TRATADOS DE LIBRE COMERCIO QUE CONTENGA CAPÍTULO DE COMPRAS GUBERNAMENTALES
NÚMERO DE IDENTIFICACIÓN EN COMPRANET: LA-50-GYR-050GYR040-T-2-2024

PROGRAMA "MOBILIARIO MÉDICO Y DE LABORATORIO PARA HOSPITALES PRIORITARIOS"

Nombre: META SUMINISTROS MEDICOS SA DE CV
No. de Contrato: 050GYR040T00224-403-00

PARTIDA	DESTINO	CUCOP	PREI	SAI	DESCRIPCION	CANT.	PRECIO UNITARIO	IMPORTE TOTAL SIN IVA
564	YUCATAN	51100257	20120	513.060.0065.00.01	ANAQUEL GUARDA COMODOS.	16	$4,460.00	$71,360.00
							Subtotal	$71,360.00
							I.V.A.	$11,417.60
							Total	$82,777.60

Nombre: AH CORPORATIVO MEDICO DE MEXICO, S.A. DE C.V.
No. de Contrato: 050GYR040T00224-404-00

PARTIDA	DESTINO	CUCOP	PREI	SAI	DESCRIPCION	CANT.	PRECIO UNITARIO	IMPORTE TOTAL SIN IVA
565	YUCATAN	51200039	20124	513.108.0363.00.01	BANCO GIRATORIO CON RESPALDO DE ACERO INOXIDABLE.	22	$1,396.30	$30,718.60
							Subtotal	$30,718.60
							I.V.A.	$4,914.98
							Total	$35,633.58

Nombre: SERPROF BIOMED SA DE CV
No. de Contrato: 050GYR040T00224-405-00

PARTIDA	DESTINO	CUCOP	PREI	SAI	DESCRIPCION	CANT.	PRECIO UNITARIO	IMPORTE TOTAL SIN IVA
566	YUCATAN	51200039	20125	513.108.0378.00.01	BANCO GIRATORIO DE ACERO INOXIDABLE.	58	$1,146.67	$66,506.86
							Subtotal	$66,506.86
							I.V.A.	$10,641.10
							Total	$77,147.96

ANEXOS

GOBIERNO DE MÉXICO | IMSS

DIRECCIÓN DE ADMINISTRACIÓN
Unidad de Adquisiciones
Coordinación de Adquisición de Bienes y Contratación de Servicios
Coordinación Técnica de Adquisición de Bienes de Inversión y Activos
División de Equipo y Mobiliario Médico

ACTA DE FALLO

LICITACIÓN PÚBLICA INTERNACIONAL ELECTRÓNICA BAJO COBERTURA DE TRATADOS DE LIBRE COMERCIO QUE CONTENGA CAPÍTULO DE COMPRAS GUBERNAMENTALES
NÚMERO DE IDENTIFICACIÓN EN COMPRANET: LA-50-GYR-050GYR040-T-2-2024

PROGRAMA "MOBILIARIO MÉDICO Y DE LABORATORIO PARA HOSPITALES PRIORITARIOS"

Nombre: INFRAESTRUCTURA HOSPITALARIA PROEMSA SA DE CV
No. de Contrato: 050GYR040T00224-406-00

PARTIDA	DESTINO	CUCOP	PREI	SAI	DESCRIPCION	CANT.	PRECIO UNITARIO	IMPORTE TOTAL SIN IVA
567	YUCATAN	53200451	20126	513.113.0299.00.01	BANDEJA.	1	$700.00	$700.00
							Subtotal	$700.00
							I.V.A.	$112.00
							Total	$812.00

Nombre: SERPROF BIOMED SA DE CV
No. de Contrato: 050GYR040T00224-407-00

PARTIDA	DESTINO	CUCOP	PREI	SAI	DESCRIPCION	CANT.	PRECIO UNITARIO	IMPORTE TOTAL SIN IVA
569	YUCATAN	53106558	20128	513.130.0422.00.01	BASCULA CON ESTADIMETRO.	23	$5,693.33	$130,946.59
							Subtotal	$130,946.59
							I.V.A.	$20,951.45
							Total	$151,898.04

Nombre: SERPROF BIOMED SA DE CV
No. de Contrato: 050GYR040T00224-408-00

PARTIDA	DESTINO	CUCOP	PREI	SAI	DESCRIPCION	CANT.	PRECIO UNITARIO	IMPORTE TOTAL SIN IVA
570	YUCATAN	51200047	20133	513.143.0149.00.01	BURO.	100	$1,053.33	$105,333.00
							Subtotal	$105,333.00
							I.V.A.	$16,853.28
							Total	$122,186.28

ACTA DE FALLO

LICITACIÓN PÚBLICA INTERNACIONAL ELECTRÓNICA BAJO COBERTURA DE TRATADOS DE LIBRE COMERCIO QUE CONTENGA CAPÍTULO DE COMPRAS GUBERNAMENTALES
NÚMERO DE IDENTIFICACIÓN EN COMPRANET: LA-50-GYR-050GYR040-T-2-2024

PROGRAMA "MOBILIARIO MÉDICO Y DE LABORATORIO PARA HOSPITALES PRIORITARIOS"

Nombre: EDVAG CONCEPTOS COMERCIALES SA DE CV
No. de Contrato: 050GYR040T00224-409-00

PARTIDA	DESTINO	CUCOP	PREI	SAI	DESCRIPCION	CANT.	PRECIO UNITARIO	IMPORTE TOTAL SIN IVA
571	YUCATAN	51200049	20134	513.164.3374.00.01	CAMA INDIVIDUAL METÁLICA.	1	$2,625.00	$2,625.00
							Subtotal	$2,625.00
							I.V.A.	$420.00
							Total	$3,045.00

Nombre: SERPROF BIOMED SA DE CV
No. de Contrato: 050GYR040T00224-410-00

PARTIDA	DESTINO	CUCOP	PREI	SAI	DESCRIPCION	CANT.	PRECIO UNITARIO	IMPORTE TOTAL SIN IVA
572	YUCATAN	53106573	20136	513.191.0962.00.01	CARRO PARA CURACIONES.	50	$4,933.33	$246,666.50
							Subtotal	$246,666.50
							I.V.A.	$39,466.64
							Total	$286,133.14

Nombre: SERPROF BIOMED SA DE CV
No. de Contrato: 050GYR040T00224-411-00

PARTIDA	DESTINO	CUCOP	PREI	SAI	DESCRIPCION	CANT.	PRECIO UNITARIO	IMPORTE TOTAL SIN IVA
573	YUCATAN	53106576	20137	513.191.0877.00.01	CARRO PARA MEDICAMENTOS.	22	$4,933.33	$108,533.26
							Subtotal	$108,533.26
							I.V.A.	$17,365.32
							Total	$125,898.58

GOBIERNO DE MÉXICO | IMSS

DIRECCIÓN DE ADMINISTRACIÓN
Unidad de Adquisiciones
Coordinación de Adquisición de Bienes y Contratación de Servicios
Coordinación Técnica de Adquisición de Bienes de Inversión y Activos
División de Equipo y Mobiliario Médico

ACTA DE FALLO

LICITACIÓN PÚBLICA INTERNACIONAL ELECTRÓNICA BAJO COBERTURA DE TRATADOS DE LIBRE COMERCIO QUE CONTENGA CAPÍTULO DE COMPRAS GUBERNAMENTALES
NÚMERO DE IDENTIFICACIÓN EN COMPRANET: LA-50-GYR-050GYR040-T-2-2024

PROGRAMA "MOBILIARIO MÉDICO Y DE LABORATORIO PARA HOSPITALES PRIORITARIOS"

Nombre: EDVAG CONCEPTOS COMERCIALES SA DE CV
No. de Contrato: 050GYR040T00224-412-00

PARTIDA	DESTINO	CUCOP	PREI	SAI	DESCRIPCION	CANT.	PRECIO UNITARIO	IMPORTE TOTAL SIN IVA
574	YUCATAN	51200053	20138	513.191.0887.00.01	CARRO PARA ROPA LIMPIA.	1	$8,106.00	$8,106.00
							Subtotal	$8,106.00
							I.V.A.	$1,296.96
							Total	$9,402.96

Nombre: SERPROF BIOMED SA DE CV
No. de Contrato: 050GYR040T00224-413-00

PARTIDA	DESTINO	CUCOP	PREI	SAI	DESCRIPCION	CANT.	PRECIO UNITARIO	IMPORTE TOTAL SIN IVA
575	YUCATAN	53106577	20140	513.191.0903.00.01	CARRO PORTAEXPEDIENTES.	27	$8,266.67	$223,200.09
							Subtotal	$223,200.09
							I.V.A.	$35,712.01
							Total	$258,912.10

Nombre: INFRAESTRUCTURA HOSPITALARIA PROEMSA SA DE CV
No. de Contrato: 050GYR040T00224-414-00

PARTIDA	DESTINO	CUCOP	PREI	SAI	DESCRIPCION	CANT.	PRECIO UNITARIO	IMPORTE TOTAL SIN IVA
576	YUCATAN	53106578	20142	513.209.0061.00.01	CEPILLERA PARA USO QUIRÚRGICO.	40	$553.00	$22,120.00
							Subtotal	$22,120.00
							I.V.A.	$3,539.20
							Total	$25,659.20

ANEXOS
DIVISIÓN DE CONTRATOS

ACTA DE FALLO

LICITACIÓN PÚBLICA INTERNACIONAL ELECTRÓNICA BAJO COBERTURA DE TRATADOS DE LIBRE COMERCIO QUE CONTENGA CAPÍTULO DE COMPRAS GUBERNAMENTALES
NÚMERO DE IDENTIFICACIÓN EN COMPRANET: LA-50-GYR-050GYR040-T-2-2024

PROGRAMA "MOBILIARIO MÉDICO Y DE LABORATORIO PARA HOSPITALES PRIORITARIOS"

Nombre: INFRAESTRUCTURA HOSPITALARIA PROEMSA SA DE CV
No. de Contrato: 050GYR040T00224-415-00

PARTIDA	DESTINO	CUCOP	PREI	SAI	DESCRIPCION	CANT.	PRECIO UNITARIO	IMPORTE TOTAL SIN IVA
577	YUCATAN	53200456	20145	513.245.0113.00.01	COMODO PARA ADULTOS.	169	$721.00	$121,849.00
							Subtotal	$121,849.00
							I.V.A.	$19,495.84
							Total	$141,344.84

Nombre: SERPROF BIOMED SA DE CV
No. de Contrato: 050GYR040T00224-416-00

PARTIDA	DESTINO	CUCOP	PREI	SAI	DESCRIPCION	CANT.	PRECIO UNITARIO	IMPORTE TOTAL SIN IVA
578	YUCATAN	53200457	20146	513.245.0126.00.01	COMODO PARA MENORES.	28	$800.00	$22,400.00
							Subtotal	$22,400.00
							I.V.A.	$3,584.00
							Total	$25,984.00

Nombre: INFRAESTRUCTURA HOSPITALARIA PROEMSA SA DE CV
No. de Contrato: 050GYR040T00224-417-00

PARTIDA	DESTINO	CUCOP	PREI	SAI	DESCRIPCION	CANT.	PRECIO UNITARIO	IMPORTE TOTAL SIN IVA
579	YUCATAN	51200057	20147	513.254.0113.00.01	CUBETA DE ACERO INOXIDABLE CON PORTA CUBETA RODABLE.	97	$1,092.70	$105,991.90
							Subtotal	$105,991.90
							I.V.A.	$16,958.70
							Total	$122,950.60

Durango 291, Piso 11, Col. Roma Norte, Alcaldía Cuauhtémoc, C. P. 06700, Ciudad de México
Tel. 55 5726-1700, Ext. 14925 www.imss.gob.mx

2024 Felipe Carrillo PUERTO

GOBIERNO DE MÉXICO | IMSS

DIRECCIÓN DE ADMINISTRACIÓN
Unidad de Adquisiciones
Coordinación de Adquisición de Bienes y Contratación de Servicios
Coordinación Técnica de Adquisición de Bienes de Inversión y Activos
División de Equipo y Mobiliario Médico

ACTA DE FALLO

LICITACIÓN PÚBLICA INTERNACIONAL ELECTRÓNICA BAJO COBERTURA DE TRATADOS DE LIBRE COMERCIO QUE CONTENGA CAPÍTULO DE COMPRAS GUBERNAMENTALES
NÚMERO DE IDENTIFICACIÓN EN COMPRANET: LA-50-GYR-050GYR040-T-2-2024

PROGRAMA "MOBILIARIO MÉDICO Y DE LABORATORIO PARA HOSPITALES PRIORITARIOS"

Nombre: SERPROF BIOMED SA DE CV
No. de Contrato: 050GYR040T00224-418-00

PARTIDA	DESTINO	CUCOP	PREI	SAI	DESCRIPCION	CANT.	PRECIO UNITARIO	IMPORTE TOTAL SIN IVA
580	YUCATAN	51200060	20148	513.352.0111.00.01	ESCALERILLA DE DOS PELDAÑOS.	162	$1,040.00	$168,480.00
							Subtotal	$168,480.00
							I.V.A.	$26,956.80
							Total	$195,436.80

Nombre: INFRAESTRUCTURA HOSPITALARIA PROEMSA SA DE CV
No. de Contrato: 050GYR040T00224-419-00

PARTIDA	DESTINO	CUCOP	PREI	SAI	DESCRIPCION	CANT.	PRECIO UNITARIO	IMPORTE TOTAL SIN IVA
581	YUCATAN	51100261	20149	513.360.0065.00.01	ESTANTE GUARDA ESTERIL DE 90 CM.	30	$5,504.39	$165,131.70
							Subtotal	$165,131.70
							I.V.A.	$26,421.07
							Total	$191,552.77

Nombre: INFRAESTRUCTURA HOSPITALARIA PROEMSA SA DE CV
No. de Contrato: 050GYR040T00224-420-00

PARTIDA	DESTINO	CUCOP	PREI	SAI	DESCRIPCION	CANT.	PRECIO UNITARIO	IMPORTE TOTAL SIN IVA
582	YUCATAN	51100260	20151	513.360.0071.00.01	ESTANTE GUARDA ESTERIL DE 120 CM.	11	$6,238.35	$68,621.85
							Subtotal	$68,621.85
							I.V.A.	$10,979.50
							Total	$79,601.35

Durango 291, Piso 11, Col. Roma Norte, Alcaldía Cuauhtémoc, C. P. 06700, Ciudad de México
Tel. 55 5726-1700, Ext. 14925 www.imss.gob.mx

2024 Felipe Carrillo PUERTO

ACTA DE FALLO

LICITACIÓN PÚBLICA INTERNACIONAL ELECTRÓNICA BAJO COBERTURA DE TRATADOS DE LIBRE COMERCIO QUE CONTENGA CAPÍTULO DE COMPRAS GUBERNAMENTALES
NÚMERO DE IDENTIFICACIÓN EN COMPRANET: LA-50-GYR-050GYR040-T-2-2024

PROGRAMA "MOBILIARIO MÉDICO Y DE LABORATORIO PARA HOSPITALES PRIORITARIOS"

Nombre: SERPROF BIOMED SA DE CV
No. de Contrato: 050GYR040T00224-421-00

PARTIDA	DESTINO	CUCOP	PREI	SAI	DESCRIPCION	CANT.	PRECIO UNITARIO	IMPORTE TOTAL SIN IVA
583	YUCATAN	51200062	20153	513.546.0061.00.01	JABONERA DE PEDAL.	11	$7,733.33	$85,066.63
							Subtotal	$85,066.63
							I.V.A.	$13,610.66
							Total	$98,677.29

Nombre: EDVAG CONCEPTOS COMERCIALES SA DE CV
No. de Contrato: 050GYR040T00224-422-00

PARTIDA	DESTINO	CUCOP	PREI	SAI	DESCRIPCION	CANT.	PRECIO UNITARIO	IMPORTE TOTAL SIN IVA
584	YUCATAN	51200065	20155	513.567.0128.00.01	LAMPARA DE PIE, RODABLE.	1	$1,249.50	$1,249.50
							Subtotal	$1,249.50
							I.V.A.	$199.92
							Total	$1,449.42

Nombre: SERPROF BIOMED SA DE CV
No. de Contrato: 050GYR040T00224-423-00

PARTIDA	DESTINO	CUCOP	PREI	SAI	DESCRIPCION	CANT.	PRECIO UNITARIO	IMPORTE TOTAL SIN IVA
594	YUCATAN	51200110	20178	513.621.2732.00.01	MESA CARRO ANESTESIOLOGO DE 70 CM.	6	$6,133.33	$36,799.98
							Subtotal	$36,799.98
							I.V.A.	$5,888.00
							Total	$42,687.98

ACTA DE FALLO

LICITACIÓN PÚBLICA INTERNACIONAL ELECTRÓNICA BAJO COBERTURA DE TRATADOS DE LIBRE COMERCIO QUE CONTENGA CAPÍTULO DE COMPRAS GUBERNAMENTALES
NÚMERO DE IDENTIFICACIÓN EN COMPRANET: LA-50-GYR-050GYR040-T-2-2024

PROGRAMA "MOBILIARIO MÉDICO Y DE LABORATORIO PARA HOSPITALES PRIORITARIOS"

Nombre: MUEBLES LA FORJA DE JUAN ESCOBAR SA DE CV
No. de Contrato: 050GYR040T00224-424-00

PARTIDA	DESTINO	CUCOP	PREI	SAI	DESCRIPCION	CANT.	PRECIO UNITARIO	IMPORTE TOTAL SIN IVA
596	YUCATAN	51200120	20181	513.621.2762.00.01	MESA DE 180 CM PARA ENSAMBLE CON REPISA INTERMEDIA.	3	$23,000.00	$69,000.00
							Subtotal	$69,000.00
							I.V.A.	$11,040.00
							Total	$80,040.00

Nombre: SERPROF BIOMED SA DE CV
No. de Contrato: 050GYR040T00224-425-00

PARTIDA	DESTINO	CUCOP	PREI	SAI	DESCRIPCION	CANT.	PRECIO UNITARIO	IMPORTE TOTAL SIN IVA
597	YUCATAN	51200137	20183	513.621.2786.00.01	MESA MAYO.	54	$1,980.00	$106,920.00
							Subtotal	$106,920.00
							I.V.A.	$17,107.20
							Total	$124,027.20

Nombre: MUEBLES LA FORJA DE JUAN ESCOBAR SA DE CV
No. de Contrato: 050GYR040T00224-426-00

PARTIDA	DESTINO	CUCOP	PREI	SAI	DESCRIPCION	CANT.	PRECIO UNITARIO	IMPORTE TOTAL SIN IVA
598	YUCATAN	53105581	20184	513.621.2792.00.01	MESA PARA EXPLORACION PEDIATRICA.	2	$9,000.00	$18,000.00
							Subtotal	$18,000.00
							I.V.A.	$2,880.00
							Total	$20,880.00

ANEXOS
DIVISIÓN DE CONTRATOS

ACTA DE FALLO

LICITACIÓN PÚBLICA INTERNACIONAL ELECTRÓNICA BAJO COBERTURA DE TRATADOS DE LIBRE COMERCIO QUE CONTENGA CAPÍTULO DE COMPRAS GUBERNAMENTALES
NÚMERO DE IDENTIFICACIÓN EN COMPRANET: LA-50-GYR-050GYR040-T-2-2024

PROGRAMA "MOBILIARIO MÉDICO Y DE LABORATORIO PARA HOSPITALES PRIORITARIOS"

Nombre: SERPROF BIOMED SA DE CV
No. de Contrato: 050GYR040T00224-427-00

PARTIDA	DESTINO	CUCOP	PREI	SAI	DESCRIPCION	CANT.	PRECIO UNITARIO	IMPORTE TOTAL SIN IVA
599	YUCATAN	53106582	20185	513.621.2804.00.01	MESA PARA INSTRUMENTAL QUIRURGICO.	6	$3,933.33	$23,599.98
							Subtotal	$23,599.98
							I.V.A.	$3,776.00
							Total	$27,375.98

Nombre: SERPROF BIOMED SA DE CV
No. de Contrato: 050GYR040T00224-428-00

PARTIDA	DESTINO	CUCOP	PREI	SAI	DESCRIPCION	CANT.	PRECIO UNITARIO	IMPORTE TOTAL SIN IVA
600	YUCATAN	53106583	20186	513.621.2813.00.01	MESA PARA REHIDRATACION.	2	$4,913.33	$9,826.66
							Subtotal	$9,826.66
							I.V.A.	$1,572.27
							Total	$11,398.93

Nombre: SERPROF BIOMED SA DE CV
No. de Contrato: 050GYR040T00224-429-00

PARTIDA	DESTINO	CUCOP	PREI	SAI	DESCRIPCION	CANT.	PRECIO UNITARIO	IMPORTE TOTAL SIN IVA
601	YUCATAN	51200139	20187	513.621.2826.00.01	MESA PASTEUR.	71	$2,398.67	$170,305.57
							Subtotal	$170,305.57
							I.V.A.	$27,248.89
							Total	$197,554.46

Durango 291, Piso 11, Col. Roma Norte, Alcaldía Cuauhtémoc, C. P. 06700, Ciudad de México
Tel. 55 5726-6999, Ext. 14923. www.imss.gob.mx

2024 Felipe Carrillo PUERTO

GOBIERNO DE MÉXICO | IMSS

DIRECCIÓN DE ADMINISTRACIÓN
Unidad de Adquisiciones
Coordinación de Adquisición de Bienes y Contratación de Servicios
Coordinación Técnica de Adquisición de Bienes de Inversión y Activos
División de Equipo y Mobiliario Médico

ACTA DE FALLO

LICITACIÓN PÚBLICA INTERNACIONAL ELECTRÓNICA BAJO COBERTURA DE TRATADOS DE LIBRE COMERCIO QUE CONTENGA CAPÍTULO DE COMPRAS GUBERNAMENTALES
NÚMERO DE IDENTIFICACIÓN EN COMPRANET: LA-50-GYR-050GYR040-T-2-2024

PROGRAMA "MOBILIARIO MÉDICO Y DE LABORATORIO PARA HOSPITALES PRIORITARIOS"

Nombre: SERPROF BIOMED SA DE CV
No. de Contrato: 050GYR040T00224-430-00

PARTIDA	DESTINO	CUCOP	PREI	SAI	DESCRIPCION	CANT.	PRECIO UNITARIO	IMPORTE TOTAL SIN IVA
602	YUCATAN	51200141	20188	513.621.2847.00.01	MESA PUENTE.	74	$1,466.67	$108,533.58
							Subtotal	$108,533.58
							I.V.A.	$17,365.37
							Total	$125,898.95

Nombre: EDVAG CONCEPTOS COMERCIALES SA DE CV
No. de Contrato: 050GYR040T00224-431-00

PARTIDA	DESTINO	CUCOP	PREI	SAI	DESCRIPCION	CANT.	PRECIO UNITARIO	IMPORTE TOTAL SIN IVA
603	YUCATAN	51200142	20190	513.621.2857.00.01	MESA RIGIDA DE MADERA.	3	$11,550.00	$34,650.00
							Subtotal	$34,650.00
							I.V.A.	$5,544.00
							Total	$40,194.00

Nombre: SERPROF BIOMED SA DE CV
No. de Contrato: 050GYR040T00224-432-00

PARTIDA	DESTINO	CUCOP	PREI	SAI	DESCRIPCION	CANT.	PRECIO UNITARIO	IMPORTE TOTAL SIN IVA
604	YUCATAN	51200143	20191	513.621.2865.00.01	MESA RINON.	8	$4,106.67	$32,853.36
							Subtotal	$32,853.36
							I.V.A.	$5,256.54
							Total	$38,109.90

Durango 291, Piso 11, Col. Roma Norte, Alcaldía Cuauhtémoc, C. P. 06700, Ciudad de México
Tel. 55 5726-6999, Ext. 14923. www.imss.gob.mx

2024 Felipe Carrillo PUERTO

ACTA DE FALLO

LICITACIÓN PÚBLICA INTERNACIONAL ELECTRÓNICA BAJO COBERTURA DE TRATADOS DE LIBRE COMERCIO QUE CONTENGA CAPÍTULO DE COMPRAS GUBERNAMENTALES
NÚMERO DE IDENTIFICACIÓN EN COMPRANET: LA-50-GYR-050GYR040-T-2-2024

PROGRAMA "MOBILIARIO MÉDICO Y DE LABORATORIO PARA HOSPITALES PRIORITARIOS"

Nombre: MUEBLES LA FORJA DE JUAN ESCOBAR SA DE CV
No. de Contrato: 050GYR040T00224-433-00

PARTIDA	DESTINO	CUCOP	PREI	SAI	DESCRIPCION	CANT.	PRECIO UNITARIO	IMPORTE TOTAL SIN IVA
605	YUCATAN	51100262	20192	513.771.0438.00.01	REPISA DE 120 CM CONTRA MURO.	6	$2,850.00	$17,100.00
							Subtotal	$17,100.00
							I.V.A.	$2,736.00
							Total	$19,836.00

Nombre: META SUMINISTROS MEDICOS SA DE CV
No. de Contrato: 050GYR040T00224-434-00

PARTIDA	DESTINO	CUCOP	PREI	SAI	DESCRIPCION	CANT.	PRECIO UNITARIO	IMPORTE TOTAL SIN IVA
606	YUCATAN	51200154	20195	513.783.0075.00.01	RIEL PORTAVENOCLISIS.	169	$476.00	$80,444.00
							Subtotal	$80,444.00
							I.V.A.	$12,871.04
							Total	$93,315.04

Nombre: SERPROF BIOMED SA DE CV
No. de Contrato: 050GYR040T00224-435-00

PARTIDA	DESTINO	CUCOP	PREI	SAI	DESCRIPCION	CANT.	PRECIO UNITARIO	IMPORTE TOTAL SIN IVA
607	YUCATAN	53200459	20196	513.790.0089.00.01	RINON DE ACERO INOXIDABLE DE 250 ML.	9	$101.33	$911.97
							Subtotal	$911.97
							I.V.A.	$145.92
							Total	$1,057.89

ACTA DE FALLO

LICITACIÓN PÚBLICA INTERNACIONAL ELECTRÓNICA BAJO COBERTURA DE TRATADOS DE LIBRE COMERCIO QUE CONTENGA CAPÍTULO DE COMPRAS GUBERNAMENTALES
NÚMERO DE IDENTIFICACIÓN EN COMPRANET: LA-50-GYR-050GYR040-T-2-2024

PROGRAMA "MOBILIARIO MÉDICO Y DE LABORATORIO PARA HOSPITALES PRIORITARIOS"

Nombre: SERPROF BIOMED SA DE CV
No. de Contrato: 050GYR040T00224-436-00

PARTIDA	DESTINO	CUCOP	PREI	SAI	DESCRIPCION	CANT.	PRECIO UNITARIO	IMPORTE TOTAL SIN IVA
608	YUCATAN	53200461	20197	513.790.0091.00.01	RINON DE ACERO INOXIDABLE DE 500 ML.	96	$126.67	$12,160.32
							Subtotal	$12,160.32
							I.V.A.	$1,945.65
							Total	$14,105.97

Nombre: SERPROF BIOMED SA DE CV
No. de Contrato: 050GYR040T00224-437-00

PARTIDA	DESTINO	CUCOP	PREI	SAI	DESCRIPCION	CANT.	PRECIO UNITARIO	IMPORTE TOTAL SIN IVA
609	YUCATAN	53106595	20198	513.810.0238.00.01	SILLA DE RUEDAS CON DESCANSAPIES.	26	$3,600.00	$93,600.00
							Subtotal	$93,600.00
							I.V.A.	$14,976.00
							Total	$108,576.00

Nombre: SERPROF BIOMED SA DE CV
No. de Contrato: 050GYR040T00224-438-00

PARTIDA	DESTINO	CUCOP	PREI	SAI	DESCRIPCION	CANT.	PRECIO UNITARIO	IMPORTE TOTAL SIN IVA
610	YUCATAN	53200465	20199	513.950.0122.00.01	VASO PARA MEDICAMENTOS DE 30 CM CUBICOS.	184	$100.00	$18,400.00
							Subtotal	$18,400.00
							I.V.A.	$2,944.00
							Total	$21,344.00

ANEXOS
DIVISIÓN DE CONTRATOS

ACTA DE FALLO

LICITACIÓN PÚBLICA INTERNACIONAL ELECTRÓNICA BAJO COBERTURA DE TRATADOS DE LIBRE COMERCIO QUE CONTENGA CAPÍTULO DE COMPRAS GUBERNAMENTALES
NÚMERO DE IDENTIFICACIÓN EN COMPRANET: LA-50-GYR-050GYR040-T-2-2024

PROGRAMA "MOBILIARIO MÉDICO Y DE LABORATORIO PARA HOSPITALES PRIORITARIOS"

Nombre: INFRAESTRUCTURA HOSPITALARIA PROEMSA SA DE CV
No. de Contrato: 050GYR040T00224-439-00

PARTIDA	DESTINO	CUCOP	PREI	SAI	DESCRIPCION	CANT.	PRECIO UNITARIO	IMPORTE TOTAL SIN IVA
611	YUCATAN	53200463	20200	513.950.0137.00.01	VASO PARA MEDICAMENTOS DE 140 CM CUBICOS.	10	$206.50	$2,065.00
							Subtotal	$2,065.00
							I.V.A.	$330.40
							Total	$2,395.40

Nombre: INFRAESTRUCTURA HOSPITALARIA PROEMSA SA DE CV
No. de Contrato: 050GYR040T00224-440-00

PARTIDA	DESTINO	CUCOP	PREI	SAI	DESCRIPCION	CANT.	PRECIO UNITARIO	IMPORTE TOTAL SIN IVA
612	YUCATAN	53200462	20201	513.950.0149.00.01	VASO CON TAPA DE UN LITRO.	4	$464.80	$1,859.20
							Subtotal	$1,859.20
							I.V.A.	$297.47
							Total	$2,156.67

Nombre: SERPROF BIOMED SA DE CV
No. de Contrato: 050GYR040T00224-441-00

PARTIDA	DESTINO	CUCOP	PREI	SAI	DESCRIPCION	CANT.	PRECIO UNITARIO	IMPORTE TOTAL SIN IVA
613	YUCATAN	51200041	20202	513.123.0266.00.01	BANQUETA DE ALTURA.	8	$453.33	$3,626.64
							Subtotal	$3,626.64
							I.V.A.	$580.26
							Total	$4,206.90

Durango 291, Piso 11, Col. Roma Norte, Alcaldía Cuauhtémoc, C. P. 06700, Ciudad de México
Tel. 55 5726 1700, Ext. 14935. www.imss.gob.mx

2024 Felipe Carrillo PUERTO

GOBIERNO DE MÉXICO | IMSS

DIRECCIÓN DE ADMINISTRACIÓN
Unidad de Adquisiciones
Coordinación de Adquisición de Bienes y Contratación de Servicios
Coordinación Técnica de Adquisición de Bienes de Inversión y Activos
División de Equipo y Mobiliario Médico

ACTA DE FALLO

LICITACIÓN PÚBLICA INTERNACIONAL ELECTRÓNICA BAJO COBERTURA DE TRATADOS DE LIBRE COMERCIO QUE CONTENGA CAPÍTULO DE COMPRAS GUBERNAMENTALES
NÚMERO DE IDENTIFICACIÓN EN COMPRANET: LA-50-GYR-050GYR040-T-2-2024

PROGRAMA "MOBILIARIO MÉDICO Y DE LABORATORIO PARA HOSPITALES PRIORITARIOS"

Nombre: EDVAG CONCEPTOS COMERCIALES SA DE CV
No. de Contrato: 050GYR040T00224-442-00

PARTIDA	DESTINO	CUCOP	PREI	SAI	DESCRIPCION	CANT.	PRECIO UNITARIO	IMPORTE TOTAL SIN IVA
614	YUCATAN	51200059	20203	513.219.0042.00.01	DIVAN (CHAISE-LONGUE).	5	$4,620.00	$23,100.00
							Subtotal	$23,100.00
							I.V.A.	$3,696.00
							Total	$26,796.00

Nombre: EDVAG CONCEPTOS COMERCIALES SA DE CV
No. de Contrato: 050GYR040T00224-443-00

PARTIDA	DESTINO	CUCOP	PREI	SAI	DESCRIPCION	CANT.	PRECIO UNITARIO	IMPORTE TOTAL SIN IVA
615	YUCATAN	51200074	20204	513.560.0023.00.01	LITERAS METALICAS.	8	$4,620.00	$36,960.00
							Subtotal	$36,960.00
							I.V.A.	$5,913.60
							Total	$42,873.60

Nombre: INFRAESTRUCTURA HOSPITALARIA PROEMSA SA DE CV
No. de Contrato: 050GYR040T00224-444-00

PARTIDA	DESTINO	CUCOP	PREI	SAI	DESCRIPCION	CANT.	PRECIO UNITARIO	IMPORTE TOTAL SIN IVA
616	YUCATAN	53200458	20205	513.635.0168.00.01	ORINAL PARA VARONES.	114	$364.00	$41,496.00
							Subtotal	$41,496.00
							I.V.A.	$6,639.36
							Total	$48,135.36

Durango 291, Piso 11, Col. Roma Norte, Alcaldía Cuauhtémoc, C. P. 06700, Ciudad de México
Tel. 55 5726 1700, Ext. 14935. www.imss.gob.mx

2024 Felipe Carrillo PUERTO

ACTA DE FALLO

LICITACIÓN PÚBLICA INTERNACIONAL ELECTRÓNICA BAJO COBERTURA DE TRATADOS DE LIBRE COMERCIO QUE CONTENGA CAPÍTULO DE COMPRAS GUBERNAMENTALES
NÚMERO DE IDENTIFICACIÓN EN COMPRANET: LA-50-GYR-050GYR040-T-2-2024

PROGRAMA "MOBILIARIO MÉDICO Y DE LABORATORIO PARA HOSPITALES PRIORITARIOS"

Nombre: INFRAESTRUCTURA HOSPITALARIA PROEMSA SA DE CV
No. de Contrato: 050GYR040T00224-445-00

PARTIDA	DESTINO	CUCOP	PREI	SAI	DESCRIPCION	CANT.	PRECIO UNITARIO	IMPORTE TOTAL SIN IVA
617	YUCATAN	51200153	20206	513.635.0173.00.01	PORTAVENOCLISIS RODABLE.	43	$846.42	$36,396.06
							Subtotal	$36,396.06
							I.V.A.	$5,823.37
							Total	$42,219.43

Nombre: SERPROF BIOMED SA DE CV
No. de Contrato: 050GYR040T00224-446-00

PARTIDA	DESTINO	CUCOP	PREI	SAI	DESCRIPCION	CANT.	PRECIO UNITARIO	IMPORTE TOTAL SIN IVA
618	YUCATAN	53106570	20212	513.263.0086.00.01	CARRO CUNA CON BASINET DE ACRILICO.	9	$4,333.33	$38,999.97
							Subtotal	$38,999.97
							I.V.A.	$6,240.00
							Total	$45,239.97

Nombre: EDVAG CONCEPTOS COMERCIALES SA DE CV
No. de Contrato: 050GYR040T00224-447-00

PARTIDA	DESTINO	CUCOP	PREI	SAI	DESCRIPCION	CANT.	PRECIO UNITARIO	IMPORTE TOTAL SIN IVA
619	YUCATAN	53106562	20274	513.130.0459.00.01	BASCULA PESA BEBE TUBULAR TIPO DINAMOMETRO.	4	$5,250.00	$21,000.00
							Subtotal	$21,000.00
							I.V.A.	$3,360.00
							Total	$24,360.00

Durango 231, Piso 11, Col. Roma Norte, Alcaldía Cuauhtémoc, C. P. 06700, Ciudad de México
Tel. 55 5726-1700, Ext. 14625. www.imss.gob.mx

2024 Felipe Carrillo PUERTO

GOBIERNO DE MÉXICO | IMSS

DIRECCIÓN DE ADMINISTRACIÓN
Unidad de Adquisiciones
Coordinación de Adquisición de Bienes y Contratación de Servicios
Coordinación Técnica de Adquisición de Bienes de Inversión y Activos
División de Equipo y Mobiliario Médico

ACTA DE FALLO

LICITACIÓN PÚBLICA INTERNACIONAL ELECTRÓNICA BAJO COBERTURA DE TRATADOS DE LIBRE COMERCIO QUE CONTENGA CAPÍTULO DE COMPRAS GUBERNAMENTALES
NÚMERO DE IDENTIFICACIÓN EN COMPRANET: LA-50-GYR-050GYR040-T-2-2024

PROGRAMA "MOBILIARIO MÉDICO Y DE LABORATORIO PARA HOSPITALES PRIORITARIOS"

Nombre: EDVAG CONCEPTOS COMERCIALES SA DE CV
No. de Contrato: 050GYR040T00224-448-00

PARTIDA	DESTINO	CUCOP	PREI	SAI	DESCRIPCION	CANT.	PRECIO UNITARIO	IMPORTE TOTAL SIN IVA
620	YUCATAN	51200119	20302	513.621.3076.00.01	MESA DE 150 CM PARA ATENCION AL RECIEN NACIDO.	2	$12,390.00	$24,780.00
							Subtotal	$24,780.00
							I.V.A.	$3,964.80
							Total	$28,744.80

Nombre: EDVAG CONCEPTOS COMERCIALES SA DE CV
No. de Contrato: 050GYR040T00224-449-00

PARTIDA	DESTINO	CUCOP	PREI	SAI	DESCRIPCION	CANT.	PRECIO UNITARIO	IMPORTE TOTAL SIN IVA
624	YUCATAN	53106572	20547	513.191.0934.00.01	CARRO PARA CURACIONES EN ABS.	12	$29,400.00	$352,800.00
							Subtotal	$352,800.00
							I.V.A.	$56,448.00
							Total	$409,248.00

Nombre: SERPROF BIOMED SA DE CV
No. de Contrato: 050GYR040T00224-450-00

PARTIDA	DESTINO	CUCOP	PREI	SAI	DESCRIPCION	CANT.	PRECIO UNITARIO	IMPORTE TOTAL SIN IVA
625	YUCATAN	51200054	20549	513.191.0946.00.01	CARRO PARA ROPA SUCIA CON TAPA Y APERTURA DE PEDAL	67	$6,933.33	$464,533.11
							Subtotal	$464,533.11
							I.V.A.	$74,325.30
							Total	$538,858.41

Durango 231, Piso 11, Col. Roma Norte, Alcaldía Cuauhtémoc, C. P. 06700, Ciudad de México
Tel. 55 5726-1700, Ext. 14625. www.imss.gob.mx

2024 Felipe Carrillo PUERTO

ANEXOS
DIVISIÓN DE CONTRATOS

ACTA DE FALLO

LICITACIÓN PÚBLICA INTERNACIONAL ELECTRÓNICA BAJO COBERTURA DE TRATADOS DE LIBRE COMERCIO QUE CONTENGA CAPÍTULO DE COMPRAS GUBERNAMENTALES
NÚMERO DE IDENTIFICACIÓN EN COMPRANET: LA-50-GYR-050GYR040-T-2-2024

PROGRAMA "MOBILIARIO MÉDICO Y DE LABORATORIO PARA HOSPITALES PRIORITARIOS"

Nombre: EDVAG CONCEPTOS COMERCIALES SA DE CV
No. de Contrato: 050GYR040T00224-451-00

PARTIDA	DESTINO	CUCOP	PREI	SAI	DESCRIPCION	CANT.	PRECIO UNITARIO	IMPORTE TOTAL SIN IVA
628	YUCATAN	51200275	20589	SIS.958.0017.00.01	SILLON DE EXTRACCIONES.	7	$22,050.00	$154,350.00
							Subtotal	$154,350.00
							I.V.A.	$24,696.00
							Total	$179,046.00

Nombre: EDVAG CONCEPTOS COMERCIALES SA DE CV
No. de Contrato: 050GYR040T00224-452-00

PARTIDA	DESTINO	CUCOP	PREI	SAI	DESCRIPCION	CANT.	PRECIO UNITARIO	IMPORTE TOTAL SIN IVA
629	YUCATAN	51200157	20597	SIS.964.0017.00.01	VESTIDOR CON ARMARIO PARA CONSULTORIO.	11	$28,350.00	$311,850.00
							Subtotal	$311,850.00
							I.V.A.	$49,896.00
							Total	$361,746.00

Nombre: META SUMINISTROS MEDICOS SA DE CV
No. de Contrato: 050GYR040T00224-453-00

PARTIDA	DESTINO	CUCOP	PREI	SAI	DESCRIPCION	CANT.	PRECIO UNITARIO	IMPORTE TOTAL SIN IVA
630	YUCATAN	51200235	20603	SIS.619.1697.00.01	MESA ALTA DE 90 CM CON RESPALDO, CAJON Y PUERTAS ABATIBLES.	26	$3,720.00	$96,720.00
							Subtotal	$96,720.00
							I.V.A.	$15,475.20
							Total	$112,195.20

Durango 291, Piso 11, Col. Roma Norte, Alcaldía Cuauhtémoc, C. P. 06700, Ciudad de México.
Tel. 55 5726 2100, Ext. 14923. www.imss.gob.mx

2024 Felipe Carrillo PUERTO

GOBIERNO DE MÉXICO | IMSS

DIRECCIÓN DE ADMINISTRACIÓN
Unidad de Adquisiciones
Coordinación de Adquisición de Bienes y Contratación de Servicios
Coordinación Técnica de Adquisición de Bienes de Inversión y Activos
División de Equipo y Mobiliario Médico

ACTA DE FALLO

LICITACIÓN PÚBLICA INTERNACIONAL ELECTRÓNICA BAJO COBERTURA DE TRATADOS DE LIBRE COMERCIO QUE CONTENGA CAPÍTULO DE COMPRAS GUBERNAMENTALES
NÚMERO DE IDENTIFICACIÓN EN COMPRANET: LA-50-GYR-050GYR040-T-2-2024

PROGRAMA "MOBILIARIO MÉDICO Y DE LABORATORIO PARA HOSPITALES PRIORITARIOS"

Nombre: EDVAG CONCEPTOS COMERCIALES SA DE CV
No. de Contrato: 050GYR040T00224-454-00

PARTIDA	DESTINO	CUCOP	PREI	SAI	DESCRIPCION	CANT.	PRECIO UNITARIO	IMPORTE TOTAL SIN IVA
633	YUCATAN	51200238	20613	SIS.619.1792.00.01	MESA ALTA DE 180 CM CON RESPALDO, CAJONES CENTRALES Y PUERTAS ABATIBLES LATERALES.	2	$34,650.00	$69,300.00
							Subtotal	$69,300.00
							I.V.A.	$11,088.00
							Total	$80,388.00

Nombre: SERPROF BIOMED SA DE CV
No. de Contrato: 050GYR040T00224-455-00

PARTIDA	DESTINO	CUCOP	PREI	SAI	DESCRIPCION	CANT.	PRECIO UNITARIO	IMPORTE TOTAL SIN IVA
634	YUCATAN	51200240	20615	SIS.619.1813.00.01	MESA ALTA DE 180 CM DE TRABAJO PARA 2 USUARIOS CON RESPALDO.	7	$4,366.67	$30,566.69
							Subtotal	$30,566.69
							I.V.A.	$4,890.67
							Total	$35,457.36

Nombre: SERPROF BIOMED SA DE CV
No. de Contrato: 050GYR040T00224-456-00

PARTIDA	DESTINO	CUCOP	PREI	SAI	DESCRIPCION	CANT.	PRECIO UNITARIO	IMPORTE TOTAL SIN IVA
635	YUCATAN	51200168	20620	SIS.619.1865.00.01	MESA ALTA DE 120 CM SIN RESPALDO Y 8 CAJONES.	10	$7,732.00	$77,320.00
							Subtotal	$77,320.00
							I.V.A.	$12,371.20
							Total	$89,691.20

Durango 291, Piso 11, Col. Roma Norte, Alcaldía Cuauhtémoc, C. P. 06700, Ciudad de México.
Tel. 55 5726 2100, Ext. 14923. www.imss.gob.mx

2024 Felipe Carrillo PUERTO

ACTA DE FALLO

LICITACIÓN PÚBLICA INTERNACIONAL ELECTRÓNICA BAJO COBERTURA DE TRATADOS DE LIBRE COMERCIO QUE CONTENGA CAPÍTULO DE COMPRAS GUBERNAMENTALES
NÚMERO DE IDENTIFICACIÓN EN COMPRANET: LA-50-GYR-050GYR040-T-2-2024

PROGRAMA "MOBILIARIO MÉDICO Y DE LABORATORIO PARA HOSPITALES PRIORITARIOS"

Nombre: SERPROF BIOMED SA DE CV
No. de Contrato: 050GYR040T00224-457-00

PARTIDA	DESTINO	CUCOP	PREI	SAI	DESCRIPCION	CANT.	PRECIO UNITARIO	IMPORTE TOTAL SIN IVA
636	YUCATAN	51200169	20621	515.619.1876.00.01	MESA ALTA DE 120 CM SIN RESPALDO Y PUERTAS ABATIBLES.	8	$5,042.67	$40,341.36
							Subtotal	$40,341.36
							I.V.A.	$6,454.62
							Total	$46,795.98

Nombre: EDVAG CONCEPTOS COMERCIALES SA DE CV
No. de Contrato: 050GYR040T00224-458-00

PARTIDA	DESTINO	CUCOP	PREI	SAI	DESCRIPCION	CANT.	PRECIO UNITARIO	IMPORTE TOTAL SIN IVA
638	YUCATAN	51200244	20627	515.619.1937.00.01	MESA ALTA DE 180 CM SIN RESPALDO, CAJONES CENTRALES Y PUERTAS ABATIBLES LATERALES.	10	$25,935.00	$259,350.00
							Subtotal	$259,350.00
							I.V.A.	$41,496.00
							Total	$300,846.00

Nombre: SERPROF BIOMED SA DE CV
No. de Contrato: 050GYR040T00224-459-00

PARTIDA	DESTINO	CUCOP	PREI	SAI	DESCRIPCION	CANT.	PRECIO UNITARIO	IMPORTE TOTAL SIN IVA
641	ZARAGOZA	53106589	16692	513.191.0803.01.01	CARRO CAMILLA TIPO TRANSFER (LATERAL).	2	$28,000.00	$56,000.00
							Subtotal	$56,000.00
							I.V.A.	$8,960.00
							Total	$64,960.00

ACTA DE FALLO

LICITACIÓN PÚBLICA INTERNACIONAL ELECTRÓNICA BAJO COBERTURA DE TRATADOS DE LIBRE COMERCIO QUE CONTENGA CAPÍTULO DE COMPRAS GUBERNAMENTALES
NÚMERO DE IDENTIFICACIÓN EN COMPRANET: LA-50-GYR-050GYR040-T-2-2024

PROGRAMA "MOBILIARIO MÉDICO Y DE LABORATORIO PARA HOSPITALES PRIORITARIOS"

Nombre: EDVAG CONCEPTOS COMERCIALES SA DE CV
No. de Contrato: 050GYR040T00224-460-00

PARTIDA	DESTINO	CUCOP	PREI	SAI	DESCRIPCION	CANT.	PRECIO UNITARIO	IMPORTE TOTAL SIN IVA
642	ZARAGOZA	51200063	16698	513.546.0029.01.01	JABONERA ELECTRICA	1	$1,224.00	$1,224.00
							Subtotal	$1,224.00
							I.V.A.	$195.84
							Total	$1,419.84

Nombre: EDVAG CONCEPTOS COMERCIALES SA DE CV
No. de Contrato: 050GYR040T00224-461-00

PARTIDA	DESTINO	CUCOP	PREI	SAI	DESCRIPCION	CANT.	PRECIO UNITARIO	IMPORTE TOTAL SIN IVA
643	ZARAGOZA	51200144	16771	513.626.0287.01.01	MODULO PARA CONSULTORIO MEDICO DERECHO.	25	$32,400.00	$810,000.00
							Subtotal	$810,000.00
							I.V.A.	$129,600.00
							Total	$939,600.00

Nombre: EDVAG CONCEPTOS COMERCIALES SA DE CV
No. de Contrato: 050GYR040T00224-462-00

PARTIDA	DESTINO	CUCOP	PREI	SAI	DESCRIPCION	CANT.	PRECIO UNITARIO	IMPORTE TOTAL SIN IVA
644	ZARAGOZA	51200145	16772	513.626.0295.01.01	MODULO PARA CONSULTORIO MEDICO IZQUIERDO.	13	$32,400.00	$421,200.00
							Subtotal	$421,200.00
							I.V.A.	$67,392.00
							Total	$488,592.00

ANEXOS
DIVISIÓN DE CONTRATOS

ACTA DE FALLO

LICITACIÓN PÚBLICA INTERNACIONAL ELECTRÓNICA BAJO COBERTURA DE TRATADOS DE LIBRE COMERCIO QUE CONTENGA CAPÍTULO DE COMPRAS GUBERNAMENTALES
NÚMERO DE IDENTIFICACIÓN EN COMPRANET: LA-50-GYR-050GYR040-T-2-2024

PROGRAMA "MOBILIARIO MÉDICO Y DE LABORATORIO PARA HOSPITALES PRIORITARIOS"

Nombre: EDVAG CONCEPTOS COMERCIALES SA DE CV
No. de Contrato: 050GYR040T00224-463-00

PARTIDA	DESTINO	CUCOP	PREI	SAI	DESCRIPCION	CANT.	PRECIO UNITARIO	IMPORTE TOTAL SIN IVA
645	ZARAGOZA	51200173	16800	515.619.0059.01.01	MESA ALTA DE 150 CM CON CAJONERA CENTRAL.	5	$9,180.00	$45,900.00
							Subtotal	$45,900.00
							I.V.A.	$7,344.00
							Total	$53,244.00

Nombre: META SUMINISTROS MEDICOS SA DE CV
No. de Contrato: 050GYR040T00224-464-00

PARTIDA	DESTINO	CUCOP	PREI	SAI	DESCRIPCION	CANT.	PRECIO UNITARIO	IMPORTE TOTAL SIN IVA
646	ZARAGOZA	51200186	16810	515.619.0737.01.01	MESA ALTA DE 180 CM CON CAJONERA CENTRAL.	30	$4,510.00	$135,300.00
							Subtotal	$135,300.00
							I.V.A.	$21,648.00
							Total	$156,948.00

Nombre: EDVAG CONCEPTOS COMERCIALES SA DE CV
No. de Contrato: 050GYR040T00224-465-00

PARTIDA	DESTINO	CUCOP	PREI	SAI	DESCRIPCION	CANT.	PRECIO UNITARIO	IMPORTE TOTAL SIN IVA
647	ZARAGOZA	51200158	18440	514.160.0014.00.01	CARRO PARA SUPERMERCADO.	8	$6,300.00	$50,400.00
							Subtotal	$50,400.00
							I.V.A.	$8,064.00
							Total	$58,464.00

GOBIERNO DE MÉXICO | IMSS

DIRECCIÓN DE ADMINISTRACIÓN
Unidad de Adquisiciones
Coordinación de Adquisición de Bienes y Contratación de Servicios
Coordinación Técnica de Adquisición de Bienes de Inversión y Activos
División de Equipo y Mobiliario Médico

ACTA DE FALLO

LICITACIÓN PÚBLICA INTERNACIONAL ELECTRÓNICA BAJO COBERTURA DE TRATADOS DE LIBRE COMERCIO QUE CONTENGA CAPÍTULO DE COMPRAS GUBERNAMENTALES
NÚMERO DE IDENTIFICACIÓN EN COMPRANET: LA-50-GYR-050GYR040-T-2-2024

PROGRAMA "MOBILIARIO MÉDICO Y DE LABORATORIO PARA HOSPITALES PRIORITARIOS"

Nombre: EDVAG CONCEPTOS COMERCIALES SA DE CV
No. de Contrato: 050GYR040T00224-466-00

PARTIDA	DESTINO	CUCOP	PREI	SAI	DESCRIPCION	CANT.	PRECIO UNITARIO	IMPORTE TOTAL SIN IVA
648	ZARAGOZA	51100268	18447	515.451.0206.00.01	GABINETE BASE PARA CAMPANA DE EXTRACCION.	1	$23,760.00	$23,760.00
							Subtotal	$23,760.00
							I.V.A.	$3,801.60
							Total	$27,561.60

Nombre: EDVAG CONCEPTOS COMERCIALES SA DE CV
No. de Contrato: 050GYR040T00224-467-00

PARTIDA	DESTINO	CUCOP	PREI	SAI	DESCRIPCION	CANT.	PRECIO UNITARIO	IMPORTE TOTAL SIN IVA
655	ZARAGOZA	51200159	20023	515.247.0118.00.01	CARRO CAJONERO.	20	$3,420.00	$68,400.00
							Subtotal	$68,400.00
							I.V.A.	$10,944.00
							Total	$79,344.00

Nombre: DISTRIBUIDORA AXKAN KUALI SAS DE CV
No. de Contrato: 050GYR040T00224-468-00

PARTIDA	DESTINO	CUCOP	PREI	SAI	DESCRIPCION	CANT.	PRECIO UNITARIO	IMPORTE TOTAL SIN IVA
656	ZARAGOZA	53106567	20024	515.247.0125.00.01	CARRO DISTRIBUIDOR DE MUESTRAS.	5	$8,498.00	$42,490.00
							Subtotal	$42,490.00
							I.V.A.	$6,798.40
							Total	$49,288.40

ACTA DE FALLO

LICITACIÓN PÚBLICA INTERNACIONAL ELECTRÓNICA BAJO COBERTURA DE TRATADOS DE LIBRE COMERCIO QUE CONTENGA CAPÍTULO DE COMPRAS GUBERNAMENTALES
NÚMERO DE IDENTIFICACIÓN EN COMPRANET: LA-50-GYR-050GYR040-T-2-2024

PROGRAMA "MOBILIARIO MÉDICO Y DE LABORATORIO PARA HOSPITALES PRIORITARIOS"

Nombre: DISTRIBUIDORA AXKAN KUALI SAS DE CV
No. de Contrato: 050GYR040T00224-469-00

PARTIDA	DESTINO	CUCOP	PREI	SAI	DESCRIPCION	CANT.	PRECIO UNITARIO	IMPORTE TOTAL SIN IVA
657	ZARAGOZA	53106590	20025	515.451.0259.00.01	GABINETE PARA TOMA DE MUESTRAS.	8	$5,268.00	$42,144.00
							Subtotal	$42,144.00
							I.V.A.	$6,743.04
							Total	$48,887.04

Nombre: MUEBLES LA FORJA DE JUAN ESCOBAR SA DE CV
No. de Contrato: 050GYR040T00224-470-00

PARTIDA	DESTINO	CUCOP	PREI	SAI	DESCRIPCION	CANT.	PRECIO UNITARIO	IMPORTE TOTAL SIN IVA
658	ZARAGOZA	51200199	20029	515.619.1227.00.01	MESA ALTA DE 90 CM CON CUBIERTA DE ACERO INOXIDABLE.	3	$5,800.00	$17,400.00
							Subtotal	$17,400.00
							I.V.A.	$2,784.00
							Total	$20,184.00

Nombre: MUEBLES LA FORJA DE JUAN ESCOBAR SA DE CV
No. de Contrato: 050GYR040T00224-471-00

PARTIDA	DESTINO	CUCOP	PREI	SAI	DESCRIPCION	CANT.	PRECIO UNITARIO	IMPORTE TOTAL SIN IVA
659	ZARAGOZA	51200161	20030	515.619.1232.00.01	MESA ALTA DE 120 CM CON CUBIERTA DE ACERO INOXIDABLE.	4	$6,500.00	$26,000.00
							Subtotal	$26,000.00
							I.V.A.	$4,160.00
							Total	$30,160.00

Durango 251, Piso 11, Col. Roma Norte, Alcaldía Cuauhtémoc, C.P. 06700, Ciudad de México.
Tel. 55 5726 7300, Ext. 14925. www.imss.gob.mx

2024 Felipe Carrillo PUERTO

GOBIERNO DE MÉXICO | IMSS

DIRECCIÓN DE ADMINISTRACIÓN
Unidad de Adquisiciones
Coordinación de Adquisición de Bienes y Contratación de Servicios
Coordinación Técnica de Adquisición de Bienes de Inversión y Activos
División de Equipo y Mobiliario Médico

ACTA DE FALLO

LICITACIÓN PÚBLICA INTERNACIONAL ELECTRÓNICA BAJO COBERTURA DE TRATADOS DE LIBRE COMERCIO QUE CONTENGA CAPÍTULO DE COMPRAS GUBERNAMENTALES
NÚMERO DE IDENTIFICACIÓN EN COMPRANET: LA-50-GYR-050GYR040-T-2-2024

PROGRAMA "MOBILIARIO MÉDICO Y DE LABORATORIO PARA HOSPITALES PRIORITARIOS"

Nombre: EDVAG CONCEPTOS COMERCIALES SA DE CV
No. de Contrato: 050GYR040T00224-472-00

PARTIDA	DESTINO	CUCOP	PREI	SAI	DESCRIPCION	CANT.	PRECIO UNITARIO	IMPORTE TOTAL SIN IVA
660	ZARAGOZA	51200176	20031	515.619.1244.00.01	MESA ALTA DE 150 CM CON CUBIERTA DE ACERO INOXIDABLE.	2	$10,800.00	$21,600.00
							Subtotal	$21,600.00
							I.V.A.	$3,456.00
							Total	$25,056.00

Nombre: EDVAG CONCEPTOS COMERCIALES SA DE CV
No. de Contrato: 050GYR040T00224-473-00

PARTIDA	DESTINO	CUCOP	PREI	SAI	DESCRIPCION	CANT.	PRECIO UNITARIO	IMPORTE TOTAL SIN IVA
662	ZARAGOZA	51200202	20036	515.619.1292.00.01	MESA BAJA DE 180 CM CON CUBIERTA DE MADERA.	2	$5,220.00	$10,440.00
							Subtotal	$10,440.00
							I.V.A.	$1,670.40
							Total	$12,110.40

Nombre: EDVAG CONCEPTOS COMERCIALES SA DE CV
No. de Contrato: 050GYR040T00224-474-00

PARTIDA	DESTINO	CUCOP	PREI	SAI	DESCRIPCION	CANT.	PRECIO UNITARIO	IMPORTE TOTAL SIN IVA
664	ZARAGOZA	51200206	20040	515.619.1337.00.01	MESA BAJA DE 180 CM CON CUBIERTA DE ACERO INOXIDABLE.	1	$9,000.00	$9,000.00
							Subtotal	$9,000.00
							I.V.A.	$1,440.00
							Total	$10,440.00

Durango 251, Piso 11, Col. Roma Norte, Alcaldía Cuauhtémoc, C.P. 06700, Ciudad de México.
Tel. 55 5726 7300, Ext. 14925. www.imss.gob.mx

2024 Felipe Carrillo PUERTO

ANEXOS
DIVISIÓN DE CONTRATOS

ACTA DE FALLO

LICITACIÓN PÚBLICA INTERNACIONAL ELECTRÓNICA BAJO COBERTURA DE TRATADOS DE LIBRE COMERCIO QUE CONTENGA CAPÍTULO DE COMPRAS GUBERNAMENTALES
NÚMERO DE IDENTIFICACIÓN EN COMPRANET: LA-50-GYR-050GYR040-T-2-2024

PROGRAMA "MOBILIARIO MÉDICO Y DE LABORATORIO PARA HOSPITALES PRIORITARIOS"

Nombre: EDVAG CONCEPTOS COMERCIALES SA DE CV
No. de Contrato: 050GYR040T00224-475-00

PARTIDA	DESTINO	CUCOP	PREI	SAI	DESCRIPCION	CANT.	PRECIO UNITARIO	IMPORTE TOTAL SIN IVA
666	ZARAGOZA	51200272	20042	515.784.0111.00.01	REPISA ABATIBLE PARA TOMA DE MUESTRAS.	8	$1,764.00	$14,112.00
							Subtotal	$14,112.00
							I.V.A.	$2,257.92
							Total	$16,369.92

Nombre: DISTRIBUIDORA AXKAN KUALI SAS DE CV
No. de Contrato: 050GYR040T00224-476-00

PARTIDA	DESTINO	CUCOP	PREI	SAI	DESCRIPCION	CANT.	PRECIO UNITARIO	IMPORTE TOTAL SIN IVA
667	ZARAGOZA	51200274	20044	515.825.0128.00.01	SILLA CAMA PARA DONADORES.	4	$8,498.00	$33,992.00
							Subtotal	$33,992.00
							I.V.A.	$5,438.72
							Total	$39,430.72

Nombre: DISTRIBUIDORA AXKAN KUALI SAS DE CV
No. de Contrato: 050GYR040T00224-477-00

PARTIDA	DESTINO	CUCOP	PREI	SAI	DESCRIPCION	CANT.	PRECIO UNITARIO	IMPORTE TOTAL SIN IVA
668	ZARAGOZA	51100273	20045	515.957.0322.00.01	VITRINA DE 75 CM CONTRA MURO.	1	$2,668.00	$2,668.00
							Subtotal	$2,668.00
							I.V.A.	$426.88
							Total	$3,094.88

Durango 251, Piso 11, Col. Roma Norte, Alcaldía Cuauhtémoc, C. P. 06700, Ciudad de México
Tel. 55 5276-1700, Ext. 14925 www.imss.gob.mx

2024 Felipe Carrillo PUERTO

GOBIERNO DE MÉXICO | IMSS

DIRECCIÓN DE ADMINISTRACIÓN
Unidad de Adquisiciones
Coordinación de Adquisición de Bienes y Contratación de Servicios
Coordinación Técnica de Adquisición de Bienes de Inversión y Activos
División de Equipo y Mobiliario Médico

ACTA DE FALLO

LICITACIÓN PÚBLICA INTERNACIONAL ELECTRÓNICA BAJO COBERTURA DE TRATADOS DE LIBRE COMERCIO QUE CONTENGA CAPÍTULO DE COMPRAS GUBERNAMENTALES
NÚMERO DE IDENTIFICACIÓN EN COMPRANET: LA-50-GYR-050GYR040-T-2-2024

PROGRAMA "MOBILIARIO MÉDICO Y DE LABORATORIO PARA HOSPITALES PRIORITARIOS"

Nombre: META SUMINISTROS MEDICOS SA DE CV
No. de Contrato: 050GYR040T00224-478-00

PARTIDA	DESTINO	CUCOP	PREI	SAI	DESCRIPCION	CANT.	PRECIO UNITARIO	IMPORTE TOTAL SIN IVA
669	ZARAGOZA	51100274	20046	515.957.0337.00.01	VITRINA DE 90 CM CONTRA MURO CON LLAVES.	72	$1,670.00	$120,240.00
							Subtotal	$120,240.00
							I.V.A.	$19,238.40
							Total	$139,478.40

Nombre: META SUMINISTROS MEDICOS SA DE CV
No. de Contrato: 050GYR040T00224-479-00

PARTIDA	DESTINO	CUCOP	PREI	SAI	DESCRIPCION	CANT.	PRECIO UNITARIO	IMPORTE TOTAL SIN IVA
670	ZARAGOZA	51100257	20120	513.060.0065.00.01	ANAQUEL GUARDA COMODOS.	16	$4,460.00	$71,360.00
							Subtotal	$71,360.00
							I.V.A.	$11,417.60
							Total	$82,777.60

Nombre: DISTRIBUIDORA AXKAN KUALI SAS DE CV
No. de Contrato: 050GYR040T00224-480-00

PARTIDA	DESTINO	CUCOP	PREI	SAI	DESCRIPCION	CANT.	PRECIO UNITARIO	IMPORTE TOTAL SIN IVA
671	ZARAGOZA	51200036	20122	513.108.0345.00.01	BANCO GIRATORIO ACOJINADO CON RESPALDO CINCO APOYOS.	4	$3,868.00	$15,472.00
							Subtotal	$15,472.00
							I.V.A.	$2,475.52
							Total	$17,947.52

Durango 251, Piso 11, Col. Roma Norte, Alcaldía Cuauhtémoc, C. P. 06700, Ciudad de México
Tel. 55 5276-1700, Ext. 14925 www.imss.gob.mx

2024 Felipe Carrillo PUERTO

ACTA DE FALLO

LICITACIÓN PÚBLICA INTERNACIONAL ELECTRÓNICA BAJO COBERTURA DE TRATADOS DE LIBRE COMERCIO QUE CONTENGA CAPÍTULO DE COMPRAS GUBERNAMENTALES
NÚMERO DE IDENTIFICACIÓN EN COMPRANET: LA-50-GYR-050GYR040-T-2-2024

PROGRAMA "MOBILIARIO MÉDICO Y DE LABORATORIO PARA HOSPITALES PRIORITARIOS"

Nombre: DISTRIBUIDORA AXKAN KUALI SAS DE CV
No. de Contrato: 050GYR040T00224-481-00

PARTIDA	DESTINO	CUCOP	PREI	SAI	DESCRIPCION	CANT.	PRECIO UNITARIO	IMPORTE TOTAL SIN IVA
672	ZARAGOZA	51200037	20123	513.108.0355.00.01	BANCO GIRATORIO ACOJINADO SIN RESPALDO.	2	$1,278.00	$2,556.00
							Subtotal	$2,556.00
							I.V.A.	$408.96
							Total	$2,964.96

Nombre: AH CORPORATIVO MEDICO DE MEXICO, S.A. DE C.V.
No. de Contrato: 050GYR040T00224-482-00

PARTIDA	DESTINO	CUCOP	PREI	SAI	DESCRIPCION	CANT.	PRECIO UNITARIO	IMPORTE TOTAL SIN IVA
673	ZARAGOZA	51200038	20124	513.108.0361.00.01	BANCO GIRATORIO CON RESPALDO DE ACERO INOXIDABLE.	34	$1,184.23	$40,263.82
							Subtotal	$40,263.82
							I.V.A.	$6,442.21
							Total	$46,706.03

Nombre: SERPROF BIOMED SA DE CV
No. de Contrato: 050GYR040T00224-483-00

PARTIDA	DESTINO	CUCOP	PREI	SAI	DESCRIPCION	CANT.	PRECIO UNITARIO	IMPORTE TOTAL SIN IVA
674	ZARAGOZA	51200039	20125	513.108.0378.00.01	BANCO GIRATORIO DE ACERO INOXIDABLE.	184	$1,146.67	$210,987.28
							Subtotal	$210,987.28
							I.V.A.	$33,757.96
							Total	$244,745.24

Durango 291, Piso 11, Col. Roma Norte, Alcaldía Cuauhtémoc, C. P. 06700, Ciudad de México.
Tel. 55 5726-1700, Ext. 14925. www.imss.gob.mx

2024 Felipe Carrillo PUERTO

ACTA DE FALLO

LICITACIÓN PÚBLICA INTERNACIONAL ELECTRÓNICA BAJO COBERTURA DE TRATADOS DE LIBRE COMERCIO QUE CONTENGA CAPÍTULO DE COMPRAS GUBERNAMENTALES
NÚMERO DE IDENTIFICACIÓN EN COMPRANET: LA-50-GYR-050GYR040-T-2-2024

PROGRAMA "MOBILIARIO MÉDICO Y DE LABORATORIO PARA HOSPITALES PRIORITARIOS"

Nombre: INFRAESTRUCTURA HOSPITALARIA PROEMSA SA DE CV
No. de Contrato: 050GYR040T00224-484-00

PARTIDA	DESTINO	CUCOP	PREI	SAI	DESCRIPCION	CANT.	PRECIO UNITARIO	IMPORTE TOTAL SIN IVA
675	ZARAGOZA	53200451	20126	513.113.0299.00.01	BANDEJA.	1	$630.00	$630.00
							Subtotal	$630.00
							I.V.A.	$100.80
							Total	$730.80

Nombre: EDVAG CONCEPTOS COMERCIALES SA DE CV
No. de Contrato: 050GYR040T00224-485-00

PARTIDA	DESTINO	CUCOP	PREI	SAI	DESCRIPCION	CANT.	PRECIO UNITARIO	IMPORTE TOTAL SIN IVA
677	ZARAGOZA	53106558	20128	513.130.0422.00.01	BASCULA CON ESTADIMETRO.	55	$5,578.20	$306,801.00
							Subtotal	$306,801.00
							I.V.A.	$49,088.16
							Total	$355,889.16

Nombre: TECNOLOGIA INTEGRAL PERSONALIZABLE SA DE CV
No. de Contrato: 050GYR040T00224-486-00

PARTIDA	DESTINO	CUCOP	PREI	SAI	DESCRIPCION	CANT.	PRECIO UNITARIO	IMPORTE TOTAL SIN IVA
678	ZARAGOZA	51200047	20133	513.143.0148.00.01	BURO.	226	$800.00	$180,800.00
							Subtotal	$180,800.00
							I.V.A.	$28,928.00
							Total	$209,728.00

Durango 291, Piso 11, Col. Roma Norte, Alcaldía Cuauhtémoc, C. P. 06700, Ciudad de México.
Tel. 55 5726-1700, Ext. 14925. www.imss.gob.mx

2024 Felipe Carrillo PUERTO

ANEXOS
DIVISIÓN DE CONTRATOS

ACTA DE FALLO

LICITACIÓN PÚBLICA INTERNACIONAL ELECTRÓNICA BAJO COBERTURA DE TRATADOS DE LIBRE COMERCIO QUE CONTENGA CAPÍTULO DE COMPRAS GUBERNAMENTALES
NÚMERO DE IDENTIFICACIÓN EN COMPRANET: LA-50-GYR-050GYR040-T-2-2024

PROGRAMA "MOBILIARIO MÉDICO Y DE LABORATORIO PARA HOSPITALES PRIORITARIOS"

Nombre: SERPROF BIOMED SA DE CV
No. de Contrato: 050GYR040T00224-487-00

PARTIDA	DESTINO	CUCOP	PREI	SAI	DESCRIPCION	CANT.	PRECIO UNITARIO	IMPORTE TOTAL SIN IVA
679	ZARAGOZA	53106573	20136	513.191.0862.00.01	CARRO PARA CURACIONES.	3	$4,933.33	$14,799.99
							Subtotal	$14,799.99
							I.V.A.	$2,368.00
							Total	$17,167.99

Nombre: SERPROF BIOMED SA DE CV
No. de Contrato: 050GYR040T00224-488-00

PARTIDA	DESTINO	CUCOP	PREI	SAI	DESCRIPCION	CANT.	PRECIO UNITARIO	IMPORTE TOTAL SIN IVA
680	ZARAGOZA	53106576	20137	513.191.0877.00.01	CARRO PARA MEDICAMENTOS.	18	$4,933.33	$88,799.94
							Subtotal	$88,799.94
							I.V.A.	$14,207.99
							Total	$103,007.93

Nombre: TECNOLOGIA INTEGRAL PERSONALIZABLE SA DE CV
No. de Contrato: 050GYR040T00224-489-00

PARTIDA	DESTINO	CUCOP	PREI	SAI	DESCRIPCION	CANT.	PRECIO UNITARIO	IMPORTE TOTAL SIN IVA
681	ZARAGOZA	53106577	20140	513.191.0903.00.01	CARRO PORTAEXPEDIENTES.	11	$7,932.00	$87,252.00
							Subtotal	$87,252.00
							I.V.A.	$13,960.32
							Total	$101,212.32

Durango 291, Piso 11, Col. Roma Norte, Alcaldía Cuauhtémoc, C. P. 06700, Ciudad de México
Tel. 55 5726-1700, Ext. 14925. www.imss.gob.mx

2024 Felipe Carrillo PUERTO

GOBIERNO DE MÉXICO | IMSS

DIRECCIÓN DE ADMINISTRACIÓN
Unidad de Adquisiciones
Coordinación de Adquisición de Bienes y Contratación de Servicios
Coordinación Técnica de Adquisición de Bienes de Inversión y Activos
División de Equipo y Mobiliario Médico

ACTA DE FALLO

LICITACIÓN PÚBLICA INTERNACIONAL ELECTRÓNICA BAJO COBERTURA DE TRATADOS DE LIBRE COMERCIO QUE CONTENGA CAPÍTULO DE COMPRAS GUBERNAMENTALES
NÚMERO DE IDENTIFICACIÓN EN COMPRANET: LA-50-GYR-050GYR040-T-2-2024

PROGRAMA "MOBILIARIO MÉDICO Y DE LABORATORIO PARA HOSPITALES PRIORITARIOS"

Nombre: INFRAESTRUCTURA HOSPITALARIA PROEMSA SA DE CV
No. de Contrato: 050GYR040T00224-490-00

PARTIDA	DESTINO	CUCOP	PREI	SAI	DESCRIPCION	CANT.	PRECIO UNITARIO	IMPORTE TOTAL SIN IVA
682	ZARAGOZA	53106578	20142	513.209.0061.00.01	CEPILLERA PARA USO QUIRURGICO.	46	$483.00	$22,218.00
							Subtotal	$22,218.00
							I.V.A.	$3,554.88
							Total	$25,772.88

Nombre: INFRAESTRUCTURA HOSPITALARIA PROEMSA SA DE CV
No. de Contrato: 050GYR040T00224-491-00

PARTIDA	DESTINO	CUCOP	PREI	SAI	DESCRIPCION	CANT.	PRECIO UNITARIO	IMPORTE TOTAL SIN IVA
683	ZARAGOZA	53200453	20143	513.227.0176.00.01	CHAROLA CON TAPA PARA INSTRUMENTAL.	1	$525.00	$525.00
							Subtotal	$525.00
							I.V.A.	$84.00
							Total	$609.00

Nombre: INFRAESTRUCTURA HOSPITALARIA PROEMSA SA DE CV
No. de Contrato: 050GYR040T00224-492-00

PARTIDA	DESTINO	CUCOP	PREI	SAI	DESCRIPCION	CANT.	PRECIO UNITARIO	IMPORTE TOTAL SIN IVA
684	ZARAGOZA	53200456	20145	513.245.0113.00.01	COMODO PARA ADULTOS.	273	$651.00	$177,723.00
							Subtotal	$177,723.00
							I.V.A.	$28,435.68
							Total	$206,158.68

Durango 291, Piso 11, Col. Roma Norte, Alcaldía Cuauhtémoc, C. P. 06700, Ciudad de México
Tel. 55 5726-1700, Ext. 14925. www.imss.gob.mx

2024 Felipe Carrillo PUERTO

ACTA DE FALLO

LICITACIÓN PÚBLICA INTERNACIONAL ELECTRÓNICA BAJO COBERTURA DE TRATADOS DE LIBRE COMERCIO QUE CONTENGA CAPÍTULO DE COMPRAS GUBERNAMENTALES
NÚMERO DE IDENTIFICACIÓN EN COMPRANET: LA-50-GYR-050GYR040-T-2-2024

PROGRAMA "MOBILIARIO MÉDICO Y DE LABORATORIO PARA HOSPITALES PRIORITARIOS"

Nombre: SERPROF BIOMED SA DE CV
No. de Contrato: 050GYR040T00224-493-00

PARTIDA	DESTINO	CUCOP	PREI	SAI	DESCRIPCION	CANT.	PRECIO UNITARIO	IMPORTE TOTAL SIN IVA
685	ZARAGOZA	53200457	20146	513.245.0126.00.01	COMODO PARA MENORES.	28	$800.00	$22,400.00
							Subtotal	$22,400.00
							I.V.A.	$3,584.00
							Total	$25,984.00

Nombre: INFRAESTRUCTURA HOSPITALARIA PROEMSA SA DE CV
No. de Contrato: 050GYR040T00224-494-00

PARTIDA	DESTINO	CUCOP	PREI	SAI	DESCRIPCION	CANT.	PRECIO UNITARIO	IMPORTE TOTAL SIN IVA
686	ZARAGOZA	51200057	20147	513.254.0113.00.01	CUBETA DE ACERO INOXIDABLE CON PORTA CUBETA RODABLE.	234	$1,022.70	$239,311.80
							Subtotal	$239,311.80
							I.V.A.	$38,289.89
							Total	$277,601.69

Nombre: TECNOLOGIA INTEGRAL PERSONALIZABLE SA DE CV
No. de Contrato: 050GYR040T00224-495-00

PARTIDA	DESTINO	CUCOP	PREI	SAI	DESCRIPCION	CANT.	PRECIO UNITARIO	IMPORTE TOTAL SIN IVA
687	ZARAGOZA	51200060	20148	513.352.0111.00.01	ESCALERILLA DE DOS PELDAÑOS.	365	$775.00	$282,875.00
							Subtotal	$282,875.00
							I.V.A.	$45,260.00
							Total	$328,135.00

2024 Felipe Carrillo PUERTO

GOBIERNO DE MÉXICO | IMSS

DIRECCIÓN DE ADMINISTRACIÓN
Unidad de Adquisiciones
Coordinación de Adquisición de Bienes y Contratación de Servicios
Coordinación Técnica de Adquisición de Bienes de Inversión y Activos
División de Equipo y Mobiliario Médico

ACTA DE FALLO

LICITACIÓN PÚBLICA INTERNACIONAL ELECTRÓNICA BAJO COBERTURA DE TRATADOS DE LIBRE COMERCIO QUE CONTENGA CAPÍTULO DE COMPRAS GUBERNAMENTALES
NÚMERO DE IDENTIFICACIÓN EN COMPRANET: LA-50-GYR-050GYR040-T-2-2024

PROGRAMA "MOBILIARIO MÉDICO Y DE LABORATORIO PARA HOSPITALES PRIORITARIOS"

Nombre: INFRAESTRUCTURA HOSPITALARIA PROEMSA SA DE CV
No. de Contrato: 050GYR040T00224-496-00

PARTIDA	DESTINO	CUCOP	PREI	SAI	DESCRIPCION	CANT.	PRECIO UNITARIO	IMPORTE TOTAL SIN IVA
688	ZARAGOZA	51100261	20149	513.360.0066.00.01	ESTANTE GUARDA ESTERIL DE 90 CM.	93	$5,222.69	$485,710.17
							Subtotal	$485,710.17
							I.V.A.	$77,713.63
							Total	$563,423.80

Nombre: INFRAESTRUCTURA HOSPITALARIA PROEMSA SA DE CV
No. de Contrato: 050GYR040T00224-497-00

PARTIDA	DESTINO	CUCOP	PREI	SAI	DESCRIPCION	CANT.	PRECIO UNITARIO	IMPORTE TOTAL SIN IVA
689	ZARAGOZA	51100260	20151	513.360.0071.00.01	ESTANTE GUARDA ESTERIL DE 120 CM.	14	$5,944.21	$83,218.94
							Subtotal	$83,218.94
							I.V.A.	$13,315.03
							Total	$96,533.97

Nombre: SERPROF BIOMED SA DE CV
No. de Contrato: 050GYR040T00224-498-00

PARTIDA	DESTINO	CUCOP	PREI	SAI	DESCRIPCION	CANT.	PRECIO UNITARIO	IMPORTE TOTAL SIN IVA
690	ZARAGOZA	51200062	20153	513.546.0061.00.01	JABONERA DE PEDAL.	15	$7,733.33	$115,999.95
							Subtotal	$115,999.95
							I.V.A.	$18,559.99
							Total	$134,559.94

Durango 291, Piso 11, Col. Roma Norte, Alcaldía Cuauhtémoc, C.P. 06700, Ciudad de México
Tel. 55 5726 0900, Ext. 15629. www.imss.gob.mx

2024 Felipe Carrillo PUERTO

ANEXOS
DIVISIÓN DE CONTRATOS

ACTA DE FALLO

LICITACIÓN PÚBLICA INTERNACIONAL ELECTRÓNICA BAJO COBERTURA DE TRATADOS DE LIBRE COMERCIO QUE CONTENGA CAPÍTULO DE COMPRAS GUBERNAMENTALES
NÚMERO DE IDENTIFICACIÓN EN COMPRANET: LA-50-GYR-050GYR040-T-2-2024

PROGRAMA "MOBILIARIO MÉDICO Y DE LABORATORIO PARA HOSPITALES PRIORITARIOS"

Nombre: EDVAG CONCEPTOS COMERCIALES SA DE CV
No. de Contrato: 050GYR040T00224-499-00

PARTIDA	DESTINO	CUCOP	PREI	SAI	DESCRIPCION	CANT.	PRECIO UNITARIO	IMPORTE TOTAL SIN IVA
691	ZARAGOZA	51200064	20154	513.567.0111.00.01	LAMPARA DE LUZ INTENSA.	17	$6,300.00	$107,100.00
							Subtotal	$107,100.00
							I.V.A.	$17,136.00
							Total	$124,236.00

Nombre: EDVAG CONCEPTOS COMERCIALES SA DE CV
No. de Contrato: 050GYR040T00224-500-00

PARTIDA	DESTINO	CUCOP	PREI	SAI	DESCRIPCION	CANT.	PRECIO UNITARIO	IMPORTE TOTAL SIN IVA
692	ZARAGOZA	51200065	20155	513.567.0128.00.01	LAMPARA DE PIE RODABLE.	7	$1,071.00	$7,497.00
							Subtotal	$7,497.00
							I.V.A.	$1,199.52
							Total	$8,696.52

Nombre: SERPROF BIOMED SA DE CV
No. de Contrato: 050GYR040T00224-501-00

PARTIDA	DESTINO	CUCOP	PREI	SAI	DESCRIPCION	CANT.	PRECIO UNITARIO	IMPORTE TOTAL SIN IVA
702	ZARAGOZA	51200116	20178	513.621.2732.00.01	MESA CARRO ANESTESIOLOGO DE 70 CM.	8	$6,133.33	$49,066.64
							Subtotal	$49,066.64
							I.V.A.	$7,850.66
							Total	$56,917.30

Durango 291, Piso 9, Col. Roma Norte, Alcaldía Cuauhtémoc, C.P. 06700, Ciudad de México
Tel. 55 5726-1700, Ext. 14925. www.imss.gob.mx

2024 Felipe Carrillo PUERTO

GOBIERNO DE MÉXICO | IMSS

DIRECCIÓN DE ADMINISTRACIÓN
Unidad de Adquisiciones
Coordinación de Adquisición de Bienes y Contratación de Servicios
Coordinación Técnica de Adquisición de Bienes de Inversión y Activos
División de Equipo y Mobiliario Médico

ACTA DE FALLO

LICITACIÓN PÚBLICA INTERNACIONAL ELECTRÓNICA BAJO COBERTURA DE TRATADOS DE LIBRE COMERCIO QUE CONTENGA CAPÍTULO DE COMPRAS GUBERNAMENTALES
NÚMERO DE IDENTIFICACIÓN EN COMPRANET: LA-50-GYR-050GYR040-T-2-2024

PROGRAMA "MOBILIARIO MÉDICO Y DE LABORATORIO PARA HOSPITALES PRIORITARIOS"

Nombre: MUEBLES LA FORJA DE JUAN ESCOBAR SA DE CV
No. de Contrato: 050GYR040T00224-502-00

PARTIDA	DESTINO	CUCOP	PREI	SAI	DESCRIPCION	CANT.	PRECIO UNITARIO	IMPORTE TOTAL SIN IVA
704	ZARAGOZA	51200128	20181	513.621.2762.00.01	MESA DE 180 CM PARA ENSAMBLE CON RÉPISA INTERMEDIA.	2	$22,000.00	$44,000.00
							Subtotal	$44,000.00
							I.V.A.	$7,040.00
							Total	$51,040.00

Nombre: SERPROF BIOMED SA DE CV
No. de Contrato: 050GYR040T00224-503-00

PARTIDA	DESTINO	CUCOP	PREI	SAI	DESCRIPCION	CANT.	PRECIO UNITARIO	IMPORTE TOTAL SIN IVA
705	ZARAGOZA	51200137	20183	513.621.2786.00.01	MESA MAYO.	123	$1,980.00	$243,540.00
							Subtotal	$243,540.00
							I.V.A.	$38,966.40
							Total	$282,506.40

Nombre: MUEBLES LA FORJA DE JUAN ESCOBAR SA DE CV
No. de Contrato: 050GYR040T00224-504-00

PARTIDA	DESTINO	CUCOP	PREI	SAI	DESCRIPCION	CANT.	PRECIO UNITARIO	IMPORTE TOTAL SIN IVA
706	ZARAGOZA	53106581	20184	513.621.2792.00.01	MESA PARA EXPLORACION PEDIATRICA.	4	$7,200.00	$28,800.00
							Subtotal	$28,800.00
							I.V.A.	$4,608.00
							Total	$33,408.00

Durango 291, Piso 9, Col. Roma Norte, Alcaldía Cuauhtémoc, C.P. 06700, Ciudad de México
Tel. 55 5726-1700, Ext. 14925. www.imss.gob.mx

2024 Felipe Carrillo PUERTO

ACTA DE FALLO

LICITACIÓN PÚBLICA INTERNACIONAL ELECTRÓNICA BAJO COBERTURA DE TRATADOS DE LIBRE COMERCIO QUE CONTENGA CAPÍTULO DE COMPRAS GUBERNAMENTALES
NÚMERO DE IDENTIFICACIÓN EN COMPRANET: LA-50-GYR-050GYR040-T-2-2024

PROGRAMA "MOBILIARIO MÉDICO Y DE LABORATORIO PARA HOSPITALES PRIORITARIOS"

Nombre: SERPROF BIOMED SA DE CV
No. de Contrato: 050GYR040T00224-505-00

PARTIDA	DESTINO	CUCOP	PREI	SAI	DESCRIPCIÓN	CANT.	PRECIO UNITARIO	IMPORTE TOTAL SIN IVA
707	ZARAGOZA	53106582	20185	513.621.2804.00.01	MESA PARA INSTRUMENTAL QUIRURGICO.	8	$3,933.33	$31,466.64
							Subtotal	$31,466.64
							I.V.A.	$5,034.66
							Total	$36,501.30

Nombre: SERPROF BIOMED SA DE CV
No. de Contrato: 050GYR040T00224-506-00

PARTIDA	DESTINO	CUCOP	PREI	SAI	DESCRIPCIÓN	CANT.	PRECIO UNITARIO	IMPORTE TOTAL SIN IVA
708	ZARAGOZA	53106503	20186	513.621.2813.00.01	MESA PARA REHIDRATACION.	6	$4,913.33	$29,479.98
							Subtotal	$29,479.98
							I.V.A.	$4,716.80
							Total	$34,196.78

Nombre: SERPROF BIOMED SA DE CV
No. de Contrato: 050GYR040T00224-507-00

PARTIDA	DESTINO	CUCOP	PREI	SAI	DESCRIPCIÓN	CANT.	PRECIO UNITARIO	IMPORTE TOTAL SIN IVA
709	ZARAGOZA	51200139	20187	513.621.2826.00.01	MESA PASTEUR.	90	$2,398.67	$215,880.30
							Subtotal	$215,880.30
							I.V.A.	$34,540.85
							Total	$250,421.15

Durango 291, Piso 11, Col. Roma Norte, Alcaldía Cuauhtémoc, C.P. 06700, Ciudad de México
Tel: 55 5726-1700, Ext. 16925. www.imss.gob.mx

2024 Felipe Carrillo PUERTO

GOBIERNO DE MÉXICO | IMSS

DIRECCIÓN DE ADMINISTRACIÓN
Unidad de Adquisiciones
Coordinación de Adquisición de Bienes y Contratación de Servicios
Coordinación Técnica de Adquisición de Bienes de Inversión y Activos
División de Equipo y Mobiliario Médico

ACTA DE FALLO

LICITACIÓN PÚBLICA INTERNACIONAL ELECTRÓNICA BAJO COBERTURA DE TRATADOS DE LIBRE COMERCIO QUE CONTENGA CAPÍTULO DE COMPRAS GUBERNAMENTALES
NÚMERO DE IDENTIFICACIÓN EN COMPRANET: LA-50-GYR-050GYR040-T-2-2024

PROGRAMA "MOBILIARIO MÉDICO Y DE LABORATORIO PARA HOSPITALES PRIORITARIOS"

Nombre: SERPROF BIOMED SA DE CV
No. de Contrato: 050GYR040T00224-508-00

PARTIDA	DESTINO	CUCOP	PREI	SAI	DESCRIPCIÓN	CANT.	PRECIO UNITARIO	IMPORTE TOTAL SIN IVA
710	ZARAGOZA	51200141	20189	513.621.2847.00.01	MESA PUENTE.	176	$1,466.67	$258,133.92
							Subtotal	$258,133.92
							I.V.A.	$41,301.43
							Total	$299,435.35

Nombre: EDVAG CONCEPTOS COMERCIALES SA DE CV
No. de Contrato: 050GYR040T00224-509-00

PARTIDA	DESTINO	CUCOP	PREI	SAI	DESCRIPCIÓN	CANT.	PRECIO UNITARIO	IMPORTE TOTAL SIN IVA
711	ZARAGOZA	51200142	20190	513.621.2857.00.01	MESA RIGIDA DE MADERA.	3	$9,900.00	$29,700.00
							Subtotal	$29,700.00
							I.V.A.	$4,752.00
							Total	$34,452.00

Nombre: SERPROF BIOMED SA DE CV
No. de Contrato: 050GYR040T00224-510-00

PARTIDA	DESTINO	CUCOP	PREI	SAI	DESCRIPCIÓN	CANT.	PRECIO UNITARIO	IMPORTE TOTAL SIN IVA
712	ZARAGOZA	51200143	20191	513.621.2865.00.01	MESA RIÑON.	19	$4,106.67	$78,026.73
							Subtotal	$78,026.73
							I.V.A.	$12,484.28
							Total	$90,511.01

Durango 291, Piso 11, Col. Roma Norte, Alcaldía Cuauhtémoc, C.P. 06700, Ciudad de México
Tel: 55 5726-1700, Ext. 16925. www.imss.gob.mx

2024 Felipe Carrillo PUERTO

ANEXOS
DIVISIÓN DE CONTRATOS

GOBIERNO DE MÉXICO | IMSS

DIRECCIÓN DE ADMINISTRACIÓN
Unidad de Adquisiciones
Coordinación de Adquisición de Bienes y Contratación de Servicios
Coordinación Técnica de Adquisición de Bienes de Inversión y Activos
División de Equipo y Mobiliario Médico

ACTA DE FALLO

LICITACIÓN PÚBLICA INTERNACIONAL ELECTRÓNICA BAJO COBERTURA DE TRATADOS DE LIBRE COMERCIO QUE CONTENGA CAPÍTULO DE COMPRAS GUBERNAMENTALES
NÚMERO DE IDENTIFICACIÓN EN COMPRANET: LA-50-GYR-050GYR040-T-2-2024

PROGRAMA "MOBILIARIO MÉDICO Y DE LABORATORIO PARA HOSPITALES PRIORITARIOS"

Nombre: MUEBLES LA FORJA DE JUAN ESCOBAR SA DE CV
No. de Contrato: 050GYR040T00224-511-00

PARTIDA	DESTINO	CUCOP	PREI	SAI	DESCRIPCION	CANT.	PRECIO UNITARIO	IMPORTE TOTAL SIN IVA
713	ZARAGOZA	51100262	20192	513.771.0438.00.01	REPISA DE 120 CM CONTRA MURO.	9	$2,700.00	$24,300.00
							Subtotal	$24,300.00
							I.V.A.	$3,888.00
							Total	$28,188.00

Nombre: EDVAG CONCEPTOS COMERCIALES SA DE CV
No. de Contrato: 050GYR040T00224-512-00

PARTIDA	DESTINO	CUCOP	PREI	SAI	DESCRIPCION	CANT.	PRECIO UNITARIO	IMPORTE TOTAL SIN IVA
714	ZARAGOZA	51100264	20194	513.771.0456.00.01	REPISA DE 180 CM CONTRA MURO.	1	$3,600.00	$3,600.00
							Subtotal	$3,600.00
							I.V.A.	$576.00
							Total	$4,176.00

Nombre: META SUMINISTROS MEDICOS SA DE CV
No. de Contrato: 050GYR040T00224-513-00

PARTIDA	DESTINO	CUCOP	PREI	SAI	DESCRIPCION	CANT.	PRECIO UNITARIO	IMPORTE TOTAL SIN IVA
715	ZARAGOZA	51200154	20195	513.783.0075.00.01	RIEL PORTAVENOCLISIS.	415	$476.00	$197,540.00
							Subtotal	$197,540.00
							I.V.A.	$31,606.40
							Total	$229,146.40

Durango 291, Piso 11, Col. Roma Norte, Alcaldía Cuauhtémoc, C. P. 06700, Ciudad de México
Tel. 55 5726 1700, Ext. 14925. www.imss.gob.mx

2024 Felipe Carrillo PUERTO

GOBIERNO DE MÉXICO | IMSS

DIRECCIÓN DE ADMINISTRACIÓN
Unidad de Adquisiciones
Coordinación de Adquisición de Bienes y Contratación de Servicios
Coordinación Técnica de Adquisición de Bienes de Inversión y Activos
División de Equipo y Mobiliario Médico

ACTA DE FALLO

LICITACIÓN PÚBLICA INTERNACIONAL ELECTRÓNICA BAJO COBERTURA DE TRATADOS DE LIBRE COMERCIO QUE CONTENGA CAPÍTULO DE COMPRAS GUBERNAMENTALES
NÚMERO DE IDENTIFICACIÓN EN COMPRANET: LA-50-GYR-050GYR040-T-2-2024

PROGRAMA "MOBILIARIO MÉDICO Y DE LABORATORIO PARA HOSPITALES PRIORITARIOS"

Nombre: INFRAESTRUCTURA HOSPITALARIA PROEMSA SA DE CV
No. de Contrato: 050GYR040T00224-514-00

PARTIDA	DESTINO	CUCOP	PREI	SAI	DESCRIPCION	CANT.	PRECIO UNITARIO	IMPORTE TOTAL SIN IVA
716	ZARAGOZA	53200459	20196	513.790.0089.00.01	RIÑON DE ACERO INOXIDABLE DE 250 ML.	13	$79.80	$1,037.40
							Subtotal	$1,037.40
							I.V.A.	$165.98
							Total	$1,203.38

Nombre: INFRAESTRUCTURA HOSPITALARIA PROEMSA SA DE CV
No. de Contrato: 050GYR040T00224-515-00

PARTIDA	DESTINO	CUCOP	PREI	SAI	DESCRIPCION	CANT.	PRECIO UNITARIO	IMPORTE TOTAL SIN IVA
717	ZARAGOZA	53200461	20197	513.790.0091.00.01	RIÑON DE ACERO INOXIDABLE DE 500 ML.	65	$99.75	$6,483.75
							Subtotal	$6,483.75
							I.V.A.	$1,037.40
							Total	$7,521.15

Nombre: SERPROF BIOMED SA DE CV
No. de Contrato: 050GYR040T00224-516-00

PARTIDA	DESTINO	CUCOP	PREI	SAI	DESCRIPCION	CANT.	PRECIO UNITARIO	IMPORTE TOTAL SIN IVA
718	ZARAGOZA	53106585	20198	513.810.0298.00.01	SILLA DE RUEDAS CON DESCANSAPIES	63	$3,600.00	$226,800.00
							Subtotal	$226,800.00
							I.V.A.	$36,288.00
							Total	$263,088.00

Durango 291, Piso 11, Col. Roma Norte, Alcaldía Cuauhtémoc, C. P. 06700, Ciudad de México
Tel. 55 5726 1700, Ext. 14925. www.imss.gob.mx

2024 Felipe Carrillo PUERTO

ACTA DE FALLO

LICITACIÓN PÚBLICA INTERNACIONAL ELECTRÓNICA BAJO COBERTURA DE TRATADOS DE LIBRE COMERCIO QUE CONTENGA CAPÍTULO DE COMPRAS GUBERNAMENTALES
NÚMERO DE IDENTIFICACIÓN EN COMPRANET: LA-50-GYR-050GYR040-T-2-2024

PROGRAMA "MOBILIARIO MÉDICO Y DE LABORATORIO PARA HOSPITALES PRIORITARIOS"

Nombre: SERPROF BIOMED SA DE CV
No. de Contrato: 050GYR040T00224-517-00

PARTIDA	DESTINO	CUCOP	PREI	SAI	DESCRIPCION	CANT.	PRECIO UNITARIO	IMPORTE TOTAL SIN IVA
719	ZARAGOZA	53200465	20199	513.950.0122.00.01	VASO PARA MEDICAMENTOS DE 30 CM CUBICOS.	161	$100.00	$16,100.00
							Subtotal	$16,100.00
							I.V.A.	$2,576.00
							Total	$18,676.00

Nombre: INFRAESTRUCTURA HOSPITALARIA PROEMSA SA DE CV
No. de Contrato: 050GYR040T00224-518-00

PARTIDA	DESTINO	CUCOP	PREI	SAI	DESCRIPCION	CANT.	PRECIO UNITARIO	IMPORTE TOTAL SIN IVA
720	ZARAGOZA	53200463	20200	513.950.0137.00.01	VASO PARA MEDICAMENTOS DE 140 CM CUBICOS.	4	$136.50	$546.00
							Subtotal	$546.00
							I.V.A.	$87.36
							Total	$633.36

Nombre: INFRAESTRUCTURA HOSPITALARIA PROEMSA SA DE CV
No. de Contrato: 050GYR040T00224-519-00

PARTIDA	DESTINO	CUCOP	PREI	SAI	DESCRIPCION	CANT.	PRECIO UNITARIO	IMPORTE TOTAL SIN IVA
721	ZARAGOZA	53200462	20201	513.950.0149.00.01	VASO CON TAPA DE UN LITRO.	2	$394.80	$789.60
							Subtotal	$789.60
							I.V.A.	$126.34
							Total	$915.94

Durango 291, Piso 11, Col. Roma Norte, Alcaldía Cuauhtémoc, C. P. 06700, Ciudad de México
Tel. 55 5726-1700, Ext. 34225 www.imss.gob.mx

2024 Felipe Carrillo PUERTO

GOBIERNO DE MÉXICO | IMSS

DIRECCIÓN DE ADMINISTRACIÓN
Unidad de Adquisiciones
Coordinación de Adquisición de Bienes y Contratación de Servicios
Coordinación Técnica de Adquisición de Bienes de Inversión y Activos
División de Equipo y Mobiliario Médico

ACTA DE FALLO

LICITACIÓN PÚBLICA INTERNACIONAL ELECTRÓNICA BAJO COBERTURA DE TRATADOS DE LIBRE COMERCIO QUE CONTENGA CAPÍTULO DE COMPRAS GUBERNAMENTALES
NÚMERO DE IDENTIFICACIÓN EN COMPRANET: LA-50-GYR-050GYR040-T-2-2024

PROGRAMA "MOBILIARIO MÉDICO Y DE LABORATORIO PARA HOSPITALES PRIORITARIOS"

Nombre: SERPROF BIOMED SA DE CV
No. de Contrato: 050GYR040T00224-520-00

PARTIDA	DESTINO	CUCOP	PREI	SAI	DESCRIPCION	CANT.	PRECIO UNITARIO	IMPORTE TOTAL SIN IVA
722	ZARAGOZA	51200041	20202	513.123.0266.00.01	BANQUETA DE ALTURA.	15	$453.33	$6,799.95
							Subtotal	$6,799.95
							I.V.A.	$1,087.99
							Total	$7,887.94

Nombre: EDVAG CONCEPTOS COMERCIALES SA DE CV
No. de Contrato: 050GYR040T00224-521-00

PARTIDA	DESTINO	CUCOP	PREI	SAI	DESCRIPCION	CANT.	PRECIO UNITARIO	IMPORTE TOTAL SIN IVA
723	ZARAGOZA	51200059	20203	513.219.0042.00.01	DIVAN (CHAISE LONGUE).	17	$3,960.00	$67,320.00
							Subtotal	$67,320.00
							I.V.A.	$10,771.20
							Total	$78,091.20

Nombre: EDVAG CONCEPTOS COMERCIALES SA DE CV
No. de Contrato: 050GYR040T00224-522-00

PARTIDA	DESTINO	CUCOP	PREI	SAI	DESCRIPCION	CANT.	PRECIO UNITARIO	IMPORTE TOTAL SIN IVA
724	ZARAGOZA	51200074	20204	513.560.0023.00.01	LITERAS METALICAS.	40	$3,960.00	$158,400.00
							Subtotal	$158,400.00
							I.V.A.	$25,344.00
							Total	$183,744.00

Durango 291, Piso 11, Col. Roma Norte, Alcaldía Cuauhtémoc, C. P. 06700, Ciudad de México
Tel. 55 5726-1700, Ext. 34225 www.imss.gob.mx

2024 Felipe Carrillo PUERTO

ANEXOS
DIVISIÓN DE CONTRATOS

ACTA DE FALLO

LICITACIÓN PÚBLICA INTERNACIONAL ELECTRÓNICA BAJO COBERTURA DE TRATADOS DE LIBRE COMERCIO QUE CONTENGA CAPÍTULO DE COMPRAS GUBERNAMENTALES
NÚMERO DE IDENTIFICACIÓN EN COMPRANET: LA-50-GYR-050GYR040-T-2-2024

PROGRAMA "MOBILIARIO MÉDICO Y DE LABORATORIO PARA HOSPITALES PRIORITARIOS"

Nombre: INFRAESTRUCTURA HOSPITALARIA PROEMSA SA DE CV
No. de Contrato: 050GYR040T00224-523-00

PARTIDA	DESTINO	CUCOP	PREI	SAI	DESCRIPCION	CANT.	PRECIO UNITARIO	IMPORTE TOTAL SIN IVA
725	ZARAGOZA	53200458	20205	513.635.0168.00.01	ORINAL PARA VARONES.	204	$294.00	$59,976.00
							Subtotal	$59,976.00
							I.V.A.	$9,596.16
							Total	$69,572.16

Nombre: INFRAESTRUCTURA HOSPITALARIA PROEMSA SA DE CV
No. de Contrato: 050GYR040T00224-524-00

PARTIDA	DESTINO	CUCOP	PREI	SAI	DESCRIPCION	CANT.	PRECIO UNITARIO	IMPORTE TOTAL SIN IVA
726	ZARAGOZA	51200153	20206	513.635.0173.00.01	PORTAVENOCLISIS RODABLE.	106	$643.67	$68,229.02
							Subtotal	$68,229.02
							I.V.A.	$10,916.64
							Total	$79,145.66

Nombre: SERPROF BIOMED SA DE CV
No. de Contrato: 050GYR040T00224-525-00

PARTIDA	DESTINO	CUCOP	PREI	SAI	DESCRIPCION	CANT.	PRECIO UNITARIO	IMPORTE TOTAL SIN IVA
727	ZARAGOZA	53106570	20212	513.263.0086.00.01	CARRO CUNA CON BASINET DE ACRÍLICO.	1	$4,333.33	$4,333.33
							Subtotal	$4,333.33
							I.V.A.	$693.33
							Total	$5,026.66

GOBIERNO DE MÉXICO | IMSS

DIRECCIÓN DE ADMINISTRACIÓN
Unidad de Adquisiciones
Coordinación de Adquisición de Bienes y Contratación de Servicios
Coordinación Técnica de Adquisición de Bienes de Inversión y Activos
División de Equipo y Mobiliario Médico

ACTA DE FALLO

LICITACIÓN PÚBLICA INTERNACIONAL ELECTRÓNICA BAJO COBERTURA DE TRATADOS DE LIBRE COMERCIO QUE CONTENGA CAPÍTULO DE COMPRAS GUBERNAMENTALES
NÚMERO DE IDENTIFICACIÓN EN COMPRANET: LA-50-GYR-050GYR040-T-2-2024

PROGRAMA "MOBILIARIO MÉDICO Y DE LABORATORIO PARA HOSPITALES PRIORITARIOS"

Nombre: EDVAG CONCEPTOS COMERCIALES SA DE CV
No. de Contrato: 050GYR040T00224-526-00

PARTIDA	DESTINO	CUCOP	PREI	SAI	DESCRIPCION	CANT.	PRECIO UNITARIO	IMPORTE TOTAL SIN IVA
728	ZARAGOZA	53106562	20274	513.130.0459.00.01	BASCULA PESA BEBE TUBULAR TIPO DINAMOMETRO.	6	$4,500.00	$27,000.00
							Subtotal	$27,000.00
							I.V.A.	$4,320.00
							Total	$31,320.00

Nombre: EDVAG CONCEPTOS COMERCIALES SA DE CV
No. de Contrato: 050GYR040T00224-527-00

PARTIDA	DESTINO	CUCOP	PREI	SAI	DESCRIPCION	CANT.	PRECIO UNITARIO	IMPORTE TOTAL SIN IVA
733	ZARAGOZA	51200214	20321	515.619.1417.00.01	MESA BAJA DE 90 CM CON CUBIERTA DE ACERO INOXIDABLE.	3	$7,200.00	$21,600.00
							Subtotal	$21,600.00
							I.V.A.	$3,456.00
							Total	$25,056.00

Nombre: EDVAG CONCEPTOS COMERCIALES SA DE CV
No. de Contrato: 050GYR040T00224-528-00

PARTIDA	DESTINO	CUCOP	PREI	SAI	DESCRIPCION	CANT.	PRECIO UNITARIO	IMPORTE TOTAL SIN IVA
735	ZARAGOZA	53106572	20547	513.191.0934.00.01	CARRO PARA CURACIONES EN ABS.	92	$25,200.00	$2,318,400.00
							Subtotal	$2,318,400.00
							I.V.A.	$370,944.00
							Total	$2,689,344.00

ACTA DE FALLO

LICITACIÓN PÚBLICA INTERNACIONAL ELECTRÓNICA BAJO COBERTURA DE TRATADOS DE LIBRE COMERCIO QUE CONTENGA CAPÍTULO DE COMPRAS GUBERNAMENTALES
NÚMERO DE IDENTIFICACIÓN EN COMPRANET: LA-50-GYR-050GYR040-T-2-2024

PROGRAMA "MOBILIARIO MÉDICO Y DE LABORATORIO PARA HOSPITALES PRIORITARIOS"

Nombre: EDVAG CONCEPTOS COMERCIALES SA DE CV
No. de Contrato: 050GYR040T00224-529-00

PARTIDA	DESTINO	CUCOP	PREI	SAI	DESCRIPCION	CANT.	PRECIO UNITARIO	IMPORTE TOTAL SIN IVA
736	ZARAGOZA	51200054	20549	513.191.0946.00.01	CARRO PARA ROPA SUCIA CON TAPA Y APERTURA DE PEDAL.	75	$6,300.00	$472,500.00
							Subtotal	$472,500.00
							I.V.A.	$75,600.00
							Total	$548,100.00

Nombre: EDVAG CONCEPTOS COMERCIALES SA DE CV
No. de Contrato: 050GYR040T00224-530-00

PARTIDA	DESTINO	CUCOP	PREI	SAI	DESCRIPCION	CANT.	PRECIO UNITARIO	IMPORTE TOTAL SIN IVA
739	ZARAGOZA	51200275	20589	515.958.0017.00.01	SILLON DE EXTRACCIONES.	7	$18,900.00	$132,300.00
							Subtotal	$132,300.00
							I.V.A.	$21,168.00
							Total	$153,468.00

Nombre: EDVAG CONCEPTOS COMERCIALES SA DE CV
No. de Contrato: 050GYR040T00224-531-00

PARTIDA	DESTINO	CUCOP	PREI	SAI	DESCRIPCION	CANT.	PRECIO UNITARIO	IMPORTE TOTAL SIN IVA
740	ZARAGOZA	51200157	20597	513.964.0017.00.01	VESTIDOR CON ARMARIO PARA CONSULTORIO.	3	$24,300.00	$72,900.00
							Subtotal	$72,900.00
							I.V.A.	$11,664.00
							Total	$84,564.00

2024 Felipe Carrillo PUERTO

GOBIERNO DE MÉXICO | IMSS

DIRECCIÓN DE ADMINISTRACIÓN
Unidad de Adquisiciones
Coordinación de Adquisición de Bienes y Contratación de Servicios
Coordinación Técnica de Adquisición de Bienes de Inversión y Activos
División de Equipo y Mobiliario Médico

ACTA DE FALLO

LICITACIÓN PÚBLICA INTERNACIONAL ELECTRÓNICA BAJO COBERTURA DE TRATADOS DE LIBRE COMERCIO QUE CONTENGA CAPÍTULO DE COMPRAS GUBERNAMENTALES
NÚMERO DE IDENTIFICACIÓN EN COMPRANET: LA-50-GYR-050GYR040-T-2-2024

PROGRAMA "MOBILIARIO MÉDICO Y DE LABORATORIO PARA HOSPITALES PRIORITARIOS"

Nombre: META SUMINISTROS MEDICOS SA DE CV
No. de Contrato: 050GYR040T00224-532-00

PARTIDA	DESTINO	CUCOP	PREI	SAI	DESCRIPCION	CANT.	PRECIO UNITARIO	IMPORTE TOTAL SIN IVA
741	ZARAGOZA	51200235	20603	515.619.1697.00.01	MESA ALTA DE 90 CM. CON RESPALDO, CAJON Y PUERTAS ABATIBLES.	31	$3,720.00	$115,320.00
							Subtotal	$115,320.00
							I.V.A.	$18,451.20
							Total	$133,771.20

Nombre: SERPROF BIOMED SA DE CV
No. de Contrato: 050GYR040T00224-533-00

PARTIDA	DESTINO	CUCOP	PREI	SAI	DESCRIPCION	CANT	PRECIO UNITARIO	IMPORTE TOTAL SIN IVA
743	ZARAGOZA	51200240	20615	515.619.1813.00.01	MESA ALTA DE 180 CM DE TRABAJO PARA 2 USUARIOS CON RESPALDO.	9	$4,366.67	$39,300.03
							Subtotal	$39,300.03
							I.V.A.	$6,288.00
							Total	$45,588.03

Nombre: SERPROF BIOMED SA DE CV
No. de Contrato: 050GYR040T00224-534-00

PARTIDA	DESTINO	CUCOP	PREI	SAI	DESCRIPCION	CANT	PRECIO UNITARIO	IMPORTE TOTAL SIN IVA
744	ZARAGOZA	51200168	20620	515.619.1865.00.01	MESA ALTA DE 120 CM. SIN RESPALDO Y 8 CAJONES.	21	$7,732.00	$162,372.00
							Subtotal	$162,372.00
							I.V.A.	$25,979.52
							Total	$188,351.52

Durango 291, Piso 11, Col. Roma Norte, Alcaldía Cuauhtémoc, C. P. 06700, Ciudad de México
Tel. 55 5726 1700, Ext. 19925 www.imss.gob.mx

2024 Felipe Carrillo PUERTO

ANEXOS
DIVISIÓN DE CONTRATOS

ACTA DE FALLO

LICITACIÓN PÚBLICA INTERNACIONAL ELECTRÓNICA BAJO COBERTURA DE TRATADOS DE LIBRE COMERCIO QUE CONTENGA CAPÍTULO DE COMPRAS GUBERNAMENTALES
NÚMERO DE IDENTIFICACIÓN EN COMPRANET: LA-50-GYR-050GYR040-T-2-2024

PROGRAMA "MOBILIARIO MÉDICO Y DE LABORATORIO PARA HOSPITALES PRIORITARIOS"

Nombre: SERPROF BIOMED SA DE CV
No. de Contrato: 050GYR040T00224-535-00

PARTIDA	DESTINO	CUCOP	PREI	SAI	DESCRIPCION	CANT.	PRECIO UNITARIO	IMPORTE TOTAL SIN IVA
745	ZARAGOZA	51200169	20621	515.619.1876.00.01	MESA ALTA DE 120 CM SIN RESPALDO Y PUERTAS ABATIBLES.	5	$5,042.67	$25,213.35
							Subtotal	$25,213.35
							I.V.A.	$4,034.14
							Total	$29,247.49

Nombre: SERPROF BIOMED SA DE CV
No. de Contrato: 050GYR040T00224-536-00

PARTIDA	DESTINO	CUCOP	PREI	SAI	DESCRIPCION	CANT.	PRECIO UNITARIO	IMPORTE TOTAL SIN IVA
746	ZARAGOZA	51200170	20622	515.619.1883.00.01	MESA ALTA DE 120 CM SIN RESPALDO, 2 CAJONES SUPERIORES Y PUERTAS ABATIBLES.	15	$6,292.00	$94,380.00
							Subtotal	$94,380.00
							I.V.A.	$15,100.80
							Total	$109,480.80

Nombre: EDVAG CONCEPTOS COMERCIALES SA DE CV
No. de Contrato: 050GYR040T00224-537-00

PARTIDA	DESTINO	CUCOP	PREI	SAI	DESCRIPCION	CANT.	PRECIO UNITARIO	IMPORTE TOTAL SIN IVA
747	ZARAGOZA	51200244	20627	515.619.1937.00.01	MESA ALTA DE 180 CM SIN RESPALDO, CAJONES CENTRALES Y PUERTAS ABATIBLES LATERALES.	2	$22,230.00	$44,460.00
							Subtotal	$44,460.00
							I.V.A.	$7,113.60
							Total	$51,573.60

Durango 291, Piso 11, Col. Roma Norte, Alcaldía Cuauhtémoc, C. P. 06700, Ciudad de México
Tel. 55 5726 1700, Ext. 14925. www.imss.gob.mx

2024 Felipe Carrillo PUERTO

GOBIERNO DE MÉXICO | IMSS

DIRECCIÓN DE ADMINISTRACIÓN
Unidad de Adquisiciones
Coordinación de Adquisición de Bienes y Contratación de Servicios
Coordinación Técnica de Adquisición de Bienes de Inversión y Activos
División de Equipo y Mobiliario Médico

ACTA DE FALLO

LICITACIÓN PÚBLICA INTERNACIONAL ELECTRÓNICA BAJO COBERTURA DE TRATADOS DE LIBRE COMERCIO QUE CONTENGA CAPÍTULO DE COMPRAS GUBERNAMENTALES
NÚMERO DE IDENTIFICACIÓN EN COMPRANET: LA-50-GYR-050GYR040-T-2-2024

PROGRAMA "MOBILIARIO MÉDICO Y DE LABORATORIO PARA HOSPITALES PRIORITARIOS"

Lo anterior, por las razones expuestas en este fallo y en las evaluaciones que son sustento de la decisión, cuyas proposiciones resultaron solventes ya que cumplen con los requisitos legales, técnicos y económicos establecidos en la convocatoria a la Licitación, y además, al haber obtenido el precio más bajo, por lo que garantizan el cumplimiento de las obligaciones respectivas.

Con fundamento en el artículo 38 de la Ley, el apartado 9 de la convocatoria y conforme se señala de manera fundada y motivada en la evaluación, se declaran **desiertas 30 partidas**, mismas que se enlistan a continuación:

PARTIDA	DESTINO	CUCOP	CLAVE PREI	CLAVE SAI	DESCRIPCION	CANTIDAD
18	BAJA CALIFORNIA	51200176	20031	515.619.1244.00.01	MESA ALTA DE 150 CM CON CUBIERTA DE ACERO INOXIDABLE.	1
25	BAJA CALIFORNIA	51200274	20044	515.825.0128.00.01	SILLA CAMA PARA DONADORES.	4
29	BAJA CALIFORNIA	51200036	20122	513.108.0345.00.01	BANCO GIRATORIO ACOJINADO CON RESPALDO CINCO APOYOS.	4
30	BAJA CALIFORNIA	51200037	20123	513.108.0355.00.01	BANCO GIRATORIO ACOJINADO SIN RESPALDO.	2
51	BAJA CALIFORNIA	53106579	20152	513.500.0072.00.01	INFANTOMETRO PORTATIL DE EXTENSIÓN TELESCOPICA.	1
73	BAJA CALIFORNIA	51200142	20190	513.621.2857.00.01	MESA RIGIDA DE MADERA.	2
93	BAJA CALIFORNIA	51200214	20321	515.619.1417.00.01	MESA BAJA DE 90 CM CON CUBIERTA DE ACERO INOXIDABLE.	2
94	BAJA CALIFORNIA	51200167	20332	515.619.1524.00.01	MESA ALTA DE 120 CM CON RESPALDO.	3
100	BAJA CALIFORNIA	51200275	20589	515.958.0017.00.01	SILLON DE EXTRACCIONES.	7
200	CHIAPAS	51200193	20309	515.250.0035.00.01	CAMPANA DE EXTRACCION PLOMADA.	1
201	CHIAPAS	53106592	20312	515.451.0285.00.01	GABINETE PLOMADO PARA ALMACENAMIENTO DE RADIO ISOTOPOS.	1

Durango 291, Piso 11, Col. Roma Norte, Alcaldía Cuauhtémoc, C. P. 06700, Ciudad de México
Tel. 55 5726 1700, Ext. 14925. www.imss.gob.mx

2024 Felipe Carrillo PUERTO

ACTA DE FALLO

LICITACIÓN PÚBLICA INTERNACIONAL ELECTRÓNICA BAJO COBERTURA DE TRATADOS DE LIBRE COMERCIO QUE CONTENGA CAPÍTULO DE COMPRAS GUBERNAMENTALES
NÚMERO DE IDENTIFICACIÓN EN COMPRANET: LA-50-GYR-050GYR040-T-2-2024

PROGRAMA "MOBILIARIO MÉDICO Y DE LABORATORIO PARA HOSPITALES PRIORITARIOS"

PARTIDA	DESTINO	CUCOP	CLAVE PREI	CLAVE SAI	DESCRIPCIÓN	CANTIDAD
205	CHIAPAS	51200167	20332	515.619.1524.00.01	MESA ALTA DE 120 CM CON RESPALDO.	4
211	CHIAPAS	51200275	20589	515.958.0017.00.01	SILLON DE EXTRACCIONES.	2
244	CHIHUAHUA	51200274	20044	515.825.0128.00.01	SILLA CAMA PARA DONADORES.	4
248	CHIHUAHUA	51200036	20122	513.108.0345.00.01	BANCO GIRATORIO ACOJINADO CON RESPALDO CINCO APOYOS.	5
310	CHIHUAHUA	51200275	20321	515.619.1417.00.01	MESA BAJA DE 90 CM CON CUBIERTA DE ACERO INOXIDABLE.	3
311	CHIHUAHUA	51200167	20332	515.619.1524.00.01	MESA ALTA DE 120 CM CON RESPALDO.	3
317	CHIHUAHUA	51200275	20589	515.958.0017.00.01	SILLON DE EXTRACCIONES.	7
419	PUEBLA	51200167	20332	515.619.1524.00.01	MESA ALTA DE 120 CM CON RESPALDO.	3
449	SONORA	51200174	20026	515.619.1193.00.01	MESA ALTA DE 150 CM CON CAJONERA LATERAL.	2
459	SONORA	51200274	20044	515.825.0128.00.01	SILLA CAMA PARA DONADORES.	2
463	SONORA	51200036	20122	513.108.0345.00.01	BANCO GIRATORIO ACOJINADO CON RESPALDO CINCO APOYOS.	4
527	SONORA	51200167	20332	515.619.1524.00.01	MESA ALTA DE 120 CM CON RESPALDO.	3
533	SONORA	51200275	20589	515.958.0017.00.01	SILLON DE EXTRACCIONES.	5
560	YUCATAN	51200205	20039	515.619.1322.00.01	MESA BAJA DE 150 CM CON CUBIERTA DE ACERO INOXIDABLE.	1
623	YUCATAN	51200167	20332	515.619.1524.00.01	MESA ALTA DE 120 CM CON RESPALDO.	2

Durango 291, Piso 11, Col. Roma Norte, Alcaldía Cuauhtémoc, C.P. 06700, Ciudad de México
Tel. 55 5726 1700, Ext. 14925 www.imss.gob.mx

2024 Felipe Carrillo PUERTO

GOBIERNO DE MÉXICO | IMSS

DIRECCIÓN DE ADMINISTRACIÓN
Unidad de Adquisiciones
Coordinación de Adquisición de Bienes y Contratación de Servicios
Coordinación Técnica de Adquisición de Bienes de Inversión y Activos
División de Equipo y Mobiliario Médico

ACTA DE FALLO

LICITACIÓN PÚBLICA INTERNACIONAL ELECTRÓNICA BAJO COBERTURA DE TRATADOS DE LIBRE COMERCIO QUE CONTENGA CAPÍTULO DE COMPRAS GUBERNAMENTALES
NÚMERO DE IDENTIFICACIÓN EN COMPRANET: LA-50-GYR-050GYR040-T-2-2024

PROGRAMA "MOBILIARIO MÉDICO Y DE LABORATORIO PARA HOSPITALES PRIORITARIOS"

PARTIDA	DESTINO	CUCOP	CLAVE PREI	CLAVE SAI	DESCRIPCIÓN	CANTIDAD
639	YUCATAN	51200248	20629	515.619.1959.00.01	MESA ALTA DE 180 CM DE TRABAJO PARA 2 USUARIOS SIN RESPALDO.	6
729	ZARAGOZA	51200193	20309	515.250.0035.00.01	CAMPANA DE EXTRACCION PLOMADA.	1
730	ZARAGOZA	53106592	20312	515.451.0285.00.01	GABINETE PLOMADO PARA ALMACENAMIENTO DE RADIO ISOTOPOS.	1
734	ZARAGOZA	51200167	20332	515.619.1524.00.01	MESA ALTA DE 120 CM CON RESPALDO.	3

Los contratos se adjudican considerando los precios unitarios ofertados por los licitantes en sus propuestas económicas, mismas que para los efectos del presente Fallo se tienen por reproducidas en este apartado como si a la letra se insertaren.

De conformidad con el artículo 37 fracción V de la Ley se informa a los licitantes adjudicados que, con el fin de dar cumplimiento a lo establecido en el artículo 46 de la Ley y demás correlativos, deberán entregar a partir del día hábil siguiente a la adjudicación, en la División de Contratos ubicada en el piso 10 del inmueble de Calle Durango No. 291, Colonia Roma Norte, Demarcación Territorial Cuauhtémoc, Código Postal 06700, Ciudad de México, en un horario de 9:30 a 14:00 horas en copia simple y original o copia certificada para cotejo de los documentos señalados en el Documento Adjunto 3. "Documentación legal solicitada para la elaboración del contrato" de la convocatoria y que se integra a la presente como **ANEXO IV**, para pronta referencia.

En cumplimiento a los artículos 2 fracción II, 45 último párrafo, 56 segundo párrafo de la Ley; 84 segundo párrafo del Reglamento, así como lo establecido en el "Acuerdo por el que se incorpora como un módulo de CompraNet la aplicación denominada Formalización de Instrumentos Jurídicos y se emiten las Disposiciones de carácter general que regulan su funcionamiento", publicado en el DOF el 18 de septiembre de 2020; se solicita que previo a la suscripción del contrato respectivo, los representantes legales de los adjudicados lleven a cabo su registro en el Módulo de Formalización de Instrumentos Jurídicos (MFIJ), para lo cual se pone a su disposición las siguientes direcciones electrónicas:

https://www.gob.mx/compranet/documentos/modulo-de-formalización-de-instrumentos-juridicos
https://compranetinfo.hacienda.gob.mx/descargas/Guia_de_registro_de_empresas_V3.pdf

Asimismo, se le informa que el contrato se formalizará en el MFIJ a más tardar el **02 de agosto de 2024 a las 17:00 horas**, plazo que se encuentra comprendido dentro de los quince días naturales posteriores a la

Durango 291, Piso 11, Col. Roma Norte, Alcaldía Cuauhtémoc, C.P. 06700, Ciudad de México
Tel. 55 5726 1700, Ext. 14925 www.imss.gob.mx

2024 Felipe Carrillo PUERTO

ANEXOS
DIVISIÓN DE CONTRATOS

ACTA DE FALLO

LICITACIÓN PÚBLICA INTERNACIONAL ELECTRÓNICA BAJO COBERTURA DE TRATADOS DE LIBRE COMERCIO QUE CONTENGA CAPÍTULO DE COMPRAS GUBERNAMENTALES
NÚMERO DE IDENTIFICACIÓN EN COMPRANET: LA-50-GYR-050GYR040-T-2-2024

PROGRAMA "MOBILIARIO MÉDICO Y DE LABORATORIO PARA HOSPITALES PRIORITARIOS"

notificación del acto de Fallo, en términos del artículo 46 de la Ley. Si los interesados durante el citado periodo no firman el contrato por causas imputables al mismo, la Convocante se apegará a lo previsto por el artículo en mención.

En cumplimiento al artículo 84 del Reglamento de la Ley y las modificaciones establecidas en el DECRETO por el que se reforman y adicionan diversas disposiciones del Reglamento de la Ley de Adquisiciones, Arrendamientos y Servicios del Sector Público, publicado en el Diario Oficial de la Federación el 1° de junio de 2022, se señalan los datos de los contratos derivados del presente procedimiento, los cuales tienen vigencia a partir del día natural siguiente de la notificación del fallo y hasta el 31 de diciembre de 2024, conforme a lo siguiente:

PARTIDA	NO. CONTRATO	IMPORTE TOTAL SIN IVA	%	GARANTÍA	TIPO DE GARANTÍA
1	050GYR040T00224-001-00	$140,000.00	10	$14,000.00	DIVISIBLE
2	050GYR040T00224-002-00	$2,176.00	10	$217.60	DIVISIBLE
3	050GYR040T00224-003-00	$1,482,000.00	10	$148,200.00	DIVISIBLE
4	050GYR040T00224-004-00	$912,000.00	10	$91,200.00	DIVISIBLE
5	050GYR040T00224-005-00	$81,600.00	10	$8,160.00	DIVISIBLE
6	050GYR040T00224-006-00	$54,120.00	10	$5,412.00	DIVISIBLE
7	050GYR040T00224-007-00	$89,600.00	10	$8,960.00	DIVISIBLE
13	050GYR040T00224-008-00	$63,250.00	10	$6,325.00	DIVISIBLE
14	050GYR040T00224-009-00	$40,146.00	10	$4,014.60	DIVISIBLE
15	050GYR040T00224-010-00	$70,256.00	10	$7,025.60	DIVISIBLE
16	050GYR040T00224-011-00	$28,230.00	10	$2,823.00	DIVISIBLE
17	050GYR040T00224-012-00	$48,000.00	10	$4,800.00	DIVISIBLE
20	050GYR040T00224-013-00	$18,560.00	10	$1,856.00	DIVISIBLE
22	050GYR040T00224-014-00	$16,000.00	10	$1,600.00	DIVISIBLE
24	050GYR040T00224-015-00	$25,088.00	10	$2,508.80	DIVISIBLE
26	050GYR040T00224-016-00	$4,391.00	10	$439.10	DIVISIBLE
27	050GYR040T00224-017-00	$165,330.00	10	$16,533.00	DIVISIBLE
28	050GYR040T00224-018-00	$71,360.00	10	$7,136.00	DIVISIBLE
31	050GYR040T00224-019-00	$118,000.00	10	$11,800.00	DIVISIBLE
32	050GYR040T00224-020-00	$152,507.11	10	$15,250.71	DIVISIBLE
33	050GYR040T00224-021-00	$771.00	10	$77.10	DIVISIBLE
35	050GYR040T00224-022-00	$324,519.81	10	$32,451.98	DIVISIBLE
36	050GYR040T00224-023-00	$49,280.00	10	$4,928.00	DIVISIBLE
37	050GYR040T00224-024-00	$209,612.67	10	$20,961.27	DIVISIBLE
38	050GYR040T00224-025-00	$8,000.00	10	$800.00	DIVISIBLE
39	050GYR040T00224-026-00	$19,733.32	10	$1,973.33	DIVISIBLE
40	050GYR040T00224-027-00	$103,599.93	10	$10,359.99	DIVISIBLE
41	050GYR040T00224-028-00	$24,704.00	10	$2,470.40	DIVISIBLE
42	050GYR040T00224-029-00	$115,733.38	10	$11,573.34	DIVISIBLE
43	050GYR040T00224-030-00	$39,190.00	10	$3,919.00	DIVISIBLE
44	050GYR040T00224-031-00	$612.00	10	$61.20	DIVISIBLE

GOBIERNO DE MÉXICO | IMSS

DIRECCIÓN DE ADMINISTRACIÓN
Unidad de Adquisiciones
Coordinación de Adquisición de Bienes y Contratación de Servicios
Coordinación Técnica de Adquisición de Bienes de Inversión y Activos
División de Equipo y Mobiliario Médico

ACTA DE FALLO

LICITACIÓN PÚBLICA INTERNACIONAL ELECTRÓNICA BAJO COBERTURA DE TRATADOS DE LIBRE COMERCIO QUE CONTENGA CAPÍTULO DE COMPRAS GUBERNAMENTALES
NÚMERO DE IDENTIFICACIÓN EN COMPRANET: LA-50-GYR-050GYR040-T-2-2024

PROGRAMA "MOBILIARIO MÉDICO Y DE LABORATORIO PARA HOSPITALES PRIORITARIOS"

PARTIDA	NO. CONTRATO	IMPORTE TOTAL SIN IVA	%	GARANTÍA	TIPO DE GARANTÍA
45	050GYR040T00224-032-00	$241,326.00	10	$24,132.60	DIVISIBLE
46	050GYR040T00224-033-00	$22,400.00	10	$2,240.00	DIVISIBLE
47	050GYR040T00224-034-00	$311,825.70	10	$31,182.57	DIVISIBLE
48	050GYR040T00224-035-00	$427,420.00	10	$42,742.00	DIVISIBLE
49	050GYR040T00224-036-00	$543,605.76	10	$54,360.58	DIVISIBLE
50	050GYR040T00224-037-00	$89,551.28	10	$8,955.13	DIVISIBLE
52	050GYR040T00224-038-00	$170,133.26	10	$17,013.33	DIVISIBLE
53	050GYR040T00224-039-00	$179,200.00	10	$17,920.00	DIVISIBLE
54	050GYR040T00224-040-00	$12,133.31	10	$1,213.33	DIVISIBLE
64	050GYR040T00224-041-00	$67,466.63	10	$6,746.66	DIVISIBLE
66	050GYR040T00224-042-00	$50,000.00	10	$5,000.00	DIVISIBLE
67	050GYR040T00224-043-00	$257,400.00	10	$25,740.00	DIVISIBLE
68	050GYR040T00224-044-00	$18,600.00	10	$1,860.00	DIVISIBLE
69	050GYR040T00224-045-00	$47,199.96	10	$4,720.00	DIVISIBLE
70	050GYR040T00224-046-00	$29,479.98	10	$2,948.00	DIVISIBLE
71	050GYR040T00224-047-00	$285,441.73	10	$28,544.17	DIVISIBLE
72	050GYR040T00224-048-00	$313,867.38	10	$31,386.74	DIVISIBLE
74	050GYR040T00224-049-00	$98,560.08	10	$9,856.01	DIVISIBLE
75	050GYR040T00224-050-00	$19,431.60	10	$1,943.16	DIVISIBLE
76	050GYR040T00224-051-00	$6,000.00	10	$600.00	DIVISIBLE
77	050GYR040T00224-052-00	$229,908.00	10	$22,990.80	DIVISIBLE
78	050GYR040T00224-053-00	$1,013.30	10	$101.33	DIVISIBLE
79	050GYR040T00224-054-00	$15,960.42	10	$1,596.04	DIVISIBLE
80	050GYR040T00224-055-00	$147,600.00	10	$14,760.00	DIVISIBLE
81	050GYR040T00224-056-00	$18,800.00	10	$1,880.00	DIVISIBLE
82	050GYR040T00224-057-00	$894.00	10	$89.40	DIVISIBLE
83	050GYR040T00224-058-00	$963.60	10	$96.36	DIVISIBLE
84	050GYR040T00224-059-00	$9,973.26	10	$997.33	DIVISIBLE
85	050GYR040T00224-060-00	$112,640.00	10	$11,264.00	DIVISIBLE
86	050GYR040T00224-061-00	$168,960.00	10	$16,896.00	DIVISIBLE
87	050GYR040T00224-062-00	$56,467.18	10	$5,646.72	DIVISIBLE
88	050GYR040T00224-063-00	$117,537.03	10	$11,753.70	DIVISIBLE
89	050GYR040T00224-064-00	$246,999.81	10	$24,699.98	DIVISIBLE
90	050GYR040T00224-065-00	$37,760.00	10	$3,776.00	DIVISIBLE
95	050GYR040T00224-066-00	$4,569,600.00	10	$456,960.00	DIVISIBLE
96	050GYR040T00224-067-00	$665,599.68	10	$66,559.97	DIVISIBLE
101	050GYR040T00224-068-00	$86,400.00	10	$8,640.00	DIVISIBLE
102	050GYR040T00224-069-00	$152,520.00	10	$15,252.00	DIVISIBLE
103	050GYR040T00224-070-00	$39,300.03	10	$3,930.00	DIVISIBLE
104	050GYR040T00224-071-00	$100,516.00	10	$10,051.60	DIVISIBLE
105	050GYR040T00224-072-00	$20,170.68	10	$2,017.07	DIVISIBLE
106	050GYR040T00224-073-00	$31,460.00	10	$3,146.00	DIVISIBLE
107	050GYR040T00224-074-00	$39,520.00	10	$3,952.00	DIVISIBLE
109	050GYR040T00224-075-00	$84,000.00	10	$8,400.00	DIVISIBLE
110	050GYR040T00224-076-00	$1,700.00	10	$170.00	DIVISIBLE

ACTA DE FALLO

LICITACIÓN PÚBLICA INTERNACIONAL ELECTRÓNICA BAJO COBERTURA DE TRATADOS DE LIBRE COMERCIO QUE CONTENGA CAPÍTULO DE COMPRAS GUBERNAMENTALES
NÚMERO DE IDENTIFICACIÓN EN COMPRANET: LA-50-GYR-050GYR040-T-2-2024

PROGRAMA "MOBILIARIO MÉDICO Y DE LABORATORIO PARA HOSPITALES PRIORITARIOS"

PARTIDA	NO. CONTRATO	IMPORTE TOTAL SIN IVA	%	GARANTÍA	TIPO DE GARANTÍA
111	050GYR040T00224-077-00	$1,165,538.00	10	$116,553.80	DIVISIBLE
112	050GYR040T00224-078-00	$714,362.00	10	$71,436.20	DIVISIBLE
113	050GYR040T00224-079-00	$12,398.00	10	$1,239.80	DIVISIBLE
114	050GYR040T00224-080-00	$54,120.00	10	$5,412.00	DIVISIBLE
115	050GYR040T00224-081-00	$70,000.00	10	$7,000.00	DIVISIBLE
116	050GYR040T00224-082-00	$33,000.00	10	$3,300.00	DIVISIBLE
122	050GYR040T00224-083-00	$52,250.00	10	$5,225.00	DIVISIBLE
123	050GYR040T00224-084-00	$16,996.00	10	$1,699.60	DIVISIBLE
124	050GYR040T00224-085-00	$15,804.00	10	$1,580.40	DIVISIBLE
125	050GYR040T00224-086-00	$55,592.00	10	$5,559.20	DIVISIBLE
126	050GYR040T00224-087-00	$37,640.00	10	$3,764.00	DIVISIBLE
127	050GYR040T00224-088-00	$47,200.00	10	$4,720.00	DIVISIBLE
128	050GYR040T00224-089-00	$13,898.00	10	$1,389.80	DIVISIBLE
130	050GYR040T00224-090-00	$14,500.00	10	$1,450.00	DIVISIBLE
132	050GYR040T00224-091-00	$12,500.00	10	$1,250.00	DIVISIBLE
134	050GYR040T00224-092-00	$6,504.00	10	$650.40	DIVISIBLE
135	050GYR040T00224-093-00	$33,992.00	10	$3,399.20	DIVISIBLE
136	050GYR040T00224-094-00	$2,668.00	10	$266.80	DIVISIBLE
137	050GYR040T00224-095-00	$130,260.00	10	$13,026.00	DIVISIBLE
138	050GYR040T00224-096-00	$80,280.00	10	$8,028.00	DIVISIBLE
139	050GYR040T00224-097-00	$1,339.44	10	$133.94	DIVISIBLE
140	050GYR040T00224-098-00	$183,467.20	10	$18,346.72	DIVISIBLE
141	050GYR040T00224-099-00	$675.00	10	$67.50	DIVISIBLE
143	050GYR040T00224-100-00	$364,373.12	10	$36,437.31	DIVISIBLE
144	050GYR040T00224-101-00	$11,000.00	10	$1,100.00	DIVISIBLE
145	050GYR040T00224-102-00	$196,606.00	10	$19,660.60	DIVISIBLE
146	050GYR040T00224-103-00	$3,000.00	10	$300.00	DIVISIBLE
147	050GYR040T00224-104-00	$24,666.65	10	$2,466.67	DIVISIBLE
148	050GYR040T00224-105-00	$49,333.30	10	$4,933.33	DIVISIBLE
149	050GYR040T00224-106-00	$19,116.00	10	$1,911.60	DIVISIBLE
150	050GYR040T00224-107-00	$74,400.03	10	$7,440.00	DIVISIBLE
151	050GYR040T00224-108-00	$39,072.00	10	$3,907.20	DIVISIBLE
152	050GYR040T00224-109-00	$1,725.00	10	$172.50	DIVISIBLE
153	050GYR040T00224-110-00	$197,664.00	10	$19,766.40	DIVISIBLE
154	050GYR040T00224-111-00	$17,600.00	10	$1,760.00	DIVISIBLE
155	050GYR040T00224-112-00	$253,044.90	10	$25,304.49	DIVISIBLE
156	050GYR040T00224-113-00	$298,520.00	10	$29,852.00	DIVISIBLE
157	050GYR040T00224-114-00	$533,857.94	10	$53,385.79	DIVISIBLE
158	050GYR040T00224-115-00	$92,669.25	10	$9,266.93	DIVISIBLE
159	050GYR040T00224-116-00	$193,333.25	10	$19,333.33	DIVISIBLE
160	050GYR040T00224-117-00	$131,250.00	10	$13,125.00	DIVISIBLE
161	050GYR040T00224-118-00	$8,634.00	10	$863.40	DIVISIBLE
170	050GYR040T00224-119-00	$55,198.97	10	$5,520.00	DIVISIBLE
172	050GYR040T00224-120-00	$46,000.00	10	$4,600.00	DIVISIBLE
173	050GYR040T00224-121-00	$219,780.00	10	$21,978.00	DIVISIBLE

Durango 291, Piso 9, Col. Roma Norte, Alcaldía Cuauhtémoc, C. P. 06700, Ciudad de México
Tel: 55 5726 7100, ext. 14029. www.imss.gob.mx

2024 Felipe Carrillo PUERTO

GOBIERNO DE MÉXICO | IMSS

DIRECCIÓN DE ADMINISTRACIÓN
Unidad de Adquisiciones
Coordinación de Adquisición de Bienes y Contratación de Servicios
Coordinación Técnica de Adquisición de Bienes de Inversión y Activos
División de Equipo y Mobiliario Médico

ACTA DE FALLO

LICITACIÓN PÚBLICA INTERNACIONAL ELECTRÓNICA BAJO COBERTURA DE TRATADOS DE LIBRE COMERCIO QUE CONTENGA CAPÍTULO DE COMPRAS GUBERNAMENTALES
NÚMERO DE IDENTIFICACIÓN EN COMPRANET: LA-50-GYR-050GYR040-T-2-2024

PROGRAMA "MOBILIARIO MÉDICO Y DE LABORATORIO PARA HOSPITALES PRIORITARIOS"

PARTIDA	NO. CONTRATO	IMPORTE TOTAL SIN IVA	%	GARANTÍA	TIPO DE GARANTÍA
174	050GYR040T00224-122-00	$18,000.00	10	$1,800.00	DIVISIBLE
175	050GYR040T00224-123-00	$35,399.97	10	$3,540.00	DIVISIBLE
176	050GYR040T00224-124-00	$19,653.32	10	$1,965.33	DIVISIBLE
177	050GYR040T00224-125-00	$326,219.12	10	$32,621.91	DIVISIBLE
178	050GYR040T00224-126-00	$17,600.04	10	$1,760.00	DIVISIBLE
179	050GYR040T00224-127-00	$41,250.00	10	$4,125.00	DIVISIBLE
180	050GYR040T00224-128-00	$98,560.08	10	$9,856.01	DIVISIBLE
181	050GYR040T00224-129-00	$27,204.24	10	$2,720.42	DIVISIBLE
182	050GYR040T00224-130-00	$5,000.00	10	$500.00	DIVISIBLE
183	050GYR040T00224-131-00	$173,740.00	10	$17,374.00	DIVISIBLE
184	050GYR040T00224-132-00	$1,215.96	10	$121.60	DIVISIBLE
185	050GYR040T00224-133-00	$13,173.68	10	$1,317.37	DIVISIBLE
186	050GYR040T00224-134-00	$241,200.00	10	$24,120.00	DIVISIBLE
187	050GYR040T00224-135-00	$1,200.00	10	$120.00	DIVISIBLE
188	050GYR040T00224-136-00	$726.00	10	$72.60	DIVISIBLE
189	050GYR040T00224-137-00	$879.60	10	$87.96	DIVISIBLE
190	050GYR040T00224-138-00	$4,986.63	10	$498.66	DIVISIBLE
191	050GYR040T00224-139-00	$69,972.00	10	$6,997.20	DIVISIBLE
192	050GYR040T00224-140-00	$99,000.00	10	$9,900.00	DIVISIBLE
193	050GYR040T00224-141-00	$48,816.00	10	$4,881.60	DIVISIBLE
194	050GYR040T00224-142-00	$71,849.96	10	$7,185.00	DIVISIBLE
195	050GYR040T00224-143-00	$121,333.24	10	$12,133.32	DIVISIBLE
196	050GYR040T00224-144-00	$18,750.00	10	$1,875.00	DIVISIBLE
198	050GYR040T00224-145-00	$5,698.00	10	$569.80	DIVISIBLE
199	050GYR040T00224-146-00	$29,500.00	10	$2,950.00	DIVISIBLE
204	050GYR040T00224-147-00	$18,596.00	10	$1,859.60	DIVISIBLE
206	050GYR040T00224-148-00	$3,290,000.00	10	$329,000.00	DIVISIBLE
207	050GYR040T00224-149-00	$506,133.09	10	$50,613.31	DIVISIBLE
212	050GYR040T00224-150-00	$67,500.00	10	$6,750.00	DIVISIBLE
213	050GYR040T00224-151-00	$81,840.00	10	$8,184.00	DIVISIBLE
214	050GYR040T00224-152-00	$39,300.03	10	$3,930.00	DIVISIBLE
215	050GYR040T00224-153-00	$92,784.00	10	$9,278.40	DIVISIBLE
216	050GYR040T00224-154-00	$20,170.68	10	$2,017.07	DIVISIBLE
217	050GYR040T00224-155-00	$31,460.00	10	$3,146.00	DIVISIBLE
218	050GYR040T00224-156-00	$45,978.00	10	$4,597.80	DIVISIBLE
220	050GYR040T00224-157-00	$140,000.00	10	$14,000.00	DIVISIBLE
221	050GYR040T00224-158-00	$1,904.00	10	$190.40	DIVISIBLE
222	050GYR040T00224-159-00	$1,240,734.00	10	$124,073.40	DIVISIBLE
223	050GYR040T00224-160-00	$751,960.00	10	$75,196.00	DIVISIBLE
224	050GYR040T00224-161-00	$71,400.00	10	$7,140.00	DIVISIBLE
225	050GYR040T00224-162-00	$67,650.00	10	$6,765.00	DIVISIBLE
226	050GYR040T00224-163-00	$68,600.00	10	$6,860.00	DIVISIBLE
233	050GYR040T00224-164-00	$63,840.00	10	$6,384.00	DIVISIBLE
234	050GYR040T00224-165-00	$26,764.00	10	$2,676.40	DIVISIBLE
235	050GYR040T00224-166-00	$20,400.00	10	$2,040.00	DIVISIBLE

Durango 291, Piso 9, Col. Roma Norte, Alcaldía Cuauhtémoc, C. P. 06700, Ciudad de México
Tel: 55 5726 7100, ext. 14029. www.imss.gob.mx

2024 Felipe Carrillo PUERTO

ANEXOS
DIVISIÓN DE CONTRATOS

ACTA DE FALLO

LICITACIÓN PÚBLICA INTERNACIONAL ELECTRÓNICA BAJO COBERTURA DE TRATADOS DE LIBRE COMERCIO QUE CONTENGA CAPÍTULO DE COMPRAS GUBERNAMENTALES
NÚMERO DE IDENTIFICACIÓN EN COMPRANET: LA-50-GYR-050GYR040-T-2-2024

PROGRAMA "MOBILIARIO MÉDICO Y DE LABORATORIO PARA HOSPITALES PRIORITARIOS"

PARTIDA	NO. CONTRATO	IMPORTE TOTAL SIN IVA	%	GARANTÍA	TIPO DE GARANTÍA
236	050GYR040T00224-167-00	$45,000.00	10	$4,500.00	DIVISIBLE
237	050GYR040T00224-168-00	$16,800.00	10	$1,680.00	DIVISIBLE
239	050GYR040T00224-169-00	$16,240.00	10	$1,624.00	DIVISIBLE
241	050GYR040T00224-170-00	$14,000.00	10	$1,400.00	DIVISIBLE
243	050GYR040T00224-171-00	$21,952.00	10	$2,195.20	DIVISIBLE
245	050GYR040T00224-172-00	$4,391.00	10	$439.10	DIVISIBLE
246	050GYR040T00224-173-00	$192,050.00	10	$19,205.00	DIVISIBLE
247	050GYR040T00224-174-00	$80,280.00	10	$8,028.00	DIVISIBLE
249	050GYR040T00224-175-00	$64,560.54	10	$6,456.05	DIVISIBLE
250	050GYR040T00224-176-00	$277,494.14	10	$27,749.41	DIVISIBLE
251	050GYR040T00224-177-00	$678.00	10	$67.80	DIVISIBLE
253	050GYR040T00224-178-00	$364,373.12	10	$36,437.31	DIVISIBLE
254	050GYR040T00224-179-00	$36,960.00	10	$3,696.00	DIVISIBLE
255	050GYR040T00224-180-00	$316,288.00	10	$31,628.80	DIVISIBLE
256	050GYR040T00224-181-00	$7,000.00	10	$700.00	DIVISIBLE
257	050GYR040T00224-182-00	$24,666.65	10	$2,466.67	DIVISIBLE
258	050GYR040T00224-183-00	$118,399.92	10	$11,839.99	DIVISIBLE
259	050GYR040T00224-184-00	$64,848.00	10	$6,484.80	DIVISIBLE
260	050GYR040T00224-185-00	$132,266.72	10	$13,226.67	DIVISIBLE
261	050GYR040T00224-186-00	$33,984.00	10	$3,398.40	DIVISIBLE
262	050GYR040T00224-187-00	$573.00	10	$57.30	DIVISIBLE
263	050GYR040T00224-188-00	$277,503.00	10	$27,750.30	DIVISIBLE
264	050GYR040T00224-189-00	$30,400.00	10	$3,040.00	DIVISIBLE
265	050GYR040T00224-190-00	$308,361.60	10	$30,836.16	DIVISIBLE
266	050GYR040T00224-191-00	$474,300.00	10	$47,430.00	DIVISIBLE
267	050GYR040T00224-192-00	$562,181.16	10	$56,218.12	DIVISIBLE
268	050GYR040T00224-193-00	$87,437.56	10	$8,743.76	DIVISIBLE
269	050GYR040T00224-194-00	$162,399.93	10	$16,239.99	DIVISIBLE
270	050GYR040T00224-195-00	$156,800.00	10	$15,680.00	DIVISIBLE
271	050GYR040T00224-196-00	$11,662.00	10	$1,166.20	DIVISIBLE
280	050GYR040T00224-197-00	$91,999.95	10	$9,200.00	DIVISIBLE
281	050GYR040T00224-198-00	$48,000.00	10	$4,800.00	DIVISIBLE
283	050GYR040T00224-199-00	$316,800.00	10	$31,680.00	DIVISIBLE
284	050GYR040T00224-200-00	$18,000.00	10	$1,800.00	DIVISIBLE
285	050GYR040T00224-201-00	$58,999.95	10	$5,900.80	DIVISIBLE
286	050GYR040T00224-202-00	$29,479.98	10	$2,948.00	DIVISIBLE
287	050GYR040T00224-203-00	$304,631.09	10	$30,463.11	DIVISIBLE
288	050GYR040T00224-204-00	$401,867.58	10	$40,186.76	DIVISIBLE
289	050GYR040T00224-205-00	$46,200.00	10	$4,620.00	DIVISIBLE
290	050GYR040T00224-206-00	$119,093.43	10	$11,909.34	DIVISIBLE
291	050GYR040T00224-207-00	$14,500.00	10	$1,450.00	DIVISIBLE
292	050GYR040T00224-208-00	$5,600.00	10	$560.00	DIVISIBLE
293	050GYR040T00224-209-00	$282,268.00	10	$28,226.80	DIVISIBLE
294	050GYR040T00224-210-00	$1,418.62	10	$141.86	DIVISIBLE
295	050GYR040T00224-211-00	$19,253.84	10	$1,925.38	DIVISIBLE

Durango 291, Piso 11, Col. Roma Norte, Alcaldía Cuauhtémoc, C. P. 06700, Ciudad de México.
Tel. 55 5726-1700, Ext. 14925. www.imss.gob.mx

2024 Felipe Carrillo PUERTO

GOBIERNO DE MÉXICO | IMSS

DIRECCIÓN DE ADMINISTRACIÓN
Unidad de Adquisiciones
Coordinación de Adquisición de Bienes y Contratación de Servicios
Coordinación Técnica de Adquisición de Bienes de Inversión y Activos
División de Equipo y Mobiliario Médico

ACTA DE FALLO

LICITACIÓN PÚBLICA INTERNACIONAL ELECTRÓNICA BAJO COBERTURA DE TRATADOS DE LIBRE COMERCIO QUE CONTENGA CAPÍTULO DE COMPRAS GUBERNAMENTALES
NÚMERO DE IDENTIFICACIÓN EN COMPRANET: LA-50-GYR-050GYR040-T-2-2024

PROGRAMA "MOBILIARIO MÉDICO Y DE LABORATORIO PARA HOSPITALES PRIORITARIOS"

PARTIDA	NO. CONTRATO	IMPORTE TOTAL SIN IVA	%	GARANTÍA	TIPO DE GARANTÍA
296	050GYR040T00224-212-00	$104,400.00	10	$10,440.00	DIVISIBLE
297	050GYR040T00224-213-00	$23,200.00	10	$2,320.00	DIVISIBLE
298	050GYR040T00224-214-00	$738.00	10	$73.80	DIVISIBLE
299	050GYR040T00224-215-00	$885.60	10	$88.56	DIVISIBLE
300	050GYR040T00224-216-00	$12,239.91	10	$1,223.99	DIVISIBLE
301	050GYR040T00224-217-00	$104,720.00	10	$10,472.00	DIVISIBLE
302	050GYR040T00224-218-00	$147,840.00	10	$14,784.00	DIVISIBLE
303	050GYR040T00224-219-00	$68,058.00	10	$6,805.80	DIVISIBLE
304	050GYR040T00224-220-00	$148,528.14	10	$14,852.81	DIVISIBLE
305	050GYR040T00224-221-00	$225,333.16	10	$22,533.32	DIVISIBLE
307	050GYR040T00224-222-00	$49,560.00	10	$4,956.00	DIVISIBLE
312	050GYR040T00224-223-00	$4,664,800.00	10	$466,480.00	DIVISIBLE
313	050GYR040T00224-224-00	$859,732.92	10	$85,973.29	DIVISIBLE
318	050GYR040T00224-225-00	$75,600.00	10	$7,560.00	DIVISIBLE
319	050GYR040T00224-226-00	$171,120.00	10	$17,112.00	DIVISIBLE
320	050GYR040T00224-227-00	$39,300.03	10	$3,930.00	DIVISIBLE
321	050GYR040T00224-228-00	$139,176.00	10	$13,917.60	DIVISIBLE
322	050GYR040T00224-229-00	$25,213.35	10	$2,521.34	DIVISIBLE
323	050GYR040T00224-230-00	$31,460.00	10	$3,146.00	DIVISIBLE
324	050GYR040T00224-231-00	$34,580.00	10	$3,458.00	DIVISIBLE
327	050GYR040T00224-232-00	$63,992.00	10	$6,399.20	DIVISIBLE
328	050GYR040T00224-233-00	$112,000.00	10	$11,200.00	DIVISIBLE
329	050GYR040T00224-234-00	$1,292.00	10	$129.20	DIVISIBLE
330	050GYR040T00224-235-00	$718,200.00	10	$71,820.00	DIVISIBLE
331	050GYR040T00224-236-00	$410,400.00	10	$41,040.00	DIVISIBLE
332	050GYR040T00224-237-00	$48,450.00	10	$4,845.00	DIVISIBLE
333	050GYR040T00224-238-00	$67,650.00	10	$6,765.00	DIVISIBLE
334	050GYR040T00224-239-00	$53,200.00	10	$5,320.00	DIVISIBLE
341	050GYR040T00224-240-00	$39,710.00	10	$3,971.00	DIVISIBLE
342	050GYR040T00224-241-00	$16,996.00	10	$1,699.60	DIVISIBLE
343	050GYR040T00224-242-00	$42,144.00	10	$4,214.40	DIVISIBLE
344	050GYR040T00224-243-00	$18,900.00	10	$1,890.00	DIVISIBLE
345	050GYR040T00224-244-00	$28,000.00	10	$2,800.00	DIVISIBLE
346	050GYR040T00224-245-00	$11,400.00	10	$1,140.00	DIVISIBLE
348	050GYR040T00224-246-00	$11,020.00	10	$1,102.00	DIVISIBLE
350	050GYR040T00224-247-00	$9,500.00	10	$950.00	DIVISIBLE
352	050GYR040T00224-248-00	$14,896.00	10	$1,489.60	DIVISIBLE
353	050GYR040T00224-249-00	$33,992.00	10	$3,399.20	DIVISIBLE
354	050GYR040T00224-250-00	$2,668.00	10	$266.80	DIVISIBLE
355	050GYR040T00224-251-00	$150,300.00	10	$15,030.00	DIVISIBLE
356	050GYR040T00224-252-00	$75,820.00	10	$7,582.00	DIVISIBLE
357	050GYR040T00224-253-00	$15,472.00	10	$1,547.20	DIVISIBLE
358	050GYR040T00224-254-00	$1,278.00	10	$127.80	DIVISIBLE
359	050GYR040T00224-255-00	$44,136.72	10	$4,413.67	DIVISIBLE
360	050GYR040T00224-256-00	$129,573.71	10	$12,957.37	DIVISIBLE

Durango 291, Piso 11, Col. Roma Norte, Alcaldía Cuauhtémoc, C. P. 06700, Ciudad de México.
Tel. 55 5726-1700, Ext. 14925. www.imss.gob.mx

2024 Felipe Carrillo PUERTO

ACTA DE FALLO

LICITACIÓN PÚBLICA INTERNACIONAL ELECTRÓNICA BAJO COBERTURA DE TRATADOS DE LIBRE COMERCIO QUE CONTENGA CAPÍTULO DE COMPRAS GUBERNAMENTALES
NÚMERO DE IDENTIFICACIÓN EN COMPRANET: LA-50-GYR-050GYR040-T-2-2024

PROGRAMA "MOBILIARIO MÉDICO Y DE LABORATORIO PARA HOSPITALES PRIORITARIOS"

PARTIDA	NO. CONTRATO	IMPORTE TOTAL SIN IVA	%	GARANTÍA	TIPO DE GARANTÍA
361	050GYR040T00224-257-00	$639.00	10	$63.90	DIVISIBLE
363	050GYR040T00224-258-00	$267,586.51	10	$26,758.65	DIVISIBLE
364	050GYR040T00224-259-00	$20,900.00	10	$2,090.00	DIVISIBLE
365	050GYR040T00224-260-00	$198,528.00	10	$18,832.80	DIVISIBLE
366	050GYR040T00224-261-00	$19,733.32	10	$1,973.33	DIVISIBLE
367	050GYR040T00224-262-00	$78,933.28	10	$7,893.33	DIVISIBLE
368	050GYR040T00224-263-00	$14,668.00	10	$1,466.80	DIVISIBLE
369	050GYR040T00224-264-00	$107,466.71	10	$10,746.67	DIVISIBLE
370	050GYR040T00224-265-00	$32,964.00	10	$3,296.40	DIVISIBLE
371	050GYR040T00224-266-00	$534.00	10	$53.40	DIVISIBLE
372	050GYR040T00224-267-00	$213,840.00	10	$21,384.00	DIVISIBLE
373	050GYR040T00224-268-00	$28,800.00	10	$2,880.00	DIVISIBLE
374	050GYR040T00224-269-00	$235,227.60	10	$23,522.76	DIVISIBLE
375	050GYR040T00224-270-00	$298,584.00	10	$29,858.40	DIVISIBLE
376	050GYR040T00224-271-00	$512,074.56	10	$51,207.46	DIVISIBLE
377	050GYR040T00224-272-00	$84,952.98	10	$8,495.30	DIVISIBLE
378	050GYR040T00224-273-00	$170,133.26	10	$17,013.33	DIVISIBLE
379	050GYR040T00224-274-00	$99,750.00	10	$9,975.00	DIVISIBLE
380	050GYR040T00224-275-00	$7,913.50	10	$791.35	DIVISIBLE
389	050GYR040T00224-276-00	$55,199.97	10	$5,520.00	DIVISIBLE
390	050GYR040T00224-277-00	$44,000.00	10	$4,400.00	DIVISIBLE
392	050GYR040T00224-278-00	$203,940.00	10	$20,394.00	DIVISIBLE
393	050GYR040T00224-279-00	$28,800.00	10	$2,880.00	DIVISIBLE
394	050GYR040T00224-280-00	$39,333.30	10	$3,933.33	DIVISIBLE
395	050GYR040T00224-281-00	$29,479.98	10	$2,948.00	DIVISIBLE
396	050GYR040T00224-282-00	$244,664.34	10	$24,466.43	DIVISIBLE
397	050GYR040T00224-283-00	$255,200.58	10	$25,520.06	DIVISIBLE
398	050GYR040T00224-284-00	$41,800.00	10	$4,180.00	DIVISIBLE
399	050GYR040T00224-285-00	$82,133.40	10	$8,213.34	DIVISIBLE
400	050GYR040T00224-286-00	$22,400.00	10	$2,240.00	DIVISIBLE
401	050GYR040T00224-287-00	$3,800.00	10	$380.00	DIVISIBLE
402	050GYR040T00224-288-00	$190,400.00	10	$19,040.00	DIVISIBLE
403	050GYR040T00224-289-00	$1,154.40	10	$115.44	DIVISIBLE
404	050GYR040T00224-290-00	$7,286.25	10	$728.63	DIVISIBLE
405	050GYR040T00224-291-00	$248,400.00	10	$24,840.00	DIVISIBLE
406	050GYR040T00224-292-00	$11,583.00	10	$1,158.30	DIVISIBLE
407	050GYR040T00224-293-00	$582.00	10	$58.20	DIVISIBLE
408	050GYR040T00224-294-00	$1,615.20	10	$161.52	DIVISIBLE
409	050GYR040T00224-295-00	$8,159.94	10	$815.99	DIVISIBLE
410	050GYR040T00224-296-00	$66,880.00	10	$6,688.00	DIVISIBLE
411	050GYR040T00224-297-00	$100,320.00	10	$10,032.00	DIVISIBLE
412	050GYR040T00224-298-00	$44,844.00	10	$4,484.40	DIVISIBLE
413	050GYR040T00224-299-00	$66,937.86	10	$6,693.79	DIVISIBLE
414	050GYR040T00224-300-00	$147,333.22	10	$14,733.32	DIVISIBLE
415	050GYR040T00224-301-00	$22,420.00	10	$2,242.00	DIVISIBLE

Durango 291, Piso 11, Col. Roma Norte, Alcaldía Cuauhtémoc, C. P. 06700, Ciudad de México
Tel. 55 5726 1700, Ext. 14925 www.imss.gob.mx

2024 Felipe Carrillo PUERTO

GOBIERNO DE MÉXICO | IMSS

DIRECCIÓN DE ADMINISTRACIÓN
Unidad de Adquisiciones
Coordinación de Adquisición de Bienes y Contratación de Servicios
Coordinación Técnica de Adquisición de Bienes de Inversión y Activos
División de Equipo y Mobiliario Médico

ACTA DE FALLO

LICITACIÓN PÚBLICA INTERNACIONAL ELECTRÓNICA BAJO COBERTURA DE TRATADOS DE LIBRE COMERCIO QUE CONTENGA CAPÍTULO DE COMPRAS GUBERNAMENTALES
NÚMERO DE IDENTIFICACIÓN EN COMPRANET: LA-50-GYR-050GYR040-T-2-2024

PROGRAMA "MOBILIARIO MÉDICO Y DE LABORATORIO PARA HOSPITALES PRIORITARIOS"

PARTIDA	NO. CONTRATO	IMPORTE TOTAL SIN IVA	%	GARANTÍA	TIPO DE GARANTÍA
418	050GYR040T00224-302-00	$15,200.00	10	$1,520.00	DIVISIBLE
420	050GYR040T00224-303-00	$2,181,200.00	10	$218,120.00	DIVISIBLE
421	050GYR040T00224-304-00	$618,450.00	10	$61,845.00	DIVISIBLE
425	050GYR040T00224-305-00	$139,650.00	10	$13,965.00	DIVISIBLE
426	050GYR040T00224-306-00	$51,300.00	10	$5,130.00	DIVISIBLE
427	050GYR040T00224-307-00	$137,640.00	10	$13,764.00	DIVISIBLE
428	050GYR040T00224-308-00	$30,566.69	10	$3,056.67	DIVISIBLE
429	050GYR040T00224-309-00	$108,248.00	10	$10,824.80	DIVISIBLE
430	050GYR040T00224-310-00	$25,213.35	10	$2,521.34	DIVISIBLE
431	050GYR040T00224-311-00	$31,460.00	10	$3,146.00	DIVISIBLE
432	050GYR040T00224-312-00	$22,989.00	10	$2,298.90	DIVISIBLE
435	050GYR040T00224-313-00	$84,000.00	10	$8,400.00	DIVISIBLE
436	050GYR040T00224-314-00	$1,700.00	10	$170.00	DIVISIBLE
437	050GYR040T00224-315-00	$720,000.00	10	$72,000.00	DIVISIBLE
438	050GYR040T00224-316-00	$405,000.00	10	$40,500.00	DIVISIBLE
439	050GYR040T00224-317-00	$12,750.00	10	$1,275.00	DIVISIBLE
440	050GYR040T00224-318-00	$54,120.00	10	$5,412.00	DIVISIBLE
441	050GYR040T00224-319-00	$70,000.00	10	$7,000.00	DIVISIBLE
446	050GYR040T00224-320-00	$47,500.00	10	$4,750.00	DIVISIBLE
447	050GYR040T00224-321-00	$24,500.00	10	$2,450.00	DIVISIBLE
448	050GYR040T00224-322-00	$51,000.00	10	$5,100.00	DIVISIBLE
450	050GYR040T00224-323-00	$28,400.00	10	$2,840.00	DIVISIBLE
451	050GYR040T00224-324-00	$40,000.00	10	$4,000.00	DIVISIBLE
452	050GYR040T00224-325-00	$15,000.00	10	$1,500.00	DIVISIBLE
454	050GYR040T00224-326-00	$14,500.00	10	$1,450.00	DIVISIBLE
456	050GYR040T00224-327-00	$12,500.00	10	$1,250.00	DIVISIBLE
458	050GYR040T00224-328-00	$14,700.00	10	$1,470.00	DIVISIBLE
460	050GYR040T00224-329-00	$4,391.00	10	$439.10	DIVISIBLE
461	050GYR040T00224-330-00	$131,930.00	10	$13,193.00	DIVISIBLE
462	050GYR040T00224-331-00	$71,260.00	10	$7,136.00	DIVISIBLE
464	050GYR040T00224-332-00	$4,500.00	10	$450.00	DIVISIBLE
465	050GYR040T00224-333-00	$39,511.80	10	$3,951.18	DIVISIBLE
466	050GYR040T00224-334-00	$98,613.62	10	$9,861.35	DIVISIBLE
467	050GYR040T00224-335-00	$690.00	10	$69.00	DIVISIBLE
469	050GYR040T00224-336-00	$193,573.22	10	$19,357.32	DIVISIBLE
470	050GYR040T00224-337-00	$73,733.10	10	$7,373.31	DIVISIBLE
471	050GYR040T00224-338-00	$3,125.00	10	$312.50	DIVISIBLE
472	050GYR040T00224-339-00	$14,799.99	10	$1,480.00	DIVISIBLE
473	050GYR040T00224-340-00	$98,666.60	10	$9,866.66	DIVISIBLE
474	050GYR040T00224-341-00	$9,650.00	10	$965.00	DIVISIBLE
475	050GYR040T00224-342-00	$107,466.71	10	$10,746.67	DIVISIBLE
476	050GYR040T00224-343-00	$24,978.00	10	$2,497.80	DIVISIBLE
477	050GYR040T00224-344-00	$185,571.00	10	$18,557.10	DIVISIBLE
478	050GYR040T00224-345-00	$12,800.00	10	$1,280.00	DIVISIBLE
479	050GYR040T00224-346-00	$172,149.30	10	$17,214.93	DIVISIBLE

Durango 291, Piso 11, Col. Roma Norte, Alcaldía Cuauhtémoc, C. P. 06700, Ciudad de México
Tel. 55 5726 1700, Ext. 14925 www.imss.gob.mx

2024 Felipe Carrillo PUERTO

ANEXOS
DIVISIÓN DE CONTRATOS

ACTA DE FALLO

LICITACIÓN PÚBLICA INTERNACIONAL ELECTRÓNICA BAJO COBERTURA DE TRATADOS DE LIBRE COMERCIO QUE CONTENGA CAPÍTULO DE COMPRAS GUBERNAMENTALES
NÚMERO DE IDENTIFICACIÓN EN COMPRANET: LA-50-GYR-050GYR040-T-2-2024

PROGRAMA "MOBILIARIO MÉDICO Y DE LABORATORIO PARA HOSPITALES PRIORITARIOS"

PARTIDA	NO. CONTRATO	IMPORTE TOTAL SIN IVA	%	GARANTÍA	TIPO DE GARANTÍA
480	050GYR040T00224-347-00	$220,480.00	10	$22,048.00	DIVISIBLE
481	050GYR040T00224-348-00	$534,863.04	10	$53,486.30	DIVISIBLE
482	050GYR040T00224-349-00	$88,276.30	10	$8,827.63	DIVISIBLE
483	050GYR040T00224-350-00	$115,999.95	10	$11,600.00	DIVISIBLE
484	050GYR040T00224-351-00	$131,250.00	10	$13,125.00	DIVISIBLE
485	050GYR040T00224-352-00	$7,437.50	10	$743.75	DIVISIBLE
494	050GYR040T00224-353-00	$36,799.98	10	$3,680.00	DIVISIBLE
496	050GYR040T00224-354-00	$48,000.00	10	$4,800.00	DIVISIBLE
497	050GYR040T00224-355-00	$142,560.00	10	$14,256.00	DIVISIBLE
498	050GYR040T00224-356-00	$9,000.00	10	$900.00	DIVISIBLE
499	050GYR040T00224-357-00	$27,533.31	10	$2,753.33	DIVISIBLE
500	050GYR040T00224-358-00	$14,739.99	10	$1,474.00	DIVISIBLE
501	050GYR040T00224-359-00	$227,873.65	10	$22,787.37	DIVISIBLE
502	050GYR040T00224-360-00	$132,000.30	10	$13,200.03	DIVISIBLE
503	050GYR040T00224-361-00	$27,500.06	10	$2,750.00	DIVISIBLE
504	050GYR040T00224-362-00	$41,066.70	10	$4,106.67	DIVISIBLE
505	050GYR040T00224-363-00	$14,500.00	10	$1,450.00	DIVISIBLE
506	050GYR040T00224-364-00	$5,000.00	10	$500.00	DIVISIBLE
507	050GYR040T00224-365-00	$113,288.00	10	$11,328.80	DIVISIBLE
508	050GYR040T00224-366-00	$709.31	10	$70.93	DIVISIBLE
509	050GYR040T00224-367-00	$11,653.64	10	$1,165.36	DIVISIBLE
510	050GYR040T00224-368-00	$93,600.00	10	$9,360.00	DIVISIBLE
511	050GYR040T00224-369-00	$18,900.00	10	$1,890.00	DIVISIBLE
512	050GYR040T00224-370-00	$786.00	10	$78.60	DIVISIBLE
513	050GYR040T00224-371-00	$909.60	10	$90.96	DIVISIBLE
514	050GYR040T00224-372-00	$5,439.96	10	$544.00	DIVISIBLE
515	050GYR040T00224-373-00	$60,500.00	10	$6,050.00	DIVISIBLE
516	050GYR040T00224-374-00	$88,000.00	10	$8,800.00	DIVISIBLE
517	050GYR040T00224-375-00	$50,622.00	10	$5,062.20	DIVISIBLE
518	050GYR040T00224-376-00	$60,292.32	10	$6,029.23	DIVISIBLE
519	050GYR040T00224-377-00	$86,666.60	10	$8,666.66	DIVISIBLE
520	050GYR040T00224-378-00	$25,000.00	10	$2,500.00	DIVISIBLE
522	050GYR040T00224-379-00	$9,500.00	10	$950.00	DIVISIBLE
523	050GYR040T00224-380-00	$29,500.00	10	$2,950.00	DIVISIBLE
526	050GYR040T00224-381-00	$20,000.00	10	$2,000.00	DIVISIBLE
528	050GYR040T00224-382-00	$2,625,000.00	10	$262,500.00	DIVISIBLE
529	050GYR040T00224-383-00	$506,133.09	10	$50,613.31	DIVISIBLE
534	050GYR040T00224-384-00	$101,250.00	10	$10,125.00	DIVISIBLE
535	050GYR040T00224-385-00	$70,680.00	10	$7,068.00	DIVISIBLE
536	050GYR040T00224-386-00	$30,566.60	10	$3,056.67	DIVISIBLE
537	050GYR040T00224-387-00	$85,052.00	10	$8,505.20	DIVISIBLE
538	050GYR040T00224-388-00	$20,170.68	10	$2,017.07	DIVISIBLE
539	050GYR040T00224-389-00	$31,460.00	10	$3,146.00	DIVISIBLE
540	050GYR040T00224-390-00	$30,875.00	10	$3,087.50	DIVISIBLE
543	050GYR040T00224-391-00	$112,000.00	10	$11,200.00	DIVISIBLE

ACTA DE FALLO

LICITACIÓN PÚBLICA INTERNACIONAL ELECTRÓNICA BAJO COBERTURA DE TRATADOS DE LIBRE COMERCIO QUE CONTENGA CAPÍTULO DE COMPRAS GUBERNAMENTALES
NÚMERO DE IDENTIFICACIÓN EN COMPRANET: LA-50-GYR-050GYR040-T-2-2024

PROGRAMA "MOBILIARIO MÉDICO Y DE LABORATORIO PARA HOSPITALES PRIORITARIOS"

PARTIDA	NO. CONTRATO	IMPORTE TOTAL SIN IVA	%	GARANTÍA	TIPO DE GARANTÍA
544	050GYR040T00224-392-00	$1,428.00	10	$142.80	DIVISIBLE
545	050GYR040T00224-393-00	$113,400.00	10	$11,340.00	DIVISIBLE
546	050GYR040T00224-394-00	$21,420.00	10	$2,142.00	DIVISIBLE
547	050GYR040T00224-395-00	$44,100.00	10	$4,410.00	DIVISIBLE
554	050GYR040T00224-396-00	$19,950.00	10	$1,995.00	DIVISIBLE
555	050GYR040T00224-397-00	$20,580.00	10	$2,058.00	DIVISIBLE
556	050GYR040T00224-398-00	$42,840.00	10	$4,284.00	DIVISIBLE
557	050GYR040T00224-399-00	$24,000.00	10	$2,400.00	DIVISIBLE
559	050GYR040T00224-400-00	$6,090.00	10	$609.00	DIVISIBLE
562	050GYR040T00224-401-00	$12,348.00	10	$1,234.80	DIVISIBLE
563	050GYR040T00224-402-00	$175,350.00	10	$17,535.00	DIVISIBLE
564	050GYR040T00224-403-00	$71,360.00	10	$7,136.00	DIVISIBLE
565	050GYR040T00224-404-00	$30,718.60	10	$3,071.86	DIVISIBLE
566	050GYR040T00224-405-00	$66,506.86	10	$6,650.69	DIVISIBLE
567	050GYR040T00224-406-00	$700.00	10	$70.00	DIVISIBLE
569	050GYR040T00224-407-00	$130,946.59	10	$13,094.66	DIVISIBLE
570	050GYR040T00224-408-00	$105,333.00	10	$10,533.30	DIVISIBLE
571	050GYR040T00224-409-00	$2,625.00	10	$262.50	DIVISIBLE
572	050GYR040T00224-410-00	$246,666.50	10	$24,666.65	DIVISIBLE
573	050GYR040T00224-411-00	$108,533.26	10	$10,853.33	DIVISIBLE
574	050GYR040T00224-412-00	$8,106.00	10	$810.60	DIVISIBLE
575	050GYR040T00224-413-00	$223,700.09	10	$22,329.01	DIVISIBLE
576	050GYR040T00224-414-00	$22,120.00	10	$2,212.00	DIVISIBLE
577	050GYR040T00224-415-00	$121,849.00	10	$12,184.90	DIVISIBLE
578	050GYR040T00224-416-00	$22,400.00	10	$2,240.00	DIVISIBLE
579	050GYR040T00224-417-00	$105,991.90	10	$10,599.19	DIVISIBLE
580	050GYR040T00224-418-00	$168,480.00	10	$16,848.00	DIVISIBLE
581	050GYR040T00224-419-00	$165,131.70	10	$16,513.17	DIVISIBLE
582	050GYR040T00224-420-00	$68,621.85	10	$6,862.19	DIVISIBLE
583	050GYR040T00224-421-00	$85,066.63	10	$8,506.66	DIVISIBLE
584	050GYR040T00224-422-00	$1,249.50	10	$124.95	DIVISIBLE
594	050GYR040T00224-423-00	$36,799.98	10	$3,680.00	DIVISIBLE
596	050GYR040T00224-424-00	$69,000.00	10	$6,900.00	DIVISIBLE
597	050GYR040T00224-425-00	$106,920.00	10	$10,692.00	DIVISIBLE
598	050GYR040T00224-426-00	$18,000.00	10	$1,800.00	DIVISIBLE
599	050GYR040T00224-427-00	$23,599.98	10	$2,360.00	DIVISIBLE
600	050GYR040T00224-428-00	$9,826.66	10	$982.67	DIVISIBLE
601	050GYR040T00224-429-00	$170,305.57	10	$17,030.56	DIVISIBLE
602	050GYR040T00224-430-00	$108,533.58	10	$10,853.36	DIVISIBLE
603	050GYR040T00224-431-00	$34,650.00	10	$3,465.00	DIVISIBLE
604	050GYR040T00224-432-00	$32,853.36	10	$3,285.34	DIVISIBLE
605	050GYR040T00224-433-00	$17,100.00	10	$1,710.00	DIVISIBLE
606	050GYR040T00224-434-00	$80,444.00	10	$8,044.40	DIVISIBLE
607	050GYR040T00224-435-00	$911.97	10	$91.20	DIVISIBLE
608	050GYR040T00224-436-00	$12,160.32	10	$1,216.03	DIVISIBLE

ACTA DE FALLO

LICITACIÓN PÚBLICA INTERNACIONAL ELECTRÓNICA BAJO COBERTURA DE TRATADOS DE LIBRE COMERCIO QUE CONTENGA CAPÍTULO DE COMPRAS GUBERNAMENTALES
NÚMERO DE IDENTIFICACIÓN EN COMPRANET: LA-50-GYR-050GYR040-T-2-2024

PROGRAMA "MOBILIARIO MÉDICO Y DE LABORATORIO PARA HOSPITALES PRIORITARIOS"

PARTIDA	NO. CONTRATO	IMPORTE TOTAL SIN IVA	%	GARANTÍA	TIPO DE GARANTÍA
609	050GYR040T00224-437-00	$93,600.00	10	$9,360.00	DIVISIBLE
610	050GYR040T00224-438-00	$19,400.00	10	$1,940.00	DIVISIBLE
611	050GYR040T00224-439-00	$2,065.00	10	$206.50	DIVISIBLE
612	050GYR040T00224-440-00	$1,859.20	10	$185.92	DIVISIBLE
613	050GYR040T00224-441-00	$3,626.64	10	$362.66	DIVISIBLE
614	050GYR040T00224-442-00	$23,100.00	10	$2,310.00	DIVISIBLE
615	050GYR040T00224-443-00	$36,960.00	10	$3,696.00	DIVISIBLE
616	050GYR040T00224-444-00	$41,496.00	10	$4,149.60	DIVISIBLE
617	050GYR040T00224-445-00	$36,396.05	10	$3,639.61	DIVISIBLE
618	050GYR040T00224-446-00	$38,999.97	10	$3,900.00	DIVISIBLE
619	050GYR040T00224-447-00	$21,000.00	10	$2,100.00	DIVISIBLE
620	050GYR040T00224-448-00	$24,780.00	10	$2,478.00	DIVISIBLE
624	050GYR040T00224-449-00	$352,800.00	10	$35,280.00	DIVISIBLE
625	050GYR040T00224-450-00	$464,533.11	10	$46,453.31	DIVISIBLE
628	050GYR040T00224-451-00	$154,350.00	10	$15,435.00	DIVISIBLE
629	050GYR040T00224-452-00	$311,850.00	10	$31,185.00	DIVISIBLE
630	050GYR040T00224-453-00	$96,720.00	10	$9,672.00	DIVISIBLE
633	050GYR040T00224-454-00	$69,300.00	10	$6,930.00	DIVISIBLE
634	050GYR040T00224-455-00	$30,566.69	10	$3,056.67	DIVISIBLE
635	050GYR040T00224-456-00	$77,320.00	10	$7,732.00	DIVISIBLE
636	050GYR040T00224-457-00	$40,341.36	10	$4,034.14	DIVISIBLE
638	050GYR040T00224-458-00	$259,350.00	10	$25,935.00	DIVISIBLE
641	050GYR040T00224-459-00	$56,000.00	10	$5,600.00	DIVISIBLE
642	050GYR040T00224-460-00	$1,224.00	10	$122.40	DIVISIBLE
643	050GYR040T00224-461-00	$810,000.00	10	$81,000.00	DIVISIBLE
644	050GYR040T00224-462-00	$421,200.00	10	$42,120.00	DIVISIBLE
645	050GYR040T00224-463-00	$45,900.00	10	$4,590.00	DIVISIBLE
646	050GYR040T00224-464-00	$135,300.00	10	$13,530.00	DIVISIBLE
647	050GYR040T00224-465-00	$50,400.00	10	$5,040.00	DIVISIBLE
648	050GYR040T00224-466-00	$23,760.00	10	$2,376.00	DIVISIBLE
655	050GYR040T00224-467-00	$68,400.00	10	$6,840.00	DIVISIBLE
656	050GYR040T00224-468-00	$42,490.00	10	$4,249.00	DIVISIBLE
657	050GYR040T00224-469-00	$42,144.00	10	$4,214.40	DIVISIBLE
658	050GYR040T00224-470-00	$17,400.00	10	$1,740.00	DIVISIBLE
659	050GYR040T00224-471-00	$26,000.00	10	$2,600.00	DIVISIBLE
660	050GYR040T00224-472-00	$21,600.00	10	$2,160.00	DIVISIBLE
662	050GYR040T00224-473-00	$10,440.00	10	$1,044.00	DIVISIBLE
664	050GYR040T00224-474-00	$9,000.00	10	$900.00	DIVISIBLE
666	050GYR040T00224-475-00	$14,112.00	10	$1,411.20	DIVISIBLE
667	050GYR040T00224-476-00	$33,992.00	10	$3,399.20	DIVISIBLE
668	050GYR040T00224-477-00	$2,668.00	10	$266.80	DIVISIBLE
669	050GYR040T00224-478-00	$120,240.00	10	$12,024.00	DIVISIBLE
670	050GYR040T00224-479-00	$71,360.00	10	$7,136.00	DIVISIBLE
671	050GYR040T00224-480-00	$15,472.00	10	$1,547.20	DIVISIBLE
672	050GYR040T00224-481-00	$2,556.00	10	$255.60	DIVISIBLE

ACTA DE FALLO

LICITACIÓN PÚBLICA INTERNACIONAL ELECTRÓNICA BAJO COBERTURA DE TRATADOS DE LIBRE COMERCIO QUE CONTENGA CAPÍTULO DE COMPRAS GUBERNAMENTALES
NÚMERO DE IDENTIFICACIÓN EN COMPRANET: LA-50-GYR-050GYR040-T-2-2024

PROGRAMA "MOBILIARIO MÉDICO Y DE LABORATORIO PARA HOSPITALES PRIORITARIOS"

PARTIDA	NO. CONTRATO	IMPORTE TOTAL SIN IVA	%	GARANTÍA	TIPO DE GARANTÍA
673	050GYR040T00224-482-00	$40,263.82	10	$4,026.38	DIVISIBLE
674	050GYR040T00224-483-00	$210,987.28	10	$21,098.73	DIVISIBLE
675	050GYR040T00224-484-00	$630.00	10	$63.00	DIVISIBLE
677	050GYR040T00224-485-00	$306,801.00	10	$30,680.10	DIVISIBLE
678	050GYR040T00224-486-00	$180,800.00	10	$18,080.00	DIVISIBLE
679	050GYR040T00224-487-00	$14,799.99	10	$1,480.00	DIVISIBLE
680	050GYR040T00224-488-00	$88,799.94	10	$8,879.99	DIVISIBLE
681	050GYR040T00224-489-00	$87,252.00	10	$8,725.20	DIVISIBLE
682	050GYR040T00224-490-00	$22,218.00	10	$2,221.80	DIVISIBLE
683	050GYR040T00224-491-00	$525.00	10	$52.50	DIVISIBLE
684	050GYR040T00224-492-00	$177,723.00	10	$17,772.30	DIVISIBLE
685	050GYR040T00224-493-00	$22,400.00	10	$2,240.00	DIVISIBLE
686	050GYR040T00224-494-00	$239,311.80	10	$23,931.18	DIVISIBLE
687	050GYR040T00224-495-00	$282,875.00	10	$28,287.50	DIVISIBLE
688	050GYR040T00224-496-00	$485,710.17	10	$48,571.02	DIVISIBLE
689	050GYR040T00224-497-00	$83,218.94	10	$8,321.89	DIVISIBLE
690	050GYR040T00224-498-00	$115,999.95	10	$11,600.00	DIVISIBLE
691	050GYR040T00224-499-00	$107,100.00	10	$10,710.00	DIVISIBLE
692	050GYR040T00224-500-00	$7,497.00	10	$749.70	DIVISIBLE
702	050GYR040T00224-501-00	$49,066.64	10	$4,906.66	DIVISIBLE
704	050GYR040T00224-502-00	$44,000.00	10	$4,400.00	DIVISIBLE
705	050GYR040T00224-503-00	$243,540.00	10	$24,354.00	DIVISIBLE
706	050GYR040T00224-504-00	$28,800.00	10	$2,880.00	DIVISIBLE
707	050GYR040T00224-505-00	$31,466.64	10	$3,146.66	DIVISIBLE
708	050GYR040T00224-506-00	$29,479.98	10	$2,948.00	DIVISIBLE
709	050GYR040T00224-507-00	$215,880.30	10	$21,588.03	DIVISIBLE
710	050GYR040T00224-508-00	$258,133.92	10	$25,813.39	DIVISIBLE
711	050GYR040T00224-509-00	$29,700.00	10	$2,970.00	DIVISIBLE
712	050GYR040T00224-510-00	$78,026.73	10	$7,802.67	DIVISIBLE
713	050GYR040T00224-511-00	$24,300.00	10	$2,430.00	DIVISIBLE
714	050GYR040T00224-512-00	$3,600.00	10	$360.00	DIVISIBLE
715	050GYR040T00224-513-00	$197,540.00	10	$19,754.00	DIVISIBLE
716	050GYR040T00224-514-00	$1,037.40	10	$103.74	DIVISIBLE
717	050GYR040T00224-515-00	$6,483.75	10	$648.38	DIVISIBLE
718	050GYR040T00224-516-00	$226,800.00	10	$22,680.00	DIVISIBLE
719	050GYR040T00224-517-00	$16,100.00	10	$1,610.00	DIVISIBLE
720	050GYR040T00224-518-00	$546.00	10	$54.60	DIVISIBLE
721	050GYR040T00224-519-00	$789.60	10	$78.96	DIVISIBLE
722	050GYR040T00224-520-00	$6,799.05	10	$680.00	DIVISIBLE
723	050GYR040T00224-521-00	$67,320.00	10	$6,732.00	DIVISIBLE
724	050GYR040T00224-522-00	$158,400.00	10	$15,840.00	DIVISIBLE
725	050GYR040T00224-523-00	$59,976.00	10	$5,997.60	DIVISIBLE
726	050GYR040T00224-524-00	$68,229.02	10	$6,822.90	DIVISIBLE
727	050GYR040T00224-525-00	$4,333.33	10	$433.33	DIVISIBLE
728	050GYR040T00224-526-00	$27,000.00	10	$2,700.00	DIVISIBLE

ANEXOS
DIVISIÓN DE CONTRATOS

ACTA DE FALLO

LICITACION PÚBLICA INTERNACIONAL ELECTRÓNICA BAJO COBERTURA DE TRATADOS DE LIBRE COMERCIO QUE CONTENGA CAPÍTULO DE COMPRAS GUBERNAMENTALES
NÚMERO DE IDENTIFICACIÓN EN COMPRANET: LA-50-GYR-050GYR040-T-2-2024

PROGRAMA "MOBILIARIO MÉDICO Y DE LABORATORIO PARA HOSPITALES PRIORITARIOS"

PARTIDA	NO. CONTRATO	IMPORTE TOTAL SIN IVA	%	GARANTÍA	TIPO DE GARANTÍA
733	050GYR040T00224-527-00	$21,600.00	10	$2,160.00	DIVISIBLE
735	050GYR040T00224-528-00	$2,318,400.00	10	$231,840.00	DIVISIBLE
736	050GYR040T00224-529-00	$472,500.00	10	$47,250.00	DIVISIBLE
739	050GYR040T00224-530-00	$132,300.00	10	$13,230.00	DIVISIBLE
740	050GYR040T00224-531-00	$72,900.00	10	$7,290.00	DIVISIBLE
741	050GYR040T00224-532-00	$115,320.00	10	$11,532.00	DIVISIBLE
743	050GYR040T00224-533-00	$39,300.03	10	$3,930.00	DIVISIBLE
744	050GYR040T00224-534-00	$162,372.00	10	$16,237.20	DIVISIBLE
745	050GYR040T00224-535-00	$25,213.35	10	$2,521.34	DIVISIBLE
746	050GYR040T00224-536-00	$94,380.00	10	$9,438.00	DIVISIBLE
747	050GYR040T00224-537-00	$44,460.00	10	$4,446.00	DIVISIBLE

Los licitantes adjudicados deberán entregar en la División de Contratos ubicada en el piso 10 del inmueble de Calle Durango No. 291, Colonia Roma Norte, Demarcación Territorial Cuauhtémoc, Código Postal 06700, Ciudad de México, en un horario de 9:30 a 14:00, a más tardar dentro de los 10 días naturales siguientes a la firma del contrato, la garantía de cumplimiento del contrato.

Se hace mención que, con fundamento en lo dispuesto en el artículo 37 de la Ley, con esta notificación de Fallo por el que se adjudican los contratos, las obligaciones derivadas de estos serán exigibles sin perjuicio de las obligaciones de las partes de firmarlos en el plazo y término señalado.

1. CIERRE DEL ACTA

Una vez que se dio lectura al Fallo, se consulta a los asistentes si tenían algún comentario u observación, manifestando el representante del Órgano Interno de Control en el IMSS, lo siguiente:

"Con fundamento en el artículo 37 de la Ley de Adquisiciones, Arrendamientos y Servicios del Sector Público que dispone que la Secretaría de la Función Pública podrá verificar en cualquier tiempo que las adquisiciones, arrendamientos y servicios se realicen conforme a lo establecido en la Ley de la materia y demás disposiciones aplicables, en correlación con el artículo 83, párrafo cuarto del Reglamento Interior del Instituto Mexicano del Seguro Social.

En este acto, una vez que se dio lectura a la presente acta, se señala que correspondió a las áreas requirente y técnica, en términos de los artículos 37 de la LAASSP y, 2 de su Reglamento, en correlación con el numeral 5.3.8, inciso a), de las Políticas, Bases y Lineamientos en Materia de Adquisiciones, Arrendamientos y Servicios del Instituto Mexicano del Seguro Social, constatar que los servicios que se evaluaron cumplen con la convocatoria y sus anexos, con las precisiones de la

ACTA DE FALLO

LICITACION PÚBLICA INTERNACIONAL ELECTRÓNICA BAJO COBERTURA DE TRATADOS DE LIBRE COMERCIO QUE CONTENGA CAPÍTULO DE COMPRAS GUBERNAMENTALES
NÚMERO DE IDENTIFICACIÓN EN COMPRANET: LA-50-GYR-050GYR040-T-2-2024

PROGRAMA "MOBILIARIO MÉDICO Y DE LABORATORIO PARA HOSPITALES PRIORITARIOS"

Junto de declaraciones y si las proposiciones que se presentaron cumplen con lo anterior, que se cuente con el debido sustento en los desechamientos que se determinaron.

Asimismo, se señala que es responsabilidad del área contratante y/o técnica, la evaluación que se realizó para la emisión del presente Acta de Fallo de conformidad con el artículo 36 Bis de la Ley de Adquisiciones, Arrendamientos y Servicios del Sector Público, en concordancia con los numerales 4.2.2.1.15, 4.2.2.1.16 y 4.2.2.1.17 del Acuerdo por el que se expide el Manual Administrativo de Aplicación General en Materia de Adquisiciones, Arrendamientos y Servicios del Sector Público."

El resto de los presentes manifestaron no tener algún comentario u observación.

Para efectos de la notificación, en términos del artículo 37 Bis de la Ley, se difundirá un ejemplar de la presente acta en la dirección electrónica de CompraNet, https://upcp-compranet.hacienda.gob.mx/. Asimismo, se informa que a partir de esta fecha se pone a disposición, copia de la presente en el tablero de avisos de la División de Equipo y Mobiliario Médico, ubicado en el piso 11 del inmueble situado en calle Durango No. 291, Colonia Roma Norte, Demarcación Territorial Cuauhtémoc, Código Postal 06700, Ciudad de México, por un término no menor de cinco días hábiles, siendo de la exclusiva responsabilidad de los licitantes acudir a enterarse de su contenido y en su caso, obtener copia de la misma. Este procedimiento sustituye a la notificación personal.

No habiendo otro hecho que hacer constar, se da por terminado este acto, siendo las **19:15 horas** del día **19 de julio de 2024**, firmando la presente todos los que en él intervinieron, para los efectos legales, administrativos y de notificación a que haya lugar, sin que la falta de firma de alguno de ellos reste validez al acta, quienes reciben copia de esta.

Esta Acta consta de 453 fojas útiles y 4 anexos.

FIN DE TEXTO

POR EL INSTITUTO MEXICANO DEL SEGURO SOCIAL:

NOMBRE Y CARGO	FIRMA	ANTEFIRMA
Lic. Karla Pacheco Villanueva Titular de la División de Equipo y Mobiliario Médico		

ACTA DE FALLO

LICITACIÓN PÚBLICA INTERNACIONAL ELECTRÓNICA BAJO COBERTURA DE TRATADOS DE LIBRE COMERCIO QUE CONTENGA CAPÍTULO DE COMPRAS GUBERNAMENTALES
NÚMERO DE IDENTIFICACIÓN EN COMPRANET: LA-50-GYR-050GYR040-T-2-2024

PROGRAMA "MOBILIARIO MÉDICO Y DE LABORATORIO PARA HOSPITALES PRIORITARIOS"

NOMBRE Y CARGO	FIRMA	ANTEFIRMA
Lic. Ricardo Ulises Pérez Delgado Titular de División de Evaluación y Análisis Financiero Área Técnica		

POR EL ÓRGANO INTERNO DE CONTROL ESPECÍFICO EN EL INSTITUTO MEXICANO DEL SEGURO SOCIAL:

NOMBRE	FIRMA	ANTEFIRMA
C.P. Pedro Alberto Morales Reynoso		

ANEXOS
DIVISIÓN DE CONTRATOS

Durango 291, Piso 5, Col. Roma Norte, Alcaldía Cuauhtémoc, C. P. 06700, Ciudad de México
Tel. 55 5726-1700, Ext. 14925 www.imss.gob.mx

2024 Felipe Carrillo PUERTO

SIN TEXTO

Para sello de recepción	SOLICITUD DE ELABORACIÓN DE CONTRATOS
INSTITUTO MEXICANO DEL SEGURO SOCIAL COORDINACIÓN TÉCNICA DE PLANEACIÓN TOS 22 JUL 2024 RECIBIDO DIVISIÓN DE CONTRATOS	**Lugar y Fecha:** Ciudad de México a 22 de julio de 2024. **Oficio:** 09 53 84 61 1CFH/2024/ 6623 **Procedimiento:** **LA-50-GYR-050GYR040-T-2-2024** **Contratos Totales:** 537 **Contratos BESA:** 0
Deberá proporcionarse copia del acuse debidamente sellado a la Coordinación de Adquisición de Bienes y Contratación de Servicios	

Lic. Humberto Rincón Juárez
Titular de la División de Contratos
P r e s e n t e.

Por este conducto me permito solicitar amablemente su intervención, con el propósito de que se elabore el Contrato, correspondiente a la Licitación Pública Internacional Electrónica Bajo Cobertura de Tratados de Libre Comercio que contenga capítulo de Compras Gubernamentales con número de identificación en CompraNet LA-50-GYR-050GYR040-T-2-2024, correspondiente al PROGRAMA "Mobiliario Médico y de Laboratorio para Hospitales Prioritarios" (Binario), llevándose a cabo el acto de fallo el viernes 19 de julio de 2024.

Para tal fin, me permito enviar adjunto al presente 1 CD con la siguiente documentación:

1) Oficio de solicitud de contratación.
2) FO-CON-03.
3) Anexo Técnico.
4) Términos y Condiciones.
5) Administradores de Contrato.
6) Oficios de Liberación de Inversión.
7) Convocatoria LA-50-GYR-050GYR040-T-2-2024.

ANEXOS
DIVISIÓN DE CONTRATOS

Durango 291, Piso 11, Col. Roma Norte, Alcaldía Cuauhtémoc, C. P. 06700, Ciudad de México
Tel. 55 5726-1700, Ext. 14925. www.imss.gob.mx

2024 Felipe Carrillo PUERTO

8) Propuestas Técnicas y Económicas.
9) Actas de Junta de Aclaraciones.
10) Acta de Presentación y Apertura de Proposiciones.
11) Acta de Fallo.

Sin más por el momento, reciba un cordial saludo.

Atentamente

Lic. Karla Pacheco Villanueva
Titular de la División de Equipo y Mobiliario Médico

Con copia:

- **Lic. Jose Gonzalo Badillo Marino.** -Coordinación de Adquisición de Bienes y Contratación de Servicios(*)
- **Mtra. Elia Sandra Varas Galeana.** -Titular de la Coordinación Técnica de Adquisición de Bienes de Inversión y Activos (*)
- **Lic. Rafael Ricardo Sánchez Ramos.** -Titular de la Coordinación Técnica de Planeación y Contratos. (*)

(*) Se envía copia a través del Sistema de Control de Gestión de Correspondencia (SICGC).

Durango 291, Piso 11, Col. Roma Norte, Alcaldía Cuauhtémoc, C. P. 06700, Ciudad de México
Tel. 55 5726-1700, Ext. 14925. www.imss.gob.mx

2024 AÑO DE Felipe Carrillo PUERTO
BENEMÉRITO DEL PROLETARIADO, REVOLUCIONARIO Y DEFENSOR DEL MAYAB

ANEXO 4 (CUATRO)

"DOCUMENTO DE DESIGNACIÓN DE ADMINISTRADOR DEL CONTRATO".

SIN TEXTO

ANEXOS
DIVISIÓN DE CONTRATOS

ÓRGANO DE OPERACIÓN ADMINISTRATIVA
DESCONCENTRADA ESTATAL CHIHUAHUA

GOBIERNO DE MÉXICO

IMSS

Chihuahua, Chih, a 11 de Marzo del 2024.
Of. No 89001050100/290/2024

DESIGNACION DE ADMINISTRADOR DE CONTRATO

NOMBRE DEL PROCEDIMIENTO.- Grupo 511 Mobiliario Administrativo, Grupo 517 Mobiliario de Cocina y Comedor y Grupo 519 Mobiliario de Salas de Espera y Otros Mobiliario Medico y de Laboratorio asociado a la Obra "Hospital General Regional de 260 camas, Cd. Juarez, Chihuahua "para el Ejercicio 2024

VIGENCIA DE LA CONTRATACION.- A partir del fallo al 31 de diciembre del 2024

Dr. José Antonio Zamudio González, Titular del Órgano de Operación Administrativa Desconcentrada Estatal Chihuahua, de conformidad con el punto 4.17 y 5.3.15 inciso b), de las POLITICAS BASES Y LINEAMIENTOS EN MATERIA DE ADQUISICIONES ARRENDAMIENTO Y PRESTACION DE SERVICIOS DEL INSTITUTO MEXICANO DEL SEGURO SOCIAL (POBALINES) designo a:

- Ivan Martin Dominguez Ramirez
- Titular del Departamento de Construcciones y Planeación Inmobiliaria del Órgano de Operación Administrativa Desconcentrada Estatal Chihuahua
- Ave. Universidad 1105, colonia san Felipe viejo C.P. 31203, Chihuahua, Chih.
- RFC [redacted]
- CURP [redacted]
- Correo Institucional; ivan.dominguezr@imss.gob.mx
- Teléfono de oficina 614 413 03 13
- Firma Electrónica Vigente
- Módulo de Formalización de Instrumentos Jurídicos vigente
- Área de Adscripción: Jefatura de Servicios Administrativos

SE CANCELAN DATOS PERSONALES DE PERSONA(S) FISICAS IDENTIFICABLE(S) TALES COMO: RFC Y CURP, POR CONSIDERARSE INFORMACIÓN CUYA DIFUSIÓN PUEDE AFECTAR A LA ESFERA PRIVADA DE LA MISMA, DE CONFORMIDAD CON LO ESTABLECIDO EN LOS ARTÍCULOS 113 FRACCIÓN I Y 118 DE LA LEY FEDERAL DE TRANSPARENCIA Y ACCESO A LA INFORMACIÓN PÚBLICA. D.O.F. 09-mayo-2016

Se designa como ADMINISTRADOR de los Contratos que deriven del presente procedimiento, con las siguientes obligaciones:
Fungirá como responsable de administrar y verificar el cumplimiento de los derechos y obligaciones establecidas en el contrato:
Verifica el cumplimiento del contrato conforme, según sea el caso, las condiciones establecidas, características, especificaciones y capacitación, levantando en cada caso el Acta de Entrega-Recepción e informando al área contratante el cumplimiento o incumplimiento, dentro de los tres días hábiles siguientes.
Verificar el cumplimiento de las obligaciones contractuales, como son la prestación de los servicios o la entrega de los bienes o supervisar el cálculo de deducciones y penas convencionales, entre otros.
Para bienes de consumo que no generen alta a través de SAI, deberá entregarse Acta de Entrega-Recepción.
Para bienes de inversión el administrador de contrato, quien podrá ser auxiliado por el área requirente o técnica verificara el cumplimiento de contrato, con las características, especificaciones y funciones de los bienes así como las condiciones
De instalación puesta en operación y capacitación levantando en cada caso el acta correspondiente y remitiendo está dentro de los tres días hábiles siguientes al área contratante.

Designa:
Dr. José Antonio Zamudio González
Titular del Órgano de Operación Administrativa Desconcentrada Estatal Chihuahua

Acepta:
Ing. Ivan Martin Dominguez Ramirez
Titular del Departamento de Construcciones y Planeación Inmobiliaria del Órgano de Operación Administrativa Desconcentrada Estatal Chihuahua

ANEXOS
DIVISIÓN DE CONTRATOS



SIN TEXTO

ANEXOS
DIVISIÓN DE CONTRATOS

ANEXO 5 (CINCO)

"JUNTA DE ACLARACIONES", LA CUAL SE ENCUENTRA DISPONIBLE PARA SU CONSULTA EN EL PORTAL DE COMPRAS GUBERNAMENTALES COMPRANET

ANEXOS
DIVISIÓN DE CONTRATOS

SIN TEXTO

"JUNTA DE ACLARACIONES" LA CUAL SE ENCUENTRA DISPONIBLE PARA SU CONSULTA EN EL PORTAL DE COMPRAS GUBERNAMENTALES COMPRANET

ANEXOS
DIVISIÓN DE CONTRATOS

SIN TEXTO